ТИПОВЫЕ КОНСТРУКЦИИ, ИЗДЕЛИЯ И УЗЛЫ ЗДАНИЙ И СООРУЖЕНИЙ

СЕРИЯ 5.904-59

ВИБРОИЗОЛИРУЮЩИЕ ОСНОВАНИЯ ДЛЯ ВЕНТИЛЯТОРОВ ВР-12-26

ВЫПУСК 1

ВИБРОИЗОЛИРУЮЩИЕ ОСНОВАНИЯ ДЛЯ ВЕНТИЛЯТОРОВ № 2,5÷5

РАБОЧИЕ ЧЕРТЕЖИ

25183-01
ЦЕНА 8-51

Отпускная цена на момент реализации указана в счет-накладной

gost.e-ecolog.ru

ТИПОВЫЕ КОНСТРУКЦИИ, ИЗДЕЛИЯ И УЗЛЫ ЗДАНИЙ И СООРУЖЕНИЙ

СЕРИЯ 5.904-59

ВИБРОИЗОЛИРУЮЩИЕ ОСНОВАНИЯ ДЛЯ ВЕНТИЛЯТОРОВ ВР-12-26

ВЫПУСК 1

ВИБРОИЗОЛИРУЮЩИЕ ОСНОВАНИЯ ДЛЯ ВЕНТИЛЯТОРОВ № 2,5÷5

РАБОЧИЕ ЧЕРТЕЖИ

РАЗРАБОТАНЫ

ГПКНИИ САНТЕХНИИПРОЕКТ ГОССТРОЯ СССР

Главный инженер института Л А Степанов

Главный инженер проекта В. А. Спивак

УТВЕРЖДЕНЫ И ВВЕДЕНЫ В ДЕЙСТВИЕ С 10 АПРЕЛЯ 1992 Г.

ГПКНИИ САНТЕХНИИПРОЕКТ ГОССТРОЯ СССР

ПРИКАЗ от 22 ОКТЯБРЯ 1991г. №48

Обозначение	Наименование	Стр.
АТБ178.000ТТ	Виброизолирующие основания для вентиляторов ВР-12-26. Технические требования	3
АТБ178.000	Виброизолирующее основание для вентилятора ВР-12-26-2,5	
АТБ178.000СБ	Виброизолирующее основание для вентилятора ВР-12-26-2,5	4
АТБ178010	Виброизолятор	6
АТБ178 020	Рама	7
АТБ178010СБ	Виброизолятор	9
АТБ178.020СБ	Рама	10
АТБ178.011	Пластина	11
АТБ180.001	Шайба	
АТБ179.000	Виброизолирующее основание для вентилятора ВР-12-26-3,15	12
АТБ178.000СБ	Виброизолирующее основание для вентилятора ВР-12-26-3,15	13

Продолжение

Обозначение	Наименование	Стр.
АТБ180.000	Виброизолирующее основание для вентилятора ВР-12-26-4	15
АТБ180.010	Рама	
АТБ180.020	Стойка	17
АТБ180.000СБ	Виброизолирующее основание для вентилятора ВР 12-26-4	18
АТБ180.010СБ	Рама	20
АТБ180.023	Опора	21
АТБ180.020СБ	Стойка	22
АТБ180.021	Диск	23
АТБ180.022	Опора	
АТБ181.000	Виброизолирующее основание для вентилятора ВР-12-26-5	24
АТБ181.000СБ	Виброизолирующее основание для вентилятора ВР-12-26-5	25

Изм.	Лист	№ докум.	Подп.	Дата
Разраб.		Рубинская		
Пров.		Литвак		
Нач. гр.		Литвак		
Н. контр.		Фрадкин		
Утв.		Спивак		

Содержание

Лит.	Лист	Листов
И		1

САНТЕХНИИПРОЕКТ

Копировал: Крайлина 25183-01 3 Формат: А3

Инв. № подл. | Подп. и дата | Взам. инв. № | Инв. № дубл. | Подп. и дата

1. Виброизолирующие основания для радиальных вентиляторов ВР-12-26-2,5; ВР 12-26-3,15; ВР-12-26-4; ВР-12-26-5, предназначенных для перемещения воздуха и других газовых смесей, должны изготавливаться в соответствии с чертежами и техническими требованиями, приведенными в настоящем выпуске.

2. Виброизолирующие основания следует применять для уменьшения динамических нагрузок от работающих вентиляторов, передающихся через виброизоляторы на строительные конструкции.

3. Виброизолированные вентиляторы могут устанавливаться на перекрытиях, площадках, кронштейнах и др без специального усиления поддерживающих строительных конструкций.

4. Согласно приведенным чертежам виброизолирующие основания должны представлять собой установленную на виброизоляторах металлическую раму, к которой крепится вентилятор. Чертежи рам приведены в настоящем выпуске.

5. В виброизолирующих основаниях следует применять виброизоляторы типа Д039 ÷ Д042, выпускаемые по ТУ36-1832-75.

Инв. № подл. | Подп. и дата | Взам. инв. № | Инв. № дубл. | Подп. и дата

Изм.	Лист	№ докум.	Подп.	Дата
Разраб.				
Пров.				
Нач. гр.				
Н. контр.				
ГИП				

А7Б178.000ТТ

Виброизолирующие основания для вентиляторов ВР42-26 Технические требования

Лит.	Лист	Листов
И		

ПАНТЕХНИИПРОЕКТ

Формат	Зона	Поз.	Обозначение	Наименование	Кол.	Примечание
				Документация		
А3			А7Б178.000СБ	Сборочный чертеж		
А4			А7Б178.000ТТ	Виброизолирующие основания для вентиляторов ВР-12-26 Технические требования		
				Сборочные единицы		
А4		1	А7Б178.010	Виброизолятор	4	
А4		2	А7Б178.020	Рама	1	
				Стандартные изделия		
		5		Болт М8-6g×50.36 ГОСТ7798-70	4	
		6		Гайка М8-6Н.5 ГОСТ5915-70	4	
		7		Шайба 8 65Г ГОСТ 6402-70	4	
				Различия исполнений А7Б178.000÷А7Б178.000-05 по сборочному чертежу		

Инв. № подл. | Подп. и дата | Взам. инв. № | Инв. № дубл. | Подп. и дата

Изм.	Лист	№ докум.	Подп.	Дата
Разраб.				
Пров.				
Нач. гр.				
Н. контр.				
ГИП				

А7Б178 000

Виброизолирующее основание для вентилятора ВР-12-26-2,5

Лит.	Лист	Листов
И		1

ПАНТЕХНИИПРОЕКТ

Рис 1

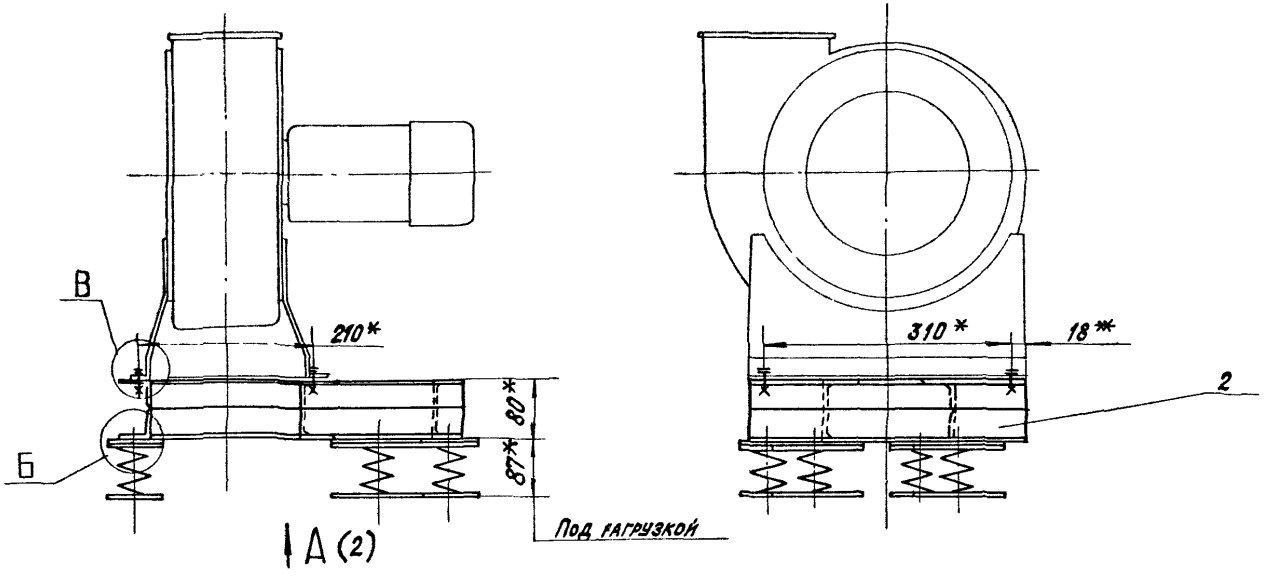

Б (1:2,5)

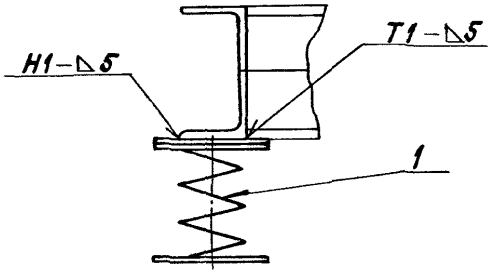

В (1:1)

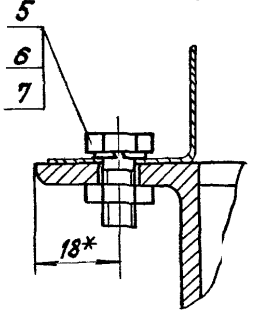

1. * Размеры для справок..
2. Неуказанные предельные отклонения размеров $\pm \frac{t_{12}}{2}$
3. Сварные швы по ГОСТ 5264-80.
4. Приварку виброизоляторов (поз 1)) производить после регулировки их положения до получения равномерной нагрузки. Виброизоляторы к полу крепить не требуется.
5. Таблицу исполнений см:. лист 2.

Изм.	Лист	№ докум.	Подп.	Дата	АТБ 178.000 СБ 5			
Разраб		Рубинская			Виброизолирующее основание для вентилятора ВР-12-26-2,5	Лит.	Масса	Масштаб
Пров		Литвак				И	14,6	—
Нач гр		Литвак				Лист 1	Листов 2	
Гл спец.		Грановский				САНТЕХНИИПРОЕКТ		
Н. контр.		Фрадкин						
Утв.		Спивак						

Копировал: Крайнина

Формат: А3

Инв. № подл. | Подп. и дата | Взам. инв. № | Инв. № дубл. | Подп. и дата

Рис. 1

А (1:5)(1)

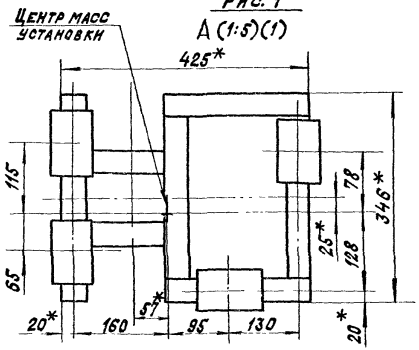

Рис. 2

Остальное - см. рис. 1

А (1:5)(1)

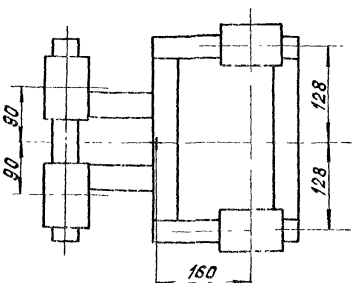

Рис. 3

Остальное - см. рис. 1

А (1:5)(1)

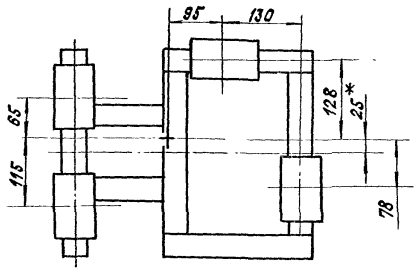

Обозначение	Рис.	Тип электродвигателя	Положение корпуса вентилятора
АТБ178 000	1	4А71А2	Пр 0°; Л180°
-01	2		Пр.90°; Пр.270°; Л90°; Л270°
-02	3	4А71В2	Пр.180°; Л0°
-03	1	4А80А2	Пр.0° ;; Л180°
-04	2		Пр 90°; Пр.270°; Л90°; Л270°
-05	3		Пр.180°; Л0°

Формат	Зона	Поз.	Обозначение	Наименование	Кол.	Примечание
				Документация		
А3			АТБ178.010СБ	Сборочный чертеж		
				Переменные данные для исполнений: АТБ178.010		
				Детали		
А4		1	АТБ178.011	Пластина	1	
				Стандартные изделия		
		2		Болт М8-6g×16.36 ГОСТ7798-70	2	
		3		Шайба 8 65Г ГОСТ 6402-70	2	
		4		Шайба 8.02 ГОСТ 11371-78	2	
				Прочие изделия		
		5		Виброизолятор Д039 ТУ36-1832-75	1	

Изм.	Лист	№ докум.	Подп.	Дата	АТБ178.010		
Разраб.		Рубинская			Виброизолятор	Лит.	Лист 1	Листов 3
Пров.		Литвак				И		
Нач.гр		Литвак				САНТЕХНИИПРОЕКТ	
Н.контр.		Фрадкин					
Утв.		Спивак					

Копировал: Кралина Формат: А4

Инв.№подл. | Подп. и дата | Взам.инв.№ | Инв.№дубл. | Подп. и дата

Формат	Зона	Поз.	Обозначение	Наименование	Кол.	Примечание
				АТБ178.010-01		
				Детали		
А4		1	АТБ178.011-01	Пластина	1	
				Стандартные изделия		
		2		Болт М8-6g×16.36 ГОСТ7798-70	2	
		3		Шайба 8 65Г ГОСТ6402-70	2	
		4		Шайба 8.02 ГОСТ 11371-78	2	
				Прочие изделия		
		5		Виброизолятор Д040 ТУ36-1832-75	1	
				А1 ТБ178.010-02		
				Детали		
А4		1	АТБ178.011-02	Пластина	1	
				Стандартные изделия		
		2		Болт М10-6g×16.36 ГОСТ7798-70	2	
		3		Шайба 10.65Г ГОСТ6402-70	2	

Изм.	Лист	№ докум.	Подп.	Дата	АТБ178.010	Лист 2

Копировал: Кралина 25483-01 7 Формат: А4

Инв.№подл. | Подп. и дата | Взам.инв.№ | Инв.№дубл. | Подп. и дата

Серия 5.904-59 Выпуск 1

Формат	Зона	Поз.	Обозначение	Наименование	Кол.	Прим.
		4		Шайба 10.02		
				ГОСТ11371-78	2	
				Прочие изделия		
		5		Виброизолятор Д041		
				ТУ36-1832-75	1	
				АТБ178.010-03		
				Детали		
		1	АТБ178.011-03	Пластина	1	
				Стандартные изделия		
		2		Болт М10-6g×16.36		
				ГОСТ7798-70	2	
		3		Шайба 10 65Г		
				ГОСТ6402-70	2	
		4		Шайба 10.02		
				ГОСТ11371-78	2	
				Прочие изделия		
		5		Виброизолятор Д042		
				ТУ36-1832-75	1	

Инв.№подл. | Подп. и дата | Взам.инв.№ | Инв.№дубл. | Подп. и дата

Изм. Лист № докум. Подп. Дата

АТБ178.010

Лист

Формат	Зона	Поз.	Обозначение	Наименование	Кол.	Прим.
				Документация		
А3			АТБ178.020СБ	Сборочный чертеж		
			Переменные данные	для исполнений:		
				АТБ178.020		
				Детали		
Б4		1	АТБ178.021	Опора		
				Уголок 40×5 ГОСТ8509-86 Ст3 ГОСТ535-88		
				L=346-1,4	2	0,93 кг
Б4		2	АТБ178.022	Перекладина		
				Уголок 40×5 ГОСТ8509-86 Ст.3 ГОСТ535-88		
				L=140-1,0	4	0,41 кг
Б4		3	АТБ178.023	Опора		
				Уголок 40×5 ГОСТ8509-86 Ст.3 ГОСТ535-88		
				L=245-1,15	4	0,73 кг
Б4		4	АТБ178.024	Перекладина		
				Уголок 40×5 ГОСТ8509-86 Ст3 ГОСТ535-88		
				L=266-1,3	4	0,8 кг

Инв.№подл. | Подп. и дата | Взам.инв.№ | Инв.№дубл. | Подп. и дата

Изм.	Лист	№ докум.	Подп.	Дата	АТБ178.020	8
Разраб.		Рубинская				
Пров.		Литвак				
Нач. гр.		Литвак			Рама	
Н. контр.		Фралкин				
Утв.		Спивак				

Лит	Масса	Масштаб
И		

Лист	Листов
1	3

Сантехниипроект

Формат	Зона	Поз.	Обозначение	Наименование	Кол.	Примечание
				АТБ178.020-01		
				Детали		
Б4	1		АТБ178.025	Опора		
				Уголок 40х5 ГОСТ 8509-86 / Ст.3 ГОСТ 535-88		
				L = 406 - 1,55	2	1,2 кг
Б4	2		АТБ178.026	Перекладина		
				Уголок 40х5 ГОСТ 8509-86 / Ст.3 ГОСТ 535-88		
				L = 170 - 1,15	4	0,7 кг
Б4	3		АТБ178.027	Опора		
				Уголок 40х5 ГОСТ 8509-86 / Ст.3 ГОСТ 535-88		
				L = 310 - 1,3	4	0,82 кг
Б4	4		АТБ178.028	Перекладина		
				Уголок 40х5 ГОСТ 8509-86 / Ст.3 ГОСТ 535-88		
				L = 326 - 1,4	4	0,97 кг
				А1А 178.020-02		
				Детали		
Б4	1		АТБ178.029	Опора		
				Уголок 40х5 ГОСТ 8509-86 / Ст.3 ГОСТ 535-88		
				L = 406 - 1,55	2	1,2 кг

Инв. № подл. | Подп. и дата | Взам. инв. № | Инв. № дубл. | Подп. и дата

Изм. Лист № докум. Подп. Дата

АТБ 178.020

Лист 2

Копировал: Крайлина Формат А4

Формат	Зона	Поз.	Обозначение	Наименование	Кол.	Примечание
Б4	2		АТБ178.031	Перекладина		
				Уголок 40х5 ГОСТ 8509-86 / Ст.3 ГОСТ 535-88		
				L = 170 - 1,0	4	0,5 кг
Б4	3		АТБ178.032	Опора		
				Уголок 40х5 ГОСТ 8509-86 / Ст.3 ГОСТ 535-88		
				L = 370 - 1,4	4	1,1 кг
Б4	4		АТБ178.033	Перекладина		
				Уголок 40х5 ГОСТ 8509-86 / Ст.3 ГОСТ 535-88		
				L = 326 - 1,4	4	0,87 кг

Инв. № подл. | Подп. и дата | Взам. инв. № | Инв. № дубл. | Подп. и дата

Изм. Лист № докум. Подп. Дата

АТБ 178.020

Лист 3

 Копировал: Крайлина Формат А4

А7Б178.010СБ

Серия 5904-59 выпуск 1

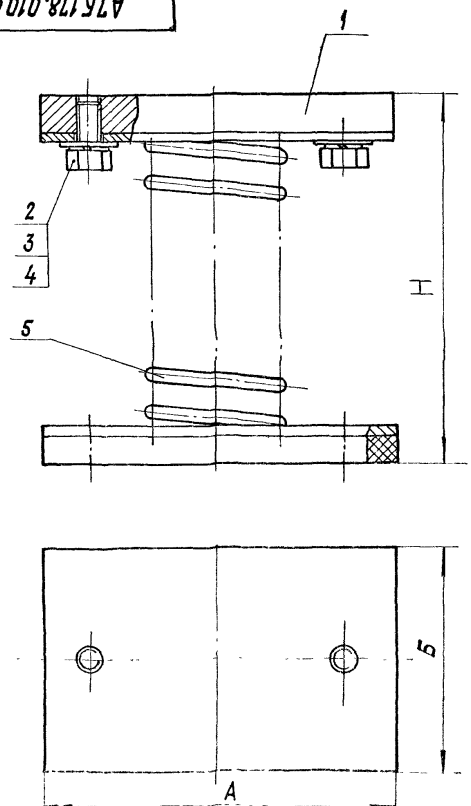

Обозначение	Размеры, мм			Масса, кг
	А	Б	Н	
А7Б178.010	110	70	110	1,2
-01	130	90	135	2,1
-02			151	2,16
-03	150	110	192	3,22

Размеры для справок.

Изм.	Лист	№ докум.	Подп.	Дата	А7Б178.010СБ 10			
Разраб.		Русинская			Виброизолятор	Лит.	Масса	Масштаб
Пров.		Литвак				И	См. табл.	—
Нач. гр.		Литвак				Лист	Листов 1	
Гл. спец.		Грановский				Сантехниипроект		
Н. контр.		Фрадкин						

Н. подл.	Подп. и дата	Взам. инв. №	Инв. № дубл.	Подп. и дата

А7Б178.020СБ

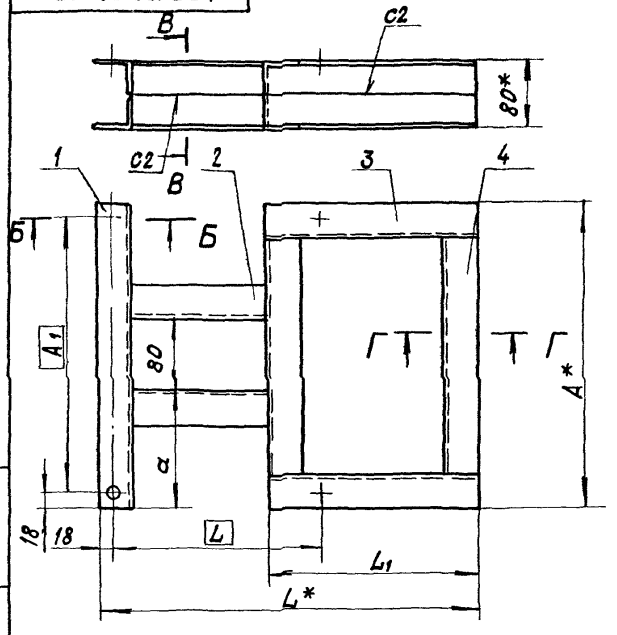

В–В (1:2)

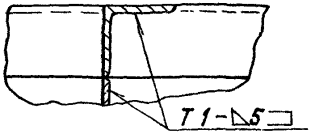

Г–Г (1:2)

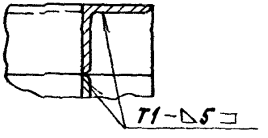

Обозначение	Размеры, мм						Масса, кг
	А*	А1	а	L*	L	L1	
А7Б178.020	346	310	133	425	210	245	9,7
-01	406	370	163	520	243	310	12,8
-02				580		370	13,7

Б–Б (1:2)

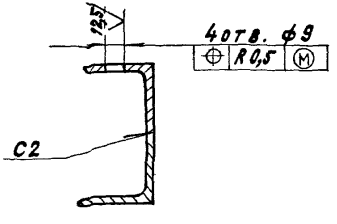

1.* Размеры для справок

2. Неуказанные предельные отклонения размеров $H14$; $h14$; $\pm\frac{t_2}{2}$

3. Сварные швы по ГОСТ 5264-80.

					А7Б178.020СБ		11
Изм.	Лист	№ докум.	Подп.	Дата	Рама	Лит.	Масса	Масштаб
Разраб.		Рубинская				И	см. табл.	—
Пров.		Литвак				Лист	Листов 1	
Нач. гр.		Литвак						
Гл. спец.		Грановский						
Н. контр.		Фрадкин					СантехНИИпроект	
Утв.		Спивак						

Инв. № подл. | Подп. и дата | Взам. инв. № | Инв. № дубл. | Подп. и дата

Серия 5.904-59 Выпуск 1

АТБ 178.011

50 √(√)

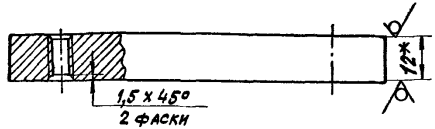

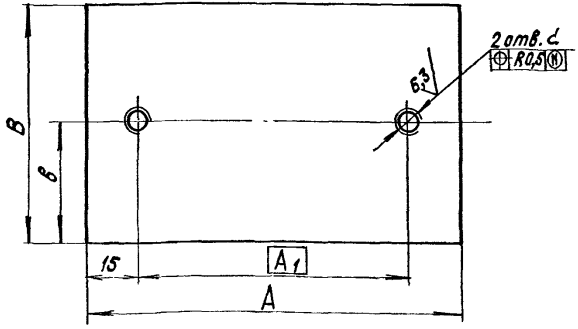

Обозначение	Размеры, мм					Масса, кг
	A	A1	B	b	d	
АТБ 178 011	110	80	70	35	М8-6Н	0,73
-01	130	100	90	45	М10-6Н	1,1
-02						
-03	150	120	110	55		1,6

1. * Размер для справок.
2. Неуказанные предельные отклонения размеров $H14; h14; \pm \frac{t_2}{2}$

Изм.	Лист	№ докум.	Подп.	Дата	АТБ178.011			
Разраб.		Рывинская			Пластина	Лит.	Масса	Масштаб
Пров.		Литвак				И	см. табл.	—
Нач. гр.		Литвак				Лист	Листов 1	
Н. контр.		Фрадкин			Лист 12 ГОСТ 19903-74 Ст 3 ГОСТ 14637-89	САНТЕХНИИПРОЕКТ		
Гл. спец.		Спивак						

Инв. № подл. | Подп. и дата | Взам. инв. № | Инв. № дубл. | Подп. и дата

АТБ 180.001

50 √(√)

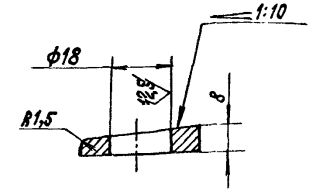

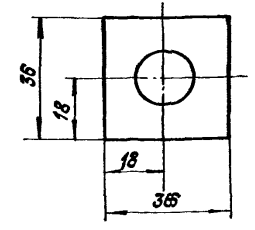

Неуказанные предельные отклонения размеров $H14; h14; \pm \frac{t_2}{2}$

Изм.	Лист	№ докум.	Подп.	Дата	АТБ180.001			
Разраб.		Рывинская			Шайба	Лит.	Масса	Масштаб
Пров.		Литвак				И	0,036	1:1
Нач. гр.		Литвак				Лист	Листов 1	
Гл. спец.								
Н. контр.		Фрадкин			Ст. 3 ГОСТ 380-88	САНТЕХНИИПРОЕКТ		
Утв.		Спивак						

12

Инв. № подл. | Подп. и дата | Взам. инв. № | Инв. № дубл. | Подп. и дата

Формат	Зона	Поз.	Обозначение	Наименование	Кол.	Примечание
				Документация		
А4			АТБ178 000ТТ	Виброизолирующие основания для вентиляторов ВР-12-26 Технические требования		
А3			АТБ178.000СБ	Сборочный чертеж		
				Сборочные единицы		
А4		1	АТБ178.010-01	Виброизолятор	4	
				Стандартные изделия		
		3		Болт М8-6gх50.36 ГОСТ7798-70	4	
		4		Гайка М8-6Н.5 ГОСТ5915-70	4	
		5		Шайба 8.65Г ГОСТ 6402-70	4	
				Переменные данные для исполнений:		

Инв. № подл. | Подп. и дата | Взам. инв. № | Инв. № дубл. | Подп. и дата

Изм.	Лист	№ докум.	Подп.	Дата	АТБ179.000			
Разраб.		Рубинская			Виброизолирующее основание для вентилятора ВР-12-26-3,	Лит.	Лист 1	Листов 2
Пров.		Литвак						
Нач. гр.		Литвак				САНТЕХНИИПРОЕКТ		
Н. контр.		Фрадкин						
Утв.		Сливак						

Копировал: Крапилина Формат: А4

Формат	Зона	Поз.	Обозначение	Наименование	Кол.	Примечание
				От АТБ179.000 до АТБ179.000-02		
				Сборочные единицы		
А4		6	АТБ178.020-01	Рама	1	
				От АТБ179.000-03 до АТБ179.000-05		
				Сборочные единицы		
А4		6	АТБ178.020-02	Рама	1	

Инв. № подл. | Подп. и дата | Взам. инв. № | Инв. № дубл. | Подп. и дата

Изм.	Лист	№ докум.	Подп.	Дата	АТБ179.000	13	Лист 2

 Копировал: Крапилина Формат: А4

Серия 5.904-59 выпуск 1

Рис.1

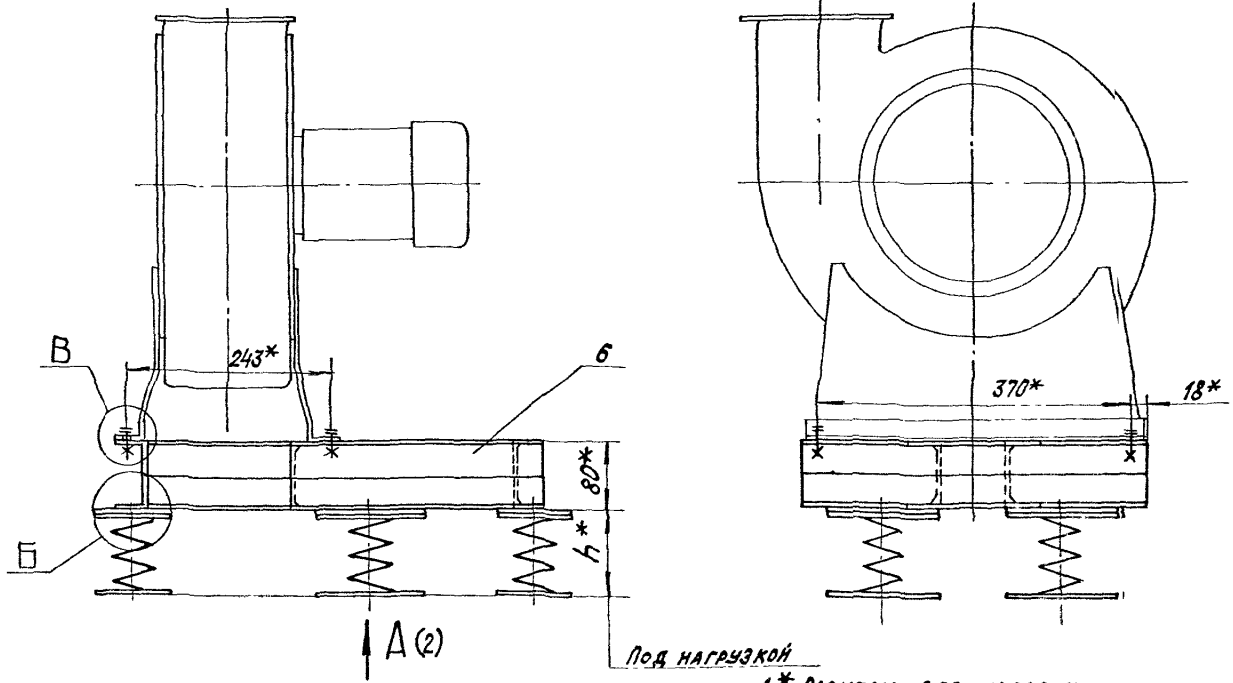

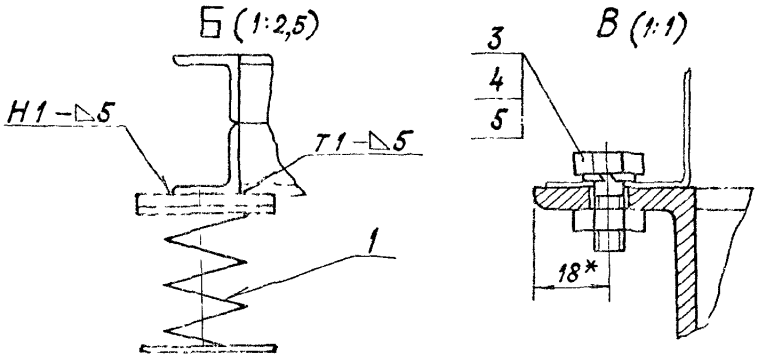

1.* Размеры для справок

2. Неуказанные предельные отклонения размеров $\pm \frac{t_2}{2}$

3. Сварные швы по ГОСТ 5264-80.

4. Приварку виброизоляторов (поз 1) производить после регулировки их положения до получения равномерной нагрузки, Виброизоляторы к полу крепить не требуется.

5. Таблицу исполнений см лист 2

				АТБ179. 000 СБ		14
Изм.	Лист	№ докум.	Подп.	Дата	Виброизолирующее основание для вентилятора ВР – 11.2 – 26 – 3,15	Лит. / Масса / Масштаб
Разраб.	Рубинская					11 / см таб. / –
Пров.	Лунева					Лист 1 / Листов 2
Нач. гр.	Лунева					
Гл. спец.	Грановский					Сантехниипроект
Н. контр.	Фридман					
Утв.	Спивак					

Инв. № подл. | Подп. и дата | Взам. инв. № | Инв. № дубл. | Подп. и дата

АТБ179.000СБ

Рис.1

А(1)

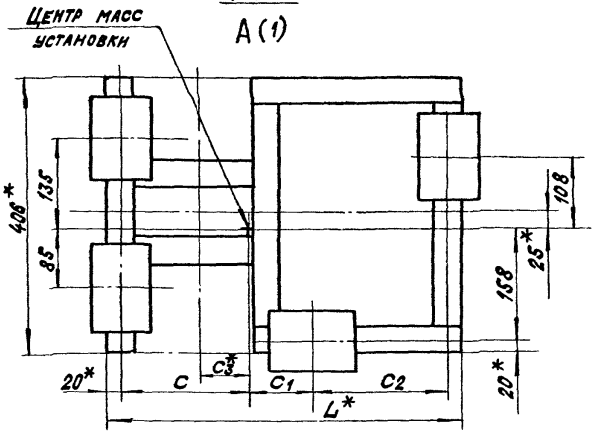

Рис.2

Остальное-см. рис.1

А(1)

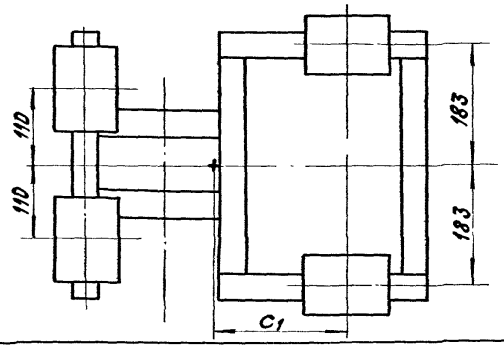

Рис.3

Остальное-см. рис.1

А(1)

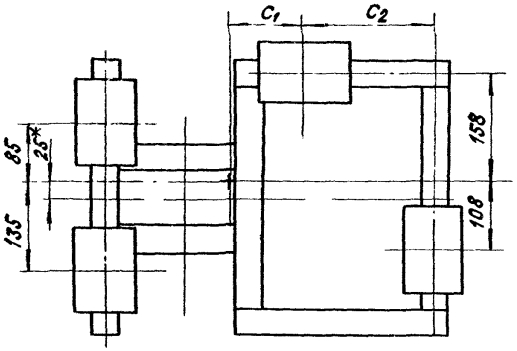

Обозначение	Рис.	Тип электродвигателя	Положение корпуса вентилятора	Размеры, мм						Масса, кг
				L*	C	C1	C2	C3*	K*	
АТБ179.000	1	4А80В2	Пр.0°; Л180°	520	195	105	180	75,5	80	22
-01	2	4А90L2	Пр.90°; Пр.270° Л90°; Л270°							
-02	3		Пр.180°; Л0°							
-03	1	4А100S2	Пр.0°; Л180°	580	220	120	200	100,5	85	23
-04	2		Пр.90°; Пр.270° Л90°; Л270°							
-05	3		Пр.180°; Л0°							

Инв.№подл. | Подп. и дата | Взам.инв.№ | Инв.№дубл. | Подп. и дата

Изм. Лист № докум. Подп. Дата

АТБ 179. 000 СБ

Лист 2

Копировал: Кранл.инна 25183-01 15 Формат: А3

Формат	Зона	Поз.	Обозначение	Наименование	Кол.	Примечание
				Документация		
А4			АТБ178.000ТТ	Виброизолирующие основания для вентиляторов ВР-12-26 Технические требования		
А3			АТБ180.000СБ	Сборочный чертеж		
				Сборочные единицы		
А4		1	АТБ178.010-02	Виброизолятор	5	
А4		2	АТБ180.010	Рама	1	
				Детали		
А4		3	АТБ180.001	Шайба	4	
				Стандартные изделия		
				Болты ГОСТ7798-70		
		4		М8-6g×20.36	8	
		5		М16-6g×110.36	4	
		6		Гайка М16-6Н.5 ГОСТ5915-70	4	
				Шайбы ГОСТ6402-70		
		7		8 65Г	8	
		8		16 65Г	4	
		9		Шайба 8 02 ГОСТ 11371-78	8	

Различия исполнений АТБ180.000-АТБ180.000-05 по сборочному чертежу

Инв. № подл. | Подп. и дата | Взам. инв. № | Инв. № дубл. | Подп. и дата

Изм.	Лист	№ докум.	Подп.	Дата
Разраб.		Рубинская		
Пров.		Литвак		
Нач. гр.		Литвак		
Н. контр.		Гордкин		

АТБ180.000

Виброизолирующее основание для вентилятора ВР-12-26 4

Лит.	Лист	Листов
И	1	1

САНТЕХНИИПРОЕКТ

Формат	Зона	Поз.	Обозначение	Наименование	Кол.	Примечание
				Документация		
*			АТБ180.010СБ	Сборочный чертеж		* А4;А3
				Переменные данные для исполнений		
				АТБ180.010		
				Сборочные единицы		
А4		1	АТБ180.020	Стойка	1	
				Детали		
Б4		2	АТБ180.011	Опора Швеллер 8 ГОСТ8240-89 Ст3 ГОСТ535-88 L=430-1,5	1	3,7 кг
Б4		3	АТБ180.012	Опора Швеллер 8 ГОСТ8240-89 Ст.3 ГОСТ535-88 L=370-14	2	3,2 кг
Б4		4	АТБ180.013	Опора Швеллер 8 ГОСТ8240-88 Ст.3 ГОСТ535-88 L=230-1,5	2	2,0 кг

Инв. № подл. | Подп. и дата | Взам. инв. № | Инв. № дубл. | Подп. и дата

Изм.	Лист	№ докум.	Подп.	Дата
Разраб.		Рубинская		
Пров.		Литвак		
Нач. гр.		Литвак		
Н. контр.		Гордкин		

АТБ180.010

Рама

Лит.	Лист	Листов
	1	4

САНТЕХНИИПРОЕКТ

Формат	Зона	Поз.	Обозначение	Наименование	Кол.	Примечание
Б4		5	АТБ180.014	Опора		
				Швеллер 8 ГОСТ 8240-88 Ст.3 ГОСТ 535-88		
				L = 350 - 1,4	2	3,0 кг
Б4		6	АТБ180.015	Пластина		
				Лист 5 ГОСТ 19903-74 Ст.3 ГОСТ 14637-89		
				355 - 14 × 440 - 1,55	1	6,2 кг
				АТБ180.010-01		
				Сборочные единицы		
А4		1	АТБ180.020-01	Стойка	1	
				Детали		
Б4		2	АТБ180.016	Опора		
				Швеллер 10 ГОСТ 8240-89 Ст.3 ГОСТ 535-88		
				L = 492 - 1,55	1	5,2 кг
Б4		3	АТБ180.017	Опора		
				Швеллер 10 ГОСТ 8240-89 Ст.3 ГОСТ 535-88		
				L = 505 - 1,75	2	5,3 кг
Б4		4	АТБ180.018	Опора		
				Швеллер 10 ГОСТ 8240-89 Ст.3 ГОСТ 535-88		
				L = 264 - 1,3	2	2,75 кг

Инв. № подл. | Подп. и дата | Взам. инв. № | Инв. № дубл. | Подп. и дата

Изм. Лист № докум. Подп. Дата

АТБ180.010 Лист 2

Копировал Крамлина Формат А4

Формат	Зона	Поз.	Обозначение	Наименование	Кол.	Примечание
Б4		6	АТБ180.019	Опора		
				Швеллер 10 ГОСТ 8240-89 Ст.3 ГОСТ 535-88		
				L = 400 - 1,4	2	4,2 кг
Б4		6	АТБ180.021	Пластина		
				Лист 5 ГОСТ 19903-74 Ст.3 ГОСТ 14637-89		
				480 - 1,55 × 510 - 1,75	1	9,8 кг
				АТБ180.010-02		
				Сборочные единицы		
А4		1	АТБ180.020-01	Стойка	1	
				Детали		
Б4		2	АТБ180.022	Опора		
				Швеллер 10 ГОСТ 8240-89 Ст.3 ГОСТ 535-88		
				L = 492 - 1,55	1	5,2 кг
Б4		3	АТБ180.023	Опора		
				Швеллер 10 ГОСТ 8240-89 Ст.3 ГОСТ 535-88		
				L = 590 - 1,75	2	6,2 кг
Б4		4	АТБ180.024	Опора		
				Швеллер 10 ГОСТ 8240-89 Ст.3 ГОСТ 535-88		
				L = 264 - 1,3	2	2,75 кг

Инв. № подл. | Подп. и дата | Взам. инв. № | Инв. № дубл. | Подп. и дата

Изм. Лист № докум. Подп. Дата

АТБ180.010 16 Лист 3

Копировал: Крамлина 25183-01 17 Формат А4

Серия 5.904-59 Выпуск 1

Формат	Зона	Поз.	Обозначение	Наименование	Кол.	Примечания
Б4		5	АТБ180.025	Опора		
				Швеллер 10 ГОСТ 8240-89 / Ст3ГОСТ535-88		
				L=400-1,4	2	4,2 кг
Б4		6	АТБ180.026	Пластина		
				Лист 5 ГОСТ 19903-74 / Ст3ГОСТ14637-89		
				490-1,55×510-1,75	1	9,8 кг

Инв.№ подл. | Подп. и дата | Взам. инв.№ | Инв.№ дубл. | Подп. и дата

Формат	Зона	Поз.	Обозначение	Наименование	Кол.	Примечания
				Документация		
А3			АТБ180.020СБ	Сборочный чертеж		
			Переменные	Данные для исполнений:		
				АТБ180.020		
				Детали		
А4		1	АТБ180.021	Диск	1	
А4		2	АТБ180.022	Опора	1	
А4		3	АТБ180.023	Опора	1	
				АТБ180.020-01		
				Детали		
А4		1	АТБ180.021-01	Диск	1	
А4		2	АТБ180.022-01	Опора	1	
А4		3	АТБ180.023-01	Опора	1	

Инв.№ подл. | Подп. и дата | Взам. инв.№ | Инв.№ дубл. | Подп. и дата

Изм.	Лист	№ докум.	Подп.	Дата
Разраб.		Рубинская		
Пров.		Литвак		
Н. контр.		Литвак		
Гл. инж.		Фрадкин		

АТБ180.020 17

Стойка

Лит.	Лист	Листов
И		1

САНТЕХНИИПРОЕКТ

АТБ180.020 Лист 1

Рис.

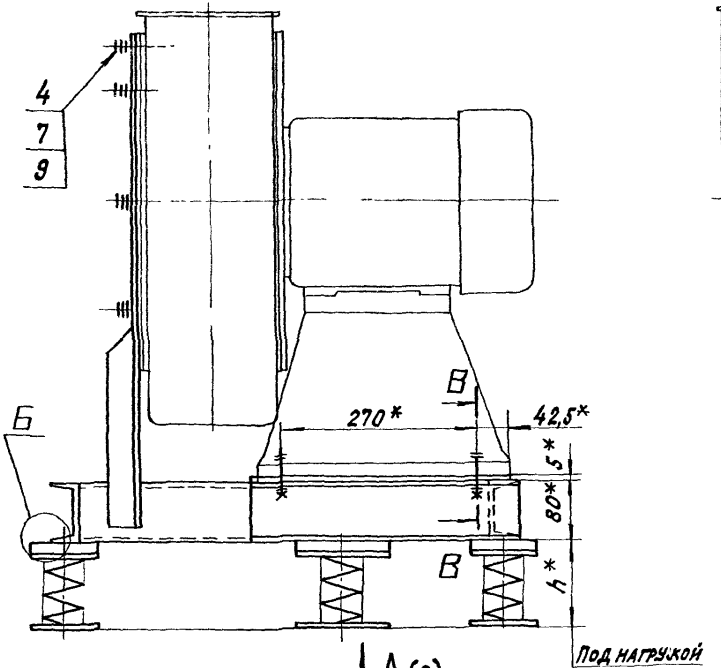

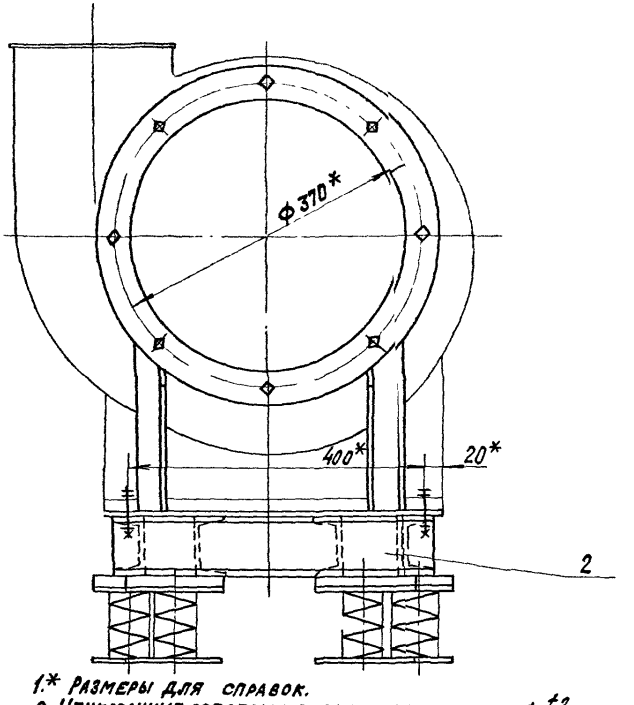

А(2)

Б (1:2,5)

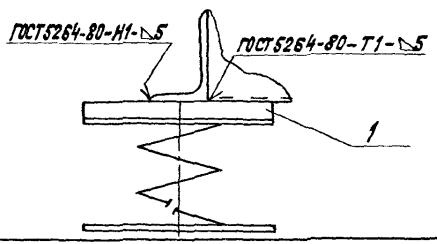

В-В (1:2)

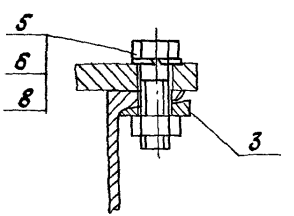

1.* Размеры для справок.
2. Неуказанные предельные отклонения размеров $\pm \frac{t_2}{2}$
3. Сварные швы по ГОСТ5264-80.
4. Приварку виброизоляторов (поз.1) производить после регулировки их положения до получения равномерной нагрузки виброизоляторы к полу крепить не требуется.
5. Таблицу исполнений см лист 2.

Изм.	Лист	№ докум.	Подп.	Дата
Разраб.		Рувинская		
Пров.		Литвак		
Нач. гр.		Литвак		
Гл. спец.		Рановский		
Н. контр.		Фрадкин		
Утв.		Сливак		

АТ6180.000СБ 18

Виброизолирующее основание для вентилятора ВР-12-26-4

Лит.	Масса	Масштаб
И	43,5	—

Лист 1 Листов 2

САНТЕХНИИПРОЕКТ

Копировал: Крапивина 251183-01 19 Формат А3

Инв. № подл. | Подп. и дата | Взам. инв. № | Инв. № дубл. | Подп. и дата

Рис.1
А (1:5)(1)

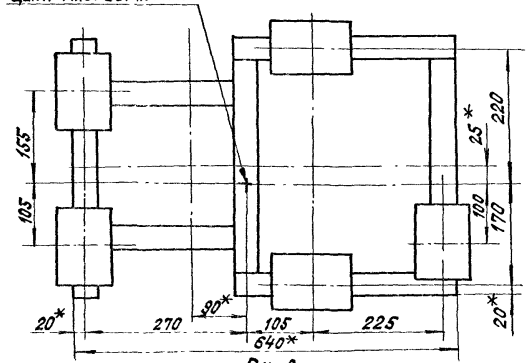

Рис.2
Остальное-см рис.1
А (1:5)(1)

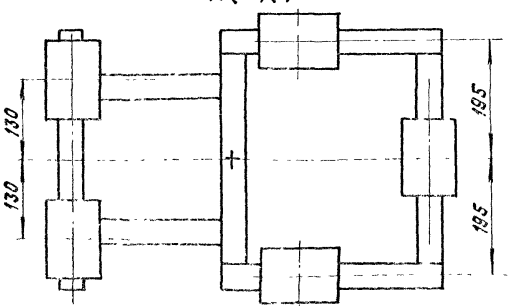

Рис.3
Остальное- см. рис.1
А (1:5)(1))

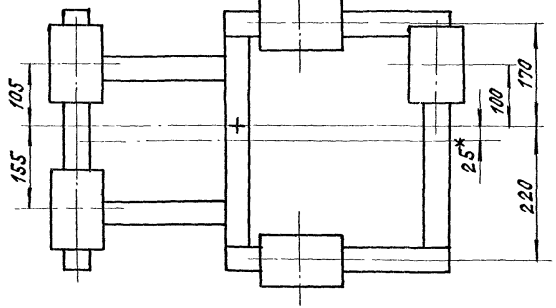

Обозначение	Рис.	Тип электродвигателя	Положение корпуса вентилятора	h*, мм
АТБ180.000	1	4А112М2	Пр.0°; Л180°	117
-01	2		Пр.90°;Пр.270°;Л90°;Л270°	
-02	3		Пр180°; Л0°	
-03	1	4А132М2	Пр0°; Л180°	112
-04	2		Пр.90°;Пр.270°;Л90°;Л270°	
-05	3		Пр 180°; Л0°	

Инв.№ подл. | Подп. и дата | Взам.инв.№ | Инв.№ дубл. | Подп. и дата

АТ5180.010СБ

Серия 5.904-59 выпуск 1

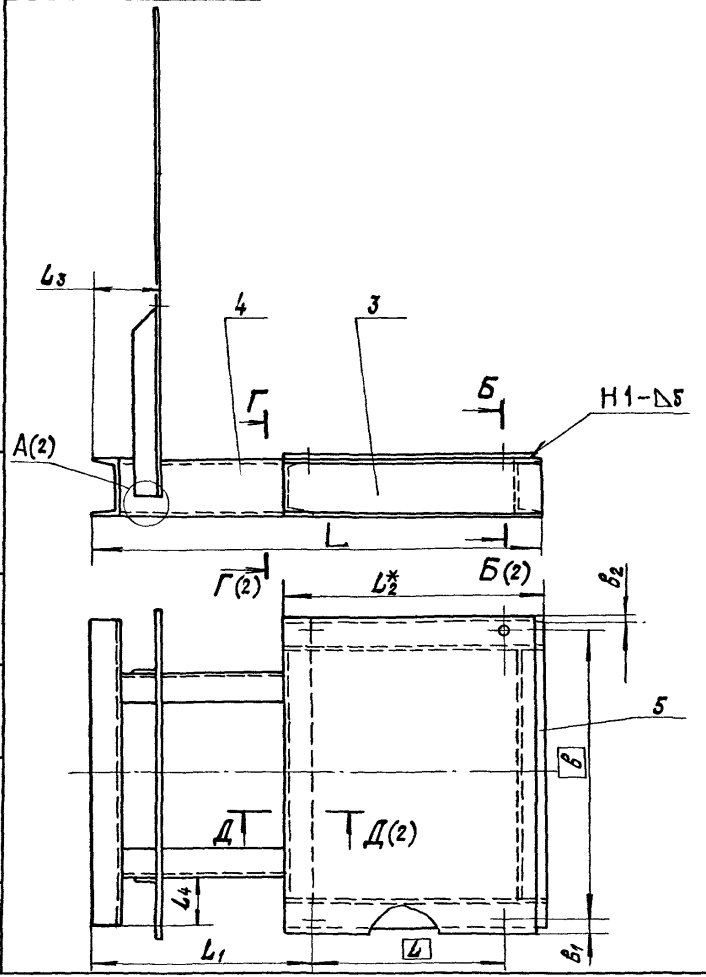

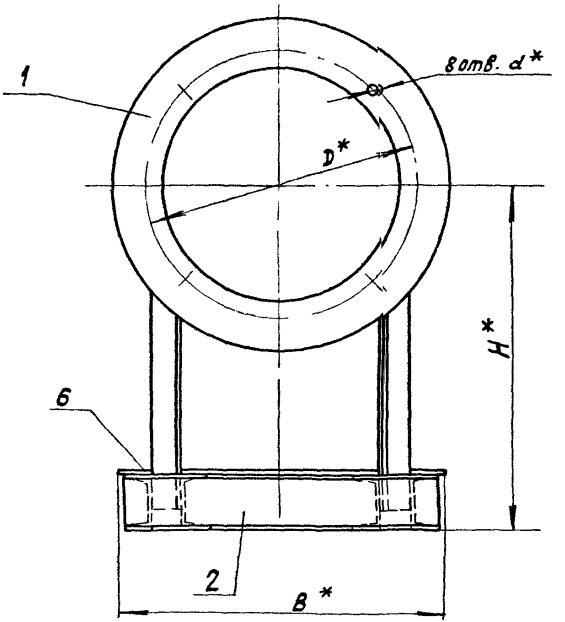

1.* Размеры для справок

2. Неуказанные предельные отклонения размеров $h14, \pm \frac{t_2}{2}$

3. Сварные швы по ГОСТ 5264-80

4. Таблицу исполнений см. лист 2.

Изм.	Лист	№ докум.	Подп.	Дата
Разраб.		Рубинская		
Пров.		Литвак		
Нач. гр.		Литвак		
Гл. спец.		Рановский		
Н. контр.		Фрадкин		
Утв.		Сливак		

АТ5180.010СБ 20

Рама

Лит.	Масса	Масштаб
И	см. табл.	—

Лист 1 Листов 2

САНТЕХНИИПРОЕКТ

Копировал: Крайлина 25183-01 21 Формат: А3

Инв. № подл. | Подп. и дата | Взам. инв. № | Инв. № дубл. | Подп. и дата

СЕРИЯ 5 904-59 Выпуск 1

А7Б180.023

50 (√)

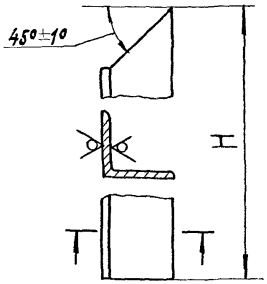

Обозначение	Материал	H, мм	Масса, кг
А7Б180.023	Уголок $\frac{40\times5\ ГОСТ8509-86}{Ст.3\ ГОСТ535-88}$	300	1,3
-01	Уголок $\frac{50\times5\ ГОСТ8509-86}{Ст\ 3\ ГОСТ535-88}$	280	1,7

Неуказанные предельные отклонения размеров h 14

Изм.	Лист	№ докум.	Подп.	Дата	А7Б180.023			
Разраб.		Рыбчинская			Опора	Лит.	Масса	Масштаб
Пров.		Литвак				И	см. табл.	—
Нач. тр.		Литвак				Лист	Листов 1	
Гл. спец.								
Н. контр.		Фрадкин			см. табл.	Сантехниипроект		

Инв. № подл. | Подп. и дата | Взам. инв. № | Инв. № дубл. | Подп. и дата

А7Б180.010СБ

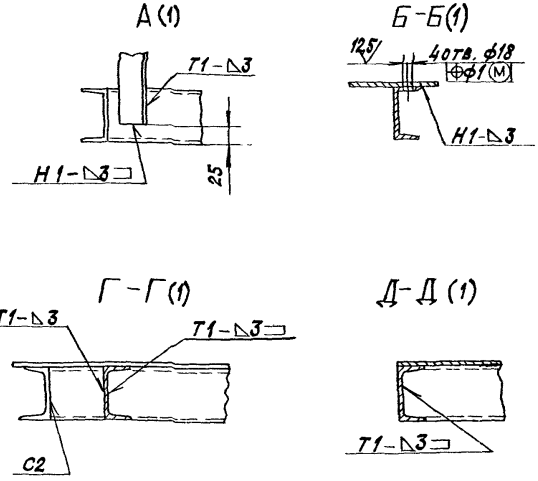

Обозначение	Размеры, мм													Масса, кг
	B	в	$в_1$	$в_2$	D*	d*	H*	L	L	L_1	L_2	L_3	L_4	
А7Б180.010	440	400	20	5	370	10	607	640	270	315	370	114	75	32,2
-01	510	460	25	14	460	12		815	400	355	505	118	30	47,5
-02							617	900			590			49,2

21

Изм.	Лист	№ докум.	Подп.	Дата	А7Б180.010СБ			Лист

АТ6180.020СБ

Серия 5.904-59 выпуск 1

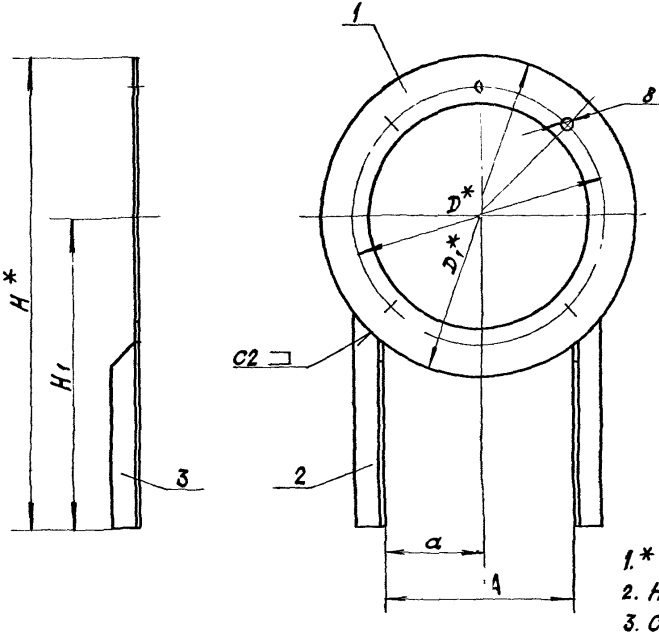

Обозначение	Размеры, мм							Масса, кг
	A	α	D*	D1*	d*	H*	H1	
АТ6180.020	280	140°	370	460	10	670	440	5,9
-01	340	170°	460	560	12	740	460	7,9

1. * Размеры для справок.
2. Неуказанные предельные отклонения размеров $H14; h14; \pm \frac{t_2}{2}$
3. Сварные швы по ГОСТ 5264-80.

Изм.	Лист	№ докум.	Подп.	Дата	АТ6180.020СБ			22
Разраб.		Рувинская			Стойка	Лит.	Масса	Масштаб
Пров.		Литвак				И	см. табл.	—
Нач.гр.		Литвак				Лист	Листов 1	
Т.контр.		Грановский				САНТЕХНИИПРОЕКТ		
Н.контр.		Фрадкин						
Утв.		Оливак						

Инв.№ подл. | Подпись и дата | Взам.инв.№ | Инв.№ дубл. | Подп. и дата

25183-01 23 Копировал Крапивина Формат А4

АТБ180.021

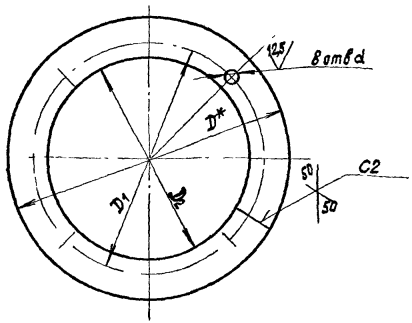

Обозначение	Материал	Размеры, мм D*	D1	D2	d	Масса, кг
АТБ180.021	Полоса 5×70 ГОСТ103-76 Ст 3 ГОСТ535-88	460	370	320	10	3,3
-01	Полоса 5×80 ГОСТ103-76 Ст 3 ГОСТ535-88	560	460	400	12	4,5

1. * Размеры для справок.
2. Неуказанные предельные отклонения размеров H14; h14; $\pm\frac{t_2}{2}$
3. Сварные швы по ГОСТ5264-80

Изм.	Лист	№ докум.	Подп.	Дата
Разраб.		Рудинская		
Пров.		Литвак		
Нач. гр.		Литвак		
Гл. спец.				
Н. контр.		Орлова		
Утв.				

АТБ180.021

Диск

Лит.	Масса	Масштаб
И	см. табл	—
Лист	Листов 1	

см. табл.

САНТЕХНИИПРОЕКТ

Инв. № подл. | Подп. и дата | Взам. инв. № | Инв. № дубл. | Подп. и дата

АТБ180.022

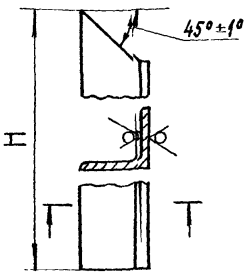

Обозначение	Материал	H, мм	Масса, кг
АТБ180.022	Уголок 40×5 ГОСТ8509-86 Ст 3 ГОСТ535-88	300	1,3
-01	Уголок 50×5 ГОСТ8509-86 Ст 3 ГОСТ535-88	280	1,7

Неуказанные предельные отклонения размеров h14

Изм.	Лист	№ докум.	Подп.	Дата
Разраб.		Рудинская		
Пров.		Литвак		
Нач. гр.		Литвак		
Гл. спец.				
Н. контр.		Орлова		

АТБ180.022

Опора

Лит.	Масса	Масштаб
И	см. табл	—
Лист	Листов 1	

см. табл.

САНТЕХНИИПРОЕКТ

Формат	Зона	Поз.	Обозначение	Наименование	Кол.	Примечание
				Документация		
А4			АТБ178.000ТТ	Виброизолирующие основания для вентиляторов ВР-12-26 Технические требования		
А3			АТБ181.000СБ	Сборочный чертеж		
				Сборочные единицы		
А3		1	АТБ178.010-03	Виброизолятор	5	
				Стандартные изделия		
				Болты ГОСТ7798-70		
		5		М10-6g×30.36	8	
		6		М16-6g×110.36	4	
		7		Гайка М16-6Н.5 ГОСТ5915-70	4	
				Шайбы ГОСТ6402-70		
		8		10.65Г.65	8	
		9		16.65Г	4	
		10		Шайба 16.02 ГОСТ 10906-78	4	
		11		Шайба 10.02 ГОСТ 11371-78	8	

Инв.№подл. | Подп. и дата | Взам.инв.№ | Инв.№ дубл. | Подп. и дата

Изм.	Лист	№ докум.	Подп.	Дата	АТБ181.000			
Разраб.		Рубинская			Виброизолирующее основание для вентилятора ВР-12-26-5	Лит.	Лист 1	Листов 2
Пров.		Литвак						
Нач.гр.		Литвак				САНТЕХНИИПРОЕКТ		
Н.контр.		Фрадкин						
Утв.		Сливак						

Формат А4

Формат	Зона	Поз.	Обозначение	Наименование	Кол.	Примечание
				Переменные данные для исполнений: от АТБ181.000 до АТБ181.000-05		
				Сборочные единицы		
А4		12	АТБ180.010-01	Рама	1	
				Различия исполнений А ТБ181.000÷АТБ181.000-05 по сборочному чертежу		
				от АТБ181.000-06 до АТБ181.000-08		
				Сборочные единицы		
А4		12	АТБ180.010-02	Рама	1	
				Различия исполнений АТБ181.000-06÷АТБ181.000-08 по сборочному чертежу		

Инв.№подл. | Подп. и дата | Взам.инв.№ | Инв.№ дубл. | Подп. и дата

Изм.	Лист	№ докум.	Подп.	Дата	АТБ181.000	Лист 24	Листов 2

Рис 1

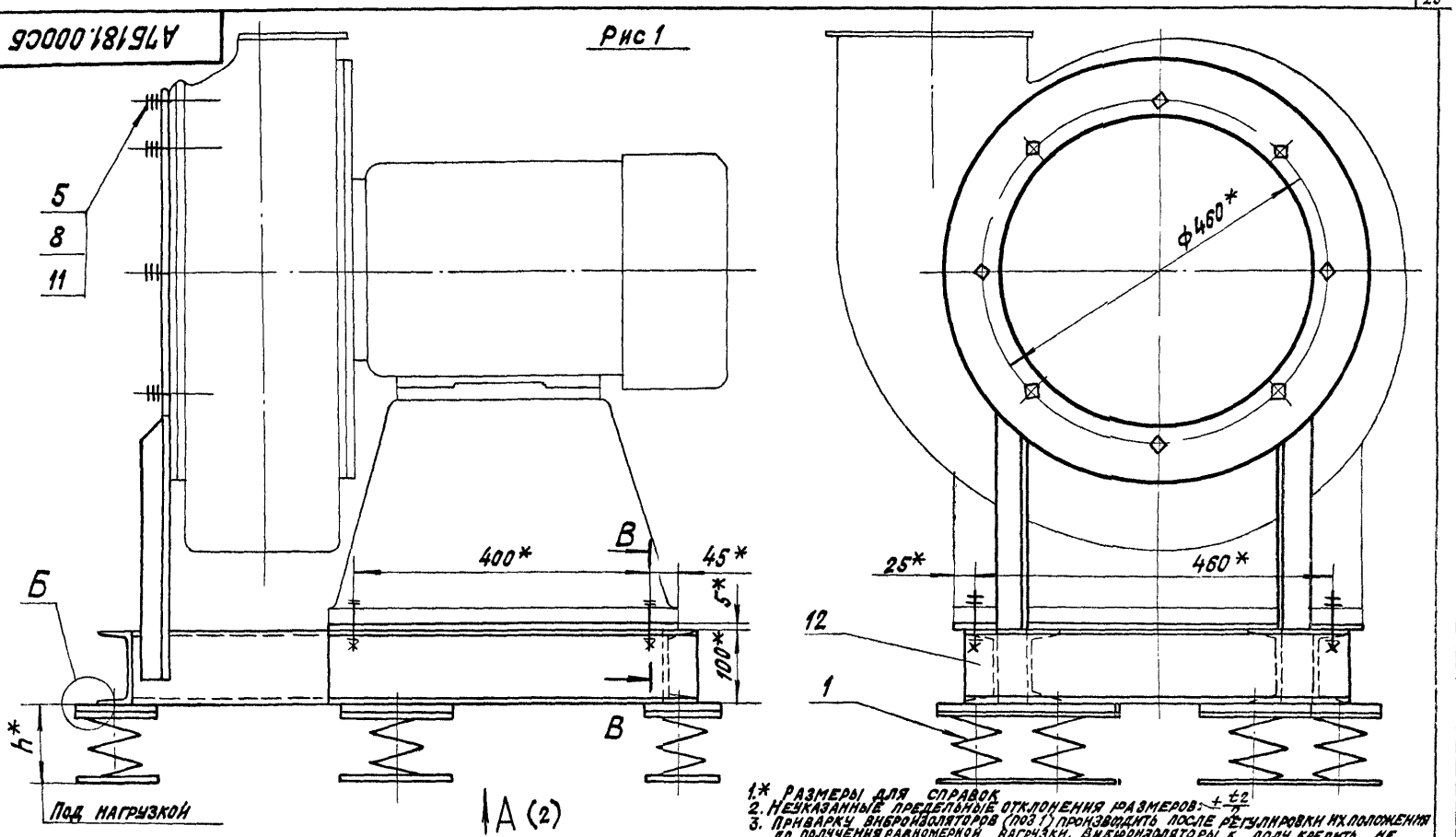

Б (1:2)

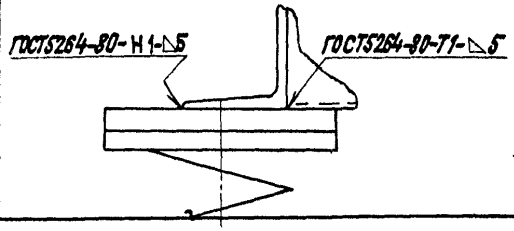

В-В (1:2)

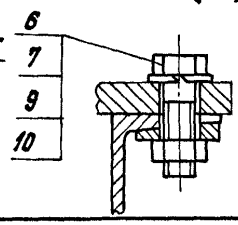

1.* Размеры для справок.
2. Неуказанные предельные отклонения размеров: $\pm\frac{t2}{2}$
3. Приварку виброизоляторов (поз.1) производить после регулировки их положения до получения равномерной нагрузки. Виброизоляторы к полу крепить не требуется.
4. Таблицу исполнений см. лист 2.

Изм.	Лист	№ докум.	Подп.	Дата
Разраб.		Рубинская		
Пров.		Литвак		
Нач.гр.		Литвак		
Гл.спец.		Грановский		
Н.контр.		Фрадкин		
Утв.		Спивак		

АТБ181.000СБ 25

Виброизолирующее основание для вентилятора ВР-12-265-5

Лит.	Масса	Масштаб
И	см. табл.	—

Лист 1 Листов 2

САНТЕХНИИПРОЕКТ

Инв.№подл. | Подп. и дата | Взам.инв.№ | Инв.№дубл. | Подп. и дата

Рис. 1

А (1:10) (1)

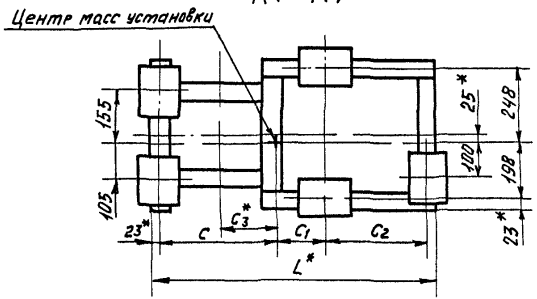

Рис 2

Остальное - см рис. 1

А (1:10) (1)

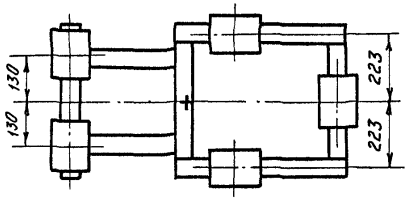

Рис 3

Остальное - см рис 1

А (1 10) (1)

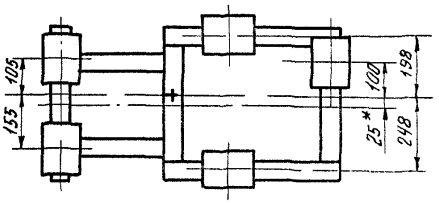

Обозначение	Рис	Тип электродвигателя	Положение корпуса вентилятора	Размеры, мм						Масса, кг
				L*	C	C1	C2	C3*	h*	
АТБ1Ч.000	1	4А180S2	Пр 0°; Л 180°	815	350	140	279	153	142	64
-01	2		Пр 90°, Пр 270°, Л 90°, Л 270°							
-02	3		Пр 180°; Л 0°							
-03	1	4А180М2	Пр 0°; Л 180°		370	170	229	173		
-04	2		Пр 90°, Пр 270°, Л 90°, Л 270°							
-05	3		Пр 180°; Л 0°							
-06	1	4А200М2	Пр 0°; Л 180°	900	420	205	230	223	132	66
-07	2		Пр 90°, Пр 270°, Л 90°, Л 270°							
-08	3		Пр 180°; Л 0°							

Инв. № подл | Подп. и дата | Взам. инв. № | Инв. № дубл | Подп. и дата

gost.e-ecolog.ru