СЕРИЯ 5.904-56

УСТАНОВКА ЦЕНТРОБЕЖНЫХ ВЕНТИЛЯТОРОВ НА ПОКРЫТИЯХ ПРОМЫШЛЕННЫХ ЗДАНИЙ

Выпуск 5

СТРОИТЕЛЬНЫЕ КОНСТРУКЦИИ И ИЗДЕЛИЯ

РАБОЧИЕ ЧЕРТЕЖИ

24502-06
ЦЕНА

gost.e-ecolog.ru

СЕРИЯ 5.904-56

УСТАНОВКА ЦЕНТРОБЕЖНЫХ ВЕНТИЛЯТОРОВ НА ПОКРЫТИЯХ ПРОМЫШЛЕННЫХ ЗДАНИЙ

Выпуск 5

СТРОИТЕЛЬНЫЕ КОНСТРУКЦИИ И ИЗДЕЛИЯ

РАБОЧИЕ ЧЕРТЕЖИ

РАЗРАБОТАНЫ
ГПИ ГОСХИМПРОЕКТ
ГОССТРОЯ СССР
ГЛАВНЫЙ ИНЖЕНЕР ИНСТИТУТА
С. Н. НИКИТИН
ГЛАВНЫЙ ИНЖЕНЕР ПРОЕКТА
Э. И. ЗИСЬМАН

УТВЕРЖДЕНЫ
ГЛАВПРОЕКТОМ
ГОССТРОЯ СССР
ТЕХНИЧЕСКОЕ ЗАДАНИЕ ОТ 17.01.1990 г.
ВВЕДЕНЫ В ДЕЙСТВИЕ 15.03.1991 г.
ГПИ ГОСХИМПРОЕКТ ГОССТРОЯ СССР.
ПРИКАЗ № 31 ОТ 31.07.1990 г.
СРОК ДЕЙСТВИЯ 1996 г.

Обозначение	Наименование	Стр.
5.904-56.5 - ТТ	Технические требования	2,3
-1	Пример крепления стойки к раме	3
-2	Опора ОП1-2,5; ОП1-3,15; ОП1-4; ОП3-2,5; ОП3-3,15; ОП3-4	4
-3	Опора ОП1-5; ОП1-6,3; ОП1-8; ОП1-10; ОП3-5; ОП3-6,3; ОП3-8; ОП3-10	5
-4	Опора ОП2-2,5; ОП2-3,15; ОП2-4; ОП4-2,5; ОП4-3,15; ОП4-4	6
-5	Опора ОП2-5; ОП2-6,3; ОП2-8; ОП2-10; ОП4-5; ОП4-6,3; ОП4-8; ОП4-10	7
-6	Рама РМ1; РМ2	8
-7	Рама РМ3	9
-8	Рама РМ4; РМ5	10
-9	Рама РМ6	11
-10	Рама РМ7	12
-11	Стойка СМ1; СМ2; СМ3	13
-12	Стойка СМ4; СМ5	14
-13	Стойка СМ6; СМ7	15
-14	Сетка С1 ... С6	16

Разраб.	Папкова		5.904-56.5
Пров.	Тюнева		
Зав.гр.	Тюнева		
Гл.кон	Бубис		
Нач.от.	Луценко		Содержание
Н.контр	Тюнева		Стадия: Р; Лист: ; Листов: 1
			ГОСХИМПРОЕКТ

Взам.инв.№ | Подпись и дата | Инв.№ подл.

Копировал | Формат А4

- В выпуске даны типовые рабочие чертежи стальных конструкций опор под центробежные вентиляторы на покрытиях промышленных зданий
- Схемы расположения опор даны в выпуске „О".
- Номенклатуру опор см. табл. данного выпуска. Опора рамы рассчитана на ветровую нагрузку для IV ветрового района.
- Материал изделий - сталь С245 по ГОСТ 27772-88.
- Сварные соединения выполнять ручной дуговой сваркой ГОСТ 5264-80. Электроды Э42 ГОСТ 9467-75.
- Все сварные соединения изделий должны быть приняты техническим контролем предприятия-изготовителя в соответствии с требованиями ГОСТ 10922-75. Каждое готовое изделие должно иметь бирку с указанием его марки.
- Изображение и обозначение швов сварных соединений в выпуске приняты по ГОСТ 2.312-72.
- Антикоррозионная защита приводится в конкретном проекте.

Разраб.	Папкова		5.904-56.5-Т.Т.
Пров.	Тюнева		
Зав.гр	Тюнева		
Гл.кон	Бубис		
Нач.от.	Луценко		Технические требования
Гл.сп.то	Козинец		Стадия: Р; Лист: 1; Листов: 2
Гл.кон.то	Голанд		ГОСХИМПРОЕКТ
Н.контр	Тюнева		

Взам.инв.№ | Подпись и дата | Инв.№ подл.

Номенклатура опор

Марка	Размеры, мм					Расход материалов			Общая масса опоры, кг
	A_1	A_2	$Б_1$	$Б_2$	H	прокат, кг	арматура, кг	бетон, м3	
ОП 1-2,5	680	420	610	350	970	107.4	2,3	0,11	109,8
ОП 1-3,15	625	475	700	500	1170	119,9	2,9	0,13	122,9
ОП 1-4	715	485	800	500	1380	133,3	3,6	0,16	137,1
ОП 1-5	700	550	600	600	1600	179,0	3,6	0,18	182,8
ОП 1-6,3	830	600	750	750	1950	251,8	5,2	0,26	257,3
ОП 1-8	1020	780	1000	1000	2450	334,6	8,0	0,43	343,0
ОП 1-10	1195	805	1050	1050	2850	332,8	9,4	0,51	342,7
ОП 2-2,5	680	420	610	350	970	214,8	4,6	0,22	219,6
ОП 2-3,15	625	475	700	500	1170	239,8	5,8	0,26	246,9
ОП 2-4	715	485	800	500	1380	266,6	7,2	0,32	274,1
ОП 2-5	700	550	600	600	1600	358,0	7,2	0,36	365,6
ОП 2-6,3	830	600	750	750	1950	503,6	10,4	0,52	514,5
ОП 2-8	1020	780	1000	1000	2450	669,2	16,0	0,86	686,1
ОП 2-10	1195	805	1050	1050	2850	665,6	18,4	1,02	685,0
ОП 3-2,5	680	420	610	350	970	107.4	2,3	0,11	109,8
ОП 3-3,15	625	475	700	500	1170	119,9	2,9	0,13	122,9
ОП 3-4	715	485	800	500	1380	133,3	3,6	0,16	137,1
ОП 3-5	700	550	600	600	1600	179,0	3,6	0,18	182,8
ОП 3-6,3	830	600	750	750	1950	251,8	5,2	0,26	257,3
ОП 3-8	1020	780	1000	1000	2450	334,6	8,0	0,43	343,0
ОП 3-10	1195	805	1050	1050	2850	332,8	9,4	0,51	342,7
ОП 4-2,5	680	420	610	350	970	214,8	4,6	0,22	219,6
ОП 4-3,15	625	475	700	500	1170	239,8	5,8	0,26	246,9
ОП 4-4	715	485	800	500	1380	266,6	7,2	0,32	274,1
ОП 4-5	700	550	600	600	1600	358,0	7,2	0,36	365,6
ОП 4-6,3	830	600	750	750	1950	503,6	10,4	0,52	514,5
ОП 4-8	1020	780	1000	1000	2450	669,2	16,0	0,86	686,1
ОП 4-10	1195	805	1050	1050	2850	665,6	18,4	1,02	685,0

5.904-56.5-Т.Т. Лист 2

Копировал Формат А4

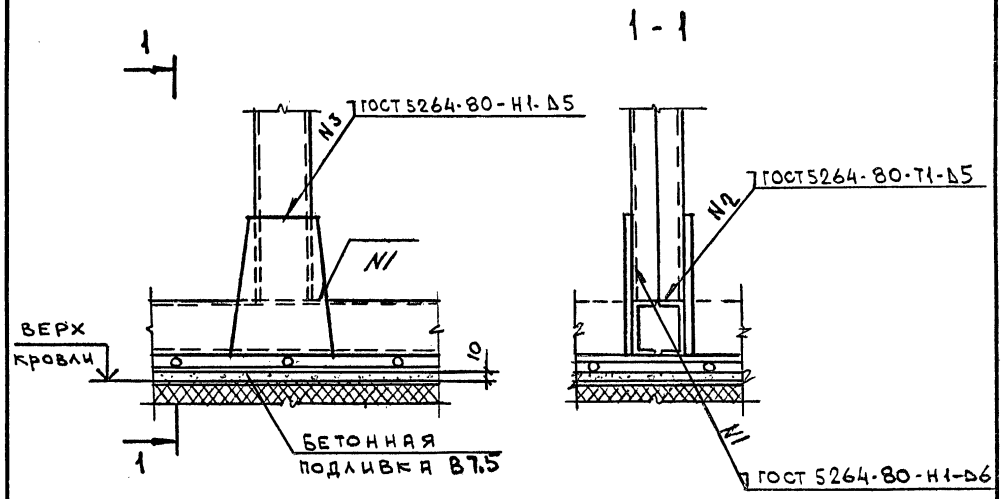

ОБЕТОНИРОВКА РАМЫ УСЛОВНО НЕ ПОКАЗАНА

Разраб.	Папкова		5.904-56.5-1
Пров.	Тюнева		
Зав.гр.	Тюнева		
Гл.кон.	Бубис		Пример крепления стойки к раме
Нач.отд.	Луценко		Стадия: Р; Лист: ; Листов: 1
Гл.спец.То	Козинец		ГОСХИМПРОЕКТ
Н.контр.	Тюнева		

Взам.инв.№ | Подпись и дата | Инв.№ подл.

Копировал 24502-06 4 Формат А4

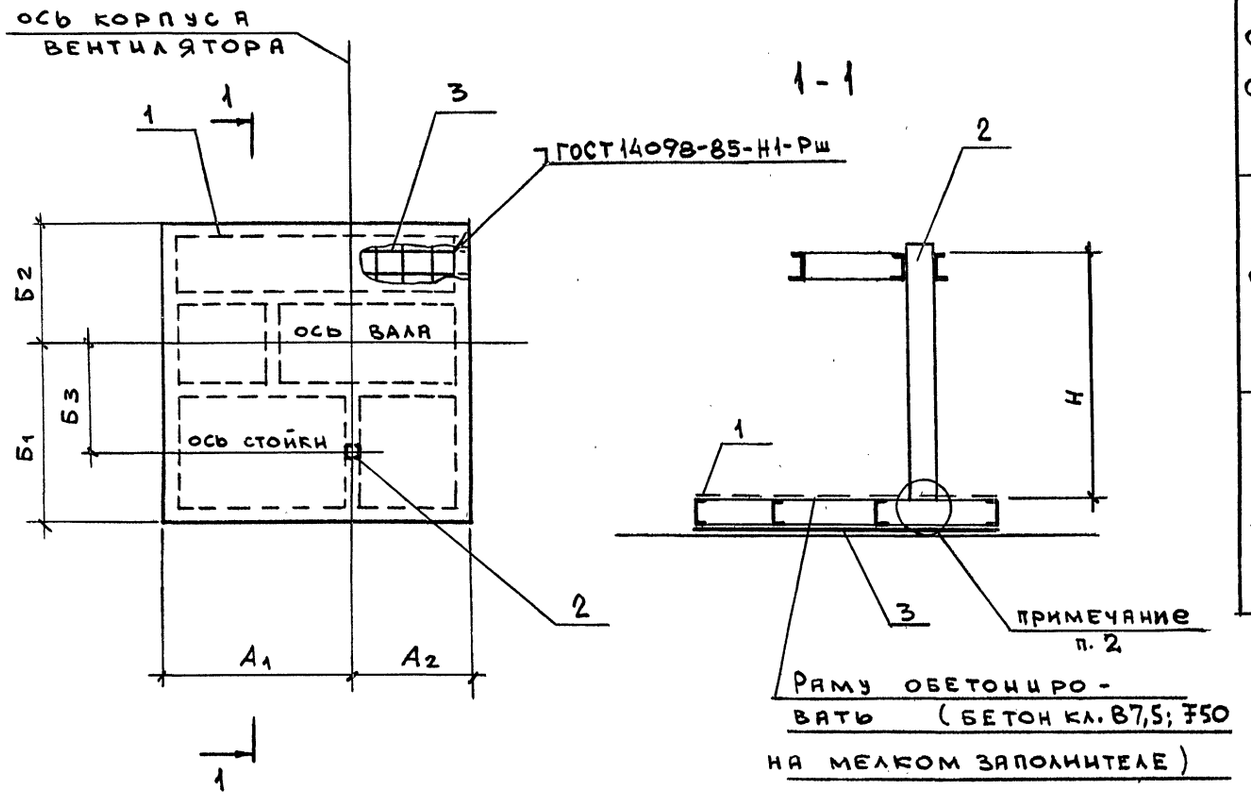

Марка	Поз.	Наименование	Кол.	Обозначение документа
ОП1-2,5 ОП3-2,5	1	Рама РМ1	1	5.904-56.5-6
	2	Стойка СМ1	1	-11
	3	Сетка С1	1	-14
		Бетон класса В7,5, м³	0,11	
ОП1-3,15 ОП3-3,15	1	Рама РМ2	1	5.904-56.5-6
	2	Стойка СМ2	1	-11
	3	Сетка С2	1	-14
		Бетон класса В7,5, м³	0,13	
ОП1-4 ОП3-4	1	Рама РМ3	1	5.904-56.5-7
	2	Стойка СМ3	1	-11
	3	Сетка С3	1	-14
		Бетон класса В7,5, м³	0,16	

Марка	Размеры, мм					
	$А_1$	$А_2$	$Б_1$	$Б_2$	$Б_3$	Н
ОП1-2,5 ОП3-2,5	680	420	610	350	381,5	970
ОП1-3,15 ОП3-3,15	625	475	700	500	459	1170
ОП1-4 ОП3-4	715	485	800	500	560	1380

1. Сетку (поз. 3) приварить к швеллерам рамы (поз. 1) до установки ее на кровле.
2. Узел крепления см. черт. 5.904-56.5-1.

Разраб.	Папкова		
Пров.	Тюнева		
Зав. гр.	Тюнева		
Гл. кон.	Бубис		
Нач. отд.	Луценко		
Н. контр.	Тюнева		

5.904-56.5-2

Опора ОП1-2,5; ОП1-3,15; ОП1-4; ОП3-2,5; ОП3-3,15; ОП3-4

Стадия	Лист	Листов
Р		1

ГОСХИМПРОЕКТ

Взам. инв. № | Подпись и дата | Инв. № подл.

Копировал Формат А3

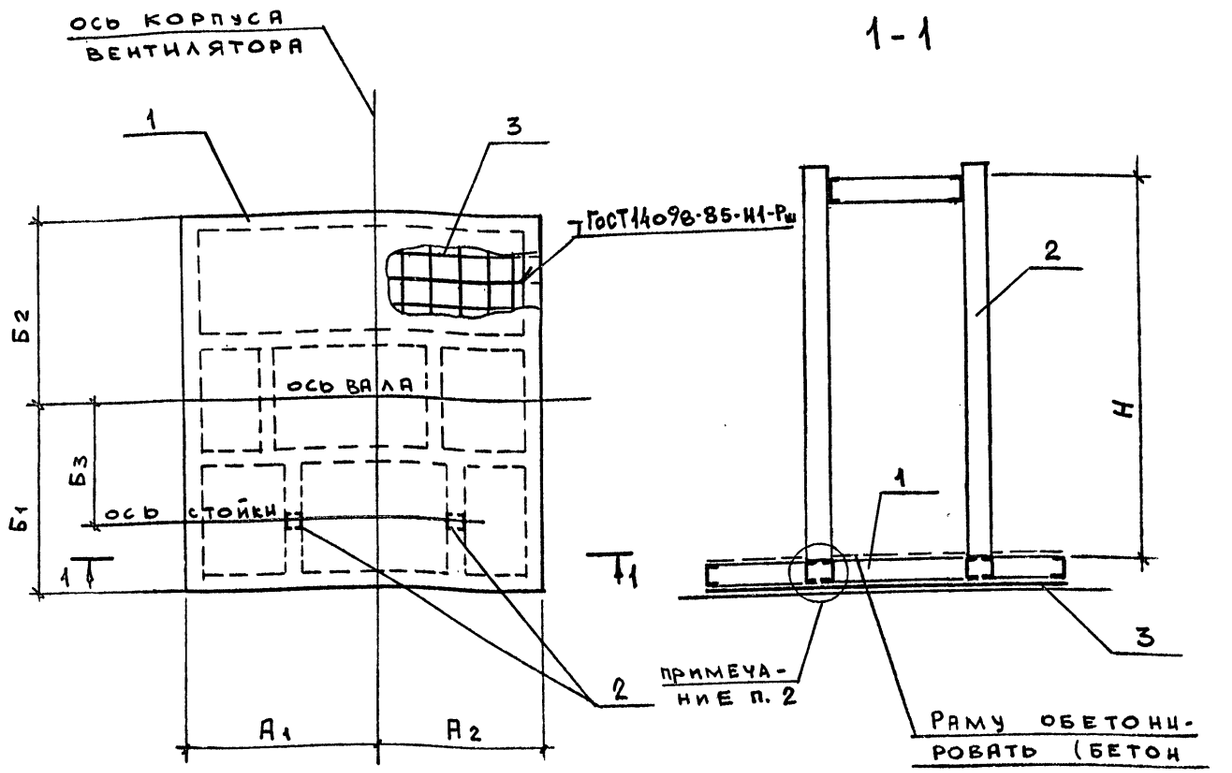

МАРКА	Поз.	НАИМЕНОВАНИЕ	Кол.	ОБОЗНАЧЕНИЕ ДОКУМЕНТА
ОП 1-5 ОП 3-5	1	РАМА РМ 4	1	5.904-56.5-8
	2	СТОЙКА СМ 4	1	-12
	3	СЕТКА С 3	1	-14
		БЕТОН КЛАССА В7,5, м³	0,18	
ОП 1-6,3 ОП 3-6,3	1	РАМА РМ 5	1	5.904-56.5-8
	2	СТОЙКА СМ 6	1	-13
	3	СЕТКА С 4	1	-14
		БЕТОН КЛАССА В7,5, м³	0,26	
ОП 1-8 ОП 3-8	1	РАМА РМ 6	1	5.904-56.5-9
	2	СТОЙКА СМ 5	1	-12
	3	СЕТКА С 5	1	-14
		БЕТОН КЛАССА В7,5, м³	0,43	
ОП 1-10 ОП 3-10	1	РАМА РМ 7	1	5.904-56.5-10
	2	СТОЙКА СМ 7	1	-13
	3	СЕТКА С 6	1	-14
		БЕТОН КЛАССА В7,5, м³	0,51	

МАРКА	РАЗМЕРЫ, ММ					
	$А_1$	$А_2$	$Б_1$	$Б_2$	$Б_3$	Н
ОП 1-5 ОП 3-5	700	550	600	600	370	1600
ОП 1-6,3 ОП 3-6,3	830	600	750	750	409	1950
ОП 1-8 ОП 3-8	1020	780	1000	1000	650	2450
ОП 1-10 ОП 3-10	1195	805	1050	1050	650	2850

1. Сетку (поз. 3) приварить к швеллерам рамы (поз. 1) до установки ее на кровле

2. Узел крепления см. черт. 5.904-56.5-1.

Разраб.	Папкова	
Пров.	Тюнева	
Зав. гр.	Тюнева	
Гл. кон	Бубис	
Нач. отд	Луценко	
Н. контр.	Тюнева	

5.904-56.5-3

Опора

ОП 1-5; ОП 1-6,3; ОП 1-8; ОП 1-10; ОП 3-5; ОП 3-6,3; ОП 3-8; ОП 3-10

Стадия	Лист	Листов
Р		1

ГОСХИМПРОЕКТ

Взам. инв. № | Подпись и дата | Инв. № подл.

Копировал

Формат А3

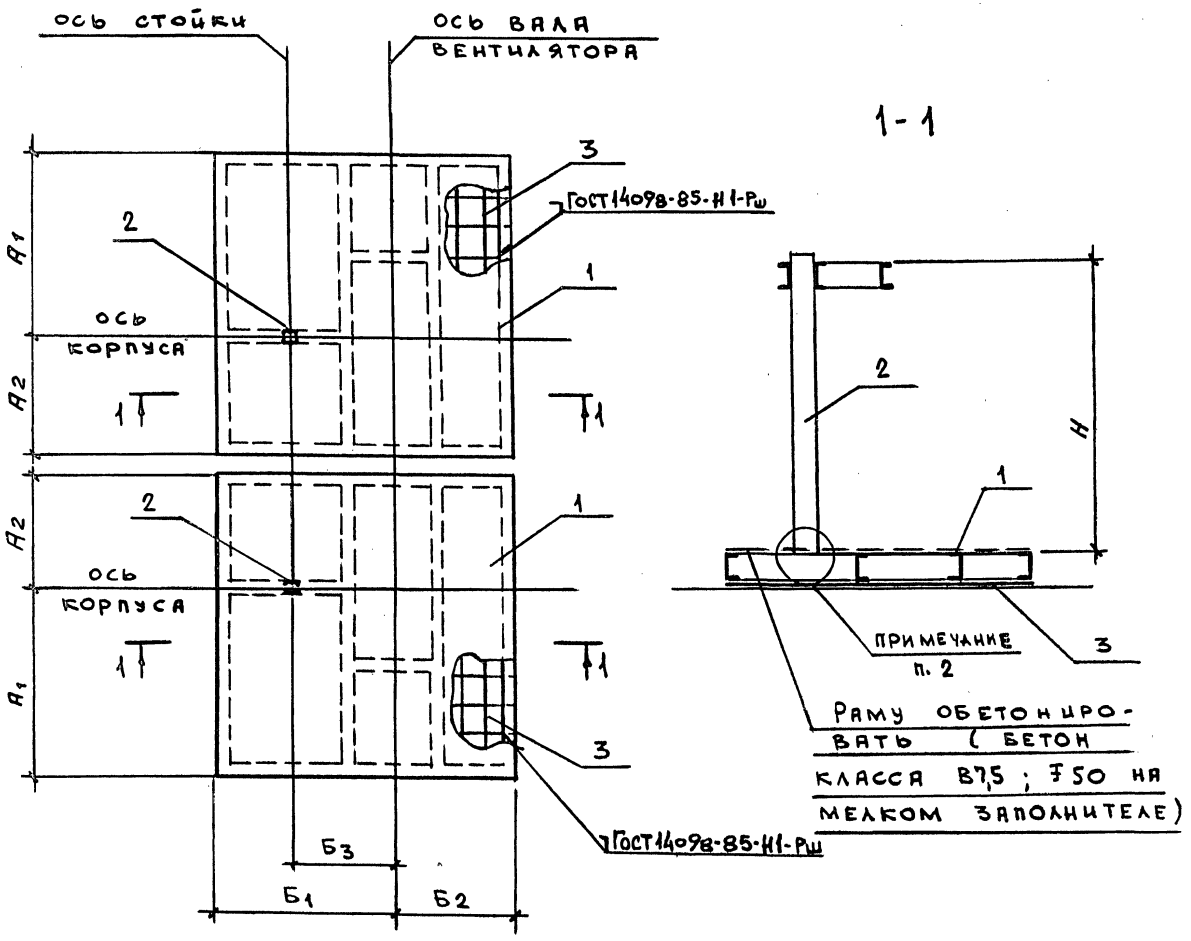

Марка	Поз.	Наименование	Кол.	Обозначение документа
ОП2-2,5 ОП4-2,5	1	Рама РМ1	2	5.904-56.5-6
	2	Стойка СМ1	2	-11
	3	Сетка С1	2	-14
		Бетон класса В7,5, м³	0,22	
ОП2-3,15 ОП4-3,15	1	Рама РМ2	2	5.904-56.5-6
	2	Стойка СМ2	2	-11
	3	Сетка С2	2	-14
		Бетон класса В7,5, м³	0,26	
ОП2-4 ОП4-4	1	Рама РМ3	2	5.904-56.5-7
	2	Стойка СМ3	2	-11
	3	Сетка С3	2	-14
		Бетон класса В7,5, м³	0,32	

Марка	Размеры, мм					
	$А_1$	$А_2$	$Б_1$	$Б_2$	$Б_3$	Н
ОП2-2,5 ОП4-2,5	680	420	610	350	381,5	970
ОП2-3,15 ОП4-3,15	625	475	700	500	459	1170
ОП2-4 ОП4-4	715	485	800	500	560	1380

1. Сетки (поз. 3) приварить к швеллерам рамы (поз. 1) до установки их на кровле.
2. Узел крепления см. черт. 5.904-56.5-1.

Разраб.	Папкова		
Пров.	Тюнева		
Зав. гр.	Тюнева		
Гл. кон.	Бубис		
Нач. отд.	Луценко		
Н. контр.	Тюнева		

5.904-56.5-4

Опора
ОП2-2,5; ОП2-3,15; ОП2-4;
ОП4-2,5; ОП4-3,15; ОП4-4

Стадия	Лист	Листов
Р		1

ГОСХИМПРОЕКТ

24502-06 7

Взам. инв. № | Подпись и дата | Инв. № подл.

Копировал

Формат А3

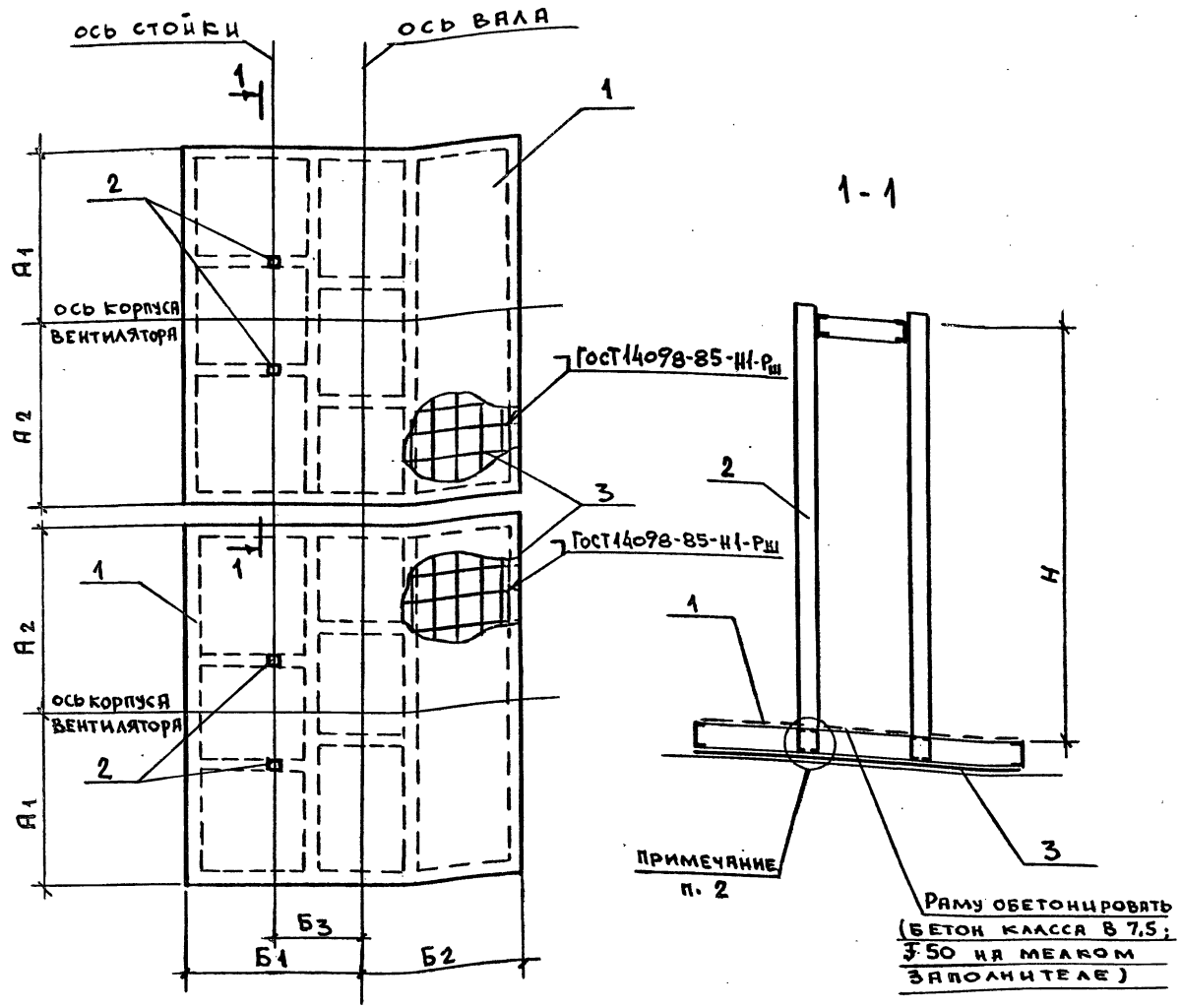

Марка	Поз.	Наименование	Кол.	Обозначение документа
ОП 2-5 ОП 4-5	1	Рама РМ 4	2	5.904-56.5-8
	2	Стойка СМ4	2	-12
	3	Сетка С 3	2	-14
		Бетон класса В7,5, м³	0,36	
ОП 2-6,3 ОП 4-6,3	1	Рама РМ 5	2	5.904-56.5-8
	2	Стойка СМ 6	2	-13
	3	Сетка С 4	2	-14
		Бетон класса В7,5, м³	0,52	
ОП 2-8 ОП 4-8	1	Рама РМ 6	2	5.904-56.5-9
	2	Стойка СМ 5	2	-12
	3	Сетка С 5	2	-14
		Бетон класса В7,5, м³	0,86	
ОП 2-10 ОП 4-10	1	Рама РМ 7	2	5.904-56.5-10
	2	Стойка СМ 7	2	-13
	3	Сетка С 6	2	-14
		Бетон класса В7,5, м³	1,00	

1. Сетки (поз. 3) приварить к швеллерам рамы (поз. 1) до установки их на кровле.

2. Узел крепления см. черт. 5.904-56.5-1.

Марка	Размеры, мм					
	А1	А2	Б1	Б2	Б3	Н
ОП 2-5 ОП 4-5	700	550	600	600	370	1600
ОП 2-6,3 ОП 4-6,3	830	600	750	750	409	1950
ОП 2-8 ОП 4-8	1020	780	1000	1000	650	2450
ОП 2-10 ОП 4-10	1195	805	1050	1050	650	2850

Разраб.	Лапкова	
Пров.	Тюнева	
Зав.гр.	Тюнева	
Гл.кон.	Бувис	
Нач.отд	Луценко	
Н-контр	Тюнева	

5.904-56.5-5

Опора

ОП2-5; ОП2-6,3; ОП2-8; ОП2-10
ОП4-5; ОП4-6,3; ОП4-8; ОП4-10

Стадия	Лист	Листов
Р		1

ГОСХИМПРОЕКТ

Взам. инв. №

Подпись и дата

Инв. № подл.

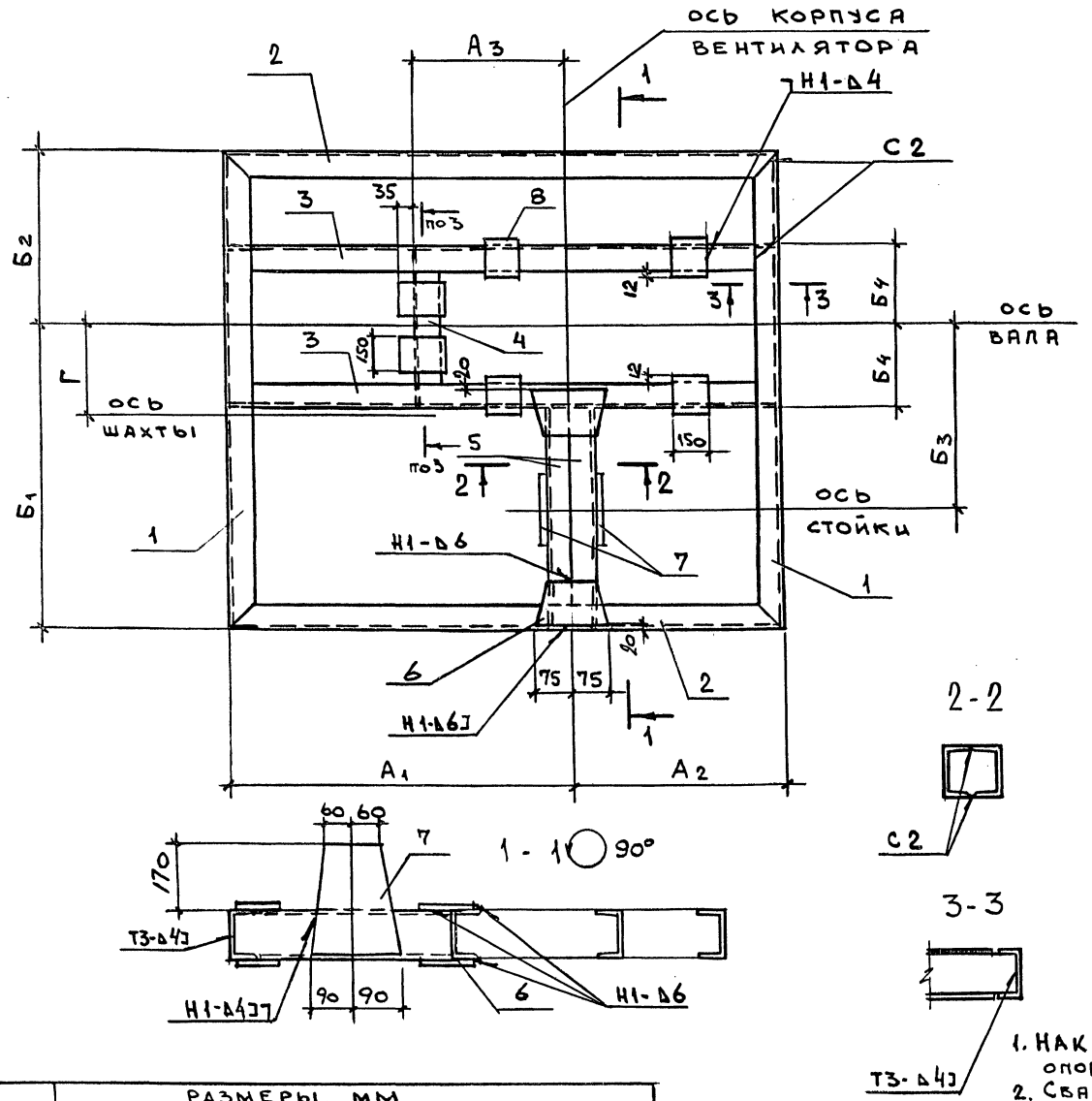

Марка	поз.	Наименование	Кол.	Масса ед., кг	Общая масса, кг
РМ 1		Швеллер 10-п ГОСТ 8240-89 / Ст.3 ГОСТ 535-88			75,0
	1	ℓ = 960	2	8,2	
	2	ℓ = 1100	2	9,5	
	3	ℓ = 1090	2	9,4	
	4	ℓ = 300	1	2,6	
	5	ℓ = 445	2	3,8	
		Лист 6 ГОСТ 19903-74 / Ст.3 ГОСТ 14637-79			
	6	100 × 150	4	0,7	
	7	180 × 250	2	2,1	
	8	90 × 150	6	0,6	
РМ 2		Швеллер 10-п ГОСТ 8240-89 / Ст.3 ГОСТ 535-88			81,1
	1	ℓ = 1200	2	10,3	
	2	ℓ = 1100	2	9,5	
	3	ℓ = 1090	2	9,4	
	4	ℓ = 390	1	3,5	
	5	ℓ = 495	2	4,3	
		Лист 6 ГОСТ 19903-74 / Ст.3 ГОСТ 14637-79			
	6	100 × 150	4	0,7	
	7	180 × 250	2	2,1	
	8	90 × 150	6	0,6	

Марка	Размеры, мм							
	$А_1$	$А_2$	$А_3$	$Б_1$	$Б_2$	$Б_3$	$Б_4$	Г
РМ 1	680	420	315	610	350	381,5	160	162
РМ 2	625	475	425	700	500	459	200	204

1. Накладки (поз.7,8) устанавливаются по фактическому расположению опор вентилятора.
2. Сварка дуговая ГОСТ 5264-80.

Разраб.	Папкова		
Пров.	Тюнева		
Зав.гр.	Тюнева		
Гл.кон.	Бубис		
Нач.отд	Луценко		
Н.контр.	Тюнева		

5.904-56.5-6

Рама РМ1, РМ2

Стадия	Лист	Листов
Р		1

ГОСХИМПРОЕКТ

Взам. инв. № | Подпись и дата | Инв. № подл.

Копировал

Формат А3

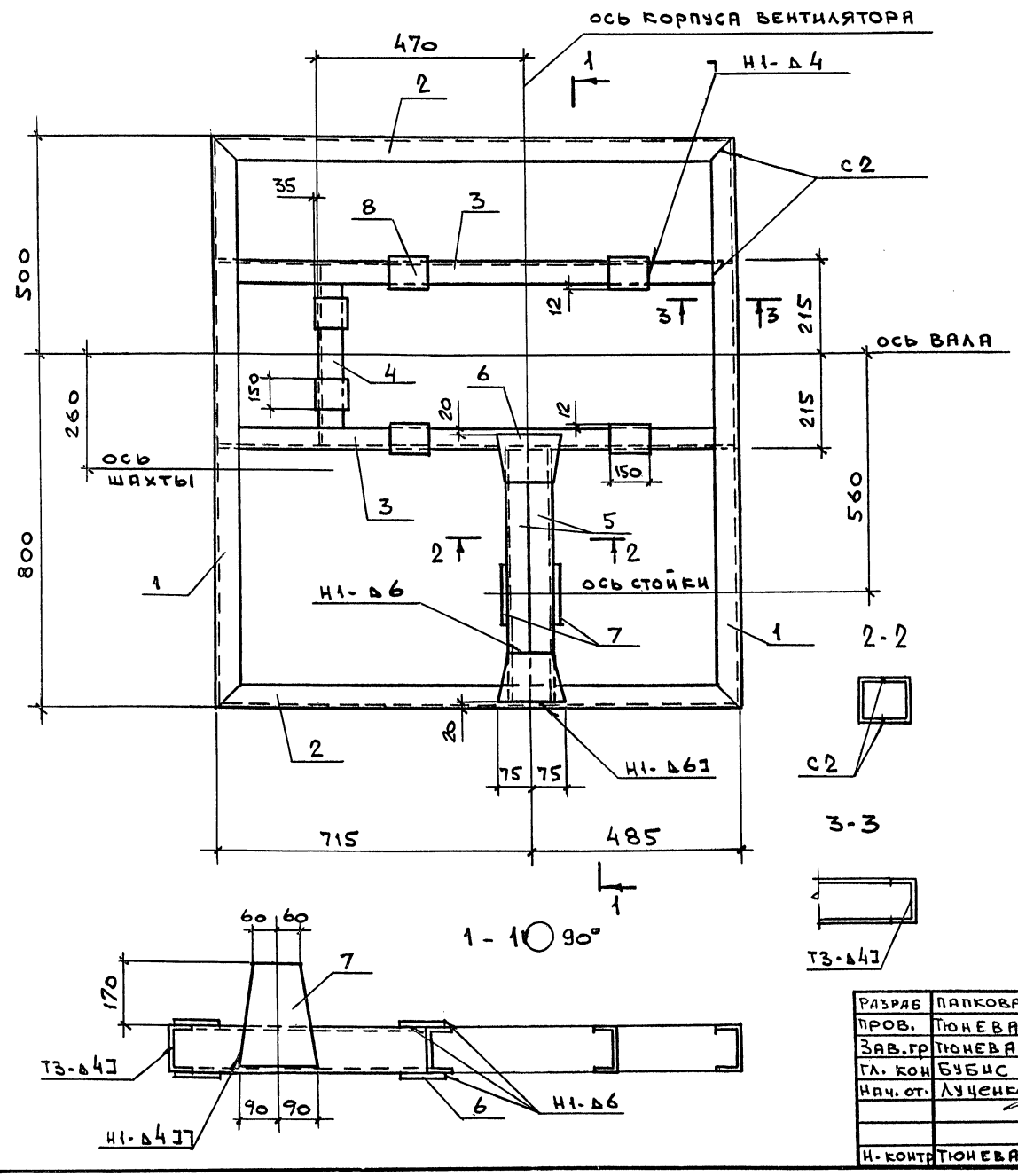

Марка	поз.	Наименование	Кол.	Масса ед., кг	Общая масса, кг
РМ3		Швеллер 10-П ГОСТ 8240-89 / Ст.3 ГОСТ 535-88			87,4
	1	ℓ = 1300	2	11,2	
	2	ℓ = 1200	2	10,3	
	3	ℓ = 1190	2	10,2	
	4	ℓ = 420	1	3,6	
	5	ℓ = 580	2	4,9	
		Лист 6 ГОСТ 19903-74 / Ст.3 ГОСТ 14637-79			
	6	100×150	4	0,7	
	7	180×250	2	2,1	
	8	90×150	6	0,6	

1. Накладки (поз. 7, 8) устанавливаются по фактическому расположению опор вентилятора.
2. Сварка дуговая ГОСТ 5264-80.

Разраб.	Папкова		
Пров.	Тюнева		
Зав.гр	Тюнева		
Гл. кон	Бубис		
Нач. от.	Луценко		
Н. контр	Тюнева		

5.904-56.5-7

Рама РМ3

Стадия	Лист	Листов
Р		1

ГОСХИМПРОЕКТ

24502-06 10

Взам. инв. № | Подпись и дата | Инв. № подл.

Копировал

Формат А3

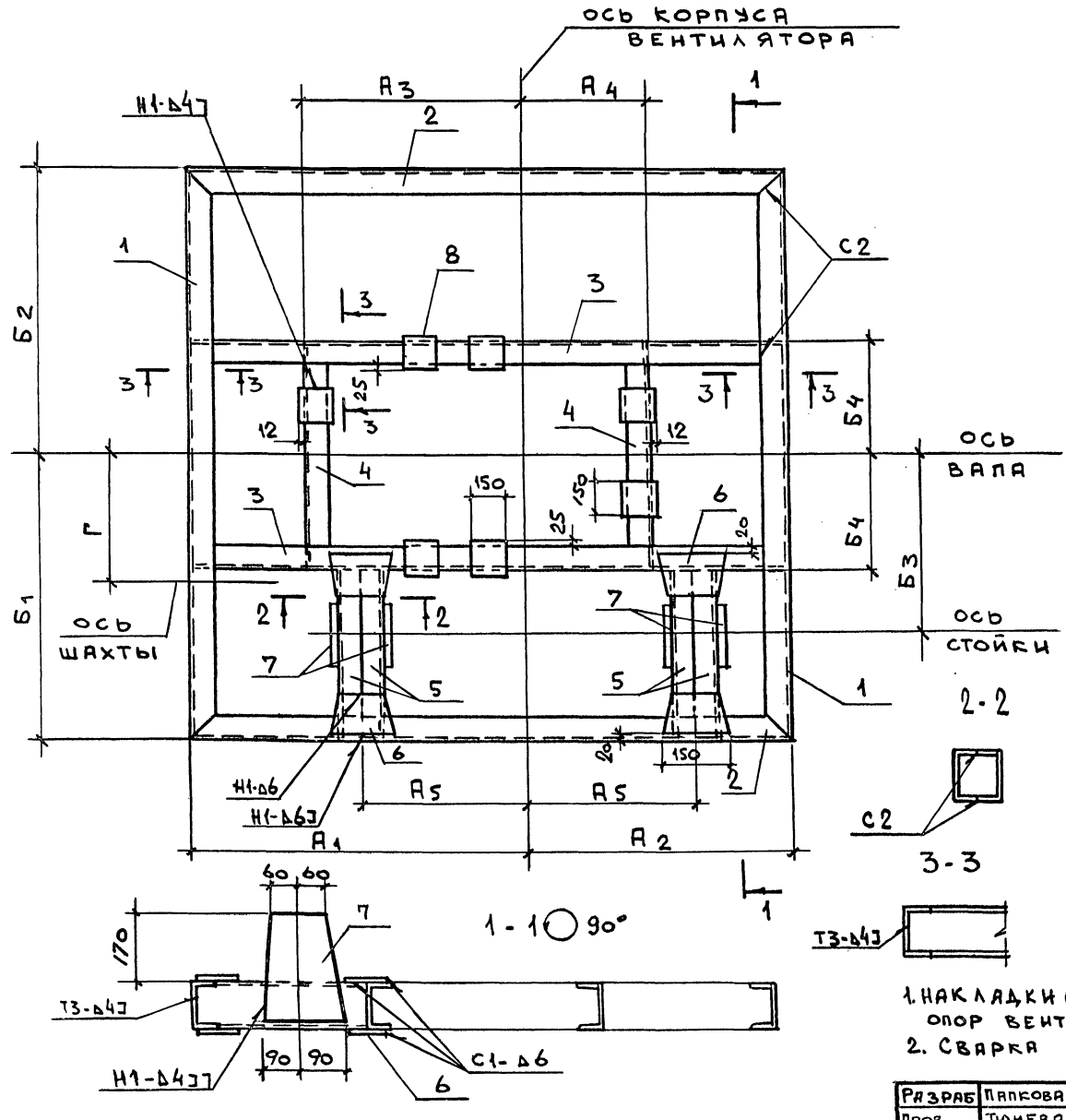

Марка	Поз.	Наименование	Кол.	Масса ед., кг	Общая масса, кг
РМ4		Швеллер 10-П ГОСТ 8240-89 / Ст.3 ГОСТ 535-88			102,2
	1	ℓ = 1200	2	10,3	
	2	ℓ = 1250	2	10,8	
	3	ℓ = 1240	2	10,7	
	4	ℓ = 460	2	4,0	
	5	ℓ = 360	4	3,1	
		Лист 6 ГОСТ 19903-74 / Ст.3 ГОСТ 14637-79			
	6	100 × 150	8	0,7	
	7	180 × 250	4	2,1	
	8	90 × 150	7	0,6	
РМ5		Швеллер 12-П ГОСТ 8240-89 / Ст.3 ГОСТ 535-88			140,2
	1	ℓ = 1500	2	15,6	
	2	ℓ = 1430	2	14,9	
	3	ℓ = 1420	2	14,8	
	4	ℓ = 510	2	5,3	
	5	ℓ = 485	4	5,0	
		Лист 6 ГОСТ 19903-74 / Ст.3 ГОСТ 14637-79			
	6	100 × 150	8	0,7	
	7	180 × 270	4	2,3	
	8	90 × 150	7	0,6	

1. Накладки (поз.7,8) устанавливаются по фактическому расположению опор вентилятора.
2. Сварка дуговая ГОСТ 5264-80.

Марка	Размеры, мм									
	А1	А2	А3	А4	А5	Б1	Б2	Б3	Б4	Г
РМ4	700	550	460	260	341	600	600	370	235	325
РМ5	830	600	575	315	397	750	750	409	260	409

Разраб.	Папкова		
Пров.	Тюнева		
Зав. гр.	Тюнева		
Гл. кон.	Бубис		
Нач. отд.	Луценко		
Н. контр.	Тюнева		

5.904-56.5-8

Рама РМ4, РМ5

Стадия	Лист	Листов
Р		1

ГОСХИМПРОЕКТ

Копировал

Формат А3

Взам. инв. № | Подпись и дата | Инв. № подл.

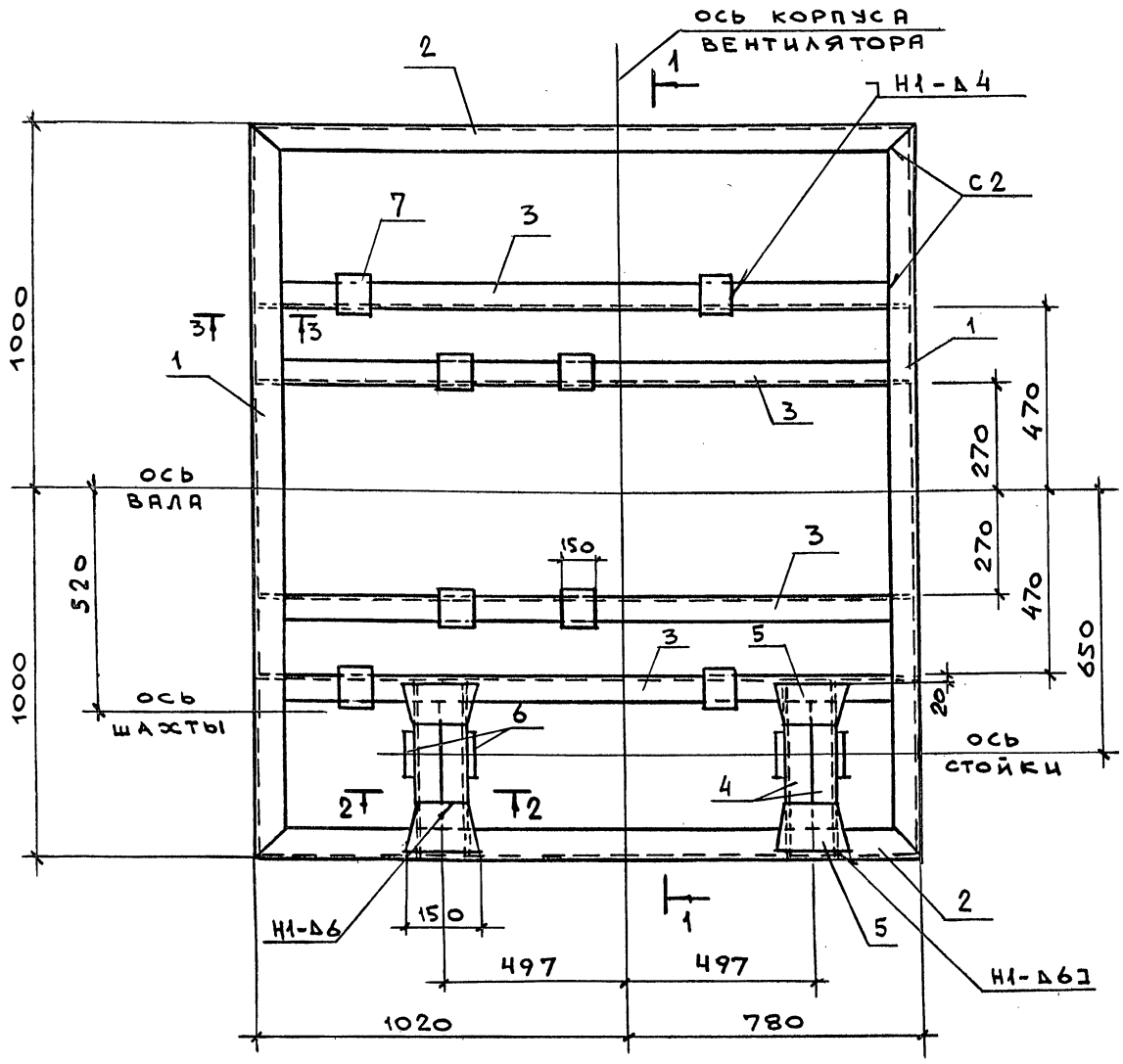

МАРКА	Поз.	НАИМЕНОВАНИЕ	Кол.	МАССА ЕД., КГ	Общая масса, кг
РМ6		Швеллер 12-П ГОСТ 8240-89 / Ст.3 ГОСТ 535-88			193,8
	1	ℓ= 2000	2	20,8	
	2	ℓ= 1800	2	18,7	
	3	ℓ= 1790	4	18,6	
	4	ℓ= 520	4	5,4	
		Лист 6 ГОСТ 19903-74 / Ст.3 ГОСТ 14637-79			
	5	100×150	8	0,7	
	6	180×250	4	2,1	
	7	90×150	8	0,6	

2-2

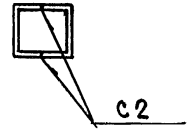

3-3

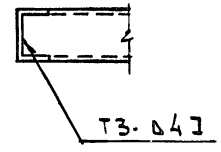

1. Накладки (поз.6,7) устанавливаются по фактическому расположению опор вентилятора.
2. Сварка дуговая ГОСТ 5264-80.

1-1 ○ 90°

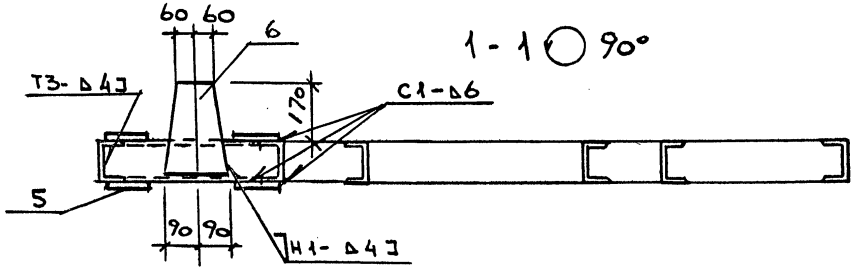

Разраб.	Папкова		
Пров.	Тюнева		
Зав.гр.	Тюнева		
Гл.кон.	Бубис		
Нач.отд.	Луценко		
Н.контр.	Тюнева		

5.904-56.5-9

Рама РМ6

Стадия	Лист	Листов
Р		1

ГОСХИМПРОЕКТ

24502-06 12

Взам. инв. № | Подпись и дата | Инв. № подл.

Копировал

Формат А3

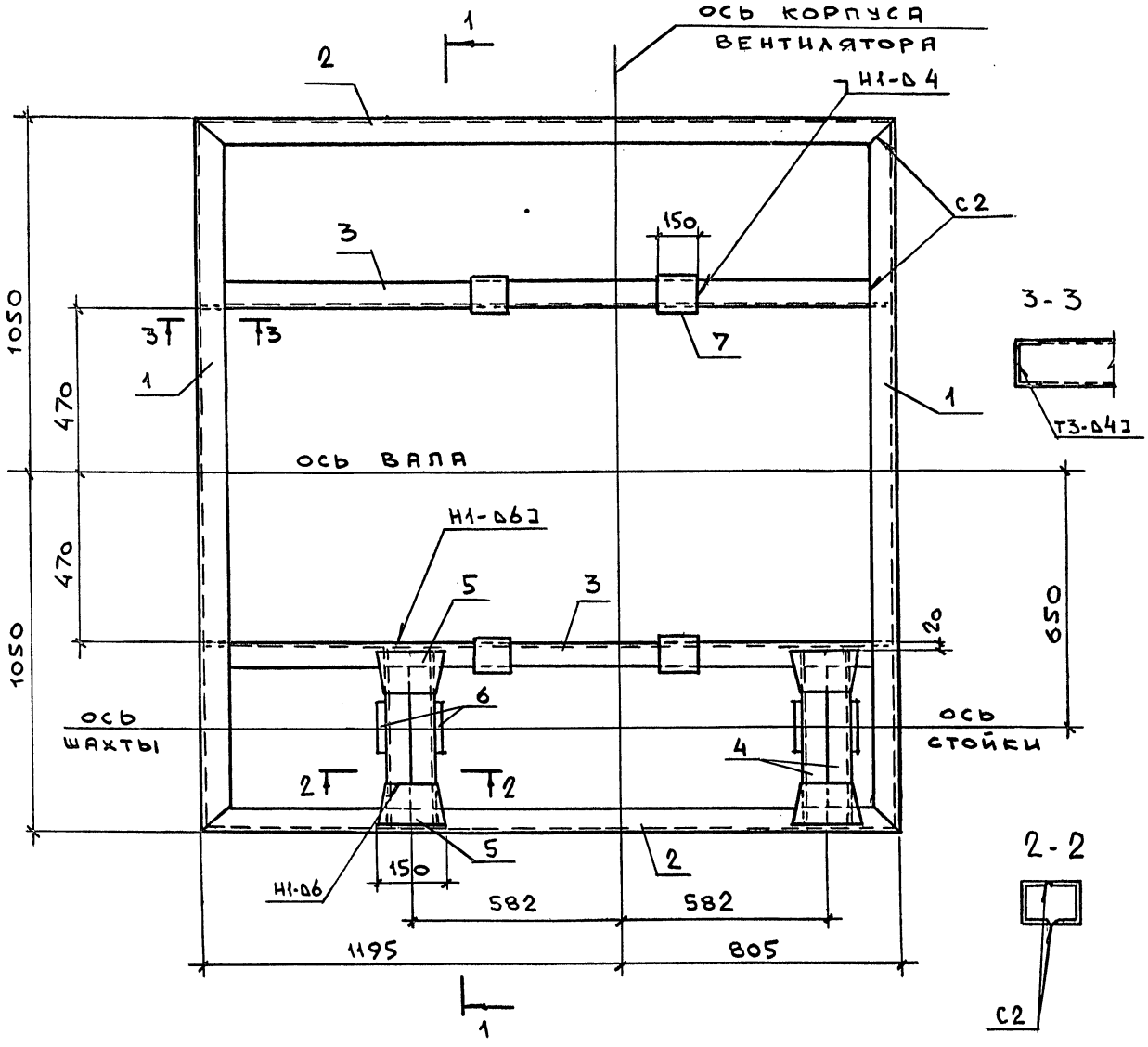

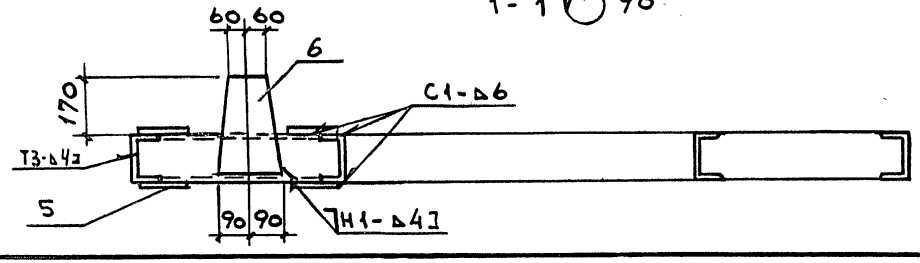

Марка	Поз.	Наименование	Кол.	Масса ед., кг	Общая масса, кг
РМ7		Швеллер 12-П ГОСТ 8240-89 / Ст.3 ГОСТ 535-88			167,4
	1	ℓ= 2100	2	21,8	
	2	ℓ= 2000	2	20,8	
	3	ℓ= 1990	2	20,7	
	4	ℓ= 570	4	5,9	
		Лист 6 ГОСТ 19903-74 / Ст.3 ГОСТ 14637-79			
	5	100 × 150	8	0,7	
	6	180 × 270	4	2,3	
	7	90 × 150	4	0,6	

1 НАКЛАДКИ (ПОЗ. 6,7) УСТАНАВЛИВАЮТСЯ ПО ФАКТИЧЕСКОМУ РАСПОЛОЖЕНИЮ ОПОР ВЕНТИЛЯТОРА.

2. СВАРКА ДУГОВАЯ ГОСТ 5264-80.

Разраб.	Папкова		5.904-56.5-10
Пров.	Тюнева		
Зав. гр.	Тюнева		
Гл. кон.	Бубис		
Нач. отд.	Луценко		Рама РМ7
Н. контр	Тюнева		

Стадия	Лист	Листов
Р		1

ГОСХИМПРОЕКТ

Взам. инв. № | Подпись и дата | Инв. № подл.

Копировал Формат А3

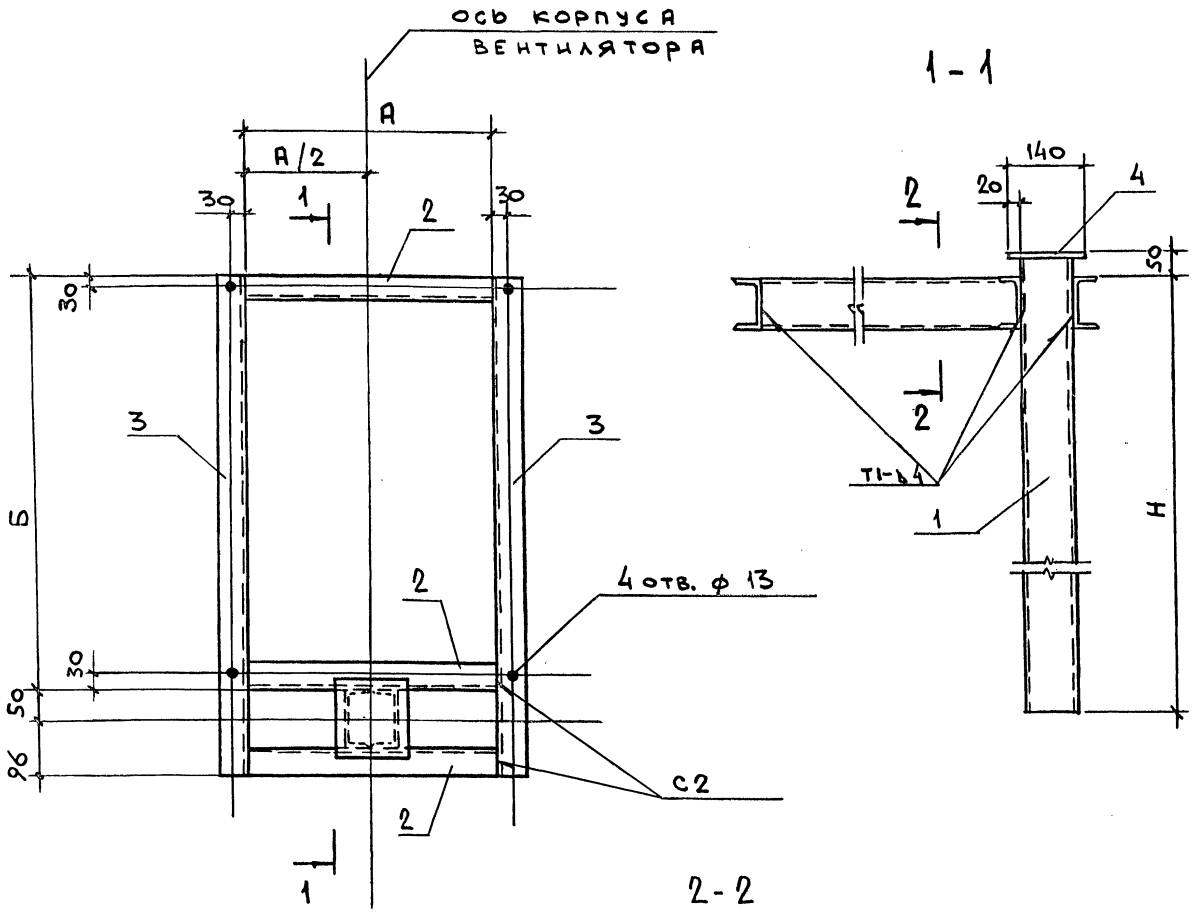

Марка	Поз.	Наименование	Кол.	Масса ед., кг	Общая масса, кг
См 1		Швеллер 10-П ГОСТ 8240-89 / Ст.3 ГОСТ 535-88			32,4
	1	ℓ = 1014	2	8,7	
	2	ℓ = 220	3	1,9	
	3	ℓ = 486	2	4,2	
		Лист 6 ГОСТ 19903-74 / Ст.3 ГОСТ 14637-79			
	4	140 × 140	1	0,9	
См 2		Швеллер 10-П ГОСТ 8240-89 / Ст.3 ГОСТ 535-88			38,8
	1	ℓ = 1214	2	10,4	
	2	ℓ = 285	3	2,5	
	3	ℓ = 551	2	4,8	
		Лист 6 ГОСТ 19903-74 / Ст.3 ГОСТ 14637-79			
	4	140 × 140	1	0,9	
См 3		Швеллер 10-П ГОСТ 8240-89 / Ст.3 ГОСТ 535-88			45,9
	1	ℓ = 1424	2	12,2	
	2	ℓ = 370	3	3,2	
	3	ℓ = 636	2	5,5	
		Лист 6 ГОСТ 19903-74 / Ст.3 ГОСТ 14637-79			
	4	140 × 140	1	0,9	

Марка	Размеры, мм		
	А	Б	Н
См 1	220	340	970
См 2	285	405	1170
См 3	370	490	1380

Разраб	Папкова		
Пров.	Тюнева		
Зав.гр.	Тюнева		
Гл.кон.	Бубис		
Нач.отд	Луценко		
Н.контр	Тюнева		

5.904-56.5-11

Стойка См 1, См 2, См 3

Стадия	Лист	Листов
Р		1

ГОСХИМПРОЕКТ

Взам. инв. № | Подпись и дата | Инв. № подл.

Копировал

Формат А3

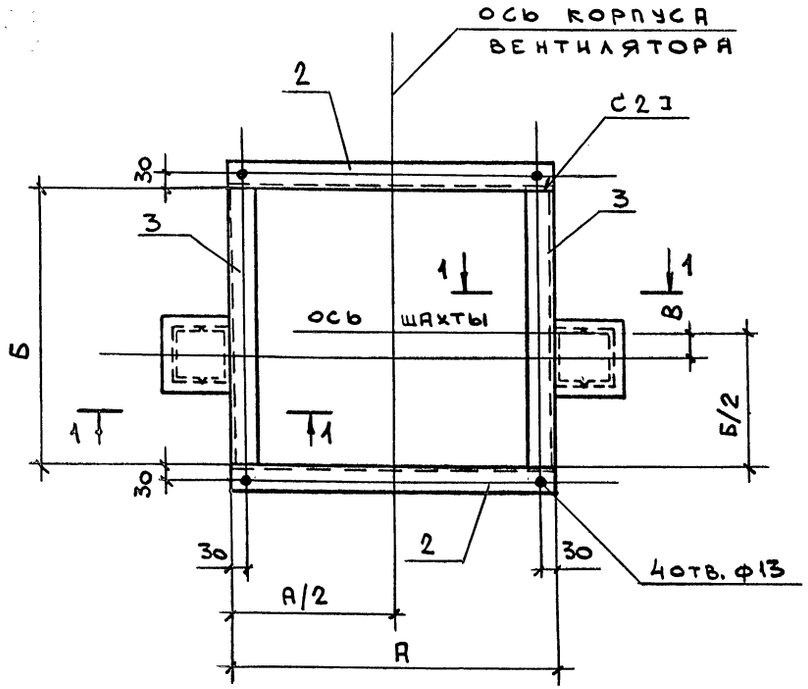

1 - 1

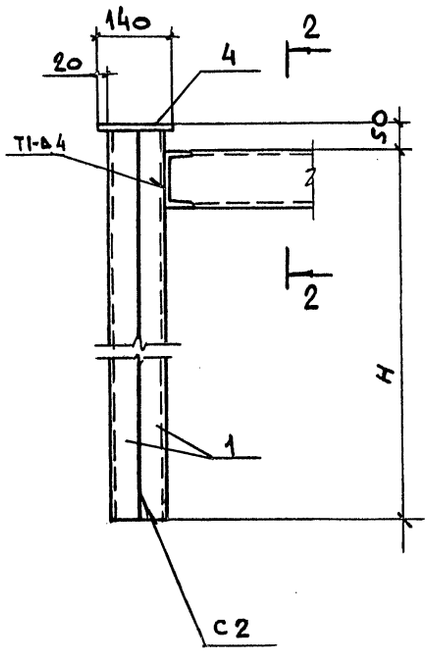

Марка	Поз.	Наименование	Кол.	Масса ед., кг	Общая масса, кг
СМ 4		Швеллер 10 п ГОСТ 8240-89 / Ст.3 ГОСТ 535-88			76,8
	1	ℓ = 1644	4	14,1	
	2	ℓ = 590	2	5,1	
	3	ℓ = 470	2	4,0	
		Лист 6 ГОСТ 19903-74 / Ст.3 ГОСТ 14637-79			
	4	140 × 160	2	1,1	
СМ 5		Швеллер 12 п ГОСТ 8240-89 / Ст.3 ГОСТ 535-88			140,8
	1	ℓ = 2494	4	26,0	
	2	ℓ = 890	2	9,3	
	3	ℓ = 770	2	8,0	
		Лист 6 ГОСТ 19903-74 / Ст.3 ГОСТ 14637-79			
	4	140 × 160	2	1,1	

2 - 2

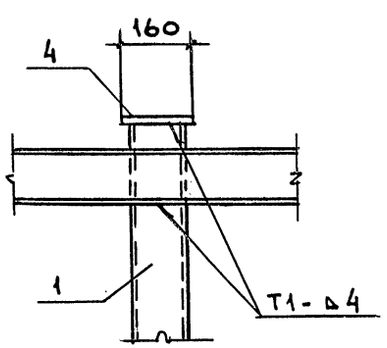

Марка	Размеры, мм			
	А	Б	В	Н
СМ 4	590	470	45	1600
СМ 5	890	770	130	2450

Разраб	Папкова		
Пров.	Тюнева		
Зав. гр.	Тюнева		
Гл. кон.	Бубис		
Нач. отд	Луценко		
Н. контр	Тюнева		

5.904-56.5-12

Стойка СМ 4; СМ 5

Стадия	Лист	Листов
Р		1

ГОСХИМПРОЕКТ

Взам. инв. №

Подпись и дата

Инв. № подл.

Копировал

Формат А3

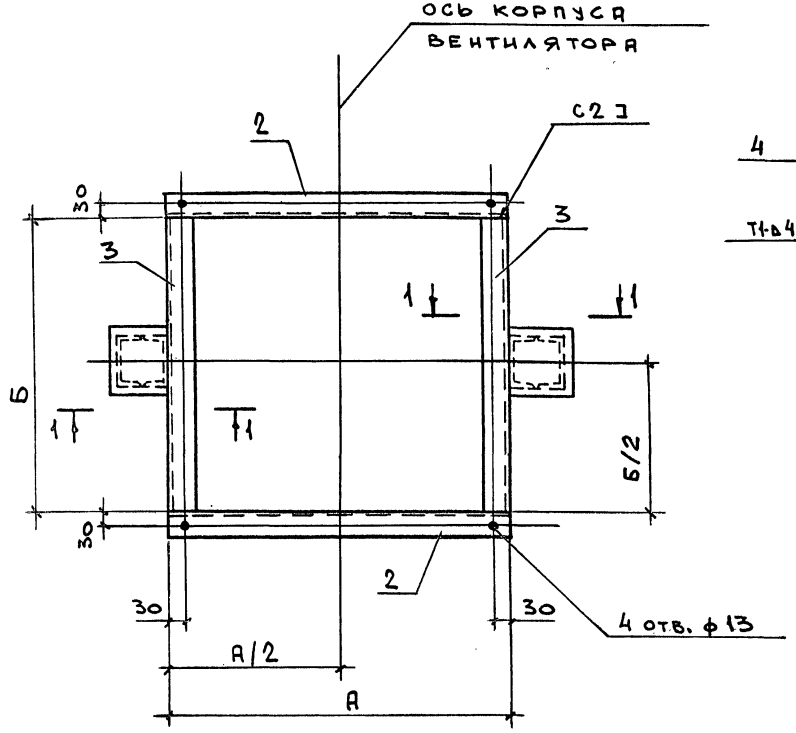

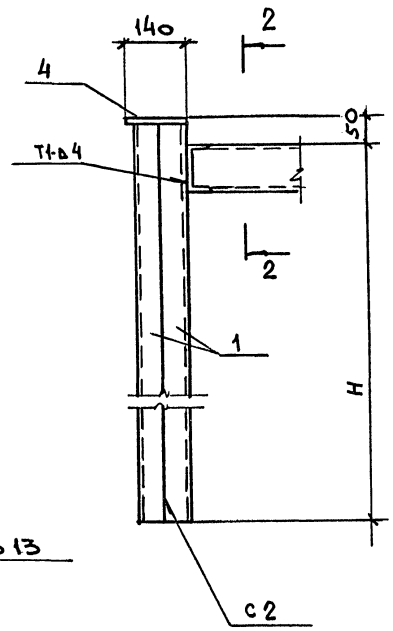

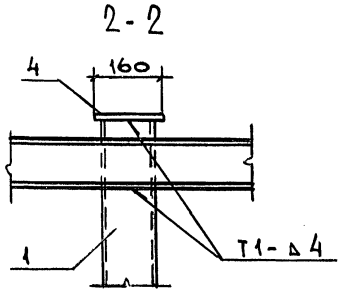

Марка	Поз.	Наименование	Кол.	Масса ед., кг	Общая масса, кг
СМ6		Швеллер 12-п ГОСТ 8240-89 / Ст.3 ГОСТ 535-88			111,6
	1	ℓ = 1994	4	20,8	
	2	ℓ = 690	2	7,2	
	3	ℓ = 570	2	5,9	
		Лист 6 ГОСТ 19903-74 / Ст.3 ГОСТ 14637-79			
	4	140 × 160	2	1,1	
СМ7		Швеллер 12-п ГОСТ 8240-89 / Ст.3 ГОСТ 535-88			165,4
	1	ℓ = 2894	4	30,2	
	2	ℓ = 1060	2	11,4	
	3	ℓ = 940	2	9,8	
		Лист 6 ГОСТ 19903-74 / Ст.3 ГОСТ 14637-79			
	4	140 × 160	2	1,1	

Марка	Размеры, мм			
	А	Б	Н	
См 6	690	570	1950	
См 7	1060	940	2850	

Разраб.	Папкова	
Пров.	Тюнева	
Зав.гр.	Тюнева	
Гл.кон.	Бубис	
Нач.отд.	Луценко	
Н.контр	Тюнева	

5.904-56.5-13

Стойка СМ 6, СМ 7

Стадия	Лист	Листов
Р		1

ГОСХИМПРОЕКТ

24502-06 16

Взам. инв. №

Подпись и дата

Инв. № подл.

Копировал

Формат А3

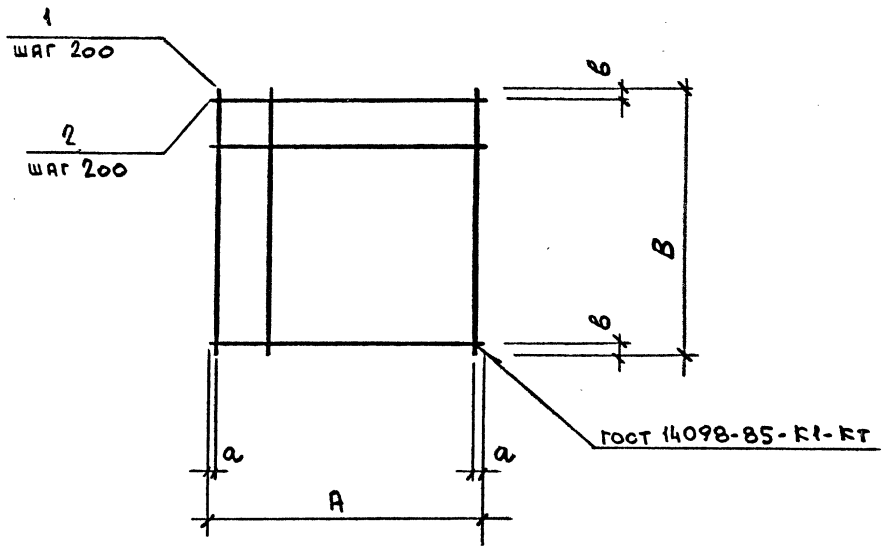

Марка	Размеры, мм			
	А	В	а	в
С1	1100	960	50	80
С2	1100	1200	50	100
С3	1250	1200	25	100
С4	1430	1500	15	50
С5	1800	2000	100	100
С6	2000	2100	100	50

Марка	Поз.	Наименование	Кол.	Масса ед., кг	Общая масса, кг
С1	1	ф6 А III, ℓ= 960	6	0,20	2,30
	2	ф6 А III, ℓ= 1100	5	0,22	
С2	1	ф6 А III, ℓ= 1200	6	0,26	2,88
	2	ф6 А III, ℓ= 1100	6	0,22	
С3	1	ф6 А III. ℓ= 1200	7	0,26	3,62
	2	ф6 А III. ℓ= 1250	6	0,30	
С4	1	ф6 А III. ℓ= 1500	8	0,33	5,20
	2	ф6 А III. ℓ= 1430	8	0,32	
С5	1	ф6 А III. ℓ= 2000	9	0,44	7,96
	2	ф6 А III, ℓ= 1800	10	0,40	
С6	1	ф6 А III. ℓ= 2100	10	0,46	9,44
	2	ф6 А III, ℓ= 2000	11	0,44	

Арматура класса А-III по ГОСТ 5781-82

Разраб.	Папкова		5.904-56.5-14
Пров.	Тюнева		
Зав.гр.	Тюнева		
Гл.кон.	Бубис		Сетка С1 и С6
Нач.отд.	Луценко		Стадия: Р; Лист; Листов
Н.контр.	Тюнева		ГОСХИМПРОЕКТ

Взам. инв. № | Подпись и дата | Инв. № подл.

gost.e-ecolog.ru

Копировал

Формат А3