ТИПОВЫЕ КОНСТРУКЦИИ, ИЗДЕЛИЯ И УЗЛЫ ЗДАНИЙ И СООРУЖЕНИЙ

СЕРИЯ 5.904-56

УСТАНОВКА ЦЕНТРОБЕЖНЫХ ВЕНТИЛЯТОРОВ НА ПОКРЫТИЯХ ПРОМЫШЛЕННЫХ ЗДАНИЙ

Выпуск 4

УСТАНОВКА РАБОЧЕГО И РЕЗЕРВНОГО ВЕНТИЛЯТОРОВ С ВЫСОТОЙ ШАХТЫ ДО 8 м

РАБОЧИЕ ЧЕРТЕЖИ

24502-05

gost.e-ecolog.ru

ТИПОВЫЕ КОНСТРУКЦИИ, ИЗДЕЛИЯ И УЗЛЫ ЗДАНИЙ И СООРУЖЕНИЙ

СЕРИЯ 5.904-56

УСТАНОВКА ЦЕНТРОБЕЖНЫХ ВЕНТИЛЯТОРОВ НА ПОКРЫТИЯХ ПРОМЫШЛЕННЫХ ЗДАНИЙ

Выпуск 4

УСТАНОВКА РАБОЧЕГО И РЕЗЕРВНОГО ВЕНТИЛЯТОРОВ С ВЫСОТОЙ ШАХТЫ ДО 8 м

РАБОЧИЕ ЧЕРТЕЖИ

РАЗРАБОТАНЫ
ГПИ ГОСХИМПРОЕКТ
ГОССТРОЯ СССР
ГЛАВНЫЙ ИНЖЕНЕР ИНСТИТУТА
С. Н. НИКИТИН
ГЛАВНЫЙ ИНЖЕНЕР ПРОЕКТА
Э. И. ЗИСЬМАН

УТВЕРЖДЕНЫ
ГЛАВПРОЕКТОМ
ГОССТРОЯ СССР
ТЕХНИЧЕСКОЕ ЗАДАНИЕ ОТ 17.01.1990 г.
ВВЕДЕНЫ В ДЕЙСТВИЕ 15.03.1991 г.
ГПИ ГОСХИМПРОЕКТ ГОССТРОЯ СССР.
ПРИКАЗ № 31 ОТ 31.07.1990 г.
СРОК ДЕЙСТВИЯ 1996 г.

Обозначение	Наименование	Стр.
ВЦК 4.00.00	Установка рабочего и резервного	
	вентиляторов с высотой шахты до	
	8-ми метров. Спецификация	3
ВЦК I.0I.00	Отвод. Спецификация. Л.I	I0
ВЦК 4.00.00 СБ	Установка рабочего и резервного	
	вентиляторов с высотой шахты до	
	8-ми метров. Общий вид	II
ВЦК I.0I.00	Отвод. Спецификация. Л. 2, 3	I3
ВЦК I.0I.00 СБ	Отвод. Общий вид	I4
ВЦК I.0I.0I	Патрубок концевой	I5
ВЦК I.0I.02	Патрубок промежуточный	15
ВЦК I.02.00	Полуотвод. Спецификация	I6
ВЦК I.02.00 СБ	Полуотвод. Общий вид	I7
ВЦК I.00.08	Швеллер	I7
ВЦК 3.0I.00	Патрубок опорный. Спецификация	I8
ВЦК 3.0I.00 СБ	Патрубок опорный. Общий вид	20
ВЦК 3.0I.03	Переход	2I
ВЦК 3.0I.04	Уголок	2I
ВЦК 3.0I.0I	Фланец опорный	22
ВЦК 3.0I.05	Косынка	22
ВЦК 3.02.00	Воздуховод опорный. Спецификация	23

Обозначение	Наименование	Стр.
ВЦК 3.02.00 СБ	Воздуховод опорный. Общий вид	25
ВЦК 3.02.02	Косынка	25
ВЦК 2.0I.00	Секция соединительная. Спецификация	26,27
ВЦК 2.0I.00 СБ	Секция соединительная. Общий вид	28
ВЦК 2.0I.0I	Полоса	29
ВЦК 2.0I.02	Полоса	29
ВЦК 2.0I.03	Лист	30
ВЦК 2.0I.04	Лист	30
ВЦК I.00.06	Прокладка круглая	3I
ВЦК I.00.07	Прокладка квадратная	3I
ВЦК 2.00.04	Прокладка	32
ВЦК 2.0I.05	Фланец	32

Изм.	Лист	№ докум.	Подпись	Дата
Разраб.		Грекова		
Пров.		Зисьман		
Н.контр.		Ушакова		
Утв.		Коваленко		

ВЦК 4.00.00-Д

СОДЕРЖАНИЕ

Лит.	Лист	Листов
		1

ГОСХИМПРОЕКТ

ФОРМАТ А3

Формат	Зона	Поз.	Обозначение	Наименование	Кол.	Примечание
				Документация		
А3			ВЦК 4.00.00 СБ	Сборочный чертеж		
А4			5.904-56ТУ	Технические условия		
				Стандартные изделия		
		I		Болт МI6-6gх50.58.0I6		
				ГОСТ 7798-70	8	
		2		Гайка МI6-6Н.5.0I6		
				ГОСТ 59I5-70	8	
		3		Шайба I6.04.0I6		
				ГОСТ II37I-78	8	
			Переменные данные	для исполнений:		
				ВЦК 4.00.00		
				Сборочные единицы		
А4		4	ВЦК I.0I.00	Отвод	I	
А4		5	ВЦК I.02.00	Полуотвод	I	
А4		6	ВЦК 2.0I.00	Секция соединительная	I	
А4		7	ВЦК 3.0I.00	Патрубок опорный	I	
А4		8	ВЦК 3.02.00	Воздуховод опорный	I	
				Детали		
А4		9	ВЦК I.00.06	Прокладка круглая	I2	
А4		I0	ВЦК I.00.07	Прокладка квадратная	2	
А4		II	ВЦК I.00.08	Швеллер	8	
А4		I2	ВЦК 2.00.04	Прокладка	I	

Подпись и дата | Инв.№ дубл. | Взам.инв.№ | Подпись и дата | Инв.№ подл.

Изм	Лист	№ докум.	Подпись	Дата
Разраб.		Грекова		
Пров.		Зисьман		
Н.контр.		Ушакова		
Утв.				

ВЦК 4.00.00

Установка рабочего и резервного вентиляторов с высотой шахты до 8-ми метров

Лит.	Лист	Листов
	I	I5

ГОСХИМПРОЕКТ

Формат А4

Формат	Зона	Поз.	Обозначение	Наименование	Кол.	Примечание
БЧ		I3	ВЦК 4.00.0I	Воздуховод выхлопной		
				Лист Б-ПНI,6ГОСТI9903-74 Ст.3 ГОСТ I6523-89		
				788ℎI4 х 2250ℎI4	3	22,Iкг
БЧ		I4	ВЦК 4.00.02	Воздуховод компенсационный		
				Лист Б-ПНI,6ГОСТI9903-74 Ст.3 ГОСТ I6523-89		
				788ℎI4 х 230ℎI4	I	2,3кг
БЧ		I5	ВЦК 4.00.03	Козырек		
				Лист Б-ПН 2 ГОСТI9903-74 Ст.3 ГОСТ I6523-89		
				250ℎI4 х 300ℎI4	2	0,4кг
				Стандартные изделия		
		I		Болты ГОСТ 7798-70		
		I6		М6-6gх20.58.0I6	80	
		I7		М8-6gх30.58.0I6	23	
				Гайки ГОСТ 59I5-70		
		I8		М6-6Н.5.0I6	80	
		I9		М8-6Н.5.0I6	23	
				Шайбы ГОСТ II37I-78		
		20		6.04.0I6	80	
		2I		8.04.0I6	23	
		22	СТД 20I.00.000-08	Фланец круглый для		
				сварных и фальцованных		
				воздуховодов ϕ 250 мм	9	
				Прочие изделия		
		23		Узел прохода вентиляционных вытяжных шахт		Серия
				через покрытия зданий		5.904-
				УПП-0I	I	-45

Подпись и дата | Инв.№ дубл. | Взам.инв.№ | Подпись и дата | Инв.№ подл.

Изм	Лист	№ докум.	Подпись	Дата

ВЦК 4.00.00

Лист 2

Формат А4

Формат	Зона	Поз.	Обозначение	Наименование	Кол.	Примечание
				Гибкие вставки к цент-		Серия
				робежным вентиляторам		5.904-
						-38
		24		Вставка тип "В"		
				В.00.00-03	2	
		25		Вставка тип "Н"		
				Н.00.00-03	2	
		26		Клапан обратный КО		Серия
				⌀ 250 мм		5.904-
						- 41
		27		Короб всасывающий к		Серия
				центробежным вентиля-		I.494-
				торам КВI-2,5	I	-34
				ВЦК 4.00.00-0I		
				Сборочные единицы		
А4		4	ВЦК I.0I.00-0I	Отвод	I	
А4		5	ВЦК I.02.00-0I	Полуотвод	I	
А4		6	ВЦК 2.0I.00-0I	Секция соединительная	I	
А4		7	ВЦК 3.0I.00-0I	Патрубок опорный	I	
А4		8	ВЦК 3.02.00-0I	Воздуховод опорный	I	
				Детали		
А4		9	ВЦК I.00.06-0I	Прокладка круглая	I2	
А4		I0	ВЦК I.00.07-0I	Прокладка квадратная	2	
А4		II	ВЦК I.00.08	Швеллер	8	
А4		I2	ВЦК 2.00.04-0I	Прокладка	I	
БЧ		I3	ВЦК 4.00.04	Воздуховод выхлопной		
				Лист Б-ПНI,6ГОСТI9903-74 Ст.3 ГОСТ I6523-89		
				990hI4 x 2I60hI4	3	26 кг

Изм. Лист № докум. Подп. Дата — ВЦК 4.00.00 — Лист 3

Формат А4

Подпись и дата | Инв.№ дубл. | Взам.инв.№ | Подпись и дата | Инв.№ подл.

Формат	Зона	Поз.	Обозначение	Наименование	Кол.	Примечание
БЧ		I4	ВЦК 4.00.05	Воздуховод компенсаци-		
				онный		
				Лист Б-ПНI,6ГОСТI9903-74 Ст.3 ГОСТ I6523-89		
				990hI4 x 290hI4	I	3,5кг
БЧ		I5	ВЦК 4.00.06	Козырек		
				Лист Б-ПН 2 ГОСТI9903-74 Ст.3 ГОСТ I6523-89		
				280hI4 x 450hI4	2	0,5кг
				Стандартные изделия		
				Болты ГОСТ 7798-70		
		I6		М6-6gx20.58.0I6	90	
		I7		М8-6gx30.58.0I6	23	
				Гайки ГОСТ 59I5-70		
		I8		М6-6Н.5.0I6	90	
		I9		М8-6Н.5.0I6	23	
				Шайбы ГОСТ II37I-78		
		20		6.04.0I6	90	
		2I		8.04.0I6	23	
		22	СТД 20I.00.000-I0	Фланец круглый для		
				сварных и фальцованных		
				воздуховодов ⌀ 3I5	9	
				Прочие изделия		
		23		Узел прохода вентиляци-		
				онных вытяжных шахт че-		Серия
				рез покрытия зданий		5.904-
				УПI-02	I	-45
				Гибкие вставки к цент-		Серия
				робежным вентиляторам		5.904-
						-38

Изм. Лист № докум. Подп. Дата — ВЦК 4.00.00 — Лист 4

Формат	Зона	Поз.	Обозначение	Наименование	Кол.	Примечание
		24		Вставка тип "В"		
				В.00.00-05	2	
		25		Вставка тип "Н"		
				Н.00.00-07	2	
		26		Клапан обратный КО-01		Серия
				⌀ 315 мм	2	5.904-
						-41
		27		Короб всасывающий к		Серия
				центробежным вентилято-		I.494-
				рам КВI-3,15		-34
				ВЦК 4.00.00-02		
				Сборочные единицы		
А4		4	ВЦК I,0I.00-02	Отвод	I	
А4		5	ВЦК I.02.00-02	Полуотвод	I	
А4		6	ВЦК 2.0I.00-02	Секция соединительная	I	
А4		7	ВЦК 3.0I.00-02	Патрубок опорный	I	
А4		8	ВЦК 3.02.00-02	Воздуховод опорный	I	
				Детали		
А4		9	ВЦК I.00.06-0I	Прокладка круглая	I2	
А4		I0	ВЦК I.00.07-0I	Прокладка квадратная	2	
А4		II	ВЦК I.00.08	Швеллер	8	
А4		I2	ВЦК 2.00.04-02	Прокладка	I	
БЧ		I3	ВЦК 4.00.07	Воздуховод выхлопной		
				Лист Б-ШНI, 6ГОСТI9903-74		
				Ст.3 ГОСТ I6523-89		
				I260ℎI4 х 2080ℎI4	3	32 кг

Подпись и дата | Инв.№ дубл. | Взам.инв.№ | Подпись и дата | Инв.№ подл.

Изм	Лист	№ докум.	Подп.	Дата	ВЦК 4.00.00	Лист 5

Формат А4

Формат	Зона	Поз.	Обозначение	Наименование	Кол.	Примечание
БЧ		I4	ВЦК 4.00.08	Воздуховод компенсаци-		
				онный		
				Лист Б-ШНI, 6ГОСТI9903-74		
				Ст.3 ГОСТ I6523-89		
				I260ℎI4 х 570ℎI4	I	9 кг
БЧ		I5	ВЦК 4.00.09	Козырек		
				Лист Б-ШН 2 ГОСТI9903-74		
				Ст.3 ГОСТ I6523-89		
				300ℎI4 х 500ℎI4	2	0,6кг
				Стандартные изделия		
				Болты ГОСТ 7798-70		
		I6		M6-6g х20.58.0I6	I55	
		I7		MI0-6g х30.58.0I6	23	
				Гайки ГОСТ 5915-70		
		I8		M6-6H.5.0I6	I55	
		I9		MI0-6H.5.0I6	23	
				Шайбы ГОСТ II37I-78		
		20		6.04.0I6	I55	
		2I		I0.04.0I6	23	
		22	СТД 20I.00.000-I2	Фланец круглый для		
				сварных и фальцованных		
				воздуховодов ⌀ 400 мм	9	
				Прочие изделия		
		23		Узел прохода вентиляци-		
				онных вытяжных шахт че-		Серия
				рез покрытия зданий		5.904-
				УШ-05	I	-45
				Гибкие вставки к цент-		Серия
				робежным вентиляторам		5.904-
						-38

Подпись и дата | Инв.№ дубл. | Взам.инв.№ | Подпись и дата | Инв.№ подл.

Изм	Лист	№ докум.	Подп.	Дата	ВЦК 4.00.00	Лист 6

 Формат А4

Формат	Зона	Поз.	Обозначение	Наименование	Кол.	Примечание
		24		Вставка тип "В"		
				В.00.00-08	2	
		25		Вставка тип "Н"		
				Н.00.00-08	2	
		26		Клапан обратный КО-02		Серия
				⌀ 400 мм	2	5.904-
						-41
		27		Короб всасывающий к		Серия
				центробежным вентиля-		I.494-
				торам КВI-4	I	-34
				ВЦК 4.00.00-03		
				Сборочные единицы		
А4		4	ВЦК I.0I.00-03	Отвод	I	
А4		5	ВЦК I.02.00-03	Полуотвод	I	
А4		6	ВЦК 2.0I.00-03	Секция соединительная	I	
А4		7	ВЦК 3.0I.00-03	Патрубок опорный	I	
А4		8	ВЦК 3.02.00-03	Воздуховод опорный	I	
				Детали		
А4		9	ВЦК I.00.06-03	Прокладка круглая	I2	
А4		I0	ВЦК I.00.07-03	Прокладка квадратная	2	
А4		II	ВЦК I.00.08-02	Швеллер	I0	
А4		I2	ВЦК 2.00.04-03	Прокладка	I	
БЧ		I3	ВЦК 4.00.I0	Воздуховод выхлопной		
				Лист Б-ПНI,6ГОСТI9903-74 / Ст.3 ГОСТ I6523-89		
				I570ℎI4 x 3000ℎI4	2	58кг

Подпись и дата | Инв.№ дубл. | Взам.инв.№ | Подпись и дата | Инв.№ подл.

Изм	Лист	№ докум.	Подп.	Дата	ВЦК 4.00.00	Лист 7

Формат А4

Формат	Зона	Поз.	Обозначение	Наименование	Кол.	Примечание
БЧ		I4	ВЦК 4.00.II	Воздуховод компенсаци-		
				онный		
				Лист Б-ПНI,6ГОСТI9903-74 / Ст.3 ГОСТ I6523-89		
				I570ℎI4 x 750ℎI4	I	I4,7кг
БЧ		I5	ВЦК 4.00.I2	Козырек		
				Лист Б-ПН 2 ГОСТI9903-74 / Ст.3 ГОСТ I6523-89		
				500ℎI4 x 800ℎI4	2	I,I кг
				Стандартные изделия		
				Болты ГОСТ 7798-70		
		I6		М6-6gx20.58.0I6	I65	
		I7		М10-6gx30.58.0I6	27	
				Гайки ГОСТ 59I5-70		
		I8		М6-6Н.5.0I6	I65	
		I9		М10-6Н.5.0I6	27	
				Шайбы ГОСТ II37I-78		
		20		6.04.0I6	I65	
		2I		I0.04.0I6	27	
		22	СТД 20I.00.000-I4	Фланец круглый для		
				сварных и фальцованных		
				воздуховодов ⌀ 500 мм	9	
				Прочие изделия		
		23		Узел прохода вентиляци-		
				онных вытяжных шахт че-		Серия
				рез покрытия зданий		5.904-
				УШ-05	I	-45
				Гибкие вставки к цент-		Серия
				робежным вентиляторам		5.904-
						-38

Подпись и дата | Инв.№ дубл. | Взам.инв.№ | Подпись и дата | Инв.№ подл.

Изм	Лист	№ докум.	Подп.	Дата	ВЦК 4.00.00	Лист 8

 Формат А4

Формат	Зона	Поз.	Обозначение	Наименование	Кол.	Примечание
		24		Вставка тип "В"		
				В.00.00-09	2	
		25		Вставка тип "Н"		
				Н.00.00-II	2	
		26		Клапан обратный КО-03		Серия
				⌀ 500 мм	2	5.904-
						-4I
		27		Короб всасывающий к		Серия
				центробежным вентиля-		I.494-
				торам КВI-5		-34
				ВЦК 4.00.00-04		
				Сборочные единицы		
А4		4	ВЦК I.0I.00-04	Отвод	I	
А4		5	ВЦК I.02.00-04	Полуотвод	I	
А4		6	ВЦК 2.0I.00-04	Секция соединительная	I	
А4		7	ВЦК 3.0I.00-04	Патрубок опорный	I	
А4		8	ВЦК 3.02.00-05	Воздуховод опорный	I	
				Детали		
А4		9	ВЦК I.00.06-04	Прокладка круглая	9	
А4		I0	ВЦК I.00.07-04	Прокладка квадратная	2	
А4		II	ВЦК I.00.08-03	Швеллер	I0	
А4		I2	ВЦК 2.00.04-04	Прокладка	I	
БЧ		I3	ВЦК 4.00.I3	Воздуховод выхлопной		
				Лист Б-ПНI,6ГОСТI9903-74 Ст.3 ГОСТ I6523-89		
				I980ℎI4 х 2800ℎI4	2	69 кг

Подпись и дата | Инв.№ дубл. | Взам.инв.№ | Подпись и дата | Инв.№ подл.

Изм.	Лист	№ докум.	Подп.	Дата	ВЦК 4.00.00	Лист 9

Формат А4

Формат	Зона	Поз.	Обозначение	Наименование	Кол.	Примечание
БЧ		I4	ВЦК 4.00.I4	Воздуховод компенсаци-		
				онный		
				Лист Б-ПНI,6ГОСТI9903-74 Ст.3 ГОСТ I6523-89		
				I980ℎI4 х 900ℎI4	I	22кг
БЧ		I5	ВЦК 4.00.I5	Козырек		
				Лист Б-ПН 2 ГОСТI9903-74 Ст.3 ГОСТ I6523-89		
				550ℎI4 х 900ℎI4	2	I,2кг
				Стандартные изделия		
				Болты ГОСТ 7798-70		
		I6		М8-6gх20.58.0I6	I68	
		I7		МI0-6gх30.58.0I6	27	
				Гайки ГОСТ 59I5-70		
		I8		М8-6Н.5.0I6	I68	
		I9		МI0-6Н.5.0I6	27	
				Шайбы ГОСТ II37I-78		
		20		8.04.0I6	I68	
		2I		I0.04.0I6	27	
		22	СТД 20I.00.000-I6	Фланец круглый для		
				сварных и фальцованных		
				воздуховодов ⌀ 630 мм	9	
				Прочие изделия		
		23		Узел прохода вентиля-		
				ционных вытяжных шахт		Серия
				через покрытия зданий		5.904-
				УПП-06	I	-45
				Гибкие вставки к цент-		Серия
				робежным вентиляторам		5.904-
						-38

Подпись и дата | Инв.№ дубл. | Взам.инв.№ | Подпись и дата | Инв.№ подл.

Изм.	Лист	№ докум.	Подп.	Дата	ВЦК 4.00.00	Лист I0

Формат А4

Формат	Зона	Поз.	Обозначение	Наименование	Кол.	Примечание
		24		Вставка тип "В"		
				В.00.00-I2	2	
		25		Вставка тип "Н"		
				Н.00.00-I5	2	
		26		Клапан обратный КО-04		Серия
				⌀ 630	2	5.904-
						-4I
		27		Короб всасывающий к		Серия
				центробежным вентиля-		I.494-
				торам КВI-6,3		-34
				ВЦК 4.00.00-05		
				Сборочные единицы		
А4		4	ВЦК I.0I.00-05	Отвод	I	
А4		5	ВЦК I.02.00-05	Полуотвод	I	
А4		6	ВЦК 2.0I.00-05	Секция соединительная	I	
А4		7	ВЦК 3.0I.00-05	Патрубок опорный	I	
А4		8	ВЦК 3.02.00-05	Воздуховод опорный	I	
				Детали		
А4		9	ВЦК I.00.06-05	Прокладка круглая	I2	
А4		I0	ВЦК I.00.07-05	Прокладка квадратная	2	
А4		II	ВЦК I.00.08-04	Швеллер	8	
А4		I2	ВЦК 2.00.04-05	Прокладка	I	
БЧ		I3	ВЦК 4.00.I6	Воздуховод выхлопной		
				Лист Б-ПНI,6ГОСТI9903-74 / Ст.3 ГОСТ I6523-89		
				25I0ℎI4 x 2470ℎI4	2	77 кг

Инв.№ подл. | Подпись и дата | Взам.инв.№ | Инв.№ дубл. | Подпись и дата

Изм | Лист | № докум. | Подп. | Дата

ВЦК 4.00.00

Лист II

Формат А4

Формат	Зона	Поз.	Обозначение	Наименование	Кол.	Примечание
БЧ		I4	ВЦК 4.00.I7	Воздуховод компенсаци-		
				онный		
				Лист Б-ПНI,6ГОСТI9903-74 / Ст.3 ГОСТ I6523-89		
				25I0ℎI4 x II00ℎI4	I	34 кг
БЧ		I5	ВЦК 4.00.I8	Козырек		
				Лист Б-ПН 2 ГОСТ I9903-74 / Ст.3 ГОСТ I6523-89		
				600ℎI4 x 900ℎI4	2	I,6кг
				Стандартные изделия		
				Болты ГОСТ 7798-70		
		I6		M8-6g x20.58.0I6	225	
		I7		MI0-6g x30.58.0I6	23	
				Гайки ГОСТ 59I5-70		
		I8		M8-6H.5.0I6	225	
		I9		MI0-6H.5.0I6	23	
				Шайбы ГОСТ II37I-78		
		20		8.04.0I6	225	
		2I		I0.04.0I6	23	
		22		Фланец круглый для		
				сварных и фальцованных		
				воздуховодов ⌀ 800 мм	9	
				Прочие изделия		
		23		Узел прохода вентиля-		
				ционных вытяжных шахт		Серия
				через покрытия зданий		5.904-
				УПI-08	I	-45
				Гибкие вставки к цент-		Серия
				робежным вентиляторам		5.904-
						-38

Инв.№ подл. | Подпись и дата | Взам.инв.№ | Инв.№ дубл. | Подпись и дата

Изм | Лист | № докум. | Подп. | Дата

ВЦК 4.00.00

Лист I2

Формат	Зона	Поз.	Обозначение	Наименование	Кол.	Примечание
		24		Вставка тип "В"		
				В.00.00-I4	2	
		25		Вставка тип "Н"		
				Н.00.00-I7	2	
		26		Клапан обратный КО-05		Серия
				⌀ 800 мм	2	5.904-
						-4I
		27		Короб всасывающий к		Серия
				центробежным вентиля-		I.494-
				торам КВI-8	I	-34
				ВЦК 4.00.00-06		
				Сборочные единицы		
А4		4	ВЦК I,0I.00-06	Отвод	I	
А4		5	ВЦК I.02.00-06	Полуотвод	I	
А4		6	ВЦК 2.0I.00-06	Секция соединительная	I	
А4		7	ВЦК 3.0I.00-06	Патрубок опорный	I	
А4		8	ВЦК 3.02.00-06	Воздуховод опорный	I	
				Детали		
А4		9	ВЦК I.00.06-06	Прокладка круглая	I2	
А4		I0	ВЦК I.00.07-06	Прокладка квадратная	2	
А4		II	ВЦК I.00.08-05	Швеллер	8	
А4		I2	ВЦК 2.00.04-06	Прокладка	I	
БЧ		I3	ВЦК 4.00.I9	Воздуховод выхлопной		
				Лист Б-ПНI,6ГОСТI9903-74 / Ст.3 ГОСТ I6523-89		
				3I40ℎI4 х 2200ℎI4	2	86кг

Подпись и дата | Инв.№ дубл. | Взам.инв.№ | Подпись и дата | Инв.№ подл.

Изм	Лист	№ докум.	Подп.	Дата	ВЦК 4.00.00	Лист I3

Формат А4

Формат	Зона	Поз.	Обозначение	Наименование	Кол.	Примечание
БЧ		I4	ВЦК 4.00.20	Воздуховод компенсаци-		
				онный		
				Лист Б-ПНI,6ГОСТI9903-74 / Ст.3 ГОСТ I6523-89		
				3I40ℎI4 х I360ℎI4	I	53кг
БЧ		I5	ВЦК 4.00.2I	Козырек		
				Лист Б-ПН 2 ГОСТI9903-74 / Ст.3 ГОСТ I6523-89		
				900ℎI4 х I000ℎI4	2	I,8кг
				Стандартные изделия		
				Болты ГОСТ 7798-70		
		I6		М8-6gх20.58.0I6	225	
		I7		М10-6gх30.58.0I6	23	
				Гайки ГОСТ 5915-70		
		I8		М8-6Н.5.0I6	225	
		I9		М10-6Н.5.0I6	23	
				Шайбы ГОСТ II37I-78		
		20		8.04.0I6	225	
		2I		I0.04.0I6	23	
		22	СТД 20I.00.000-20	Фланец круглый для		
				сварных и фальцованных		
				воздуховодов ⌀ I00 мм	9	
				Прочие изделия		
		23		Узел прохода вентиляц		
				ионных вытяжных шахт		Серия
				через покрытия зданий		5.904-
				УПП-09	I	-45
				Гибкие вставки к цент-		Серия
				робежным вентиляторам		5.904-
						-38

Подпись и дата | Инв.№ дубл. | Взам.инв.№ | Подпись и дата | Инв.№ подл.

Изм	Лист	№ докум.	Подп.	Дата	ВЦК 4.00.00	Лист I4

 Формат А4

Формат	Зона	Поз.	Обозначение	Наименование	Кол.	Примечание
		24		Вставка тип "В"		
				В.00.00-I5	2	
		25		Вставка тип "Н"		
				Н.00.00-I9	2	
		26		Клапан обратный К0-06		Серия
				⌀ I000 мм	2	5.904-
						-4I
		27		Короб всасывающий к		Серия
				центробежным вентиля-		I.494-
				торам КВI-I0		-34

Формат	Зона	Поз.	Обозначение	Наименование	Кол.	Примечание
				Документация		
А3			ВЦК I.0I.00 СБ	Сборочный чертеж		
				Переменные данные для исполнений:		
				ВЦК I.0I.00		
				Детали		
А4		I	ВЦК I.0I.0I	Патрубок концевой	2	
А4		2	ВЦК I.0I.02	Патрубок промежуточный	I	
				Стандартные изделия		
		3	СТД 20I.00.000-08	Фланец круглый для		
				сварных и фальцованных		
				воздуховодов ⌀ 250 мм	2	
				ВЦК I.0I.00-0I		
				Детали		
А4		I	ВЦК I.0I.0I-0I	Патрубок концевой	2	
А4		2	ВЦК I.0I.02-0I	Патрубок промежуточный	I	
				Стандартные изделия		
		3	СТД 20I.00.000-I0	Фланец круглый для		
				сварных и фальцованных		
				воздуховодов ⌀ 3I5 мм	2	

5.904-56 84

ВЦК 4.00.00СБ

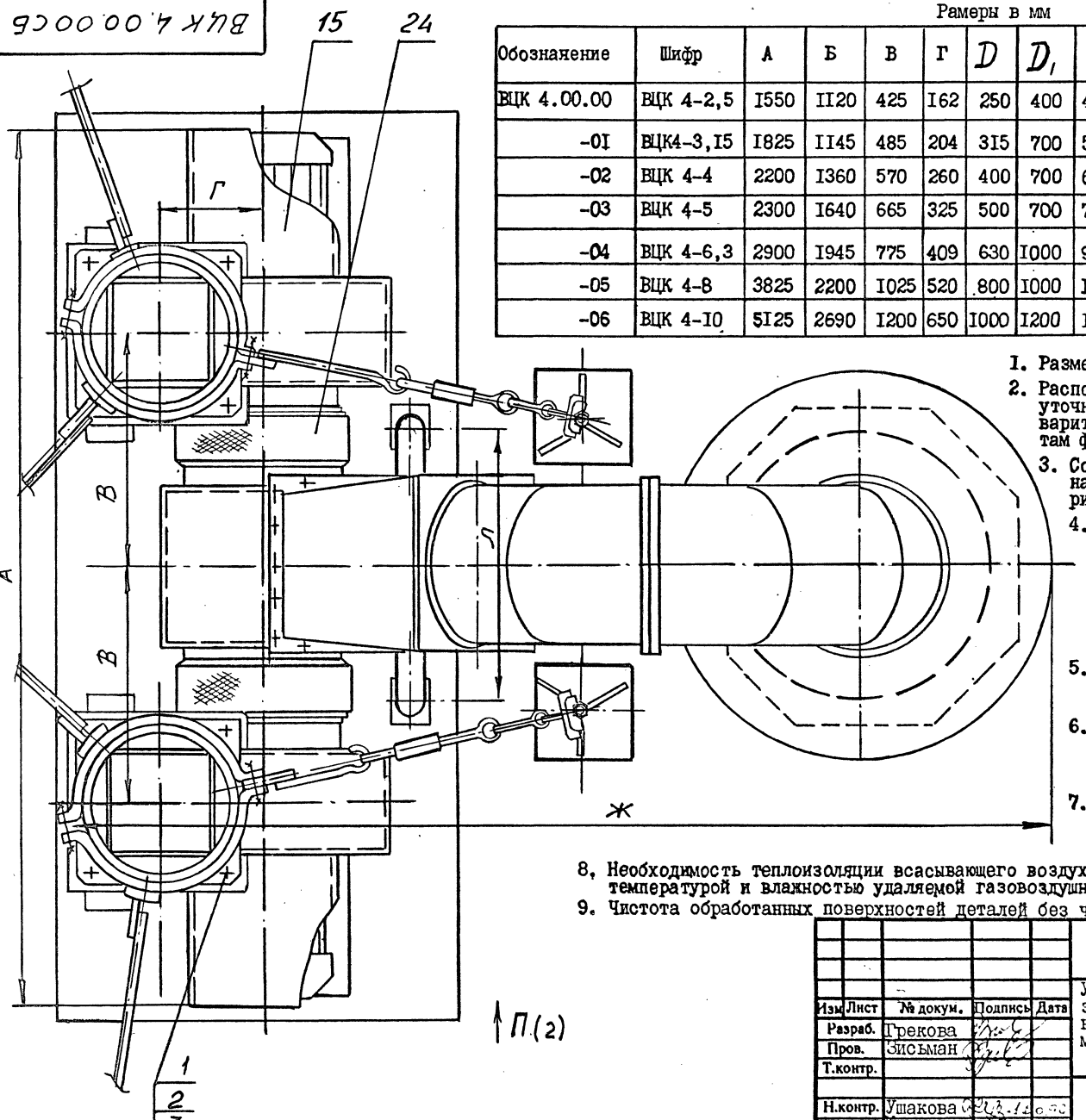

Рамеры в мм

Обозначение	Шифр	А	Б	В	Г	D	D_1	Е	Ж	И	К	Л	М	Н	Масса, кг
ВЦК 4.00.00	ВЦК 4-2,5	I550	II20	425	I62	250	400	446	I635	645	300	328	380	970	298
-0I	ВЦК4-3,I5	I825	II45	485	204	3I5	700	520	I850	800	350	398	450	II70	362
-02	ВЦК 4-4	2200	I360	570	260	400	700	608	2I00	I0I5	375	478	560	I380	465
-03	ВЦК 4-5	2300	I640	665	325	500	700	750	2450	I290	425	578	650	I600	635
-04	ВЦК 4-6,3	2900	I945	775	409	630	I000	908	3050	I570	500	736	780	I950	820
-05	ВЦК 4-8	3825	2200	I025	520	800	I000	II12	3375	I890	600	906	970	2450	I440
-06	ВЦК 4-I0	5I25	2690	I200	650	I000	I200	I282	4075	2360	725	II06	I200	2850	I850

1. Размеры для справок.
2. Расположение опор всасывающего короба (поз.27) уточнить при монтаже установки, после чего приварить их к корпусу короба и закладным элементам фундаментной плиты.
3. Солнцезащитный козырек (поз.I5) установить над электродвигателем вентилятора и приварить к его корпусу.
4. Длину компенсационного воздуховода (поз. I4) определить на месте монтажа при обеспечении соосности фланцев соединительной секции (поз.6) и полуотвода (поз.5). Для соединения названных фланцев использовать также возможность регулировки длины и положения опор короба всасывающего (поз.27) (см. п.2 настоящих требований).
5. Общая высота выхлопной шахты принимается по конкретному проекту корректировкой длины воздуховода (поз.I3).
6. Кронштейны для крепления трех растяжек выхлопной шахты заделать в щель между плитами покрытия, после чего зазор тщательно гидроизолировать.
7. Антикоррозионное покрытие и окраску воздуховодов внутри и снаружи произвести согласно конкретного проекта.
8. Необходимость теплоизоляции всасывающего воздуховода (поз.4, 5, 6, I4 и I7) определяется температурой и влажностью удаляемой газовоздушной среды.
9. Чистота обработанных поверхностей деталей без чертежа не ниже I2,5

Изм.	Лист	№ докум.	Подпись	Дата
Разраб.		Грекова		
Пров.		Бисьман		
Т.контр.				
Н.контр.		Ушакова		
Утв.		Коваленко		

ВЦК 4.00.00 СБ

Установка рабочего и резервного вентиляторов с высотой шахты до 8-ми метров
Сборочный чертеж

Лит.	Масса	Масштаб
	см. табл.	-

Лист / Листов 2

ГОСХИМПРОЕКТ

Инв.№ подл. | Подпись и дата | Взам.инв.№ | Инв.№ дубл. | Подпись и дата

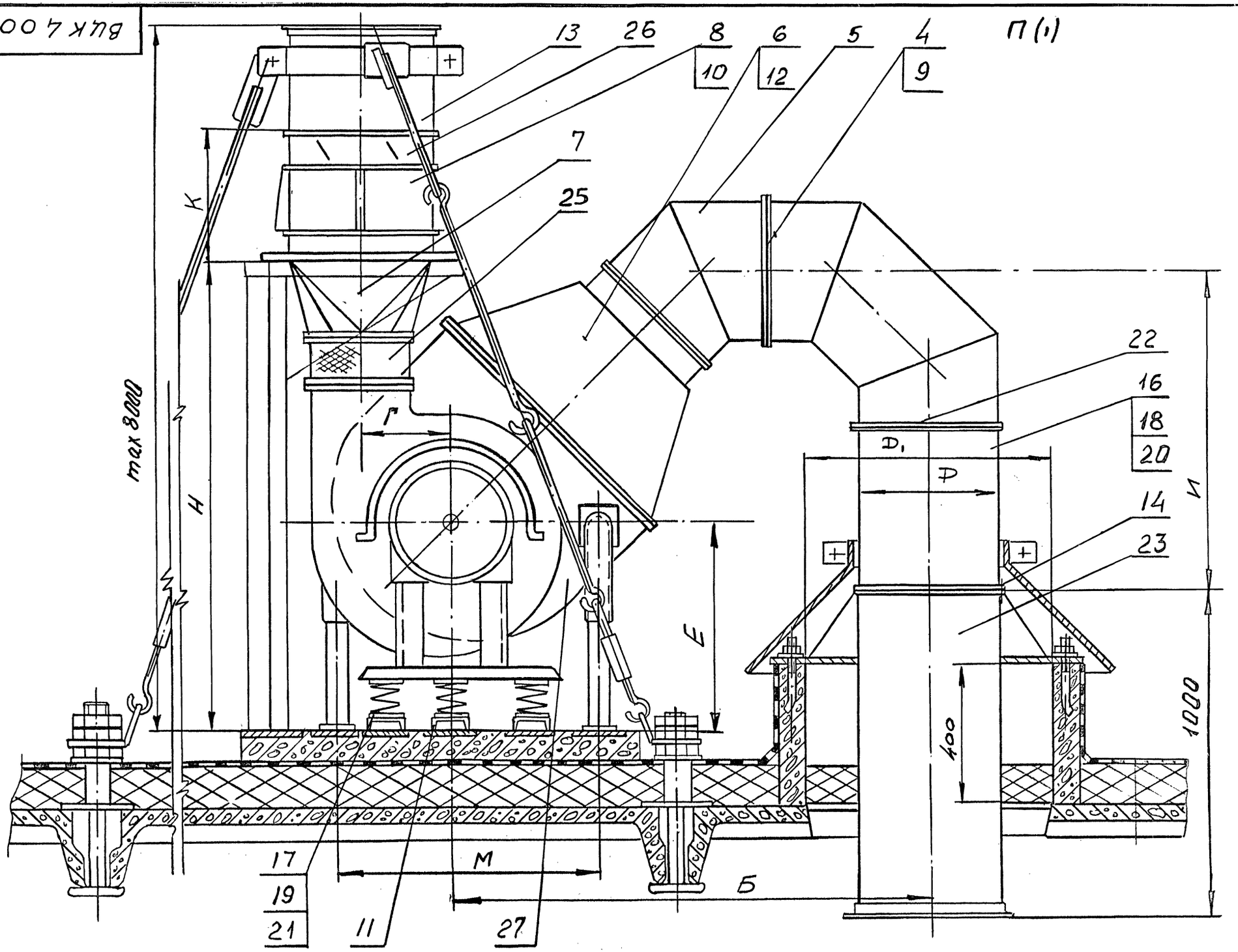

Изм	Лист	№ докум.	Подпись	Дата	ВИК 4.00.00.СБ	Лист 2

24502-05 13 ФОРМАТ А3

Инв.№ подл. | Подпись и дата | Взам.инв.№ | Инв.№ дубл. | Подпись и дата

Формат	Зона	Поз.	Обозначение	Наименование	Кол.	Примечание
				ВЦК I.0I.00-02		
				Детали		
A4		I	ВЦК I.0I.0I-02	Патрубок концевой	2	
A4		2	ВЦК I.0I.02-02	Патрубок промежуточный	I	
				Стандартные изделия		
		3	СТД 20I.00.000-I2	Фланец круглый для сварных и фальцованных воздуховодов ϕ 400 мм	2	
				ВЦК I.0I.00-03		
				Детали		
A4		I	ВЦК I.0I.0I-03	Патрубок концевой	2	
A4		2	ВЦК I.0I.02-03	Патрубок промежуточный	I	
				Стандартные изделия		
		3	СТД 20I.00.000-I4	Фланец круглый для сварных и фальцованных воздуховодов ϕ 500 мм	2	
				ВЦК I.0I.00-04		
				Детали		
				Детали		
A4		I	ВЦК I.0I.0I-04	Патрубок концевой	2	
A4		2	ВЦК I.0I.02-04	Патрубок промежуточный	I	

Подпись и дата | Инв.№ дубл. | Взам.инв.№ | Подпись и дата | Инв.№ подл.

Изм.	Лист	№ докум.	Подп.	Дата	ВЦК I.0I.00	Лист 2

Формат А4

Формат	Зона	Поз.	Обозначение	Наименование	Кол.	Примечание
				Стандартные изделия		
		3	СТД 20I.00.000-I6	Фланец круглый для сварных и фальцованных воздуховодов ϕ 630 мм	2	
				ВЦК I.0I.00-05		
				Детали		
A4		I	ВЦК I.0I.0I-05	Патрубок концевой	2	
A4		2	ВЦК I.0I.02-05	Патрубок промежуточный	I	
				Стандартные изделия		
		3	СТД 20I.00.000-I8	Фланец круглый для сварных и фальцованных воздуховодов ϕ 800 мм	2	
				ВЦК I.0I.00-06		
				Детали		
A4		I	ВЦК I.0I.0I-06	Патрубок концевой	2	
A4		2	ВЦК I.0I.02-06	Патрубок промежуточный	I	
				Стандартные изделия		
		3	СТД 20I.00.000-20	Фланец круглый для сварных и фальцованных воздуховодов ϕ I000 мм	2	

Подпись и дата | Инв.№ дубл. | Взам.инв.№ | Подпись и дата | Инв.№ подл.

Изм.	Лист	№ докум.	Подп.	Дата	ВЦК I.0I.00	Лист 3

 Формат А4

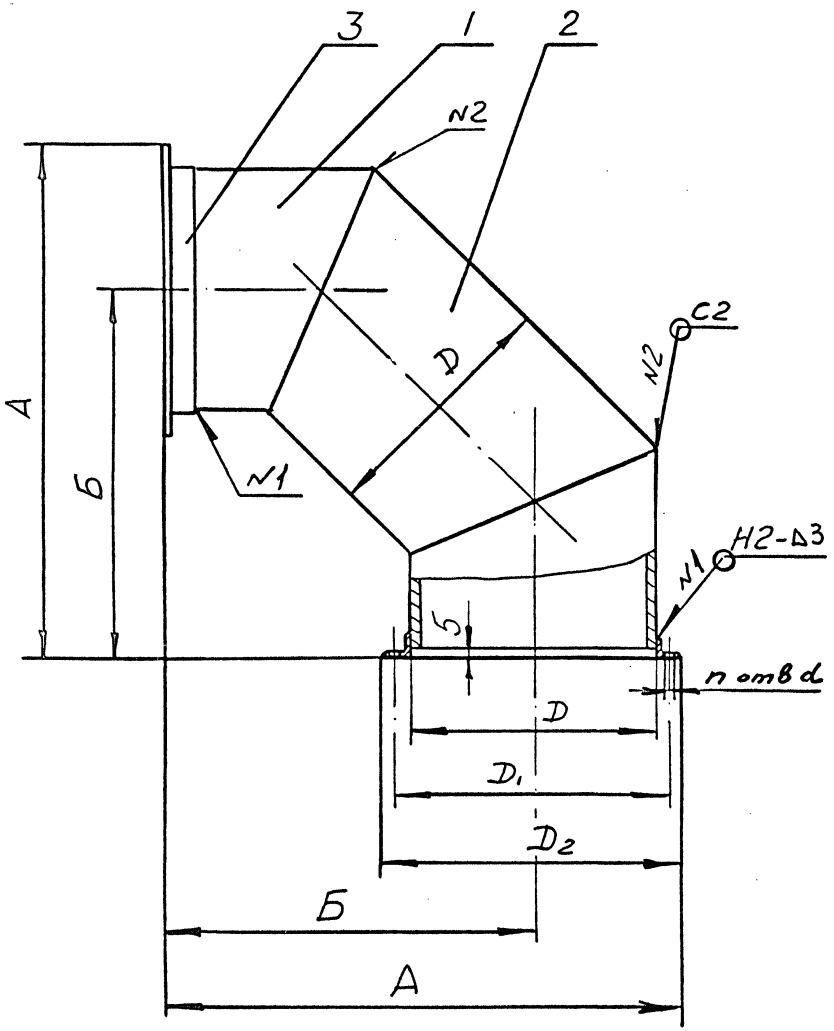

Размеры в мм

Обозначение	А	Б	Д	$Д_1$	$Д_2$	n	d	Масса, кг
ВЦК I.0I.00	530	380	250	280	300	6	7	6,95
-0I	665	480	3I5	345	365	8	7	I0,46
-02	830	606	400	430	450	I0	7	I7,3
-03	I030	755	500	530	550	I0	7	25,87
-04	I250	905	630	660	690	I2	I0	4I,3
-05	I635	I205	800	830	860	I2	I0	64,2
-06	2040	I505	I000	I040	I070	I6	I0	I0I

1. Размеры для справок.
2. $h14, \pm \frac{IT14}{2}$
3. Сварка дуговая по ГОСТ 5264-80.
4. Сварные швы зачистить.
5. Окраска внутри и снаружи согласно конкретному проекту.
6. Изготовленная деталь должна соответствовать требованиям норм ВСН 353-86.

Изм.	Лист	№ докум.	Подпись	Дата
Разраб.		Грекова		
Пров.		Зисьман		
Т.контр.				
Н.контр		Ушакова		
Утв.				

ВЦК I.0I.00 СБ

О Т В О Д
Сборочный чертеж

Лит.	Масса	Масштаб
	см. табл.	—
Лист	Листов 1	

ГОСХИМПРОЕКТ

Подпись и дата | Инв.№ дубл. | Взам.инв.№ | Подпись и дата | Инв.№ подл.

5.904-56 84

ВЦК 1.01.01

12,5

Г-Г

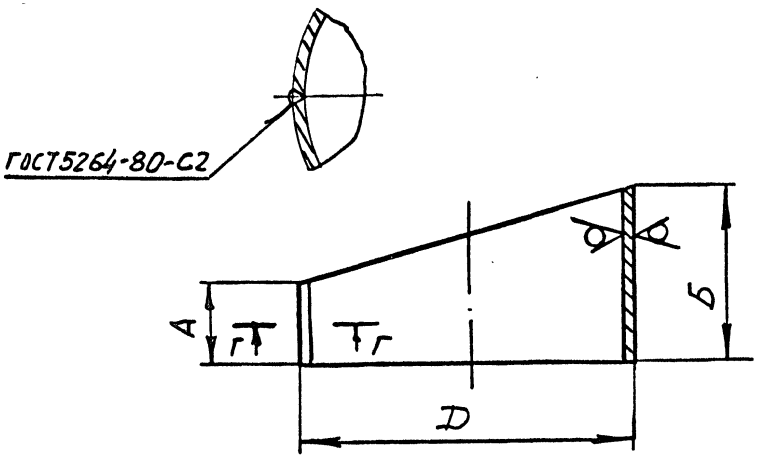

Размеры в мм

Обозначение	А	Б	Д	Длина развертки	Масса, кг
ВЦК I.0I.0I	I04	I55	250	788	I,27
-0I	I30	I95	3I5	990	2,0
-02	I66	250	400	I260	3,27
-03	207	3II	500	I570	5,07
-04	26I	39I	630	I980	8,05
-05	33I	497	800	25I2	I2,9
-06	4I4	62I	I000	3I40	20,2

I. *Размер для справок

2. H14.

3. Сварной шов зачистить.

Изм.	Лист	№ докум.	Подп.	Дата	ВЦК I.0I.0I		
Разраб.		Конева			ПАТРУБОК КОНЦЕВОЙ	Лит.	Масса: см. табл.	Масштаб: —
Пров.		Зисьман				Лист	Листов 1
Т.контр.					Б-ПН I.6ГОСТI9903-74 Лист Ст.3 ГОСТ I6523-89	ГОСХИМПРОЕКТ	
Н.контр.		Ушакова					
Утв.							

Подпись и дата | Инв.№ дубл. | Взам.инв.№ | Подпись и дата | Инв.№ подл.

Формат А4

ВЦК 1.01.02

12,5

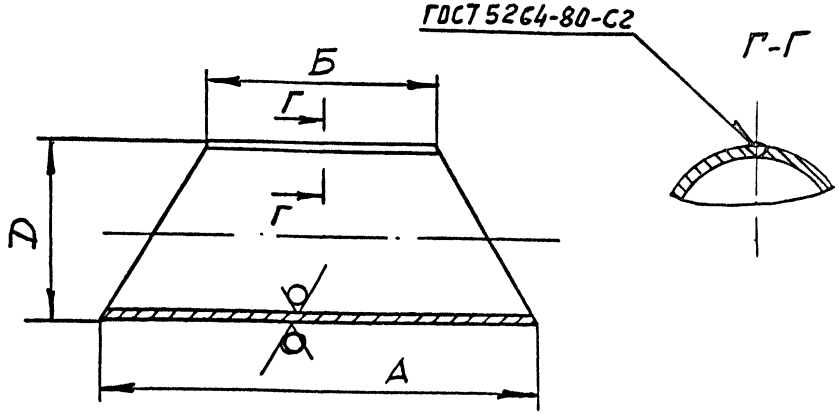

Размеры в мм

Обозначение	А	Б	Д	Длина развертки	Масса, кг
ВЦК I.0I.02	208	4I6	250	788	3,07
-0I	I60	320	3I5	990	4,80
-02	332	664	400	I260	7,85
-03	4I4	828	500	I570	I2,I7
-04	522	I044	630	I980	I9,30
-05	662	I324	800	25I2	30,90
-06	828	I656	I000	3I40	48,50

I. *Размер для справок.

2. h14, $\pm \frac{JT14}{2}$

3. Сварной шов зачистить.

Изм.	Лист	№ докум	Подп.	Дата	ВЦК I.0I.02		
Разраб.		Конева			ПАТРУБОК ПРОМЕЖУТОЧНЫЙ	Лит.	Масса: см. табл.	Масштаб: —
Пров.		Зисьман				Лист	Листов 1
Т.контр.					Б-ПН I.6 ГОСТI9903-74 Лист Ст.3 ГОСТ I6523-89	ГОСХИМПРОЕКТ	
Н.контр.		Ушакова					
Утв.							

Подпись и дата | Инв.№ дубл. | Взам.инв.№ | Подпись и дата | Инв.№ подл.

Формат	Зона	Поз.	Обозначение	Наименование	Кол.	Примечание
				Документация		
А4			ВЦК I.02.00 СБ	Сборочный чертеж		
			Переменные данные	для исполнений:		
				ВЦК I.02.00		
				Детали		
А4		I	ВЦК I.0I.0I	Патрубок концевой	2	
				Стандартные изделия		
		2	СТД 20I.00.000-08	Фланец круглый для		
				сварных и фальцованных		
				воздуховодов ∅ 250 мм	2	
				ВЦК I.02.00 - 0I		
				Детали		
А4		I	ВЦК I.0I.0I-0I	Патрубок концевой	2	
				Стандартные изделия		
		2	СТД 20I.00.000-I0	Фланец круглый для		
				сварных и фальцованных		
				воздуховодов ∅ 3I5 мм	2	
				ВЦК I.02.00 - 02		
				Детали		
А4		I	ВЦК I.0I.0I-02	Патрубок концевой	2	
				Стандартные изделия		
		2	СТД 20I.00.000-I2	Фланец круглый для		
				сварных и фальцованных		
				воздуховодов ∅ 400 мм	2	

Подпись и дата | Инв.№ дубл. | Взам.инв.№ | Подпись и дата | Инв.№ подл.

Изм.	Лист	№ докум.	Подпись	Дата	ВЦК I.02.00		
Разраб.		Грекова			ПОЛУОТВОД	Лит.	Лист 1 / Листов 2
Пров.		Зисьман				ГОСХИМПРОЕКТ	
Н.контр.		Ушакова					
Утв.							

Формат А4

Формат	Зона	Поз.	Обозначение	Наименование	Кол.	Примечание
				ВЦК I.02.00 - 03		
				Детали		
А4		I	ВЦК I.0I.0I-03	Патрубок концевой	2	
				Стандартные изделия		
		2	СТД 20I.00.000-I4	Фланец круглый для		
				сварных и фальцованных		
				воздуховодов ∅ 500 мм	2	
				ВЦК I.02.00 - 04		
				Детали		
А4		I	ВЦК I.0I.0I-04	Патрубок концевой	2	
				Стандартные изделия		
		2	СТД 20I.00.000-I6	Фланец круглый для		
				сварных и фальцованных		
				воздуховодов ∅ 630 мм	2	
				ВЦК I.02.00 - 05		
				Детали		
А4		I	ВЦК I.0I.0I-05	Патрубок концевой	2	
				Стандартные изделия		
		2	СТД 20I.00.000-I8	Фланец круглый для		
				сварных и фальцованных		
				воздуховодов ∅ 800 мм	2	
				ВЦК I.02.00 - 06		
				Детали		
А4		I	ВЦК I.0I.0I-06	Патрубок концевой	2	
				Стандартные изделия		
		2	СТД 20I.00.000-20	Фланец круглый для		
				сварных и фальцованных		
				воздуховодов ∅ I000 мм	2	

Подпись и дата | Инв.№ дубл. | Взам.инв.№ | Подпись и дата | Инв.№ подл.

Изм.	Лист	№ докум.	Подпись	Дата	ВЦК I.02.00	Лист 2

Формат А4

ВЦК I.00.08

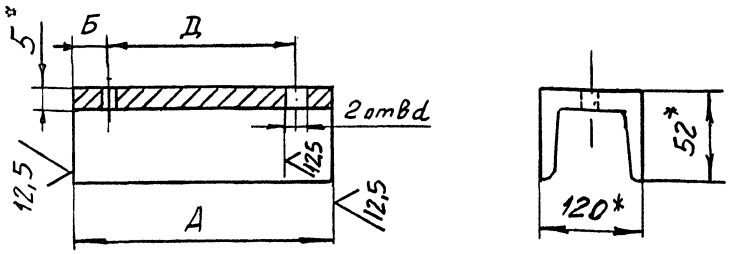

Размеры в мм

Обозначение	А	Б	Д	d	Масса, кг
ВЦК I.00.08	II0	20	70	I2	I,I4
-0I	I20	20	80	I2	I,25
-02	I40	20	I00	I4	I,46
-03	I50	25	I00	I4	I,56
-04	I70	25	I20	I4	I,77
-05	I80	25	I30	I4	I,87

1. *Размеры для справок.
2. H14, h14, $\pm \frac{IT14}{2}$.

Изм	Лист	№ докум.	Подп.	Дата	ВЦК I.00.08		
Разраб.		Конева			ШВЕЛЛЕР	Лит.	Масса	Масштаб
Пров		Зисьман					см. табл.	—
Т.контр.						Лист	Листов 1
Н.контр.		Ушакова			Швеллер I2 ГОСТ 8240-89 / Ст.3 ГОСТ535-88	ГОСХИМПРОЕКТ	
Утв.							

Формат А4

ВЦК I.02.00.СБ

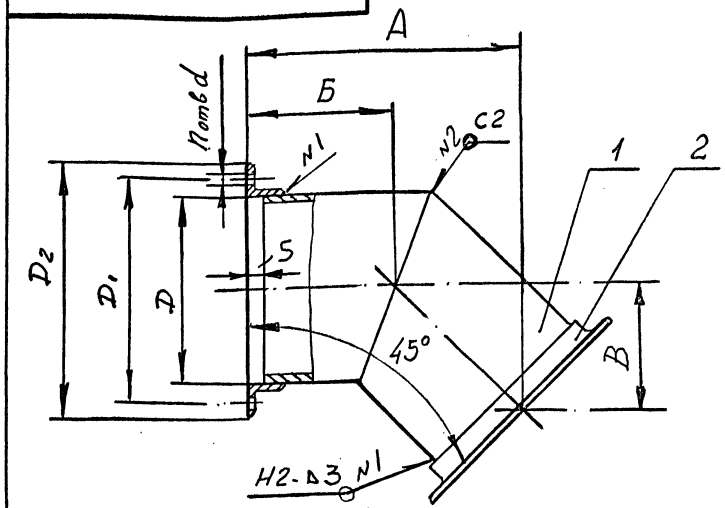

Размеры в мм

Обозначение	А	Б	В	Д	$Д_1$	$Д_2$	n	d	Масса, кг
ВЦК I.02.00	34I	200	I4I	250	280	300	6	7	3,88
-0I	4I0	240	I70	3I5	345	365	8	7	5,66
-02	360	2II	I49	400	430	450	I0	7	9,46
-03	430	252	I78	500	530	550	I0	7	I3,7
-04	522	306	2I6	630	660	690	I2	I0	22,0
-05	565	33I	234	800	830	860	I2	I0	33,3
-06	706	4I4	292	I000	I040	I070	I6	I0	52,6

1. *Размеры для справок.
2. h14, $\pm \frac{IT14}{2}$
3. Сварка дуговая по ГОСТ 5264-80.
4. Сварные швы зачистить.
5. Окрасить внутри и снаружи согласно конкретному проекту
6. Изготовленная деталь должна соответствовать требованиям норм ВСН 353-86.

Изм	Лист	№ докум.	Подп.	Дата	ВЦК I.02.00 СБ		
Разраб.		Конева			ПОЛУОТВОД Сборочный чертеж	Лит.	Масса	Масштаб
Пров.		Зисьман					см. табл.	—
Т.контр.						Лист	Листов 1
Н.контр.		Ушакова				ГОСХИМПРОЕКТ	
Утв.							

24502-05 18 Формат А4

Подпись и дата | Инв.№ дубл. | Взам.инв.№ | Подпись и дата | Инв.№ подл.

Формат	Зона	Поз.	Обозначение	Наименование	Кол.	Примечание
				Документация		
А3			ВЦК 3.0I.00 СБ	Сборочный чертеж		
			Переменные данные	для исполнений:		
				ВЦК 3.0I.00		
				Детали		
А4		I	ВЦК 3.0I.0I	Фланец опорный	I	
БЧ		2	ВЦК 3.0I.02	Обечайка		
				Лист Б-ПН 3 ГОСТ19903-74 Ст.3 ГОСТ I6523-89		
				788h14 x 70h14	I	I,29кг
А4		3	ВЦК 3.0I.03	Переход	I	
А4		4	ВЦК 3.0I.04	Уголок	4	
А4		5	ВЦК 3.0I.05	Косынка	4	
				Стандартные изделия		
		6	СТД 20I.00.000-08	Фланец круглый для сварных и фальцованных воздуховодов ∅ 250 мм	I	
				ВЦК 3.0I.00-0I		
				Детали		
А4		I	ВЦК 3.0I.0I-0I	Фланец опорный	I	
А4		2	ВЦК 3.0I.06	Обечайка		
				Лист Б-ПН 3 ГОСТ19903-74 Ст.3 ГОСТ I6523-89		
				990h14 x 80h14	I	I,I3кг

Формат	Зона	Поз.	Обозначение	Наименование	Кол.	Примечание
А4		3	ВЦК 3.0I.03-0I	Переход	I	
А4		4	ВЦК 3.0I.04-0I	Уголок	4	
А4		5	ВЦК 3.0I.05-0I	Косынка	4	
				Стандартные изделия		
		6	СТД 20I.00.000-I0	Фланец круглый для сварных и фальцованных воздуховодов ∅ 3I5 мм	I	
				ВЦК 3.0I.00-02		
				Детали		
А4		I	ВЦК 3.0I.0I-02	Фланец опорный	I	
БЧ		2	ВЦК 3.0I.07	Обечайка		
				Лист Б-ПН 3 ГОСТ19903-74 Ст.3 ГОСТ I6523-89		
				I260h14 x 90h14	I	2,66кг
А4		3	ВЦК 3.0I.03-02	Переход	I	
А4		4	ВЦК 3.0I.04-02	Уголок	4	
А4		5	ВЦК 3.0I.05-02	Косынка	4	
				Стандартные изделия		
		6	СТД 20I.00.000-I2	Фланец круглый для сварных и фальцованных воздуховодов ∅ 400 мм	I	
				ВЦК 3.0I.00-03		
				Детали		
А4		I	ВЦК 3.0I.0I-03	Фланец опорный	I	
БЧ		2	ВЦК 3.0I.08	Обечайка		
				Лист Б-ПН 3 ГОСТ19903-74 Ст.3 ГОСТ I6523-89		
				I570h14 x I00h14	I	3,67кг
А4		3	ВЦК 3.0I.03-03	Переход	I	
А4		4	ВЦК 3.0I.04-03	Уголок	4	

Подпись и дата | Инв.№ дубл. | Взам.инв.№ | Подпись и дата | Инв.№ подл.

Изм	Лист	№ докум.	Подпись	Дата	ВЦК 3.0I.00		
Разраб.		Грекова			ПАТРУБОК ОПОРНЫЙ	Лит.	Лист 1 / Листов 4
Пров.		Зисьман					
Н.контр.		Ушакова				ГОСХИМПРОЕКТ	
Утв.							

Формат А4

Изм	Лист	№ докум.	Подпись	Дата	ВЦК 3.0I.00	Лист 2

Формат	Зона	Поз.	Обозначение	Наименование	Кол.	Примечание
А4		5	ВЦК 3.0I.05-03	Косынка	6	
				Стандартные изделия		
		6	СТД 20I.00.000-I4	Фланец круглый для		
				сварных и фальцованных		
				воздуховодов ⌀ 500 мм	I	
				ВЦК 3.02.00-04		
				Детали		
А4		I	ВЦК 3.0I.0I-04	Фланец опорный	I	
БЧ		2	ВЦК 3.0I.09	Обечайка		
				Лист Б-ПН 3 ГОСТI9903-74 Ст.3 ГОСТ I6523-89		
				I980ℏI4 x II40ℏI4	I	5,I3 кг
А4		3	ВЦК 3.0I.03-04	Переход	I	
А4		4	ВЦК 3.0I,04-04	Уголок	4	
А4		5	ВЦК 3.0I.05-04	Косынка	8	
				Стандартные изделия		
		6	СТД 20I.00.000-I6	Фланец круглый для		
				сварных и фальцованных		
				воздуховодов ⌀ 630 мм	I	
				ВЦК 3.02.00-05		
				Детали		
А4		I	ВЦК 3.0I.0I-05	Фланец опорный	I	
БЧ		2	ВЦК 3.0I.I0	Обечайка		
				Лист Б-ПН 3 ГОСТI9903-74 Ст.3.ГОСТ I6523-89		
				25I2ℏI4 x I20ℏI4	I	7,05кг
А4		3	ВЦК 3.0I.03-05	Переход	I	
А4		4	ВЦК 3.0I.04-05	Уголок	4	
А4		5	ВЦК 3.0I.05-05	Косынка	8	

Подпись и дата | Инв.№ дубл. | Взам.инв.№ | Подпись и дата | Инв.№ подл.

Изм | Лист | № докум. | Подп. | Дата

ВЦК 3.0I.00

Лист 3

Формат А4

Формат	Зона	Поз.	Обозначение	Наименование	Кол.	Примечание
				Стандартные изделия		
		6	СТД 20I.00.000-I8	Фланец круглый для		
				сварных и фальцованных		
				воздуховодов ⌀ 800 мм	I	
				ВЦК 3.0I.00-06		
				Детали		
А4		I	ВЦК 3.0I.0I-06	Фланец опорный	I	
БЧ		2	ВЦК 3.0I.II	Обечайка		
				Лист Б-ПН 3 ГОСТI9903-74 Ст.3 ГОСТ I6523-89		
				3I40ℏI4 x I30ℏI4	I	9,56кг
А4		3	ВЦК 3.0I.03-06	Переход	I	
А4		4	ВЦК 3.0I.04-06	Уголок	4	
А4		5	ВЦК 3.0I.05-06	Косынка	8	
				Стандартные изделия		
		6	СТД 20I.00.000-20	Фланец круглый для		
				сварных и фальцованных		
				воздуховодов ⌀ I000 мм	I	

Подпись и дата | Инв.№ дубл. | Взам.инв.№ | Подпись и дата | Инв.№ подл.

Изм | Лист | № докум. | Подп. | Дата

ВЦК 3.0I.00

Лист 4

Формат А4

5-904-56 в 4

ВЦК 3.01.00 СБ

5.904-56 в.4

Размеры в мм

Обозначение	А	Б	В	Г	Д	$Д_1$	$Д_2$	d	d_1	n	n_1	Н	Масса, кг
ВЦК 3.01.00	325	280	200	75	250	300	280	7	7	8	6	280	8,78
-01	400	350	255	85	315	365	345	7	7	12	8	370	12,4
-02	500	440	310	95	400	450	430	7	7	12	10	450	18,63
-03	600	540	380	105	500	550	530	7	7	16	10	510	27,1
-04	775	700	470	115	630	690	660	7	10	20	12	620	41,2
-05	925	850	600	125	800	860	830	12	10	16	12	730	63,4
-06	1150	1075	750	135	1000	1070	1040	12	10	20	16	840	91,2

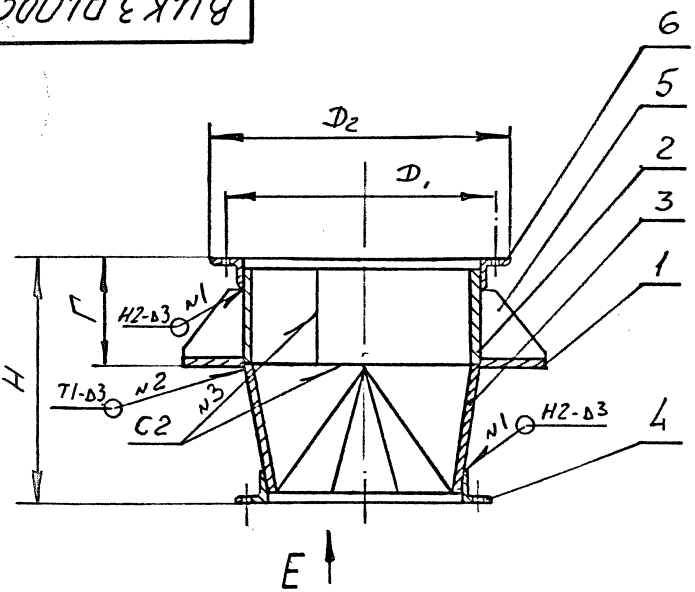

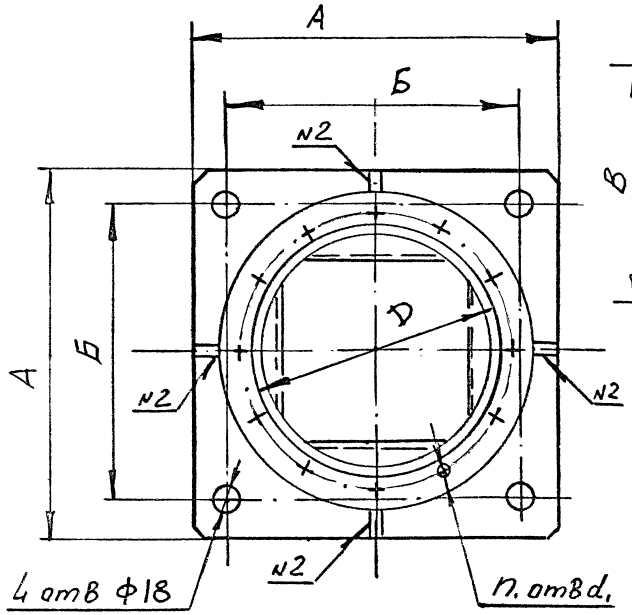

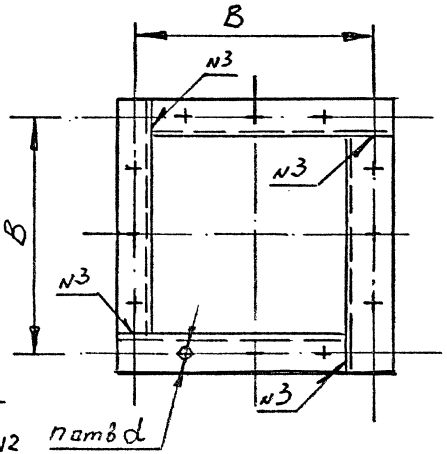

1. Размеры для справок.
2. H14, h14, $\pm \frac{IT14}{2}$.
3. Чистота обработанных поверхностей деталей без чертежа не ниже $\sqrt{12,5}$.
4. Сварка дуговая по ГОСТ 5264-80.
5. Сварные швы зачистить.
6. Допустимая непараллельность рабочих поверхностей фланцев между собой не более допуска на линейный размер.

Изм	Лист	№ докум.	Подпись	Дата
Разраб.		Грекова		
Пров.		Зисьман		
Т.контр.				
Н.контр		Ушакова		
Утв.				

ВЦК 3.01.00 СБ

ПАТРУБОК ОПОРНЫЙ
Сборочный чертеж

Лит.	Масса	Масштаб
	см. табл.	-

Лист | Листов 1

ГОСХИМПРОЕКТ

Подпись и дата | Инв.№ дубл. | Взам.инв.№ | Подпись и дата | Инв.№ подл.

ВЦК 3.01.04

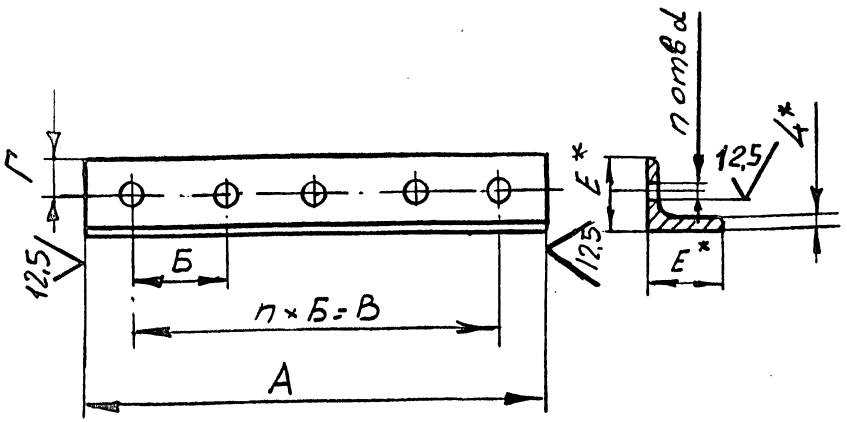

Размеры в мм

Обозначение	А	Б	В	Г	Е	d	n	n1	Масса, кг
ВЦК I.03.04	2I5	I00	-	I2	40	7	2	-	0,52
-0I	260	I00	200	I8	40	7	3	2	0,63
-02	320	I00	200	I6	40	7	3	2	0,77
-03	400	I00	300	I6	45	7	4	3	I,09
-04	490	I00	400	I6	45	7	5	4	I,34
-05	664	I25	375	20	63	I2	4	3	3,I9
-06	8I5	I25	500	25	63	I2	5	4	3,92

I. *Размеры для справок.

2. H14, h14, $\pm \frac{IT14}{2}$

Изм.	Лист	№ докум.	Подп.	Дата	ВЦК 3.01.04		
Разраб.		Грекова			УГОЛОК	Лит.	Масса: см. табл.	Масштаб: -
Пров.		Зисьман				Лист	Листов 1
Т.контр.					Уголок Ех Ех4 ГОСТ 8509-86 / Ст.3 ГОСТ 535-88	ГОСХИМПРОЕКТ	
Н.контр.		Ушакова					
Утв.							

Подпись и дата | Инв.№ дубл. | Взам.инв.№ | Подпись и дата | Инв.№ подл.

Формат А4

ВЦК 3.01.03

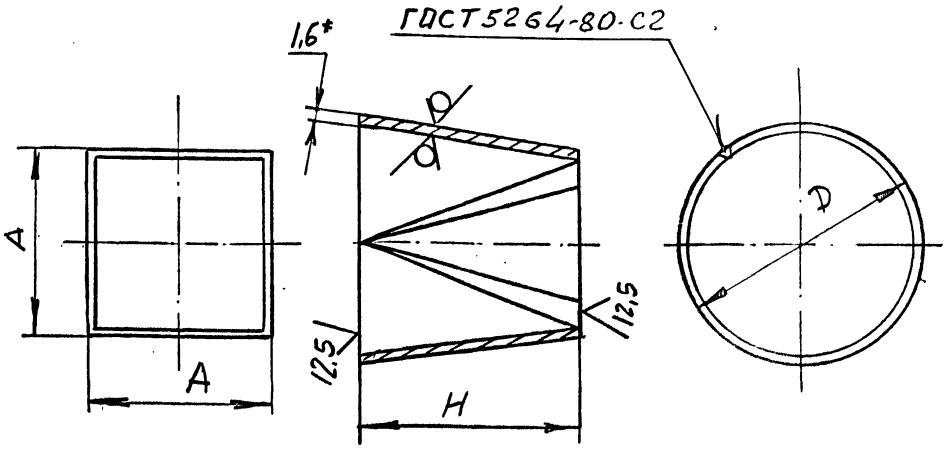

Размеры в мм

Обозначение	А	Д	Н	Длина развертки	Масса, кг
ВЦК I.03.03	I75	250	200	788	0,2
-0I	220	3I5	280	990	0,35
-02	280	400	350	I260	0,55
-03	355	500	400	I570	0,78
-04	444	630	500	I980	I,23
-05	560	800	600	25I2	I,88
-06	700	I000	700	3I40	2,74

I. *Размер для справок.

2. H14, h14.

3. Сварной шов зачистить.

Изм.	Лист	№ докум.	Подп.	Дата	ВЦК 3.01.03		
Разраб.		Грекова			ПЕРЕХОД	Лит.	Масса: см. табл	Масштаб: -
Пров.		Зисьман				Лист	Листов 1
Т.контр.					Лист Б-ЛН I.6 ГОСТ I9903-74 / Ст.3 ГОСТ I6523-89	ГОСХИМПРОЕКТ	
Н.контр.		Ушакова					
Утв.							

Подпись и дата | Инв.№ дубл. | Взам.инв.№ | Подпись и дата | Инв.№ подл.

ВЦК 3.01.01

125 (√)

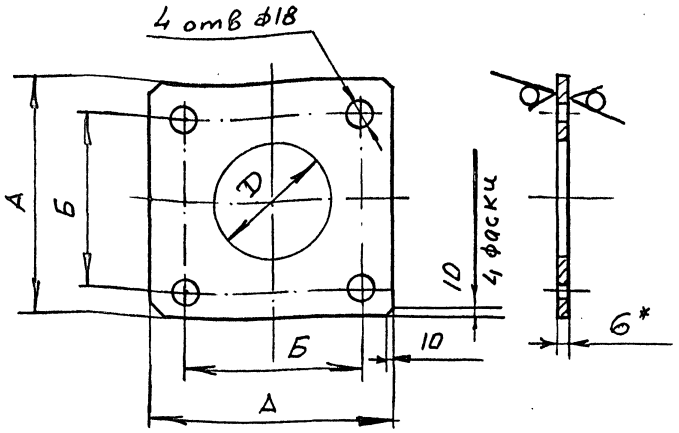

Размеры в мм

Обозначение	А	Б	Д	Масса, кг
ВЦК 3.01.01	325	280	250	4,97
-01	400	350	315	7,54
-02	500	440	400	11,77
-03	600	540	560	16,96
-04	775	700	630	28,29
-05	925	850	800	40,3
-06	1150	1075	1000	62,29

1. *Размер для справок.
2. H14, $h14, $\pm \frac{IT14}{2}$
3. Несовпадение оси отв.Д с осями симметрии детали не более допуска на линейный размер.

Изм.	Лист	№ докум.	Подп.	Дата	ВЦК 3.01.01			
Разраб.		Грекова			ФЛАНЕЦ ОПОРНЫЙ	Лит.	Масса	Масштаб
Пров.		Зисьман					см. табл.	—
Т.контр.						Лист	Листов 1	
Н.контр.		Ушакова			Лист Б-ПН 6 ГОСТ 19903-74 / Ст.3 ГОСТ 14637-79	ГОСХИМПРОЕКТ		
Утв.								

Подпись и дата | Инв.№ дубл. | Взам.инв.№ | Подпись и дата | Инв.№ подл.

Формат А4

ВЦК 3.01.05

(√)

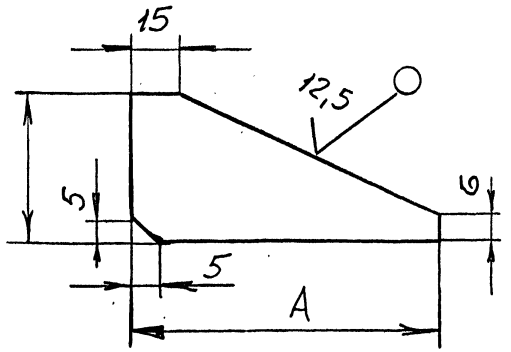

Размеры в мм

Обозначение	А	Б	Масса, кг
ВЦК 3.01.05	65	30	0,3
-01	75	40	0,47
-02	85	45	0,6
-03	95	50	0,74
-04	105	50	0,82
-05	115	60	1,0
-06	125	60	1,17

$h14, $\pm \frac{IT14}{2}$.

Изм.	Лист	№ докум.	Подп.	Дата	ВЦК 3.01.05			
Разраб.		Грекова			КОСЫНКА	Лит.	Масса	Масштаб
Пров.		Зисьман					см. табл.	—
Т.контр.						Лист	Листов 1	
Н.контр.		Ушакова			Б-ПН 4 ГОСТ 19903-74 / Лист Ст.3 ГОСТ 14637-79	ГОСХИМПРОЕКТ		
Утв.								

Подпись и дата | Инв.№ дубл. | Взам.инв.№ | Подпись и дата | Инв.№ подл.

Формат А4

ФЗ-55

5.904-56 в 4

Формат	Зона	Поз.	Обозначение	Наименование	Кол.	Примечание
				Документация		
А4			ВЦК 3.02.00 СБ	Сборочный чертеж		
			Переменные данные	для исполнений:		
				ВЦК 3.02.00		
				Детали		
БЧ		I	ВЦК 3.02.0I	Обечайка		
				Лист Б-ПН 3 ГОСТI9903-74 / Ст.3 ГОСТ I6523-89		
				788hI4 x I800hI4	I	35,4кг
А4		2	ВЦК 3.02.02	Косынка	4	
				Стандартные изделия		
		3	СТД 20I.00.000-08	Фланец круглый для		
				сварных и фальцованных		
				воздуховодов ø 250 мм	2	
				ВЦК 3.02.00-0I		
				Детали		
БЧ		I	ВЦК 3.02.03	Обечайка		
				Лист Б-ПН 3 ГОСТI9903-74 / Ст.3 ГОСТ I6523-89		
				990hI4 x I800hI4	I	4I,7кг
А4		2	ВЦК 3.0I.02-0I	Косынка	4	
				Стандартные изделия		
		3	СТД 20I.00.000-I0	Фланец круглый для		
				сварных и фальцованных		
				воздуховодов ø 3I5 мм	2	

Изм	Лист	№ докум.	Подпись	Дата	ВЦК 3.02.00			
Разраб.		Грекова			ВОЗДУХОВОД ОПОРНЫЙ	Лит.	Лист I	Листов 3
Пров.		Зисьман				ГОСХИМПРОЕКТ		
Н.контр.		Ушакова						
Утв.								

Подпись и дата | Инв.№ дубл. | Взам.инв.№ | Подпись и дата | Инв.№ подл.

Формат А4

Формат	Зона	Поз.	Обозначение	Наименование	Кол.	Примечание
				ВЦК 3.02.00-02		
				Детали		
БЧ		I	ВЦК 3.02.04	Обечайка		
				Лист Б-ПН 3 ГОСТI9903-74 / Ст.3 ГОСТ I6523-89		
				I260hI4 x I800hI4	I	53 кг
А4		2	ВЦК 3.02.02-02	Косынка	4	
				Стандартные изделия		
		3	СТД 20I.00.000-I2	Фланец круглый для		
				сварных и фальцованных		
				воздуховодов ø 400 мм	2	
				ВЦК 3.02.00-03		
				Детали		
БЧ		I	ВЦК 3.02.05	Обечайка		
				Лист Б-ПН 3 ГОСТI9903-74 / Ст.3 ГОСТI6523-89		
				I570hI4 x 2000hI4	I	73,5 кг
А4		2	ВЦК 3.02.02-03	Косынка	6	
				Стандартные изделия		
		3	СТД 20I.00.000-I4	Фланец круглый для		
				сварных и фальцованных		
				воздуховодов ø 500 мм	2	
				ВЦК 3.02.00 - 04		
				Детали		
БЧ		I	ВЦК 3.02.06	Обечайка		
				Лист Б-ПН 3 ГОСТI9903-74 / Ст.3 ГОСТ I6523-89		
				I980hI4 x 2000hI4	I	96кг
А4		2	ВЦК 3.02.02-04	Косынка	8	

Изм	Лист	№ докум.	Подпись	Дата	ВЦК 3.02.00	Лист 2

Подпись и дата | Инв.№ дубл. | Взам.инв.№ | Подпись и дата | Инв.№ подл.

24502-05 24

Формат А4

5.904-56 в 4

Формат	Зона	Поз.	Обозначение	Наименование	Кол.	Примечание
				Стандартные изделия		
		3	СТД 20I.00.000-I6	Фланец круглый для		
				сварных и фальцованных		
				воздуховодов ∅ 630 мм	2	
				ВЦК 3.02.00-05		
				Детали		
БЧ		I	ВЦК 3.02.07	Обечайка		
				Лист Б-ПН 3 ГОСТI9903-74 / Ст.3 ГОСТ I6523-89		
				25I2hI4 x 2000hI4	I	II7 кг
А4		2	ВЦК 3.02.02-05	Косынка	8	
				Стандартные изделия		
		3	СТД 20I.00.000-I8	Фланец круглый для		
				сварных и фальцованных		
				воздуховодов ∅ 800 мм	2	
				ВЦК 3.02.00-06		
				Детали		
БЧ		I	ВЦК 3.02.08	Обечайка		
				Лист Б-ПН 3 ГОСТI9903-74 / Ст.3 ГОСТ I6523-89		
				3I40hI4 x 2000hI4	I	I47 кг
А4		2	ВЦК 3.02.02-06	Косынка	8	
				Стандартные изделия		
		3	СТД 20I.00.000-20	Фланец круглый для		
				сварных и фальцованных		
				воздуховодов ∅ I000 мм	2	

Подпись и дата | Инв.№ дубл. | Взам.инв.№ | Подпись и дата | Инв.№ подл.

Изм. Лист № докум. Подп. Дата

ВЦК 3.02.00

Лист 3

Формат А4

Формат	Зона	Поз.	Обозначение	Наименование	Кол.	Примечание

Подпись и дата | Инв.№ дубл. | Взам.инв.№ | Подпись и дата | Инв.№ подл.

Изм. Лист № докум. Подп. Дата

Лист

5.904-56 84

ВЦК 3.02.00 СБ

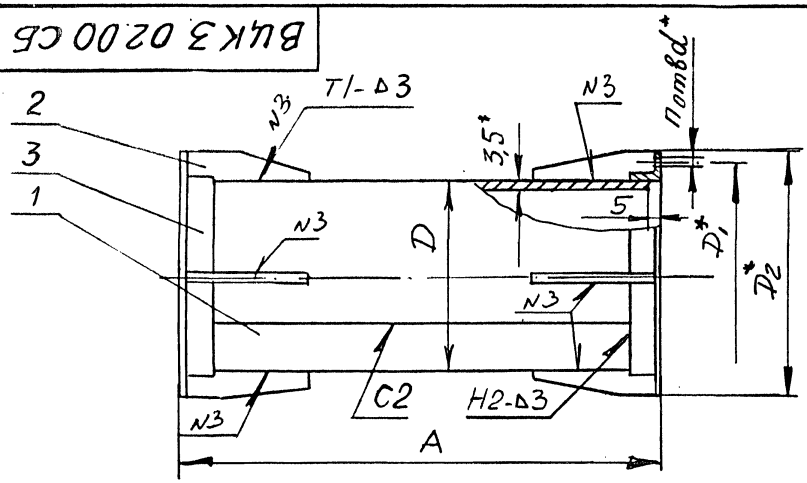

Размеры в мм

Обозначение	А	Д	$Д_1$	$Д_2$	n	d	Масса, кг
ВЦК 3.02.00	I800	250	280	300	6	7	5,I
-0I	I800	3I5	345	365	8	7	6,2
-02	I800	400	430	450	I0	7	7,8
-03	2000	500	530	550	I0	7	9,I
-04	2000	630	660	690	I2	I0	II,3
-05	2000	800	830	860	I2	I0	I4,7
-06	2000	I000	I040	I070	I6	I0	I8,3

I. *Размеры для справок.

2. hI4, $\pm \frac{JTI4}{2}$.

3. Шероховатость обработанных поверхностей деталей без чертежа не ниже I2,5

4. Сварка дуговая по ГОСТ 5264-80

Изм.	Лист	№ докум.	Подп.	Дата	ВЦК 3.02.00 СБ			
Разраб.		Грекова			ВОЗДУХОВОД ОПОРНЫЙ Сборочный чертеж	Лит.	Масса	Масштаб
Пров.		Зисьман					см. табл.	—
Т.контр.						Лист	Листов 1	
Н.контр.		Ушакова			ГОСХИМПРОЕКТ			
Утв.								

Подпись и дата | Инв.№ дубл. | Взам.инв.№ | Подпись и дата | Инв.№ подл.

Формат А4

ВЦК 3.02.02

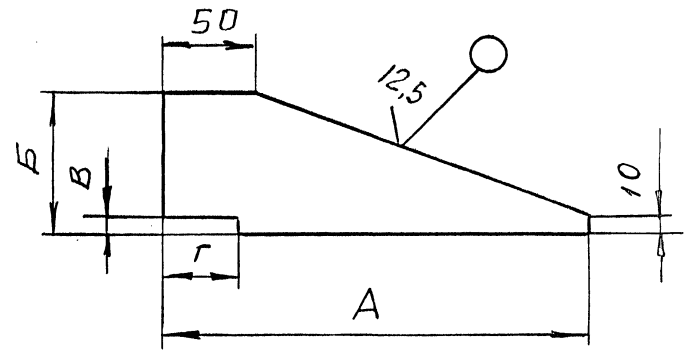

Размеры в мм

Обозначение	А	Б	В	Г	Масса, кг
ВЦК 3.02.02	I00	25	-	-	0,I5
-0I	I05	25	-	-	0,I8
-02	I50	25	3	22	0,22
-03	200	25	3	22	0,28
-04	250	25	3	22	0,3I
-05	300	32	4	28	0,35
-06	350	32	4	28	0,39

hI4, $\pm \frac{JTI4}{2}$

Изм.	Лист	№ докум.	Подп.	Дата	ВЦК 3.02.02			
Разраб.		Грекова			КОСЫНКА	Лит.	Масса	Масштаб
Пров.		Зисьман					см. табл.	—
Т.контр.						Лист	Листов 1	
Н.контр.		Ушакова			Лист Б-ДН 5 ГОСТ19903-74 Ст.3 ГОСТ 14637-79	ГОСХИМПРОЕКТ		
Утв.								

Подпись и дата | Инв.№ дубл. | Взам.инв.№ | Подпись и дата | Инв.№ подл.

Формат А4

ФЗ-55

5.904-56 в 4

Формат	Зона	Поз.	Обозначение	Наименование	Кол.	Примечание
				Документация		
А4			ВЦК 2.0I.00 СБ	Сборочный чертеж		
				Переменные данные для исполнений:		
				ВЦК 2.0I.00		
				Детали		
А4		I	ВЦК 2.0I.0I	Полоса	2	
А4		2	ВЦК 2.0I.02	Полоса	2	
А4		3	ВЦК 2.0I.03	Лист	2	
А4		4	ВЦК 2.0I.04	Лист	2	
А4		5	ВЦК 2.0I.05	Фланец	I	
БЧ		6	ВЦК 2.0I.06	Обечайка		
				Лист Б-ШН I,6 ГОСТI9903-74 Ст.3 ГОСТ I6523-89		
				788 I4 х 60 I4	I	0,59кг
				Стандартные изделия		
		7	СТД 20I.00.000-08	Фланец круглый для сварных и фальцованных воздуховодов ϕ 250 мм	I	
				ВЦК 2.0I.00 - 0I		
				Детали		
А4		I	ВЦК 2.0I.0I-0I	Полоса	2	
А4		2	ВЦК 2.0I.02-0I	Полоса	2	
А4		3	ВЦК 2.0I.03-0I	Лист	2	
А4		4	ВЦК 2.0I.04-0I	Лист	2	

Подпись и дата | Инв.№ дубл. | Взам.инв.№ | Подпись и дата | Инв.№ подл.

Изм	Лист	№ докум.	Подпись	Дата	ВЦК 2.0I.00		
Разраб.		Грекова				Лит.	Лист	Листов
Пров.		Зисьман			Секция соединительная		I	4
Н.контр.		Ушакова				ГОСХИМПРОЕКТ	
Утв.							

Формат А4

Формат	Зона	Поз.	Обозначение	Наименование	Кол.	Примечание
А4		5	ВЦК 2.0I.05-0I	Фланец	I	
БЧ		6	ВЦК 2.0I.07	Обечайка		
				Лист Б-ШН I,6 ГОСТI9903-74 Ст.3 ГОСТ I6523-89		
				990ℎI4 х 60ℎI4	I	0,74кг
				Стандартные изделия		
		7	ВЦК 20I.00.000-I0	Фланец круглый для сварных и фальцованных воздуховодов ϕ 3I5 мм	I	
				ВЦК 2.0I.00 - 02		
				Детали		
А4		I	ВЦК 2.0I.0I-02	Полоса	2	
А4		2	ВЦК 2.0I.02-02	Полоса	2	
А4		3	ВЦК 2.0I.03-02	Лист	2	
А4		4	ВЦК 2.0I.04-02	Лист	2	
А4		5	ВЦК 2.0I.05-02	Фланец	I	
БЧ		6	ВЦК 2.0I.08	Обечайка		
				Лист Б-ШН I,6 ГОСТI9903-74 Ст.3 ГОСТ I6523-89		
				I260ℎI4 х 60ℎI4	I	0,94кг
				Стандартные изделия		
		7	СТД 20I.00.000-I2	Фланец круглый для сварных и фальцованных воздуховодов ϕ 400 мм	I	
				ВЦК 2.0I.00 - 03		
				Детали		
А4		I	ВЦК 2.0I.0I-03	Полоса	2	
А4		2	ВЦК 2.0I.02-03	Полоса	2	
А4		3	ВЦК 2.0I.03-03	Лист	2	
А4		4	ВЦК 2.0I.04-03	Лист	2	

Подпись и дата | Инв.№ дубл. | Взам.инв.№ | Подпись и дата | Инв.№ подл.

Изм	Лист	№ докум.	Подпись	Дата	ВЦК 2.0I.00	Лист 2

Формат	Зона	Поз.	Обозначение	Наименование	Кол.	Примечание
А4		5	ВЦК 2.0I.05-03	Фланец	I	
БЧ		6	ВЦК 2.0I.09	Обечайка		
				Лист Б-ПН I,6 ГОСТ I9903-74 / Ст.3 ГОСТ I6523-89		
				I570h I4 x 80h I4	I	I,56кг
				Стандартные изделия		
		7	СТД 20I.00.000-I4	Фланец круглый для		
				сварных и фальцованных		
				воздуховодов ∅ 500 мм	I	
				ВЦК 2.0I.00 - 04		
				Детали		
А4		I	ВЦК 2.0I.0I-04	Полоса	2	
А4		2	ВЦК 2.0I.02-04	Полоса	2	
А4		3	ВЦК 2.0I.03-04	Лист	2	
А4		4	ВЦК 2.0I.04-04	Лист	2	
А4		5	ВЦК 2.0I.05-04	Фланец	I	
БЧ		6	ВЦК 2.0I.I0	Обечайка		
				Лист Б-ПН I,6 ГОСТ I9903-74 / Ст.3 ГОСТ I6523-89		
				I970h I4 x I00h I4	I	2,47кг
				Стандартные изделия		
		7	СТД 20I.00.000-I6	Фланец круглый для		
				сварных и фальцованных		
				воздуховодов ∅ 630 мм	I	
				ВЦК 2.0I.00 - 05		
				Детали		
А4		I	ВЦК 2.0I.0I-05	Полоса	2	
А4		2	ВЦК 2.0I.02-05	Полоса	2	
А4		3	ВЦК 2.0I.03-05	Лист	2	

Подпись и дата | Инв.№ дубл. | Взам.инв.№ | Подпись и дата | Инв.№ подл.

Изм | Лист | № докум. | Подп. | Дата

ВЦК 2.0I.00

Лист 3

Формат А4

Формат	Зона	Поз.	Обозначение	Наименование	Кол.	Примечание
А4		4	ВЦК 2.0I.04-05	Лист	2	
А4		5	ВЦК 2.0I.05-05	Фланец	I	
БЧ		6	ВЦК 2.0I.II	Обечайка		
				Лист Б-ПН I,6 ГОСТ I9903-74 / Ст.3 ГОСТ I6523-89		
				25I2h I4 x I00h I4	I	3,I3кг
				Стандартные изделия		
		7	СТД 20I.00.000-I8	Фланец круглый для		
				сварных и фальцованных		
				воздуховодов ∅ 800 мм	I	
				ВЦК 2.0I.00 - 06		
				Детали		
А4		I	ВЦК 2.0I.0I-06	Полоса	2	
А4		2	ВЦК 2.0I.02-06	Полоса	2	
А4		3	ВЦК 2.0I.03-06	Лист	2	
А4		4	ВЦК 2.0I.04-06	Лист	2	
А4		5	ВЦК 2.0I.05-06	Фланец	I	
БЧ		6	ВЦК 2.0I.I2	Обечайка		
				Лист Б-ПН I,6 ГОСТ I9903-74 / Ст.3 ГОСТ I6523-89		
				3I40h I4 x I00h I4	I	3,9кг
				Стандартные изделия		
		7	СТД 20I.00.000-20	Фланец круглый для		
				сварных и фальцованных		
				воздуховодов ∅ I000 мм	I	

Подпись и дата | Инв.№ дубл. | Взам.инв.№ | Подпись и дата | Инв.№ подл.

Изм | Лист | № докум. | Подп. | Дата

ВЦК 2.0I.00

Лист 4

ВЦК 2.01.00 СБ

5.904-56 в.4

Размеры в мм

Обозначение	А	Б	В	Г	Д	Е	Ж	И	К	Л	М	п	$п_1$	$п_2$	$п_3$	d	d_1	Масса, кг
ВЦК 2.01.00	550	300	200	140	280	140	280	106	530	280	70	7	6	5	2	8	7	5,35
-01	650	370	250	115	345	115	105	105	630	345	70	9	8	6	3	8	7	6,24
-02	850	450	350	144	430	144	104	104	832	432	70	11	10	8	3	8	7	7,78
-03	1050	550	470	132	530	132	115	115	1035	528	90	13	10	9	4	8	7	9.69
-04	1264	694	500	134	690	134	112	112	1222	670	100	16	12	11	5	10	10	10,9
-05	1664	864	600	140	830	140	126	126	1638	840	110	19	12	13	6	10	10	12,3
-06	2064	1064	700	130	1040	130	120	120	2040	1040	110	25	16	17	8	10	10	14,5

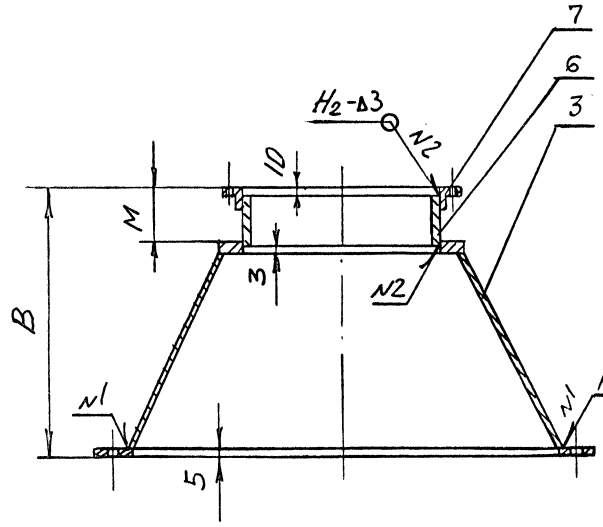

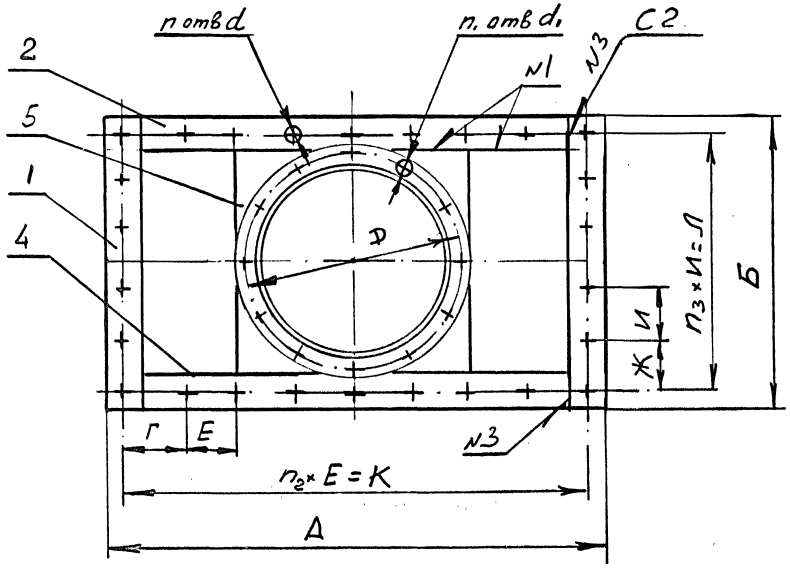

1. Размеры для справок.
2. H14, h14, $\pm \frac{IT14}{2}$
3. Чистота обработанных поверхностей деталей без чертежа не ниже $\sqrt{12,5}$
4. Сварка дуговая ГОСТ 5264-80.
5. Сварные швы зачистить.
6. Допустимая непараллельность фланцев не более допуска на линейный размер.
7. Неплоскостность рабочих поверхностей фланцев не более 0,1 мм на длине 1000 мм.

Изм	Лист	№ докум.	Подпись	Дата
Разраб.		Спиридонов		
Пров.		Зисьман		
Т.контр.				
Н.контр		Ушакова		
Утв.				

ВЦК 2.01.00 СБ

СЕКЦИЯ СОЕДИНИТЕЛЬНАЯ
Сборочный чертеж

Лит.	Масса	Масштаб
	см. табл.	—

Лист | Листов /

ГОСХИМПРОЕКТ

Подпись и дата | Инв.№ дубл. | Взам.инв.№ | Подпись и дата | Инв.№ подл.

ВЦК 2.01.01

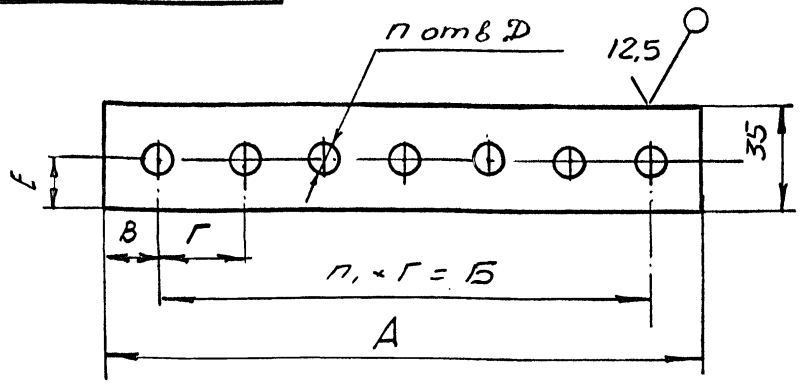

Размеры в мм

Обозначение	А	Б	В	Г	Д	Е	n	n_1	Масса, кг
ВЦК 2.01.01	300	280	10	140	8	15	3	2	0,32
-01	370	345	12,5	115	8	15	4	3	0,4
-02	450	432	9	144	8	16	4	3	0,49
-03	550	528	11	132	8	16,5	5	4	0,6
-04	694	670	12	134	10	16	6	5	0,75
-05	864	840	12	140	10	20	7	6	0,94
-06	1064	1040	12	130	10	20	9	8	1,16

1. *Размер для справок,
2. H14, h14, $\pm \frac{IT14}{2}$.

Изм.	Лист	№ докум.	Подп.	Дата	ВЦК 2.01.01		
Разраб.		Грекова			ПОЛОСА	Лит.	Масса: см. табл.	Масштаб: -
Пров.		Зисьман				Лист	Листов 1
Т.контр.					Лист Б-ПН 4 ГОСТ 19903-74 Ст.3 ГОСТ 14637-79	ГОСХИМПРОЕКТ	
Н.контр.		Ушакова					
Утв.							

Подпись и дата | Инв.№ дубл. | Взам.инв.№ | Подпись и дата | Инв.№ подл.

Формат А4

ВЦК 2.01.02

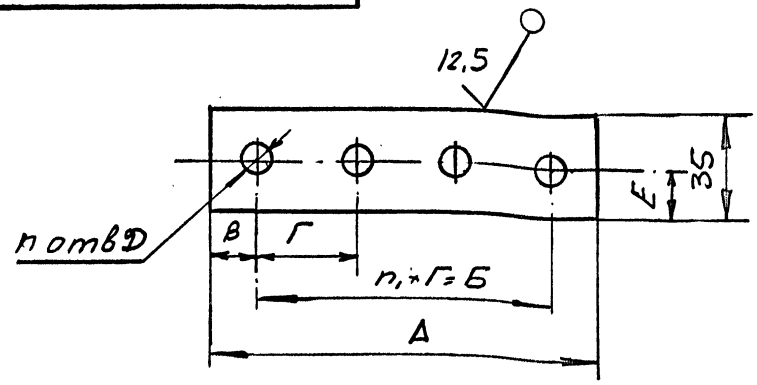

Размеры в мм

Обозначение	А	Б	В	Г	Д	Е	n	n_1	Масса, кг
ВЦК 2.01.02	480	530	96	106	8	15	6	5	0,52
-01	580	630	95	105	8	12,5	7	6	0,63
-02	780	832	94	104	8	16	9	8	0,85
-03	980	1035	105	115	8	14	10	9	1,07
-04	1194	1212	109	112	10	20	12	11	1,3
-05	1597	1638	123	126	10	20	14	13	1,74
-06	1994	2040	117	120	10	20	18	17	2,17

1. *Размер для справок,
2. H14, h14, $\pm \frac{IT14}{2}$.

Изм.	Лист	№ докум.	Подп.	Дата	ВЦК 2.01.02		
Разраб.		Грекова			ПОЛОСА	Лит.	Масса: см. табл.	Масштаб: -
Пров.		Зисьман				Лист	Листов 1
Т.контр.					Лист Б-ПН 4 ГОСТ 19903-74 Ст.3 ГОСТ 14637-79	ГОСХИМПРОЕКТ	
Н.контр.		Ушакова					
Утв.							

Подпись и дата | Инв.№ дубл. | Взам.инв.№ | Подпись и дата | Инв.№ подл.

Формат А4

Ф3-61

5.904-56 в4

ВЦК 2.01.03

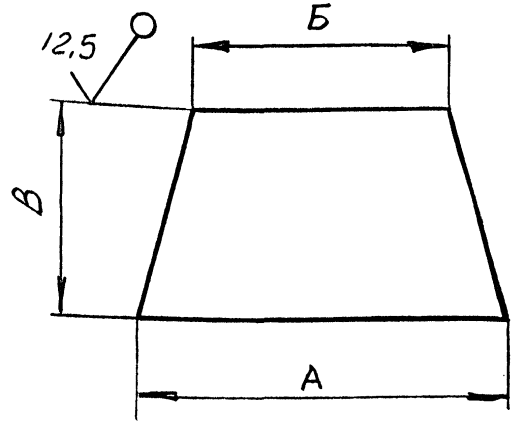

Размеры в мм.

Обозначение	А	Б	В	Масса, кг
ВЦК 2.01.03	230	280	164	0,39
-01	300	350	214	0,5
-02	380	450	325	0,64
-03	480	550	419	0,8
-04	624	700	470	1,03
-05	794	900	600	1,32
-06	994	1100	740	1,63

1. *Размер для справок.

2. $h14, \pm \frac{IT14}{2}$

Изм	Лист	№ докум.	Подп.	Дата	ВЦК 2.01.03			
Разраб.		Грекова			ЛИСТ	Лит.	Масса	Масштаб
Пров.		Зисьман					см. табл.	—
Т.контр.						Лист	Листов /	
Н контр.		Ушакова			Лист Б-ПН 2 ГОСТ 19903-74 Ст.3 ГОСТ 16523-89	ГОСХИМПРОЕКТ		
Утв.								

Формат А4

ВЦК 2.01.04

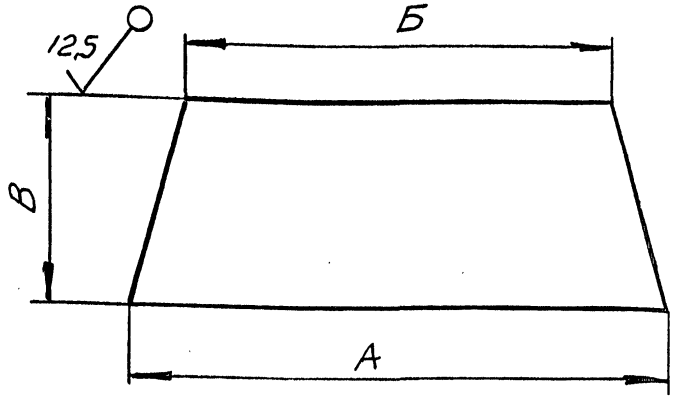

Размеры в мм

Обозначение	А	Б	В	Масса, кг
ВЦК 2.01.04	480	250	132	0,59
-01	580	350	182	0,72
-02	780	450	282	0,96
-03	980	550	362	1,19
-04	1194	700	402	1,47
-05	1594	900	493	1,94
-06	1994	1100	593	2,41

1. *Размер для справок.

2. $h14, \pm \frac{IT14}{2}$.

Изм	Лист	№ докум.	Подп.	Дата	ВЦК 2.01.04			
Разраб.		Грекова			ЛИСТ	Лит.	Масса	Масштаб
Пров.		Зисьман					см. табл.	—
Т.контр.						Лист	Листов /	
Н.контр		Ушакова			Лист Б-ПН 2 ГОСТ 19903-74 Ст.3 ГОСТ 16523-89	ГОСХИМПРОЕКТ		
Утв.								

Формат А4

24502-05 31

ВЦК 2.00.04

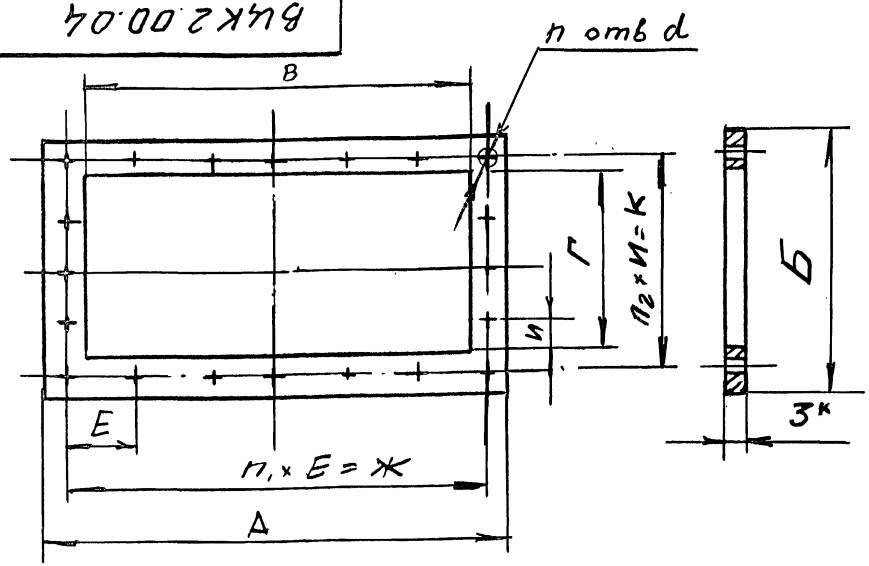

Размеры в мм

Обозначение	А	Б	В	Г	Д	Е	Ж	И	К	n	n_1	n_2	Масса, кг
ВЦК 2.00.04	550	300	500	250	8	I40	530	I06	280	7	5	2	0,0I
-0I	650	370	600	3I0	8	II5	630	I05	345	9	6	3	0,04
-02	850	450	800	400	8	I44	832	I04	432	II	8	3	0,066
-03	I050	550	I000	500	8	I32	I035	II5	528	I3	9	4	0,077
-04	I264	694	I200	630	I0	I34	I222	II2	670	I6	II	5	0,08
-05	I664	864	I600	800	I0	I40	I638	I26	840	I9	I3	6	0,I
-06	2064	I064	2000	I000	I0	I30	2040	I20	I040	25	I7	8	I,5

*Размер для справок.

Подпись и дата | Инв.№ дубл. | Взам.инв.№ | Подпись и дата | Инв.№ подл.

Изм.	Лист	№ докум.	Подп.	Дата
Разраб.		Грекова		
Пров.		Зисьман		
Т.контр.				
Н.контр.		Ушакова		
Утв.				

ВЦК 2.00.04

ПРОКЛАДКА

Лит.	Масса	Масштаб
	см. табл	—
Лист	Листов /	

Пластина, лист ТМКЩ-М-3, ГОСТ 7338-77

ГОСХИМПРОЕКТ

Формат А4

ВЦК 2.01.05

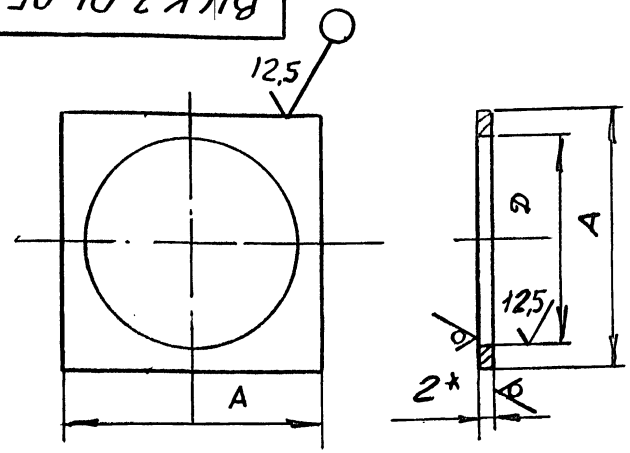

Размеры в мм

Обозначение	А	Д	Масса, кг
ВЦК 2.0I.05	280	250	0,I2
-0I	350	3I5	0,I5
-02	450	400	0,32
-03	550	500	0,47
-04	700	630	0,76
-05	900	800	I,26
-06	II00	I000	I,88

1. *Размер для справок
2 H14, h14.

Подпись и дата | Инв.№ дубл. | Взам.инв.№ | Подпись и дата | Инв.№ подл.

Изм.	Лист	№ докум.	Подп.	Дата
Разраб.		Грекова		
Пров.		Зисьман		
Т.контр.				
Н.контр.		Ушакова		
Утв.				

ВЦК 2.0I.05

ФЛАНЕЦ

Лит.	Масса	Масштаб
	см. табл.	—
Лист	Листов	

Лист Б-ПН 2 ГОСТ I9903-74
Ст.3 ГОСТ I6523-89

ГОСХИМПРОЕКТ

Формат А4

5.904-56 84

ВЦК 1.00.06

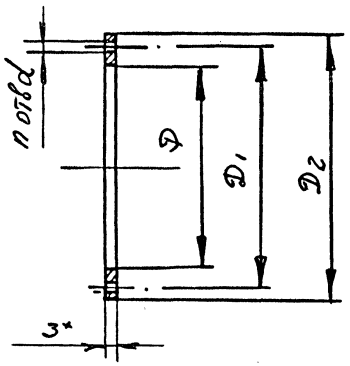

Размеры в мм

Обозначение	Д	$Д_I$	$Д_2$	d	n	Масса, кг
ВЦК 3.0I.06	300	280	250	7	6	0,0I
-0I	365	345	3I5	7	8	0,025
-02	450	430	400	7	I0	0,035
-03	550	530	500	7	I0	0,065
-04	680	660	630	I0	I2	0,I
-05	865	830	800	I0	I2	0,2
-06	I065	I040	I000	I0	I6	0,35

*Размер для справок.

Изм	Лист	№ докум.	Подп.	Дата	ВЦК I.00.06	Лит.	Масса	Масштаб
Пров.		Зисьман			ПРОКЛАДКА КРУГЛАЯ		см. табл.	—
Т.контр.						Лист	Листов 1	
Н.контр.		Ушакова			Пластина I, лист ТМКЩ-М-3 ГОСТ 7338-77	ГОСХИМПРОЕКТ		
Утв.								

Подпись и дата | Инв.№ дубл. | Взам.инв.№ | Подпись и дата. | Инв.№ подл.

gost.e-ecolog.ru

Формат А4

ВЦК 1.00.07

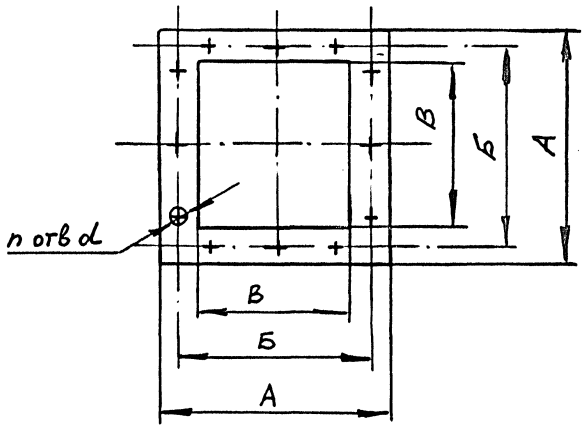

Размеры в мм

Обозначение	А	Б	В	d	n	Масса, кг
ВЦК 3.00.07	230	200	I75	7	8	0,0I
-0I	290	255	220	7	8	0,03
-02	340	3I0	280	7	8	0,04
-03	4I0	380	350	7	I6	0,07
-04	500	470	445	7	20	0,I5
-05	640	600	560	I2	I6	0,28
-06	800	750	700	I2	20	0,50

Изм	Лист	№ докум	Подп.	Дата	ВЦК I.00.07	Лит.	Масса	Масштаб
Разраб.		Грекова			ПРОКЛАДКА КВАДРАТНАЯ		см. табл.	—
Пров.		Зисьман				Лист	Листов 1	
Т.контр.								
Н.контр.		Ушакова			Пластина I, лист ТМКЩ-М-3 ГОСТ 7338-77	ГОСХИМПРОЕКТ		
Утв.								

Подпись и дата | Инв.№ дубл. | Взам.инв.№ | Подпись и дата. | Инв.№ подл.