СЕРИЯ 5.904-56

УСТАНОВКА ЦЕНТРОБЕЖНЫХ ВЕНТИЛЯТОРОВ НА ПОКРЫТИЯХ ПРОМЫШЛЕННЫХ ЗДАНИЙ

Выпуск 3

УСТАНОВКА РАБОЧЕГО ВЕНТИЛЯТОРА
С ВЫСОТОЙ ШАХТЫ ДО 8 м

РАБОЧИЕ ЧЕРТЕЖИ

24502-04

gost.e-ecolog.ru

СЕРИЯ 5.904-56

УСТАНОВКА ЦЕНТРОБЕЖНЫХ ВЕНТИЛЯТОРОВ НА ПОКРЫТИЯХ ПРОМЫШЛЕННЫХ ЗДАНИЙ

Выпуск 3

УСТАНОВКА РАБОЧЕГО ВЕНТИЛЯТОРА С ВЫСОТОЙ ШАХТЫ ДО 8 м

РАБОЧИЕ ЧЕРТЕЖИ

РАЗРАБОТАНЫ
ГПИ ГОСХИМПРОЕКТ
ГОССТРОЯ СССР

ГЛАВНЫЙ ИНЖЕНЕР ИНСТИТУТА
С. Н. НИКИТИН
ГЛАВНЫЙ ИНЖЕНЕР ПРОЕКТА
Э. И. ЗИСЬМАН

УТВЕРЖДЕНЫ
ГЛАВПРОЕКТОМ
ГОССТРОЯ СССР
ТЕХНИЧЕСКОЕ ЗАДАНИЕ ОТ 17.01.1990 г.
ВВЕДЕНЫ В ДЕЙСТВИЕ 15.03.1991 г.
ГПИ ГОСХИМПРОЕКТ ГОССТРОЯ СССР.
ПРИКАЗ № 31 ОТ 31.07.1990 г.
СРОК ДЕЙСТВИЯ 1996 г.

5.904-56 83

Обозначение	Наименование	Стр.
ВЦК 3.00.00	Установка рабочего вентилятора	
	с высотой шахты до 8-ми метров.	
	Спецификация	3
ВЦК I.0I.00	Отвод. Спецификация. Л.I	I0
ВЦК 3.00.00 СБ	Установка рабочего вентилятора	
	с высотой шахты до 8-ми метров.	
	Общий вид	II
ВЦК I.0I.00	Отвод. Спецификация. Л. 2, 3	I3
ВЦК I.0I.00 СБ	Отвод. Общий вид	I4
ВЦК I.0I.0I	Патрубок концевой	I5
ВЦК I.0I.02	Патрубок промежуточный	I5
ВЦК I.02.00	Полуотвод. Спецификация	I6
ВЦК I.02.00 СБ	Полуотвод. Общий вид	I7
ВЦК I.00.08	Швеллер	I7
ВЦК 3.0I.00	Патрубок опорный. Спецификация	I8
ВЦК 3.0I.00 СБ	Патрубок опорный. Общий вид	20

Обозначение	Наименование	Стр.
ВЦК 3.0I.03	Переход	2I
ВЦК 3.0I.04	Уголок	2I
ВЦК 3.0I.0I	Фланец опорный	22
ВЦК 3.0I.05	Косынка	22
ВЦК 3.02.00	Воздуховод опорный. Спецификация	23
ВЦК 3.02.00 СБ	Воздуховод опорный. Общий вид	25
ВЦК 3.02.02	Косынка	25
ВЦК I.00.04	Опора	26
ВЦК I.00.05	Хомут	26
ВЦК I.00.06	Прокладка круглая	27
ВЦК I.00.07	Прокладка квадратная	27

Изм.	Лист	№ докум.	Подпись	Дата	ВЦК 3.00.00-Д		
Разраб.		Грекова				Лит.	Лист	Листов
Пров.		Зисьман			СОДЕРЖАНИЕ			1
Н.контр.		Ушакова				ГОСХИМПРОЕКТ		
Утв.		Коваленко						

Формат	Зона	Поз.	Обозначение	Наименование	Кол.	Примечание
				Документация		
А3			ВЦК 3.00.00 СБ	Сборочный чертеж		
А4			5.904-56,6ТУ	Технические условия		
				Стандартные изделия		
		I		Болт МI6-6дх50.58.0I6		
				ГОСТ 7798-70	4	
		2		Гайка МI6-6Н.5.0I6		
				ГОСТ 59I5-70	4	
		3		Шайба I6.04.0I6		
				ГОСТ II37I-78	4	
			Переменные данные	для исполнений:		
				ВЦК 3.00.00		
				Сборочные единицы		
А4		4	ВЦК I.0I.00	Отвод	I	
А4		5	ВЦК I.02.00	Полуотвод	2	
А4		6	ВЦК 3.0I.00	Патрубок опорный	I	
А4		7	ВЦК 3.02.00	Воздуховод опорный	I	
				Детали		
А4		8	ВЦК I.00.04	Опора	I	
А4		9	ВЦК I.00.05	Хомут	I	
А4		I0	ВЦК I.00.06	Прокладка круглая	I0	
А4		II	ВЦК I.00.07	Прокладка квадратная	2	
А4		I2	ВЦК I.00.08	Швеллер	4	

Подпись и дата | Инв.№ дубл. | Взам.инв.№ | Подпись и дата | Инв.№ подл.

Изм.	Лист	№ докум.	Подпись	Дата
Разраб.		Грекова		
Пров.		Зисьман		
Н.контр.		Ушакова		
Утв.				

ВЦК 3.00.00

Установка рабочего вентилятора с высотой шахты до 8-ми метров

Лит.	Лист	Листов
	I	I5

ГОСХИМПРОЕКТ

Формат А4

Формат	Зона	Поз.	Обозначение	Наименование	Кол.	Примечание
БЧ		I3	ВЦК 3.00.0I	Козырек		
				Лист Б-ПН 2 ГОСТ I9903-74		
				Ст.3 ГОСТ I6523-89		
				300h I4 x 250h I4	I	0,9 кг
БЧ		I4	ВЦК 3.00.02	Воздуховод соединительный		
				Лист Б-ПН I,6 ГОСТ I9903-74		
				Ст.3 ГОСТ I6523-89		
				788h I4 x I400h I4	I	9,0 кг
БЧ		I5	ВЦК 3.00.03	Воздуховод компенсационный		
				Лист Б-ПН I,6 ГОСТ I9903-74		
				Ст.3 ГОСТ I6523-89		
				788h I4 x 900h I4	I	2,9 кг
БЧ		I6	ВЦК 3.00.04	Воздуховод выхлопной		
				Лист Б-ПН I,6 ГОСТ I9903-74		
				Ст.3 ГОСТ I6523-89		
				788h I4 x 2400h I4	3	I3,6кг
				Стандартные изделия		
				Болты ГОСТ 7798-70		
		I7		М6-6д х20.58.0I6	96	
		I8		М8-6д х30.58.0I6	27	
				Гайки ГОСТ 59I5-70		
		I9		М6-6Н.5.0I6	96	
		20		М8-6Н.5.0I6	28	
				Шайбы ГОСТ II37I-78		
		2I		6.04.0I6	96	
		22		8.04.0I6	28	
		23	СТД 20I.00.000-08	Фланец круглый для сварных и фальцованных воздуховодов ⌀ 250 мм	I4	

Подпись и дата | Инв.№ дубл. | Взам.инв.№ | Подпись и дата | Инв.№ подл.

Изм.	Лист	№ докум.	Подпись	Дата

ВЦК 3.00.00

Лист 2

Формат	Зона	Поз.	Обозначение	Наименование	Кол.	Примечание
				Прочие изделия		
		24		Узел прохода вентиляционных вытяжных шахт через покрытия зданий УПП-01		Серия 5.904--45
				Гибкие вставки к центробежным вентиляторам		Серия 5.904--38
		25		Вставка тип "В"		
				В.00.00-03	I	
		26		Вставка тип "Н"		
				Н.00.00-03	I	
				ВЦК 3.00.00-01		
				Сборочные единицы		
А4		4	ВЦК I.01.00-01	Отвод	I	
А4		5	ВЦК I.02.00-01	Полуотвод	2	
А4		6	ВЦК 3.01.00-01	Патрубок опорный	I	
А4		7	ВЦК 3.02.00-01	Воздуховод опорный	I	
				Детали		
А4		8	ВЦК I.00.04-01	Опора	I	
А4		9	ВЦК I.00.05-01	Хомут	I	
А4		I0	ВЦК I.00.06-01	Прокладка круглая	I0	
А4		II	ВЦК I.00.07-01	Прокладка квадратная	2	
А4		I2	ВЦК I.00.08	Швеллер	4	
БЧ		I3	ВЦК 3.00.05	Козырек		
				Лист Б-ШН 2 ГОСТ I9903-74 Ст.3 ГОСТ I6523-89		
				450h14 x 280h14	I	I,5кг

Подпись и дата | Инв.№ дубл. | Взам.инв.№ | Подпись и дата | Инв.№ подл.

Изм	Лист	№ докум.	Подп.	Дата	ВЦК 3.00.00	Лист 3

Формат А4

Формат	Зона	Поз.	Обозначение	Наименование	Кол.	Примечание
БЧ		I4	ВЦК I.00.06	Воздуховод соединительный		
				Лист Б-ШН1,6ГОСТI9903-74 Ст.3 ГОСТ I6523-89		
				990h14 x I400h14	I	I4,9кг
БЧ		I5	ВЦК I.00.07	Воздуховод компенсационный		
				Лист Б-ШН1,6ГОСТI9903-74 Ст.3 ГОСТ I6523-89		
				990h14 x 250h14	I	3,4 кг
БЧ		I6	ВЦК I.00.08	Воздуховод выхлопной		
				Лист Б-ШН1,6ГОСТI9903-74 Ст.3 ГОСТ I6523-89		
				990h14 x 2300h14	3	23,9кг
				Стандартные изделия		
				Болты ГОСТ 7798-70		
		I7		М6-6gx20.58.0I6	I06	
		I8		М8-6gx30.58.0I6	28	
				Гайки ГОСТ 5915-70		
		I9		М6-6Н.5.0I6	I06	
		20		М8-6Н.5.0I6	28	
				Шайбы ГОСТ II37I-78		
		2I		6.04.0I6	I06	
		22		8.04.0I6	28	
		23	СТД 20I.00.000-I0	Фланец круглый для сварных и фальцованных воздуховодов ⌀ 3I5 мм	I4	

Подпись и дата | Инв.№ дубл. | Взам.инв.№ | Подпись и дата | Инв.№ подл.

Изм	Лист	№ докум.	Подп.	Дата	ВЦК 3.00.00	Лист 4

Формат	Зона	Поз.	Обозначение	Наименование	Кол.	Примечание
				Прочие изделия		
		24		Узел прохода вентиля-		
				ционных вытяжных шахт		Серия
				через покрытия зданий		5.904-
				УПП-02	I	-45
				Гибкие вставки к центро-		Серия
				бежным вентиляторам		5.904-
						-38
		25		Вставка тип "В"		
				В.00.00-05	I	
		26		Вставка тип "Н"		
				Н.00.00-07	I	
				ВЦК 3.00.00-02		
				Сборочные единицы		
А4		4	ВЦК I.0I.00-02	Отвод	I	
А4		5	ВЦК I.02.00-02	Полуотвод	2	
А4		6	ВЦК 3.0I.00-02	Патрубок опорный	I	
А4		7	ВЦК 3.02.00-02	Воздуховод опорный	I	
				Детали		
А4		8	ВЦК I.00.04-02	Опора	I	
А4		9	ВЦК I.00.05-02	Хомут	I	
А4		I0	ВЦК I.00.06-02	Прокладка круглая	I0	
А4		II	ВЦК I.00.07-02	Прокладка квадратная	2	
А4		I2	ВЦК I.00.08-0I	Швеллер	4	
БЧ		I3	ВЦК 3.00.09	Козырек		
				Лист Б-ШН 2 ГОСТ I9903-74 Ст.3 ГОСТ I6523-89		
				300hI4 x 500hI4	I	3,6кг

Подпись и дата | Инв.№ дубл. | Взам.инв.№ | Подпись и дата | Инв.№ подл.

Изм	Лист	№ докум.	Подп.	Дата	ВЦК 3.00.00	Лист 5

Формат А4

Формат	Зона	Поз.	Обозначение	Наименование	Кол.	Примечание
БЧ		I4	ВЦК 3.00.I0	Воздуховод соединитель-		
				ный		
				Лист Б-ШН1, 6 ГОСТ I9903-74 Ст.3 ГОСТ I6523-89		
				I260hI4 x I400hI4	I	20,5кг
БЧ		I5	ВЦК 3.00.II	Воздуховод компенсаци-		
				онный		
				Лист Б-ШН1, 6 ГОСТ I9903-74 Ст.3 ГОСТ I6523-89		
				I260hI4 x I00hI4	I	I,9кг
БЧ		I6	ВЦК 3.00.I2	Воздуховод выхлопной		
				Лист Б-ШН1, 6 ГОСТ I9903-74 Ст.3 ГОСТ I6523-89		
				I260hI4 x 2200hI4	3	36,9кг
				Стандартные изделия		
				Болты ГОСТ 7798-70		
		I7		M6-6gx20.58.0I6	I70	
		I8		MI0-6gx30.58.0I6	28	
				Гайки ГОСТ 5915-70		
		I9		M6-6H.5.0I6	I70	
		20		MI0-6H.5.0I6	28	
				Шайбы ГОСТ II37I-78		
		2I		6.04.0I6	I70	
		22		I0.04.0I6	28	
		23	СТД 20I.00.000-I2	Фланец круглый для		
				сварных и фальцованных		
				воздуховодов ⌀ 400 мм	I4	

Подпись и дата | Инв.№ дубл. | Взам.инв.№ | Подпись и дата | Инв.№ подл.

Изм	Лист	№ докум.	Подп.	Дата	ВЦК 3.00.00	Лист 6

Формат	Зона	Поз.	Обозначение	Наименование	Кол.	Примечание
				Прочие изделия		
		24		Узел прохода вентиля-		
				ционных вытяжных шахт		Серия
				через покрытия зданий		5.904-
				УП-03	I	-45
				Гибкие вставки к цент-		Серия
				робежным вентиляторам		5.904-
						-38
		25		Вставка тип "В"		
				В.00.00-08	I	
		26		Вставка тип "Н"		
				Н.00.00-08	I	
				ВЦК 3.00.00-03		
				Сборочные единицы		
А4		4	ВЦК I.0I.00-03	Отвод	I	
А4		5	ВЦК I.02.00-03	Полуотвод	2	
А4		6	ВЦК 3.0I.00-03	Патрубок опорный	I	
А4		7	ВЦК 3.02.00-03	Воздуховод опорный	I	
				Детали		
А4		8	ВЦК I.00.04-03	Опора	I	
А4		9	ВЦК I.00.05-03	Хомут	I	
А4		I0	ВЦК I.00.06-03	Прокладка круглая	I0	
А4		II	ВЦК I.00.07-03	Прокладка квадратная	2	
А4		I2	ВЦК I.00.08-02	Швеллер	5	
БЧ		I3	ВЦК 3.00.I3	Козырек		
				Лист Б-ПН 2 ГОСТI9903-74 / Ст.3 ГОСТ I6523-89		
				500hI4 x 800hI4	I	5,Iкг

Подпись и дата | Инв.№ дубл. | Взам.инв.№ | Подпись и дата | Инв.№ подл.

Изм	Лист	№ докум.	Подп.	Дата	ВЦК 3.00.00	Лист 7

Формат А4

Формат	Зона	Поз.	Обозначение	Наименование	Кол.	Примечание
БЧ		I4	ВЦК 3.00.I4	Воздуховод соединитель-		
				ный		
				Лист Б-ПНI,6ГОСТI9903-74 / Ст.3 ГОСТ I6523-89		
				I570hI4 x I500hI4	I	29,6кг
БЧ		I5	ВЦК 3.00.I5	Воздуховод компенсацион-		
				ный		
				Лист Б-ПНI,6ГОСТI9903-74 / Ст.3 ГОСТ I6523-89		
				I570hI4 x 60hI4	I	I,3 кг
БЧ		I6	ВЦК 3.00.I6	Воздуховод выхлопной		
				Лист Б-ПНI,6ГОСТI9903-74 / Ст.3 ГОСТ I6523-89		
				I570hI4 x 2000hI4	3	3I,8кг
				Стандартные изделия		
				Болты ГОСТ 7798-70		
		I7		M6-6gx20.58.0I6	I76	
		I8		MI0-6gx30.58.0I6	30	
				Гайки ГОСТ 59I5-70		
		I9		M6-6H.5.0I6	I76	
		20		MI0.6H.5.0I6	30	
				Шайбы ГОСТ II37I-78		
		2I		6.04.0I6	I76	
		22		I0.04.0I6	30	
		23	СТД 20I.00.000-I4	Фланец круглый для		
				сварных и фальцованных		
				воздуховодов ⌀ 500 мм	I4	

Подпись и дата | Инв.№ дубл. | Взам.инв.№ | Подпись и дата | Инв.№ подл.

Изм	Лист	№ докум.	Подп.	Дата	ВЦК 3.00.00	Лист 8

 Формат А4

Формат	Зона	Поз.	Обозначение	Наименование	Кол.	Примечание
				Прочие изделия		
		24		Узел прохода вентиляционных вытяжных шахт		Серия 5.904-45
				через покрытия зданий		
				УП-05		
				Гибкие вставки к центробежным вентиляторам		Серия 5.904-38
		25		Вставка тип "В"		
				В.00.00-09	I	
		26		Вставка тип "Н"		
				Н.00.00-II	I	
				ВЦК 3.00.00-04		
				Сборочные единицы		
А4		4	ВЦК I.0I.00-04	Отвод	I	
А4		5	ВЦК I.02.00-04	Полуотвод	2	
А4		6	ВЦК 3.0I.00-04	Патрубок опорный	I	
А4		7	ВЦК 3.02.00-04	Воздуховод опорный	I	
				Детали		
А4		8	ВЦК I.00.04.04	Опора	I	
А4		9	ВЦК I.00.05-04	Хомут	I	
А4		I0	ВЦК I.00.06-04	Прокладка круглая	I0	
А4		II	ВЦК I.00.07-04	Прокладка квадратная	2	
А4		I2	ВЦК I.00.08-03	Швеллер	5	
БЧ		I3	ВЦК 3.00.I7	Козырек		
				Лист Б-ПН 2 ГОСТ I9903-74 Ст.3 ГОСТ I6523-89		
				550hI4 x 900hI4	I	7,2 кг

Подпись и дата | Инв.№ дубл. | Взам.инв.№ | Подпись и дата | Инв.№ подл.

Изм	Лист	№ докум.	Подп.	Дата	ВЦК 3.00.00	Лист 9

Формат А4

Формат	Зона	Поз.	Обозначение	Наименование	Кол.	Примечание
БЧ		I4	ВЦК 3.00.I8	Воздуховод соединительный		
				Лист Б-ПНI,6ГОСТI9903-74 Ст.3 ГОСТ I6523-89		
				I980hI4 x I800hI4	I	44,8кг
БЧ		I5	ВЦК 3.00.I9	Воздуховод компенсационный		
				Лист Б-ПНI,6ГОСТI9903-74 Ст.3 ГОСТ I6523-89		
				I980hI4 x I00hI4	I	3,5кг
БЧ		I6	ВЦК 3.00.20	Воздуховод выхлопной		
				Лист Б-ПНI,6ГОСТI9903-74 Ст.3 ГОСТ I6523-89		
				I980hI4 x 2000hI4	3	50 кг
				Стандартные изделия		
				Болты ГОСТ 7798-70		
		I7		M8-6gx20.58.0I6	I76	
		I8		MI0-6gx30.58.0I6	30	
				Гайки ГОСТ 59I5-70		
		I9		M8-6H.5.0I6	I76	
		20		MI0-6H.5.0I6	30	
				Шайбы ГОСТ II37I-78		
		2I		8.04.0I6	I76	
		22		I0.04.0I6	30	
		23	СТД 20I.00.000-I6	Фланец круглый для сварных и фальцованных воздуховодов ϕ 630 мм	I4	

Подпись и дата | Инв.№ дубл. | Взам.инв.№ | Подпись и дата | Инв.№ подл.

Изм	Лист	№ докум.	Подп.	Дата	ВЦК 3.00.00	Лист I0

Формат	Зона	Поз.	Обозначение	Наименование	Кол.	Примечание
				Прочие изделия		
		24		Узел прохода вентиля-		
				ционных вытяжных шахт		Серия
				через покрытия зданий		5.904-
				УП-06	I	-45
				Гибкие вставки к цент-		Серия
				робежным вентиляторам		5.904-
						-38
		25		Вставка тип "В"		
				В.00.00-I2	I	
		26		Вставка тип Н		
				Н.00.00-I5	I	
				ВЦК 3.00.00-05		
				Сборочные единицы		
А4		4	ВЦК I.0I.00-05	Отвод	I	
А4		5	ВЦК I.02.00-05	Полуотвод	2	
А4		6	ВЦК 3.0I.00-05	Патрубок опорный	I	
А4		7	ВЦК 3.02.00-05	Воздуховод опорный	I	
				Детали		
А4		8	ВЦК I.00.04-05	Опора	I	
А4		9	ВЦК I.00.05-05	Хомут	I	
А4		I0	ВЦК I.00.06-05	Прокладка круглая	I0	
А4		II	ВЦК I.00.07-05	Прокладка квадратная	2	
А4		I2	ВЦК I.00.08-04	Швеллер	4	
БЧ		I3	ВЦК 3.00.2I	Козырек		
				Лист Б-ПН 2 ГОСТ I9903-74 / Ст.3 ГОСТ I6523-89		
				600hI4 x 900hI4	I	7,6кг

Подпись и дата | Инв.№ дубл. | Взам.инв.№ | Подпись и дата | Инв.№ подл.

Изм	Лист	№ докум.	Подп.	Дата	ВЦК 3.00.00	Лист II

Формат А4

Формат	Зона	Поз.	Обозначение	Наименование	Кол.	Примечание
БЧ		I4	ВЦК 3.00.22	Воздуховод соединитель-		
				ный		
				Лист Б-ПНI,6ГОСТI9903-74 / Ст.3 ГОСТ I6523-89		
				25I0hI4 x 2400hI4	I	75,7кг
БЧ		I5	ВЦК 3.00.23	Воздуховод компенса-		
				ционный		
				Лист Б-ПНI,6ГОСТI9903-74 / Ст.3 ГОСТ I6523-89		
				25I0hI4 x 200hI4	I	8,Iкг
БЧ		I6	ВЦК 3.00.24	Воздуховод выхлопной		
				Лист Б-ПНI,6ГОСТI9903-74 / Ст.3 ГОСТ I6523-89		
				25I0hI4 x 2750hI4	2	83,9кг
				Стандартные изделия		
				Болты ГОСТ 7798-70		
		I7		M8-6gx20.58.0I6	240	
		I8		MI0-6gx30.58.0I6	28	
				Гайки ГОСТ 59I5-70		
		I9		M8-6H.5.0I6	240	
		20		MI0-6H.5.0I6	28	
				Шайбы ГОСТ II37I-78		
		2I		8.04.0I6	240	
		22		I0.04.0I6	28	
		23	СТД 20I.00.000-I8	Фланец круглый для		
				сварных и фальцованных		
				воздуховодов ∅ 800 мм	I4	

Подпись и дата | Инв.№ дубл. | Взам.инв.№ | Подпись и дата | Инв.№ подл.

Изм	Лист	№ докум.	Подп.	Дата	ВЦК 3.00.00	Лист I2

 Формат А4

5.904-56 в 3

Формат	Зона	Поз.	Обозначение	Наименование	Кол.	Примечание
				Прочие изделия		
		24		Узел прохода вентиляционных вытяжных шахт через покрытия зданий УШ-08	I	Серия 5.904--45
				Гибкие вставки к центробежным вентиляторам		Серия 5.904--38
		25		Вставка тип "В"		
				В.00.00-I4	I	
		26		Вставка тип "Н"		
				Н.00.00-I7	I	
				ВЦК 3.00.00-06		
				Сборочные единицы		
А4		4	ВЦК I.0I.00-06	Отвод	I	
А4		5	ВЦК I.02.00-06	Полуотвод	2	
А4		6	ВЦК 3.0I.00-06	Патрубок опорный	I	
А4		7	ВЦК 3.02.00-06	Воздуховод опорный	I	
				Детали		
А4		8	ВЦК I.00.04-06	Опора	I	
А4		9	ВЦК I.00.05-06	Хомут	I	
А4		I0	ВЦК I.00.06-06	Прокладка круглая	I0	
А4		II	ВЦК I.00.07-06	Прокладка квадратная	2	
А4		I2	ВЦК I.00.08-05	Швеллер	4	
БЧ		I3	ВЦК 3.00.25	Козырек		
				Лист Б-ПН 2 ГОСТ I9903-74 Ст.3 ГОСТ I6523-89		
				900×I4 х I000×I4	I	I8кг

Подпись и дата | Инв.№ дубл. | Взам.инв.№ | Подпись и дата | Инв.№ подл.

Изм	Лист	№ докум.	Подп.	Дата	ВЦК 3.00.00	Лист I3

Формат А4

Формат	Зона	Поз.	Обозначение	Наименование	Кол.	Примечание
БЧ		I4	ВЦК 3.00.26	Воздуховод соединительный		
				Лист Б-ПН I, 6ГОСТ I9903-74 Ст.3 ГОСТ I6523-89		
				3I40×I4 х 3000×I4	I	II8,3
БЧ		I5	ВЦК 3.00.27	Воздуховод компенсационный		
				Лист Б-ПН I, 6ГОСТ I9903-74 Ст.3 ГОСТ I6523-89		
				3I40×I4 х 280×I4	I	I4кг
БЧ		I6	ВЦК 3.00.28	Воздуховод выхлопной		
				Лист Б-ПН I, 6ГОСТ I9903-74 Ст.3 ГОСТ I6523-89		
				3I40×I4 х 2500×I4	2	I30кг
				Стандартные изделия		
				Болты ГОСТ 7798-70		
		I7		М8-6g х 20.58.0I6	248	
		I8		М10-6g х 30.58.0I6	28	
				Гайки ГОСТ 59I5-70		
		I9		М8-6Н.5.0I6	248	
		20		М10-6Н.5.0I6	28	
				Шайбы ГОСТ II37I-78		
		2I		8.04.0I6	248	
		22		I0.04.0I6	28	
		23	СТД 20I.00.000-20	Фланец круглый для сварных и фальцованных воздуховодов ⌀ I000 мм	I4	

Подпись и дата | Инв.№ дубл. | Взам.инв.№ | Подпись и дата | Инв.№ подл.

Изм	Лист	№ докум.	Подп.	Дата	ВЦК 3.00.00	Лист I4

 Формат А4

5.904-56 ВЗ

Формат	Зона	Поз.	Обозначение	Наименование	Кол.	Примечание
				Прочие изделия		
		24		Узел прохода вентиля-		
				ционных вытяжных шахт		Серия
				через покрытия зданий		5.904-
				УШ-09	I	-45
				Гибкие вставки к цент-		Серия
				робежным вентиляторам		5.904-
						-38
		25		Вставка тип "В"		
				В.00.00-I5	I	
		26		Вставка тип "Н"		
				Н.00.00-I9	I	

Подпись и дата | Инв.№ дубл. | Взам.инв.№ | Подпись и дата | Инв.№ подл.

Изм.	Лист	№ докум.	Подп.	Дата	ВЦК 3.00.00	Лист I5

Формат А4

Формат	Зона	Поз.	Обозначение	Наименование	Кол.	Примечание
				Документация		
А3			ВЦК I.0I.00 СБ	Сборочный чертеж		
				Переменные данные для исполнений:		
				ВЦК I.0I.00		
				Детали		
А4		I	ВЦК I.0I.0I	Патрубок концевой	2	
А4		2	ВЦК I.0I.02	Патрубок промежуточный	I	
				Стандартные изделия		
		3	СТД 20I.00.000-08	Фланец круглый для		
				сварных и фальцованных		
				воздуховодов ⌀ 250 мм	2	
				ВЦК I.0I.00-0I		
				Детали		
А4		I	ВЦК I.0I.0I-0I	Патрубок концевой	2	
А4		2	ВЦК I.0I.02-0I	Патрубок промежуточный	I	
				Стандартные изделия		
		3	СТД 20I.00.000-I0	Фланец круглый для		
				сварных и фальцованных		
				воздуховодов ⌀ 3I5 мм	2	

Подпись и дата | Инв.№ дубл. | Взам.инв.№ | Подпись и дата | Инв.№ подл.

Изм.	Лист	№ докум.	Подпись	Дата	ВЦК I.0I.00			
Разраб.		Грекова			ОТВОД	Лит.	Лист	Листов
Пров.		Зисьман					I	3
Н.контр.		Ушакова				ГОСХИМПРОЕКТ		
Утв.								

Формат А4

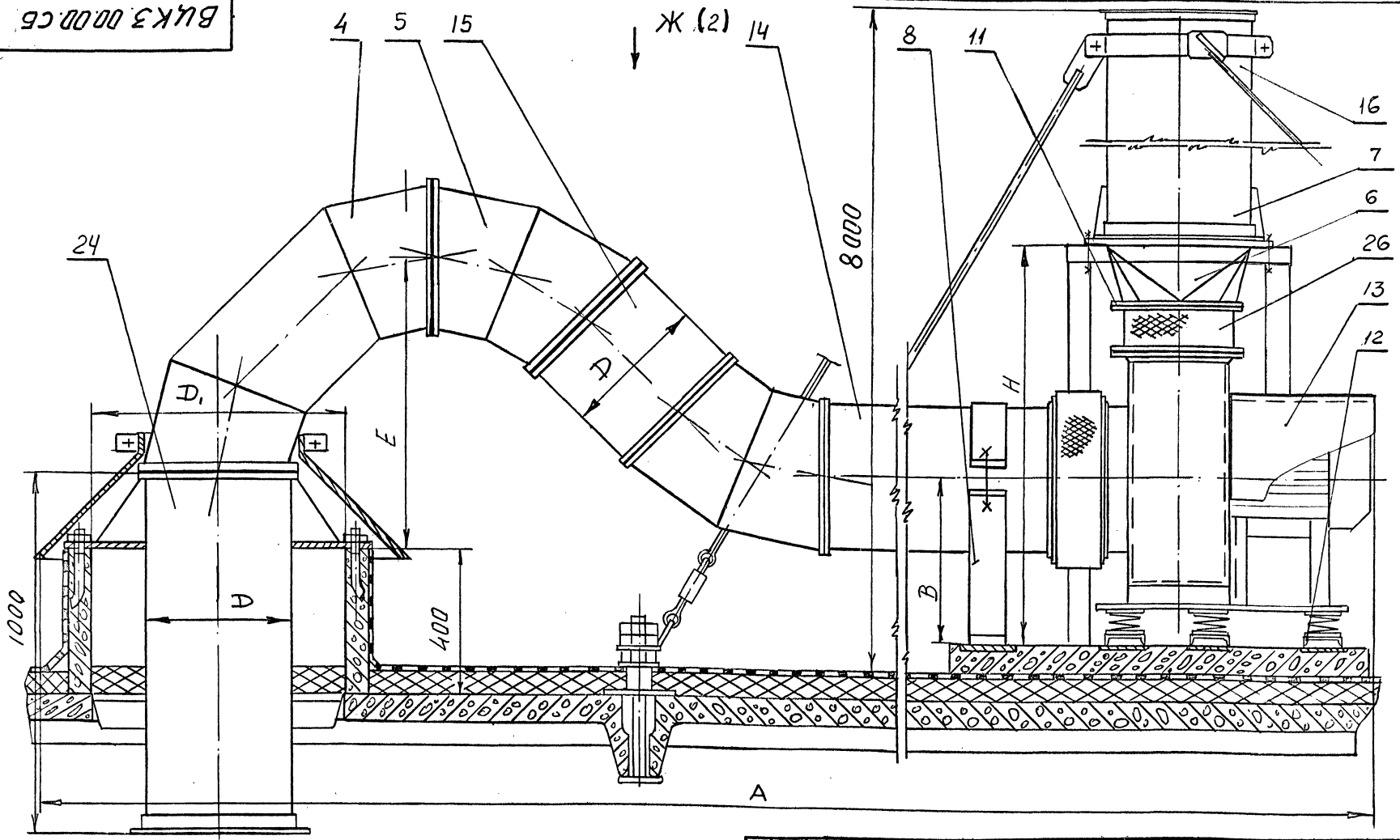

1. Размеры для справок.

2. Расположение вентиляторного агрегата относительно стакана и узла прохода (поз.24) указать в конкретном проекте, но не ближе, чем на расстоянии 3-5 диаметров воздуховодов от оси вытяжной шахты.

Продолжение технических требований и таблицу исполнений см. л.2.

Изм.	Лист	№ докум.	Подпись	Дата
Разраб.		Грекова		
Пров.		Зисьман		
Т.контр.				
Н.контр.		Ушакова		06.90
Утв.		Коваленко		

ВЦК 3.00.00 СБ

Установка рабочего вентилятора с высотой шахты до 8-ми метров

Сборочный чертеж

Лит.	Масса	Масштаб
	см. табл.	-

Лист 1 Листов 2

ГОСХИМПРОЕКТ

Инв.№ подл. | Подпись и дата | Взам.инв.№ | Инв.№ дубл. | Подпись и дата

ВЦК3.00.00СБ

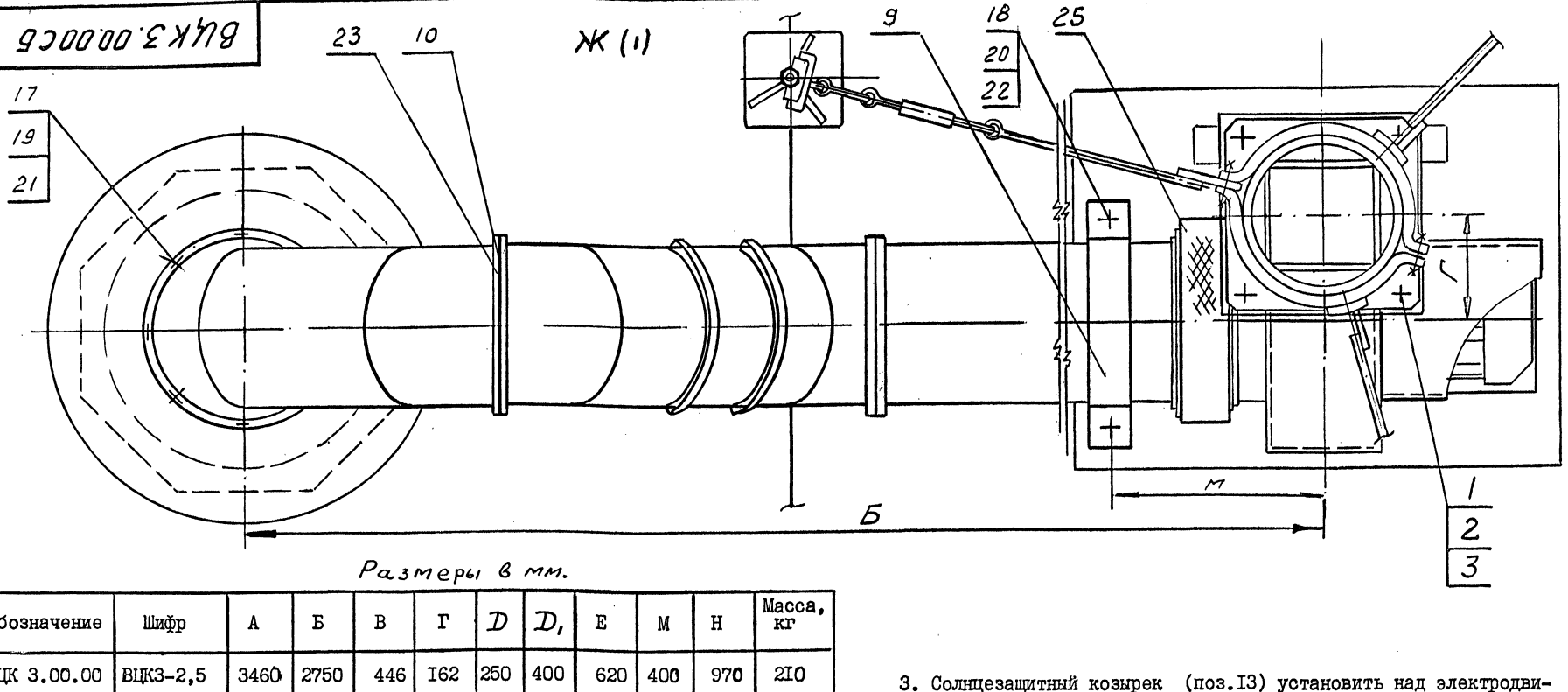

Размеры в мм.

Обозначение	Шифр	А	Б	В	Г	D	D1	Е	М	Н	Масса, кг
ВЦК 3.00.00	ВЦК3-2,5	3460	2750	446	162	250	400	620	400	970	210
-01	ВЦК3-3,15	3950	3020	520	204	315	700	718	425	1170	240
-02	ВЦК3-4	4350	3300	608	260	400	700	645	475	1380	310
-03	ВЦК3-5	4860	3860	750	325	500	700	745	525	1600	430
-04	ВЦК3-6,3	5640	4240	908	409	630	1000	875	575	1950	610
-05	ВЦК3-8	7100	5430	1112	520	800	1000	1000	700	2450	920
-06	ВЦК3-10	8500	6650	1282	650	1000	1200	1200	775	2850	1210

3. Солнцезащитный козырек (поз.13) установить над электродвигателем вентилятора и приварить к его корпусу.
4. Длину компенсационного воздуховода (поз.15) определить на месте монтажа при обеспечении соосности соединяемых воздуховодов от узла прохода к всасывающему патрубку вентилятора.
5. Общая высота выхлопной шахты принимается по конкретному проекту, но не более 8-ми метров корректировкой длины воздуховода.
6. Кронштейны для крепления трех растяжек выхлопной шахты заделать в щель между плитами покрытия, после чего зазор тщательно гидроизолировать.
7. Антикоррозионное покрытие и окраску воздуховодов внутри и снаружи произвести согласно требованиям конкретного проекта.
8. Необходимость теплоизоляции всасывающего воздуховода (поз.4, 5, 14, 15) определяется температурой и влажностью удаляемой газовоздушной среды.
9. Чистота обработанных поверхностей деталей без чертежа не ниже 12,5

Подпись и дата | Инв.№ дубл. | Взам.инв.№ | Подпись и дата | Инв.№ подл.

Изм.	Лист	№ докум.	Подп.	Дата	ВЦК 3.00.00.СБ	Лист 2

Формат	Зона	Поз.	Обозначение	Наименование	Кол.	Примечание
				ВЦК I.0I.00-02		
				Детали		
A4		I	ВЦК I.0I.0I-02	Патрубок концевой	2	
A4		2	ВЦК I.0I.02-02	Патрубок промежуточный	I	
				Стандартные изделия		
		3	СТД 20I.00.000-I2	Фланец круглый для сварных и фальцованных воздуховодов ϕ 400 мм	2	
				ВЦК I.0I.00-03		
				Детали		
A4		I	ВЦК I.0I.0I-03	Патрубок концевой	2	
A4		2	ВЦК I.0I.02-03	Патрубок промежуточный	I	
				Стандартные изделия		
		3	СТД 20I.00.000-I4	Фланец круглый для сварных и фальцованных воздуховодов ϕ 500 мм	2	
				ВЦК I.0I.00-04		
				Детали		
A4		I	ВЦК I.0I.0I-04	Патрубок концевой	2	
A4		2	ВЦК I.0I.02-04	Патрубок промежуточный	I	

Подпись и дата | Инв.№ дубл. | Взам.инв.№ | Подпись и дата | Инв.№ подл.

Изм	Лист	№ докум.	Подп.	Дата	ВЦК I.0I.00	Лист 2

Формат А4

Формат	Зона	Поз.	Обозначение	Наименование	Кол.	Примечание
				Стандартные изделия		
		3	СТД 20I.00.000-I6	Фланец круглый для сварных и фальцованных воздуховодов ϕ 630 мм	2	
				ВЦК I.0I.00-05		
				Детали		
A4		I	ВЦК I.0I.0I-05	Патрубок концевой	2	
A4		2	ВЦК I.0I.02-05	Патрубок промежуточный	I	
				Стандартные изделия		
		3	СТД 20I.00.000-I8	Фланец круглый для сварных и фальцованных воздуховодов ϕ 800 мм	2	
				ВЦК I.0I.00-06		
				Детали		
A4		I	ВЦК I.0I.0I-06	Патрубок концевой	2	
A4		2	ВЦК I.0I.02-06	Патрубок промежуточный	I	
				Стандартные изделия		
		3	СТД 20I.00.000-20	Фланец круглый для сварных и фальцованных воздуховодов ϕ I000 мм	2	

Подпись и дата | Инв.№ дубл. | Взам.инв.№ | Подпись и дата | Инв.№ подл.

Изм	Лист	№ докум.	Подп.	Дата	ВЦК I.0I.00	Лист 3

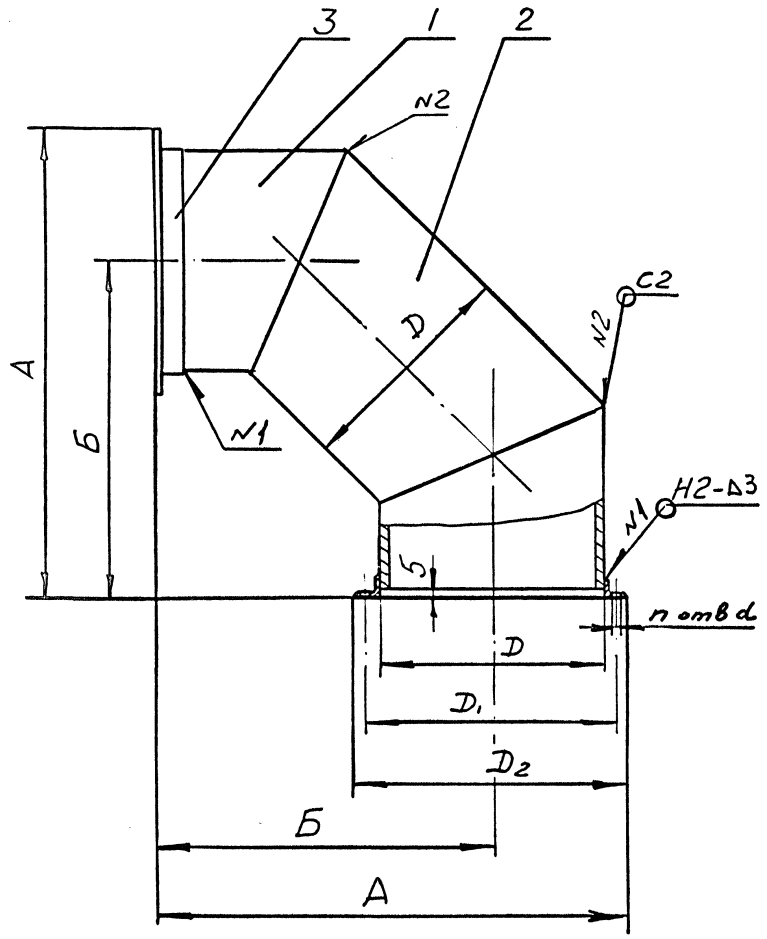

Размеры в мм

Обозначение	А	Б	Д	$Д_1$	$Д_2$	n	d	Масса, кг
ВЦК I.0I.00	530	380	250	280	300	6	7	6,95
-0I	665	480	3I5	345	365	8	7	I0,46
-02	830	606	400	430	450	I0	7	I7,3
-03	I030	755	500	530	550	I0	7	25,87
-04	I250	905	630	660	690	I2	I0	4I,3
-05	I635	I205	800	830	860	I2	I0	64,2
-06	2040	I505	I000	I040	I070	I6	I0	I0I

I. Размеры для справок.

2. hI4, $\pm \frac{IT14}{2}$

3. Сварка дуговая по ГОСТ 5264-80.

4. Сварные швы зачистить.

5. Окраска внутри и снаружи согласно конкретному проекту.

6. Изготовленная деталь должна соответствовать требованиям норм ВСН 353-86.

Изм.	Лист	№ докум.	Подпись	Дата
Разраб.		Гракова		
Пров.		Зисьман		
Т.контр.				
Н.контр		Ушакова		
Утв.				

ВЦК I.0I.00 СБ

О Т В О Д
Сборочный чертеж

Лит.	Масса	Масштаб
	см. табл.	—
Лист	Листов I	

ГОСХИМПРОЕКТ

Инв.№ подл. | Подпись и дата | Взам. инв.№ | Инв.№ дубл. | Подпись и дата

5.904-56 83

ВЦК I.0I.0I

12,5 (√)

Г-Г

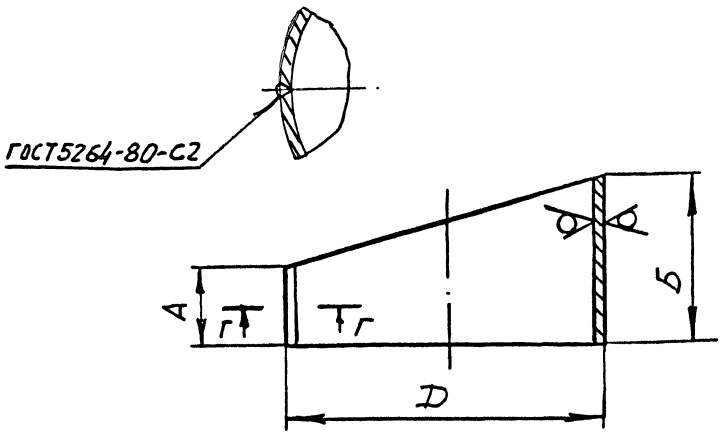

Размеры в мм

Обозначение	А	Б	Д	Длина развертки	Масса, кг
ВЦК I.0I.0I	I04	I55	250	788	I,27
-0I	I30	I95	3I5	990	2,0
-02	I66	250	400	I260	3,27
-03	207	3II	500	I570	5,07
-04	26I	39I	630	I980	8,05
-05	33I	497	800	25I2	I2,9
-06	4I4	62I	I000	3I40	20,2

I. *Размер для справок

2. H14.

3. Сварной шов зачистить.

Изм.	Лист	№ докум.	Подп.	Дата	ВЦК I.0I.0I		
Разраб.		Конева			ПАТРУБОК КОНЦЕВОЙ	Лит.	Масса: см. табл.	Масштаб: —
Пров.		Зисьман				Лист	Листов 1
Т.контр.					Б-ПН I.6ГОСТI9903-74 Лист Ст.3 ГОСТ I6523-89	ГОСХИМПРОЕКТ	
Н.контр.		Ушакова					
Утв.							

Подпись и дата | Инв.№ дубл. | Взам.инв.№ | Подпись и дата | Инв.№ подл.

Формат А4

ВЦК I.0I.02

12,5 (√)

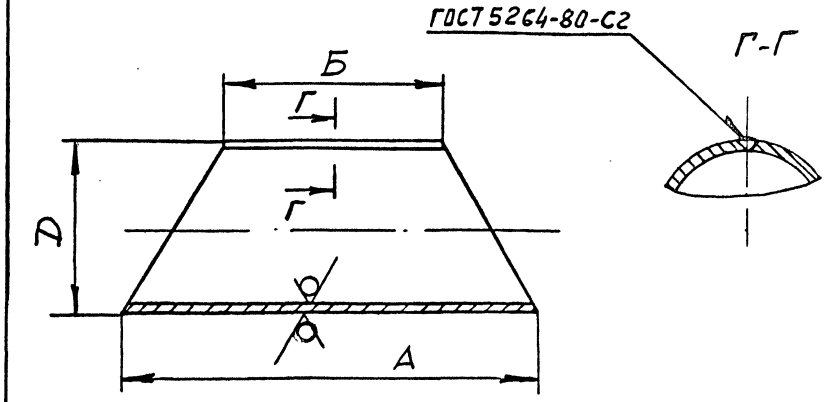

Размеры в мм

Обозначение	А	Б	Д	Длина развертки	Масса, кг
ВЦК I.0I.02	208	4I6	250	788	3,07
-0I	I60	320	3I5	990	4,80
-02	332	664	400	I260	7,85
-03	4I4	828	500	I570	I2,I7
-04	522	I044	630	I980	I9,30
-05	662	I324	800	25I2	30,90
-06	828	I656	I000	3I40	48,50

I. *Размер для справок.

2. h14, $\pm \frac{IT14}{2}$

3. Сварной шов зачистить.

Изм.	Лист	№ докум.	Подп.	Дата	ВЦК I.0I.02		
Разраб.		Конева			ПАТРУБОК ПРОМЕЖУТОЧНЫЙ	Лит.	Масса: см. табл.	Масштаб: —
Пров.		Зисьман				Лист	Листов 1
Т.контр.					Б-ПН I.6 ГОСТI9903-74 Лист Ст.3 ГОСТ I6523-89	ГОСХИМПРОЕКТ	
Н.контр.		Ушакова					
Утв.							

Подпись и дата | Инв.№ дубл. | Взам.инв.№ | Подпись и дата | Инв.№ подл.

5.904-56 83

Формат	Зона	Поз.	Обозначение	Наименование	Кол.	Примечание
				Документация		
А4			ВЦК I.02.00 СБ	Сборочный чертеж		
			Переменные данные для исполнений:			
				ВЦК I.02.00		
				Детали		
А4		I	ВЦК I.0I.0I	Патрубок концевой	2	
				Стандартные изделия		
		2	СТД 20I.00.000-08	Фланец круглый для		
				сварных и фальцованных		
				воздуховодов ∅ 250 мм	2	
				ВЦК I.02.00 - 0I		
				Детали		
А4		I	ВЦК I.0I.0I-0I	Патрубок концевой	2	
				Стандартные изделия		
		2	СТД 20I.00.000-I0	Фланец круглый для		
				сварных и фальцованных		
				воздуховодов ∅ 3I5 мм	2	
				ВЦК I.02.00 - 02		
				Детали		
А4		I	ВЦК I.0I.0I-02	Патрубок концевой	2	
				Стандартные изделия		
		2	СТД 20I.00.000-I2	Фланец круглый для		
				сварных и фальцованных		
				воздуховодов ∅ 400 мм	2	

Подпись и дата | Инв.№ дубл. | Взам.инв.№ | Подпись и дата | Инв.№ подл.

Изм	Лист	№ докум.	Подпись	Дата	ВЦК I.02.00		
Разраб.		Грекова			ПОЛУОТВОД	Лит.	Лист 1 / Листов 2
Пров.		Зисьман					
Н.контр.		Ушакова			ГОСХИМПРОЕКТ		
Утв.							

Формат А4

Формат	Зона	Поз.	Обозначение	Наименование	Кол.	Примечание
				ВЦК I.02.00 - 03		
				Детали		
А4		I	ВЦК I.0I.0I-03	Патрубок концевой	2	
				Стандартные изделия		
		2	СТД 20I.00.000-I4	Фланец круглый для		
				сварных и фальцованных		
				воздуховодов ∅ 500 мм	2	
				ВЦК I.02.00 - 04		
				Детали		
А4		I	ВЦК I.0I.0I-04	Патрубок концевой	2	
				Стандартные изделия		
		2	СТД 20I.00.000-I6	Фланец круглый для		
				сварных и фальцованных		
				воздуховодов ∅ 630 мм	2	
				ВЦК I.02.00 - 05		
				Детали		
А4		I	ВЦК I.0I.0I-05	Патрубок концевой	2	
				Стандартные изделия		
		2	СТД 20I.00.000-I8	Фланец круглый для		
				сварных и фальцованных		
				воздуховодов ∅ 800 мм	2	
				ВЦК I.02.00 - 06		
				Детали		
А4		I	ВЦК I.0I.0I-06	Патрубок концевой	2	
				Стандартные изделия		
		2	СТД 20I.00.000-20	Фланец круглый для		
				сварных и фальцованных		
				воздуховодов ∅ I000 мм	2	

Подпись и дата | Инв.№ дубл. | Взам.инв.№ | Подпись и дата | Инв.№ подл.

Изм	Лист	№ докум.	Подпись	Дата	ВЦК I.02.00	Лист 2

Формат А4

ВЦК I.00.08

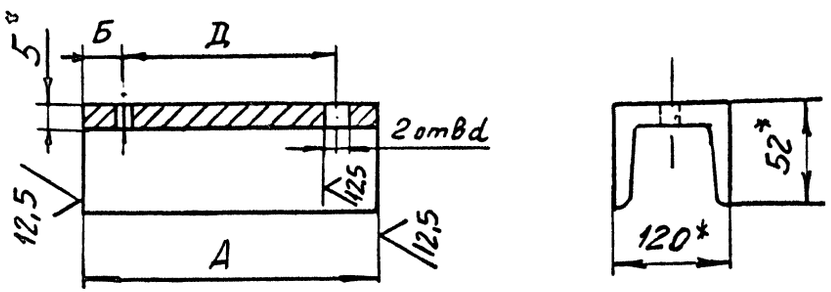

Размеры в мм

Обозначение	А	Б	Д	d	Масса, кг
ВЦК I.00.08	II0	20	70	I2	I,I4
-0I	I20	20	80	I2	I,25
-02	I40	20	I00	I4	I,46
-03	I50	25	I00	I4	I,56
-04	I70	25	I20	I4	I,77
-05	I80	25	I30	I4	I,87

I. *Размеры для справок.

2. H14, h14, $\pm \frac{IT14}{2}$.

Изм.	Лист	№ докум.	Подп.	Дата	ВЦК I.00.08		
Разраб.		Конева			ШВЕЛЛЕР	Лит.	Масса: см. табл.	Масштаб: —
Пров.		Зисьман				Лист	Листов 1
Т.контр.							
Н.контр.		Ушакова			Швеллер I2 ГОСТ 8240-89 / Ст.3 ГОСТ535-88	ГОСХИМПРОЕКТ	
Утв.							

Подпись и дата | Инв.№ дубл. | Взам.инв.№ | Подпись и дата | Инв.№ подл.

Формат А4

ВЦК I.02.00.СБ

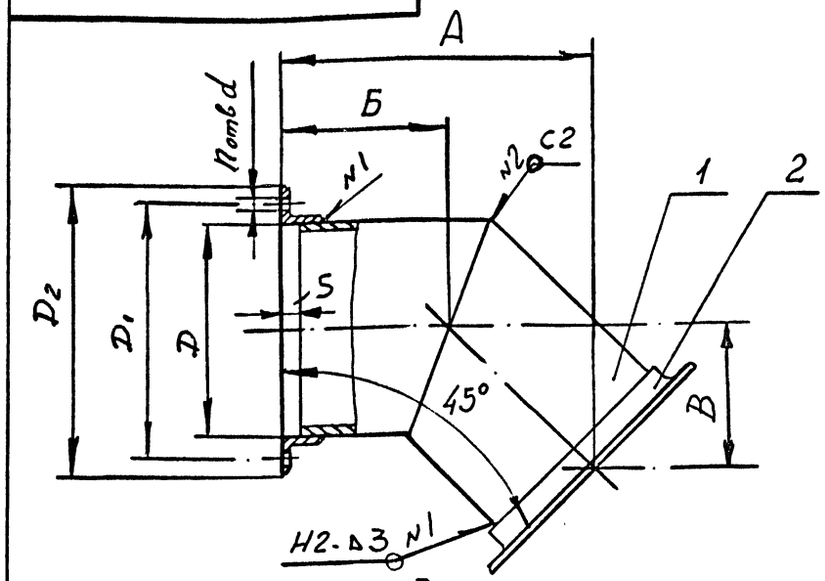

Размеры в мм

Обозначение	А	Б	В	Д	$Д_1$	$Д_2$	n	d	Масса, кг
ВЦК I.02.00	34I	200	I4I	250	280	300	6	7	3,88
-0I	4I0	240	I70	3I5	345	365	8	7	5,66
-02	360	2II	I49	400	430	450	I0	7	9,46
-03	430	252	I78	500	530	550	I0	7	I3,7
-04	522	306	2I6	630	660	690	I2	I0	22,0
-05	565	33I	234	800	830	860	I2	I0	33,3
-06	706	4I4	292	I000	I040	I070	I6	I0	52,6

I. *Размеры для справок.

2. h14, $\pm \frac{IT14}{2}$

3. Сварка дуговая по ГОСТ 5264-80.

4. Сварные швы зачистить.

5. Окрасить внутри и снаружи согласно конкретному проекту

6. Изготовленная деталь должна соответствовать требованиям норм ВСН 353-86.

Изм.	Лист	№ докум.	Подп.	Дата	ВЦК I.02.00 СБ		
Разраб.		Конева			ПОЛУОТВОД Сборочный чертеж	Лит.	Масса: см. табл.	Масштаб: —
Пров.		Зисьман				Лист	Листов 1
Т.контр.							
Н.контр.		Ушакова				ГОСХИМПРОЕКТ	
Утв.							

Подпись и дата | Инв.№ дубл. | Взам.инв.№ | Подпись и дата | Инв.№ подл.

Формат А4

Формат	Зона	Поз.	Обозначение	Наименование	Кол.	Примечание
				Документация		
А3			ВЦК 3.0I.00 СБ	Сборочный чертеж		
			Переменные данные	для исполнений:		
				ВЦК 3.0I.00		
				Детали		
А4		I	ВЦК 3.0I.0I	Фланец опорный	I	
БЧ		2	ВЦК 3.0I.02	Обечайка		
				Лист Б-ПН 3 ГОСТ19903-74 Ст.3 ГОСТ I6523-89		
				788h14 x 70h14	I	I,29кг
А4		3	ВЦК 3.0I.03	Переход	I	
А4		4	ВЦК 3.0I.04	Уголок	4	
А4		5	ВЦК 3.0I.05	Косынка	4	
				Стандартные изделия		
		6	СТД 20I.00.000-08	Фланец круглый для		
				сварных и фальцованных		
				воздуховодов ∅ 250 мм	I	
				ВЦК 3.0I.00-0I		
				Детали		
А4		I	ВЦК 3.0I.0I-0I	Фланец опорный	I	
А4		2	ВЦК 3.0I.06	Обечайка		
				Лист Б-ПН 3 ГОСТ19903-74 Ст.3 ГОСТ I6523-89		
				990h14 x 80h14	I	I,I3кг

Изм	Лист	№ докум.	Подпись	Дата	ВЦК 3.0I.00		
Разраб.		Грекова			ПАТРУБОК ОПОРНЫЙ	Лит.	Лист 1 / Листов 4
Пров.		Зисьман					
Н.контр.		Ушакова			ГОСХИМПРОЕКТ		
Утв.							

Подпись и дата | Инв.№ дубл. | Взам.инв.№ | Подпись и дата | Инв.№ подл.

Формат А4

Формат	Зона	Поз.	Обозначение	Наименование	Кол.	Примечание
А4		3	ВЦК 3.0I.03-0I	Переход	I	
А4		4	ВЦК 3.0I.04-0I	Уголок	4	
А4		5	ВЦК 3.0I.05-0I	Косынка	4	
				Стандартные изделия		
		6	СТД 20I.00.000-I0	Фланец круглый для		
				сварных и фальцованных		
				воздуховодов ∅ 3I5 мм	I	
				ВЦК 3.0I.00-02		
				Детали		
А4		I	ВЦК 3.0I.0I-02	Фланец опорный	I	
БЧ		2	ВЦК 3.0I.07	Обечайка		
				Лист Б-ПН 3 ГОСТ19903-74 Ст.3 ГОСТ I6523-89		
				I260h14 x 90h14	I	2,66кг
А4		3	ВЦК 3.0I.03-02	Переход	I	
А4		4	ВЦК 3.0I.04-02	Уголок	4	
А4		5	ВЦК 3.0I.05-02	Косынка	4	
				Стандартные изделия		
		6	СТД 20I.00.000-I2	Фланец круглый для		
				сварных и фальцованных		
				воздуховодов ∅ 400 мм	I	
				ВЦК 3.0I.00-03		
				Детали		
А4		I	ВЦК 3.0I.0I-03	Фланец опорный	I	
БЧ		2	ВЦК 3.0I.08	Обечайка		
				Лист Б-ПН 3 ГОСТ19903-74 Ст.3 ГОСТ I6523-89		
				I570h14 x I00h14	I	3,67кг
А4		3	ВЦК 3.0I.03-03	Переход	I	
А4		4	ВЦК 3.0I.04-03	Уголок	4	

Изм	Лист	№ докум.	Подпись	Дата	ВЦК 3.0I.00	Лист 2

Подпись и дата | Инв.№ дубл. | Взам.инв.№ | Подпись и дата | Инв.№ подл.

Формат	Зона	Поз.	Обозначение	Наименование	Кол.	Примечание
А4		5	ВЦК 3.0I.05-03	Косынка	6	
				Стандартные изделия		
		6	СТД 20I.00.000-I4	Фланец круглый для		
				сварных и фальцованных		
				воздуховодов ∅ 500 мм	I	
				ВЦК 3.02.00-04		
				Детали		
А4		I	ВЦК 3.0I.0I-04	Фланец опорный	I	
БЧ		2	ВЦК 3.0I.09	Обечайка		
				Лист Б-ПН 3 ГОСТ19903-74 Ст.3 ГОСТ I6523-89		
				I980hI4 x II40hI4	I	5,I3 кг
А4		3	ВЦК 3.0I.03-04	Переход	I	
А4		4	ВЦК 3.0I,04-04	Уголок	4	
А4		5	ВЦК 3.0I.05-04	Косынка	8	
				Стандартные изделия		
		6	СТД 20I.00.000-I6	Фланец круглый для		
				сварных и фальцованных		
				воздуховодов ∅ 630 мм	I	
				ВЦК 3.02.00-05		
				Детали		
А4		I	ВЦК 3.0I.0I-05	Фланец опорный	I	
БЧ		2	ВЦК 3.0I.I0	Обечайка		
				Лист Б-ПН 3 ГОСТ19903-74 Ст.3.ГОСТ I6523-89		
				25I2hI4 x I20hI4	I	7,05кг
А4		3	ВЦК 3.0I.03-05	Переход	I	
А4		4	ВЦК 3.0I.04-05	Уголок	4	
А4		5	ВЦК 3.0I.05-05	Косынка	8	

Подпись и дата | Инв.№ дубл. | Взам.инв.№ | Подпись и дата | Инв.№ подл.

Изм | Лист | № докум. | Подп. | Дата

ВЦК 3.0I.00

Лист 3

Формат А4

Формат	Зона	Поз.	Обозначение	Наименование	Кол.	Примечание
				Стандартные изделия		
		6	СТД 20I.00.000-I8	Фланец круглый для		
				сварных и фальцованных		
				воздуховодов ∅ 800 мм	I	
				ВЦК 3.0I.00-06		
				Детали		
А4		I	ВЦК 3.0I.0I-06	Фланец опорный	I	
БЧ		2	ВЦК 3.0I.II	Обечайка		
				Лист Б-ПН 3 ГОСТ19903-74 Ст.3 ГОСТ I6523-89		
				3I40hI4 x I30hI4	I	9,56кг
А4		3	ВЦК 3.0I.03-06	Переход	I	
А4		4	ВЦК 3.0I.04-06	Уголок	4	
А4		5	ВЦК 3.0I.05-06	Косынка	8	
				Стандартные изделия		
		6	СТД 20I.00.000-20	Фланец круглый для		
				сварных и фальцованных		
				воздуховодов ∅ I000 мм	I	

Подпись и дата | Инв.№ дубл. | Взам.инв.№ | Подпись и дата | Инв.№ подл.

Изм | Лист | № докум. | Подп. | Дата

ВЦК 3.0I.00

Лист 4

ВЦК 3.01.00 СБ

5.904-56 83

Размеры в мм

Обозначение	А	Б	В	Г	Д	$Д_1$	$Д_2$	d	d_1	n	n_1	Н	Масса, кг
ВЦК 3.01.00	325	280	200	75	250	300	280	7	7	8	6	280	8,78
-01	400	350	255	85	315	365	345	7	7	12	8	370	12,4
-02	500	440	310	95	400	450	430	7	7	12	10	450	18,63
-03	600	540	380	105	500	550	530	7	7	16	10	510	27,1
-04	775	700	470	115	630	690	660	7	10	20	12	620	41,2
-05	925	850	600	125	800	860	830	12	10	16	12	730	63,4
-06	1150	1075	750	135	1000	1070	1040	12	10	20	16	840	91,2

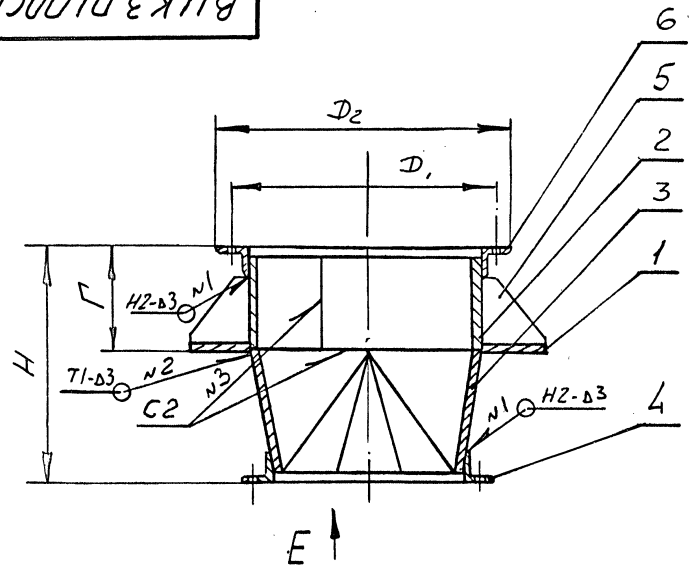

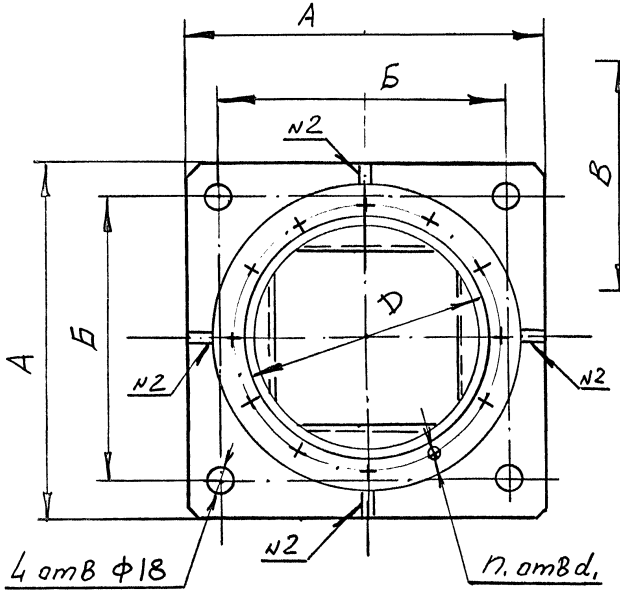

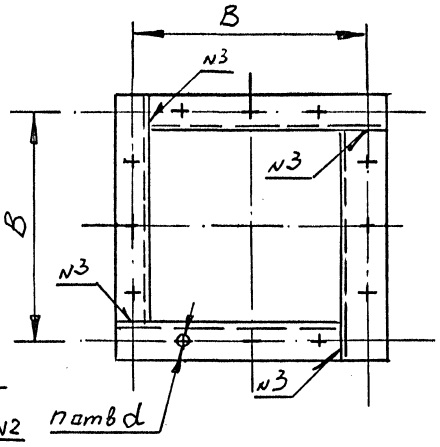

1. Размеры для справок.
2. Н14, h14, $\pm \frac{JT14}{2}$.
3. Чистота обработанных поверхностей деталей без чертежа не ниже $\sqrt{12,5}$.
4. Сварка дуговая по ГОСТ 5264-80.
5. Сварные швы зачистить.
6. Допустимая непараллельность рабочих поверхностей фланцев между собой не более допуска на линейный размер.

Изм.	Лист	№ докум.	Подпись	Дата
Разраб.		Грекова		
Пров.		Зисьман		
Т.контр.				
Н.контр		Ушакова		
Утв.				

ВЦК 3.01.00 СБ

ПАТРУБОК ОПОРНЫЙ
Сборочный чертеж

Лит.	Масса	Масштаб
	см. табл.	-

Лист | Листов 1

ГОСХИМПРОЕКТ

Инв.№ подл. | Подпись и дата | Взам.инв.№ | Инв.№ дубл. | Подпись и дата

ВЦК 3.01.04

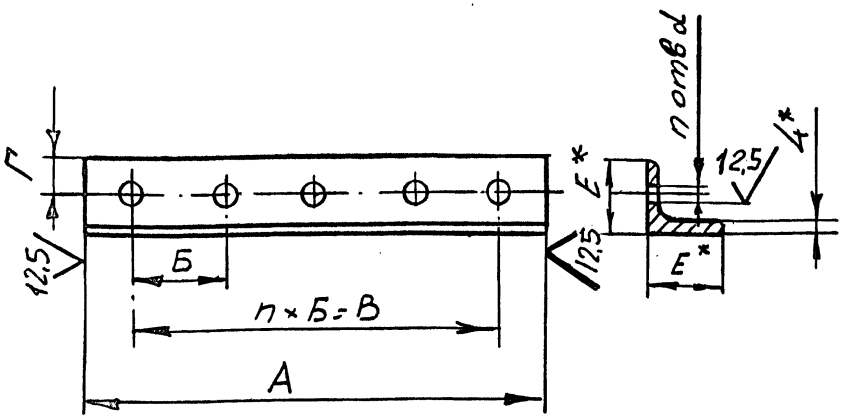

Размеры в мм

Обозначение	А	Б	В	Г	Е	d	n	n,	Масса, кг
ВЦК I.03.04	2I5	I00	-	I2	40	7	2	-	0,52
-0I	260	I00	200	I8	40	7	3	2	0,63
-02	320	I00	200	I6	40	7	3	2	0,77
-03	400	I00	300	I6	45	7	4	3	I,09
-04	490	I00	400	I6	45	7	5	4	I,34
-05	664	I25	375	20	63	I2	4	3	3,I9
-06	8I5	I25	500	25	63	I2	5	4	3,92

I. *Размеры для справок.

2. H14, h14, $\pm \frac{IT14}{2}$

Изм.	Лист	№ докум.	Подп.	Дата
Разраб.		Грекова		
Пров.		Зисьман		
Т.контр.				
Н.контр.		Ушакова		
Утв.				

ВЦК 3.01.04

УГОЛОК

Лит.	Масса	Масштаб
	см. табл.	-
Лист	Листов 1	

Уголок $\frac{ExEx4\ ГОСТ\ 8509-86}{Ст.3\ ГОСТ\ 535-88}$

ГОСХИМПРОЕКТ

Формат А4

ВЦК 3.01.03

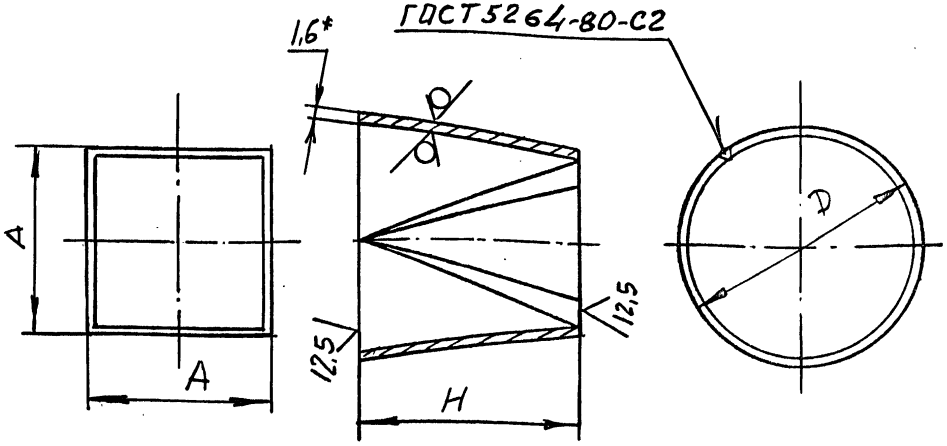

Размеры в мм

Обозначение	А	Д	Н	Длина развертки	Масса, кг
ВЦК I.03.03	I75	250	200	788	0,2
-0I	220	3I5	280	990	0,35
-02	280	400	350	I260	0,55
-03	355	500	400	I570	0,78
-04	444	630	500	I980	I,23
-05	560	800	600	25I2	I,88
-06	700	I000	700	3I40	2,74

I. *Размер для справок.

2. H14, h14.

3. Сварной шов зачистить.

Изм.	Лист	№ докум.	Подп.	Дата
Разраб.		Грекова		
Пров.		Зисьман		
Т.контр.				
Н.контр.		Ушакова		
Утв.				

ВЦК 3.01.03

ПЕРЕХОД

Лит.	Масса	Масштаб
	см. табл	-
Лист	Листов 1	

Лист $\frac{Б-ШН\ I.6\ ГОСТ\ I9903-74}{Ст.3\ ГОСТ\ I6523-89}$

ГОСХИМПРОЕКТ

Подпись и дата | Инв.№ дубл. | Взам.инв.№ | Подпись и дата | Инв.№ подл.

ВЦК 3.01.01

125 (√)

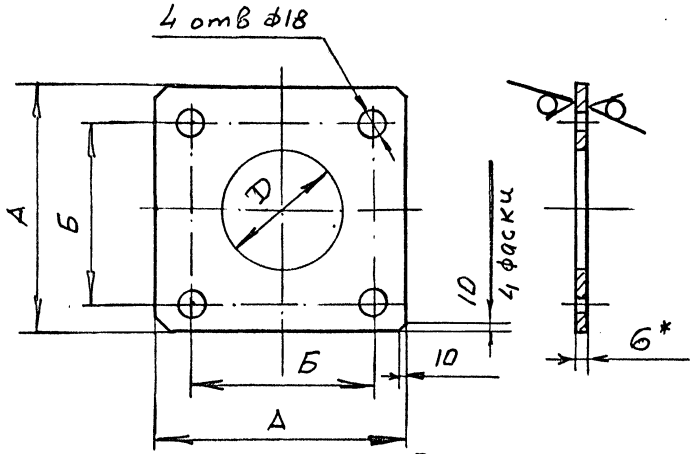

Размеры в мм

Обозначение	А	Б	Д	Масса, кг
ВЦК 3.01.01	325	280	250	4,97
-01	400	350	315	7,54
-02	500	440	400	11,77
-03	600	540	560	16,96
-04	775	700	630	28,29
-05	925	850	800	40,3
-06	1150	1075	1000	62,29

1. *Размер для справок.
2. $H14,\ h14,\ \pm\frac{IT14}{2}$
3. Несовпадение оси отв.Д с осями симметрии детали не более допуска на линейный размер.

Изм	Лист	№ докум.	Подп.	Дата	ВЦК 3.01.01			
Разраб.		Грекова			ФЛАНЕЦ ОПОРНЫЙ	Лит.	Масса	Масштаб
Пров.		Зисьман					см. табл.	—
Т.контр.						Лист	Листов 1	
Н.контр.		Ушакова			Лист Б-ПН 6 ГОСТ 19903-74 / Ст.3 ГОСТ 14637-79	ГОСХИМПРОЕКТ		
Утв.								

Подпись и дата | Инв.№ дубл. | Взам.инв.№ | Подпись и дата | Инв.№ подл.

Формат А4

ВЦК 3.01.05

(√)

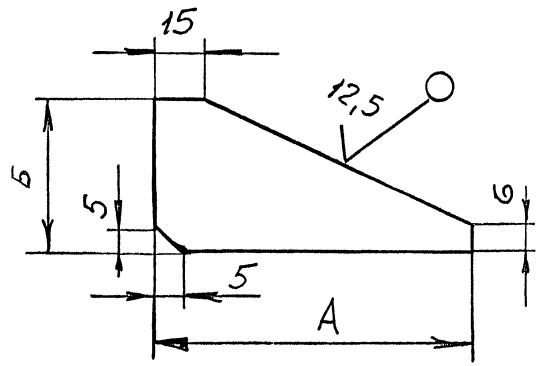

Размеры в мм

Обозначение	А	Б	Масса, кг
ВЦК 3.01.05	65	30	0,3
-01	75	40	0,47
-02	85	45	0,6
-03	95	50	0,74
-04	105	50	0,82
-05	115	60	1,0
-06	125	60	1,17

$h14,\ \pm\frac{IT14}{2}$.

Изм	Лист	№ докум.	Подп.	Дата	ВЦК 3.01.05			
Разраб.		Грекова			КОСЫНКА	Лит.	Масса	Масштаб
Пров.		Зисьман					см. табл.	—
Т.контр.						Лист	Листов 1	
Н.контр.		Ушакова			Лист Б-ПН 4 ГОСТ 19903-74 / Ст.3 ГОСТ 14637-79	ГОСХИМПРОЕКТ		
Утв.								

Подпись и дата | Инв.№ дубл. | Взам.инв.№ | Подпись и дата | Инв.№ подл.

Формат	Зона	Поз.	Обозначение	Наименование	Кол.	Примечание
				Документация		
А4			ВЦК 3.02.00 СБ	Сборочный чертеж		
			Переменные данные	для исполнений:		
				ВЦК 3.02.00		
				Детали		
БЧ		I	ВЦК 3.02.0I	Обечайка		
				Лист Б-ПН 3 ГОСТ19903-74 / Ст.3 ГОСТ I6523-89		
				788ℎI4 x I800ℎI4	I	35,4кг
А4		2	ВЦК 3.02.02	Косынка	4	
				Стандартные изделия		
		3	СТД 20I.00.000-08	Фланец круглый для		
				сварных и фальцованных		
				воздуховодов ϕ 250 мм	2	
				ВЦК 3.02.00-0I		
				Детали		
БЧ		I	ВЦК 3.02.03	Обечайка		
				Лист Б-ПН 3 ГОСТ19903-74 / Ст.3 ГОСТ I6523-89		
				990ℎI4 x I800ℎI4	I	4I,7кг
А4		2	ВЦК 3.0I.02-0I	Косынка	4	
				Стандартные изделия		
		3	СТД 20I.00.000-I0	Фланец круглый для		
				сварных и фальцованных		
				воздуховодов ϕ 3I5 мм	2	

Подпись и дата | Инв.№ дубл. | Взам.инв.№ | Подпись и дата | Инв.№ подл.

Изм	Лист	№ докум.	Подпись	Дата	ВЦК 3.02.00		
Разраб.		Грекова			ВОЗДУХОВОД ОПОРНЫЙ	Лит.	Лист I / Листов 3
Пров.		Зисьман				ГОСХИМПРОЕКТ	
Н.контр.		Ушакова					
Утв.							

Формат А4

Формат	Зона	Поз.	Обозначение	Наименование	Кол.	Примечание
				ВЦК 3.02.00-02		
				Детали		
БЧ		I	ВЦК 3.02.04	Обечайка		
				Лист Б-ПН 3 ГОСТ19903-74 / Ст.3 ГОСТ I6523-89		
				I260ℎI4 x I800ℎI4	I	53 кг
А4		2	ВЦК 3.02.02-02	Косынка	4	
				Стандартные изделия		
		3	СТД 20I.00.000-I2	Фланец круглый для		
				сварных и фальцованных		
				воздуховодов ϕ 400 мм	2	
				ВЦК 3.02.00-03		
				Детали		
БЧ		I	ВЦК 3.02.05	Обечайка		
				Лист Б-ПН 3 ГОСТ19903-74 / Ст.3 ГОСТ I6523-89		
				I570ℎI4 x 2000ℎI4	I	73,5 кг
А4		2	ВЦК 3.02.02-03	Косынка	6	
				Стандартные изделия		
		3	СТД 20I.00.000-I4	Фланец круглый для		
				сварных и фальцованных		
				воздуховодов ϕ 500 мм	2	
				ВЦК 3.02.00 - 04		
				Детали		
БЧ		I	ВЦК 3.02.06	Обечайка		
				Лист Б-ПН 3 ГОСТ19903-74 / Ст.3 ГОСТ I6523-89		
				I980ℎI4 x 2000ℎI4	I	96кг
А4		2	ВЦК 3.02.02-04	Косынка	8	

Подпись и дата | Инв.№ дубл. | Взам.инв.№ | Подпись и дата | Инв.№ подл.

Изм	Лист	№ докум.	Подпись	Дата	ВЦК 3.02.00	Лист 2

Формат А4

5.904-56 в3

Формат	Зона	Поз.	Обозначение	Наименование	Кол.	Примечание
				Стандартные изделия		
		3	СТД 20I.00.000-I6	Фланец круглый для		
				сварных и фальцованных		
				воздуховодов ∅ 630 мм	2	
				ВЦК 3.02.00-05		
				Детали		
БЧ		I	ВЦК 3.02.07	Обечайка		
				Лист Б-ПН 3 ГОСТI9903-74 / Ст.3 ГОСТ I6523-89		
				25I2hI4 x 2000hI4	I	II7 кг
А4		2	ВЦК 3.02.02-05	Косынка	8	
				Стандартные изделия		
		3	СТД 20I.00.000-I8	Фланец круглый для		
				сварных и фальцованных		
				воздуховодов ∅ 800 мм	2	
				ВЦК 3.02.00-06		
				Детали		
БЧ		I	ВЦК 3.02.08	Обечайка		
				Лист Б-ПН 3 ГОСТI9903-74 / Ст.3 ГОСТ I6523-89		
				3I40hI4 x 2000hI4	I	I47 кг
А4		2	ВЦК 3.02.02-06	Косынка	8	
				Стандартные изделия		
		3	СТД 20I.00.000-20	Фланец круглый для		
				сварных и фальцованных		
				воздуховодов ∅ I000 мм	2	

Подпись и дата | Инв.№ дубл. | Взам.инв.№ | Подпись и дата | Инв.№ подл.

Изм. Лист № докум. Подп. Дата

ВЦК 3.02.00

Лист 3

Формат А4

Формат	Зона	Поз.	Обозначение	Наименование	Кол.	Примечание

Подпись и дата | Инв.№ дубл. | Взам.инв.№ | Подпись и дата | Инв.№ подл.

Изм. Лист № докум. Подп. Дата

Лист

5.904-56 в.3

ВЦК 3.02.00 СБ

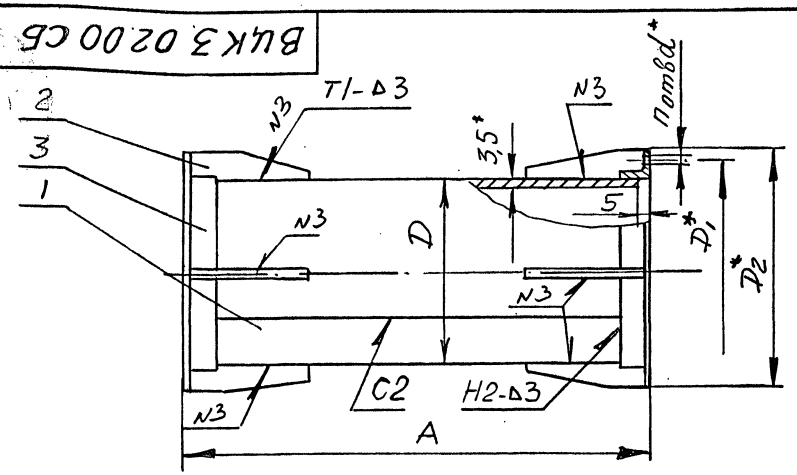

Размеры в мм

Обозначение	А	Д	$Д_I$	$Д_2$	n	d	Масса, кг
ВЦК 3.02.00	I800	250	280	300	6	7	5,I
-0I	I800	3I5	345	365	8	7	6,2
-02	I800	400	430	450	I0	7	7,8
-03	2000	500	530	550	I0	7	9,I
-04	2000	630	660	690	I2	I0	II,3
-05	2000	800	830	860	I2	I0	I4,7
-06	2000	I000	I040	I070	I6	I0	I8,3

I. *Размеры для справок.

2. hI4, $\pm \frac{\mathcal{J}\,TI4}{2}$.

3. Шероховатость обработанных поверхностей деталей без чертежа не ниже I2,5

4. Сварка дуговая по ГОСТ 5264-80

Изм	Лист	№ докум.	Подп.	Дата
Разраб.		Грекова		
Пров.		Зисьман		
Т.контр.				
Н.контр.		Ушакова		
Утв.				

ВЦК 3.02.00 СБ

ВОЗДУХОВОД ОПОРНЫЙ
Сборочный чертеж

Лит.	Масса	Масштаб
	см. табл.	—

Лист | Листов 1

ГОСХИМПРОЕКТ

Формат А4

ВЦК 3.02.02

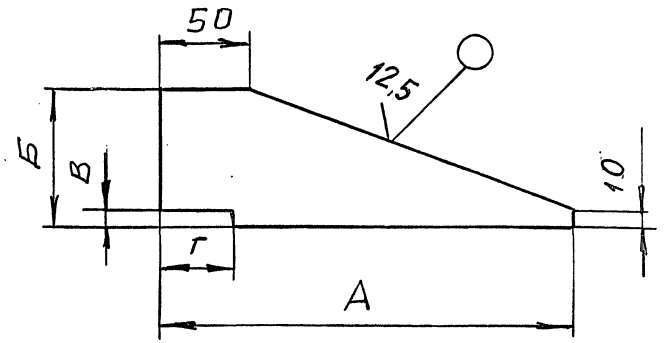

Размеры в мм

Обозначение	А	Б	В	Г	Масса, кг
ВЦК 3.02.02	I00	25	-	-	0,I5
-0I	I05	25	-	-	0,I8
-02	I50	25	3	22	0,22
-03	200	25	3	22	0,28
-04	250	25	3	22	0,3I
-05	300	32	4	28	0,35
-06	350	32	4	28	0,39

hI4, $\pm \frac{\mathcal{J}\,TI4}{2}$

Изм	Лист	№ докум.	Подп.	Дата
Разраб.		Грекова		
Пров.		Зисьман		
Т.контр.				
Н.контр.		Ушакова		
Утв.				

ВЦК 3.02.02

КОСЫНКА

Лит.	Масса	Масштаб
	см. табл.	—

Лист | Листов 1

Лист Б-ПН 5 ГОСТ I9903-74
Ст.3 ГОСТ I4637-79

ГОСХИМПРОЕКТ

Формат А4

Подпись и дата | Инв.№ дубл. | Взам.инв.№ | Подпись и дата | Инв.№ подл.

5.904-56 63

ВЦК I.00.00

12,5 √(√)

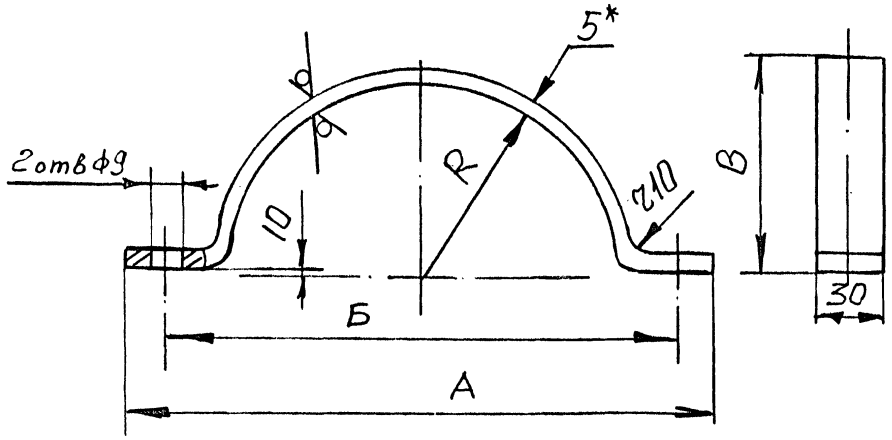

Размеры в мм

Обозначение	А	Б	В	R	Длина развертки	Масса, кг
ВЦК I.00.0	3I0	285	I20	I25	455	0,53
-0I	370	345	I55	I60	560	0,66
-02	460	435	I95	200	690	0,8I
-03	560	535	245	250	850	I,0
-04	690	665	3I0	3I5	I050	I,24
-05	860	835	395	400	I320	I,55
-06	I060	I035	495	500	I630	I,92

I. *Размер для справок;
2. HI4, hI4, $\pm \frac{\sigma TI4}{2}$

Изм	Лист	№ докум.	Подп.	Дата
Разраб.		Конева		
Пров		Зисьман		
Т.контр.				
Н.контр.		Ушакова		
Утв.				

ВЦК I.00.00

ХОМУТ

Лит.	Масса	Масштаб
	см. табл.	—

Лист | Листов 1

Лист Б-ПН 5 ГОСТ I9903-74 / Ст.3 ГОСТ I4637-79

ГОСХИМПРОЕКТ

Формат А4

Подпись и дата | Инв.№ дубл. | Взам.инв.№ | Подпись и дата | Инв.№ подл.

ВЦК I.00.04

12,5 √(√)

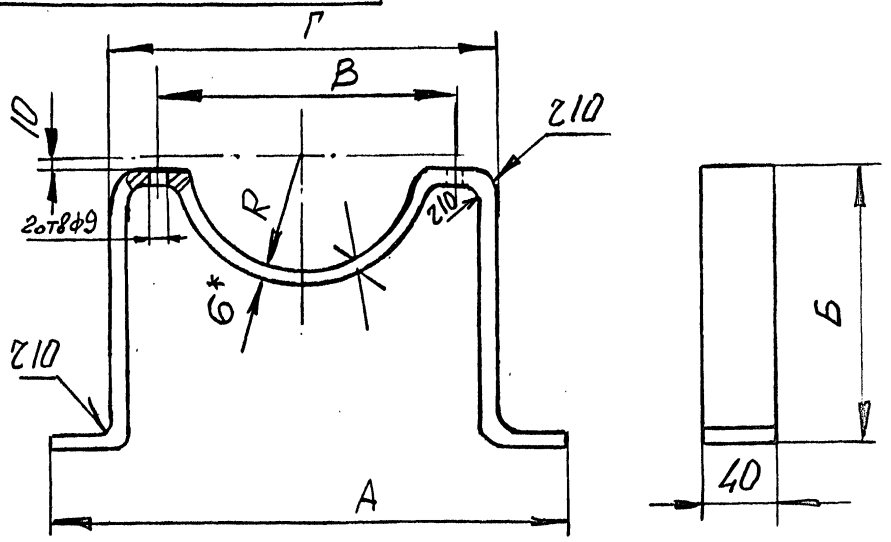

Размеры в мм

Обозначение	А	Б	В	Г	R	Длина развертки	Масса, кг
ВЦК I.00.04	360	4I0	285	320	I25	I060	I,99
-0I	430	480	345	390	I60	I560	2,94
-02	500	570	435	470	200	I860	3,5
-03	600	700	535	570	250	2280	4,29
-04	730	850	665	700	3I5	2780	5,24
-05	900	I050	835	870	400	3460	6,52
-06	II00	I275	I035	I070	500	4200	7,9

I. *Размер для справок.
2. HI4, hI4, $\pm \frac{\sigma TI4}{2}$

Изм	Лист	№ докум.	Подп.	Дата
Разраб.		Конева		
Пров.		Зисьман		
Т.контр.				
Н.контр		Ушакова		
Утв.				

ВЦК I.00.04

ОПОРА

Лит.	Масса	Масштаб
	см. табл.	—

Лист | Листов 1

Лист Б-ПН 6 ГОСТ I9903-74 / Ст.3 ГОСТ I4637-79

ГОСХИМПРОЕКТ

Формат А4

Подпись и дата | Инв.№ дубл. | Взам.инв.№ | Подпись и дата | Инв.№ подл.

ВЦК 1.00.06

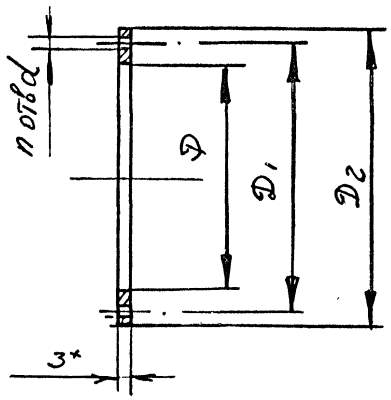

Размеры в мм

Обозначение	Д	$Д_1$	$Д_2$	d	n	Масса, кг
ВЦК 3.01.06	300	280	250	7	6	0,01
-01	365	345	315	7	8	0,025
-02	450	430	400	7	10	0,035
-03	550	530	500	7	10	0,065
-04	680	660	630	10	12	0,1
-05	865	830	800	10	12	0,2
-06	1065	1040	1000	10	16	0,35

*Размер для справок.

Взам.инв.№ | Инв.№ дубл. | Подпись и дата | Инв.№ подл.

Изм	Лист	№ докум.	Подп.	Дата
Разраб.		Грекова		
Пров.				
Т.контр.				
Н.контр.		Ушакова		
Утв.				

ВЦК 1.00.06

ПРОКЛАДКА КРУГЛАЯ

Пластина 1, лист ТМКЩ-М-3 ГОСТ 7338-77

Лит.	Масса	Масштаб
	см. табл.	—
Лист	Листов 1	

ГОСХИМПРОЕКТ

Формат А4

gost.e-ecolog.ru

ВЦК 1.00.07

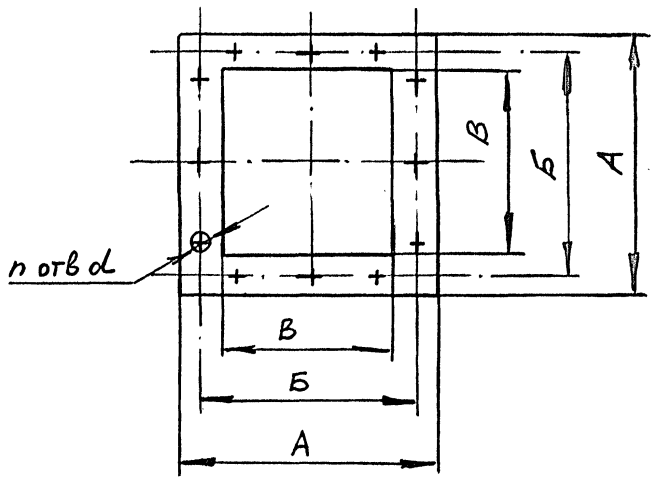

Размеры в мм

Обозначение	А	Б	В	d	n	Масса, кг
ВЦК 3.00.07	230	200	175	7	8	0,01
-01	290	255	220	7	8	0,03
-02	340	310	280	7	8	0,04
-03	410	380	350	7	16	0,07
-04	500	470	445	7	20	0,15
-05	640	600	560	12	16	0,28
-06	800	750	700	12	20	0,50

Взам.инв.№ | Инв.№ дубл. | Подпись и дата | Инв.№ подл.

Изм	Лист	№ докум.	Подп.	Дата
Разраб.		Грекова		
Пров.		Зисьман		
Т.контр.				
Н.контр.		Ушакова		
Утв.				

ВЦК 1.00.07

ПРОКЛАДКА КВАДРАТНАЯ

Пластина 1, лист ТМКЩ-М-3 ГОСТ 7338-77

Лит.	Масса	Масштаб
	см. табл.	—
Лист	Листов 1	

ГОСХИМПРОЕКТ

Формат А4