СЕРИЯ 5.904-56

УСТАНОВКА ЦЕНТРОБЕЖНЫХ ВЕНТИЛЯТОРОВ НА ПОКРЫТИЯХ ПРОМЫШЛЕННЫХ ЗДАНИЙ

Выпуск 1

УСТАНОВКА РАБОЧЕГО ВЕНТИЛЯТОРА
С ВЫСОТОЙ ШАХТЫ ДО 2 м

РАБОЧИЕ ЧЕРТЕЖИ

24502-02

gost.e-ecolog.ru

ТИПОВЫЕ КОНСТРУКЦИИ, ИЗДЕЛИЯ И УЗЛЫ ЗДАНИЙ И СООРУЖЕНИЙ

СЕРИЯ 5.904-56

УСТАНОВКА ЦЕНТРОБЕЖНЫХ ВЕНТИЛЯТОРОВ НА ПОКРЫТИЯХ ПРОМЫШЛЕННЫХ ЗДАНИЙ

Выпуск 1

УСТАНОВКА РАБОЧЕГО ВЕНТИЛЯТОРА С ВЫСОТОЙ ШАХТЫ ДО 2 м

РАБОЧИЕ ЧЕРТЕЖИ

РАЗРАБОТАНЫ
ГПИ ГОСХИМПРОЕКТ
ГОССТРОЯ СССР
ГЛАВНЫЙ ИНЖЕНЕР ИНСТИТУТА
С. Н. НИКИТИН
ГЛАВНЫЙ ИНЖЕНЕР ПРОЕКТА
Э. И. ЗИСЬМАН

УТВЕРЖДЕНЫ
ГЛАВПРОЕКТОМ
ГОССТРОЯ СССР
ТЕХНИЧЕСКОЕ ЗАДАНИЕ ОТ 17.01.1990 г.
ВВЕДЕНЫ В ДЕЙСТВИЕ 15.03.1991 г.
ГПИ ГОСХИМПРОЕКТ ГОССТРОЯ СССР.
ПРИКАЗ № 31 ОТ 31.07.1990 г.
СРОК ДЕЙСТВИЯ 1996 г.

5.904-56 81

Обозначение	Наименование	Стр.
ВЦК I.00.00	Установка рабочего вентилятора с вы-	
	сотой шахты до 2-х метров.	
	Спецификация	3
ВЦК I.0I.00	Отвод. Спецификация. Л.I	9
ВЦК I.00.00 СБ	Установка рабочего вентилятора с	
	высотой шахты до 2-х метров. Общий вид	I0
ВЦК I.0I.00	Отвод. Спецификация. Л.2, 3	I2
ВЦК I.0I.00 СБ	Отвод. Общий вид	I3
ВЦК I.0I.0I	Патрубок концевой	I4
ВЦК I.0I.02	Патрубок промежуточный	I4
ВЦК I.02.00	Полуотвод. Спецификация	I5
ВЦК I.02.00 СБ	Полуотвод. Общий вид	I6
ВЦК I.00.08	Швеллер	I6
ВЦК I.03.00	Патрубок опорный. Спецификация	I7
ВЦК I.03.00 СБ	Патрубок опорный. Общий вид	I9
ВЦК I.03.03	Переход	20
ВЦК I.03.04	Уголок	20
ВЦК I.03.0I	Фланец опорный	2I
ВЦК I.00.04	Опора	22
ВЦК I.00.05	Хомут	22
ВЦК I.00.06	Прокладка круглая	23
ВЦК I.00.07	Прокладка квадратная	23

Изм	Лист	№ докум.	Подпись	Дата	ВЦК I.00.00-Д			
Разраб.		Грекова			СОДЕРЖАНИЕ	Лит.	Лист	Листов
Пров.		Зисьман						1
Н.контр.		Ушакова				ГОСХИМПРОЕКТ		
Утв.		Коваленко						

Формат	Зона	Поз.	Обозначение	Наименование	Кол.	Примечание
				Документация		
А3			ВЦК I.00.00 СБ	Сборочный чертеж		
А4			5.904-56.6-ТУ	Технические условия		
				Стандартные изделия		
		I		Болт MI6-6д x50.58.0I6		
				ГОСТ 7798-70	4	
		2		Гайка MI6-6Н.5.0I6		
				ГОСТ 59I5-70	4	
		3		Шайба I6.04.0I6		
				ГОСТ II37I-78	4	
			Переменные данные для исполнений:			
				ВЦК I.00.00		
				Сборочные единицы		
А4		4	ВЦК I.0I.00	Отвод	I	
А4		5	ВЦК I.02.00	Полуотвод	2	
А4		6	ВЦК I.03.00	Патрубок опорный	I	
				Детали		
БЧ		7	ВЦК I.00.0I	Воздуховод компенсационный		
				Лист Б-ПНI,6ГОСТI9903-74 Ст.3 ГОСТ I6523-89		
				788h14 x 300h14	I	2,9кг
БЧ		8	ВЦК I.00.02	Воздуховод соединительный		
				Лист Б-ПНI,6ГОСТI9903-74 Ст.3 ГОСТ I6523-89		
				788h14 x I400h14	I	9.0кг

Изм	Лист	№ докум.	Подпись	Дата	ВЦК I.00.00		
Разраб.		Грекова			Установка рабочего вентилятора с высотой шахты до 2-х метров	Лит.	Лист I / Листов I3
Пров.		Зисьман				ГОСХИМПРОЕКТ	
Н.контр.		Ушакова					
Утв.							

Подпись и дата | Инв.№ дубл. | Взам.инв.№ | Подпись и дата | Инв.№ подл.

Формат А4

Формат	Зона	Поз.	Обозначение	Наименование	Кол.	Примечание
БЧ		9	ВЦК I.00.03	Воздуховод выхлопной		
				Лист Б-ПНI,6ГОСТI9903-74 Ст.3 ГОСТ I6523-89		
				788h14 x I200h14	I	6,8 кг
А4		I0	ВЦК I.00.04	Опора	I	
А4		II	ВЦК I.00.05	Хомут	I	
А4		I2	ВЦК I.00.06	Прокладка круглая	7	
А4		I3	ВЦК I.00.07	Прокладка квадратная	2	
А4		I4	ВЦК I.00.08	Швеллер	4	
БЧ		I5	ВЦК I.00.09	Козырек		
				Лист Б-ПН 2 ГОСТI9903-74 Ст.3 ГОСТ I6523-89		
				300h14 x 250h14	I	0,4 кг
				Стандартные изделия		
				Болты ГОСТ 7798-70		
		I6		M6-6д x20.58.0I6	72	
		I7		M8-6д x30.58.0I6	I8	
				Гайки ГОСТ 59I5-70		
		I8		M6-6Н.5.0I6	72	
		I9		M8-6Н.5.0I6	I8	
				Шайбы ГОСТ II37I-78		
		20		6.04.0I6	72	
		2I		8.04.0I6	I8	
		22	СТД 20I.00.000-08	Фланец круглый для сварных и фальцованных воздуховодов ϕ 250 мм	7	
				Прочие изделия		
		23		Узел прохода вентиляционных вытяжных шахт через покрытия зданий УШ-0I		Серия 5.904--45

Изм	Лист	№ докум.	Подпись	Дата	ВЦК I.00.00	Лист 2

Подпись и дата | Инв.№ дубл. | Взам.инв.№ | Подпись и дата | Инв.№ подл.

Формат А4

Формат	Зона	Поз.	Обозначение	Наименование	Кол.	Примечание
				Гибкие вставки к центро-		Серия
				бежным вентиляторам		5.904-
						-38
		24		Вставка тип "В"		
				В.00.00-03	I	
		25		Вставка тип "Н"		
				Н.00.00-03	I	
				ВЦК I.00.00-0I		
				Сборочные единицы		
А4		4	ВЦК I.0I.00-0I	Отвод	I	
А4		5	ВЦК I.02.00-0I	Полуотвод	2	
А4		6	ВЦК I.03.00-0I	Патрубок опорный	I	
				Детали		
БЧ		7	ВЦК I.00.I0	Воздуховод компенсаци-		
				онный		
				Лист Б-ПНI,6ГОСТI9903-74 Ст.3 ГОСТ I6523-89		
				990ℎI4 х 250ℎI4	I	3,4кг
БЧ		8	ВЦК I.00.II	Воздуховод соединитель-		
				ный		
				Лист Б-ПНI,6ГОСТI9903-74 Ст.3 ГОСТ I6523-89		
				990ℎI4 х I400ℎI4	I	I4,9кг
БЧ		9	ВЦК I.00.I2	Воздуховод выхлопной		
				Лист Б-ПНI,6ГОСТI9903-74 Ст.3 ГОСТ I6523-89		
				990ℎI4 х I000ℎI4	I	7,9 кг
А4		I0	ВЦК I.00.04-0I	Опора	I	
А4		II	ВЦК I.00.05-0I	Хомут	I	
А4		I2	ВЦК I.00.06-0I	Прокладка круглая	7	

Инв.№ подл. | Подпись и дата | Взам.инв.№ | Инв.№ дубл. | Подпись и дата

Изм	Лист	№ докум.	Подп.	Дата	ВЦК I.00.00	Лист 3

Формат А4

Формат	Зона	Поз.	Обозначение	Наименование	Кол.	Примечание
А4		I3	ВЦК I.00.07-0I	Прокладка квадратная	2	
А4		I4	ВЦК I.00.08	Швеллер	4	
БЧ		I5	ВЦК I.00.I3	Козырек		
				Лист Б-ПН 2 ГОСТI9903-74 Ст.3 ГОСТ I6523-89		
				450ℎI4 х 280ℎI4	I	0,5кг
				Стандартные изделия		
				Болты ГОСТ 7798-70		
		I6		М6-6д х20.58.0I6	80	
		I7		М8-6gх30.58.0I6	I8	
				Гайки ГОСТ 59I5-70		
		I8		М6-6Н.5.0I6	80	
		I9		М8-6Н.5.0I6	I8	
				Шайбы ГОСТ II37I-78		
		20		6.04.0I6	80	
		2I		8.04.0I6	I8	
		22	СТД 20I.00.000-I0	Фланец круглый для		
				сварных и фальцованных		
				воздуховодов ϕ 3I5 мм	7	
				Прочие изделия		
		23		Узел прохода вентиля-		
				ционных вытяжных шахт		Серия
				через покрытия зданий		5.904-
				УП-02		-45
				Гибкие вставки к центро-		Серия
				бежным вентиляторам		5.904-
						-38
		24		Вставка тип "В"		
				В.00.00-05	I	
		25		Вставка тип "Н"		
				Н.00.00-07	I	

Инв.№ подл. | Подпись и дата | Взам.инв.№ | Инв.№ дубл. | Подпись и дата

Изм	Лист	№ докум.	Подп.	Дата	ВЦК I.00.00	Лист 4

Формат	Зона	Поз.	Обозначение	Наименование	Кол.	Примечание
				ВЦК I.00.00-02		
				Сборочные единицы		
А4		4	ВЦК I.0I.00-02	Отвод	I	
А4		5	ВЦК I.02.00-02	Полуотвод	2	
А4		6	ВЦК I.03.00-02	Патрубок опорный	I	
				Детали		
БЧ		7	ВЦК I.00.I4	Воздуховод компенсацион-		
				ный		
				Лист Б-ПНI,6ГОСТI9903-74		
				Ст.3 ГОСТ I6523-89		
				I260hI4 x I00hI4	I	I,9 кг
БЧ		8	ВЦК I.00.I5	Воздуховод соединитель-		
				ный		
				Лист Б-ПНI,6ГОСТI9903-74		
				Ст.3 ГОСТ I6523-89		
				I260hI4 x I400hI4	I	20,5 кг
БЧ		9	ВЦК I.00.I6	Воздуховод выхлопной		
				Лист Б-ПНI,6ГОСТI9903-74		
				Ст.3 ГОСТ I6523-89		
				I260hI4 x 800hI4	I	9,Iкг
А4		I0	ВЦК I.00.04-02	Опора	I	
А4		II	ВЦК I.00.05-02	Хомут	I	
А4		I2	ВЦК I.00.06-02	Прокладка круглая	I	
А4		I3	ВЦК I.00.07-02	Прокладка квадратная	2	
А4		I4	ВЦК I.00.08-0I	Швеллер	4	
БЧ		I5	ВЦК I.00.I7	Козырек		
				Лист Б-ПН 2 ГОСТI9903-74		
				Ст.3 ГОСТ I6523-89		
				300hI4 x 500hI4	I	0,6 кг

Подпись и дата | Инв.№ дубл. | Взам.инв.№ | Подпись и дата | Инв.№ подл.

Формат	Зона	Поз.	Обозначение	Наименование	Кол.	Примечание
				Стандартные изделия		
				Болты ГОСТ 7798-70		
		I6		M6-6gx20.58.0I6	I44	
		I7		MI0-6gx30.58.0I6	I8	
				Гайки ГОСТ 59I5-70		
		I8		M6-6H.5.0I6	I44	
		I9		MI0-6H.5.0I6	I8	
				Шайбы ГОСТ II37I-78		
		20		6.04.0I6	I44	
		2I		I0.04.0I6	I8	
		22	СТД 20I.00.000-I2	Фланец круглый для		
				сварных и фальцованных		
				воздуховодов ∅ 400 мм	7	
				Прочие изделия		
		23		Узел прохода вентиля-		
				ционных вытяжных шахт		Серия
				через покрытия зданий		5.904-
				УПI-03	I	-45
				Гибкие вставки к центро-		Серия
				бежным вентиляторам		5.904-
						-38
		24		Вставка тип "В"		
				В.00.00-08	I	
		25		Вставка тип "Н"		
				Н.00.00-08	I	
				ВЦК I.00.00-03		
				Сборочные единицы		
А4		4	ВЦК I.0I.00-03	Отвод	I	
А4		5	ВЦК I.02.00-03	Полуотвод	2	
А4		6	ВЦК I.03.00-03	Патрубок опорный	I	

Подпись и дата | Инв.№ дубл. | Взам.инв.№ | Подпись и дата | Инв.№ подл.

Формат	Зона	Поз.	Обозначение	Наименование	Кол.	Примечание
				Детали		
БЧ		7	ВЦК I.00.I8	Воздуховод компенсаци-		
				онный		
				Лист Б-ПН I,6ГОСТI9903 74 / Ст.3 ГОСТI6523-89		
				I570ℎI4 x 60ℎI4	I	I,3кг
БЧ		8	ВЦК I.00.I9	Воздуховод соединитель-		
				ный		
				Лист Б-ПНI,6ГОСТI9903-74 / Ст.3 ГОСТ I6523-89		
				I570ℎI4 x I500ℎI4	I	29,6кг
БЧ		9	ВЦК I.00.20	Воздуховод выхлопной		
				Лист Б-ПНI,6ГОСТI9903-74 / Ст.3 ГОСТ I6523-89		
				I570ℎI4 x 500ℎI4	I	I2,3 кг
А4		I0	ВЦК I.00.04-03	Опора	I	
А4		II	ВЦК I.00.05-03	Хомут	I	
А4		I2	ВЦК I.00.06-03	Прокладка круглая	7	
А4		I3	ВЦК I.00.07-03	Прокладка квадратная	2	
А4		I4	ВЦК I.00.08-02	Швеллер	5	
БЧ		I5	ВЦК I.00.2I	Козырек		
				Лист Б-ПН 2 ГОСТI9903-74 / Ст.3 ГОСТ I6523-89		
				500ℎI4 x 800ℎI4	I	I,I кг
				Стандартные изделия		
				Болты ГОСТ 7798-70		
		I6		M6-6gx20.58.0I6	I52	
		I7		MI0-6gx30.58.0I6	20	
				Гайки ГОСТ 59I5-70		
		I8		M6-6H.5.0I6	I52	
		I9		MI0.6H.5.0I6	20	

Подпись и дата | Инв.№ дубл. | Взам.инв.№ | Подпись и дата | Инв.№ подл.

Изм. Лист № докум. Подп. Дата

ВЦК I.00.00 Лист 7

Формат А4

Формат	Зона	Поз.	Обозначение	Наименование	Кол.	Примечание
				Шайбы ГОСТ II37I-78		
		20		6.04.0I6	I52	
		2I		I0.04.0I6	20	
		22		Фланец круглый для		
				сварных и фальцованных		
				воздуховодов ∅ 500 мм	7	
				Прочие изделия		
		23		Узел прохода вентиля-		
				ционных вытяжных шахт		Серия
				через покрытия зданий		5.904-
				УП-05		-45
				Гибкие вставки к центро-		Серия
				бежным вентиляторам		5.904-
						-38
		24		Вставка тип "В"		
				В.00.00-09	I	
		25		Вставка тип "Н"		
				Н.00.00-II	I	
				ВЦК I.00.00-04		
				Сборочные единицы		
А4		4	ВЦК I.0I.00-04	Отвод	I	
А4		5	ВЦК I.02.00-04	Полуотвод	2	
А4		6	ВЦК I.03.00-04	Патрубок опорный	I	
				Детали		
БЧ		7	ВЦК I.00.22	Воздуховод компенсаци-		
				онный		
				Лист Б-ПНI,6ГОСТI9903-74 / Ст.3 ГОСТ I6523-89		
				I980ℎI4 x I00ℎI4	I	3,5кг

Подпись и дата | Инв.№ дубл. | Взам.инв.№ | Подпись и дата | Инв.№ подл.

Изм. Лист № докум. Подп. Дата

ВЦК I.00.00 Лист 8

Формат	Зона	Поз.	Обозначение	Наименование	Кол.	Примечание
БЧ		8	ВЦК I.00.23	Воздуховод соединитель-		
				ный		
				Лист Б-ПНI,6ГОСТI9903-74 / Ст.3 ГОСТ I6523-89		
				I980hI4 x I800hI4	I	44,8кг
БЧ		9	ВЦК I.00.24	Воздуховод выхлопной		
				Лист Б-ПНI,6ГОСТI9903-74 / Ст.3 ГОСТ I6523-89		
				I980hI4 x 600hI4	I	I7,8 кг
А4		I0	ВЦК I.00.04-04	Опора	I	
А4		II	ВЦК I.00.05-04	Хомут	I	
А4		I2	ВЦК I.00.06-04	Прокладка круглая	7	
А4		I3	ВЦК I.00.07-04	Прокладка квадратная	2	
А4		I4	ВЦК I.00.08-03	Швеллер	5	
БЧ		I5	ВЦК I.00.25	Козырек		
				Лист Б-ПН 2 ГОСТI9903-74 / Ст.3 ГОСТ I6523-89		
				550hI4 x 900hI4	I	I,2 кг
				Стандартные изделия		
				Болты ГОСТ 7798-70		
		I6		М8-6gx20.58.0I6	I52	
		I7		М10-6gx30.58.0I6	20	
				Гайки ГОСТ 59I5-70		
		I8		М8-6Н.5.0I6	I52	
		I9		М10-6Н.5.0I6	20	
				Шайбы ГОСТ II37I-78		
		20		8.04.0I6	I52	
		2I		I0.04.0I6	20	
		22	СТД 20I.00.000-I6	Фланец круглый для свар-		
				ных и фальцованных воз-		
				духоводов ⌀ 630 мм	7	

Подпись и дата | Инв.№ дубл. | Взам.инв.№ | Подпись и дата | Инв.№ подл.

Изм. Лист № докум. Подп. Дата

ВЦК I.00.00

Лист 9

Формат А4

Формат	Зона	Поз.	Обозначение	Наименование	Кол.	Примечание
				Прочие изделия		
		23		Узел прохода вентиляци-		
				онных вытяжных шахт че-		Серия
				рез покрытия зданий		5.904-
				УШ-06	I	-45
				Гибкие вставки к центро-		Серия
				бежным вентиляторам		5.904-
						-38
		24		Вставка тип "В"		
				В.00.00-I2	I	
		25		Вставка тип "Н"		
				Н.00.00-I5	I	
				ВЦК I.00.00-05		
				Сборочные единицы		
А4		4	ВЦК I.0I.00-05	Отвод	I	
А4		5	ВЦК I.02.00-05	Полуотвод	2	
А4		6	ВЦК I.03.00-05	Патрубок опорный	I	
				Детали		
БЧ		7	ВЦК I.00.26	Воздуховод компенсаци-		
				онный		
				Лист Б-ПНI,6ГОСТI9903-74 / Ст.3 ГОСТ I6523-89		
				25I0hI4 x 200hI4	I	8,Iкг
БЧ		8	ВЦК I.00.27	Воздуховод соединитель-		
				ный		
				Лист Б-ПНI,6ГОСТI9903-74 / Ст.3 ГОСТ I6523-89		
				25I0hI4 x 2400hI4	I	75,7кг

Подпись и дата | Инв.№ дубл. | Взам.инв.№ | Подпись и дата | Инв.№ подл.

Изм. Лист № докум. Подп. Дата

ВЦК I.00.00

Лист I0

Формат А4

Формат	Зона	Поз.	Обозначение	Наименование	Кол.	Примечание
БЧ		9	ВЦК I.00.28	Воздуховод выхлопной		
				Лист Б-ПНI,6ГОСТI9903-74		
				Ст.3 ГОСТ I6523-89		
				25I0hI4 x 800hI4	I	25кг
А4		I0	ВЦК I.00.04-05	Опора	I	
А4		II	ВЦК I.00.05-05	Хомут	I	
А4		I2	ВЦК I.00.06-05	Прокладка круглая	7	
А4		I3	ВЦК I.00.07-05	Прокладка квадратная		
А4		I4	ВЦК I.00.08-04	Швеллер	4	
БЧ		I5	ВЦК I.00.29	Козырек		
				Лист Б-ПН 2 ГОСТI9903-74		
				Ст.3 ГОСТ I6523-89		
				600hI4 x 900hI4	I	I,6кг
				Стандартные изделия		
				Болты ГОСТ 7798-70		
		I6		M8-6gx20.58.0I6	208	
		I7		MI0-6gx30.58.0I6	I8	
				Гайки ГОСТ 59I5-70		
		I8		M8-6H.5.0I6	208	
		I9		MI0-6H.5.0I6	I8	
				Шайбы ГОСТ II37I-78		
		20		8.04.0I6	208	
		2I		I0.04.0I6	I8	
		22		Фланец круглый для		
				сварных и фальцованных		
				воздуховодов ∅ 800 мм	7	
				Прочие изделия		
		23		Узел прохода вентиляци-		
				онных вытяжных шахт		Серия
				через покрытия зданий		5.904-
				УШ-08	I	-45

Изм	Лист	№ докум.	Подп.	Дата	ВЦК I.00.00	Лист II

Формат А4

Формат	Зона	Поз.	Обозначение	Наименование	Кол.	Примечание
				Гибкие вставки к цент-		Серия
				робежным вентиляторам		5.904-
						-38
		24		Вставка тип "В"		
				В.00.00-I4	I	
		25		Вставка тип "Н"		
				Н.00.00-I7	I	
				ВЦК I.00.00-06		
				Сборочные единицы		
А4		4	ВЦК I.0I.00-06	Отвод	I	
А4		5	ВЦК I.02.00-06	Полуотвод	2	
А4		6	ВЦК I.03.00-06	Патрубок опорный	I	
				Детали		
БЧ		7	ВЦК I.00.30	Воздуховод компенсаци-		
				онный		
				Лист Б-ПНI,6ГОСТI9903-74		
				Ст.3 ГОСТ I6523-89		
				3I40hI4 x 280hI4	I	I4кг
БЧ		8	ВЦК I.00.3I	Воздуховод соединитель-		
				ный		
				Лист Б-ПНI,6ГОСТI9903-74		
				Ст.3 ГОСТ I6523-89		
				3I40hI4 x 3000hI4	I	II8,3кг
БЧ		9	ВЦК I.00.32	Воздуховод выхлопной		
				Лист Б-ПНI,6ГОСТI9903-74		
				Ст.3 ГОСТ I6523-89		
				3I40hI4 x 600hI4	I	3,5кг
А4		I0	ВЦК I.00.04-06	Опора	I	
А4		II	ВЦК I.00.05-06	Хомут	I	
А4		I2	ВЦК I.00.06-06	Прокладка круглая	7	

Изм	Лист	№ докум.	Подп.	Дата	ВЦК I.00.00	Лист I2

5.904-56 вI

Подпись и дата | Инв.№ дубл. | Взам.инв.№ | Подпись и дата | Инв.№ подл.

Формат	Зона	Поз.	Обозначение	Наименование	Кол.	Примечание
А4		I3	ВЦК I.00.07-06	Прокладка квадратная	2	
А4		I4	ВЦК I.00.08-05	Швеллер	4	
БЧ		I5	ВЦК I.00.33	Козырек		
				Лист Б-ШН 2 ГОСТ I9903-74		
				Ст.3 ГОСТ I6523-89		
				900ℓI4 х I000ℓI4	I	I8 кг
				Стандартные изделия		
				Болты ГОСТ 7798-70		
		I6		М8-6д х20.58.0I6	208	
		I7		М10-6дх30.58.0I6	I8	
				Гайки ГОСТ 59I5-70		
		I8		М8-6Н.5.0I6	208	
		I9		М10-6Н.5.0I6	I8	
				Шайбы ГОСТ II37I-78		
		20		8.04.0I6	208	
		2I		I0.04.0I6	I8	
		22	СТД 20I.00.000-20	Фланец круглый для		
				сварных и фальцованных		
				воздуховодов ∅ I000 мм	7	
				Прочие изделия		
		23		Узел прохода		
				ционных вытяжных шахт		Серия
				через покрытия зданий		5.904-
				УШ-09	I	-45
				Гибкие вставки к центро-		Серия
				бежным вентиляторам		5.904-
						-38
		24		Вставка тип "В"		
				В.00.00-I5	I	
		25		Вставка тип "Н"		
				Н.00.00-I9	I	

Подпись и дата | Инв.№ дубл. | Взам.инв.№ | Подпись и дата | Инв.№ подл.

Изм	Лист	№ докум.	Подпись	Дата

ВЦК I.00.00 — Лист I3

Формат А4

Формат	Зона	Поз.	Обозначение	Наименование	Кол.	Примечание
				Документация		
А3			ВЦК I.0I.00 СБ	Сборочный чертеж		
				Переменные данные для исполнений:		
				ВЦК I.0I.00		
				Детали		
А4		I	ВЦК I.0I.0I	Патрубок концевой	2	
А4		2	ВЦК I.0I.02	Патрубок промежуточный	I	
				Стандартные изделия		
		3	СТД 20I.00.000-08	Фланец круглый для		
				сварных и фальцованных		
				воздуховодов ∅ 250 мм	2	
				ВЦК I.0I.00-0I		
				Детали		
А4		I	ВЦК I.0I.0I-0I	Патрубок концевой	2	
А4		2	ВЦК I.0I.02-0I	Патрубок промежуточный	I	
				Стандартные изделия		
		3	СТД 20I.00.000-I0	Фланец круглый для		
				сварных и фальцованных		
				воздуховодов ∅ 3I5 мм	2	

Подпись и дата | Инв.№ дубл. | Взам.инв.№ | Подпись и дата | Инв.№ подл.

Изм	Лист	№ докум.	Подпись	Дата			
Разраб.		Грекова			ВЦК I.0I.00		
Пров.		Зисьман			О Т В О Д	Лит.	Лист I	Листов 3
Н.контр.		Ушакова				ГОСХИМПРОЕКТ	
Утв.							

24502-02 10

Формат А4

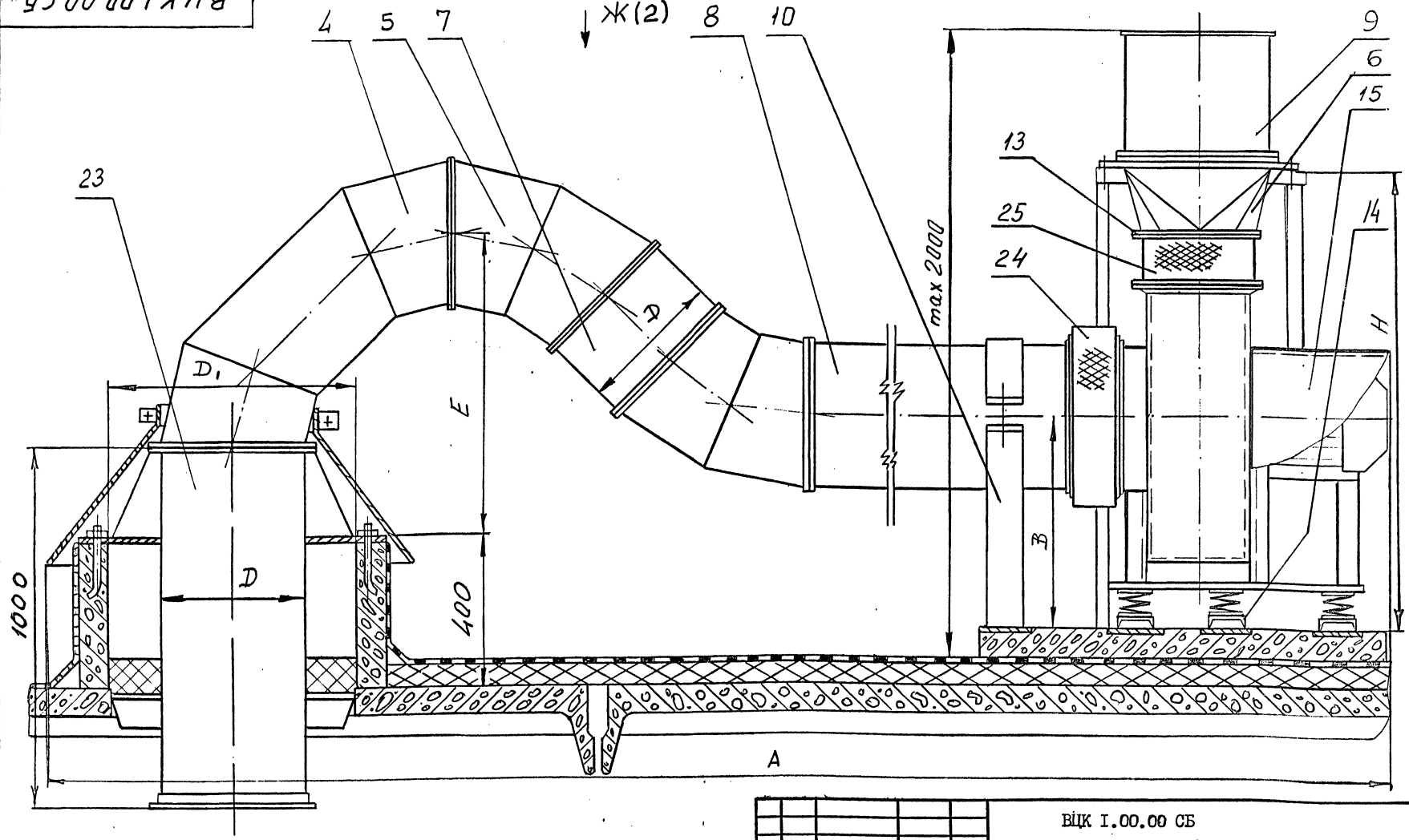

1. Размеры для справок.
2. Расположение вентиляторного агрегата относительно стакана и узла прохода (поз.23) указать в конкретном проекте, но не ближе, чем на расстоянии3-5 диаметров воздуховодов от оси вытяжной шахты.

Продолжение технических требований и таблицу исполнений см. л.2.

Изм.	Лист	№ докум.	Подпись	Дата
Разраб.		Грекова		
Пров.		Зисьман		
Т.контр.				
Н.контр.		Ушакова		
Утв.		Коваленко		

ВЦК I.00.00 СБ

Установка рабочего вентилятора с высотой шахты до 2-х метров
Сборочный чертеж

Лит.	Масса	Масштаб
	см. табл.	–

Лист 1 | Листов 2

ГОСХИМПРОЕКТ

Инв.№ подл. | Подпись и дата | Взам.инв.№ | Инв.№ дубл. | Подпись и дата

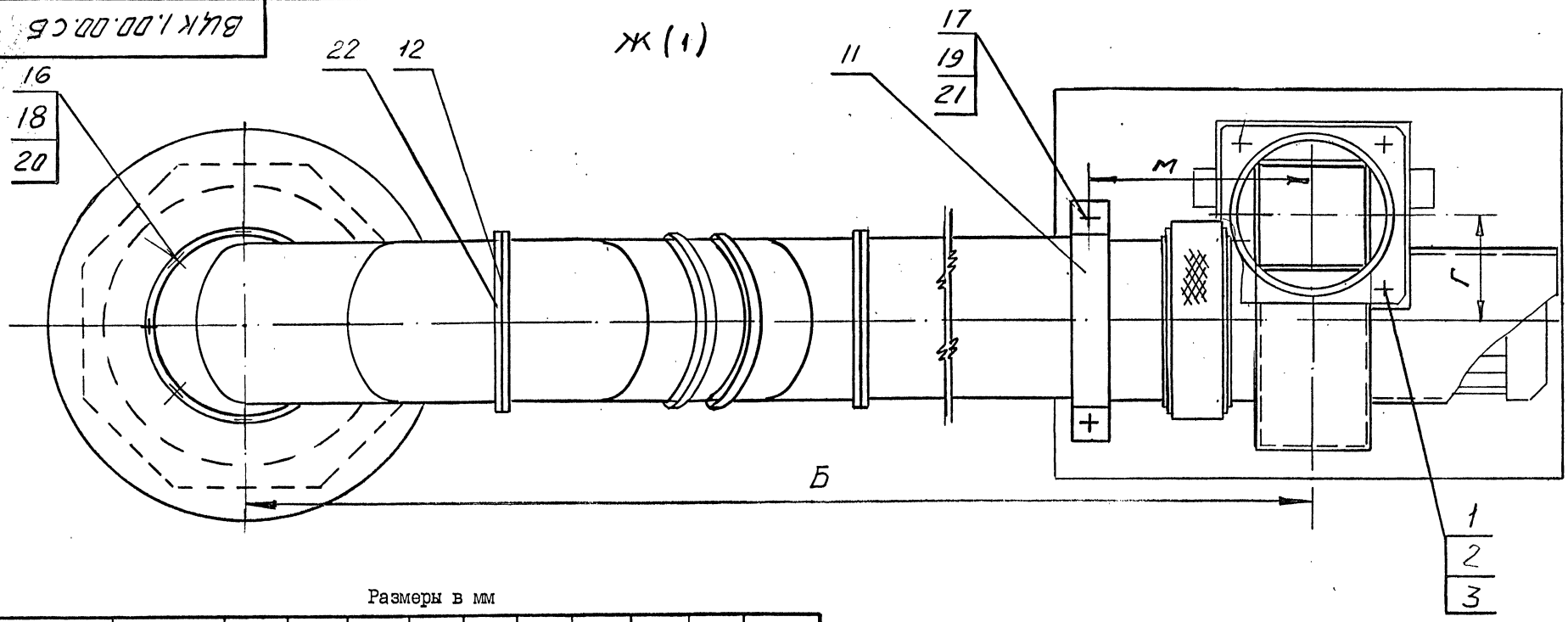

Размеры в мм

Обозначение	Шифр	А	Б	В	Г	D	D_1	Е	М	Н	Масса, кг
ВЦК I.00.00	ВЦКI-2,5	3460	2750	446	I62	250	400	620	400	970	I75
-0I	ВЦКI-3,I5	3950	3020	520	204	3I5	700	7I8	425	II70	2I5
-02	ВЦКI-4	4350	3300	608	260	400	700	645	475	I380	275
-03	ВЦКI-5	4860	3860	750	325	500	700	745	525	I600	365
-04	ВЦКI-6,3	5640	4240	908	409	630	I000	875	575	I950	550
-05	ВЦКI-8	7I00	5430	III2	520	800	I000	I000	700	2450	840
-06	ВЦКI-I0	8500	6650	I282	650	I000	I200	I200	775	2850	II50

3. Солнцезащитный козырек (поз.I5) установить над электродвигателем вентилятора и приварить к его корпусу.
4. Длину компенсационного воздуховода (поз.7) определить на месте монтажа при обеспечении соосности соединяемых воздуховодов от узла прохода к всасывающему патрубку вентилятора.
5. Общая высота выхлопной шахты принимается по конкретному проекту корректировной длины воздуховода (поз.9), но не более 2-х метров; исключение составляют установки ВЦК.I-8 и ВЦК.I-I0, имеющие наименьшую высоту соответственно 3,0 и 3,5 и наибольшую 4,5 и 5,0 метра.
6. Антикоррозионное покрытие и окраску воздуховодов внутри и снаружи произвести согласно конкретного проекта.
7. Необходимость теплоизоляции всасывающего воздуховода (поз. 4, 5, 7 и 8) определяется температурой и влажностью удаляемой газовоздушной среды.
8. Чистота обработанных поверхностей деталей без чертежа не ниже I2,5

5.904-56 В1

Формат	Зона	Поз.	Обозначение	Наименование	Кол.	Примечание
				ВЦК I.0I.00-02		
				Детали		
A4		I	ВЦК I.0I.0I-02	Патрубок концевой	2	
A4		2	ВЦК I.0I.02-02	Патрубок промежуточный	I	
				Стандартные изделия		
		3	СТД 20I.00.000-I2	Фланец круглый для сварных и фальцованных воздуховодов ϕ 400 мм	2	
				ВЦК I.0I.00-03		
				Детали		
A4		I	ВЦК I.0I.0I-03	Патрубок концевой	2	
A4		2	ВЦК I.0I.02-03	Патрубок промежуточный	I	
				Стандартные изделия		
		3	СТД 20I.00.000-I4	Фланец круглый для сварных и фальцованных воздуховодов ϕ 500 мм	2	
				ВЦК I.0I.00-04		
				Детали		
				Детали		
A4		I	ВЦК I.0I.0I-04	Патрубок концевой	2	
A4		2	ВЦК I.0I.02-04	Патрубок промежуточный	I	

Подпись и дата | Инв.№ дубл. | Взам.инв.№ | Подпись и дата | Инв.№ подл

Изм. Лист № докум. Подп. Дата

ВЦК I.0I.00

Лист 2

Формат А4

Формат	Зона	Поз.	Обозначение	Наименование	Кол.	Примечание
				Стандартные изделия		
		3	СТД 20I.00.000-I6	Фланец круглый для сварных и фальцованных воздуховодов ϕ 630 мм	2	
				ВЦК I.0I.00-05		
				Детали		
A4		I	ВЦК I.0I.0I-05	Патрубок концевой	2	
A4		2	ВЦК I.0I.02-05	Патрубок промежуточный	I	
				Стандартные изделия		
		3	СТД 20I.00.000-I8	Фланец круглый для сварных и фальцованных воздуховодов ϕ 800 мм	2	
				ВЦК I.0I.00-06		
				Детали		
A4		I	ВЦК I.0I.0I-06	Патрубок концевой	2	
A4		2	ВЦК I.0I.02-06	Патрубок промежуточный	I	
				Стандартные изделия		
		3	СТД 20I.00.000-20	Фланец круглый для сварных и фальцованных воздуховодов ϕ I000 мм	2	

Подпись и дата | Инв.№ дубл. | Взам.инв.№ | Подпись и дата | Инв.№ подл

Изм. Лист № докум. Подп. Дата

ВЦК I.0I.00

Лист 3

5.904-56 81

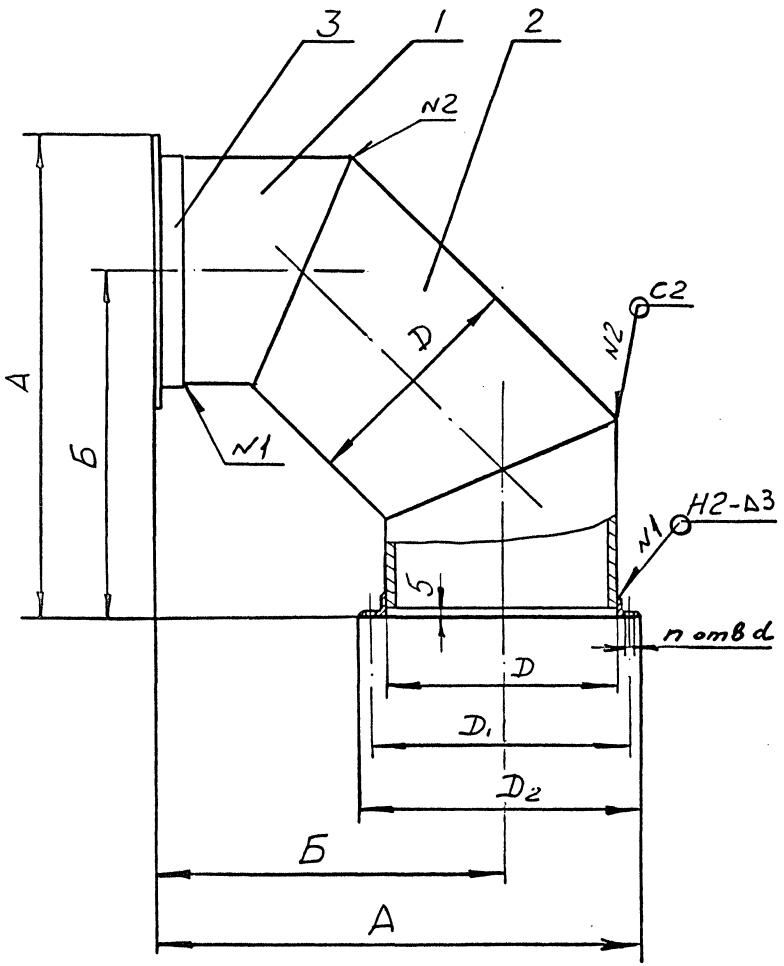

Размеры в мм

Обозначение	А	Б	Д	$Д_1$	$Д_2$	n	d	Масса, кг
ВЦК I.0I.00	530	380	250	280	300	6	7	6,95
-0I	665	480	3I5	345	365	8	7	I0,46
-02	830	606	400	430	450	I0	7	I7,3
-03	I030	755	500	530	550	I0	7	25,87
-04	I250	905	630	660	690	I2	I0	4I,3
-05	I635	I205	800	830	860	I2	I0	64,2
-06	2040	I505	I000	I040	I070	I6	I0	I0I

I. Размеры для справок.

2. hI4, $\pm \frac{\delta$TI4$}{2}$

3. Сварка дуговая по ГОСТ 5264-80.

4. Сварные швы зачистить.

5. Окраска внутри и снаружи согласно конкретному проекту.

6. Изготовленная деталь должна соответствовать требованиям норм ВСН 353-86.

Изм	Лист	№ докум.	Подпись	Дата
Разраб.		Грекова		
Пров.		Зисьман		
Т.контр.				
Н.контр		Ушакова		
Утв.				

ВЦК I.0I.00 СБ

О Т В О Д
Сборочный чертеж

Лит.	Масса	Масштаб
	см. табл.	—
Лист	Листов 1	

ГОСХИМПРОЕКТ

Подпись и дата | Инв.№ дубл. | Взам.инв.№ | Подпись и дата | Инв.№ подл.

ВЦК I.0I.0I

12,5

Г-Г

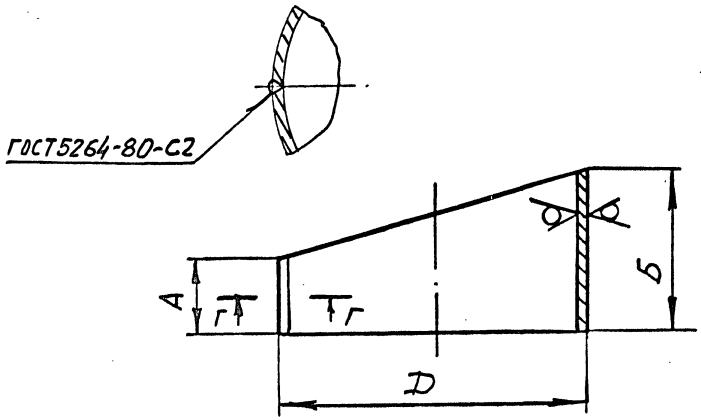

Размеры в мм

Обозначение	А	Б	Д	Длина развертки	Масса, кг
ВЦК I.0I.0I	I04	I55	250	788	I,27
-0I	I30	I95	3I5	990	2,0
-02	I66	250	400	I260	3,27
-03	207	3II	500	I570	5,07
-04	26I	39I	630	I980	8,05
-05	33I	497	800	25I2	I2,9
-06	4I4	62I	I000	3I40	20,2

I. *Размер для справок

2. H14.

3. Сварной шов зачистить.

Изм	Лист	№ докум.	Подп.	Дата
Разраб.		Конева		
Пров		Зисьман		
Т.контр.				
Н.контр.		Ушакова		
Утв.				

ВЦК I.0I.0I

ПАТРУБОК КОНЦЕВОЙ

Лит.	Масса	Масштаб
	см. табл	—

Лист | Листов 1

Б-ШН I.6ГОСТI9903-74
Лист Ст.3 ГОСТ I6523-89

ГОСХИМПРОЕКТ

Формат А4

ВЦК I.0I.02

12,5

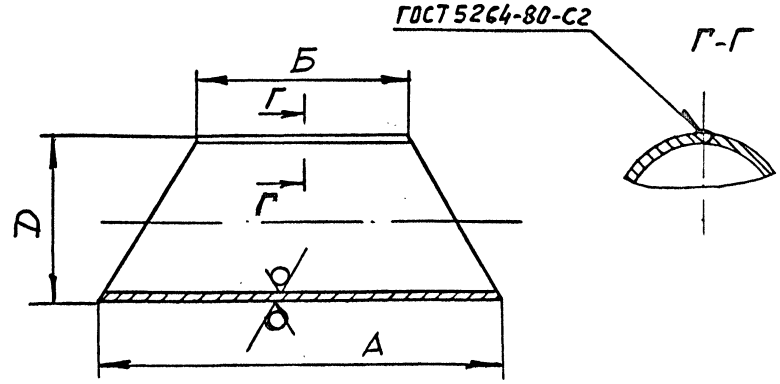

Размеры в мм

Обозначение	А	Б	Д	Длина развертки	Масса, кг
ВЦК I.0I.02	208	4I6	250	788	3,07
-0I	I60	320	3I5	990	4,80
-02	332	664	400	I260	7,85
-03	4I4	828	500	I570	I2,I7
-04	522	I044	630	I980	I9,30
-05	662	I324	800	25I2	30,90
-06	828	I656	I000	3I40	48,50

I. *Размер для справок.

2. h14, $\pm \frac{JT14}{2}$

3. Сварной шов зачистить.

Изм	Лист	№ докум	Подп.	Дата
Разраб.		Конева		
Пров.		Зисьман		
Т.контр.				
Н.контр		Ушакова		
Утв.				

ВЦК I.0I.02

ПАТРУБОК ПРОМЕЖУТОЧНЫЙ

Лит.	Масса	Масштаб
	см. табл.	—

Лист | Листов 1

Б-ШН I.6 ГОСТI9903-74
Лист Ст.3 ГОСТ I6523-89

ГОСХИМПРОЕКТ

Подпись и дата | Инв.№ дубл. | Взам.инв.№ | Подпись и дата | Инв.№ подл.

Формат	Зона	Поз.	Обозначение	Наименование	Кол.	Примечание
				Документация		
A4			ВЦК I.02.00 СБ	Сборочный чертеж		
			Переменные данные	для исполнений:		
				ВЦК I.02.00		
				Детали		
A4		I	ВЦК I.0I.0I	Патрубок концевой	2	
				Стандартные изделия		
		2	СТД 20I.00.000-08	Фланец круглый для сварных и фальцованных воздуховодов ⌀ 250 мм	2	
				ВЦК I.02.00 - 0I		
				Детали		
A4		I	ВЦК I.0I.0I-0I	Патрубок концевой	2	
				Стандартные изделия		
		2	СТД 20I.00.000-I0	Фланец круглый для сварных и фальцованных воздуховодов ⌀ 3I5 мм	2	
				ВЦК I.02.00 - 02		
				Детали		
A4		I	ВЦК I.0I.0I-02	Патрубок концевой	2	
				Стандартные изделия		
		2	СТД 20I.00.000-I2	Фланец круглый для сварных и фальцованных воздуховодов ⌀ 400 мм	2	

Подпись и дата | Инв.№ дубл. | Взам.инв.№ | Подпись и дата | Инв.№ подл.

Изм	Лист	№ докум.	Подпись	Дата	ВЦК I.02.00		
Разраб.		Грекова			ПОЛУОТВОД	Лит.	Лист 1 / Листов 2
Пров.		Зисьман					
Н.контр.		Ушакова				ГОСХИМПРОЕКТ	
Утв.							

Формат А4

Формат	Зона	Поз.	Обозначение	Наименование	Кол.	Примечание
				ВЦК I.02.00 - 03		
				Детали		
A4		I	ВЦК I.0I.0I-03	Патрубок концевой	2	
				Стандартные изделия		
		2	СТД 20I.00.000-I4	Фланец круглый для сварных и фальцованных воздуховодов ⌀ 500 мм	2	
				ВЦК I.02.00 - 04		
				Детали		
A4		I	ВЦК I.0I.0I-04	Патрубок концевой	2	
				Стандартные изделия		
		2	СТД 20I.00.000-I6	Фланец круглый для сварных и фальцованных воздуховодов ⌀ 630 мм	2	
				ВЦК I.02.00 - 05		
				Детали		
A4		I	ВЦК I.0I.0I-05	Патрубок концевой	2	
				Стандартные изделия		
		2	СТД 20I.00.000-I8	Фланец круглый для сварных и фальцованных воздуховодов ⌀ 800 мм	2	
				ВЦК I.02.00 - 06		
				Детали		
A4		I	ВЦК I.0I.0I-06	Патрубок концевой	2	
				Стандартные изделия		
		2	СТД 20I.00.000-20	Фланец круглый для сварных и фальцованных воздуховодов ⌀ I000 мм	2	

Подпись и дата | Инв.№ дубл. | Взам.инв.№ | Подпись и дата | Инв.№ подл.

Изм	Лист	№ докум.	Подпись	Дата	ВЦК I.02.00	Лист 2

5.904-56 81

ВЦК.00.08

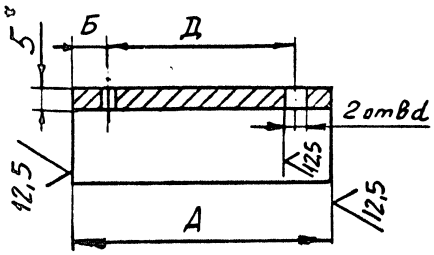

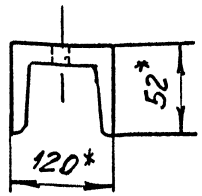

Размеры в мм

Обозначение	А	Б	Д	d	Масса, кг
ВЦК I.00.08	II0	20	70	I2	I,I4
-0I	I20	20	80	I2	I,25
-02	I40	20	I00	I4	I,46
-03	I50	25	I00	I4	I,56
-04	I70	25	I20	I4	I,77
-05	I80	25	I30	I4	I,87

I. *Размеры для справок.

2. H14, h14, $\pm \frac{IT14}{2}$.

Изм.	Лист	№ докум.	Подп.	Дата
Разраб.		Конева		
Пров		Зисьман		
Т.контр.				
Н.контр.		Ушакова		
Утв.				

ВЦК I.00.08

ШВЕЛЛЕР

Лит.	Масса	Масштаб
	см. табл.	—
Лист	Листов 1	

Швеллер I2 ГОСТ 8240-89 / Ст.3 ГОСТ535-88

ГОСХИМПРОЕКТ

Формат А4

ВЦК.02.00.СБ

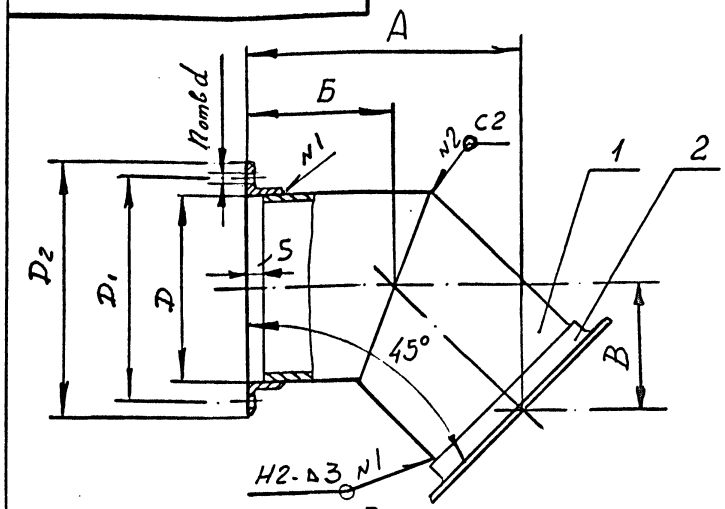

Размеры в мм

Обозначение	А	Б	В	Д	$Д_I$	$Д_2$	n	d	Масса, кг
ВЦК I.02.00	34I	200	I4I	250	280	300	6	7	3,88
-0I	4I0	240	I70	3I5	345	365	8	7	5,66
-02	360	2II	I49	400	430	450	I0	7	9,46
-03	430	252	I78	500	530	550	I0	7	I3,7
-04	522	306	2I6	630	660	690	I2	I0	22,0
-05	565	33I	234	800	830	860	I2	I0	33,3
-06	706	4I4	292	I000	I040	I070	I6	I0	52,6

I. *Размеры для справок.

2. h14, $\pm \frac{IT14}{2}$

3. Сварка дуговая по ГОСТ 5264-80.

4. Сварные швы зачистить.

5. Окрасить внутри и снаружи согласно конкретному проекту

6. Изготовленная деталь должна соответствовать требованиям норм ВСН 353-86.

Изм.	Лист	№ докум	Подп.	Дата
Разраб.		Конева		
Пров.		Зисьман		
Т.контр.				
Н.контр		Ушакова		
Утв.				

ВЦК I.02.00 СБ

ПОЛУОТВОД
Сборочный чертеж

Лит.	Масса	Масштаб
	см. табл.	—
Лист	Листов 1	

ГОСХИМПРОЕКТ

Подпись и дата | Инв.№ дубл. | Взам.инв.№ | Подпись и дата | Инв.№ подл.

ФЗ-55

5.904-56 в/

Формат	Зона	Поз.	Обозначение	Наименование	Кол.	Примечание
				Документация		
А3			ВЦК I.03.00 СБ	Сборочный чертеж		
			Переменные данные	для исполнений:		
				ВЦК I.03.00		
				Детали		
А4		I	ВЦК I,03.0I	Фланец опорный	I	
БЧ		2	ВЦК I.03.02	Обечайка		
				Лист Б-ПН 2 ГОСТI9903-74 / Ст.3 ГОСТ I6523-89		
		-		788ЧI4 x 70ЧI4	I	0.86кг
А4		3	ВЦК I.03.03	Переход	I	
А4		4	ВЦК I.03.04	Уголок	4	
				Стандартные изделия		
		5	СТД 20I.00.000-08	Фланец круглый для		
				сварных и фальцованных		
				воздуховодов ø 250 мм	I	
				ВЦК I.03.00-0I		
				Детали		
А4		I	ВЦК I.03.0I-0I	Фланец опорный	I	
БЧ		2	ВЦК I.03.04	Обечайка		
				Лист Б-ПН 2 ГОСТI9903-74 / Ст.3 ГОСТ I6523-89		
				990ЧI4 x 80ЧI4	I	I,I3кг
А4		3	ВЦК I.03.03-0I	Переход	I	
А4		4	ВЦК I.03.04-0I	Уголок	4	

Изм	Лист	№ докум.	Подпись	Дата	ВЦК I.03.00			
Разраб.		Грекова			ПАТРУБОК ОПОРНЫЙ	Лит.	Лист I	Листов 4
Пров.		Зисьман				ГОСХИМПРОЕКТ		
Н.контр.		Ушакова						
Утв.								

Подпись и дата | Инв.№ дубл. | Взам.инв.№ | Подпись и дата | Инв.№ подл.

Формат А4

Формат	Зона	Поз.	Обозначение	Наименование	Кол.	Примечание
				Стандартные изделия		
		5	СТД 20I.00.000-I0	Фланец круглый для		
				сварных и фальцованных		
				воздуховодов ø 3I5 мм	I	
				ВЦК I.03.00-02		
				Детали		
А4		I	ВЦК I.03.0I-02	Фланец опррный	I	
БЧ		2	ВЦК I.03.05	Обечайка		
				Лист Б-ПН 2 ГОСТI9903-74 / Ст.3 ГОСТ I6523-89		
				I260ЧI4 x 90ЧI4	I	I,77кг
А4		3	ВЦК I.03.03-02	Переход	I	
А4		4	ВЦК I.03.04-02	Уголок	4	
				Стандартные изделия		
		5	СТД 20I.00.000-I2	Фланец круглый для		
				сварных и фальцованных		
				воздуховодов ø 400 мм	I	
				ВЦК I.03.00-03		
				Детали		
А4		I	ВЦК I.03.0I-03	Фланец опорный	I	
БЧ		2	ВЦК I.03.06	Обечайка		
				Лист Б-ПН 2 ГОСТI9903-74 / Ст.3 ГОСТ I6523-89		
				I570ЧI4x I00ЧI4	I	2,45кг
А4		3	ВЦК I.03.03-03	Переход	I	
А4		4	ВЦК I.03.04-03	Уголок	4	

Изм	Лист	№ докум.	Подпись	Дата	ВЦК I.03.00	Лист 2

Подпись и дата | Инв.№ дубл. | Взам.инв.№ | Подпись и дата | Инв.№ подл.

24502-02 18

Формат А4

Формат	Зона	Поз.	Обозначение	Наименование	Кол.	Примечание
				Стандартные изделия		
		5	СТД 20I.00.000-I4	Фланец круглый для		
				сварных и фальцованных		
				воздуховодов ∅ 500 мм	I	
				ВЦК I.03.00-04		
				Детали		
А4		I	ВЦК I.03.0I-04	Фланец опорный	I	
БЧ		2	ВЦК I.03.07	Обечайка		
				Лист Б-IIН 2 ГОСТI9903-74 Ст.3 ГОСТ I6523-89		
				I980×I4 x II0×I4	I	3,42кг
А4		3	ВЦК I.03.03-04	Переход	I	
А4		4	ВЦК I.03.04-04	Уголок	4	
				Стандартные изделия		
		5	СТД 20I.00.000-I6	Фланец круглый для		
				сварных и фальцованных		
				воздуховодов ∅ 630 мм	I	
				ВЦК I.03.00-05		
				Детали		
А4		I	ВЦК I.03.0I-05	Фланец опррный	I	
БЧ		2	ВЦК I.03.08	Обечайка		
				Лист Б-IIН 2 ГОСТI9903-74 Ст.3 ГОСТ I6523-89		
				25I2×I4 x I20×I4	I	4,7 кг
А4		3	ВЦК I.03.03-05	Переход	I	
А4		4	ВЦК I.03.04-05	Уголок	4	

Подпись и дата | Инв.№ дубл. | Взам.инв.№ | Подпись и дата | Инв.№ подл.

Изм.	Лист	№ докум.	Подп.	Дата	ВЦК I.03.00	Лист 3

Формат А4

Формат	Зона	Поз.	Обозначение	Наименование	Кол.	Примечание
				Стандартные изделия		
		5	СТД 20I.00.000-I8	Фланец круглый для		
				сварных и фальцованных		
				воздуховодов ∅ 800 мм	I	
				ВЦК I.03.00-06		
				Детали		
А4		I	ВЦК I.03.0I-06	Фланец опорный	I	
БЧ		2	ВЦК I.03.09	Обечайка		
				Лист Б-IIН 2 ГОСТI9903-74 Ст.3 ГОСТ I6523-89		
				3I40×I4 x I30×I4	I	6,37кг
А4		3	ВЦК I.03.03-06	Переход	I	
А4		4	ВЦК I.03.04-06	Уголок	4	
				Стандартные изделия		
		5	СТД 20I.00.000-20	Фланец круглый для		
				сварных и фальцованных		
				воздуховодов ∅ I000 мм	I	

Подпись и дата | Инв.№ дубл. | Взам.инв.№ | Подпись и дата | Инв.№ подл.

Изм.	Лист	№ докум.	Подп.	Дата	ВЦК I.03.00	Лист 4

Размеры в мм

Обозначение	А	Б	В	Г	Д	$Д_1$	$Д_2$	d	d_1	n	n_1	Н	Масса, кг
ВЦК I.03.00	325	280	200	75	250	300	280	7	7	8	6	280	8,78
-01	400	350	255	85	315	365	345	7	7	12	8	370	12,4
-02	500	440	310	95	400	450	430	7	7	12	10	450	18,63
-03	600	540	380	105	500	550	530	7	7	16	10	510	27,1
-04	775	700	470	115	630	690	660	7	10	20	12	620	41,2
-05	925	850	600	125	800	860	830	12	10	16	12	730	63,4
-06	1150	1075	750	135	1000	1070	1040	12	10	20	16	840	91,2

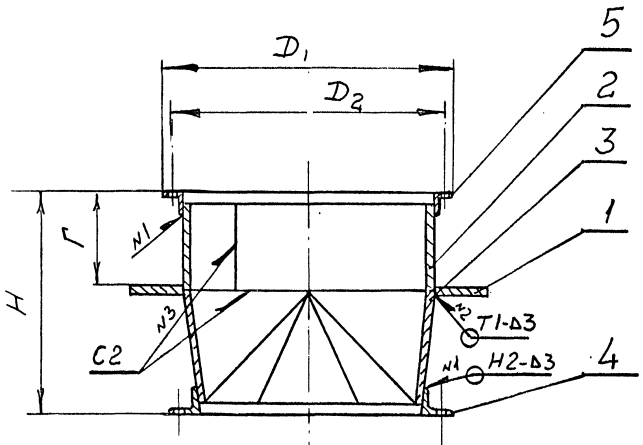

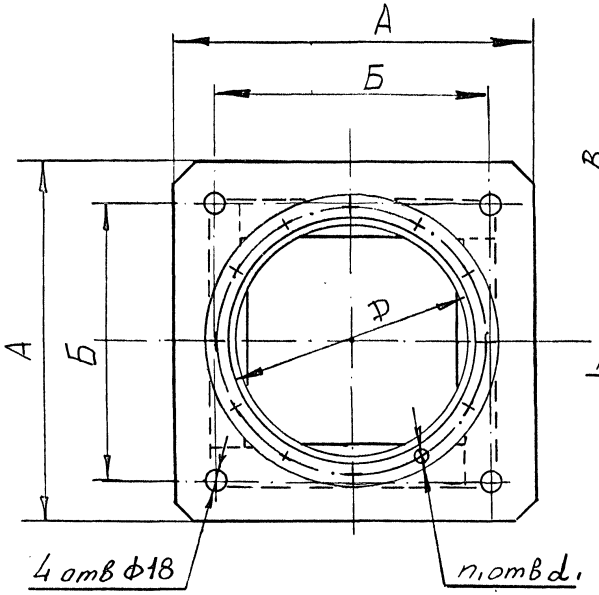

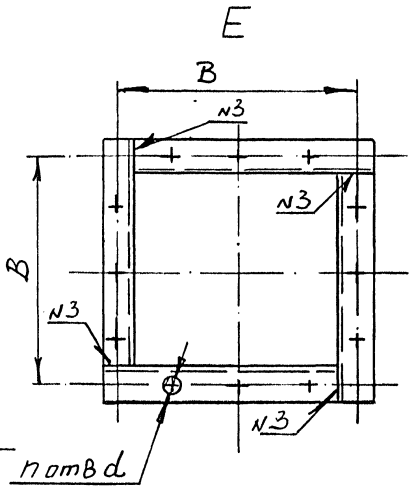

1. Размеры для справок.
2. Н14, h14, $\pm \frac{IT14}{2}$.
3. Чистота обработанных поверхностей деталей без чертежа не ниже $\sqrt{12,5}$.
4. Сварка дуговая по ГОСТ 5264-80.
5. Сварные швы зачистить.
6. Допустимая непараллельность рабочих поверхностей фланцев между собой не более допуска на линейный размер.

Изм	Лист	№ докум.	Подпись	Дата
Разраб.		Спиридонов		
Пров.		Зисьман		
Т.контр.				
Н.контр		Ушакова		
Утв.				

ВЦК I.03.00 СБ

ПАТРУБОК ОПОРНЫЙ
Сборочный чертеж

Лит.	Масса	Масштаб
	см. табл.	—

Лист | Листов 1

ГОСХИМПРОЕКТ

24502-02-02 20 Формат А3

Инв.№ подл. | Подпись и дата | Взам.инв.№ | Инв.№ дубл. | Подпись и дата

5.904-56 81

ВЦК 1.03.04

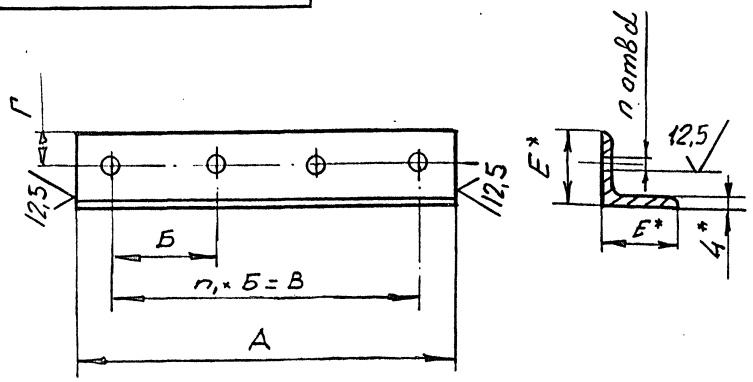

Размеры в мм

Обозначение	А	Б	В	Г	Е	d	n	n_1	Масса, кг
ВЦК I.03.04	2I5	I00	–	I2	40	7	2	–	0,52
-0I	260	I00	200	I8	40	7	3	2	0,63
-02	320	I00	200	I6	40	7	3	2	0,77
-03	400	I00	300	I6	45	7	4	3	I,09
-04	490	I00	400	I6	45	7	5	4	I,34
-05	664	I25	375	20	63	I2	4	3	3,I9
-06	8I5	I25	500	25	63	I2	5	4	3,92

I. *Размеры для справок.

2. HI4, hI4, $\pm \frac{\text{ЭТI4}}{2}$

Изм	Лист	№ докум.	Подп.	Дата
Разраб.		Конева		
Пров		Зисьман		
Т.контр.				
Н.контр.		Ушакова		
Утв.				

ВЦК I.03.04

УГОЛОК

Лит.	Масса	Масштаб
	см. табл.	—

Лист | Листов 1

Уголок ЕхЕх4 ГОСТ 8509-86 / Ст.3 ГОСТ 535-88

ГОСХИМПРОЕКТ

Формат А4

ВЦК 1.03.03

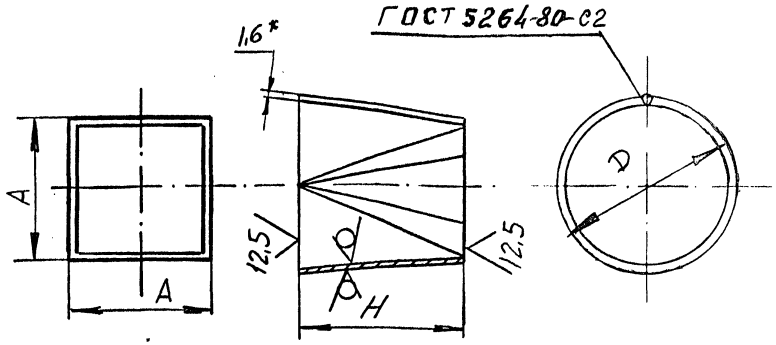

Размеры в мм

Обозначение	А	Д	Н	Длина разверт.	Масса, кг
ВЦК I.03.03	I75	250	200	788	0,2
-0I	220	3I5	280	990	0,35
-02	280	400	350	I260	0,55
-03	355	500	400	I570	0,78
-04	444	630	500	I980	I,23
-05	560	800	600	25I2	I,88
-06	700	I000	700	3I40	2,74

I. *Размер для справок.

2. HI4, hI4.

3. Сварной шов зачистить.

Изм	Лист	№ докум.	Подп.	Дата
Разраб.		Конева		
Пров.		Зисьман		
Т.контр.				
Н.контр.		Ушакова		
Утв.				

ВЦК I.03.03

ПЕРЕХОД

Лит.	Масса	Масштаб
	см. табл.	—

Лист | Листов 1

Лист Б-ПН I.6ГОСТI9903-74 / Ст.3 ГОСТ I6523-89

ГОСХИМПРОЕКТ

24502-02 21

Формат А4

Подпись и дата | Инв.№ дубл. | Взам.инв.№ | Подпись и дата | Инв.№ подл.

ВЦК I.03.0I

125 √(√)

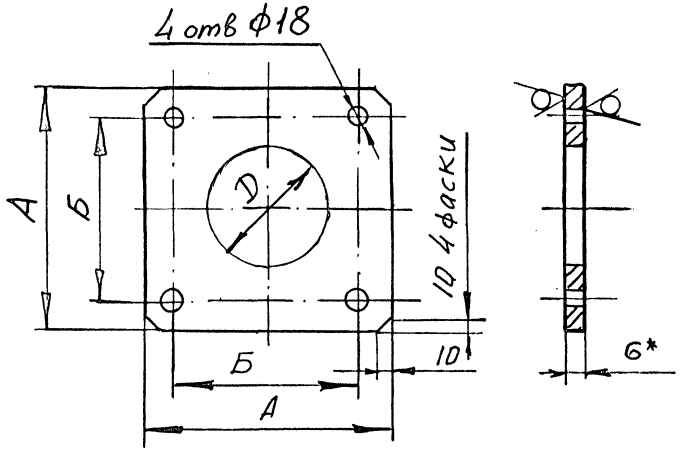

Размеры в мм

Обозначение	А	Б	Д	Масса, кг
ВЦК I.03.0I	325	280	250	4,97
-0I	400	350	3I5	7,54
-02	500	440	400	II,77
-03	600	540	560	I6,96
-04	775	700	630	28,29
-05	925	850	800	40,3
-06	II50	I075	I000	62,29

I. *Размер для справок.

2. H14, h14, $\pm \frac{IT14}{2}$.

3. Несовпадение оси отв.Д с осями симметрии детали не более допуска на линейный размер.

5.904-56 61

Инв.№ подл. | Подпись и дата | Взам.инв.№ | Инв.№ дубл. | Подпись и дата

Изм.	Лист	№ докум.	Подп.	Дата
Разраб.		Грекова		
Пров		Зисьман		
Т.контр.				
Н.контр.		Ушакова		
Утв.				

ВЦК I.03.0I

ФЛАНЕЦ ОПОРНЫЙ

Лит.	Масса	Масштаб
	см. табл.	—
Лист	Листов I	

Лист Б-ПН 6 ГОСТ I9903-74 / Ст.3 ГОСТ I4637-79

ГОСХИМПРОЕКТ

Формат А4

Подпись и дата | Инв.№ дубл. | Взам.инв.№ | Подпись и дата | Инв.№ подл.

Изм.	Лист	№ докум.	Подп.	Дата
Разраб.				
Пров.				
Т.контр.				
Н.контр.				
Утв.				

Лит.	Масса	Масштаб
Лист	Листов	

ГОСХИМПРОЕКТ

ВЦК 1.00.00

12,5 (√)

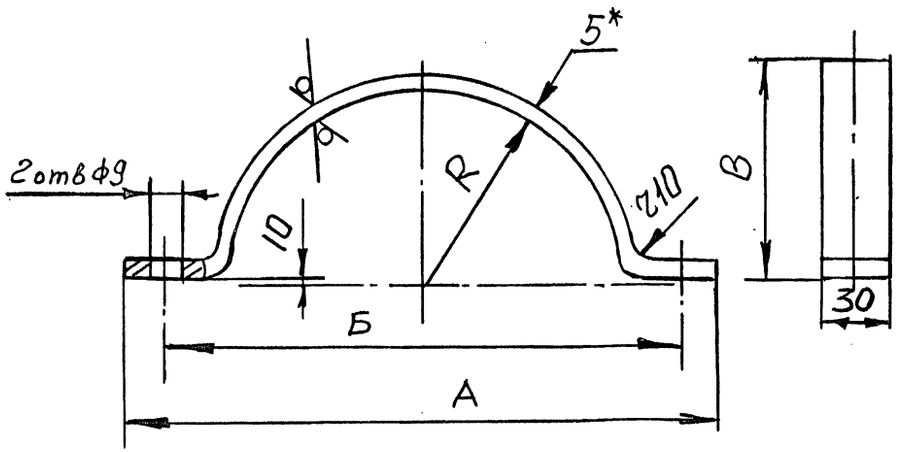

Размеры в мм

Обозначение	А	Б	В	R	Длина развертки	Масса, кг
ВЦК 1.00.0	310	285	120	125	455	0,53
-01	370	345	155	160	560	0,66
-02	460	435	195	200	690	0,81
-03	560	535	245	250	850	1,0
-04	690	665	310	315	1050	1,24
-05	860	835	395	400	1320	1,55
-06	1060	1035	495	500	1630	1,92

1. *Размер для справок;
2. H14, h14, $\pm \frac{IT14}{2}$

Изм.	Лист	№ докум.	Подп.	Дата	ВЦК 1.00.00			
Разраб.		Конева			ХОМУТ	Лит.	Масса	Масштаб
Пров.		Зисьман					см. табл.	—
Т.контр.						Лист	Листов 1	
Н.контр.		Ушакова			Лист Б-ШН 5 ГОСТ 19903-74 / Ст.3 ГОСТ 14637-79	ГОССТРОЙ СССР ГОСХИМПРОЕКТ Москва		
Утв.								

Подпись и дата | Инв.№ дубл. | Взам.инв.№ | Подпись и дата | Инв.№ подл.

Формат А4

ВЦК 1.00.04

12,5 (√)

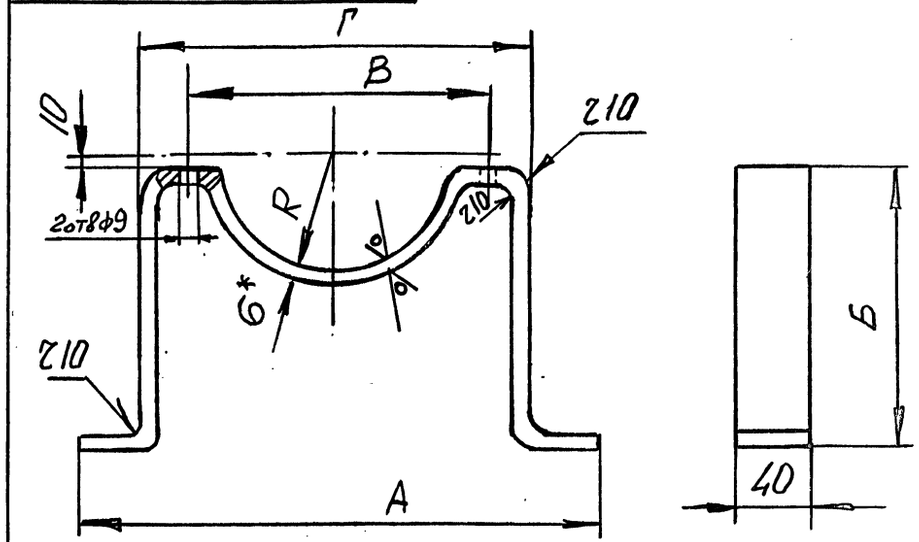

Размеры в мм

Обозначение	А	Б	В	Г	R	Длина развертки	Масса, кг
ВЦК 1.00.04	360	410	285	320	125	1060	1,99
-01	430	480	345	390	160	1560	2,94
-02	500	570	435	470	200	1860	3,5
-03	600	700	535	570	250	2280	4,29
-04	730	850	665	700	315	2780	5,24
-05	900	1050	835	870	400	3460	6,52
-06	1100	1275	1035	1070	500	4200	7,9

1. *Размер для справок.
2. H14, h14, $\pm \frac{IT14}{2}$

Изм.	Лист	№ докум.	Подп.	Дата	ВЦК 1.00.04			
Разраб.		Конева			ОПОРА	Лит.	Масса	Масштаб
Пров.		Зисьман					см. табл.	—
Т.контр.						Лист	Листов 1	
Н.контр.		Ушакова			Лист Б-ШН 6 ГОСТ 19903-74 / Ст.3 ГОСТ 14637-79	ГОССТРОЙ СССР ГОСХИМПРОЕКТ Москва		
Утв.								

Подпись и дата | Инв.№ дубл. | Взам.инв.№ | Подпись и дата | Инв.№ подл.

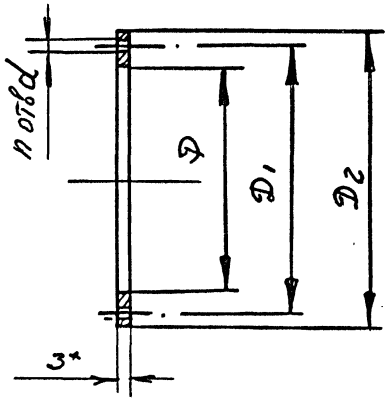

Размеры в мм

Обозначение	Д	$Д_1$	$Д_2$	d	n	Масса, кг
ВЦК 3.01.06	300	280	250	7	6	0,01
-01	365	345	315	7	8	0,025
-02	450	430	400	7	10	0,035
-03	550	530	500	7	10	0,065
-04	680	660	630	10	12	0,1
-05	865	830	800	10	12	0,2
-06	1065	1040	1000	10	16	0,35

*Размер для справок.

Изм.	Лист	№ докум.	Подп.	Дата	ВЦК 1.00.06		
Разраб.		Грекова			ПРОКЛАДКА КРУГЛАЯ	Лит.	Масса: см. табл.	Масштаб: —
Т.контр.						Лист	Листов 1
Н.контр.		Ушакова			Пластина I, лист ТМКЩ-М-3 ГОСТ 7338-77	ГОСХИМПРОЕКТ	
Утв.							

Формат А4

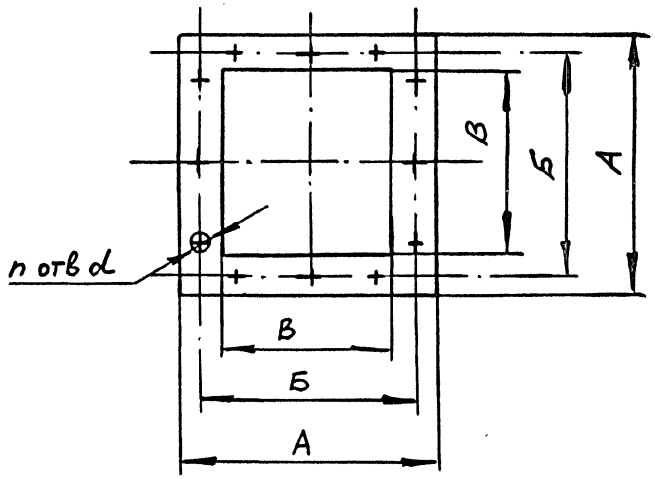

Размеры в мм

Обозначение	А	Б	В	d	n	Масса, кг
ВЦК 3.00.07	230	200	175	7	8	0,01
-01	290	255	220	7	8	0,03
-02	340	310	280	7	8	0,04
-03	410	380	350	7	16	0,07
-04	500	470	445	7	20	0,15
-05	640	600	560	12	16	0,28
-06	800	750	700	12	20	0,50

Изм.	Лист	№ докум.	Подп.	Дата	ВЦК 1.00.07		
Разраб.		Грекова			ПРОКЛАДКА КВАДРАТНАЯ	Лит.	Масса: см. табл.	Масштаб: —
Пров.		Зисьман				Лист	Листов 1
Т.контр.					Пластина I, лист ТМКЩ-М-3 ГОСТ 7338-77	ГОСХИМПРОЕКТ	
Н.Контр.		Ушакова					
Утв.							

5.904-56 81
Инв.№ подл. | Подпись и дата | Взам.инв.№ | Инв.№ дубл. | Подпись и дата
gost.e-ecolog.ru