ТИПОВАЯ ДОКУМЕНТАЦИЯ НА КОНСТРУКЦИИ ИЗДЕЛИЯ И УЗЛЫ ЗДАНИЙ И СООРУЖЕНИЙ

СЕРИЯ 5.904-43

БАКИ ПРЯМОУГОЛЬНЫЕ ДЛЯ ХОЛОДНОЙ И ОТЕПЛЕННОЙ ВОДЫ И РАССОЛА

ВЫПУСК 1

РАБОЧИЕ ЧЕРТЕЖИ

gost.e-ecolog.ru

ТИПОВАЯ ДОКУМЕНТАЦИЯ НА КОНСТРУКЦИИ ИЗДЕЛИЯ И УЗЛЫ ЗДАНИЙ И СООРУЖЕНИЙ

СЕРИЯ 5.904-43

БАКИ ПРЯМОУГОЛЬНЫЕ
ДЛЯ ХОЛОДНОЙ И ОТЕПЛЕННОЙ ВОДЫ И РАССОЛА

ВЫПУСК 1
РАБОЧИЕ ЧЕРТЕЖИ

Разработаны
ГПИ САНТЕХПРОЕКТ

Главный инженер института Ю И Шиллер

Главный инженер проекта В.А Спивак

Утверждены Главным управлением проектирования Госстроя СССР
протоколом от 7 декабря 1987г № 90
введены в действие ГПИ САНТЕХПРОЕКТ
приказом от 8 декабря 1987г № 235

Содержание

Обозначение	Наименование	Стр.
	Содержание	2
А16В 098.000	Бак	3... 5
А16В 098 005	Крышка	5
А16В 098.000 СБ	Бак	6
А16В 098.010 А16В 100. 004	Люк Крышка	7
А16В 098. 010 СБ	Люк	8
А16В 098. 032 А16В.098.033	Ручка Скоба	9
А16В 098. 034 А16В 098. 035	Фланец Крышка	10
А16В 098. 036 А16В 098. 037	Прокладка Ось	11
А16В 099.000	Бак	12... 15
А16В 099. 001	Крышка	15
А16В 099.000 СБ	Бак	16; 17
А16В 100. 000	Бак	18... 20
А16В 100.000 СБ	Бак	21; 22
А16В 101. 000	Бак	23... 26
А16В 101.000 СБ	Бак	27; 28
А16В 102. 000	Бак	29... 34
А16В 102. 000 СБ	Бак	35; 36
А16В 103 000	Бак	37... 42
А16В 103. 000 СБ	Бак	43; 44
А16В 104 000	Бак	44... 51
А16В 104.000 СБ	Бак	52; 53
А16В 105.000	Бак	54... 63
А16В 106. 000	Бак	63... 72
А16В 105. 000 СБ	Бак	73; 74
А16В 106. 000 СБ	Бак	75; 76
А10К 034. 000	Патрубок	77
А10К 030. 000	Патрубок	77; 78
А10К 030. 000 СБ	Патрубок	79
А10К 031. 000	Патрубок	80... 82
А10К 031. 000 СБ	Патрубок	83
А10К 032. 000	Патрубок	84; 85
А10К 032. 000 СБ	Патрубок	86
А10К 033. 000	Патрубок	87; 88
А10К 033. 000 СБ	Патрубок	89
А12Б 155. 000 А12Б 155. 003	Указатель уровня Прокладка	90
А12Б 155. 000 СБ	Указатель уравня	91
А12Б 155. 001 А12Б. 155. 002	Бабышка Кожух защитный	92
А14Л 021. 000	Лестница внутренняя	93
А14Л 021. 000 СБ	Лестница внутренняя	94
А14Л 021. 001 А14Л 021. 003	Скоба Тетива	95
А14Л 022. 000	Лестница наружная	96
А14Л 022. 000 СБ	Лестница наружная	97
А14Л 022. 002 А14Л 023. 002	Тетива Тетива	98
А14Л 023. 000	Лестница наружная	99
А14Л 023. 000 СБ	Лестница наружная	100

Серия 5.904-43 Выпуск 1

Формат	Зона	Поз	Обозначение	Наименование	Кол	Примечание
				Документация		
А3			А16В 098 010 СБ	Сборочный чертеж		
				Сборочные единицы		
А4		1	А16В 098 010	Люк	1	
			Переменные данные для исполнений	А16В 098.000		
				Детали		
Б4		2	А16В 098 001	Стенка 1000-2,3×900-2,3		
				Лист Б3,0 ГОСТ 19903-74 4-Ф-ВСт.3 ГОСТ 16523-70	2	21 кг
Б4		3	А16В 098. 002	Ребро L=1000-2,3		
				Полоса 6×70-Б-ГОСТ 103-76 ВСт.3-I-ГОСТ 535-79	2	3,3 кг
Б4		4	А16В 098. 003	Дно 1300-3,1×900-2,3		
				Лист Б4,0 ГОСТ 19903-74 ВСт.3 ГОСТ 14637-79	1	36,5 кг
Б4		5	А16В. 098. 004	Ребро L=870-2,3		
				Полоса 6×70-Б-ГОСТ 103-76 ВСт.3-I-ГОСТ 535-79	1	2,9 кг
А4		6	А16В 098. 005	Крышка	1	

Инв.№ подл. | Подп. и дата | Взам. инв.№ | Инв.№ дубл. | Подп. и дата

Изм.	Лист	№ докум.	Подп.	Дата
Разраб.	Белявская			
Пров.	Крупник			
Рук. гр.	Крупник			
Н. контр.	Фрадкин			
Утв.	Спивак			

А16В 098.000

Бак

Лит.	Лист	Листов
И	1	5

САНТЕХПРОЕКТ

Копировал: Фурай Формат А4

Формат	Зона	Поз	Обозначение	Наименование	Кол	Примечание
Б4		7	А16В 098. 006	Стенка 1282-3,1×1000-2,3		
				Лист Б3,0 ГОСТ 19903-74 4-Ф-ВСт.3 ГОСТ 16523-70	2	30 кг
				А16В 098. 000-01		
				Детали		
Б4		2	А16В 098. 001	Стенка 1000-2,3×900-2,3		
				Лист Б3,0 ГОСТ 19903-74 4-Ф-ВСт.3 ГОСТ 16523-70	2	21 кг
Б4		3	А16В 098. 002	Ребро L=1000-2,3		
				Полоса 6×70-Б-ГОСТ 103-76 ВСт.3-I-ГОСТ 535-79	2	3,3 кг
Б4		4	А16В 098. 007	Дно 1500-3,1×900-2,3		
				Лист Б4,0 ГОСТ 19903-74 ВСт.3 ГОСТ 14637-79	1	42 кг
Б4		5	А16В 098. 004	Ребро L=870-2,3		
				Полоса 6×70-Б-ГОСТ 103-76 ВСт.3-I-ГОСТ 535-79	1	2,9 кг
А4		6	А16В 098. 005-01	Крышка	1	
Б4		7	А16В 098. 008	Стенка 1482-3,1×1000-2,3		
				Лист Б3,0 ГОСТ 19903-74 4-Ф-ВСт.3 ГОСТ 16523-70	2	34,7 кг
				А16В 098.000-02		
				Детали		
Б4		8	А16В 098. 009	Стенка 1000-2,3×1000-2,3		
				Лист Б3,0 ГОСТ 19903-74 4-Ф-ВСт.3 ГОСТ 16523-70	2	23,4 кг

Инв.№ подл. | Подп. и дата | Взам. инв.№ | Инв.№ дубл. | Подп. и дата

Изм.	Лист	№ докум.	Подп.	Дата

А16В 098.000

Лист 2

Копировал: Фурай Формат А4

Серия 5.304-43 Выпуск 1

Формат	Зона	Поз.	Обозначение	Наименование	Кол.	Примечание
БЧ		3	А16В 098.002	Ребро L=1000-2,3		
				Полоса 6х70-Б-ГОСТ 103-76 Вст.3-Т-ГОСТ 535-79	2	3,3кг
БЧ		4	А16В 098.011	Дно 1200-2,5 х 1000-2,3		
				Лист Б4,0 ГОСТ 19903-74 Вст.3 ГОСТ 14637-79	1	37,4кг
БЧ		5	А16В 098.012	Ребро L=570-2,3		
				Полоса 6х70-Б-ГОСТ 103-76 Вст.3-Т-ГОСТ 535-79	1	3,2кг
А4		6	А16В 098.005-02	Крышка	1	
БЧ		7	А16В 098.013	Стенка 1182-2,6 х 1000-2,3		
				Лист Б3,0 ГОСТ 19903-74 4-Г-В Вст.3 ГОСТ 16523-70	2	27,6кг
				А16В 098.000-03		
				Детали		
БЧ		2	А16В 098.014	Стенка 1250-2,6 х 1000-2,3		
				Лист Б4,0 ГОСТ 19903-74 Вст.3 ГОСТ 14637-79	2	39кг
БЧ		3	А16В 098.015	Ребро L=1250-2,6		
				Полоса 6х70-Б-ГОСТ 103-76 Вст.3-Т-ГОСТ 535-79	2	4,1кг
БЧ		4	А16В 098.016	Дно 1900-3,1 х 1000-2,3		
				Лист Б4,0 ГОСТ 19903-74 Вст.3 ГОСТ 535-79	1	59,3кг
БЧ		5	А16В 098.012	Ребро L=370 3,2		
				Полоса 6х70-Б-ГОСТ 103-76 Вст.3-Т-ГОСТ 535-79	1	3,2кг
А4		6	А16В 098.005-03	Крышка	1	

Инв.№ подл. | Подп. и дата | Взам.инв.№ | Инв.№ дубл. | Подп. и дата

Изм.	Лист	№ докум.	Подп.	Дата	А16В 098.000	Лист 3

Копировал: Фут Формат А4

Формат	Зона	Поз.	Обозначение	Наименование	Кол.	Примечание
БЧ		7	А16В 098.017	Стенка 1180-3,1 х 1250-2,6		
				Лист Б4,0 ГОСТ 19903-74 Вст.3 ГОСТ 14637-79	2	73,3кг
				А16В 098.000-04		
				Детали		
БЧ		2	А16В 098.018	Стенка 1250-2,6 х 1200-2,6		
				Лист Б3,0 ГОСТ 19903-74 4-Г-В Вст.3 ГОСТ 16523-70	2	35,1кг
БЧ		3	А16В 098.015	Ребро L=1250-2,6		
				Полоса 6х70-Б-ГОСТ 103-76 Вст.3-Т-ГОСТ 535-79	2	4,1кг
Б1		4	А16В 098.019	Дно 1600-3,1 х 1200-2,6		
				Лист Б4,0 ГОСТ 19903-74 Вст.3 ГОСТ 14637-79	1	59,9кг
БЧ		5	А16В 098.021	Ребро L=1170 2,6		
				Полоса 6х70-Б-ГОСТ 103-76 Вст.3-Т-ГОСТ 535-79	1	3,9кг
А4		6	А16В 098.005-04	Крышка	1	
БЧ		7	А16В 098.022	Стенка 1582-3,1 х 1250-2,6		
				Лист Б3,0 ГОСТ 19903-74 4-Г-В Вст.3 ГОСТ 16523-70	2	46,3кг
				А16В 098.000-05		
				Детали		
БЧ		2	А16В 098.023	Стенка 1250-2,6 х 1300-3,1		
				Лист Б4,0 ГОСТ 19903-74 Вст.3 ГОСТ 14637-79	2	50,7кг

Инв.№ подл. | Подп. и дата | Взам.инв.№ | Инв.№ дубл. | Подп. и дата

Изм.	Лист	№ докум.	Подп.	Дата	А16В 098.000	Лист 4

Копировал: Фут Формат А4

А16В 098 005

Серия 5.904-4.3 Выпуск 1

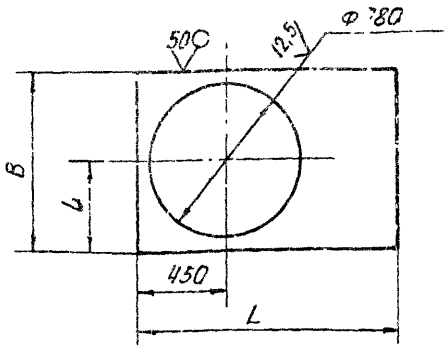

Обозначение	Размеры, мм			Масса, кг
	B	L	l	
А16В 098 005	900	1300	450	21,6
-01		1500		27,2
-02	1000	1200	500	22,5
-03		1900		44,4
-04	1200	1600	600	45
-05	1300	1450	650	44

Неуказанные предельные отклонения размеров H14; h14; $\pm \frac{t_2}{2}$.

Изм.	Лист	№ докум.	Подп.	Дата
Разраб.		Белявская		
Пров.		Крупник		8-87
Рук. гр.		Крупник		
Гл. спец.		Вайнберг		
Н. контр.		Фрадкин		
Утв.		Спивак		

А16В 098.005

Крышка

Лит И | Масса см. табл. | Масштаб —

Лист | Листов 1

Лист Б4,0 ГОСТ 19903-74 Вст.3 ГОСТ 14637-79

САНТЕХПРОЕКТ

Формат А4

Инв. № подл. | Подп. и дата | Взам. инв. № | Инв. № дубл. | Подп. и дата

5

Формат	Зона	Поз.	Обозначение	Наименование	Кол.	Примечание
Б4		3	А16В 098 015	Ребро L=1250-2,6		
				Полоса 6×70-Б-ГОСТ 103-76 Вст 3-1-ГОСТ 535-79	2	4,1 кг
Б4		4	А16В 098 024	Днс 1450-3,1×1300-3,1		
				Лист Б4,0 ГОСТ 19903-74 Вст.3 ГОСТ 14637-79	1	58,8 кг
Б4		5	А16В 098 025	Ребро L=1270-3,1		
				Полоса 6×70-Б-ГОСТ 103-76 Вст 3-1-ГОСТ 535-79	1	4,2 кг
А4		6	А16В 098.005-05	Крышка	1	
Б4		7	А16В 098. 026	Стенка 1430-3,1×1250-2,6		
				Лист Б4,0 ГОСТ 19903-74 Вст.3 ГОСТ 14637-79	2	55,8 кг

Инв. № подл. | Подп. и дата | Взам. инв. № | Инв. № дубл. | Подп. и дата

Изм.	Лист	№ докум.	Подп.	Дата

А16В 098.000

Лист 5

Формат А4

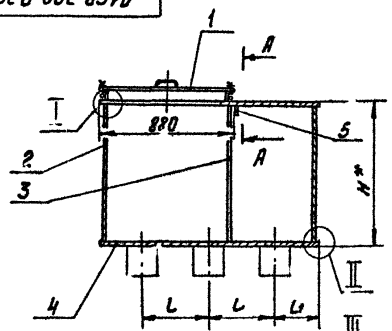

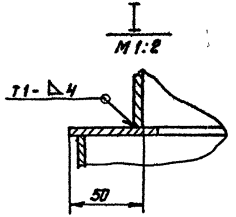

Обозначение	Емкость, м³		Размеры, мм					Масса, кг
	Рабочая	Геометрическая	B*	H*	L*	L	L1	
А168 098 000	1	1,15	900	1008	1300	400	250	197
-01					1500	450	300	217
-02					1200	350	250	189
-03	2	2,3	1000	1258	1900	600	350	367
-04			1200		1600	500	300	307
-05			1300		1450	425		355

1. *Размеры для справок.
2. ± t2/2.
3. Сварные швы по ГОСТ 5264-80

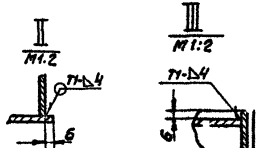

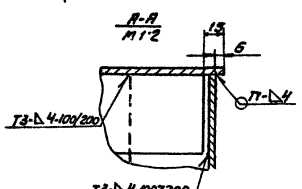

				А168 098.000 СБ	
Изм.	Лист	№ докум.	Подп.	Дата	
Разраб.		Зеленская			Бак
Пров.		Корунчик			
Нач. гр.		Корунчик			
Н. контр.		Вайнберг			
Нач. тр.		Фролкин		09.11	
Утв.		Сичкарь			

Лит.	Масса	Масштаб
М	Сп. табл.	-
Лист	Листов 1	

САНТЕХПРОЕКТ

Копировал: Фролкин

Формат А3

Выпуск 1

Серия 5.904-43

А16В 100.004

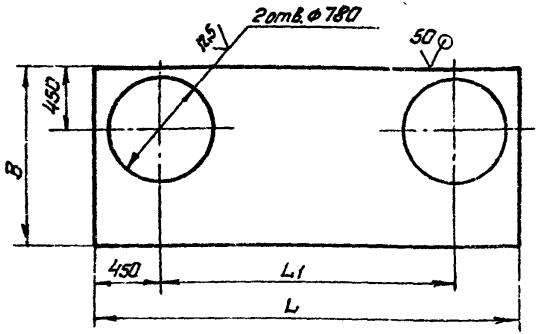

Обозначение	Размеры, мм			Масса, кг
	B	L	L_1	
А16В 100.004	1250	3000	2100	86,2
-01	1400	2700	1800	87,2
-02	1600	2350	1450	86,6
-03	1875	3000	2100	144,4
-04	2000	2750	1850	140,5
-05	2200	2550	1650	143,5

Неуказанные предельные отклонения размеров H14; h14; $\pm \frac{t_2}{2}$.

Изм	Лист	№ докум	Подп.	Дата
Разраб		Белявская		
Пров.		Крупник		
Рук. гр.		Крупник		
Гл. спец		Боймберг		
Н. контр		Фрадкин		10.11
Утв		Спивак		

А16В 100.004

Крышка

Лит	Масса	Масштаб
И	См. табл.	—

Лист | Листов 1

Лист Б4.0 ГОСТ 19903-74
ВСт.3 ГОСТ 14637-79

САНТЕХПРОЕКТ

Копировал: Федорий

Формат А4

Формат	Зона	Поз.	Обозначение	Наименование	Кол.	Примечание
				Документация		
А3			А16В 098. С10 СБ	Сборочный чертеж		
				Детали		
А4		1	А16В 098. 032	Ручка	1	
А4		2	А16В 098. 033	Скоба	5	
А4		3	А16В 098. 034	Фланец	1	
А4		4	А16В 098. 035	Крышка	1	
А4		5	А16В 098. 036	Прокладка	1	
А4		6	А16В 098. 037	Ось	5	
				Стандартные изделия		
		7		Болт М10х30.36 ГОСТ 7798-70	1	
		8		Болт откидной М10х60.36 ГОСТ 3033-79	5	
		9		Гайка М10.4 ГОСТ 3032-76	6	
		10		Шайба 8.02 ГОСТ 11371-78	10	
		11		Шайба 10.02 ГОСТ 11371-78	6	
		12		Шплинт 2,5х20-011 ГОСТ 397-79	10	

Изм	Лист	№ докум	Подп	Дата
Разраб		Белявская		
Пров		Крупник		
Рук гр.		Крупник		
Н. контр		Фрадкин		09.87
Утв		Спивак		

А16В 098. 010

Люк

Лит	Лист	Листов
И		1

САНТЕХПРОЕКТ

Копировал: Федорий

Формат А4

Подп. и дата | Инв. № дубл. | Взам. инв. № | Подп. и дата | Инв. № подл.

А16В 098 010СБ

Выпуск 1

Серия 5.904-43

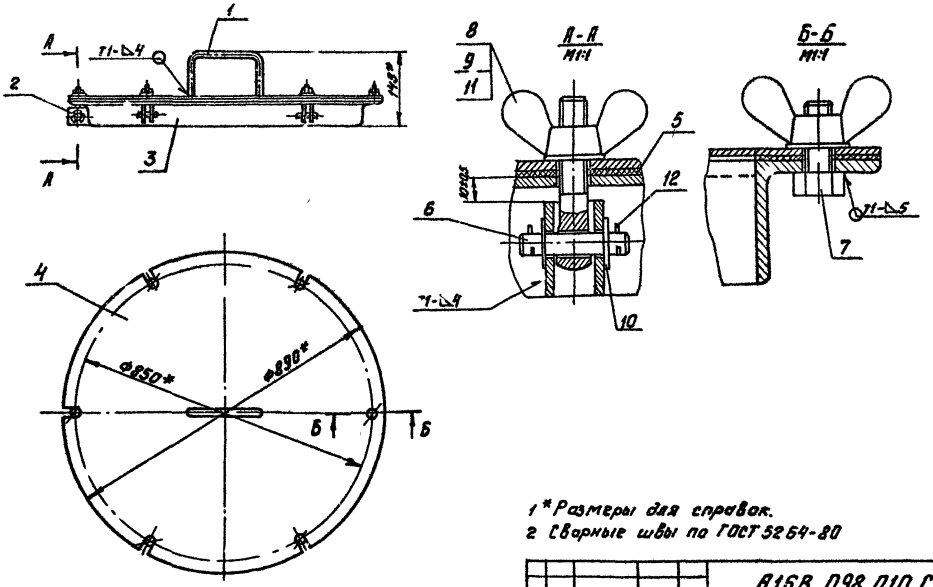

1 * Размеры для справок.
2 Сварные швы по ГОСТ 5264-80

				А16В. 098. 010 СБ				
Изм.	Лист	№ докум.	Подп.	Дата	Люк	Лит	Масса	Масштаб
Разраб.		Белявская				Н	26	1:5
Пров.		Крупник				Лист	Листов 1	
Рук. гр.		Крупник				САНТЕХПРОЕКТ		
Гл. спец.		Войнберг						
Н. энтр.		Фрадкин						
Утв.		Спивак						

Копировал: Фурт

Формат А3

Инв. № подл. | Подп. и дата | Взам. инв. № | Инв. № дубл. | Подп. и дата

А16В 098.032

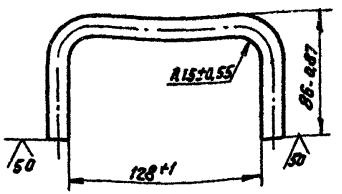

Изм.	Лист	№ докум.	Подп.	Дата
Разраб		Беляевская		
Пров		Крупник		
Рук. гр.		Крупник		
Гл. спец.		Вайнберг		
Н. контр.		Фрадкин		
Утв.		Сливак		

А16В 098.032

Ручка

Лит.	Масса	Масштаб
И	0,12	1:2

Лист | Листов 1

Круг 10-В-ГОСТ 2590-71
Вст3-1-ГОСТ 535-79

САНТЕХПРОЕКТ

Копировал: Фурсей Формат А4

А16В 098.033

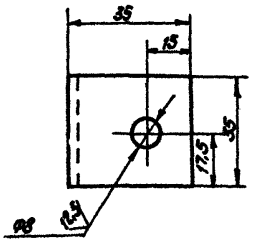

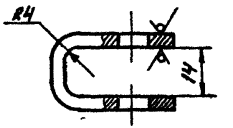

Неуказанные предельные отклонения размеров h14; H14; $\pm \frac{IT14}{2}$

Изм.	Лист	№ докум.	Подп.	Дата
Разраб		Беляевская		
Пров		Крупник		
Рук. гр.		Крупник		
Гл. спец.		Вайнберг		
Н. контр.		Фрадкин		
Утв.		Сливак		

А16В 098.033

Скоба

Лит.	Масса	Масштаб
И	0,06	1:1

Лист | Листов 1

Лист Б.3.0 ГОСТ 19903-74
4-IV ВСт3 ГОСТ 16523-70

САНТЕХПРОЕКТ

Копировал: Фурсей Формат А4

Серия 5.904-43 Выпуск 1

Инв.№подл. | Подп. и дата | Взам. инв.№ | Инв.№дубл. | Подп. и дата

А16В 098.034

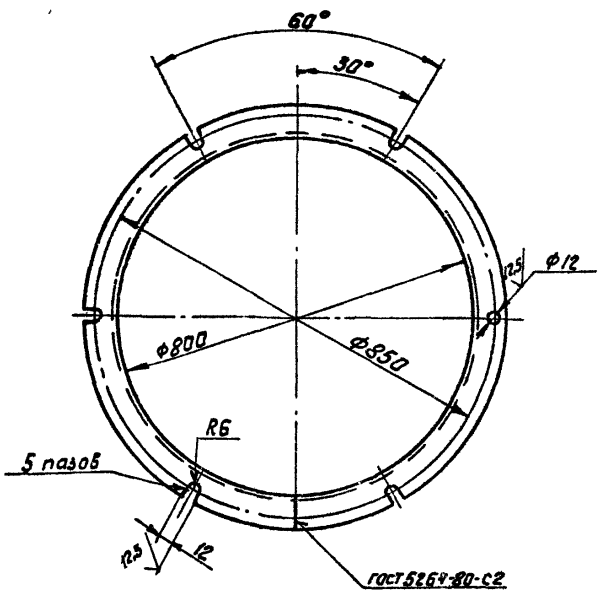

Неуказанные предельные отклонения размеров H14; h14; $\pm \frac{t_2}{2}$.

Изм.	Лист	N докум.	Подп.	Дата
Разраб	Белявская			
Пров	Крупник			
Рук. гр	Крупник			
Гл. спец	Вайнберг			
Н. контр	Фрадкин			9.74
Утв	Сливак			

А16В 098.034

Фланец

Лит	Масса	Масштаб
И	9	1:5
Лист	Листов 1	

Уголок 45х45х5-Б-ГОСТ 8509-86 / Вст3-I-ГОСТ 535-79

САНТЕХПРОЕКТ

Копировал: Фурай Формат А4

А16В 098.035

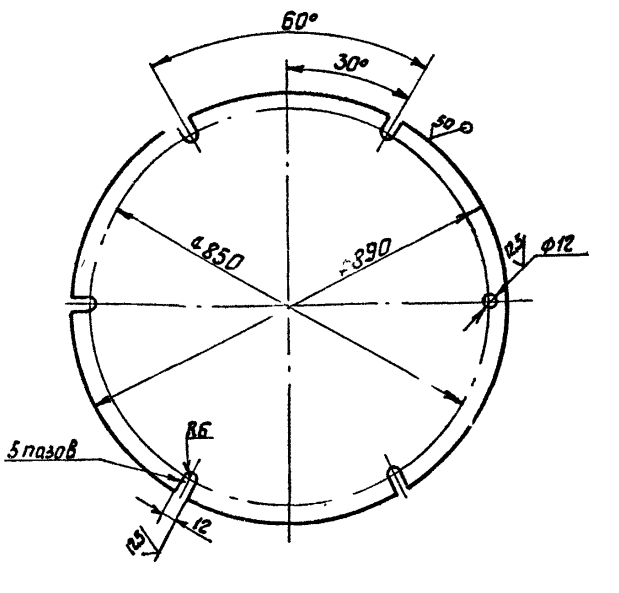

Неуказанные предельные отклонения размеров H14; h14; $\pm \frac{t_2}{2}$.

Изм.	Лист	N докум.	Подп.	Дата
Разраб	Белявская			
Пров	Крупник			
Рук. гр.	Крупник			
Гл. спец.	Вайнберг			
Н. контр.	Фрадкин			9.74
Утв.	Сливак			

А16В 098.035

Крышка

Лит.	Масса	Масштаб
И	14,6	1:5
Лист	Листов 1	

Лист Б3.0 ГОСТ 19903-74 / 4-IV-8 Ст.3 ГОСТ 16523-70

САНТЕХПРОЕКТ

Копировал: Фурай Формат А4

Серия 5.904-43

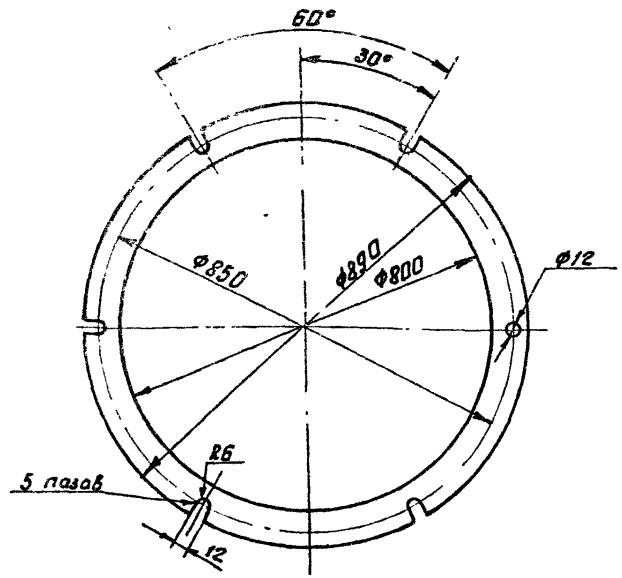

Неуказанные предельные отклонения размеров H16; h16; $\pm \frac{t3}{2}$

Изм	Лист	№ докум.	Подп.	Дата	А16В 098.036	Лит	Масса	Масштаб
Разраб		Белявская			Прокладка	И	0,4	1:5
Пров		Крупник				Лист	Листов 1	
Рук. гр.		Крупник						
Гл. спец		Вайнберг			Пластина I, лист, ТК Ш-М-2 ГОСТ 7338-77	САНТЕХПРОЕКТ		
Н. контр		Фрадкин		03.17				
Утв		Спивак						

Копировал: Фурат Формат А4

Инв. № подл. | Подп. и дата | Взам. инв. № | Инв. № дубл. | Подп. и дата

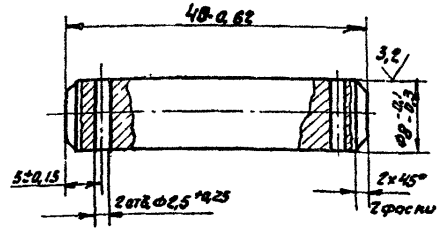

Изм	Лист	№ докум.	Подп.	Дата	А16В 098.037	Лит	Масса	Масштаб
Разраб.		Белявская			Ось	И	0,2	2:1
Пров.		Крупник				Лист	Листов 1	
Рук. гр.		Крупник						
Гл. спец		Вайнберг			Круг 10-В-ГОСТ 2590-71 / 8Ст.3-II-ГОСТ 535-79	САНТЕХПРОЕКТ		
Н. контр.		Фрадкин		03.17				
Утв		Спивак						

Копировал: Фурат. Формат А4

Инв. № подл. | Подп. и дата | Взам. инв. № | Инв. № дубл. | Подп. и дата

Серия 5.904-43 Выпуск 1

Формат	Зона	Поз.	Обозначение	Наименование	Кол.	Примечание
				Документация		
А3			А16В099.000 СБ	Сборочный чертеж		
				Сборочные единицы		
А4		1	А16В098.010	Люк	1	
			Переменные данные	для исполнений		
				А16В099.000		
				Детали		
А4		2	А16В099.001	Крышка	1	
Б4		3	А16В099.002	Полоса: L=1070-2,6		
				Полоса 6х70-Б-ГОСТ 103-76 Ст3-I-ГОСТ 535-79	2	3,5 кг
Б4		4	А16В099.003	Ребро; L=1500-3,1		
				Полоса 6х70-Б-ГОСТ 103-76 Ст3-I-ГОСТ 535-79	6	4,95 кг
Б4		5	А16В099.004	Стенка; 1100-2,6х1500-3,1		
				Лист Б3,0 ГОСТ 19903-74 4-IV В Ст3 ГОСТ 16523-70	2	38,6 кг

Инв.№подл. | Подп. и дата | Взам.инв.№ | Инв.№дубл. | Подп. и дата

Изм.	Лист	№ докум.	Подп.	Дата
Разраб.	Шершавов			
Пров.	Крупник			
Рук.гр.	Крупник			
Н.контр.	Фрадкин			
Утв.	Спивак			

А16В099.000

Бак

Лит	Лист	Листов
Н	1	7

САНТЕХПРОЕКТ

Копировал: Фарфей Формат А4

Формат	Зона	Поз.	Обозначение	Наименование	Кол.	Примечание
Б4		6	А16В099.005	Дно: 1100-2,6х2000-4,4 Лист Б4,0 ГОСТ 19903-74 Ст3 ГОСТ 14637-79	1	68,6 кг
Б4		7	А16В099.006	Стенка; 1500-3,1х1982-3,7 Лист Б3,0 ГОСТ 19903-74 4-IV-Ст3 ГОСТ 16523-70	2	69,5 кг
				А16В099.000-01		
				Детали		
А4		2	А16В099.001-01	Крышка	1	
Б4		3	А16В099.007	Полоса; L=1170-2,6 Полоса 6х70-Б-ГОСТ 103-76 Ст3-I-ГОСТ 535-79	2	3,8 кг
Б4		4	А16В099.003	Ребро; L=1500-3,1 Полоса 6х70-Б-ГОСТ 103-76 Ст3-I-ГОСТ 535-79	6	4,95 кг
Б4		5	А16В099.008	Стенка; 1200-2,6х1500-3,1 Лист Б3,0 ГОСТ 19903-74 4-IV В Ст3 ГОСТ 16523-70	2	42,1 кг
Б4		6	А16В099.009	Дно; 1200-2,6х1835-3,7 Лист Б4,0 ГОСТ 19903-74 Ст3 ГОСТ 14637-79	1	68,7 кг
Б4		7	А16В099.011	Стенка; 1500-3,1х1817-3,7 Лист Б3,0 ГОСТ 19903-74 4-IV В Ст3 ГОСТ 16523-70	2	47,0 кг
				А16В099.000-02		
				Детали		
А4		2	А16В099.001-02	Крышка	1	

Инв.№подл. | Подп. и дата | Взам.инв.№ | Инв.№дубл. | Подп. и дата

Изм.	Лист	№ докум.	Подп.	Лит.

А16В099.000

Лист 2

Копировал: Фарфей Формат А4

Формат	Зона	Поз.	Обозначение	Наименование	Кол.	Примечание
БЧ		3	А16В099.012	Полоса; L=1320-3,1		
				Полоса 6х70-Б-ГОСТ103-76 / ВСт3-I-ГОСТ535-79	2	4,35кг
БЧ		4	А16В099.003	Ребро; L=1500-3,1		
				Полоса 6х70-Б-ГОСТ103-76 / ВСт3-I-ГОСТ535-79	6	4,95кг
БЧ		5	А16В099.013	Стенка; 1350-3,1х1500-3,1		
				Лист Б4,0 ГОСТ19903-74 / ВСт3 ГОСТ14637-79	2	63,1кг
БЧ		6	А16В099.014	Дно; 1350-3,1х1600-3,7		
				Лист Б4,0 ГОСТ19903-74 / ВСт3 ГОСТ14637-79	1	67,3кг
БЧ		7	А16В099.015	Стенка; 1500-3,1х1580-3,1		
				Лист Б4,0 ГОСТ19903-74 / ВСт3 ГОСТ14637-79	2	74,0кг
				А16В099.000-03		
				Детали		
А4		2	А16В099.001-03	Крышка	1	
БЧ		3	А16В099.016	Полоса; L=1220-2,6		
				Полоса 6х70-Б-ГОСТ103-76 / ВСт3-I-ГОСТ535-79	3	4,0кг
БЧ		4	А16В099.017	Ребро; L=1500-3,1		
				Полоса 6х70-Б-ГОСТ103-76 / ВСт3-I-ГОСТ535-79	8	4,95кг
БЧ		5	А16В099.018	Стенка; 1250-3,1х1500-3,1		
				Лист Б4,0 ГОСТ19903-74 / ВСт3 ГОСТ14637-79	2	58,5кг

Инв.№подл. | Подп. и дата | Взам.инв.№ | Инв.№дубл. | Подп. и дата

Изм. Лист № докум. Подп. Дата

А16В099.000 Лист 3

Копировал: Фролов Формат А4

Формат	Зона	Поз.	Обозначение	Наименование	Кол.	Примечание
БЧ		6	А16В099.019	Дно; 1250-3,1х3000-5,4		
				Лист Б4,0 ГОСТ19903-74 / ВСт3 ГОСТ14637-79	1	117,0кг
БЧ		7	А16В099.021	Стенка; 1500-3,1х2980-5,4		
				Лист Б4,0 ГОСТ19903-74 / ВСт3 ГОСТ14637-79	2	139,5кг
				А16В099.000-04		
				Детали		
А4		2	А16В099.001-04	Крышка	1	
БЧ		3	А16В099.022	Полоса; L=1370-3,1		
				Полоса 6х70-Б-ГОСТ103-76 / ВСт3-I-ГОСТ535-76	3	4,5кг
БЧ		4	А16В099.017	Ребро; L=1500-3,1		
				Полоса 6х70-Б-ГОСТ103-76 / ВСт3-I-ГОСТ535-79	8	4,95кг
БЧ		5	А16В099.023	Стенка; 1400-3,1х1500-3,1		
				Лист Б4,0 ГОСТ19903-74 / ВСт3 ГОСТ14637-79	2	65,5кг
БЧ		6	А16В099.024	Дно; 1400-3,1х2700-5,4		
				Лист Б4,0 ГОСТ19903-74 / ВСт3 ГОСТ14637-79	1	118,0кг
БЧ		7	А16В099.025	Стенка; 1500-3,1х2680-5,4		
				Лист Б4,0 ГОСТ19903-74 / ВСт3 ГОСТ14637-79	2	125,4кг
				А16В099.000-05		
				Детали		
А4		2	А16В099.001-05	Крышка	1	

Инв.№подл. | Подп. и дата | Взам.инв.№ | Инв.№дубл. | Подп. и дата

Изм. Лист № докум. Подп. Дата

А16В099.000 Лист 4

Копировал: Фролов Формат А4

Формат	Зона	Поз.	Обозначение	Наименование	Кол.	Примечание
БЧ		3	А16В 099. 026	Полоса; L=1570-3,1		
				Полоса 6х70-Б-ГОСТ103-76 / Вст3-I-ГОСТ535-79	2	5,2 кг
БЧ		4	А16В 099. 017	Ребро; L=1500-3,1		
				Полоса 6х70-Б-ГОСТ103-76 / Вст3-I-ГОСТ535-79	8	4,95 кг
БЧ		5	А16В 099. 027	Стенка; 1500-3,1х1600-3,1		
				Лист Б4,0 ГОСТ19903-74 / Вст3 ГОСТ14637-79	2	74,9 кг
БЧ		6	А16В 099. 028	Дно; 1600-3,1х2350-4,4		
				Лист Б4,0 ГОСТ19903-74 / Вст3 ГОСТ14637-79	1	117,3 кг
БЧ		7	А16В 099. 029	Стенка; 1500-3,1х2330-4,4		
				Лист Б4,0 ГОСТ19903-74 / Вст3 ГОСТ14637-79	2	109,0 кг
			А16В 099.000-06			
				Детали		
А4		2	А16В099. 001-06	Крышка	1	
БЧ		3	А16В 099. 031	Полоса; L=1845-3,7		
				Полоса 6х70-Б-ГОСТ103-76 / Вст3-I-ГОСТ535-79	3	6,1 кг
БЧ		4	А16В 099. 032	Ребро; L=1500-3,1		
				Полоса 6х70-Б-ГОСТ103-76 / Вст3-I-ГОСТ535-79	10	4,95 кг
БЧ		5	А16В 099. 033	Стенка; 1500-3,1х1875-3,7		
				Лист Б4,0 ГОСТ19903-74 / Вст3 ГОСТ14637-79	2	87,7 кг

Инв.№ подл. | Подп. и дата | Взам. инв.№ | Инв.№ дубл. | Подп. и дата

Изм. Лист № докум. Подп. Дата

А16В 099. 000 — Лист 5

Копировал: Фурой — Формат А4

Формат	Зона	Поз.	Обозначение	Наименование	Кол.	Примечание
БЧ		6	А16В 099. 034	Дно; 1875-3,7х3000-5,4		
				Лист Б4,0 ГОСТ19903-74 / Вст3 ГОСТ14637-79	1	166,5 кг
БЧ		7	А16В 099. 035	Стенка; 1500-3,1х2990-5,4		
				Лист Б4,0 ГОСТ19903-74 / Вст3 ГОСТ14637-79	2	139,5 кг
			А16В 099.000-07			
				Детали		
А4		2	А16В099. 001-07	Крышка	1	
БЧ		3	А16В 099. 036	Полоса; L=1970-3,7		
				Полоса 6х70-Б-ГОСТ103-76 / Вст3-I-ГОСТ535-79	3	6,5 кг
БЧ		4	А16В 099. 032	Ребро; L=1500-3,1		
				Полоса 6х70-Б-ГОСТ103-76 / Вст3-I-ГОСТ535-79	10	4,95 кг
БЧ		5	А16В 099. 037	Стенка; 1500-3,1х2008-4,4		
				Лист Б4,0 ГОСТ19903-74 / Вст3 ГОСТ14637-79	2	93,6 кг
БЧ		6	А16В 099. 038	Дно; 2000-4,4х2750-5,4		
				Лист Б4,0 ГОСТ19903-74 / Вст3 ГОСТ14637-79	1	171,6 кг
БЧ		7	А16В 099. 039	Стенка; 1500-3,1х2730-5,4		
				Лист Б4,0 ГОСТ19903-74 / Вст3 ГОСТ14637-79	2	127,7 кг
			А16В 099. 000-08			
				Детали		
А4		2	А16В099. 001-08	Крышка	1	

Инв.№ подл. | Подп. и дата | Взам. инв.№ | Инв.№ дубл. | Подп. и дата

Изм. Лист № докум. Подп. Дата

А16В.099. 000 — Лист 6

Копировал: Фурой — Формат А4

Серия 5.901-43 Выпуск 1

Формат	Зона	Поз	Обозначение	Наименование	Кол.	Примечание
Б4		3	А16В 099.041	Полоса; L=2170-4,4		
				Полоса 6х70-Б-ГОСТ103-76		
				Полоса 8Ст3-I-ГОСТ535-79	3	7,1кг
Б4		4	А16В 099.042	Ребро; L=1500 5,1		
				Полоса 6х70-Б-ГОСТ 103-76		
				Полоса 8Ст3-I-ГОСТ535-79	10	4,95кг
Б4		5	А16В 099.043	Стенка; 1500-3,1х2200-4,4		
				Лист Б4,0 ГОСТ 19903-74		
				Лист 8Ст3 ГОСТ 14637-79	2	103,0кг
Б4		6	А16В 099.044	Дно; 2200-4,4х2550-5,4		
				Лист Б4,0 ГОСТ 19903-74		
				Лист 8Ст3 ГОСТ 14637-79	1	175,0кг
Б4		7	А16В 099.044	Стенка; 1500-3,1х2550-4,4		
				Лист Б4,0 ГОСТ 19903-74		
				Лист 8Ст3 ГОСТ 14637-79	2	118,4кг

Инв.№подл. | Подп. и дата | Взам.инв.№ | Инв.№дубл. | Подп. и дата

Изм.	Лист	№ докум.	Подп.	Дата

А16В 099.000

Лист 7

Копировал: Фрей Формат А4

А16В 099.001

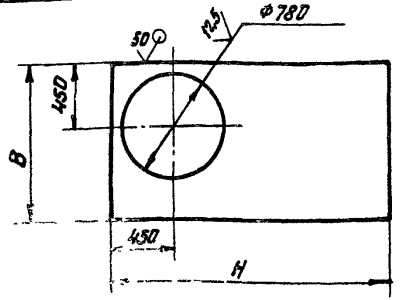

Обозначение	Размеры, мм B	Размеры, мм L	Масса, кг
А16В 099.001	1100	2000	53,6
-01	1200	1855	53,7
-02	1350	1600	52,3
-03	1250	3000	102
-04	1400	2100	103
-05	1600	2350	102,3
-06	1875	3000	164,5
-07	2000	2750	156,6
-08	2200	2550	160

Неуказанные предельные отклонения размеров H14; h14; $\pm\frac{IT2}{2}$.

Инв.№подл. | Подп. и дата | Взам.инв.№ | Инв.№дубл. | Подп. и дата

Изм.	Лист	№ докум.	Подп.	Дата
Разраб.	Яловская			
Пров.	Крупник			
Рук. гр.	Крупник			
Гл. спец.	Вайнберг			
Н. контр.	Фрейдин			09.14
Утв.	Спивак			

А16В 099.001

Крышка

Лит.	Масса	Масштаб
И	см. табл.	—
Лист	Листов 1	

Б4,0 ГОСТ 19903-74
8Ст3 ГОСТ 14637-79

САНТЕХПРОЕКТ

Копировал: Фрей Формат А4

А16В099.000СБ

Серия 5.904-43 Выпуск 1

Инв.№подл. | Подп. и дата | Взам.инв.№ | Инв.№дубл. | Подп. и дата

Рис. 1

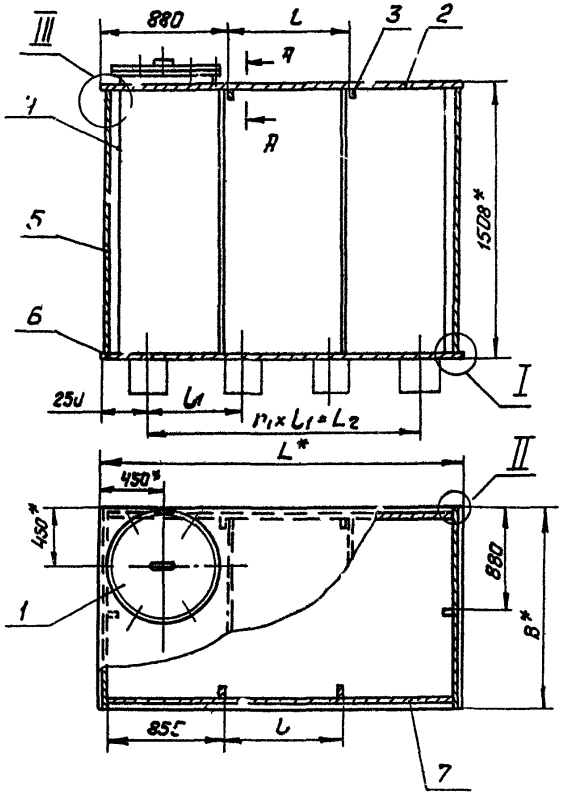

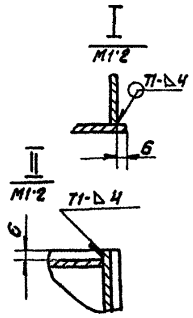

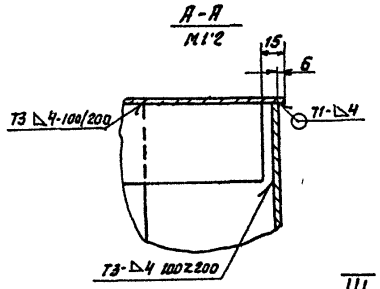

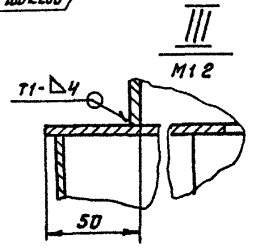

1 *Размеры для справок

2 $\pm \frac{t_2}{2}$

3 Таблицу исполнений см на листе 2

				А16В099.000СБ	
Изм.	Лист	№ докум.	Подп.	Дата	Бак
Разраб.		Шершакова			
Пров.		Крупник			
Рук. гр.		Крупник			
Гл. спец.		Вайнберг			
Н. контр.		Фрайкин		12.87	
Утв.		Сливак			

Лит.	Масса	Масштаб
Ч	см. табл.	—
Лист 1	Листов 2	

САНТЕХПРОЕКТ

Копировал: Фурат

Формат А3

А16В099.000СБ

Рис.2

Остальное см рис.1

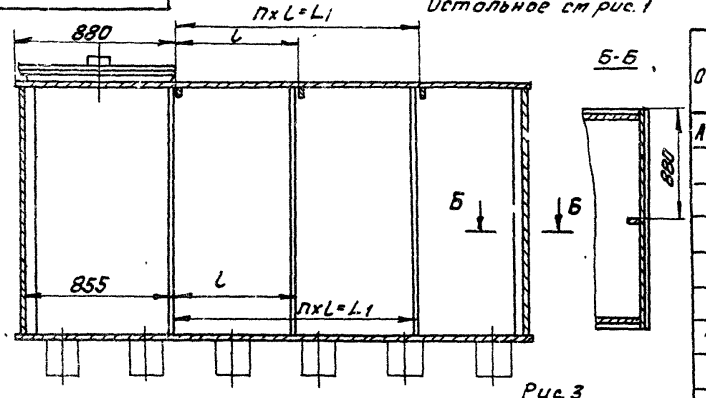

Рис.3

Остальное см. Рис.1

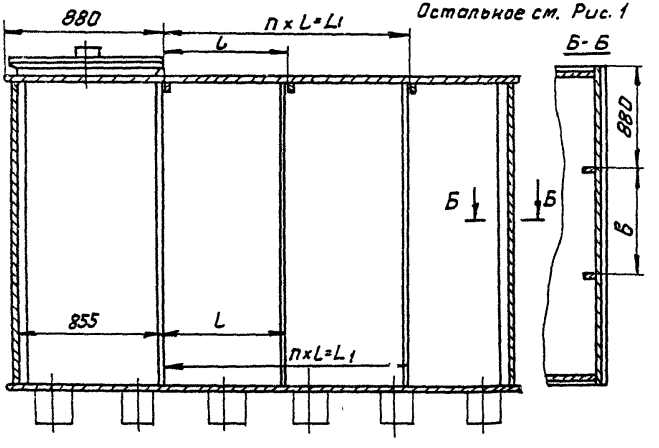

Таблица 1

Обозначение	Емкость, м3		Масса, кг
	Рабочая	Геометрическая	
А16В099.000	3	3,2	407,4
-01			370,0
-02			464,5
-03	5	5,4	699,0
-04			688,0
-05			670,0
-06	7,5	8,3	880,5
-07			872,0
-08			881,0

Таблица 2

Обозначение	Рис	Размеры, мм							n	n_1
		B*	L*	в	l	l1	L1	L2		
А16В099.000	1	1100	2000	—	560	500	—	1500	—	3
-01		1200	1835		475	445		1335		
-02		1350	1600		360	365		1095		
-03	2	1250	3000		710	500	1420	2500	2	5
-04		1400	2700		610	440	1220	2200		
-05	1	1600	2350		735	370	—	1850	—	
-06	3	1875	3000	500	710	500	1420	2500	2	
-07		2000	2750	560	630	450	1260	2250		
-08		2200	2550	660	560	410	1120	2050		

Серия 5.904-43 Выпуск 1

Инв.№подл. | Подп. и дата | Взам.инв.№ | Инв.№дубл. | Подп.и дата

Изм.	Лист	№докум.	Подп.	Дата	А16В095.000СБ	Лист 2

Копировал: Фролов Формат А3

Формат	Зона	Поз.	Обозначение	Наименование	Кол.	Примечание
				Документация		
А3			А16В100.000 СБ	Сборочный чертеж		
				Сборочные единицы		
А4		1	А16В 053.010	Люк	2	
				Детали		
Б4		2	А16В100.001	Ребро; L=1350-3,1		
				Полоса 6х70-Б-ГОСТ 103-76 / Ст3-I-ГОСТ 535-79	4	4,45 кг
				Переменные данные для исполнений		
				А16В100.000		
				Детали		
Б4		3	А16В100.002	Ребро; L=1500-3,1		
				Полоса 6х70-Б-ГОСТ 103-76 / Ст3-I-ГОСТ 535-79	6	4,95 кг
Б4		4	А16В100.003	Стенка; 1250-2,6х1500-3,1		
				Лист Б4,0 ГОСТ 19903-74 / Ст3 ГОСТ 14637-79	2	58,1 кг

Изм.	Лист	№ докум.	Подп.	Дата
Разраб.		Шершакова		
Пров.		Крупник		
Рук. гр.		Крупник		
Н. контр.		Фрадкин		
Утв.		Сливак		

А16В100.000

Бак

Лит.	Лист	Листов
И	1	6

САНТЕХПРОЕКТ

Копировал: Фурай

Формат А4

Формат	Зона	Поз.	Обозначение	Наименование	Кол.	Примечание
А4		5	А16В100.004	Крышка	1	
Б4		6	А16В100.005	Полоса; L=1220-2,6		
				Полоса 6х70-Б-ГОСТ 103-76 / Ст3-I-ГОСТ 535-79	3	4,0 кг
Б4		7	А16В100.006	Дно; 1250-2,6х3000-5,4		
				Лист Б4,0 ГОСТ 19903-74 / Ст3 ГОСТ 14637-79	1	116,25 кг
Б4		8	А16В100.007	Стенка; 1230-2,6х1350-3,1		
				Лист Б4,0 ГОСТ 19903-74 / Ст3 ГОСТ 14637-79	1	51,5 кг
Б4		9	А16В100.008	Стенка; 1500-3,1х2980-5,4		
				Лист Б4,0 ГОСТ 19903-74 / Ст3 ГОСТ 14637-79	2	92,8 кг
				А16В100.000-01		
				Детали		
Б4		3	А16В100.002	Ребро; L=1500-3,1		
				Полосы 6х70-Б-ГОСТ 103-76 / Ст3 ГОСТ 14637-79	6	4,95 кг
Б4		4	А16В100.009	Стенка; 1400-3,1х1500-3,1		
				Лист Б4,0 ГОСТ 19903-74 / Ст3 ГОСТ 14637-79	2	65,1 кг
А4		5	А16В100.004-01	Крышка	1	
Б4		6	А16В100.011	Полоса; L=1370-3,1		
				Полоса 6х70-Б-ГОСТ 103-76 / Ст3-I-ГОСТ 535-79	3	4,52 кг
Б4		7	А16В100.012	Дно; 1400-3,1х2700-5,4		
				Лист Б4,0 ГОСТ 19903-74 / Ст3 ГОСТ 14637-79	1	117,2 кг

А16В100.000

Лист 2

Копировал: Фурай

Формат А4

Серия 5.904-43 Выпуск 1

Формат	Зона	Поз	Обозначение	Наименование	Кол	Примечание
Б4		8	А16В 100.013	Стенка; 1350-3,1×1380-3,1		
				Лист Б4,0 ГОСТ 19903-74		
				ВСт3 ГОСТ 14637-79	1	57,7кг
Б4		9	А16В 100.014	Стенка; 1500-3,1×2580-5,4		
				Лист Б4,0 ГОСТ 19903-74		
				ВСт3 ГОСТ 14637-79	2	124,6кг
				А16В 100.000-02		
				Детали		
Б4		3	А16В 100.002	Ребро; L=1500-3,1		
				Полоса 6×70-Б-ГОСТ 103-76		
				ВСт3-I-ГОСТ 535-79	6	4,95кг
Б4		4	А16В 100.015	Стенка; 1500-3,1×1600-3,1		
				Лист Б4,0 ГОСТ 19903-74		
				ВСт3-I-ГОСТ 535-79	2	74,4кг
А4		5	А16В 100.004-02	Крышка	1	
Б4		6	А16В 100.016	Полоса; L=1570-3,1		
				Полоса 6×70-Б-ГОСТ 103-76		
				ВСт3-I-ГОСТ 535-79	3	5,2кг
Б4		7	А16В 100.017	Дно; 1600-3,1×2350-5,4		
				Лист Б4,0 ГОСТ 19903-74		
				ВСт3 ГОСТ 14637-79	1	116,6кг
Б4		8	А16В 100.018	Стенка; 1350-3,1×1580-3,1		
				Лист Б4,0 ГОСТ 19903-74		
				ВСт3 ГОСТ 14637-79	1	66,1кг
Б4		9	А16В 100.019	Стенка; 1500-3,1×2330-5,4		
				Лист Б4,0 ГОСТ 19903-74		
				ВСт3 ГОСТ 14637-79	2	108,3кг

Подп. и дата | Инв. № дубл. | Взам. инв. № | Подп. и дата | Инв. № подл.

Изм	Лист	№ докум	Подп.	Дата	А16В 100.000	Лист 3

Копировал Фирай Формат А4

Формат	Зона	Поз	Обозначение	Наименование	Кол	Примечание
				А16В 100.000-03		
				Детали		
Б4		3	А16В 100.002	Ребро; L=1500-3,1		
				Полоса 6×70-Б-ГОСТ 103-76		
				ВСт3-I-ГОСТ 535-79	8	4,95кг
Б4		4	А16В 100.021	Стенка; 1500-3,1×1875-3,7		
				Лист Б4,0 ГОСТ 19903-74		
				ВСт3 ГОСТ 14637-79	2	87,2кг
А4		5	А16В 100.004-03	Крышка	1	
Б4		6	А16В 100.022	Полоса; L=1845-3,7		
				Полоса 6×70-Б-ГОСТ 103-76		
				ВСт3-I-ГОСТ 535-79	3	5,7кг
Б4		7	А16В 100.023	Дно; 1875-3,7×3000-5,4		
				Лист Б4,0 ГОСТ 19903-74		
				ВСт3 ГОСТ 14637-79	1	174,4кг
Б4		8	А16В 100.024	Стенка; 1350-3,1×1855-3,7		
				Лист Б4,0 ГОСТ 19903-74		
				ВСт3 ГОСТ 14637-79	1	77,6кг
Б4		9	А16В 100.025	Стенка; 1500-3,1×2980-5,4		
				Лист Б4,0 ГОСТ 19903-74		
				ВСт3 ГОСТ 14637-79	2	138,6кг
				А16В 100.000-04		
				Детали		
Б4		3	А16В 100.002	Ребро; L=1500-3,1		
				Полоса 6×70-Б-ГОСТ 103-76		
				ВСт3-I-ГОСТ 535-79	8	4,95кг

Подп. и дата | Инв. № дубл. | Взам. инв. № | Подп. и дата | Инв. № подл.

Изм	Лист	№ докум	Подп.	Дата	А16В 100.000	Лист 4

Копировал Фирай Формат А4

Выпуск 1

Серия 5.904-43

Формат	Зона	Поз.	Обозначение	Наименование	Кол.	Примечание
БЧ		4	А16В 100. 026	Стенка; 1350-3,1×2000-3,7		
				Лист Б 4,0 ГОСТ 19903-74		
				ВСт3 ГОСТ 14637-79	2	93,0кг
А4		5	А16В 100. 004-04	Крышка	1	
БЧ		6	А16В 100. 027	Полоса; L=1970-3,7		
				Полоса 6х70-Б-ГОСТ 103-76		
				ВСт3-I-ГОСТ 535-79	3	5,5кг
БЧ		1	А16В 100. 028	Дно; 2000-3,1×2750-5,4		
				Лист Б4,0 ГОСТ 19903-74		
				ВСт3 ГОСТ 14637-79	1	170,5кг
БЧ		8	А16В 100. 029	Стенка; 1350-3,1×1980-3,7		
				Лист Б 4,0 ГОСТ 19903-74		
				ВСт3 ГОСТ 14637-79	1	82,9кг
БЧ		9	А16В. 100. 031	Стенка; 1500-3,1×2730-5,4		
				Лист Б4,0 ГОСТ 19903-74		
				ВСт3 ГОСТ 14637-79	2	127,0кг
				А16В 102.000-05		
				Детали		
БЧ		3	А16В 100. 002	Ребро; L=1500-3,1		
				Полоса 6х70-Б-ГОСТ 103-76		
				ВСт3-I-ГОСТ 535-79	8	4,95кг
БЧ		4	А16В 100. 032	Стенка; 1500-3,1×2200-4,4		
				Лист Б 4,0 ГОСТ 19903-74		
				ВСт3 ГОСТ 14637-79	2	102,3кг
А4		5	А16В 100. 004-05	Крышка	1	
БЧ		6	А16В 100. 033	Полоса; L=2170-4,4		
				Полоса 6х70-Б-ГОСТ 103-76		
				ВСт3-I-ГОСТ 535-79	3	7,2кг

Инв.№подл. | Подп. и дата | Взам.инв.№ | Инв.№дубл. | Подп. и дата

Изм. Лист № докум. Подп. Дата

А16В 100. 000

Лист 5

Копировал: Фирей Формат А4

Формат	Зона	Поз.	Обозначение	Наименование	Кол.	Примечание
БЧ		7	А16В 100. 034	Дно; 2200-4,4×2550-5,4		
				Лист Б 4,0 ГОСТ 19903-74		
				ВСт3 ГОСТ 14637-79	1	174,0кг.
БЧ		8	А16В 100. 035	Стенка; 1350-3,1×2180-4,4		
				Лист Б 4,0 ГОСТ 19903-74		
				ВСт3 ГОСТ 14637-79	1	91,2кг.
БЧ		9	А16В 100. 036	Стенка; 1500-3,1×2530-5,4		
				Лист Б 4,0 ГОСТ 19903-74		
				ВСт3 ГОСТ 14637-79	2	117,6кг

Инв.№подл. | Подп. и дата | Взам.инв.№ | Инв.№дубл. | Подп. и дата

Изм. Лист № докум. Подп. Дата

А16В 100. 000

Лист 6

Копировал: Фирей Формат А4

А16В100 000СБ

Выпуск 1

Серия 5.904-43

Инв. № подл. | Подп. и дата | Взам. инв. № | Инв. № дубл. | Подп. и дата

Рис.

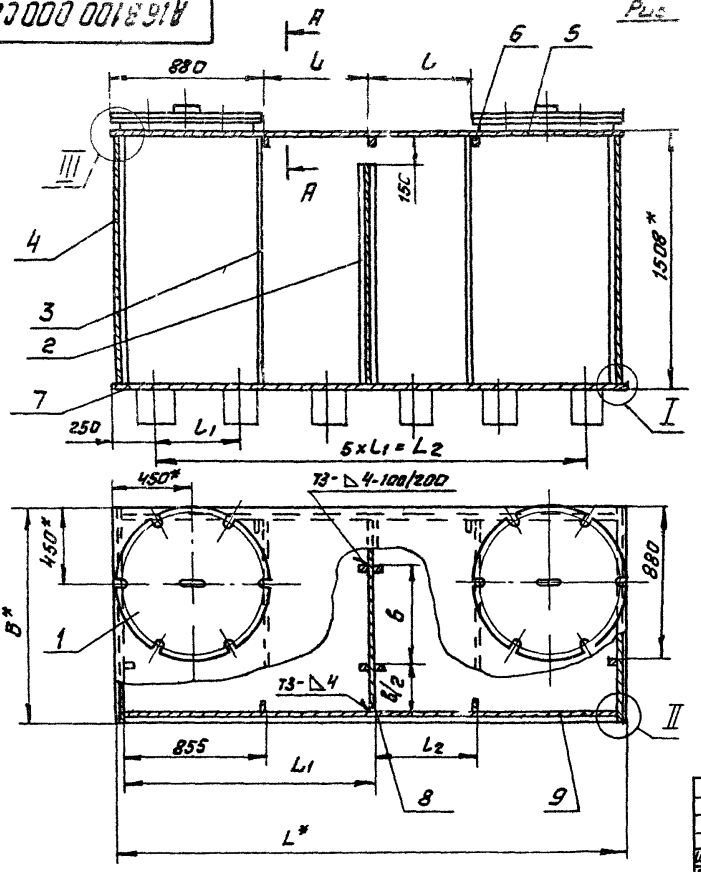

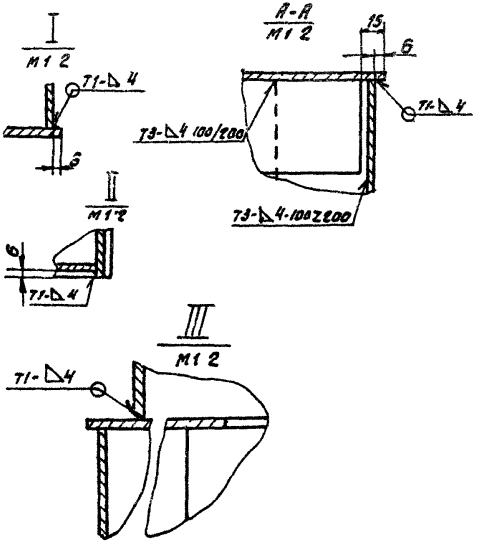

1.* Размеры для справок

2. $\pm \frac{t_2}{2}$

3. Таблицу исполнений см на листе 2

					А16В100 000СБ		
Изм.	Лист	№ докум.	Подп.	Дата			
Разраб		Шершакова			Бак	Лит	Масса / Масштаб
Пров		Крупник				И	см табл. —
Рук. гр.		Крупник				Лист 1	Листов 2
Гл. спец.		Диверре				САНТЕХПРОЕКТ	
Н. контр.		Фрадкин					
Утв.		Спивак					

Копировал: Фарай

Формат А3

Рис 2

Остальное см рис 1

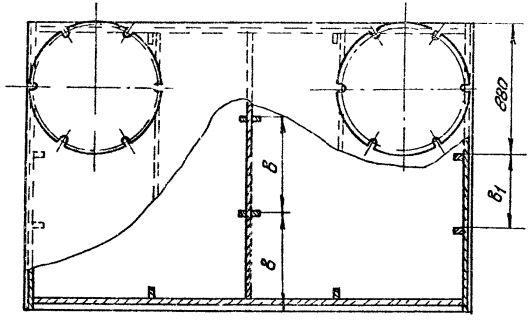

Таблица 1

Обозначение	Емкость, м³		Масса, кг
	рабочая	геометрическая	
А16В100 000	5	5,4	680,0
-01			767,0
-02			762,5
-03	7,5	8,3	987,0
-04			975,4
-05			992,5

Таблица 2

Обозначение	Рис.	Размеры, мм								
		В*	L*	б	б1	L	L1	L2	L1	L2
А16В100 000	1	1250	3000	625	—	620	500	605	1490	2500
-01		1400	2700	700		470	440	455	1340	2200
-02		1600	2350	800		295	370	280	1160	1850
-03	2	1875	3000	625	500	620	500	605	1490	2500
-04		2000	2750	665	560	495	450	480	1360	2250
-05		2280	2550	730	660	395	410	380	1260	2050

Серия 5.904-43 Выпуск 1

Формат	Зона	Поз.	Обозначение	Наименование	Кол.	Примечание
				Документация		
		А3	А16В 101.000 СБ	Сборочный чертеж		
			Переменные данные	для исполнений А16В 101.000 Детали		
Б4		1	А16В 101.001	Стенка 2000-3,7х1875-3,7		
				Лист Б 4,0 ГОСТ 19903-74 / ВСт.3 ГОСТ 14637-79	2	117 кг
Б4		2	А16В 101.002	Ребро L = 2000-3,7		
				Полоса 6х70-Б-ГОСТ 103-76 / ВСт.3-Т-ГОСТ 535-79	12	6,6 кг
Б4		3	А16В 101.003	Ребро L = 2870-5,4		
				Полоса 6х70-Б-ГОСТ 103-76 / ВСт.3-Т-ГОСТ 535-79	2	9,5 кг
Б4		4	А16В 101.004	Дно 2900-5,4х1875-3,7		
				Лист Б5,0 ГОСТ 19903-74 / ВСт3 ГОСТ 14637-79	1	212 кг
Б4		5	А16В 101.005	Крышка 2900-5,4х1875-3,7		
				Лист Б4,0 ГОСТ 19903-74 / ВСт3 ГОСТ 14637-79	1	170 кг
Б4		6	А16В 101.006	Ребро L = 1815-3,7		
				Полоса 6х70-Б-ГОСТ 103-76 / ВСт.3-Т-ГОСТ 535-79	8	6,1 кг

Инв.№ подл. | Подп. и дата | Взам.инв.№ | Инв.№ дубл. | Подп. и дата

Изм.	Лист	№ докум.	Подп.	Дата
Разраб	Беляевская			
Пров.	Крупник			
Рук. гр.	Крупник			
Н. контр.	Фрадкин			03.87
Утв.	Спивак			

А16В 101.000

Бак

Лит	Лист	Листов
И	1	8

САНТЕХПРОЕКТ

Копировал Формат А4

Формат	Зона	Поз.	Обозначение	Наименование	Кол.	Примечание
Б4		7	А16В 101.007	Стенка 2880-5,4х2000-3,7		
				Лист Б4,0 ГОСТ 19903-74 / ВСт.3 ГОСТ 14637-79	2	180 кг
				А16В.101.000-01 Детали		
Б4		1	А16В 101.008	Стенка 2000-3,7х1700-3,7		
				Лист Б4,0 ГОСТ 19903-74 / ВСт.3 ГОСТ 14637-79	2	106 кг
Б4		2	А16В 101.002	Ребро L = 2000-3,7		
				Полоса 6х70-Б-ГОСТ 103-76 / ВСт.3-Т-ГОСТ 535-79	12	6,6 кг
Б4		3	А16В 101.009	Ребро L = 3170-6,0		
				Полоса 6х70-Б-ГОСТ 103-76 / ВСт.3-Т-ГОСТ 535-79	2	10,5 кг
Б4		4	А16В 101.011	Дно 3200-6,6х1700-3,7		
				Лист Б5,0 ГОСТ 19903-74 / ВСт.3 ГОСТ 14637-79	1	212 кг
Б4		5	А16В 101.012	Крышка 3200-6,6х1700-3,7		
				Лист Б4,0 ГОСТ 19903-74 / ВСт3 ГОСТ 14637-79	1	170 кг
Б4		6	А16В 101.013	Ребро L = 1640-3,7		
				Полоса 6х70-Б-ГОСТ 103-76 / ВСт.3-Т-ГОСТ 535-79	8	5,5 кг
Б4		7	А16В 101.014	Пленка 3180-6,6х2000-3,7		
				Лист Б4,0 ГОСТ 19903-74 / ВСт.3 ГОСТ 14637-79	2	199 кг

Инв.№ подл. | Подп. и дата | Взам.инв.№ | Инв.№ дубл. | Подп. и дата

Изм.	Лист	№ докум.	Подп.	Дата

А16В 101.000

Лист 2

Копировал Формат А4

Серия 1.004-43 Выпуск 1

Формат	Зона	Поз.	Обозначение	Наименование	Кол.	Примечание
				А16В 101.000-02		
				Детали		
БЧ		1	А16В 101.015	Стенка 2000-3,7×2100-44		
				Лист Б4,0 ГОСТ 19903-74 / ВСт3 ГОСТ 14637-79	2	131 кг
БЧ		2	А16В 101.002	Ребро L = 2000-3,7		
				Полоса 6×70-Б-ГОСТ 103-76 / ВСт3-Т-ГОСТ 535-79	12	6,6 кг
БЧ		3	А16В 101.016	Ребро L = 2570-5,4		
				Полоса 6×70-Б-ГОСТ 103-76 / ВСт3-Т-ГОСТ 535-79	2	8,5 кг
БЧ		4	А16В 101.017	Дно 2600-5,4×2100-44		
				Лист Б5,0 ГОСТ 19903-74 / ВСт3 ГОСТ 14637-79	1	213 кг
БЧ		5	А16В 101.018	Крышка 2600-5,4×2100-44		
				Лист Б4,0 ГОСТ 19903-74 / ВСт3 ГОСТ 14637-74	1	170 кг
БЧ		6	А16В 101.019	Ребро L = 2040-44		
				Полоса 6×70-Б-ГОСТ 103-76 / ВСт3-Т-ГОСТ 535-79	8	6,8 кг
БЧ		7	А16В 101.021	Стенка 2580-5,4×2000-3,7		
				Лист Б4,0 ГОСТ 19903-74 / ВСт3 ГОСТ 14637-79	2	161 кг
				А16В 101.000-03		
				Детали		
БЧ		1	А16В 101.022	Стенка 2500-44×2000-3,7		
				Лист Б5,0 ГОСТ 19903-74 / ВСт3 ГОСТ 14637-79	2	195 кг

Инв.№ подл. | Подп. и дата | Взам.инв.№ | Инв.№ дубл. | Подп. и дата

Изм. Лист № докум. Подп. Дата

А16В 101.000 Лист 3

Копировал: Фирай Формат А4

Формат	Зона	Поз.	Обозначение	Наименование	Кол.	Примечание
БЧ		2	А16В 101.023	Ребро L = 2500-44		
				Полоса 6×70-Б-ГОСТ 103-76 / ВСт3-Т-ГОСТ 535-79	12	8,3 кг
БЧ		3	А16В 101.009	Ребро L = 3170-6,6		
				Полоса 6×70-Б-ГОСТ 103-76 / ВСт3-Т-ГОСТ 535-79	2	10,5 кг
БЧ		4	А16В 101.024	Дно 3200-6,6×2000-3,7		
				Лист Б5,0 ГОСТ 19903-74 / ВСт3 ГОСТ 14637-79	1	250 кг
БЧ		5	А16В 101.025	Крышка 3200-6,6×2000-3,7		
				Лист Б4,0 ГОСТ 19903-74 / ВСт3 ГОСТ 14637-79	1	200 кг
БЧ		6	А16В 101.026	Ребро L = 1938-3,7		
				Полоса 6×70-Б-ГОСТ 103-76 / ВСт3-Т-ГОСТ 535-79	8	6,5 кг
БЧ		7	А16В 101.027	Стенка 3178-6,6×2500-44		
				Лист Б5,0 ГОСТ 19903-74 / ВСт3 ГОСТ 14637-79	2	310 кг
				А16В 101.000-04		
				Детали		
БЧ		1	А16В 101.028	Стенка 2500-44×2250-44		
				Лист Б5,0 ГОСТ 19903-74 / ВСт3 ГОСТ 14637-79	2	219 кг
БЧ		2	А16В 101.023	Ребро L = 2500-44		
				Полоса 6×70-Б-ГОСТ 103-76 / ВСт3-Т-ГОСТ 535-79	14	8,3 кг
БЧ		3	А16В 101.003	Ребро L = 2870-5,4		
				Полоса 6×70-Б-ГОСТ 103-76 / ВСт3-Т-ГОСТ 535-79	3	9,5 кг

Инв.№ подл. | Подп. и дата | Взам.инв.№ | Инв.№ дубл. | Подп. и дата

Изм. Лист № докум. Подп. Дата

А16В 101.000 Лист 4

Копировал: Фирай Формат А4

Серия 5.904-43 Выпуск 1

Формат	Зона	Поз	Обозначение	Наименование	Кол.	Примечание
БЧ		4	А16В 101. 029	Дно 2900-6,4х2250-4,4		
				Лист $\frac{6\ 5,0\ ГОСТ\ 19903-74}{ВСт3\ ГОСТ\ 14637-79}$	1	254кг
БЧ		5	А16В 101. 031	Крышка 2900-5,4х2250-4,4		
				Лист $\frac{6\ 4,0\ ГОСТ\ 19903-74}{ВСт3\ ГОСТ\ 14637-79}$	1	204кг
БЧ		6	А16В 101. 032	Ребро $L = 2188-4,4$		
				Полоса $\frac{6х70-Б-ГОСТ\ 103-76}{ВСт3-I-ГОСТ\ 535-79}$	8	7,3кг
БЧ		7	А16В 101 033	Стенка 2878-5,4х2500-4,4		
				Лист $\frac{Б\ 5,0\ ГОСТ\ 19903-74}{ВСт3-I-ГОСТ\ 14637-79}$	2	281кг
			А16В 101. 000-05			
			Детали			
БЧ		1	А16В 101. 034	Стенка 2300-4,4х2400-4,4		
				Лист $\frac{Б\ 5,0\ ГОСТ\ 19903-74}{ВСт3\ ГОСТ\ 14637-79}$	2	234кг
БЧ		2	А16В 101. 023	Ребро $L = 2500-4,4$		
				Полоса $\frac{6х70-Б-ГОСТ\ 103-76}{ВСт3-I-ГОСТ\ 535-79}$	14	8,3кг
БЧ		3	А16В 101. 035	Ребро $L = 2670-5,4$		
				Полоса $\frac{6х70-Б-ГОСТ\ 103-76}{ВСт3-I-ГОСТ\ 535-79}$	3	8,8кг
БЧ		4	А16В 101. 036	Дно 2700-5,4х2400-4,4		
				Лист $\frac{Б\ 5,0\ ГОСТ\ 19903-74}{ВСт3\ ГОСТ\ 14637-79}$	1	253кг
БЧ		5	А16В 101 037	Крышка 2700-5,4х2400-4,4		
				Лист $\frac{Б\ 4,0\ ГОСТ\ 19903-74}{ВСт3\ ГОСТ\ 14637-79}$	1	202кг

Инв.№ подл. | Подп. и дата | Взам. инв.№ | Инв.№ дубл. | Подп. и дата

Изм. Лист № докум. Подп. Дата

А16В 101. 000

Лист 5

Копировал: Фурай Формат А4

Формат	Зона	Поз	Обозначение	Наименование	Кол.	Примечание
БЧ		6	А16В 101. 038	Ребро $L = 2378-4,4$		
				Полоса $\frac{6х70-Б-ГОСТ\ 103-76}{ВСт3-I-ГОСТ\ 535-79}$	8	7,8кг
БЧ		7	А16В 101. 039	Стенка 2678-5,4х2500-4,4		
				Лист $\frac{Б\ 5,0\ ГОСТ\ 19903-74}{ВСт3\ ГОСТ\ 14637-79}$	2	261кг
			А16В 101. 000-06			
			Детали			
БЧ		1	А16В 101. 028	Стенка 2900-4,4х2250-4,4		
				Лист $\frac{Б\ 5,0\ ГОСТ\ 19903-74}{ВСт3\ ГОСТ\ 14637-79}$	2	219кг
БЧ		2	А16В 101. 023	Ребро $L = 2500-4,4$		
				Полоса $\frac{6х70-Б-ГОСТ\ 103-76}{ВСт3-I-ГОСТ\ 535-79}$	16	8,3кг
БЧ		3	А16В 101. 041	Ребро $L = 3770-6,6$		
				Полоса $\frac{6х70-Б-ГОСТ\ 103-76}{ВСт3-I-ГОСТ\ 535-79}$	3	12,4кг
БЧ		4	А16В 101. 042	Дно 3800-6,6х2250-4,4		
				Лист $\frac{Б\ 5,0\ ГОСТ\ 19903-74}{ВСт3\ ГОСТ\ 14637-79}$	1	333кг
БЧ		5	А16В 101. 043	Крышка 3800-6,6х2250-4,4		
				Лист $\frac{Б\ 4,0\ ГОСТ\ 19903-74}{ВСт3\ ГОСТ\ 14637-79}$	1	267кг
БЧ		6	А16В 101. 032	Ребро $L = 2188-4,4$		
				Полоса $\frac{6х70-Б-ГОСТ\ 103-76}{ВСт3-I-ГОСТ\ 535-79}$	10	7,3кг
БЧ		7	А16В 101 044	Стенка 3778-6,6х2500-4,4		
				Лист $\frac{Б\ 5,0\ ГОСТ\ 19903-74}{ВСт3\ ГОСТ\ 14637-79}$	2	368кг

Инв.№ подл. | Подп. и дата | Взам. инв.№ | Инв.№ дубл. | Подп. и дата

Изм. Лист № докум. Подп. Дата

А16В 101. 000

Лист 6

Копировал: Фурай Формат А4

Серия 5.903-13 Вып. 1

Поз.	Обозначение	Наименование	Кол.	Примечание
		А16В 101.000-07		
		Детали		
БУ	А16В 101.054	Стенка 2500-4,4 х 2400-4,4		
		Лист Б 5,0 ГОСТ 19903-74		
		Ст3 ГОСТ 14637-79	2	234 кг
БУ	2 А16В 101.023	Ребро L = 2500-4,4		
		Полоса 6х70-Б-ГОСТ 103-76		
		Ст3 3-Т-ГОСТ 535-79	16	8,3 кг
БУ	3 А16В 101.045	Ребро L = 3470-6,0		
		Полоса 6х70-Б-ГОСТ 103-76		
		Ст3 3-Т-ГОСТ 535-79	3	11,5 кг
БУ	4 А16В 101.046	Дно 3507-6,6 х 2400-4,4		
		Лист Б 5,0 ГОСТ 19903-74		
		Ст3 ГОСТ 14637-79	1	328 кг
БУ	5 А16В 101.047	Крышка 3500-6,6 х 2400-4,4		
		Лист Б 6,0 ГОСТ 19903-74		
		Ст3 ГОСТ 14637-79	1	262 кг
БУ	6 А16В 101.038	Ребро L = 2338-4,4		
		Полоса 6х70-Б-ГОСТ 103-76		
		Ст3 3-Т-ГОСТ 535-79	10	7,8 кг
БУ	7 А16В 101.049	Стенка 3479-6,6 х 2500-4,4		
		Лист Б 5,0 ГОСТ 19903-79		
		Ст3 ГОСТ 14637-79	2	339 кг
		А16В 101.000-03		
		Детали		
БУ	1 А16В 101.049	Стенка 2500-4,4 х 2700-5,4		
		Лист Б 5,0 ГОСТ 19903-14		
		Ст3 ГОСТ 14637-79	2	265 кг

Инв.№ подл. | Подп. и дата | Взам.инв.№ | Инв.№ дубл. | Подп. и дата

Изм.	Лист	№ докум.	Подп.	Дата	А16В 101.000	Лист 7

Копировал: Фурай Формат А4

Поз.	Обозначение	Наименование	Кол.	Примечание
БУ	2 А16В 101.023	Ребро L = 2530-4,4		
		Полоса 6х70-Б-ГОСТ 103-76		
		Ст3 3-Т-ГОСТ 535-79	13	6,3 кг
БУ	3 А16В 101.051	Ребро L = 3120-5,4		
		Полоса 6х70-Б-ГОСТ 103-76		
		Ст3 3-Т-ГОСТ 535-79	4	10,3 кг
БУ	4 А16В 101.052	Дно 3150-5,4 х 2700-5,4		
		Лист Б 5,0 ГОСТ 19903-74		
		Ст3 ГОСТ 14637-79	1	332 кг
БУ	5 А16В 101.053	Крышка 3150-5,4 х 2700-5,4		
		Лист Б 4,0 ГОСТ 19903-74		
		Ст3 ГОСТ 14637-79	1	265 кг
БУ	6 А16В 101.054	Ребро L = 2538-5,4		
		Полоса 6х70-Б-ГОСТ 103-76		
		Ст3 3-Т-ГОСТ 535-79	10	8,8 кг
БУ	7 А16В 101.055	Стенка 3122-5,4 х 2500-4,4		
		Лист Б 5,0 ГОСТ 19903-74		
		Ст3 ГОСТ 14637-79	2	305 кг

Инв.№ подл. | Подп. и дата | Взам.инв.№ | Инв.№ дубл. | Подп. и дата

Изм.	Лист	№ докум.	Подп.	Дата	А16В 101.000	Лист 8

Копировал: Фурай Формат А4

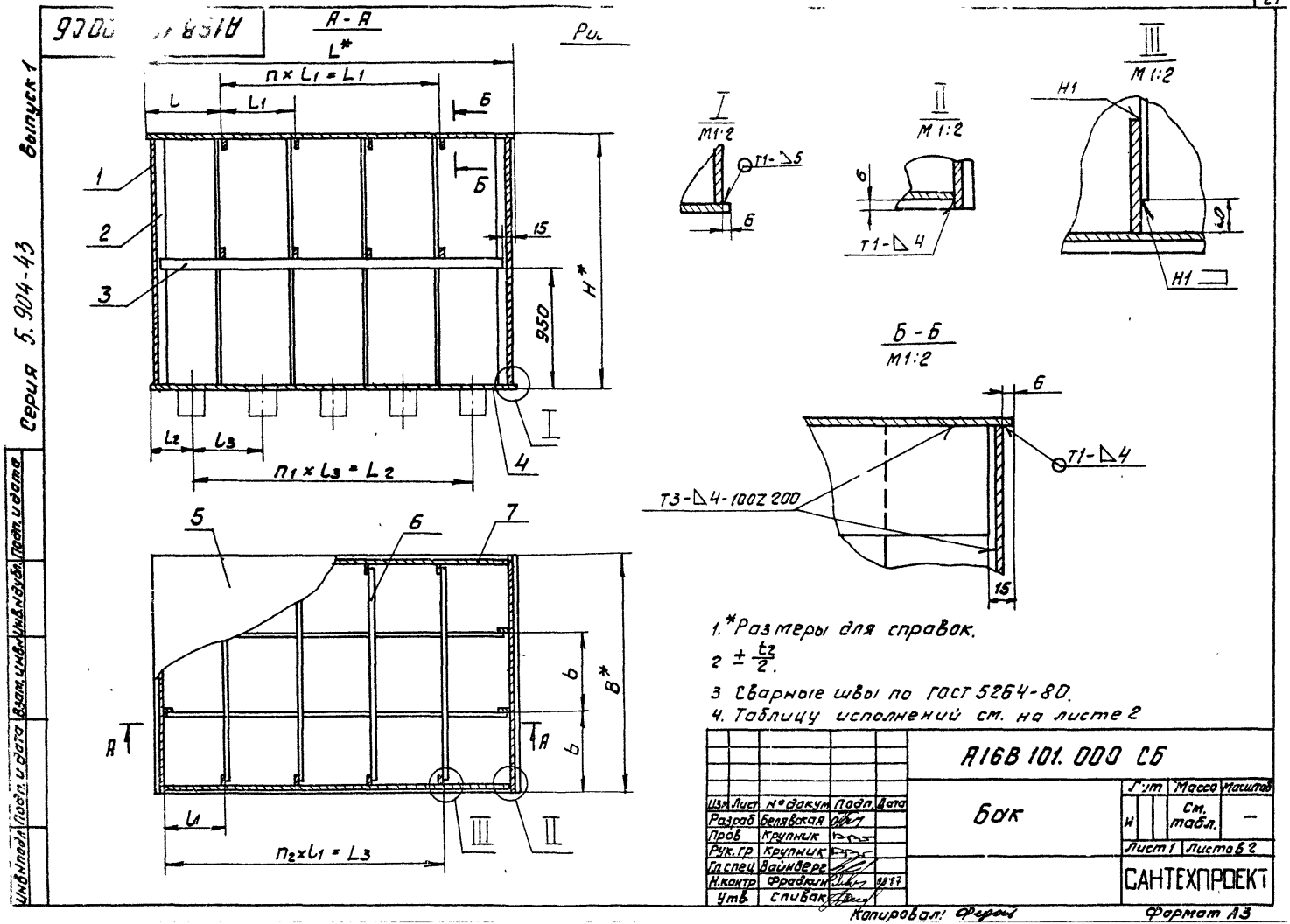

1. *Размеры для справок.
2. $\pm \frac{t_2}{2}$.
3. Сварные швы по ГОСТ 5264-80.
4. Таблицу исполнений см. на листе 2

					А16В 101.000 СБ			
Изм	Лист	№ докум	Подп.	Дата	Бак	Лит	Масса	Масштаб
Разраб	Белявская					И	См. табл.	—
Пров	Крупник					Лист 1	Листов 2	
Рук. гр	Крупник					САНТЕХПРОЕКТ		
Гл. спец	Вайнберг							
Н. контр	Фрадкин			9.87				
Утв	Спивак							

Копировал: Федорова

Формат А3

Серия 5.904-43 Выпуск 1

Инв. № подл. | Подп. и дата | Взам. инв. № | Инв. № дубл. | Подп. и дата

Выпуск 1

Серия 5.903-[illegible]

Рис. 2

Остальное см. рис. 1

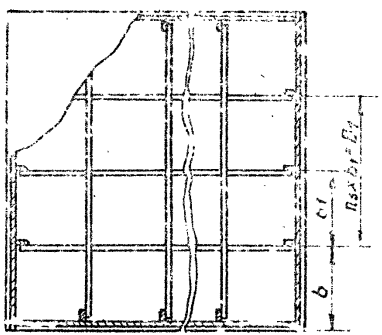

Обозначение	Рис.	Емкость, м³		Размеры, мм													Кол., шт.				Масса, кг
		Рабочая	Геометрическая	B^*	B_1	b	b_1	H^*	L^*	L_1	L_2	L_3	L	l_1	l_2	l_3	n	n_1	n_2	n_3	
А16В 101.000	1	10	10,7	1875	–	625	–	2000	2700	1725	2240	2300	600	575	330	560	3	4	4	–	1124
-01				2700	–	555	–		3200	1920	2500	2560	665	640	350			5		–	1137
-02				2100	–	700	–		2600	1560	2000	2080	545	520	300	500		4		–	1118
-03		15	16	2000	–	665	–		3100	1920	2500	2560	665	640	350			5		–	1633
-04	2			2250	1050		525		2900	1725	2240	2300	600	575	330	560		4		2	1662
-05				2400	1200		600		2700	1620	2080	2160	565	540	300	520					1651
-06		20	21	2250	1050	500	525	2000	3500	2520	3300	3150	665	630	250	550	4	6	5		2018
-07				2400	1200		600		3500	2340	3000	2925	610	585		500					1982
-08				2700	1500		500		2150	2100	2400	2625	550	525	375	400				3	2013

Изм.	Лист	№ докум.	Подп.	Дата	А16В 101.000 СБ	Лист 2

Копировал: Федорова Формат А.

Инв. № подл. | Подп. и дата | Взам. инв. № | Инв. № дубл. | Подп. и дата

Формат	Зона	Поз	Обозначение	Наименование	Кол	Примечание
				Документация		
А3			А16В102.000 СБ	Сборочный чертеж		
				Переменные данные для исполнений		
				А16В 102 000		
				Детали		
БУ			А16В 102.001	Ребро, L=2000-4,4		
				Полоса 6х70-Б-ГОСТ103 76		
				ВСт3 I-ГОСТ535 79	10	6,6кг
БУ			А16В 102 002	Крышка, 1875-3,7х2900 5,4		
				Лист Б4,0 ГОСТ19903-74		
				ВСт3 ГОСТ14637-79	1	169,6кг
БУ			А16В 102 003	Полоса, L=1845-3,7		
				Полоса 6х70 Б ГОСТ103 76		
				ВСт3 I-ГОСТ535 79	3	6,1кг
БУ		4	А16В 102 004	Стенка, 1875-3,7х200[illegible] 4,4		
				Лист Б4,0 ГОСТ19903 [illegible]		
				ВСт3 ГОСТ14637 79	[illegible]	117 0[illegible]
БУ		5	А16В 102 005	Ребро, L=1850-[illegible]		
				Полоса 6х70 Б-ГОСТ1[illegible]		
				ВСт3 I ГОСТ[illegible]	4	6,1кг

Изм	Лист	№ докум	Подп	Дата
Разраб	Шершакова			
Пров	Крупник			
Рук гр	Крупник			
Н контр	Фрадкин			
Утв	Спивак			

А16В 102 000

Бак

Лит	Лист	Листов
И	1	12

САНТЕХПРОЕКТ

Копировал Фурсей

Формат А4

Формат	Зона	Поз	Обозначение	Наименование	Кол	Примечание
БУ		6	А16В 102.006	Ребро, L=1120-2,6		
				Полоса 6х70-Б ГОСТ103 76		
				ВСт3-I ГОСТ535 79	2	3 7кг
БУ		7	А16В 102.007	Стенка, 1850-3,7х1855 3,7		
				Лист Б5,0 ГОСТ19903 74		
				ВСт3 ГОСТ14637 79	1	133 8кг
БУ		8	А16В 102 008	Ребро; L=1685-3,7		
				Полоса 6х70-Б-ГОСТ103 76		
				ВСт3-I-ГОСТ535 79	2	5,6кг
БУ		9	А16В 102 009	Ребро, L=1815-3,7		
				Полоса 6х70-Б-ГОСТ103 76		
				ВСт3-I-ГОСТ535-79	3	6,0кг
БУ		10	А16В 102 011	Дно, 1875-3,7х2900-3,4		
				Лист Б5,0 ГОСТ19903 74		
				ВСт3 ГОСТ14637 79	1	203,6кг
БУ		11	А16В 102 012	Стенка, [illegible] 4,4х[illegible]-5,4		
				Лист Б4,0 ГОСТ19903 74		
				ВСт3 ГОСТ14637-79	2	179,7кг
				А16В 102.000-01		
				Детали		
БУ			А16В 102 001	Ребро; L=2000-4,4		
				Полоса 6х70-Б-ГОСТ103 76		
				ВСт3-I-ГОСТ535 79	10	6,6кг
БУ		2	А16В 102 013	Крышка, 1700-3,7х3200 6,6		
				Лист Б4,0 ГОСТ19903-74		
				ВСт3-I-ГОСТ535-79	1	169,7кг

Изм	Лист	№ докум	Подп	Дата

А16В 102 000

Лист 2

Копировал Фурсей

Формат А4

Серия 5.904-43 Выпуск 1

Формат	Зона	Поз.	Обозначение	Наименование	Кол.	Примечание
БЧ		3	А16В 102.014	Полоса; L=1670-3,7		
				Полоса 6х70-Б-ГОСТ 103-76 / ВСт3-1-ГОСТ 535-79	3	5,5 кг
БЧ		4	А16В 102 015	Стенка; 1700-3,7х2000-4,4		
				Лист Б4,0 ГОСТ 19903-74 / ВСт3 ГОСТ 14637-79	2	106,1 кг
БЧ		5	А16В 102. 005	Ребро; L=1850-3,7		
				Полоса 6х70-Б-ГОСТ 103-76 / ВСт3-1-ГОСТ 535-79	4	6,1 кг
БЧ		6	А16В 102. 016	Ребро; L=1240-2,6		
				Полоса 6х70-Б-ГОСТ 103-76 / ВСт3-1-ГОСТ 535-79	2	4,1 кг
БЧ		7	А16В 102. 017	Стенка; 1680-3,7х1850-3,7		
				Лист Б5,0 ГОСТ 19903-74 / ВСт3 ГОСТ 14637-79	1	12,12 кг
БЧ		8	А16В 102. 018	Ребро; L=1855-3,7		
				Полоса 6х70-Б-ГОСТ 103-76 / ВСт3-1-ГОСТ 535-79	2	6,12 кг
БЧ		9	А16В 102. 019	Ребро; L=1640-3,7		
				Полоса 6х70-Б-ГОСТ 103-76 / ВСт3-1-ГОСТ 535-79	3	5,4 кг
БЧ		10	А16В 102. 021	Дно; 1700-3,7х3200-6,6		
				Лист Б5,0 ГОСТ 19903-74 / ВСт3-1-ГОСТ 535-79	1	212,2 кг
БЧ		11	А16В 102. 022	Стенка; 1680-3,7х2000-4,4		
				Лист Б4,0 ГОСТ 19903-74 / ВСт3 ГОСТ 14637-79	2	104,8 кг

Инв.№ подл. | Подп. и дата | Взам. инв.№ | Инв.№ дубл. | Подп. и дата

Изм.	Лист	№ докум.	Подп.	Дата	А16В 102. 000	Лист 3

Копировал: Фурей Формат А4

Формат	Зона	Поз.	Обозначение	Наименование	Кол.	Прим.
				А16В 102.000-02		
				Детали		
БЧ		1	А16В 102. 001	Ребро; L=2000-4,4		
				Полоса 6х70-Б-ГОСТ 103-76 / ВСт3-1-ГОСТ 535-79	10	6,6 к
БЧ		2	А16В 102. 023	Крышка; 2100-4,4х2600-4,4		
				Лист Б4,0 ГОСТ 19903-74 / ВСт3 ГОСТ 14637-79	1	170,3
БЧ		3	А16В 102. 024	Полоса; L=2070-4,4		
				Полоса 6х70-Б-ГОСТ 103-76 / ВСт3-1-ГОСТ 535-79	3	6,83 к
БЧ		4	А16В 102. 025	Стенка; 2100-4,4х2000-4,4		
				Лист Б4,0 ГОСТ 19903-74 / ВСт3-1-ГОСТ 535-79	1	131,0
БЧ		5	А16В 102. 005	Ребро; L=1850-3,7		
				Полоса 6х70-Б-ГОСТ 103-76 / ВСт3-1-ГОСТ 535-79	4	6,1 к
БЧ		6	А16В 102. 026	Ребро; L=1030-2,6		
				Полоса 6х70-Б-ГОСТ 103-76 / ВСт3-1-ГОСТ 535-79	2	3,4 к
БЧ		7	А16В 102. 027	Стенка; 1850-3,7х2080-4,4		
				Лист Б5,0 ГОСТ 19903-74 / ВСт3 ГОСТ 14637-79	1	150,0
БЧ		8	А158 102. 028	Ребро; L=1465-3,1		
				Полоса 6х70-Б-ГОСТ 103-76 / ВСт3-1-ГОСТ 535-79	2	4,83
БЧ		9	А16В 102. 029	Ребро; L=2040-4,4		
				Полоса 6х70-Б-ГОСТ 103-76 / ВСт3-1-ГОСТ 535-79	3	6,73 к

Инв.№ подл. | Подп. и дата | Взам. инв.№ | Инв.№ дубл. | Подп. и дата

Изм.	Лист	№ докум.	Подп.	Дата	А16В 102. 000	Лист

Копировал: Фурей Формат

Серия 5.407-43 Выпуск 1

Формат	Зона	Поз.	Обозначение	Наименование	Кол.	Примечание
БЧ		10	А16В 102. 031	Дно; 2100-4,4х2600-5,4		
				Лист $\frac{6,5\ ГОСТ\ 19903-74}{ВСт3\ ГОСТ\ 14637-79}$	1	213,0кг
БЧ		11	А16В 102. 032	Стенка; 2000-4,4х2580-5,4		
				Лист $\frac{6,4\ ГОСТ\ 19903-74}{ВСт3\ ГОСТ\ 14637-79}$	2	161,0кг
				А16В 102.000-03		
				Детали		
БЧ		1	А16В 102. 034	Ребро; L=2500-5,4		
				Полоса $\frac{6х70-Б-ГОСТ\ 103-76}{ВСт3-Т-ГОСТ\ 535-79}$	10	8,25кг
БЧ		2	А16В 102. 035	Крышка; 2000-4,4х3200-6,6		
				Лист $\frac{6,4\ ГОСТ\ 19903-74}{ВСт3-Т-ГОСТ\ 535-79}$	1	199,7кг
БЧ		3	А16В 102. 036	Полоса; L=1970-3,7		
				Полоса $\frac{6х70-Б-ГОСТ\ 103-76}{ВСт3-Т-ГОСТ\ 535-79}$	3	6,5кг
БЧ		4	А16В 102. 037	Стенка; 2000-4,4х2500-5,4		
				Лист $\frac{6,5\ ГОСТ\ 19903-74}{ВСт3\ ГОСТ\ 14637-79}$	2	195,0кг
БЧ		5	А16В 102. 038	Ребро L= 2350-4,4		
				Полоса $\frac{6х70-Б-ГОСТ\ 103-76}{ВСт3-Т-ГОСТ\ 535-79}$	2	7,75кг
БЧ		6	А16В 102. 039	Ребро; L=1240-2,6		
				Полоса $\frac{6х70-Б-ГОСТ\ 103-76}{ВСт3-Т-ГОСТ\ 535-79}$	2	4,1кг
БЧ		7	А16В 102 041	Стенка; 1978-4,4х2350-4,4		
				Лист $\frac{6,5\ ГОСТ\ 19903-74}{ВСт3\ ГОСТ\ 14637-79}$	1	181,3кг

Инв.№ подл. | Подп. и дата | Взам.инв.№ | Инв.№ дубл. | Подп. и дата

Изм.	Лист	№ докум.	Подп.	Дата	А16В 102.000	Лист 5

Копировал: Фурей Формат А4

Формат	Зона	Поз.	Обозначение	Наименование	Кол.	Примечание
БЧ		8	А16В 102 042	Ребро; L=1753-5,7		
				Полоса $\frac{6х70-Б-ГОСТ\ 103-76}{ВСт3-Т-ГОСТ\ 535-79}$	2	6,11кг
БЧ		9	А16В 102. 043	Ребро; L=1938-3,7		
				Полоса $\frac{6х70-Б-ГОСТ\ 103-76}{ВСт3-Т-ГОСТ\ 535-79}$	3	6,4кг
БЧ		10	А16В 102. 045	Дно; 2000-4,4х3200-6,6		
				Лист $\frac{6,5\ ГОСТ\ 19903-74}{ВСт3\ ГОСТ\ 14637-79}$	1	250,0кг
БЧ		11	А16В 102. 046	Стенка; 2500-5,4х3178-6,6		
				Лист $\frac{6,5\ ГОСТ\ 19903-74}{ВСт3\ ГОСТ\ 14637-79}$	2	309,8кг
				А16В 102.000-04		
				Детали		
БЧ		1	А16В 102. 034	Ребро; L=2500-5,4		
				Полоса $\frac{6х70-Б-ГОСТ\ 103-76}{ВСт3-Т-ГОСТ\ 535-79}$	12	8,25кг
БЧ		2	А16В 102. 047	Крышка; 2250-4,4х2900-5,4		
				Лист $\frac{6,4\ ГОСТ\ 19903-74}{ВСт3\ ГОСТ\ 14637-79}$	1	203,6кг
БЧ		3	А16В 102. 048	Полоса; L=2220-4,4		
				Полоса $\frac{6х70-Б-ГОСТ\ 103-76}{ВСт3-Т-ГОСТ\ 535-79}$	3	7,32кг
БЧ		4	А16В 102. 049	Стенка; 2250-4,4х2500-5,4		
				Лист $\frac{6,5\ ГОСТ\ 19903-74}{ВСт3\ ГОСТ\ 14637-79}$	2	219,4кг
БЧ		5	А16В 102. 038	Ребро; L=2350-4,4		
				Полоса $\frac{6х70-Б-ГОСТ\ 103-76}{ВСт3-Т-ГОСТ\ 535-79}$	6	7,75кг

Инв.№ подл. | Подп. и дата | Взам.инв.№ | Инв.№ дубл. | Подп. и дата

Изм.	Лист	№ докум.	Подп.	Дата	А16В 102.000	Лист 6

Копировал: Фурей Формат А4

Поз.	Обозначение	Наименование	Кол.	Примечание
		Детали		
1	А16В 102.034	Ребро; L=2503-5,4		
		Полоса 6х70-Б-ГОСТ103-76 / Вст3-I-ГОСТ535-79	12	8,25кг
2	А16В 102.057	Крышка; 2400-4,4х2700-5,4		
		Лист 5,0 ГОСТ 19903-74 / Вст3 ГОСТ 14637-79	1	202,2кг
3	А16В 102.058	Полоса; L=2390-4,4		
		Полоса 6х70-Б-ГОСТ103-76 / Вст3-I-ГОСТ535-79	3	7,82кг
4	А16В 102.059	Стенка; 2400-4,4х2703-5,4		
		Лист 5,0 ГОСТ 19903-74 / Вст3 ГОСТ 14637-79	2	214,0кг
5	А16В 102.060	Ребро; L=2350-4,4		
		Полоса 6х70-Б-ГОСТ103-76 / Вст3-I-ГОСТ535-79	6	7,75кг
6	А16В 102.061	Ребро; L=1740-2,6		
		Полоса 6х70-Б-ГОСТ103-76 / Вст3-I-ГОСТ535-79	3	3,43кг
7	А16В 102.062	Стенка; 2350-4,4х2338-4,4		
		Лист 6,5 ГОСТ 19903-74 / Вст3 ГОСТ 14637-79	1	218,0кг
8	А16В 102.063	Ребро; L=1553-3,1		
		Полоса 6х70-Б-ГОСТ103-76 / Вст3-I-ГОСТ535-79	3	5,04кг
9	А16В 102.064	Ребро; L=2338-4,4		
		Полоса 6х70-Б-ГОСТ103-76 / Вст3-I-ГОСТ535-79	3	7,7кг
10	А16В 102.065	Дно; 2400-4,4х2700-5,4		
		Лист 6,5 ГОСТ 19903-74 / Вст3 ГОСТ 14637-79	1	252,7кг
11	А16В 102.066	Стенка; 2500-5,4х2618-5,4		
		Лист 6,5 ГОСТ 19903-74 / Вст3 ГОСТ 14637-79	2	261,1кг
		А16В 102.000-06		
		Детали		
1	А16В 102.034	Ребро; L=2500-5,4		
		Полоса 6х70-Б-ГОСТ103-76 / Вст3-I-ГОСТ535-79	14	8,25кг

Инв.№ подл. | Подп. и дата | Взам. инв.№ | Инв.№ дубл. | Подп. и дата

Формат	Зона	Поз.	Обозначение	Наименование	Кол.	Примечание
БЧ		2	А16В 102.067	Крышка; 2250-4,4х3800-6,6		
				Лист $\frac{Б4,0\ ГОСТ\ 19903-74}{ВСт3\ ГОСТ\ 14637-79}$	1	266,8кг
БЧ		3	А16В 102.048	Полоса; L=2220-4,4		
				Полоса $\frac{6х70-Б-ГОСТ\ 103-76}{ВСт3-I-ГОСТ\ 535-79}$	4	7,32кг
БЧ		4	А16В 102.049	Стенка; 2250-4,4х2500-5,4		
				Лист $\frac{Б5,0\ ГОСТ\ 19903-74}{ВСт3\ ГОСТ\ 14637-79}$	2	219,4кг
БЧ		5	А16В 102.038	Ребро; L= 2350-4,4		
				Полоса $\frac{6х70-Б-ГОСТ\ 103-76}{ВСт3-I-ГОСТ\ 535-79}$	6	7,75кг
БЧ		6	А16В 102.068	Ребро; L= 1810-3,7		
				Полоса $\frac{6х70-Б-ГОСТ\ 103-76}{ВСт3-I-ГОСТ\ 535-79}$	3	6,0кг
БЧ		7	А16В 102.052	Стенка; 2228-4,4х2350-4,4		
				Лист $\frac{Б5,0\ ГОСТ\ 19903-74}{ВСт3\ ГОСТ\ 14637-79}$	1	204,2кг
БЧ		8	А16В 102.069	Ребро; L=1883-3,7		
				Полоса $\frac{6х70-Б-ГОСТ\ 103-76}{ВСт3-I-ГОСТ\ 535-79}$	3	6,2кг
БЧ		9	А16В 102.054	Ребро; L=2188-4,4		
				Полоса $\frac{6х70-Б-ГОСТ\ 103-76}{ВСт3-I-ГОСТ\ 535-79}$	4	7,22кг
БЧ		10	А16В 102.071	Дно; 2250-4,4х3840-6,6		
				Лист $\frac{Б5,0\ ГОСТ\ 19903-74}{ВСт3\ ГОСТ\ 14637-79}$	1	333,4кг
БЧ		11	А16В 102.072	Стенка; 2500-5,4х3778-6,6		
				Лист $\frac{Б5,0\ ГОСТ\ 19903-74}{ВСт3\ ГОСТ\ 14637-79}$	2	368,3кг

Инв.№ подл. | Подп. и дата | Взам. инв.№ | Инв.№ дубл. | Подп. и дата

Изм.	Лист	№ докум.	Подп.	Дата

А16В 102.000 Лист 9

Обозначение	Наименование	Кол.	Примечание
	А16В 102.000-07		
	Детали		
БЧ 1 А16В 102.034	Ребро; L=2500-5,4		
	Полоса $\frac{6х70-Б-ГОСТ\ 103-76}{ВСт3-I-ГОСТ\ 535-79}$	14	8,25кг
БЧ 2 А16В 102.073	Крышка; 2400-4,4х3500-6,6		
	Лист $\frac{Б4,0\ ГОСТ\ 19903-74}{ВСт3\ ГОСТ\ 14637-79}$	1	262,1кг
БЧ 3 А16В 102.058	Полоса; L=2370-4,4		
	Полоса $\frac{6х70-Б-ГОСТ\ 103-76}{ВСт3-I-ГОСТ\ 535-79}$	4	7,8 кг
БЧ 4 А16В 102.059	Стенка; 2400-4,4х2500-5,4		
	Лист $\frac{Б5,0\ ГОСТ\ 19903-74}{ВСт3\ ГОСТ\ 14637-79}$	2	234,0кг
БЧ 5 А16В 102.038	Ребро; L= 2350-4,4		
	Полоса $\frac{6х70-Б-ГОСТ\ 103-76}{ВСт3-I-ГОСТ\ 535-79}$	6	7,75кг
БЧ 6 А16В 102.074	Ребро; L=1710-3,7		
	Полоса $\frac{6х70-Б-ГОСТ\ 103-76}{ВСт3-I-ГОСТ\ 535-79}$	3	5,6кг
БЧ 7 А16В 102.062	Стенка; 2350-4,4х2378-4,4		
	Лист $\frac{Б5,0\ ГОСТ\ 19903-74}{ВСт3\ ГОСТ\ 14637-79}$	1	218,0кг
БЧ 8 А16В 102.075	Ребро; L=1683-3,7		
	Полоса $\frac{6х70-Б-ГОСТ\ 103-76}{ВСт3-I-ГОСТ\ 535-79}$	3	5,6кг
БЧ 9 А16В 102.076	Ребро; L=3438-6,6		
	Полоса $\frac{6х70-Б-ГОСТ\ 103-76}{ВСт3-I-ГОСТ\ 535-79}$	4	11,34кг

Инв.№ подл. | Подп. и дата | Взам. инв.№ | Инв.№ дубл. | Подп. и дата

Изм.	Лист	№ докум.	Подп.	Дата

А16В. 102.000 Лист 10

Серия 5.904 45 Выпуск 1

Формат	Зона	Поз	Обозначение	Наименование	Кол	Примечание
5Ч		10	А16В 102.077	Дно; 2400-4,4×3500-5,6		
				Лист Б5,0 ГОСТ 19903-74		
				В Ст3 ГОСТ 14637-79	1	327,6 кг
5Ч		11	А16В 102.078	Стенка; 2500-4,4×3478-6,6		
				Лист Б5,0 ГОСТ 19903-74		
				В Ст3 ГОСТ 14637-79	2	339,0 кг
				А16В 102.000-08		
				Детали		
6Ч		1	А16В 102.034	Ребро; L=2500-5,4		
				Полоса 6×70-Б-ГОСТ 103-76		
				В Ст3-I-ГОСТ 535-79	14	8,25 кг
6Ч		2	А16В 102.079	Крышка; 2700-5,4×3160-6,6		
				Лист Б4,0 ГОСТ 19903-74		
				В Ст3 ГОСТ 14637-79	1	2[illegible]6,2 кг
6Ч		3	А16В 102.081	Полоса; L=2670-5,4		
				Полоса 6×70-Б-ГОСТ 103-76		
				В Ст3-I-ГОСТ 535-79	4	8,8 кг
6Ч		4	А16В 102.082	Стенка; 2500-5,4×2700-5,4		
				Лист Б5,0 ГОСТ 19903-74		
				В Ст3 ГОСТ 14637-79	2	265,2 кг
6Ч		5	А16В 102.038	Ребро; L=2350-4,4		
				Полоса 6×70-Б-ГОСТ 103-76		
				В Ст3-I-ГОСТ 535-79	6	7,75 кг
6Ч		6	А16В 102.083	Ребро; L=1510-3,1		
				Полоса 6×70-Б-ГОСТ 103-76		
				В Ст3-I-ГОСТ 535-79	3	5,[illegible] кг
5Ч		7	А16В 102.084	Стенка; 2350-[illegible]×2[illegible]		
				Лист Б5,0 ГОСТ 19903-74		
				В Ст3 ГОСТ 14637-79	1	[illegible]

Подп. и дата | Взам. инв. № | Инв. № дубл. | Подп. и дата | Инв. № подл.

А16В 102.000

Копировал: [illegible] Формат А4

Формат	Зона	Поз	Обозначение	Наименование	Кол	Примечание
5Ч		8	А16В 102.085	Ребро; L=1543-3,1		
				Полоса 6×70-Б-ГОСТ 103-76		
				В Ст3-I-ГОСТ 535-79	3	5,1 кг
6Ч		9	А16В 102.086	Ребро; L=2638-5,4		
				Полоса 6×70-Б-ГОСТ 103-76		
				В Ст3-I-ГОСТ 535-79	4	[illegible]
5Ч		10	А16В 102.087	Дно; 2700-5,4×3160-6,6		
				Лист Б5,0 ГОСТ 19903-74		
				В Ст3 ГОСТ 14637-69	1	332,7 кг
6Ч		11	А16В 102.088	Стенка; 2500-5,4×3138-6,6		
				Лист Б5,0 ГОСТ 19903-74		
				В Ст3 ГОСТ 14637-79	2	306,0 кг

Подп. и дата | Инв. № дубл. | Подп. и дата | Взам. инв. № | Инв. № дубл. | Подп. и дата | Инв. № подл.

А16В 102.000

Копировал: [illegible] Формат А4

Выпуск 1

Серия 5.904-43

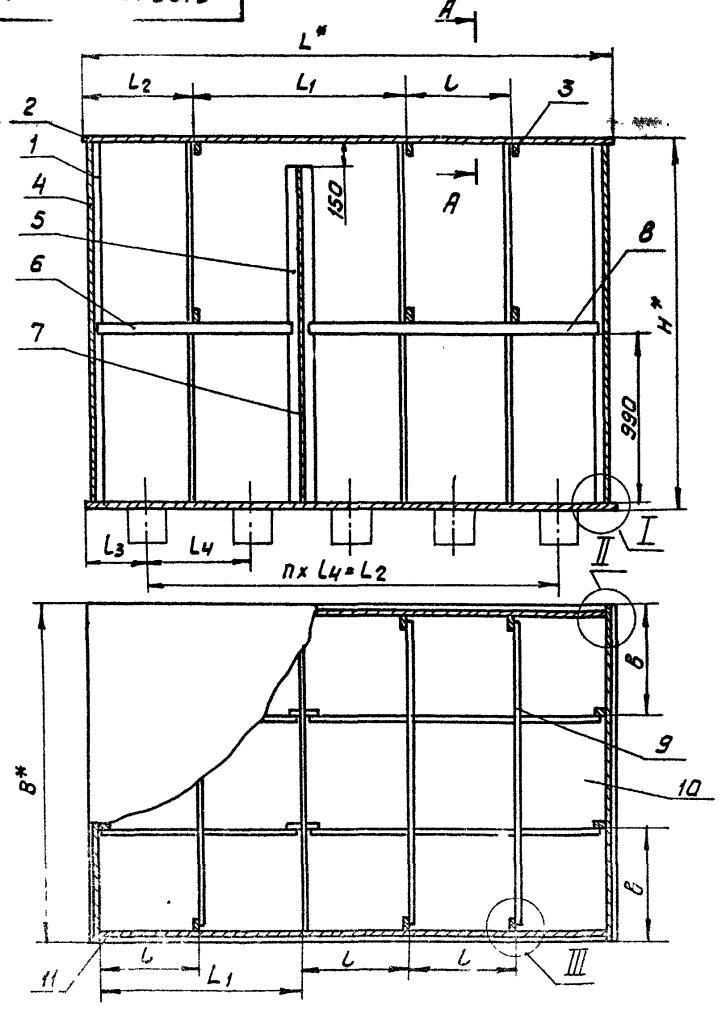

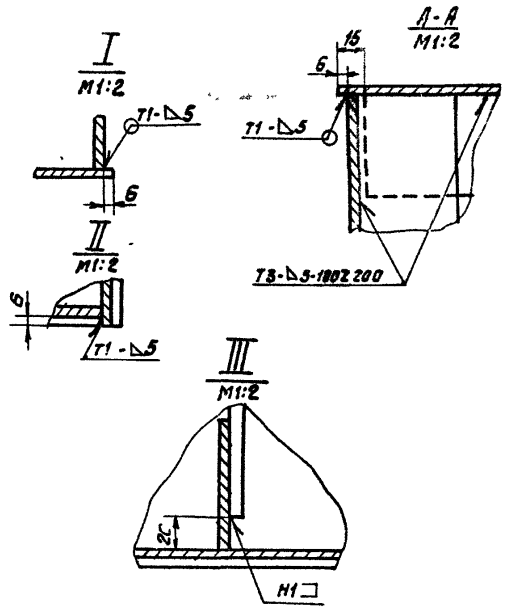

1 * Размеры для справок.

2 $\pm \frac{t_2}{2}$

3. Таблицу исполнений см. на листе 2.

					А 16В 102.000 СБ			
Изм	Лист	N докум	Подп.	Дата	Бак	Лит.	Масса	Масштаб
Разраб	Шершакова					Н	см. табл.	–
Пров	Крупник					Лист 1	Листов 2	
Рук гр	Крупник					САНТЕХПРОЕКТ		
Гл спец	Вайнберг							
Н контр	Фрадкин							
Утв	Спивак							

Копировал: Фирсов

Формат А3

Инв № подл	Подп. и дата	Взам. инв №	Инв № дубл	Подп. и дата

А16В102.000 СБ

Выпуск 1

Серия 5.0[illegible]

Рис 2

Остальное см. рис 1

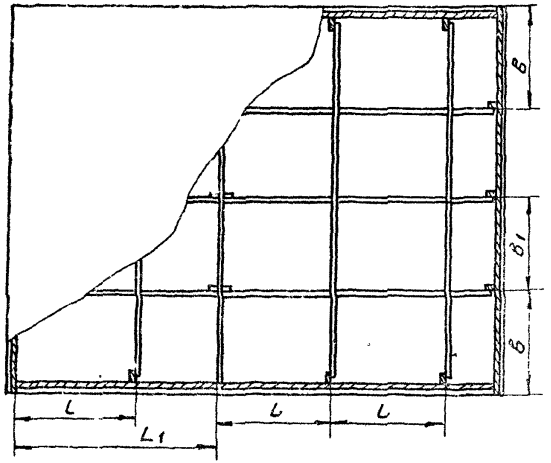

Рис 3
М1:40

Остальное см. рис. 1

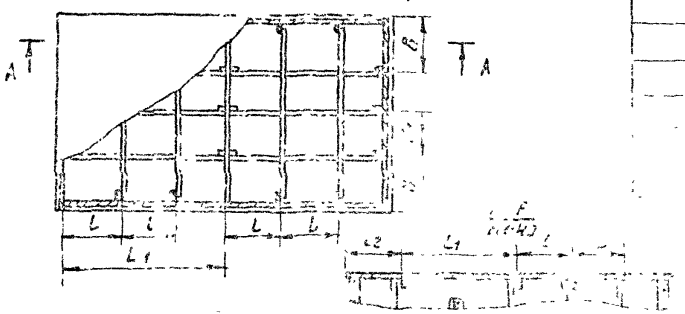

Таблица 1

Обозначение	Емкость м³		Масса, кг.
	Рабочая	Геометрическая	
А16В102.000	10	10,7	1246
-01			1068
-02			1114
-03	15	16	1798
-04			1879
-05			1881
-06	20	21	2237
-07			2226
-08			2005

Таблица 2

Обозначение	Рис	Размеры, мм												П
		B*	L*	H*	B	B1	L	L1	L2	L3	L4	L1	L2	
А16В102.000	1	1875	[illegible]	2009	625	—	575	1160	600	330	560	1160	2220	4
-01		1700	3200		565		640	1280	665	350	500	1280	2500	5
-02		2100	[illegible]		700		520	1070	545	300		1070	2000	4
-03		2000	[illegible]	2509	665		640	1280	665	350		1280	2500	5
-04	2	2250	[illegible]		600	525	675	1160	600	330	560	1160	2220	4
-05		[illegible]	[illegible]			600	540	1080	565	300	520	1080	[illegible]	
[illegible]		[illegible]	[illegible]			525	6[illegible]0	1520	655	250	560	1850	3360	6
[illegible]		[illegible]	[illegible]			600	585	1400	610		500	1750	3000	
[illegible]		[illegible]	[illegible]		625	685	525	1250	550	375	400	1550	2400	

Изм	Лист	№ докум.	Подп.	Дата

А16В102.000 СБ

Лист 2

Копировал: [illegible]

Формат А3

Инв. № подл. | Подп. и дата | Взам. инв. № | Инв. № дубл. | Подп. и дата

Серия 5.904-43 Выпуск 1

Формат	Зона	Поз.	Обозначение	Наименование	Кол.	Масса ед.
				Документация		
			А16В 103. 000 СБ	Сборочный чертеж		
			Переменные данные	для исполнений		
				А16В 103. 000		
				Детали		
БЧ		1	А16В 103. 001	Стенка 2000-3,7х2880-Б,4		
				Лист Б4,0 ГОСТ 19903-74 / Вст3 ГОСТ 14637-79	2	180кг
БЧ		2	А16В 103. 002	Ребро L = 2000-3,7		
				Полоса 6х70-Б-ГОСТ 103-76 / Вст3-I-ГОСТ 535-79	12	6,6кг
БЧ		3	А16В 103. 003	Ребро L = 950-2,3		
				Полоса 6х70-Б-ГОСТ 103-76 / Вст3-I-ГОСТ 535-79	4	3,1кг
БЧ		4	А16В 103. 004	Ребро L = 1850-3,7		
				Полоса 6х70-Б-ГОСТ 103-76 / Вст3-I-ГОСТ 535-79	8	6,1кг
БЧ		5	А16В 103. 005	Стенка 1850-3,7х2880-Б,4		
				Лист Б5,0 ГОСТ 19903-74 / Вст3 ГОСТ 14637-79	1	208кг
БЧ		6	А16В 103. 006	Дно 1875-3,7х2900-Б,4		
				Лист Б5,0 ГОСТ 19903-74 / Вст3 ГОСТ 14637-79	1	212кг

Инв.№подл. | Подп. и дата | Взам.инв.№ | Инв.№дубл. | Подп. и дата

Изм.	Лист	№ докум.	Подп.	Дата
Разраб.	Беляевская			
Пров.	Крупник			
Рук. гр.	Крупник			
Н. контр.	Фрадкин			03.17
Утв.	Сливак			

А16В 103. 000

Бак

Лит	Лист	Листов
К	1	12

САНТЕХПРОЕКТ

Копировал: Фурай Формат А4

Формат	Зона	Поз.	Обозначение	Наименование	Кол.	Масса ед.
				Полоса 6х70-Б-ГОСТ 103-76 / Вст3-I-ГОСТ 535-79	4	3,1кг
БЧ		7	А16В 103. 008	Ребро L = 2840-3,4		
				Полоса 6х70-Б-ГОСТ 103-76 / Вст3-I-ГОСТ 535-79	4	3,4кг
БЧ		9	А16В 103. 009	Ребро L = 2830-2,3		
				Полоса 6х70-Б-ГОСТ 103-76 / Вст3-I-ГОСТ 535-79	4	3,5кг
БЧ		10	А16В 103. 011	Стенка 1875-3,7х2000-Б,4		
				Лист Б4,0 ГОСТ 19903-74 / Вст3 ГОСТ 14637-79	2	117кг
БЧ		11	А16В 103. 012	Крышка 1875-3,7х2900-Б,4		
				Лист Б4,0 ГОСТ 19903-74 / Вст3 ГОСТ 14637-79	1	170кг
				А16В 103. 000-01		
				Детали		
БЧ		1	А16В 103. 013	Стенка 2000-3,7х3180-Б,6		
				Лист Б4,0 ГОСТ 19903-74 / Вст3 ГОСТ 14637-79	2	198кг
БЧ		2	А16В 103. 002	Ребро L = 2000-3,7		
				Полоса 6х70-Б-ГОСТ 103-76 / Вст3-I-ГОСТ 535-79	12	6,6кг
БЧ		3	А16В 103. 003	Ребро L = 950-2,3		
				Полоса 6х70-Б-ГОСТ 103-76 / Вст3-I-ГОСТ 535-79	4	3,1кг
БЧ		4	А16В 103. 004	Ребро L = 1850-3,7		
				Полоса 6х70-Б-ГОСТ 103-76 / Вст3-I-ГОСТ 535-79	8	6,1кг

Инв.№подл. | Подп. и дата | Взам.инв.№ | Инв.№дубл. | Подп. и дата

Изм.	Лист	№ докум.	Подп.	Дата

А16В 103. 000

Лист 2

Копировал Фурай Формат А4

Серия 5.9[illegible] Выпуск 1

Зона	Зона	Поз	Обозначение	Наименование	Кол.	Примечание
БУ		5	А16В 103. 014	Стенка 1850-3,7×3150-6,6		
				Лист Б5,0 ГОСТ 19903-74		
				ВСт.3 ГОСТ 14637-79	1	[illegible]
БУ		6	А16В 103. 015	Дно 1700-[illegible]		
				Лист Б5,0 ГОСТ 19903-74		
				ВСт.3 ГОСТ 14637-79	1	[illegible]
[illegible]		[illegible]	А16В 103. 016	Ребро L=3170-6,6		
				Полоса 6×70-Б-ГОСТ 103-76		
				ВСт3-I-ГОСТ 535-79	2	10,5 кг
БУ		8	А16В 103. 017	Ребро L=3140-5,4		
				Полоса 6×70-Б-ГОСТ 103-76		
				ВСт.3-I-ГОСТ 535-79	2	[illegible]
БУ		9	А16В 103. 018	Ребро L=645-2,0		
				Полоса 6×70-Б-ГОСТ 103-76		
				ВСт.3-I-ГОСТ 535-79	4	2,1 кг
БУ		10	А16В 103. 019	Стенка 1700-3,7×2000-3,7		
				Лист Б4,0 ГОСТ 19903-74		
				ВСт.3 ГОСТ 14637-79	2	106 кг
БУ		11	А16В 103. 021	Крышка 1700-3,7×3200-6,6		
				Лист Б4,0 ГОСТ 19903-74		
				ВСт.3 ГОСТ 14637-79	1	170 кг
				А16В 103 000-02		
				Детали		
БУ		1	А16В 103. 022	Стенка 2000-3,7×2580-5,4		
				Лист Б4,0 ГОСТ 19903-74		
				ВСт.3 ГОСТ 14637-79	2	161 кг
БУ		2	А16В 103. 002	Ребро L=2000-3,7		
				Полоса 6×70-Б-ГОСТ 103-76		
				ВСт.3-I-ГОСТ 535-79	12	6,0 кг

Инв. № подл. | Подп. и дата | Взам. инв. № | Инв. № дубл. | Подп. и дата

Зона	Зона	Поз	Обозначение	Наименование	Кол.	Примечание
[illegible]		3	А16В [illegible]	Ребро L=950-2,3		
				Полоса 6×70-Б-ГОСТ 103-76		
				ВСт.3-I-ГОСТ 535-79	4	3,1 кг
[illegible]		4	А16В 103. 004	Ребро L=1850-3,7		
				Полоса 6×70-Б-ГОСТ 103-76		
				ВСт.3-I-ГОСТ 535-79	8	6,1 кг
[illegible]		5	А16В 103. 023	Стенка 1850-3,7×2580-5,4		
				Лист Б5,0 ГОСТ 19903-74		
				ВСт.3 ГОСТ 14637-79	1	186 кг
БУ		6	А16В 103. 024	Дно 2100-4,4×2600-5,4		
				Лист Б5,0 ГОСТ 19903-74		
				ВСт.3 ГОСТ 14637-79	1	213 кг
БУ		7	А16В 103. 025	Ребро L=2570-5,4		
				Полоса 6×70-Б-ГОСТ 103-76		
				ВСт.3-I-ГОСТ 535-79	2	8,5 кг
БУ		8	А16В 103. 026	Ребро L=2540-5,4		
				Полоса 6×70-Б-ГОСТ 103-76		
				ВСт3-I-ГОСТ 535-79	2	8,4 кг
БУ		9	А16В 103. 027	Ребро L=1045-2,6		
				Полоса 6×70-Б-ГОСТ 103-76		
				ВСт.3-I-ГОСТ 535-79	4	3,4 кг
БУ		10	А16В 103. 028	Стенка 2100-4,4×2000-3,7		
				Лист Б4,0 ГОСТ 19903-74		
				ВСт.3 ГОСТ 14637-79	2	131 кг
БУ		11	А16В 103. 029	Крышка 2100-4,4×2600-5,4		
				Лист Б4,0 ГОСТ 19903-74		
				ВСт.3 ГОСТ 14637-79	1	170 кг

Инв. № подл. | Подп. и дата | Взам. инв. № | Инв. № дубл. | Подп. и дата

Изм.	Лист	№ докум.	Подп.	Дата

А16В 103. 000

Лист 4

Копировал: [illegible] Формат А4

Серия 5.904-43 Выпуск 1

Формат	Зона	Поз.	Обозначение	Наименование	Кол.	Примечание
				А16В 103.000-03		
				Детали		
БЧ		1	А16В 103.031	Стенка 2500-4,4х3178-6,6		
				Лист Б5,0 ГОСТ19903-74		
				ВСт.3 ГОСТ14637-79	2	310кг
БЧ		2	А16В 103.032	Ребро L=2500-4,4		
				Полоса 6х70-Б-ГОСТ103-76		
				ВСт.3-I-ГОСТ535-79	12	8,3кг
БЧ		3	А16В 103.033	Ребро L=949-2,3		
				Полоса 6х70-Б-ГОСТ103-76		
				ВСт3-I-ГОСТ535-79	4	3,1кг
БЧ		4	А16В 103.034	Ребро L=2350-4,4		
				Полоса 6х70-Б-ГОСТ103-76		
				ВСт.3-I-ГОСТ535-79	8	7,8кг
БЧ		5	А16В 103.035	Стенка 2350-4,4х3178-6,6		
				Лист Б5,0 ГОСТ19903-74		
				ВСт.3 ГОСТ14637-79	1	291кг
БЧ		6	А16В 103.036	Дно 2000-3,7х3200-6,6		
				Лист Б5,0 ГОСТ19903-74		
				ВСт.3 ГОСТ14637-79	1	250кг
БЧ		7	А16В 103.016	Ребро L=3170-6,6		
				Полоса 6х70-Б-ГОСТ103-76		
				ВСт.3-I-ГОСТ535-79	2	10,5кг
БЧ		8	А16В 103.037	Ребро L=3138-[illegible],4		
				Полоса 6х70-Б-ГОСТ103-76		
				ВСт.3-I-ГОСТ535-79	2	10,4кг
БЧ		9	А16В 103.038	Ребро L=944-2,3		
				Полоса 6х70-Б-ГОСТ103-76		
				ВСт.3-I-ГОСТ535-79	4	3,1кг

Подп. и дата | Инв. № дубл. | Взам. инв. № | Подп. и дата | Инв. № подл.

Изм. | Лист | № докум. | Подп. | Дата

А16В 103.000 — Лист 5

Копировал: [illegible] — Формат А4

Формат	Зона	Поз.	Обозначение	Наименование	Кол.	Примечание
БЧ		10	А16В 103.039	Стенка 2000-3,7х2500-4,4		
				Лист Б5,0 ГОСТ19903-74		
				ВСт.3 ГОСТ14637-79	2	195кг
БЧ		11	А16В 103.041	Крышка 2000-3,7х3200-6,6		
				Лист Б4,0 ГОСТ19903-74		
				ВСт.3 ГОСТ14637-79	1	200кг
				А16В 103.000-04		
				Детали		
БЧ		1	А16В 103.042	Стенка 2500-4,4х2878-5,4		
				Лист Б5,0 ГОСТ19903-74		
				ВСт.3 ГОСТ14637-79	2	281кг
БЧ		2	А16В 103.032	Ребро L=2500-4,4		
				Полоса 6х70-Б-ГОСТ103-76		
				ВСт.3-I-ГОСТ535-79	12	8,3кг
БЧ		3	А16В 103.043	Ребро L=1074-2,6		
				Полоса 6х70-Б-ГОСТ103-76		
				ВСт.3-I-ГОСТ535-79	4	3,5кг
БЧ		4	А16В 103.034	Ребро L=2350-4,4		
				Полоса 6х70-Б-ГОСТ103-76		
				ВСт.3-I-ГОСТ535-79	8	7,8кг
БЧ		5	А16В 103.044	Стенка 2350-4,4х2878-5,4		
				Лист Б5,0 ГОСТ19903-74		
				ВСт.3 ГОСТ14637-79	1	264кг
БЧ		6	А16В 103.045	Дно 2250-4,4х2900-5,4		
				Лист Б5,0 ГОСТ19903-74		
				ВСт.3 ГОСТ14637-79	1	255кг
БЧ		7	А16В 103.007	Ребро L=2870-5,4		
				Полоса 6х70-Б-ГОСТ103-76		
				ВСт.3-I-ГОСТ535-79	2	9.5кг

Подп. и дата | Инв. № дубл. | Взам. инв. № | Подп. и дата | Инв. № подл.

Изм. | Лист | № докум. | Подп. | Дата

А16В 103.000 — Лист 6

Копировал: [illegible] — Формат А4

Серия 5.903-4.3 Выпуск 1

Формат	Зона	Поз.	Обозначение	Наименование	Кол.	Примечание
БЧ		8	А16В 103. 046	Ребро L=2838-5,4		
				Полоса 6х70-Б-ГОСТ103-76 / ВСт3-1-ГОСТ535-79	2	9,4кг
БЧ		9	А16В 103. 047	Ребро L=1069-2,6		
				Полоса 6х70-Б-ГОСТ103-76 / ВСт3-1-ГОСТ535-79	4	3,5кг
БЧ		10	А16В 103. 048	Стенка 2250-4,4х2500-4,4		
				Лист Б5,0 ГОСТ19903-74 / ВСт3 ГОСТ14637-79	2	219кг
БЧ		11	А16В 103. 049	Крышка 2250-4,4х2900-5,4		
				Лист Б4,0 ГОСТ19903-74 / ВСт3 ГОСТ14637-79	1	204кг
			А16В 103. 000-05			
			Детали			
БЧ		1	А16В 103. 051	Стенка 2500-4,4х2678-5,4		
				Лист Б5,0 ГОСТ19903-74 / ВСт3 ГОСТ14637-79	2	261кг
БЧ		2	А16В 103. 032	Ребро L=2500-4,4		
				Полоса 6х70-Б-ГОСТ103-76 / ВСт3-1-ГОСТ535-79	12	8,3кг.
БЧ		3	А16В 103. 052	Ребро L=1149-2,6		
				Полоса 6х70-Б-ГОСТ103-76 / ВСт3-1-ГОСТ535-79	4	3,8кг
БЧ		4	А16В 103. 034	Ребро L=2350-4,4		
				Полоса 6х70-Б-ГОСТ103-76 / ВСт3-1-ГОСТ535-79	8	7,8кг
БЧ		5	А16В 103. 053	Стенка 2350-4,4х2618-5,4		
				Лист Б5,0 ГОСТ19902-74 / ВСт3 ГОСТ14637-79	1	245кг

Инв.№подл. | Подп. и дата | Взам.инв.№ | Инв.№дубл. | Подп. и дата

Изм.	Лист	№ докум.	Подп.	Дата	А16В 103 000	Лист 7

Копировал: Фурай Формат А4

Формат	Зона	Поз.	Обозначение	Наименование	Кол.	Примечание
БЧ		6	А16В 103. 054	Дно 2400-4,4х2700-5,4		
				Лист Б5,0 ГОСТ19903-74 / ВСт3 ГОСТ14637-79	1	253кг
БЧ		7	А16В 103. 055	Ребро L=2670-5,4		
				Полоса 6х70-Б-ГОСТ103-76 / ВСт3-1-ГОСТ535-79	2	8,8кг
БЧ		8	А16В 103. 056	Ребро L=2638-5,4		
				Полоса 6х70-Б-ГОСТ103-76 / ВСт3-1-ГОСТ535-79	2	8,7кг
БЧ		9	А16В 103. 057	Ребро L=1144-2,6		
				Полоса 6х70-Б-ГОСТ103-76 / ВСт3-1-ГОСТ535-79	4	3,8кг
БЧ		10	А16В 103. 058	Стенка 2400-4,4х2500-4,4		
				Лист Б5,0 ГОСТ19903-74 / ВСт3 ГОСТ14637-79	2	234кг
БЧ		11	А16В 103. 059	Крышка 2400-4,4х2700-5,4		
				Лист Б4,0 ГОСТ19903-74 / ВСт3 ГОСТ14637-79	1	202кг
			А16В 103. 000-06			
			Детали			
БЧ		1	А16В 103. 061	Стенка 2500-4,4х3728-6,6		
				Лист Б5,0 ГОСТ19903-74 / ВСт3 ГОСТ14637-79	2	358кг
БЧ		2	А16В 103. 032	Ребро L=2500-4,4		
				Полоса 6х70-Б-ГОСТ103-76 / ВСт3-1-ГОСТ535-79	14	8,3кг
БЧ		3	А16В 103. 043	Ребро L=1074-2,6		
				Полоса 6х70-Б-ГОСТ103-76 / ВСт3-1-ГОСТ535-79	5	3,5кг

Инв.№подл. | Подп. и дата | Взам.инв.№ | Инв.№дубл. | Подп. и дата

Изм.	Лист	№ докум.	Подп.	Дата	А16В 103. 000	Лист 8

Копировал: Фурай Формат А4

Поз.	Обозначение	Наименование	Кол.	Примечание
		Детали		
1	А16В 103. 067	Стенка 2500×4×2450-Ст3	1	269кг
		Пояс 2 Пояс-Ст3-18×250	2	39,2кг
		Пояс 1 Пояс-Ст3-18×250	2	39,2кг
		Ребро Р-Ст3-8×240	10	7,8кг
		Ребро Р-Ст3-8×240	4	3,1кг
		Ребро Р-Ст3-8×240	1	1,6кг
		Ребро Р-Ст3-8×240	2

Выпуск 1

Серия 5.903-4.2

Формат	Зона	Поз.	Обозначение	Наименование	Кол.	Примечание
			А16В 103.000-ОВ	Детали		
А4		1	А16В 103.074	Стенка 2500-4,4х3128-5,4		
				Лист Б5,0 ГОСТ 19903-74		
				Ст.3 ГОСТ 14637-79	2	305 кг
А4		2	А16В 103.032	Ребро L = 2500-4,4		
				Полоса 6х70-Б-ГОСТ 103-76		
				Ст3-Т-ГОСТ 535-79	14	8,3 кг
А4		3	А16В 103.075	Ребро L = 1319-3,1		
				Полоса 6х70-Б-ГОСТ 103-76		
				Ст.3-Т ГОСТ 535-79	5	4,4 кг
А4		4	А16В 103.034	Ребро L = 2350-4,4		
				Полоса 6х70-Б-ГОСТ 103-76		
				Ст3-Т-ГОСТ 535-79	10	7,8 кг
А4		5	А16В 103.076	Стенка 2350-4,4х3128-5,4		
				Лист Б5,0 ГОСТ 19903-74		
				Ст.3 ГОСТ 14637-79	1	287 кг
А4		6	А16В 103.077	Дно 2700-5,4х3150-5,4		
				Лист Б5,0 ГОСТ 19903-74		
				Ст.3 ГОСТ 14637-79	1	332 кг
А4		7	А16В 103.078	Ребро L = 3120-5,4		
				Полоса 6х70-Б-ГОСТ 103-76		
				Ст3-Т-ГОСТ 535-79	2	10,3 кг
А4		8	А16В 103.079	Ребро L = 3088-5,4		
				Полоса 6х70-Б-ГОСТ 103-76		
				Ст.3-Т-ГОСТ 535-79	2	10,2 кг
А4		9	А16В 103.081	Ребро L = 1271-3,1		
				Полоса 6х70-Б-ГОСТ 103-76		
				Ст.3-Т-ГОСТ 535-79	5	4,2 кг

Инв.№ подл. | Подп. и дата | Взам. инв.№ | Инв.№ дубл. | Подп. и дата

Изм. Лист № докум. Подп. Дата

А16В 103.000

Лист 11

Копировал: Фрф-3 Формат А4

Формат	Зона	Поз.	Обозначение	Наименование	Кол.	Примечание
А4		10	А16В 103.082	Стенка 2700-5,4х2500-4,4		
				Лист Б5,0 ГОСТ 19903-74		
				Ст.3 ГОСТ 14637-79	1	263 кг
А4		11	А16В 103.083	Крышка 2700-5,4х3150-5,4		
				Лист Б4,0 ГОСТ 19903-74		
				Ст.3 ГОСТ 14637-79	1	266 кг

Инв.№ подл. | Подп. и дата | Взам. инв.№ | Инв.№ дубл. | Подп. и дата

Изм. Лист № докум. Подп. Дата

А16В 103.000

Лист 12

Копировал: Фрф-3 Формат А4

Серия 5.904-43 Выпуск 1

Инв.№ подл. | Подп. и дата | Взам.инв.№ | Инв.№ дубл. | Подп. и дата

А16В 103.000 СБ

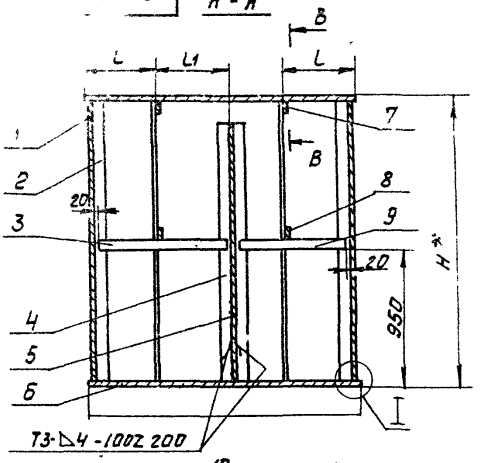

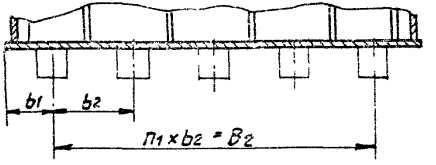

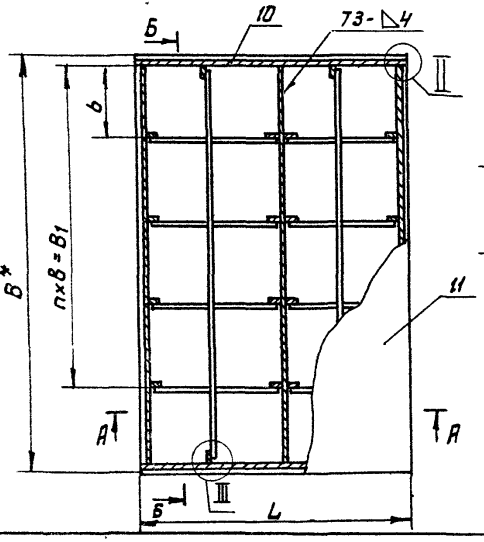

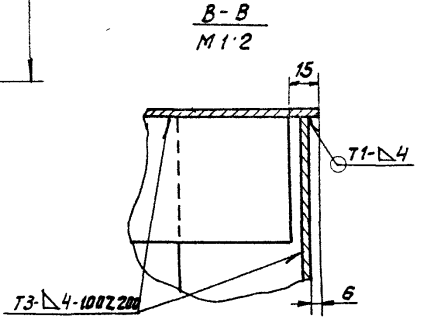

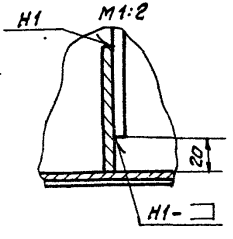

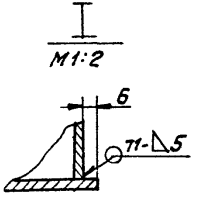

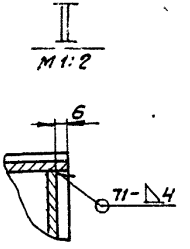

1* Размеры для справок.

2 ± t2/2

3. Сварные швы по ГОСТ 5264-80.

4. Таблицу исполнений см на листе 2.

Изм.	Лист	N докум.	Подп.	Дата	А16В 103.000 СБ	
Разраб.		Беляевская			Бак	Лит. / Масса / Масштаб
Пров.		Крупник				И / см. табл. / –
Рук. гр.		Крупник				Лист 1 / Листов 2
Гл. спец.		Вайнберг				САНТЕХПРОЕКТ
Н. контр.		Фрадкин				
Утв.		Спивак				

Копировал: Фадей

Формат А3

А16В 103.000 СБ

Таблица 1

Обозначение	Емкость, м³ рабочая	Емкость, м³ геометрическая	Масса, кг
А16В 103.000	10	10,7	1377
-01			1410
-02			1342
-03	15	16	1980
-04			1952
-05			1920
-06	20	21	2400
-07			2334
-08			2300

Таблица 2

Обозначение	Размеры, мм B*	B1	B2	b	b1	b2	H*	L*	l	l1	Кол, шт. n	n1
А16В 103.000	2900	2312	2240	578	330	560	2009	1875	500	500	4	4
-01	3200	2560	2500	640	350	500		1700				5
-02	2600	2080	2000	520	300			2100				4
-03	3200	2560	2500	640	350		2509	2000				5
-04	2900	2312	2240	578	330	560		2250	600	525		4
-05	2700	2160	2080	540	300	520		2400		500		
-06	3800	3155	3300	633	250	550		2250		525	5	5
-07	3500	2915	3000	583		500		24[illegible]		500		
-08	3150	2625	2400	525	375	400		27[illegible]	685	685		

Изм	Лист	N докум	Подп.	Дата	А16В 103.000	Лист 2

Копировал: Федот Формат А4

Формат	Зона	Поз	Обозначение	Наименование	Кол	Примечание
				Документация		
А3			А16В 104.000 СБ	Сборочный чертеж		
				Переменные данные для исполнений		
				А16В 104.000		
				Детали		
Б4		1	А16В 104.001	Ребро; L=3000-5,4		
				Полоса 8х60-Б-ГОСТ 103-76		
				ВСт3-I-ГОСТ 535-79	14	11,3кг
Б4		2	А16В 104.002	Полоса, L=2220-4,4		
				Полоса 8х60-Б-ГОСТ 103-76		
				ВСт3-I-ГОСТ 535-79	4	8,4кг
Б4		3	А16В 104.003	Стенка; 2250-4,4х3000-5,4		
				Лист Б5,0 ГОСТ 19903-74		
				ВСт3 ГОСТ 14637-79	2	263,25кг
Б4		4	А16В 104.004	Ребро; L=2938-5,4		
				Полоса 8х60-Б-ГОСТ 103-76		
				ВСт3-I-ГОСТ 535-79	6	11,0кг
Б4		5	А16В 104.005	Крышка; 2250-4,4х3000-5,4		
				Лист Б4,0 ГОСТ 19903-74		
				ВСт3-I-ГОСТ 535-79	1	210,6кг.

Подп и дата | Инв.№ дубл. | Взам.инв.№ | Подп и дата | Инв.№ подл.

Изм.	Лист	N докум	Подп	Дата	А16В 104.000	Лит	Лист	Листов
Разраб		Шершакова			Бак	Н	1	15
Пров		Крупник				САНТЕХПРОЕКТ		
Рук гр		Крупник						
Н.контр		Фрадкин						
Утв		Спивак						

Копировал: Федот Формат А4

Серия 5.904-43 Выпуск 1

Изм	Лист	№ докум.	Подп.	Дата	Наименование	Кол.	Примечание
					Ребро; L=2188-4,4		
					Полоса 8х50 S-ГОСТ103-76		
					ВСт3-I-ГОСТ535-79	8	8,25кг
Б4	[illegible]	[illegible]			Дно; 2250-4,4х3000-5,4		
					Лист Б6,0ГОСТ19903-74		
					ВСт3ГОСТ14637-79	1	315,9кг
Б4	8	А16В104.008			Стенка; 2978-5,4х3000-5,4		
					Лист Б5,0ГОСТ19903-74		
					ВСт3ГОСТ14637-79	2	348,4кг
					А16В104.000-01		
					Детали		
Б4	1	А16В104.001			Ребро; L=3000-5,4		
					Полоса 8х60-Б-ГОСТ103-76		
					ВСт3-I-ГОСТ535-79	16	11,3кг
Б4	2	А16В104.009			Полоса; L=2370-4,4		
					Полоса 8х60-Б-ГОСТ103-76		
					ВСт3-I-ГОСТ535-79	5	8,8кг
Б4	3	А16В104.011			Стенка; 2400-4,4х3000-5,4		
					Лист Б5,0ГОСТ19903-74		
					ВСт3ГОСТ14637-79	2	280,8кг
Б4	4	А16В104.012			Ребро; L=3538-6,6		
					Полоса 8х60-Б-ГОСТ103-76		
					ВСт3ГОСТ14637-79	6	13,3кг
Б4	5	А16В104.013			Крышка; 2400-4,4х3600-6,6		
					Лист Б4,0ГОСТ19903-74		
					ВСт3ГОСТ14637-79	1	269,6кг
Б4	6	А16В104.014			Ребро; L=2330-4,4		
					Полоса 8х60-Б-ГОСТ103-76		
					ВСт3-I-ГОСТ535-79	10	8,8кг

Подп. и дата | Инв. № дубл. | Взам. инв. № | Подп. и дата | Инв. № подл.

Изм	Лист	№ докум.	Подп.	Дата	А16В104.000	Лист 2

Копировал: Фирай Формат А4

Изм	Лист	№ докум.	Подп.	Дата	Наименование	Кол.	Примечание
					Дно; 2400-4,4-3600-6,6		
					Лист Б6,0ГОСТ19903-74		
					ВСт3ГОСТ14637-79	1	404,35кг
Б4	8	А16В104.016			Стенка; 3000-5,4х3578-6,6		
					Лист Б5,0ГОСТ19903-74		
					ВСт3ГОСТ14637-79	2	418,6кг
					А16В102.000-02		
					Детали		
Б4	1	А16В104.001			Ребро; L=3000-5,4		
					Полоса 8х60-Б-ГОСТ103-76		
					ВСт3-I-ГОСТ535-79	16	11,3кг
Б4	2	А16В104.017			Полоса; L=2630-5,4		
					Полоса 8х60-Б-ГОСТ103-76		
					ВСт3-I-ГОСТ535-79	5	9,91кг
Б4	3	А16В104.018			Стенка; 2650-5,4х3000-5,4		
					Лист Б5,0ГОСТ19903-74		
					ВСт3ГОСТ14637-79	2	310кг
Б4	4	А16В104.019			Ребро; L=3238-6,6		
					Полоса 8х60-Б-ГОСТ103-76		
					ВСт3-I-ГОСТ535-79	6	12,2кг
Б4	5	А16В104.021			Крышка; 2650-5,4х3300-6,6		
					Лист Б4,0ГОСТ19903-74		
					ВСт3ГОСТ14637-79	1	272,8кг
Б4	6	А16В104.022			Ребро; L=2588-5,4		
					Полоса 8х60-Б-ГОСТ103-76		
					ВСт3-I-ГОСТ535-79	10	9,72кг
Б4	7	А16В104.023			Дно; 2650-5,4х3300-6,6		
					Лист Б6,0ГОСТ19903-74		
					ВСт3ГОСТ14637-79	1	409,3кг

Подп. и дата | Инв. № дубл. | Взам. инв. № | Подп. и дата | Инв. № подл.

Изм	Лист	№ докум.	Подп.	Дата	А16В104.000	Лист 3

Копировал: Фирай Формат А4

Серия 5.904-4,5 Выпуск 1

Формат	Зона	Поз	Обозначение	Наименование	Кол	Примечание
Б4		8	А16В 104.024	Стенка; 3000-5,4×3278-6,6		
				Лист Б5,0 ГОСТ 19903-74		
				ВСт3 ГОСТ 14637-79	2	383,5 кг
				А16В 104.000-03		
				Детали		
Б4		1	А16В 104.001	Ребро; L=3000-5,4		
				Полоса 8×60-Б-ГОСТ 103-76		
				ВСт3-I-ГОСТ 535-79	18	11,3 кг
Б4		2	А16В 104.025	Полоса; L=2470-4,4		
				Полоса 8×60-Б-ГОСТ 103-76		
				ВСт3-I-ГОСТ 535-79	6	8,32 кг
Б4		3	А16В 104.026	Стенка; 2500-5,4×3000-5,4		
				Лист Б5,0 ГОСТ 19903-74		
				ВСт3 ГОСТ 14637-79	2	292,5 кг
Б4		4	А16В 104.027	Ребро; L=4138-8		
				Полоса 8×60-Б-ГОСТ 103-76		
				ВСт3-I-ГОСТ 535-79	6	14,0 кг
Б4		5	А16В 104.028	Крышка; 2500-5,4×4200-8		
				Лист Б4,0 ГОСТ 19903-74		
				ВСт3 ГОСТ 14637-79	1	327,6 кг
Б4		6	А16В 104.029	Ребро; L=2438-4,4		
				Полоса 8×60-Б-ГОСТ 103-76		
				ВСт3-I-ГОСТ 535-79	12	9,2 кг
Б4		7	А16В 104.031	Дно; 2500-5,4×4200-8		
				Лист Б6,0 ГОСТ 19903-74		
				ВСт3 ГОСТ 14637-79	1	491,4 кг
Б4		8	А16В 104.032	Стенка; 3000-5,4×4178-8		
				Лист Б5,0 ГОСТ 19903-74		
				ВСт3 ГОСТ 14637-79	2	436,8 кг

Инв. № подл. | Подп. и дата | Взам. инв. № | Инв. № дубл. | Подп. и дата

Изм. | Лист | № докум. | Подп. | Дата

А16В 104.000 — Лист 4

Копировал Формат А4

Формат	Зона	Поз	Обозначение	Наименование	Кол	Примечание
				А16В 104.000-04		
				Детали		
Б4		1	А16В 104.001	Ребро; L=3000-5,4		
				Полоса 8×60-Б-ГОСТ 103-76		
				ВСт3-I-ГОСТ 535-79	18	11,3 кг
Б4		2	А16В 104.033	Полоса; L=2670-5,4		
				Полоса 8×60-Б-ГОСТ 103-76		
				ВСт3-I-ГОСТ 535-79	6	10,0 кг
Б4		3	А16В 104.034	Стенка; 2700-5,4×3000-5,4		
				Лист Б5,0 ГОСТ 19903-74		
				ВСт3 ГОСТ 14637-79	2	316,0 кг
Б4		4	А16В 104.035	Ребро; L=3838-6,6		
				Полоса 8×60-Б-ГОСТ 103-76		
				ВСт3-I-ГОСТ 535-79	6	14,4 кг
Б4		5	А16В 104.036	Крышка; 2700-5,4×3900-6,6		
				Лист Б4,0 ГОСТ 19903-74		
				ВСт3 ГОСТ 14637-79	1	328,5 кг
Б4		6	А16В 104.037	Ребро; L=2638-5,4		
				Полоса 8×60-Б-ГОСТ 103-76		
				ВСт3-I-ГОСТ 535-79	12	9,9 кг
Б4		7	А16В 104.038	Дно; 2700-5,4×3900-6,6		
				Лист Б6,0 ГОСТ 19903-74		
				ВСт3 ГОСТ 14637-79	1	492,8 кг
Б4		8	А16В 104.038	Стенка; 3000-5,4×3878-6,6		
				Лист Б5,0 ГОСТ 19903-74		
				ВСт3 ГОСТ 14637-79	2	453,7 кг

Инв. № подл. | Подп. и дата | Взам. инв. № | Инв. № дубл. | Подп. и дата

Изм. | Лист | № докум. | Подп. | Дата

А16В 104.000 — Лист 5

Копировал Формат А4

Серия 5.903-13.43 Выпуск 1

Поз.	Обозначение	Наименование	Кол.	Масса
		А16В104.000-05		
		Детали		
БЧ	1	А16В104.001	Ребро; L=3000-5,4	
			Полоса 8х60-Б-ГОСТ103-76 Вст3-Т-ГОСТ535-79	20	11,3кг
БЧ	2	А16В104.039	Полоса; L=2870-5,4	
			Полоса 8х60-Б-ГОСТ103-76 Вст3-Т-ГОСТ535-79	6	10,8кг
БЧ	3	А16В104.041	Стенка; 2900-5,4х3000-6,6	
			Лист Б6,0 ГОСТ19903-74 Вст3ГОСТ14637-79	2	339,3кг
БЧ	4	А16В104.042	Ребро; L=3538-6,6	
			Полоса 8х60-Б-ГОСТ103-76 Вст3-Т-ГОСТ535-79	8	13,7кг
БЧ	5	А16В104.042	Крышка; 2900-5,4х3600-6,6	
			Лист Б6,0 ГОСТ19903-74 Вст3ГОСТ14637-79	1	325,7кг
БЧ	6	А16В104.043	Ребро; L=2838-5,4	
			Полоса 8х60-Б-ГОСТ103-76 Вст3-Т-ГОСТ535-79	12	10,7кг
БЧ	7	А16В104.044	Дно; 2900-5,4х3600-6,6	
			Лист Б6,0 ГОСТ19903-74 Вст3ГОСТ14637-79	1	488,6кг
БЧ	8	А16В104.016	Стенка; 3000-5,4х3578-6,6	
			Лист Б5,0 ГОСТ19903-74 Вст3ГОСТ14637-79	2	418,6кг

Инв.№подл. | Подп. и дата | Взам.инв.№ | Инв.№дубл. | Подп. и дата

Изм.	Лист	№ докум.	Подп.	Дата	А16В104.000	Лист 6

Копировал: Фурай Формат А4

Поз.	Обозначение	Наименование	Кол.	Масса
		Детали		
БЧ	1	А16В104.001	Ребро; L=3000-5,4	
			Полоса 8х60-Б-ГОСТ103-76 Вст3-Т-ГОСТ535-79	20	11,3кг
БЧ	2	А16В104.045	Полоса; L=2970-5,4	
			Полоса 8х60-Б-ГОСТ103-76 Вст3-Т-ГОСТ535-79	6	11,2кг
БЧ	3	А16В104.046	Стенка; 3000-5,4х3000-5,4	
			Лист Б5,0 ГОСТ19903-74 Вст3ГОСТ14637-79	2	351кг
БЧ	4	А16В104.047	Ребро; L=4638-8	
			Полоса 8х60-Б-ГОСТ103-76 Вст3-Т-ГОСТ535-79	8	17,5кг
БЧ	5	А16В104.048	Крышка; 3000-5,4х4700-8	
			Лист Б4,0 ГОСТ19903-74 Вст3ГОСТ14637-79	1	440кг
БЧ	6	А16В104.049	Ребро; L=2938-5,4	
			Полоса 8х60-Б-ГОСТ103-76 Вст3-Т-ГОСТ535-79	12	14,1кг
БЧ	7	А16В104.051	Дно; 3000-5,4х4700-8	
			Лист Б6,0 ГОСТ19903-74 Вст3ГОСТ14637-79	1	660кг
БЧ	8	А16В104.052	Стенка; 3000-5,4х1618-8	
			Лист Б5,0 ГОСТ19903-74 Вст3ГОСТ14637-79	2	547,3кг

Инв.№подл. | Подп. и дата | Взам.инв.№ | Инв.№дубл. | Подп. и дата

Изм.	Лист	№ докум.	Подп.	Дата	А16В104.000	Лист 7

Копировал: Фурай Формат А4

Серия 5.904 [illegible] Выпуск 1

Изм.	Лист	№ докум.	Подп.	Дата

Инв. № подл. | Подп. и дата | Взам. инв. № | Инв. № дубл. | Подп. и дата

Изм.	Лист	№ докум.	Подп.	Дата

А16В104.000-07

Детали

Изм.	Лист	№ докум.	Подп.	Дата
Б	1	А16В104.001	Ребро; L=3000-5,4	
			Полоса 8х60-Б-ГОСТ 103-76	
			ВСт3-I-ГОСТ535-79	20	11,3кг
БУ	2	А16В104.053	Полоса; L=3170-5,4	
			Полоса 8х60-Б-ГОСТ535-79	
			ВСт3-I-ГОСТ535-79	6	12,0кг
БУ	3	А16В104.054	Стенка; 3000-5,4х3200-5,4	
			Лист 65,0ГОСТ19903-74	
			ВСт3ГОСТ14637-79	2	374,4кг
БУ	4	А16В104.055	Ребро; L=4338-8	
			Полоса 8х60-Б-ГОСТ103-76	
			ВСт3-I-ГОСТ535-79	8	16,35кг
БУ	5	А16В104.056	Крышка; 3200-5,4х4400-8	
			Лист 64,0ГОСТ19903-74	
			ВСт3ГОСТ14637-79	1	439,3кг
БУ	6	А16В104.057	Ребро; L=3138-5,4	
			Полоса 8х60-Б-ГОСТ103-76	
			ВСт3-I-ГОСТ535-79	12	11,8кг
БУ	7	А16В104.058	Дно; 3200-5,4х4400-8	
			Лист 66,0ГОСТ19903-74	
			ВСт3ГОСТ14637-79	1	659кг
БУ	8	А16В104.059	Стенка; 3000-5,4х4378-8	
			Лист 65,0ГОСТ19903-74	
			ВСт3ГОСТ14637-79	2	[illegible]

А16В104.000 Лист 8

Копировал [illegible] Формат А4

Изм.	Лист	№ докум.	Подп.	Дата

Инв. № подл. | Подп. и дата | Взам. инв. № | Инв. № дубл. | Подп. и дата

Изм.	Лист	№ докум.	Подп.	Дата

А16В104.000-08

Детали

Изм.	Лист	№ докум.	Подп.	Дата
Б	1	А16В104.001	Ребро; L=3000-5,4	
			Полоса 8х60-Б-ГОСТ103-76	
			ВСт3-I-ГОСТ535-79	20	11,3кг
БУ	2	А16В104.061	Полоса; L=3370-6,6	
			Полоса 8х60-Б-ГОСТ103-76	
			ВСт3-I-ГОСТ535-79	6	12,7кг
БУ	3	А16В104.062	Стенка; 3000-5,4х3400-6,6	
			Лист 65,0ГОСТ19903-74	
			ВСт3ГОСТ14637-79	2	397,8кг
БУ	4	А16В104.063	Ребро; L=4088-8	
			Полоса 8х60-Б-ГОСТ103-76	
			ВСт3-I-ГОСТ535-79	8	15,4кг
БУ	5	А16В104.064	Крышка; 3400-6,6х4150-8	
			Лист 64,0ГОСТ19903-74	
			ВСт3ГОСТ14637-79	1	440,2кг
БУ	6	А16В104.065	Ребро; L=3338-6,6	
			Полоса 8х60-Б-ГОСТ103-76	
			ВСт3-I-ГОСТ535-79	12	12,6кг
БУ	7	А16В104.066	Дно; 3400-6,6х4150-6,6	
			Лист 66,0ГОСТ19903-74	
			ВСт3ГОСТ14637-79	1	660,3кг
[illegible]	8	А16В104.067	Стенка; 3000-5,4х4128-8	
			Лист 65,0ГОСТ19903-74	
			ВСт3ГОСТ14637-79	2	493кг

А16В104.000 Лист 9

Копировал [illegible] Формат А4

Выпуск 1

Серия 5.903-13

Обозначение	Наименование	Кол.	Примечание
	А16В104.000-09		
	Детали		
БЧ 1	А16В104.001	Ребро; L=3000-5,4	
		Полоса 8х60-Б-ГОСТ103-76 / ВСт3-Т-ГОСТ535-79	24	11,3 кг
БЧ 2	А16В104.045	Полоса; L=2970-5,4	
		Полоса 8х60-Б-ГОСТ103-76 / ВСт3-Т-ГОСТ535-79	8	10,7 кг
БЧ 3	А16В104.046	Стенка; 3000-5,4х3000-5,4	
		Лист 65,0 ГОСТ19903-74 / ВСт3 ГОСТ14637-79	2	351 кг
БЧ 4	А16В104.068	Ребро; L=5738-9,8	
		Полоса 8х60-Б-ГОСТ103-76 / ВСт3-Т-ГОСТ535-79	8	21,6 кг
БЧ 5	А16В104.069	Крышка; 3000-5,4х5900-9,8	
		Лист 54,0 ГОСТ19903-74 / ВСт3 ГОСТ14637-79	1	543 кг
БЧ 6	А16В104.049	Ребро; L=2938-5,4	
		Полоса 8х60-Б-ГОСТ103-76 / ВСт3-Т-ГОСТ535-79	16	11,1 кг
БЧ 7	А16В104.071	Дно; 3000-5,4х5800-9,8	
		Лист 66,0 ГОСТ19903-74 / ВСт3 ГОСТ14637-79	1	814,3 кг
БЧ 8	А16В104.072	Стенка; 3000-5,4х6718-9,8	
		Лист 65,0 ГОСТ19903-74 / ВСт3 ГОСТ14637-79	2	676 кг

Инв.№ подл. | Подп. и дата | Взам. инв.№ | Инв.№ дубл. | Подп. и дата

Изм. Лист № докум. Подп. Дата

А16В104.000

Лист 10

Копировал: Фурай Формат А4

Обозначение	Наименование	Кол.	Примечание
	А16В104.000-10		
	Детали		
БЧ 1	А16В104.001	Ребро; L=3000-5,4	
		Полоса 8х60-Б-ГОСТ103-76 / ВСт3-Т-ГОСТ535-79	26	11,3 кг
БЧ 2	А16В104.061	Полоса; L=3370-5,6	
		Полоса 8х60-Б-ГОСТ103-76 / ВСт3-Т-ГОСТ535-79	8	12,7 кг
БЧ 3	А16В104.062	Стенка; 3000-5,4х3400-6,6	
		Лист 65,0 ГОСТ19903-74 / ВСт3 ГОСТ14637-79	2	398 кг
БЧ 4	А16В104.073	Ребро; L=5038-9,8	
		Полоса 8х60-Б-ГОСТ103-76 / ВСт3-Т-ГОСТ535-79	10	19,0 кг
БЧ 5	А16В104.074	Крышка; 3400-6,6х5100-9,8	
		Лист 54,0 ГОСТ19903-74 / ВСт3 ГОСТ14637-79	1	541,0 кг
БЧ 6	А16В104.065	Ребро; L=3338-6,6	
		Полоса 8х60-Б ГОСТ103-76 / ВСт3-Т-ГОСТ535-79	16	12,6 кг
БЧ 7	А16В104.075	Дно; 3400-6,6х5100-9,8	
		Лист 66,0 ГОСТ19903-74 / ВСт3 ГОСТ14637-79	1	811,5 кг
БЧ 8	А16В104.076	Стенка; 3000-5,4х5018-9,8	
		Лист 65,0 ГОСТ19903-74 / ВСт3 ГОСТ14637-79	2	594,1 кг

Инв.№ подл. | Подп. и дата | Взам. инв.№ | Инв.№ дубл. | Подп. и дата

Изм. Лист № докум. Подп. Дата

А16В104.000

Лист 11

Копировал: Фурай Формат А4

Выпуск 1

Серия 3.904-3

Поз.	Зона	Поз.	Обозначение	Наименование	Кол.	Примечание
				А16В104.000-11		
				Детали		
Б		1	А16В104.001	Ребро; L=3000-5,4		
				Полоса 8х60-Б-ГОСТ103-76		
				ВСт3-I-ГОСТ535-79	26	11,3кг
БЧ		2	А16В104.078	Полоса; L=3720-6,6		
				Полоса 8х60-Б-ГОСТ103-76		
				ВСт3-I-ГОСТ535-79	8	11,0кг
БЧ		3	А16В104.079	Стенка; 3000-5,4х3750-6,6		
				Лист Б5,0 ГОСТ19903-74		
				ВСт3 ГОСТ14637-79	2	438,7кг
БЧ		4	А16В104.081	Ребро; L=4438-8		
				Полоса 8х60-Б-ГОСТ103-76		
				ВСт3-I-ГОСТ535-79	10	16,7кг
БЧ		5	А16В104.082	Крышка; 3750-6,6х4500-8		
				Лист Б4,0 ГОСТ19903-74		
				ВСт3 ГОСТ14637-79	1	526,5кг
БЧ		6	А16В104.083	Ребро; L=3688-6,6		
				Полоса 8х60-Б-ГОСТ103-76		
				ВСт3-I-ГОСТ535-79	16	13,9кг
БЧ		7	А16В.104.084	Дно; 3750-6,6х4500-8		
				Лист Б6,0 ГОСТ19903-74		
				ВСт3 ГОСТ14637-79	1	789,7кг
БЧ		8	А16В104.085	Стенка; 3000-5,4х4478-8		
				Лист Б5,0 ГОСТ19903-74		
				ВСт3 ГОСТ14637-79	2	524кг

Инв. № подл. | Подп. и дата | Взам. инв. № | Инв. № дубл. | Подп. и дата

Изм.	Лист	№ докум.	Подп.	Дата	А16В104.000	Лист 12

Копировал: Фирой

Формат А4

Поз.	Зона	Поз.	Обозначение	Наименование	Кол.	Примечание
				А16В104.000-12		
				Детали		
БЧ		1	А16В104.001	Ребро; L=3000-5,4		
				Полоса 8х60-Б-ГОСТ103-76		
				ВСт3-I-ГОСТ535-79	28	11,3кг
БЧ		2	А16В104.045	Полоса; L=2970-5,4		
				Полоса 8х60-Б-ГОСТ103-76		
				ВСт3-I-ГОСТ535-79	10	11,2кг
БЧ		3	А16В104.046	Стенка; 3000-5,4х3000-5,4		
				Лист Б5,0 ГОСТ19903-74		
				ВСт3 ГОСТ14637-79	2	351кг
БЧ		4	А16В104.086	Ребро; L=6938-12		
				Полоса 8х60-Б-ГОСТ103-76		
				ВСт3-I-ГОСТ535-79	8	26,1кг
БЧ		5	А16В104.087	Крышка; 3000-5,4х7000-12		
				Лист Б4,0 ГОСТ19903-74		
				ВСт3 ГОСТ14637-79	1	655,2кг
БЧ		6	А16В104.049	Ребро; L=2938-5,4		
				Полоса 8х60-Б-ГОСТ103-76		
				ВСт3-I-ГОСТ535-79	20	11,1кг
БЧ		7	А16В104.088	Дно; 3000-5,4х7000-12		
				Лист Б6,0 ГОСТ19903-74		
				ВСт3 ГОСТ14637-79	1	982,8кг
БЧ		8	А16В104.089	Стенка; 3000-5,4х6978-12		
				Лист Б5,0 ГОСТ19903-74		
				ВСт3 ГОСТ14637-79	2	816,4кг

Инв. № подл. | Подп. и дата | Взам. инв. № | Инв. № дубл. | Подп. и дата

Изм.	Лист	№ докум.	Подп.	Дата	А16В104.000	Лист 13

Копировал: Фирой

Формат А4

Выпуск 1

Серия [illegible]-43

Изм.	Лист	№ докум.	Подп.	Дата	Наименование	Кол.	Примечание
					А16В104.000-13		
					Детали		
БЧ	1	А16В104.001			Ребро; L=3000-5,4		
					Полоса 8х60-Б-ГОСТ103-76		
					ВСт3-I-ГОСТ535-79	28	11,3кг
	2	А16В104.078			Полоса; L=3720-6,6		
					Полоса 8х60-Б-ГОСТ103-76		
					ВСт3-I-ГОСТ535-79	10	14,0кг
	3	А16В104.079			Стенка; 3000-5,4х3750-6,6		
					Лист 65,0 ГОСТ19903-74		
					ВСт3 ГОСТ14637-79	2	438,7кг
БЧ	4	А16В104.091			Ребро; L=5538-9,8		
					Полоса 8х60-Б-ГОСТ103-76		
					ВСт3-I-ГОСТ535-79	10	20,9кг
БЧ	5	А16В104.092			Крышка; 3750-6,6х5600-9,8		
					Лист 64,0 ГОСТ19903-74		
					ВСт3 ГОСТ14637-79	1	655,2кг
БЧ	6	А16В104.083			Ребро; L=3688-6,6		
					Полоса 8х60-Б-ГОСТ103-76		
					ВСт3-I-ГОСТ535-79	18	13,9кг
БЧ	7	А16В104.093			Дно; 3750-6,6х5600-9,8		
					Лист 66,0 ГОСТ19903-74		
					ВСт3 ГОСТ14637-79	1	983кг
БЧ	8	А16В104.094			Стенка; 3000-5,4х5578-9,8		
					Лист 65,0 ГОСТ19903-74		
					ВСт3 ГОСТ14637-79	2	652,8кг

Подп. и дата | Инв. № дубл. | Взам. инв. № | Подп. и дата | Инв. № подл.

Изм. | Лист | № докум. | Подп. | Дата

А16В104.000 Лист 14

Копировал: Федот Формат А4

Изм.	Лист	№ докум.	Подп.	Дата	Наименование	Кол.	Примечание
					А16В104.000-14		
					Детали		
БЧ	1	А16В104.001			Ребро; L=3000-5,4		
					Полоса 8х60-Б-ГОСТ103-76		
					ВСт3-I-ГОСТ535-79	30	11,3кг
БЧ	2	А16В104.095			Полоса; L=4070-8		
					Полоса 8х60-Б-ГОСТ103-76		
					ВСт3-I-ГОСТ535-79	10	15,3кг
БЧ	3	А16В104.096			Стенка; 3000-5,4х4100-8		
					Лист 65,0 ГОСТ19903-74		
					ВСт3 ГОСТ14637-79	2	479,7кг
БЧ	4	А16В104.073			Ребро; L=5038-9,8		
					Полоса 8х60-Б-ГОСТ103-76		
					ВСт3-I-ГОСТ535-79	12	19,0кг
БЧ	5	А16В104.097			Крышка; 4100-8х5100-9,8		
					Лист 64,0 ГОСТ19903-74		
					ВСт3 ГОСТ14637-79	1	652,4кг
БЧ	6	А16В104.098			Ребро; L=4038-8		
					Полоса 8х60-Б-ГОСТ103-76		
					ВСт3-I-ГОСТ535-79	18	15,2кг
		[illegible]			Дно; 4100-8х5100-9,8		
					Лист 66,0 ГОСТ19903-74		
					ВСт3 ГОСТ14637-79	1	978,6кг
		[illegible]			Стенка; 3000-5,4х5078-9,8		
					Лист 65,0 ГОСТ19903-74		
					ВСт3 ГОСТ14637-79	2	594,1кг

Подп. и дата | Инв. № дубл. | Взам. инв. № | Подп. и дата | Инв. № подл.

Изм. | Лист | № докум. | Подп. | Дата

А16В104.000 Лист 15

Копировал: Федот Формат А4

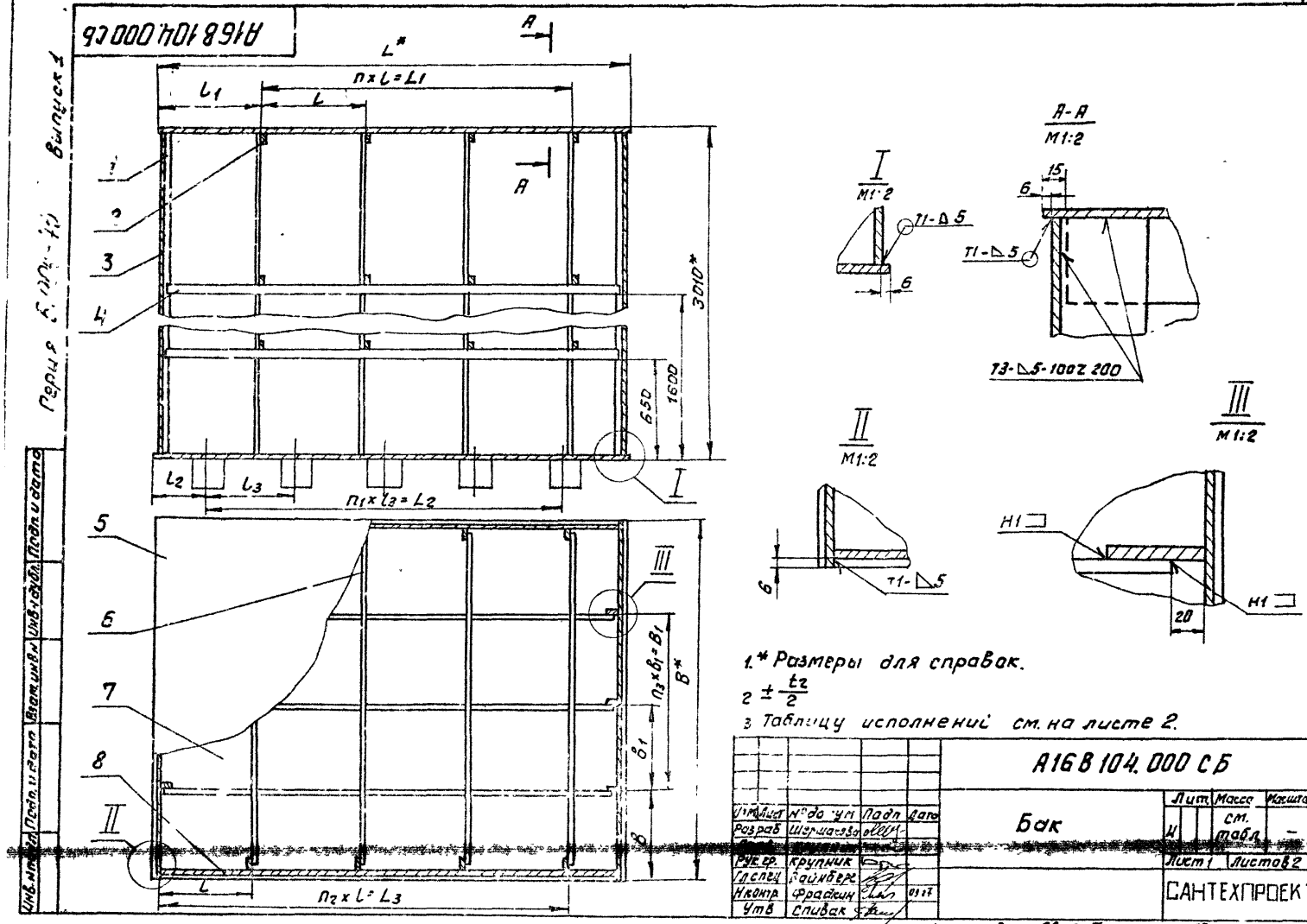

1.* Размеры для справок.

2 $\pm \frac{t_2}{2}$

3 Таблицу исполнений см. на листе 2.

					А16В104.000СБ			
Изм.	Лист	№ докум.	Подп.	Дата	Бак	Лит.	Масса	Масштаб
Разраб.		Шершакова				Н	см. табл.	–
Рук.гр.		Крупник				Лист 1	Листов 2	
Гл.спец.		Вайнберг				САНТЕХПРОЕКТ		
Н.контр.		Фрадкин		03.77				
Утв.		Спивак						

Копировал: Федой

Формат А3

Серия 5.904-43 Выпуск 1

Обозначение	Емкость м³		Размеры, мм												П	П₁	П₂	П₃	Масса, кг
	Рабочая	геометрическая	B*	L*	b	b₁	B₁	L	L₁	L₂	L₃	L₁	L₂	L₃					
А16В104.000	25	26	2250	3000	600	525	1050	650	675	300	400	1950	2400	2600	3	6	4	2	2073
-01			2400	3600		600	1200	600	625		500	2400	3000	3000	4		5		2460
-02			2650	3300	660	665	1330		325	150									2470
-03	30	31,1	2500	4200	625	625	1250		625	210	640	3000	3780	3600	5	7	6		2829
-04			2700	3900	675	675	1350	550	525	200	500	2750	3500	3300					2830
-05			2900	3600	625	550	1650	500	625	225	450	2500	3150	3000				3	2856
-06	40	41,8	3000	4700	640	570	1710	670	695	250	525	3350	4200	4200		8			2870
-07			3200	4400	650	630	1890	700	325	275	550	3500	3850	4200		7			3442
-08			3400	4150	680	680	2040	600	575	255	520	3000	3640	3600					3449
-09	50	51,7	3000	5800	640	570	1710	645	670	200	540	4515	5400	5140	7	10	8		3308
-10			3400	5100	645	527	2108	600	625	300	500	4200	4500	4800		9		4	4123
-11			3750	4500		615	2460	500	525	225	450	3500	4050	4000					4037
-12	60	62,4	3000	7000	640	570	1710	635	660	200	550	5115	6600	6350	9	12	10	3	4932
-13			3750	5600	645	615	2460	550	[illegible]	280	560	5040	5040	5040		9	9	4	4737
-14			4100	5100	650	560	2800	510	525	[illegible]	500	[illegible]	[illegible]	4590				5	5467

Инв.№ подл. | Подп. и дата | Взам. инв.№ | Инв.№ дубл. | Подп. и дата

Изм	Лист	№ докум.	Подп.	Дата	А16В104.000СБ	Лист 2

Копировал: Федорова

Формат А3

Серия 5.01.13 Выпуск 1

Формат	Зона	Поз	Обозначение	Наименование	Кол	Примечание
				Документация		
				Переменные данные для исполнений		
				А16В 105.000		
				Детали		
5Ч		1	А16В 105.001	Ребро; L=3000-5,4		
				Полоса 8х60-Б-ГОСТ103-76		
				ВСт3-I-ГОСТ535-79	16	[illegible] кг
5Ч		2	А16В 105.002	Полоса; L=2220-4,4		
				Полоса 8х60-Б-ГОСТ103-76		
				ВСт3-I-ГОСТ535-79	5	8,4 кг
5Ч		3	А16В 105.003	Ребро L=1520-3,1		
				Полоса 8х60-Б ГОСТ103-76		
				ВСт3-I-ГОСТ535-79	6	5,4 кг
5Ч		4	А16В 105.004	Стенка; 2250-4,4х3000-5,4		
				Лист 65,0 ГОСТ19903-74		
				ВСт3 ГОСТ14637-79	2	263,2 кг
5Ч		5	А16В 105.005	Ребро; L=2850-5,4		
				Полоса 8х60-Б-ГОСТ103-76		
				ВСт3-I-ГОСТ535-79	6	10,7 кг
5Ч		6	А16В 105.006	Дно; 2250-4,4х3900-6,6		
				Лист 65,0 ГОСТ19903-74		
				ВСт3 ГОСТ14637-79	1	410,7 кг

Изм	Лист	№ докум	Подп	Дата
Разраб	Шершнев			
Пров	Крупник			
Рук гр	Крупник			
Н.контр	Фрадкин			
Утв.	Спивак			

А16В 105.000

Бак

Лист 1

САНТЕХПРОЕКТ

Копировал: Фирай

Формат А4

Формат	Зона	Поз	Обозначение	Наименование	Кол	Примечание
5Ч		7	А16В 105.007	Стенка; 2228-4,4х2850-5,4		
				Лист 65,0 ГОСТ19903-74		
				ВСт3 ГОСТ14637-79	1	247,6 кг
5Ч		8	А16В 105.008	Ребро; L=2273-5,1		
				Полоса 8х60-Б-ГОСТ103-76		
				ВСт3-I-ГОСТ535-79	6	8,6 кг
5Ч		9	А16В 105.009	Крышка; 2250-4,4х3900-6,6		
				Лист 64,0 ГОСТ19903-74		
				ВСт3 ГОСТ14637-79	1	273,8 кг
5Ч		10	А16В 105.011	Ребро; L=2188-4,4		
				Полоса 8х60-Б-ГОСТ103-76		
				ВСт3-I-ГОСТ535-79	10	8,25 кг
		11	А16В 105.012	Стенка; 3000-5,4х3878-6,6		
				Лист 65,0 ГОСТ19903-74		
				ВСт3 ГОСТ14637-79	2	453,7 кг
				А16В 105.000-01		
				Детали		
5Ч		1	А16В 105.001	Ребро; L=3000-5,4		
				Полоса 8х60-Б-ГОСТ103-76		
				ВСт3-I-ГОСТ535-79	16	11,3 кг
5Ч		2	А16В 105.013	Ребро; 2370-5,4		
				Полоса 8х60-Б-ГОСТ103-76		
				ВСт3-I-ГОСТ535-79	5	8,9 кг
5Ч		[illegible]	А16В 105.014	Ребро; L=1420-3,1		
				Полоса 8х60-Б-ГОСТ103-76		
				ВСт3-I-ГОСТ535-79	6	5,35 кг
5Ч		4	А16В 105.015	Стенка; 2400-4,4х3000-5,4		
				Лист 65,0 ГОСТ19903-74		
				ВСт3 ГОСТ14637-79	2	280,8 кг

Изм	Лист	№ докум	Подп	Дата

А16В 105.000

Лист 2

Копировал: Фирай

Формат А4

Выпуск 1

Серия 5.904-43

Поз.	Зона	Обозначение	Наименование	Кол.	Примечание
		005	Ребро: L=2850-5,4		
			Полоса 8х60-Б-ГОСТ103-76		
			ВСт3-I-ГОСТ535-79	6	10,7кг
БУ		А16В 105.016	Дно: 2400-4,4х3800-6,6		
			Лист Б6,0 ГОСТ 19903-74		
			ВСт3-I-ГОСТ535-79	1	404,3кг
БУ	7	А16В 105.017	Стенка: 2578-4,4х2850-6,4		
			Лист Б5,0 ГОСТ19903-74		
			ВСт3 ГОСТ14637-79	1	264,3кг
	8	А16В 105.018	Ребро: L=2093-4,4		
			Полоса 8х60-Б-ГОСТ103-76		
			ВСт3-I-ГОСТ535-79	6	7,9кг
БУ	9	А16В 105.019	Крышка: 2400-4,4х3600-6,6		
			Лист Б4,0 ГОСТ19903-74		
			ВСт3 ГОСТ 14637-79	1	269,5кг
БУ	10	А16В 105.021	Ребро: 2338-4,4		
			Полоса 8х60-Б-ГОСТ103-76		
			ВСт3-I-ГОСТ535-79	10	8,8кг
БУ	11	А16В 105.022	Стенка: 3000-5,4х3578-6,6		
			Лист Б5,0 ГОСТ19903-74		
			ВСт3 ГОСТ14637-79	2	418,6кг
			А16В 105.000-02		
			Детали		
БУ	1	А16В 105.001	Ребро: L=3000-5,4		
			Полоса 8х60-Б-ГОСТ103-76		
			ВСт3-I-ГОСТ535-79	14	11,3кг
БУ	2	А16В 105.023	Ребро: L=2620-5,4		
			Полоса 8х60-Б-ГОСТ103-76		
			ВСт3-I-ГОСТ535-79	4	9,8кг

Подп. и дата | Инв. № дубл. | Взам. инв. № | Подп. и дата | Инв. № подл.

Изм	Лист	№ докум.	Подп.	Дата	А16В 105.000	Лист 3

Копировал: Фурей

Формат А4

Поз.	Зона	Обозначение	Наименование	Кол.	Примечание
			Ребро: L=1280-3,[illegible]		
			Полоса 8х60-Б-ГОСТ[illegible]		
			ВСт3-I-ГОСТ53[illegible]	[illegible]	[illegible]
БУ	4	А16В 105.025	Стенка: 2628-5,4х30[illegible]		
			Лист Б5,0 ГОСТ19903-74		
			ВСт3 ГОСТ14637-79	2	[illegible]кг
БУ	5	А16В 105.005	Ребро: L=2850-5,4		
			Полоса 8х60-Б-ГОСТ[illegible]76		
			ВСт3-I-ГОСТ535-79	6	10,7кг
БУ	6	А16В 105.026	Дно: 2650-5,4х3300-6,6		
			Лист Б6,0 ГОСТ19903-74		
			ВСт3 ГОСТ14637-79	1	409,2кг
БУ	7	А16В 105.027	Стенка: 2628-5,4х2850-5,4		
			Лист Б5,0 ГОСТ19903-74		
			ВСт3 ГОСТ14637-79	1	292,1кг
БУ	8	А16В 105.028	Ребро: L=1913-3,7		
			Полоса 8х60-Б-ГОСТ103-76		
			ВСт3-I-ГОСТ535-79	6	7,2кг
БУ	9	А16В 105.029	Крышка: 2650-5,4х3300-6,6		
			Лист Б4,0 ГОСТ19903-74		
			ВСт3 ГОСТ14637-79	1	272,8кг
БУ	10	А16В 105.031	Ребро: L=2588-5,4		
			Полоса 8х60-Б-ГОСТ103-76		
			ВСт3-I-ГОСТ535-79	8	9,75кг
БУ	11	А16В 105.032	Стенка: 3000-5,4х3278-6,6		
			Лист Б5,0 ГОСТ19903-74		
			ВСт3 ГОСТ14637-79	2	383,5кг

Подп. и дата | Инв. № дубл. | Взам. инв. № | Подп. и дата | Инв. № подл.

Изм	Лист	№ докум.	Подп.	Дата	А16В 105.000	Лист 4

Копировал: Фурей

Формат А4

Формат	Зона	Поз.	Обозначение	Наименование	Кол.	Примечание
				А16В105.000-03		
				Детали		
БЧ		1	А16В105.001	Ребро; L=3000-5,4		
				Полоса 8х60-Б-ГОСТ103-76 Вст3-1-ГОСТ535-79	16	11,3кг
БЧ		2	А16В105.033	Полоса; L=2470-4,4		
				Полоса 8х60-Б-ГОСТ103-76 Вст3-1-ГОСТ535-79	5	9,3кг
БЧ		3	А16В105.034	Ребро; L=1640-3,7		
				Полоса 8х60-Б-ГОСТ103-76 Вст3-1-ГОСТ535-79	6	6,2кг
БЧ		4	А16В105.035	Стенка; 2500-5,4х4200-8		
				Лист Б5.0 ГОСТ 19903-74 Вст3 ГОСТ 14637-79	2	409,5кг
БЧ		5	А16В105.005	Ребро; L=2850-5,4		
				Полоса 8х60-Б-ГОСТ103-76 Вст3-1-ГОСТ535-79	6	10,75кг
БЧ		6	А16В105.036	Дно; 2500-5,4х4230-8		
				Лист Б6.0 ГОСТ 19903-74 Вст3 ГОСТ 14637-79	1	491,4кг
БЧ		7	А16В105.037	Стенка; 2678-5,4х2850-5,4		
				Лист Б5.0 ГОСТ 19903-74 Вст3 ГОСТ 14637-79	1	275,4кг
БЧ		8	А16В105.038	Ребро; L=2453-4,4		
				Полоса 8х60-Б-ГОСТ103-76 Вст3-1-ГОСТ535-79	6	9,35кг
БЧ		9	А16В105.039	Стенка; 2500-5,4х1720-8		
				Лист Б4.0 ГОСТ 19903-74 Вст3 ГОСТ 14637-79	1	328,6кг

Инв.№ подл. | Подп. и дата | Взам.инв.№ | Инв.№ дубл. | Подп. и дата

Изм.	Лист	№ докум.	Подп.	Дата	А16В105.000	Лист 5

Копировал: Формат А4

Формат	Зона	Поз.	Обозначение	Наименование	Кол.	Примечание
БЧ		10	А16В105.041	Ребро; L=2438-4,4		
				Полоса 8х80-Б-ГОСТ103-76 Вст3-1-ГОСТ535-79	10	3,8кг
Б1		11	А16В105.042	Стенка; 3000-5,4х4178-8		
				Лист Б5.0 ГОСТ 19903-74 Вст3 ГОСТ 14637-79	2	489,0кг
				А16В105.000-04		
				Детали		
БЧ		1	А16В105.001	Ребро; L=3000-5,4		
				Полоса 8х60-Б-ГОСТ103-76 Вст3-1-ГОСТ535-79	18	11,3кг
БЧ		2	А16В105.043	Полоса; L=2670-5,4		
				Полоса 8х60-Б-ГОСТ103-76 Вст3-1-ГОСТ535-79	5	10кг
БЧ		3	А16В105.003	Ребро; L=1520-5,1		
				Полоса 8х60-Б-ГОСТ103-76 Вст3-1-ГОСТ535-79	8	5,73кг
БЧ		4	А16В105.044	Стенка; 2700-5,4х3000-5,4		
				Лист Б5.0 ГОСТ 19903-74 Вст3 ГОСТ 14637-79	2	315,9кг
БЧ		5	А16В105.005	Ребро; L=2850-5,4		
				Полоса 8х60-Б-ГОСТ103-76 Вст3-1-ГОСТ535-79	8	10,7кг
БЧ		6	А16В105.045	Дно; 2700-5,4х3900-6,6		
				Лист Б6.0 ГОСТ 19903-74 Вст3 ГОСТ 14637-79	1	497,8кг
БЧ		7	А16В105.046	Стенка; 2678-5,4х2850-5,4		
				Лист Б5.0 ГОСТ 19903-74 Вст3 ГОСТ 14637-79	1	308,1кг

Инв.№ подл. | Подп. и дата | Взам.инв.№ | Инв.№ дубл. | Подп. и дата

Изм.	Лист	№ докум.	Подп.	Дата	А16В105.000	Лист 6

Копировал | Формат А4

Серия 5.001.63 Вып. 1

				Наименование	Кол	Примечание
				Ребро; L=2273-5,4		
				Полоса 8х60-Б-ГОСТ103-76		
				ВСт3-I-ГОСТ535-79	8	8,6кг
			...5 047	Крышка; 270... х3900 6,6		
				Лист Б4,0 ГОСТ 19903-74		
				ВСт3 ГОСТ 14637-79	1	328,5кг
		10	А16В 105.048	Ребро; L=2638-5,4		
				Полоса 8х60-Б-ГОСТ103-76		
				ВСт3-I-ГОСТ535-79	10	9,9кг
БЧ		11	А16В 105.012	Стенка 3000-5,4х3878-6,6		
				Лист Б5,0 ГОСТ 19903-74		
				ВСт3 ГОСТ 14637-79	2	453,7кг
				А16В 105.000-05		
				Детали		
БЧ		1	А16В 105.001	Ребро; L=3000-5,4		
				Полоса 8х60-Б-ГОСТ103-76		
				ВСт3-I-ГОСТ535-79	20	11,3кг
БЧ		2	А16В 105.049	Полоса; L=2870-5,4		
				Полоса 8х60-Б-ГОСТ103-76		
				ВСт3-I-ГОСТ535-79	5	10,8кг
БЧ		3	А16В 105.014	Ребро; L=1420-3,1		
				Полоса 8х60-Б-ГОСТ103-76		
				ВСт3-I-ГОСТ535-79	10	5,35кг
БЧ		4	А16В 105.051	Стенка; 2900-5,4х3000-5,4		
				Лист Б5,0 ГОСТ 19903-74		
				ВСт3 ГОСТ 14637-79	2	339,3кг
БЧ		5	А16В 105.005	Ребро; L=2850-5,4		
				Полоса 8х60-Б-ГОСТ103-76		
				ВСт3-I-ГОСТ535-79	10	10,7кг

Подп. и дата | Инв. № дубл. | Взам. инв. № | Подп. и дата | Инв. № подл.

Изм	Лист	№ докум.	Подп.	Дата	А16В 105.000	Лист 7

Копировал [illegible] Формат А4

				Лист Б5,0 ГОСТ 199...		
				ВСт3 ГОСТ 1463...	1	319,8кг
БЧ		8	А16В 105.018	Ребро L=2093-4,4		
				Полоса 8х60-Б ГОСТ 10...-76		
				ВСт3-I ГОСТ535-79	10	7,9кг
БЧ		9	А16В 105.054	Крышка; 2900-5,4х3600-6,6		
				Лист Б4,0 ГОСТ 19903-74		
				ВСт3 ГОСТ 14637-79	1	325,7кг
БЧ		10	А16В 105.055	Ребро; L=2870-5,4		
				Полоса 8х60-Б-ГОСТ103-76		
				ВСт3-I-ГОСТ535-79	10	10,8кг
БЧ		11	А16В 105.022	Стенка; 3000-5,4х3578-6,6		
				Лист Б5,0 ГОСТ 19903-74		
				ВСт3 ГОСТ 14637-79	2	418,5кг
				А16В 105.000-06		
				Детали		
БЧ		1	А16В 105.001	Ребро; L=3000-5,4		
				Полоса 8х60-Б-ГОСТ103-76		
				ВСт3-I-ГОСТ535-79	20	11,3кг
БЧ		2	А16В 105.056	Полоса; L=2970-5,4		
				Полоса 8х60-Б-ГОСТ103-75		
				ВСт3-I-ГОСТ535-79	5	11,2кг
БЧ		3	А16В 105.057	Ребро; L=1840-3,7		
				Полоса 8х60-Б-ГОСТ103-76		
				ВСт3-I-ГОСТ535-79	10	6,9кг

Подп. и дата | Инв. № дубл. | Взам. инв. № | Подп. и дата | Инв. № подл.

Изм	Лист	№ докум.	Подп.	Дата	А16В 105.000	Лист

Копировал: [illegible] Формат

Поз.	Зона	Поз.	Обозначение	Наименование	Кол.	Примечание
БУ		4	А16В 105.058	Стенка; 3000-5,4х3200-5,4		
				Лист 65,0 ГОСТ 19903-74 / Вст3 ГОСТ 14637-79	2	351 кг
		5	А16В 105.005	Ребро; L= 2850-5,4		
				Полоса 8х60-Б-ГОСТ 103-76 / Вст3-I-ГОСТ 535-79	10	10,7 кг
БУ		6	А16В 105.059	Днo; 3000-5,4х4700-8		
				Лист 66,0 ГОСТ 19903-74 / Вст3 ГОСТ 14637-79	1	660 кг
БУ		7	А16В 105.061	Стенка; 2850-5,4х2978-5,4		
				Лист 65,0 ГОСТ 19903-74 / Вст3 ГОСТ 14637-79	1	331,0 кг
БУ		8	А16В 105.062	Ребро; L= 2753-5,4		
				Полоса 8х60-Б-ГОСТ 103-76 / Вст3-I-ГОСТ 535-79	10	10,4 кг
БУ		9	А16В 105.063	Крышка; 3000-5,4х4700-8		
				Лист 64,0 ГОСТ 19903-74 / Вст3 ГОСТ 14637-79	1	440 кг
БУ		10	А16В 105.064	Ребро; L= 2938-5,4		
				Полоса 8х60-Б-ГОСТ 103-76 / Вст3-I-ГОСТ 535-79	10	11,1 кг
БУ		11	А16В 105.065	Стенка; 3000-5,4х4678-8		
				Лист 65,0 ГОСТ 19903-74 / Вст3 ГОСТ 14637-79	2	547,3 кг
			А16В 105.000-07			
			Детали			
БУ		1	А16В 105.001	Ребро; L= 3000-5,4		
				Полоса 8х60-Б-ГОСТ 103-76 / Вст3-I-ГОСТ 535-79	20	11,3 кг

Инв.№ подл. | Подп. и дата | Взам.инв.№ | Инв.№ дубл. | Подп. и дата

Изм.	Лист	№ докум.	Подп.	Дата	А16В 105.000	Лист 9

Копировал: Фарай Формат А4

Поз.	Зона	Поз.	Обозначение	Наименование	Кол.	Примечание
БУ		2	А16В 105.066	Ребро; L=2170-6,6		
				Полоса 8х60-Б-ГОСТ 103-76 / Вст3-I-ГОСТ 535-79	6	12,0 кг
БУ		3	А16В 105.067	Ребро; L=1720-5,7		
				Полоса 8х60-Б-ГОСТ 103-76 / Вст3-I-ГОСТ 535-79	10	6,5 кг
БУ		4	А16В 105.068	Стенка; 3000-5,4х3200-5,4		
				Лист 65,0 ГОСТ 19903-74 / Вст3 ГОСТ 535-79	2	574,4 кг
БУ		5	А16В 105.005	Ребро; L=2850-5,4		
				Полоса 8х60-Б-ГОСТ 103-76 / Вст3-I-ГОСТ 535-79	10	10,7 кг
БУ		6	А16В 105.069	Днo; 3200-5,4х4400-6,6		
				Лист 66,0 ГОСТ 19903-74 / Вст3 ГОСТ 14637-79	1	652,0 кг
БУ		7	А16В 105.071	Стенка; 2850-5,4х3178-6,6		
				Лист 65,0 ГОСТ 19903-74 / Вст3 ГОСТ 14637-79	1	353,2 кг
БУ		8	А16В 105.072	Ребро; L=2573-5,4		
				Полоса 8х60-Б-ГОСТ 103-76 / Вст3-I-ГОСТ 535-79	10	9,7 кг
БУ		9	А16В 105.073	Крышка; 3200-6,6х4400-8		
				Лист 64,0 ГОСТ 19903-74 / Вст3 ГОСТ 14637-79	1	439,3 кг
БУ		10	А16В 105.074	Ребро; L=3138-5,4		
				Полоса 8х60-Б-ГОСТ 103-76 / Вст3-I-ГОСТ 535-79	10	11,8 кг
БУ		11	А16В 105.075	Стенка; 3000-5,4х4378-8		
				Лист 65,0 ГОСТ 19903-74 / Вст3 ГОСТ 14637-79	2	512,2 кг

Инв.№ подл. | Подп. и дата | Взам.инв.№ | Инв.№ дубл. | Подп. и дата

Изм.	Лист	№ докум.	Подп.	Дата	А16В 105.000	Лист 10

Копировал: Фарай Формат А4

Выпуск 1
Серия 5.904-43

Поз.	Обозначение	Наименование	Кол.	Масса
		А16В105.000-03		
		Детали		
БЧ	1	А16В105.001	Ребро; L=3000-5,4	
			Полоса 8х60-Б-ГОСТ 103-76 Вст3-I-ГОСТ 535-79	20	11,5 кг
БЧ	2	А16В105.076	Полоса; 3370-6,6	
			Полоса 8х60-Б-ГОСТ 103-76 Вст3-I-ГОСТ 536-79	6	12,7 кг
БЧ	3	А16В105.077	Ребро; L=1620-3,7	
			Полоса 8х60-Б-ГОСТ 103-76 Вст3-I-ГОСТ 535-79	10	5,45 кг
БЧ	4	А16В105.078	Стенка; 3000-5,4х3400-6,6	
			Лист Б5,0 ГОСТ 19903-74 Вст3 ГОСТ 14637-79	2	397,8 кг
БЧ	5	А16В105.005	Ребро; L=2850-5,4	
			Полоса 8х60-Б-ГОСТ 103-76 Вст3-I-ГОСТ 535-79	10	10,7 кг
БЧ	6	А16В105.079	Дно; 3400-6,6х4150-8	
			Лист Б6,0 ГОСТ 19903-74 Вст3 ГОСТ 14637-79	1	660,3 кг
БЧ	7	А16В105.081	Стенка; 2850-5,4х3378-6,6	
			Лист Б5,0 ГОСТ 19903-74 Вст3 ГОСТ 14637-79	1	375,5 кг
БЧ	8	А16В105.082	Ребро; 2423-4,4	
			Полоса 8х60-Б-ГОСТ 103-76 Вст3-I-ГОСТ 535-79	10	9,1 кг
БЧ	9	А16В105.083	Крышка; 3400-6,6х4150-8	
			Лист Б4,0 ГОСТ 19903-74 Вст3 ГОСТ 14637-79	1	440,2 кг

Инв.№ подл. | Подп. и дата | Взам.инв.№ | Инв.№ дубл. | Подп. и дата

Изм. Лист № докум. Подп. Дата

А16В105.000

Лист 11

Копировал: Фурей Формат А4

Поз.	Обозначение	Наименование	Кол.	Масса
		Ребро; L=2338-6,6		
		Полоса 8х60-Б-ГОСТ 103-76 Вст3-I-ГОСТ 535-79	12	12,6 кг
БЧ	11	А16В105.085	Стенка; 3000-5,4х4128-8	
			Лист Б5,0 ГОСТ 19903-74 Вст3 ГОСТ 14637-79	2	483,5 кг
		А16В105.000-09		
		Детали		
БЧ	1	А16В105.001	Ребро; L=3000-5,4	
			Полоса 8х60-Б-ГОСТ 103-76 Вст3-I-ГОСТ 535-79	22	11,3 кг
БЧ	2	А16В105.056	Полоса; L=2970-5,4	
			Полоса 8х60-Б-ГОСТ 103-76 Вст3-I-ГОСТ 535-79	6	11,2 кг
БЧ	3	А16В105.086	Ребро; L=2290-5,4	
			Полоса 8х60-Б-ГОСТ 103-76 Вст3-I-ГОСТ 535-79	10	8,6 кг
БЧ	4	А16В105.058	Стенка; 3000-5,4х3000-5,4	
			Лист Б5,0 ГОСТ 19903-74 Вст3 ГОСТ 14637-79	2	351,0 кг
БЧ	5	А16В105.005	Ребро; L=2850-5,5	
			Полоса 8х60-Б-ГОСТ 103-76 Вст3-I-ГОСТ 535-79	10	10,7 кг
БЧ	6	А16В105.087	Дно; 3000-5,4х5800-9,8	
			Лист Б6,0 ГОСТ 19903-74 Вст3 ГОСТ 14637-79	1	814,3 кг
БЧ	7	А16В105.061	Стенка; 2850-5,4х2978-5,4	
			Лист Б5,0 ГОСТ 19903-74 Вст3 ГОСТ 14637-79	1	331,0 кг

Инв.№ подл. | Подп. и дата | Взам.инв.№ | Инв.№ дубл. | Подп. и дата

Изм. Лист № докум. Подп. Дата

А16В105.000

Лист 12

Копировал. Формат А4

Выпуск 1

Серия 6.001-4

Формат	Зона	Поз	Обозначение	Наименование	Кол	Примечание
Б4		8	А16В 105.088	Ребро; 3403-6,6		
				Полоса 8х60-Б-ГОСТ103-76		
				ВСт3-I-ГОСТ535-79	10	12,8 кг
Б4		9	А16В 105.089	Крышка; 3000-5,4 х5800-9,8		
				Лист Б4,0 ГОСТ 19903-74		
				ВСт3 ГОСТ 14637-79	1	543,0 кг
Б4		10	А16В 105.064	Ребро; L=2938-5,4		
				Полоса 8х60-Б-ГОСТ103-76		
				ВСт3-I-ГОСТ535-79	12	11,0 кг
Б4		11	А16В 105.091	Стенка; 3000-5,4 х5778-9,8		
				Лист Б4,0 ГОСТ 19903-74		
				ВСт3 ГОСТ 14637-79	2	[illegible]
				А16В 105.000-10		
				Детали		
Б4		1	А16В 105.001	Ребро; L=3000-5,4		
				Полоса 8х60-Б-ГОСТ103-76		
				ВСт3-I-ГОСТ535-79	24	11,3 кг
Б4		2	А16В 105.076	Полоса; L=3370-6,6		
				Полоса 8х60-Б-ГОСТ103-76		
				ВСт3-I-ГОСТ535-79	6	12,7 кг
Б4		3	А16В 105.092	Ребро; L=2060-4,4		
				Полоса 8х60-Б-ГОСТ103-76		
				ВСт3-I-ГОСТ535-79	[illegible]	[illegible]
Б4		4	А16В 105.078	Стенка; [illegible]		
				Лист [illegible]		
				[illegible]	2	[illegible]
Б4		5	А16В 105.095	Ребро; [illegible]		
				Полоса [illegible]		
				ВСт3-I-ГОСТ535-79	[illegible]	[illegible]

Инв. № подл. | Подп. и дата | Взам. инв. № | Инв. № дубл. | Подп. и дата

Изм	Лист	№ докум.	Подп.	Дата	А16В 105.000	Лист 13

Копировал: Федей Формат А4

Формат	Зона	Поз	Обозначение	Наименование	Кол	Примечание
Б4		6	А16В 105.093	Дна; 3400-6,6 х5100-9,8		
				Лист Б6,0 ГОСТ 19903-74		
				ВСт3 ГОСТ 14637-79	1	811,5 кг
Б4		7	А16В 105.081	Стенка; 2850-5,4 х3378-6,6		
				Лист Б5,0 ГОСТ 19903-74		
				ВСт3 ГОСТ 14637-79	1	375,5 кг
Б4		8	А16В 105.094	Ребро; L=2933-5,4		
				Полоса 8х60-Б-ГОСТ103-76		
				ВСт3-I-ГОСТ535-79	12	11,05 кг
[illegible]		9	А16В 105.095	Крышка; 3400-5,4 х5100-9,8		
				Лист Б4,0 ГОСТ 19903-74		
				ВСт3 ГОСТ 14637-79	1	541,0 кг
		10	А16В 105.084	Ребро; L=3328-6,6		
				Полоса 8х60-Б-ГОСТ103-76		
				ВСт3-I-ГОСТ535-79	12	12,8 кг
Б4		11	А16В 105.096	Стенка; 3000-5,4 х5078-9,8		
				Лист Б5,0 ГОСТ 19903-74		
				ВСт3 ГОСТ 14637-79	2	594,1 кг
				А16В 105.000-11		
				Детали		
Б4		1	А16В 105.001	Ребро; L=3000-5,4		
				Полоса 8х60-Б-ГОСТ103-76		
				ВСт3-I-ГОСТ535-79	24	11,3 кг
		2	А16В 105.097	Полоса; L=3720-6,6		
				Полоса 8х60-Б-ГОСТ103-76		
				ВСт3-I-ГОСТ535-79	6	14,02 кг
[illegible]		3	А16В 105.098	Ребро; L=1760-3,7		
				Полоса 8х60-Б-ГОСТ103-76		
				ВСт3-I-ГОСТ535-79	12	6,5 кг

Инв. № подл. | Подп. и дата | Взам. инв. № | Инв. № дубл. | Подп. и дата

Изм	Лист	№ докум.	Подп.	Дата	А16В 105.000	Лист 14

Копировал: Федей Формат А4

Выпуск 1

Серия 5.904-43

Формат	Зона	Поз.	Обозначение	Наименование	Кол.	Примечание
Б4		4	105.099	Стенка; 3000-5,4х3750-6,6		
				Лист Б5,0 ГОСТ 19903-74		
				ВСт3 ГОСТ 14637-79	2	438,7кг
Б4		5	А16В 105.005	Ребро; L=2850-5,4		
				Полоса 8х60-Б-ГОСТ 103-76		
				ВСт3-I-ГОСТ 535-79	12	10,7кг
Б4		6	А16В 105.101	Дно; 3750-6,6 х 4500-8		
				Лист Б6,0 ГОСТ 19903-74		
				ВСт3 ГОСТ 14637-79	1	789,7кг
Б4		7	А16В 105.102	Стенка; 2850-5,4х3728-6,6		
				Лист Б5,0 ГОСТ 19903-74		
				ВСт3 ГОСТ 14637-79	1	414,4кг
Б4		8	А16В 105.103	Ребро; L=2633-5,4		
				Полоса 8х60-Б-ГОСТ 103-76		
				ВСт3-I-535-79	12	9,9кг
Б4		9	А16В 105.104	Крышка; 3750-6,6 х 4500-8		
				Лист Б4,0 ГОСТ 19903-74		
				ВСт3 ГОСТ 14637-79	1	526,5кг
Б4		10	А16В 105.105	Ребро; L=3688-6,6		
				Полоса 8х60-Б-ГОСТ 103-76		
				ВСт3-I-ГОСТ 535-79	12	13,9кг
Б4		11	А16В 105.106	Стенка; 3000-5,4х4478-8		
				Лист Б5,0 ГОСТ 19903-74		
				ВСт3 ГОСТ 14637-79	2	523,9кг
				А16В 105.000-12		
				Детали		
Б4		1	А16В 105.001	Ребро; L=3000-5,4		
				Полоса 8х60-Б-ГОСТ 103-76		
				ВСт3-I-ГОСТ 535-79	24	11,3кг

Подп. и дата | Инв. № дубл. | Взам. инв. № | Подп. и дата | Инв. № подл.

Изм.	Лист	№ докум.	Подп.	Дата	А16В 105.000	Лист 15

Копировал: Фурат Формат А4

Обозначение	Наименование	Кол.	Примечание
Б4	А16В 105.066	Полоса; L=2970-5,4	
		Полоса 8х60-Б-ГОСТ 103-76	
		ВСт3-I-ГОСТ 535-79	7	11,2кг
Б4	3	А16В 105.107	Ребро; L=2760-5,4	
		Полоса 8х60-Б-ГОСТ 103-76	
		ВСт3-I-ГОСТ 535-79	10	10,4кг
Б4	4	А16В 105.058	Стенка; 3000-5,4х3000-5,4	
		Лист Б5,0 ГОСТ 19903-74	
		ВСт3 ГОСТ 14637-79	2	351,0кг
Б4	5	А16В 105.005	Ребро; L=2850-5,4	
		Полоса 8х60-Б-ГОСТ 103-76	
		ВСт3-I-ГОСТ 535-79	10	10,7кг
Б4	6	А16В 105.108	Дно; 3000-5,4х7000-12	
		Лист Б6,0 ГОСТ 19903-74	
		ВСт3 ГОСТ 14637-79	1	982,8кг
Б4	7	А16В 105.061	Стенка; 2850-5,4х2978-5,4	
		Лист Б5,0 ГОСТ 19903-74	
		ВСт3 ГОСТ 14637-79	1	331,0кг
Б4	8	А16В 105.109	Ребро; L=4133-8	
		Полоса 8х60-Б-ГОСТ 103-76	
		ВСт3-I ГОСТ 535-79	10	15,6кг
Б4	9	А16В 105.111	Крышка; 3000-5,4х7000-12	
		Лист Б4,0 ГОСТ 19903-74	
		ВСт3 ГОСТ 14637-79	1	655,2кг
Б4	10	А16В 105.064	Ребро; L=2938-5,4	
		Полоса 8х60-Б-ГОСТ 103-76	
		ВСт3-I-535-79	14	11,0кг
Б4	11	А16В 105.112	Стенка; 3000-5,4х6978-12	
		Лист Б5,0 ГОСТ 19903-74	
		ВСт3 ГОСТ 14637-79	2	816,4кг

Подп. и дата | Инв. № дубл. | Взам. инв. № | Подп. и дата | Инв. № подл.

Изм.	Лист	№ докум.	Подп.	Дата	А16В 105.000	Лист 16

Копировал: Фурат Формат А4

Серия 5.904-4 Выпуск 1

Формат	Зона	Поз	Обозначение	Наименование	Кол.	Примечание
				А16В 105.000-13		
				Документация		
Б4		1	А16В 105.001	Ребро; L=3000-5,4		
				Полоса 8х60-Б-ГОСТ103-76		
				ВСт3-I-ГОСТ535-79	24	1,3кг
Б4		2	А16В 105.097	Полоса; L=3720-6,6		
				Полоса 8х60-Б-ГОСТ103-76		
				ВСт3-I-ГОСТ535-79	6	14,0кг
Б4		3	А16В 105.113	Ребро; L=2200-4,4		
				Полоса 8х60-Б-ГОСТ103-76		
				ВСт3-I-ГОСТ535-79	12	8,3кг
Б4		4	А16В 105.099	Стенка; 3000-5,4х3750-6,6		
				Лист Б5,0ГОСТ19903-74		
				ВСт3ГОСТ14637-79	2	438,7кг
Б4		5	А16В 105.005	Ребро; L=2850-5,4		
				Полоса 8х60-Б-ГОСТ103-76		
				ВСт3-I-ГОСТ535-79	12	10,7кг
Б4		6	А16В 105.114	Дно; 3750-6,6х5600-9,8		
				Лист Б6,0ГОСТ19903-74		
				ВСт3ГОСТ14637-79	1	982,8кг
Б4		7	А16В 105.102	Стенка; 2850-5,4х3728-6,6		
				Лист Б5,0ГОСТ19903-74		
				ВСт3ГОСТ14637-79	1	414,4кг
Б4		8	А16В 105.115	Ребро; L=2293-5,4		
				Полоса 8х60-Б-ГОСТ103-76		
				ВСт3-I-ГОСТ535-79	12	8,0кг
Б4		9	А16В 105.116	Крышка; 3750-6,6х5600-9,8		
				Лист Б4,0ГОСТ19903-74		
				ВСт3ГОСТ14637-79	1	655,2кг

Подп. и дата | Инв. № дубл. | Взам. инв. № | Подп. и дата | Инв. № подл.

Изм	Лист	№ докум.	Подп.	Дата	А16В 105.000	Лист 17

Копировал: Фирт Формат А4

Формат	Зона	Поз	Обозначение	Наименование	Кол.	Примечание
Б4		10	А16В 105.105	Ребро; L=3600-6,6		
				Полоса 8х60-Б-ГОСТ103-76		
				ВСт3-I-ГОСТ535-79	12	13,9кг
Б4		11	А16В 105.117	Стенка; 3000-5,4х3578-6,6		
				Лист Б5,0ГОСТ19903-74		
				ВСт3ГОСТ14637-79	2	418,6кг
				А16В 105.000-14		
				Детали		
Б4		1	А16В 105.001	Ребро; L=3000-5,4		
				Полоса 8х60-Б-ГОСТ103-76		
				ВСт3ГОСТ14637-79	26	11,3кг
Б4		2	А16В 105.118	Полоса; L=4070-8		
				Полоса 8х60-Б-ГОСТ103-76		
				ВСт3-I-ГОСТ535-79	6	15,3кг
Б4		3	А16В 105.092	Ребро; L=2060-4,4		
				Полоса 8х60-Б-ГОСТ103-76		
				ВСт3-I-ГОСТ535-79	14	7,8кг
Б4		4	А16В 105.119	Стенка; 3000-5,4х4100-8		
				Лист Б5,0ГОСТ19903-74		
				ВСт3ГОСТ14637-79	2	479,7кг
Б4		5	А16В 105.005	Ребро; L=2850-5,4		
				Полоса 8х60-Б-ГОСТ103-76		
				ВСт3-I-ГОСТ535-79	14	10,7кг
Б4		6	А16В 105.121	Дно; 4100-8х5100-9,8		
				Лист Б6,0ГОСТ19903-74		
				ВСт3ГОСТ14637-79	1	978,6кг
Б4		7	А16В 105.122	Стенка; 2850-5,4х4078-8		
				Лист Б5,0ГОСТ19903-74		
				ВСт3ГОСТ14637-79	1	453,3кг

Подп. и дата | Инв. № дубл. | Взам. инв. № | Подп. и дата | Инв. № подл.

Изм	Лист	№ докум.	Подп.	Дата	А16В 105.000	Лист 18

Копировал: Фирт Формат А4

Серия 5.904-43 Выпуск 1

Поз.	Обозначение	Наименование	Кол.	Масса ед. кг
БЧ		94	Ребро L=2933-5,4		
			Полоса 8х60-Б-ГОСТ103-76 Вст3-I-ГОСТ535-79	14	11,05кг
БЧ	9	А16В 105.117	Крышка: 4100-8х5100-9,8		
			Лист Б4,0 ГОСТ19903-74 Вст3 ГОСТ14637-79	1	652,4кг
БЧ	10	А16В 105.118	Ребро: L=4038-8		
			Полоса 8х60-Б-ГОСТ103-76 Вст3-I-ГОСТ535-79	12	15,2кг
БЧ	11	А16В 105.096	Стенка: 3000-5,4х5078-9,8		
			Лист Б5,0 ГОСТ19903-74 Вст3 ГОСТ14637-79	2	594,1кг

Изм.	Лист	№ докум.	Подп.	Дата

А16В 105.000

Лист 19

Копировал Формат А4

Поз.	Обозначение	Наименование	Кол.	Масса ед. кг
		Документация		
А3		А16В 106.000 СБ Сборочный чертеж		
		Переменные данные для исполнений: А16В 106.000		
		Детали		
БЧ	1	А16В 106.001 Крышка 2250-4,4х3900-6,6 Лист Б4,0 ГОСТ19903-74 Вст3 ГОСТ14637-79	1	274кг
БЧ	2	А16В 106.002 Ребро L=2220-4,4 Полоса 8х60-Б-ГОСТ103-76 Вст3-I-ГОСТ535-79	5	8,4кг
БЧ	3	А16В 106.003 Стенка 3000-5,4х3878-6,6 Лист Б5,0 ГОСТ19903-74 Вст3 ГОСТ14637-79	2	454кг
БЧ	4	А16В 106.004 Ребро L=3040-5,4 Полоса 8х60-Б-ГОСТ103-76 Вст3-I-ГОСТ535-79	14	11,3кг
БЧ	5	А16В 106.005 Ребро L=1074-2,6 Полоса 8х60-Б-ГОСТ103-76 Вст3-I-ГОСТ535-79	10	4,0кг
БЧ	6	А16В 106.006 Ребро L=2850-5,4 Полоса 8х60-Б-ГОСТ103-76 Вст3-I-ГОСТ535-79	10	10,8кг

Изм.	Лист	№ докум.	Подп.	Дата
Разраб		Брлявская		
Пров.		Крупник		
Рук.гр.		Крупник		
Н.контр.		Фрадкин		09.77
Утв.		Спивак		

А16В 106.000

Бак

Лит	Лист	Листов
И	1	19

САНТЕХПРОЕКТ

Копировал Формат А4

Серия 3.[illegible] выпуск 1

Поз.	Обозначение	Наименование	Кол.	Примечание
БУ	7	А16В 106.007	Стенка 2[illegible]	
		Лист Б5,0 ГОСТ 19[illegible]		
		ВСт3 ГОСТ 14637-79	1	[illegible] кг
БУ	8	А16В 106.008	Дно 2250-4,4х3[illegible]	
		Лист Б6,0 ГОСТ 19903-74		
		ВСт3 ГОСТ 14637-79	1	[illegible]
БУ	9	А16В 106.009	Ребро L = 1069-2,6	
		Полоса 8х60-Б-ГОСТ 103-76		
		ВСт3-I-ГОСТ 535-79	10	[illegible]0 кг
БУ	10	А16В 106.011	Стенка 2250-4,4х3000-5,4	
		Лист Б5,0 ГОСТ 19903-74		
		ВСт3 ГОСТ 14637-79	2	[illegible]
БУ	11	А16В 106.012	Ребро L = 3838-6,6	
		Полоса 8х60-Б-ГОСТ 103-76		
		ВСт3-I-ГОСТ 535-79	4	[illegible] кг
		А16В 106.000-01		
		Детали		
БУ	1	А16В 106.013	Крышка 2400-4,4х3600-6,6	
		Лист Б4,0 ГОСТ 19903-74		
		ВСт3 ГОСТ 14637-79	1	270 кг
БУ	2	А16В 106.014	Ребро L = 2370-4,4	
		Полоса 8х60-Б-ГОСТ 103-76		
		ВСт3-I-ГОСТ 535-79	5	8,9 кг
БУ	3	А16В 106.015	Стенка 3000-5,4х3578-6,6	
		Лист Б5,0 ГОСТ 19903-74		
		ВСт3 ГОСТ 14637-79	2	419 кг
БУ	4	А16В 106.004	Ребро L = 3000-5,4	
		Полоса 8х60-Б-ГОСТ 103-76		
		ВСт3-I-ГОСТ 535-79	14	[illegible] кг

Подп. и дата | Инв. № дубл. | Взам. инв. № | Подп. и дата | Инв. № подл.

Изм.	Лист	№ докум.	Подп.	Дата	А16В 106.000	Лист 2

Копировал: [illegible] Формат А4

Поз.	Обозначение	Наименование	Кол.	Примечание
[illegible]	[illegible]	Ребро L = 1149-2,6		
		Полоса 8х60-Б-ГОСТ 103-76		
		ВСт3-I-ГОСТ 535-79	10	4,3 кг
[illegible]	8	[illegible] 106.006	Ребро L = 2850-5,4	
		Полоса 8х60-Б-ГОСТ 103-76		
		ВСт3-I-ГОСТ 535-79	10	10,8 кг
БУ	7	А16В 106.017	Стенка 2850-5,4х3578-6,6	
		Лист Б5,0 ГОСТ 19903-74		
		ВСт3 ГОСТ 14637-79	1	398 кг
БУ	9	А16В 106.018	Дно 2400-4,4х3600-6,6	
		Лист Б6,0 ГОСТ 19903-74		
		ВСт3 ГОСТ 14637-79	1	404 кг
	9	А16В 106.019	Ребро L = 1144-2,6	
		Полоса 8х60-Б-ГОСТ 103-76		
		ВСт3-I-ГОСТ 535-79	10	4,3 кг
	10	А16В 106.021	Стенка 2400-4,4х3000-5,4	
		Лист Б5,0 ГОСТ 19903-74		
		ВСт3 ГОСТ 14637-79	2	281 кг
БУ	11	А16В 106.022	Ребро L = 3538-6,6	
		Полоса 8х60-Б-ГОСТ 103-76		
		ВСт3-I-ГОСТ 535-79	4	13,4 кг
		А16В 106.000-02		
		Детали		
БУ	1	А16В 106.023	Крышка 2650-5,4х3300-6,6	
		Лист Б4,0 ГОСТ 19903-74		
		ВСт3 ГОСТ 14637-79	1	273 кг
БУ	2	А16В 106.024	Ребро L = 2620-5,4	
		Полоса 8х60-Б-ГОСТ 103-76		
		ВСт3-I-ГОСТ 535-79	4	10 кг

Подп. и дата | Инв. № дубл. | Взам. инв. № | Подп. и дата | Инв. № подл.

Изм.	Лист	№ докум.	Подп.	Дата	А16В 106.000	Лист 3

Копировал: [illegible] Формат А4

Серия 5.904-43 Выпуск 1

Позиция	Зона	Поз.	Обозначение	Наименование	Кол.	Примечание
БЧ		3	А16В 106. 025	Стенка 3000-5,4х3278-6,6		
				Лист $\frac{Б5,0\ ГОСТ19903-74}{ВСт3\ ГОСТ14637-79}$	2	384 кг
БЧ		4	А16В 106. 004	Ребро L=3000-5,4		
				Полоса $\frac{8х60-Б-ГОСТ103-76}{ВСт3-I-ГОСТ535-79}$	12	11,3кг
БЧ		5	А16В 106. 026	Ребро L=1174-2,6		
				Полоса $\frac{8х60-Б-ГОСТ103-76}{ВСт.3-I-ГОСТ535-79}$	8	4,4кг
БЧ		6	А16В 106. 006	Ребро L=2850-5,4		
				Полоса $\frac{8х60-Б-ГОСТ103-76}{ВСт.3-I-ГОСТ535-79}$	8	10,8кг
БЧ		7	А16В 106. 027	Стенка 2850-5,4х3278-6,6		
				Лист $\frac{Б5,0\ ГОСТ19903-74}{ВСт.3\ ГОСТ14637-79}$	1	365кг
БЧ		8	А16В 106. 028	Дно 2650-5,4х3300-6,6		
				Лист $\frac{Б6,0\ ГОСТ19903-74}{ВСт3\ ГОСТ14637-79}$	1	410кг
БЧ		9	А16В 106. 029	Ребро L=1369-3,1		
				Полоса $\frac{6х80-Б-ГОСТ103-76}{ВСт3-I-ГОСТ535-79}$	8	5,2кг
БЧ		10	А16В 106. 031	Стенка 2650-5,4х3000-5,4		
				Лист $\frac{Б5,0\ ГОСТ19903-74}{ВСт.3\ ГОСТ14637-79}$	2	310кг
БЧ		11	А16В 106. 032	Ребро L=3238-6,6		
				Полоса $\frac{8х60-Б-ГОСТ103-76}{ВСт.3-I-ГОСТ535-79}$	4	12,2кг

Инв.№ подл. | Подп. и дата | Взам.инв.№ | Инв.№ дубл. | Подп. и дата

Изм. Лист № докум. Подп. Дата

А16В 106.000 Лист 4

Копировал Формат А4

Позиция	Зона	Поз.	Обозначение	Наименование	Кол.	Примечание
				А16В 106. 000-03		
				Деталь		
БЧ		1	А16В 106. 033	Крышка 2500-4,4х4200-8,0		
				Лист $\frac{Б4,0\ ГОСТ19903-74}{ВСт3\ ГОСТ14637-79}$	1	328 кг
БЧ		2	А16В 106. 034	Ребро L=2470-4,4		
				Полоса $\frac{8х63-Б-ГОСТ103-76}{ВСт.3-I-ГОСТ535-79}$	6	9,3кг
БЧ		3	А16В 106. 035	Стенка 3000-5,4х4178-8,0		
				Лист $\frac{Б5,0\ ГОСТ19903-74}{ВСт3\ ГОСТ14637-79}$	2	489кг
БЧ		4	А16В 106. 004	Ребро L=3000-5,4		
				Полоса $\frac{8х60-Б-ГОСТ103-76}{ВСт.3-I-ГОСТ535-79}$	16	11,3кг
БЧ		5	А16В 106. 036	Ребро L=1199-2,6		
				Полоса $\frac{8х60-Б-ГОСТ103-76}{ВСт3-I-ГОСТ535-79}$	12	4,5кг
БЧ		6	А16В 106. 006	Ребро L=2850-5,4		
				Полоса $\frac{8х60-Б-ГОСТ103-76}{ВСт.3-I-ГОСТ535-79}$	12	10,8кг
БЧ		7	А16В 106. 037	Стенка 2850-5,4х4178-8,0		
				Лист $\frac{Б5,0\ ГОСТ19903-74}{ВСт.3\ ГОСТ14637-79}$	1	465кг
БЧ		8	А16В 106. 038	Дно 2500-4,4х4200-8,0		
				Лист $\frac{Б6,0\ ГОСТ19903-74}{ВСт.3\ ГОСТ14637-79}$	1	492кг
БЧ		9	А16В 106. 039	Ребро L=1194-2,6		
				Полоса $\frac{8х60-Б-ГОСТ103-76}{ВСт3\ ГОСТ14637-79}$	12	4,5кг

Инв.№ подл. | Подп. и дата | Взам.инв.№ | Инв.№ дубл. | Подп. и дата

Изм. Лист № докум. Подп. Дата

А16В 106.000 Лист 5

Копировал Формат А4

Серия 3.004-1

Выпуск 1

Формат	Зона	Поз.	Обозначение	Наименование	Кол.	Примечание
БЧ		10	А16В 106.041	Стенка 2900-5,4х3000-5,4		
				Лист $\frac{Б5,0\ ГОСТ\ 19903-74}{ВСт.3\ ГОСТ\ 14637-79}$	2	293 кг
БЧ		11	А16В 106.042	Ребро L = 4138-2,0		
				Полоса $\frac{8х60-Б-ГОСТ\ 103-76}{ВСт.3-I-ГОСТ\ 535-79}$	4	15,6 кг
				А16В 106.000-04		
				Детали		
БЧ		1	А16В 106.043	Крышка 2700-5,4х3900-6,6		
				Лист $\frac{Б4,0\ ГОСТ\ 19903-74}{ВСт.3\ ГОСТ\ 14637-79}$	1	328 кг
БЧ		2	А16В 106.044	Ребро L = 2670-5,4		
				Полоса $\frac{8х60-Б-ГОСТ\ 103-76}{ВСт.3-I-ГОСТ\ 535-79}$	5	10 кг.
БЧ		3	А16В 106.003	Стенка 3000-5,4х3878-6,6		
				Лист $\frac{Б5,0\ ГОСТ\ 19903-74}{ВСт.3\ ГОСТ\ 14637-79}$	2	454 кг
БЧ		4	А16В 106.004	Ребро L = 3000-5,4		
				Полоса $\frac{8х60-Б-ГОСТ\ 103-76}{ВСт.3-I-ГОСТ\ 535-79}$	14	11,3 кг
БЧ		5	А16В 106.045	Ребро L = 1298-2,1		
				Полоса $\frac{8х60-Б-ГОСТ\ 103-76}{ВСт.3-I-ГОСТ\ 535-79}$	10	5,0 кг
БЧ		6	А16В 106.005	Ребро L = 2850-5,4		
				Полоса $\frac{8х60-Б-ГОСТ\ 103-76}{ВСт.3-I-ГОСТ\ 535-79}$	10	10,8 кг
БЧ		7	А16В 106.047	Стенка 2850-5,4х3578-6,6		
				Лист $\frac{Б5,0\ ГОСТ\ 19903-74}{ВСт.3\ ГОСТ\ 14637-79}$	1	438 кг

Инв. № подл. | Подп. и дата | Взам. инв. № | Инв. № дубл. | Подп. и дата

Изм.	Лист	№ докум.	Подп.	Дата	А16В 106.000	Лист 6

Копировал Формат А4

Формат	Зона	Поз.	Обозначение	Наименование	Кол.	Примечание
БЧ		8	А16В 106.046	Дно 2700-5,4х3900-6,6		
				Лист $\frac{Б6,0\ ГОСТ\ 19903-74}{ВСт.3\ ГОСТ\ 14637-79}$	1	493 кг
БЧ		9	А16В 106.047	Ребро L = 1294-3,1		
				Полоса $\frac{8х60-Б-ГОСТ\ 103-76}{ВСт.3-I-ГОСТ\ 535-79}$	10	4,9 кг
БЧ		10	А16В 106.048	Стенка 2700-5,4х3000-3,4		
				Лист $\frac{Б5,0\ ГОСТ\ 19903-74}{ВСт.3\ ГОСТ\ 14637-79}$	2	316 кг
БЧ		11	А16В 106.012	Ребро L = 3838-6,6		
				Полоса $\frac{8х60-Б-ГОСТ\ 103-76}{ВСт.3-I-ГОСТ\ 535-79}$	4	14,5 кг
				А16В 106.000-05		
				Детали		
БЧ		1	А16В 106.049	Крышка 2900-5,4х3600-6,6		
				Лист $\frac{Б4,0\ ГОСТ\ 19903-74}{ВСт.3\ ГОСТ\ 14637-79}$	1	326 кг
БЧ		2	А16В 106.051	Ребро L = 2870-5,4		
				Полоса $\frac{8х60-Б-ГОСТ\ 103-76}{ВСт.3-I-ГОСТ\ 535-79}$	5	10,8 кг
БЧ		3	А16В 106.015	Стенка 3000-5,4х3578-6,6		
				Лист $\frac{Б5,0\ ГОСТ\ 19903-74}{ВСт.3\ ГОСТ\ 14637-79}$	2	419 кг
БЧ		4	А16В 106.004	Ребро L = 3000-5,4		
				Полоса $\frac{8х60-Б-ГОСТ\ 103-76}{ВСт.3-I-ГОСТ\ 535-79}$	16	11,3 кг
БЧ		5	А16В 106.052	Ребро L = 1124-2,6		
				Полоса $\frac{8х60-Б-ГОСТ\ 103-76}{ВСт.3-I-ГОСТ\ 535-79}$	10	4,2 кг

Инв. № подл. | Подп. и дата | Взам. инв. № | Инв. № дубл. | Подп. и дата

Изм.	Лист	№ докум.	Подп.	Дата	А16В 106.000	Лист 7

Копировал Формат А4

Выпуск 1

Серия 3.904-40

Формат	Зона	Поз.	Обозначение	Наименование	Кол.	Примечание
Б4		6	А16В 106.006	Ребро L=2850-9,4		
				Полоса 8х60-Б-ГОСТ 103-76 / ВСт.3-I-ГОСТ 535-79	10	10,8кг
Б4		7	А16В 106.017	Стенка 2850-5,4х[illegible]-6,6		
				Лист Б5,0 ГОСТ 19903-74 / ВСт.3 ГОСТ 14637-79	1	398кг
Б4		8	А16В 106.053	Дно 2900-5,4х[illegible]-6,6		
				Лист Б6,0 ГОСТ 19903-74 / ВСт.3 ГОСТ 14637-79	1	489кг
Б4		9	А16В 106.054	Ребро L=1669-3,7		
				Полоса 8х60-Б-ГОСТ 103-76 / ВСт.3-I-ГОСТ 535-79	10	6,3кг
Б4		10	А16В 106.055	Стенка 2900-5,4х3000-5,4		
				Лист Б5,0 ГОСТ 19903-74 / ВСт.3 ГОСТ 14637-79	2	339кг
Б4		11	А16В 106.022	Ребро L=3538-6,6		
				Полоса 8х60-Б-ГОСТ 103-76 / ВСт.3-I-ГОСТ 535-79	6	13,4кг
				А16В 106.000-06		
				Детали		
Б4		1	А16В 106.056	Крышка 3000-5,4х4700-8,0		
				Лист Б4,0 ГОСТ 19903-74 / ВСт.3 ГОСТ 14637-79	1	440кг
Б4		2	А16В 106.057	Ребро L=2970-5,4		
				Полоса 8х60-Б-ГОСТ 103-76 / ВСт.3-I-ГОСТ 535-79	7	11,2кг
Б4		3	А16В 106.058	Стенка 3000-5,4х4678-8,0		
				Лист Б5,0 ГОСТ 19903-74 / ВСт.3 ГОСТ 14637-79	2	547кг

Изм.	Лист	№ докум.	Подп.	Дата	А16В 106.000	Лист 8

Формат А4

Формат	Зона	Поз.	Обозначение	Наименование	Кол.	Примечание
Б4		4	А16В 106.[illegible]	Ребро L=3000-5,4		
				Полоса 8х60-Б-ГОСТ 103-76 / ВСт.3-I-ГОСТ 535-79	[illegible]	[illegible]
Б4		5	А16В 106.[illegible]	[illegible]		
				[illegible]	[illegible]	[illegible]
Б4		6	А16В 106.[illegible]	[illegible]		
				Полоса [illegible] / ВСт.3-I-ГОСТ 535-79	[illegible]	[illegible]
Б4		7	А16В 106.061	Стенка [illegible]		
				Лист Б5,0 ГОСТ 19903-74 / ВСт.3 ГОСТ 14637-79	1	520кг
Б4		8	А16В 106.062	Дно 3000-5,4х4700-8,0		
				Лист Б6,0 ГОСТ 19903-74 / ВСт.3 ГОСТ 14637-79	1	660кг
Б4		9	А16В 106.063	Ребро L=1734-3,7		
				Полоса 8х60-Б-ГОСТ 103-76 / ВСт.3-I-ГОСТ 535-79	14	6,5кг
Б4		10	А16В 106.064	Стенка 3000-5,4х3000-5,4		
				Лист Б5,0 ГОСТ 19903-74 / ВСт.3 ГОСТ 14637-79	2	351кг
Б4		11	А16В 106.065	Ребро L=4638-8,0		
				Полоса 8х60-Б-ГОСТ 103-76 / ВСт.3-I-ГОСТ 535-79	5	17,5кг
				А16В 106.000-07		
				Детали		
Б4		1	А16В 106.066	Крышка 3200-6,6х4400-8,0		
				Лист Б4,0 ГОСТ 19903-74 / ВСт.3 ГОСТ 14637-79	1	439кг

Подп. и дата | Инв. № дубл. | Взам. инв. № | Подп. и дата | Инв. № подл.

Изм.	Лист	№ докум.	Подп.	Дата	А16В. 106.000	Лист 9

Копировал [illegible]

Формат А4

Выпуск 1
Серия 5.903-13

Формат	Зона	Поз.	Обозначение	Наименование	Кол.	Примечание
БЧ		2	А16В 106. 067	Ребро L = 3170-6,6		
				Полоса 8х60-Б-ГОСТ103-76 / ВСт3сп ГОСТ 535-79	6	12 кг
БЧ		3	А16В 106. 068	Стенка 3000-5,4х4378-8,0		
				Лист 55,0 ГОСТ 19903-74 / ВСт3 ГОСТ 1.637-79	2	512 кг
БЧ		4	А16В 106. 070	Ребро L = 3000-5,4		
				Полоса 8х60-Б-ГОСТ 103-76 / ВСт3кп2-1 ГОСТ 535-79	18	11,3 кг
БЧ		5	А16В 106. 069	Ребро L = 1229-2,6		
				Полоса 8х60-Б-ГОСТ 103-76 / ВСт3кп2-1 ГОСТ 535-79	12	4,6 кг
БЧ		6	А16В 106. 006	Ребро L = 2850-5,4		
				Полоса 8х60-Б-ГОСТ 103-76 / ВСт3кп2-1 ГОСТ 535-79	12	10,8 кг
БЧ		7	А16В 106. 071	Стенка 2850-5,4х4378-8,0		
				Лист 65,0 ГОСТ 19903-74 / ВСт3 ГОСТ 14637-79	1	487 кг
БЧ		8	А16В 106. 072	Дно 3200-6,6х4400-8,0		
				Лист 66,0 ГОСТ 19903-74 / ВСт3 ГОСТ 14637-79	1	659 кг
БЧ		9	А16В 106. 073	Ребро L = 1864-3,7		
				Полоса 8х60-Б-ГОСТ 103-76 / ВСт3кп2-1 ГОСТ 535-79	12	7 кг
БЧ		10	А16В 106. 074	Стенка 3240-6,6х3000-5,4		
				Лист 55,0 ГОСТ 19903-74 / ВСт3 ГОСТ 14637-79	2	375 кг
БЧ		11	А16В 106. 075	Ребро L = 4338-8,0		
				Полоса 8х60-Б-ГОСТ 103-76 / ВСт3кп2-1 ГОСТ 535-79	6	16 кг

Инв.№ подл. | Подп. и дата | Взам.инв.№ | Инв.№ дубл. | Подп. и дата

Изм. Лист № докум. Подп. Дата

А16В 106.000

Лист 10

Копировал: Формат А4

Формат	Зона	Поз.	Обозначение	Наименование	Кол.	Прим.
				А16В 105.000-08 Детали		
БЧ		1	А16В 106. 076	Крышка 3400-6,6х4150-8,0		
				Лист 54,0 ГОСТ 19903-74 / ВСт3 ГОСТ 14637-79	1	440 кг
БЧ		2	А16В 106. 077	Ребро L = 3370-6,6		
				Полоса 8х60-Б-ГОСТ 103-76 / ВСт3кп2-1 ГОСТ 535-79	6	12,7 кг
БЧ		3	А16В 106. 078	Стенка 3000-5,4х4128-8,0		
				Лист 55,0 ГОСТ 19903-74 / ВСт3 ГОСТ 14637-79	2	483 кг
БЧ		4	А16В 106. 004	Ребро L = 3000-5,4		
				Полоса 8х60-Б-ГОСТ 103-76 / ВСт3кп2-1 ГОСТ 535-79	20	11,3 кг
БЧ		5	А16В 106. 079	Ребро L = 1649-3,7		
				Полоса 8х60-Б-ГОСТ 103-76 / ВСт3кп2-1 ГОСТ 535-79	12	6,2 кг
БЧ		6	А16В 106. 005	Ребро L = 2850-5,4		
				Полоса 8х60-Б-ГОСТ 103-76 / ВСт3кп2-1 ГОСТ 535-79	12	10,8 кг
БЧ		7	А16В 106. 081	Стенка 2850-5,4х4128-8,0		
				Лист 55,0 ГОСТ 19903-74 / ВСт3 ГОСТ 14637-79	1	459 кг
БЧ		8	А16В 106. 082	Дно 3400-6,6х4150-8,0		
				Лист 66,0 ГОСТ 19903-74 / ВСт3 ГОСТ 14637-79	1	660 кг
БЧ		9	А16В 106. 083	Ребро L = 1644-3,7		
				Полоса 8х60-Б-ГОСТ 103-76 / ВСт3кп2-1 ГОСТ 535-79	12	6,2 кг

Инв.№ подл. | Подп. и дата | Взам.инв.№ | Инв.№ дубл. | Подп. и дата

Изм. Лист № докум. Подп. Дата

А16В 106.000

Копировал: Формат А4

Формат	Зона	Поз	Обозначение	Наименование	Кол	Примечание
БЧ		10	А16В 106. 084	Стенка 3400-5,4х3000-5,4		
				Лист 55,0 ГОСТ 19903-74		
				ВСт.3 ГОСТ 14637-79	2	398 кг
БЧ		11	А16В 106. 085	Ребро L = 4088-8,0		
				Полоса 8х60-Б-ГОСТ 103-76		
				ВСт.3-I-ГОСТ 535-79	8	15,4 кг
			А16В 106. 000-09			
			Детали			
БЧ		1	А16В 106. 086	Крышка 3000-5,4х5800-9,8		
				Лист 64,0 ГОСТ 19903-74		
				ВСт3 ГОСТ 14637-79	1	543 кг
БЧ		2	А16В 106. 057	Ребро L = 2970-5,4		
				Полоса 8х60-Б-ГОСТ 103-76		
				ВСт.3-I-ГОСТ 535-79	8	11,2 кг
БЧ		3	А16В 106. 087	Стенка 3000-5,4х5778-9,8		
				Лист 55,0 ГОСТ 19903-74		
				ВСт.3 ГОСТ 14637-79	2	676 кг
БЧ		4	А16В 106. 004	Ребро L = 3000-5,4		
				Полоса 8х60-Б-ГОСТ 103-76		
				ВСт.3-I-ГОСТ 535-79	22	11,3 кг
БЧ		5	А16В 106. 059	Ребро L = 1159-2,6		
				Полоса 8х60-Б-ГОСТ 103-76		
				ВСт.3-I-ГОСТ 535-79	16	4,4 кг
БЧ		6	А16В 106. 006	Ребро L = 2850-5,4		
				Полоса 8х60-Б-ГОСТ 103-76		
				ВСт.3-I-ГОСТ 535-79	16	10,9 кг
БЧ		7	А16В 106. 083	Стенка 2850-5,4х5778-9,8		
				Лист 55,0 ГОСТ 19903-74		
				ВСт.3 ГОСТ 14637-79	1	643 кг

Инв.№ подл. | Подп. и дата | Взам. инв.№ | Инв.№ дубл. | Подп. и дата

Изм. Лист № докум. Подп. Дата

А16В 106. 000

Лист 12

Копировал: Фролов/ Формат А4

Формат	Зона	Поз	Обозначение	Наименование	Кол	Примечание
БЧ			А16В 106. 082	Стенка 3400-5,4х5800-9,8		
				Лист 66,0 ГОСТ 19903-74		
				ВСт.3 ГОСТ 14637-79	1	815 кг
БЧ		9	А16В 106. 063	Ребро L = 1734-3,7		
				Полоса 8х60-Б-ГОСТ 103-76		
				ВСт.3-I-ГОСТ 535-79	16	6,5 кг
БЧ		10	А16В 106. 064	Стенка 3000-5,4х3000-5,4		
				Лист 55,0 ГОСТ 19903-74		
				ВСт.3 ГОСТ 14637-79	2	351 кг
БЧ		11	А16В 106. 091	Ребро L = 5738-9,8		
				Полоса 8х60-Б-ГОСТ 103-76		
				ВСт.3-I-ГОСТ 535-79	6	21,6 кг
			А16В 106. 000-10			
			Детали			
БЧ		1	А16В 106. 092	Крышка 3400-5,6х5100-9,8		
				Лист 64,0 ГОСТ 19903-74		
				ВСт.3 ГОСТ 14637-79	1	541 кг
БЧ		2	А16В 106. 077	Ребро L = 3370-5,6		
				Полоса 8х60-Б-ГОСТ 103-76		
				ВСт.3-I-ГОСТ 535-79	7	12,7 кг
БЧ		3	А16В 106. 093	Стенка 3000-5,4х5078-9,8		
				Лист 55,0 ГОСТ 19903-74		
				ВСт.3 ГОСТ 14637-79	2	594 кг
БЧ		4	А16В 106. 004	Ребро L = 3000-5,4		
				Полоса 8х60-Б-ГОСТ 103-76		
				ВСт.3-I-ГОСТ 535-79	22	11,3 кг
БЧ		5	А16В 106. 079	Ребро L = 1849-3,7		
				Полоса 8х60-Б-ГОСТ 103-76		
				ВСт.3-I-ГОСТ 535-79	14	6,2 кг

Инв.№ подл. | Подп. и дата | Взам. инв.№ | Инв.№ дубл. | Подп. и дата

Изм. Лист № докум. Подп. Дата

А16В 106. 000

Лист 13

Копировал: Фролов/ Формат А4

Серия 5.904-[illegible]

Выпуск 1

Формат	Зона	Поз.	Обозначение	Наименование	Кол.	Примечание
Б4		6	А16В 106.006	Ребро L=2850-5,4		
				Полоса 8х60-Б-ГОСТ103-76		
				ВСт.3-I-ГОСТ535-79	14	10,8 кг
Б4		7	А16В 106.094	Стенка 2850-5,4х5038-9,8		
				Лист Б5,0 ГОСТ19903-74		
				ВСт.3 ГОСТ14637-79	1	565 кг
Б4		8	А16В 106.095	Дно 3400-6,6х5100-9,8		
				Лист Б6,0 ГОСТ19903-74		
				ВСт.3 ГОСТ14637-79	1	812 кг
Б4		9	А16В 106.083	Ребро L=1644-3,7		
				Полоса 8х60-Б-ГОСТ103-76		
				ВСт.3-I-ГОСТ535-79	14	6,2 кг
Б4		10	А16В 106.084	Стенка 3400-6,6х3000-5,4		
				Лист Б5,0 ГОСТ19903-74		
				ВСт.3 ГОСТ14637-79	2	[illegible] кг
Б4		11	А16В 106.096	Ребро L=5038-9,8		
				Полоса 8х60-Б-ГОСТ103-76		
				ВСт.3-I ГОСТ535-79	8	19 кг
				А16В 106.000-11		
				Детали		
Б4		1	А16В 106.097	Крышка 3750-6,6х4500-8,0		
				Лист Б4,0 ГОСТ19903-74		
				ВСт.3 ГОСТ14637-79	1	527 кг
Б4		2	А16В 106.098	Ребро L=3720-6,6		
				Полоса 8х60-Б-ГОСТ103-76		
				ВСт.3-I-ГОСТ535-79	6	14 кг
Б4		3	А16В 106.099	Стенка 3000-5,4х4478-8,0		
				Лист Б5,0 ГОСТ19903-74		
				ВСт.3 ГОСТ14637-79	2	[illegible] кг

Подп. и дата | Инв. № дубл. | Взам. инв. № | Подп. и дата | Инв. № подл.

Изм.	Лист	№ докум.	Подп.	Дата	А16В 106.000	Лист 14

Копировал: [illegible] Формат А4

Формат	Зона	Поз.	Обозначение	Наименование	Кол.	Примечание
Б4		4	А16В 106.004	Ребро L=3000-5,4		
				Полоса 8х60-Б-ГОСТ103-76		
				ВСт.3-I-ГОСТ535-79	20	11,3 кг
Б4		5	А16В 106.101	Ребро L=1824-3,7		
				Полоса 8х60-Б-ГОСТ103-76		
				ВСт.3-I-ГОСТ535-79	12	6,9 кг
Б4		6	А16В 106.006	Ребро L=2850-5,4		
				Полоса 8х60-Б-ГОСТ103-76		
				ВСт.3-I-ГОСТ535-79	12	10,8 кг
Б4		7	А16В 106.102	Стенка 2850-5,4х4478-8,0		
				Лист Б5,0 ГОСТ19903-74		
				ВСт.3 ГОСТ14637-79	1	498 кг
Б4		8	А16В 106.103	Дно 3750-6,6х4500-8,0		
				Лист Б6,0 ГОСТ19903-74		
				ВСт.3 ГОСТ14637-79	1	790 кг
Б4		9	А16В 106.104	Ребро L=1819-3,7		
				Полоса 8х60-Б-ГОСТ103-76		
				ВСт.3-I-ГОСТ535-79	12	6,9 кг
Б4		10	А16В 106.105	Стенка 3750-6,6х3000-5,4		
				Лист Б5,0 ГОСТ19903-74		
				ВСт.3 ГОСТ14637-79	2	440 кг
Б4		11	А16В 106.106	Ребро L=4438-8,0		
				Полоса 8х60-Б-ГОСТ103-76		
				ВСт.3-I-ГОСТ535-79	8	16,8 кг
				А16В 106.000-12		
				Детали		
Б4		1	А16В 106.107	Крышка 3000-5,4х7000-12		
				Лист Б4,0 ГОСТ19903-74		
				ВСт.3 ГОСТ14637-79	1	655 к

Подп. и дата | Инв. № дубл. | Взам. инв. № | Подп. и дата | Инв. № подл.

Изм.	Лист	№ докум.	Подп.	Дата	А16В 106.000	Лист

Копировал: [illegible] Формат А4

Формат	Зона	Обозначение	Наименование	Кол.	Примечание
БЧ		[illegible]557	Ребро L=2970-5,4		
			Полоса $\frac{8\times60-Б-ГОСТ103-76}{ВСт.3-Т-ГОСТ535-79}$	10	11,2 кг
БЧ		А16В 106 108	Стенка 3000-5,4 ух6978-12		
			Лист $\frac{Б5,0\ ГОСТ19903-74}{ВСт.3\ ГОСТ14637-79}$	2	817 кг
БЧ		А16В 106.004	Ребро L=3000-5,4		
			Полоса $\frac{8\times60-Б-ГОСТ103-76}{ВСт.3-Т-ГОСТ535-79}$	26	11,3 кг
БЧ		А16В 106. 059	Ребро L=1159-2,6		
			Полоса $\frac{8\times60-Б-ГОСТ103-76}{ВСт.3-Т-ГОСТ535-79}$	20	4,4 кг
БЧ		А16В 106.006	Ребро L=2850-5,4		
			Полоса $\frac{8\times60-Б-ГОСТ103-76}{ВСт.3-Т-ГОСТ535-79}$	20	10,8 кг
БЧ		А16В 106. 109	Стенка 2850-5,4 ух6978-12		
			Лист $\frac{Б5,0\ ГОСТ19903-74}{ВСт.3\ ГОСТ14637-79}$	1	777 кг
БЧ		А16В 106. 111	Дно 3000-5,4 х 7000-12		
			Лист $\frac{Б6,0\ ГОСТ19903-74}{ВСт.3\ ГОСТ14637-79}$	1	983 кг
БЧ		А16В 106. 063	Ребро L=1734-3,7		
			Полоса $\frac{8\times60-Б-ГОСТ103-76}{ВСт.3-Т-ГОСТ535-79}$	20	6,6 кг
БЧ		А16В 106. 064	Стенка 3000-5,4 ух3000-5,4		
			Лист $\frac{Б5,0\ ГОСТ19903-74}{ВСт.3\ ГОСТ14637-79}$	2	351 кг
БЧ		А16В 106. 112	Ребро L=6938-12		
			Полоса $\frac{8\times60-Б-ГОСТ103-76}{ВСт.3-Т-ГОСТ535-79}$	6	26 кг

Инв.№ подл. | Подп. и дата | Взам.инв.№ | Инв.№ дубл. | Подп. и дата

Изм.	Лист	№ докум.	Подп.	Дата	А16В 106. 000	Лист 16

Копировал: Фурей Формат А4

Формат	Зона	Обозначение	Наименование	Кол.	Примечание
			А163 106. 000-13		
			Детали		
БЧ	1	А16В 106 113	Крышка 3750-6,6 х5600-9,8		
			Лист $\frac{Б4,0\ ГОСТ19903-74}{ВСт.3\ ГОСТ14637-79}$	1	655 кг
БЧ	2	А16В 106 038	Ребро L=3720-6,6		
			Полоса $\frac{8\times60-Б-ГОСТ103-76}{ВСт.3-Т-ГОСТ535-79}$	8	14 кг
БЧ	3	А16В 106 114	Стенка 3000-5,4 ух5578-9,8		
			Лист $\frac{Б5,0\ ГОСТ19903-74}{ВСт.3\ ГОСТ14637-79}$	2	853 кг
БЧ	4	А16В 106. 004	Ребро L=3000-5,4		
			Полоса $\frac{8\times60-Б-ГОСТ103-76}{ВСт.3-Т-ГОСТ535-79}$	24	11,3 кг
БЧ	5	А16В 106. 101	Ребро L=1824-3,7		
			Полоса $\frac{8\times60-Б-ГОСТ103-76}{ВСт.3-Т-ГОСТ535-79}$	16	6,9 кг
БЧ	6	А16В 106 006	Ребро L=2850-5,4		
			Полоса $\frac{8\times60-Б-ГОСТ103-76}{ВСт.3-Т-ГОСТ535-79}$	16	10,8 кг
БЧ	7	А16В 106. 115	Стенка 2850-5,4 ух5578-9,8		
			Лист $\frac{Б5,0\ ГОСТ19903-74}{ВСт.3\ ГОСТ14637-79}$	1	620 кг
БЧ	8	А16В 106. 116	Дно 3750-6,6 х5600-9,8		
			Лист $\frac{Б6,0\ ГОСТ19903-74}{ВСт.3\ ГОСТ14637-79}$	1	983 кг
БЧ	9	А16В 106 104	Ребро L=1813-3,7		
			Полоса $\frac{8\times60-Б-ГОСТ103-76}{ВСт.3-Т-ГОСТ535-79}$	16	6,9 кг

Инв.№ подл. | Подп. и дата | Взам.инв.№ | Инв.№ дубл. | Подп. и дата

Изм.	Лист	№ докум.	Подп.	Дата	А16В 106. 000	Лист 17

Копировал: Фурей Формат А4

Серия 5.904-43 Выпуск 1

Формат	Зона	Поз.	Обозначение	Наименование	Кол.	Примечание
БЧ		10	А16В 106. 105	Стенка 3150-6,6х3000-5,4		
				Лист $\frac{Б5,0\ ГОСТ19903-74}{ВСт3\ ГОСТ14637-79}$	2	440кг
БЧ		11	А16В 106. 117	Ребро L=5938-9,8		
				Полоса $\frac{8х60-Б-ГОСТ103-76}{ВСт3-I-ГОСТ535-79}$	8	20,9кг
				А16В 106.000-14 Деталь		
БЧ		1	А16В 106. 118	Крышка 4100-8,0х5100-9,8		
				Лист $\frac{Б4,0\ ГОСТ19903-74}{ВСт3\ ГОСТ14637-79}$	1	652кг
БЧ		2	А16В 106. 119	Ребро L=4070-8,0		
				Полоса $\frac{8х60-Б-ГОСТ103-76}{ВСт3-I-ГОСТ535-79}$	7	15,4кг
БЧ		3	А16В 106. 093	Стенка 3000-5,4х5078-9,8		
				Лист $\frac{Б5,0\ ГОСТ19903-74}{ВСт3\ ГОСТ14637-79}$	2	594кг
БЧ		4	А16В 106. 004	Ребро L=3000-5,4		
				Полоса $\frac{8х60-Б-ГОСТ103-76}{ВСт3-I-ГОСТ535-79}$	22	11,3кг
БЧ		5	А16В 106. 121	Ребро L=1999-3,7		
				Полоса $\frac{8х60-Б-ГОСТ103-76}{ВСт3-I-ГОСТ535-79}$	14	7,5кг
БЧ		6	А16В 106. 006	Ребро L=2850-5,4		
				Полоса $\frac{8х60-Б-ГОСТ103-76}{ВСт3-I-ГОСТ535-79}$	14	10,8кг
БЧ		7	А16В 106. 094	Стенка 2850-5,4х5078-9,8		
				Лист $\frac{Б5,0\ ГОСТ19903-74}{ВСт3\ ГОСТ14637-79}$	1	565кг

Инв.№подл. | Подп. и дата | Взам.инв.№ | Инв.№дубл. | Подп. и дата

Изм. Лист № докум. Подп. Дата

А16В 106.000 Лист 18

Копировал Формат А4

Формат	Зона	Поз.	Обозначение	Наименование	Кол.	Примечание
БЧ		8	А16В 106. 122	Дно 4100-8,0х5100-9,8		
				Лист $\frac{Б6,0\ ГОСТ19903-74}{ВСт3\ ГОСТ14637-79}$	1	980кг
БЧ		9	А16В 106. 123	Ребро L=1994-3,7		
				Полоса $\frac{8х60-Б-ГОСТ103-76}{ВСт3-I-ГОСТ535-79}$	14	7,5кг
БЧ		10	А16В 106. 124	Стенка 4100-8,0х3000-5,4		
				Лист $\frac{Б5,0\ ГОСТ19903-74}{ВСт3\ ГОСТ14637-79}$	2	480кг
БЧ		11	А16В 106. 096	Ребро L=5038-9,8		
				Полоса $\frac{8х60-Б-ГОСТ103-76}{ВСт3-I-ГОСТ535-79}$	8	19кг

Инв.№подл. | Подп. и дата | Взам.инв.№ | Инв.№дубл. | Подп. и дата

Изм. Лист № докум. Подп. Дата

А16В 106.000

Копировал Формат А4

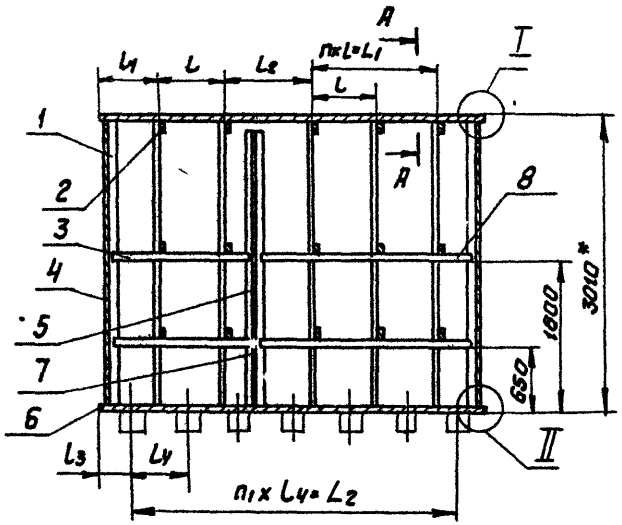

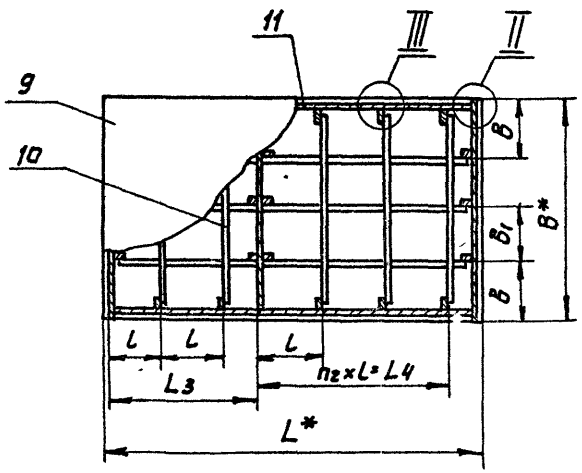

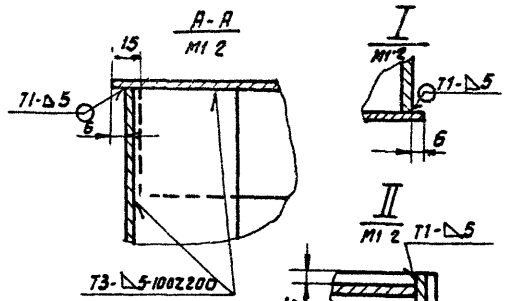

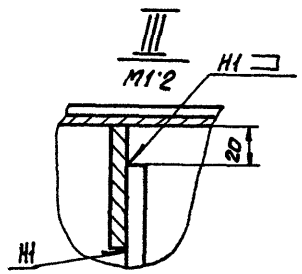

1* Размеры для справок.

2 $\pm \frac{t_2}{2}$

3 Сварные швы по ГОСТ 5264-80

4 Таблицу исполнений см на листе 2

						А163 105.000 СБ	
Изм.	Лист	№ докум.	Подп.	Дата			
Разраб.		Шершнев			Бак	Лит.	Масса	Масштаб
Пров.		Крупник				И	См. табл.	–
Рук. гр.		Крупник				Лист 1	Листов 2	
Гл. спец.		Заинберг				САНТЕХПРОЕКТ		
Н. контр.		Фрадкин						
Утв.		Сливак						

Копировал: Фирей

Формат А3

Рис. 2

Остальное см. рис. 1

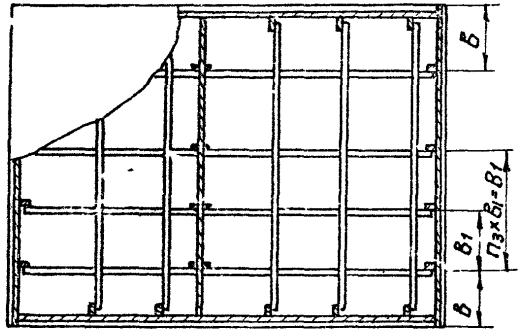

Обозначение	Рис	Емкость, м3		Размеры, мм															П	П1	П2	П3	Масса, кг
		Рабочая	Геометрическая	B*	L*	b	B1	b1	L	L1	L2	L3	L4	l1	l2	l3	l4						
А168105.000	1	25	26	2250	3900	600	525	—	650	675	910	300	550	1300	3300	1560	1850	2	6	3	—	282
-01				2400	3600		600		600	625	840		500	1200	3000	1440	1800					279
-02				2650	3300	660	665			325	720	150		600		1320	1200	1		2		276
-03				2500	4200	625	625			625	1080	210	540	1200	3780	1680	1800					336
-04	2	30	31,1	2700	3900	675	675	1350	550	525	1010	200	500	1100	3500	1560	1650		7		2	322
-05				2500	3600	625	550	1650	500	625	940	225	450	1000	3150	1440	1500	2		3		327
-06				3000	4700	645	570	1710	670	685	1110	250	525	1340	4200	1880	2010		8		3	390
-07		40	41,8	3200	4400	665	630	1890	700	225	1060	225	550	1400	3850	1760	2100		7			389
-08				3400	4150	725	650	1950	600	575		255	520	1200	3640	1660	1950					394
-09				3000	5800	645	570	1710	645	670	1685	200	540	1935	5400	2350	2580		10			451
-10		50	51,7	3400	6100	645	527	2108	600	625	1600	300	500	1800	4520	2100	2400	3	9	4	4	455
-11				3750	4500		635	2540	500	525	1300	225	450	1500	4050	1820	2000					450
-12		60	62,4	3000	7000	645	570	1710	635	650	2165	200	550	2540	6600	2800	3175	4	12	5	3	517
-13				3150	6600	645	635	2540	650	675	1590	280	560	1950	5040	2240	2560	3	9	4	4	452
-14				4100	5100	650	550	2800	600	625	1500	300	500	1800	4500	2100	2400				5	521

Выпуск 1

Серия 5.904-43

Инв.№ подл. | Подп. и дата | Взам.инв.№ | Инв.№ дубл. | Подп. и дата

Рис 1

А-А

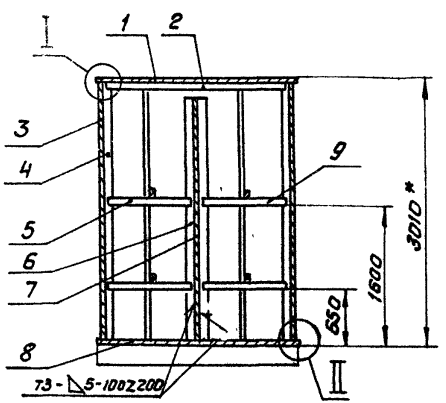

Б-Б

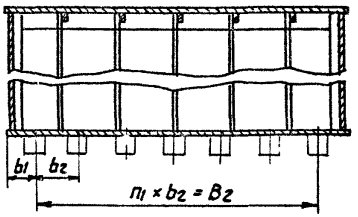

I
M1:2

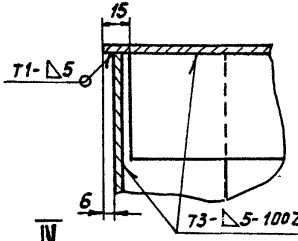

II
M1:2

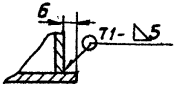

III
M1:2

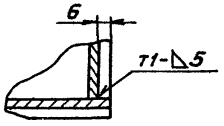

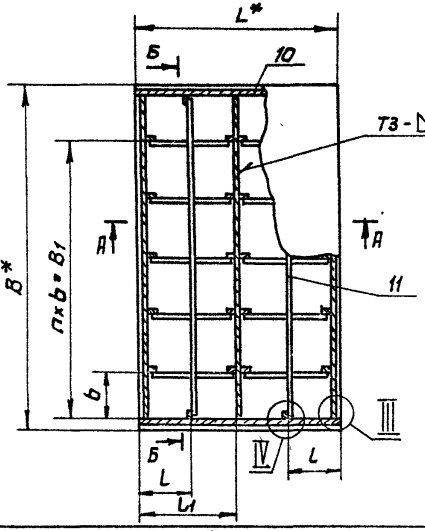

IV
M1:?

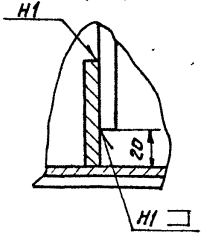

1. * Размеры для справок
2. $\pm \frac{t_2}{2}$.
3. Сварные швы по ГОСТ 5264-80.
4. Таблицу исполнений см на листе 2.

					А16В 106 000 СБ		
Изм.	Лист	№ докум.	Подп.	Дата			
Разраб.		Белявская			Бак	Лит	Масса	Масштаб
Пров.		Крупник				И	см. табл.	–
Рук. гр.		Крупник				Лист 1	Листов 2	
Гл.спец.		Вайнберг				САНТЕХПРОЕКТ		
Н.контр.		Фрадкин		09.17				
Утв.		Спивак						

Копировал Формат А3

А16В 106 000 СБ

Серия 5.904-43 Выпуск 1

Рис 2

Остальное см рис 1

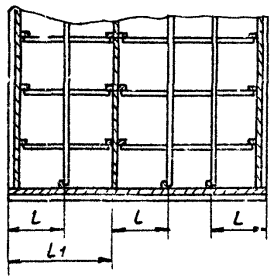

Рис.3

Остальное см. рис 1

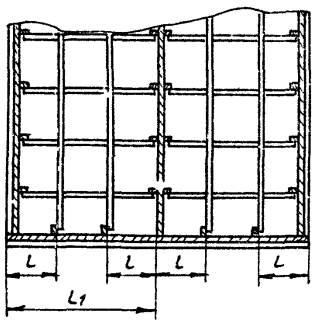

Обозначение	Рис.	Емкость, м³		Размеры, мм								Кол шт.		Масса, кг
		Рабочая	геометрическая	B*	B1	B2	b	b1	b2	L*	l	L1	n	n1	
А16В 106 000	1	25	26	3900	3250	3300	650	300	550	2250	600	1125	5	6	2997
-01				3600	3000	3000	600		500	2400		1200			2923
-02				3300	2640		660	150		2650	660	1225	4		2824
-03		30	31,1	4200	3600	3780	600	210	540	2500	625	1250	6	7	3386
-04				3900	3250	3500	650	200	500	2700	673	1350	5		3267
-05				3600	3000	3150	600	225	450	2900	625	1175			3258
-06	2	40	41,8	4700	4130	4200	590	250	525	3000	600	1210	7	8	4130
-07				4400	3780	3850	630	275	550	3200	650	1280	6	7	4000
-08	3			4150	3570	3640	595	255	520	3400	563	1700			4025
-09	2	50	51,7	5800	5160	5400	645	200	540	3000	600	1210	8	10	4870
-10	3			5100	4480	4500	640	300	500	3400	565	1700	7	9	4717
-11				4500	3870	4050	645	225	450	3750	625	1875	6		4483
-12	2	60	62,4	7000	6350	6600	635	200	550	3000	600	1210	10	12	5750
-13	3			5600	5000	5040	625	280	560	3750	625	1875	8	9	5388
-14				5100	4445	4500	635	300	500	4100	680	2050	7		5215

Инв.№ подл. | Подп. и дата | Взам. инв.№ | Инв.№дубл. | Подп. и дата

Изм. Лист №докум. Подп. Дат.

А16В 106.000 СБ

Лит 2

Копировал: Фролов

Формат А3

Серия 5.904-43 Выпуск 1

А10К 034.000

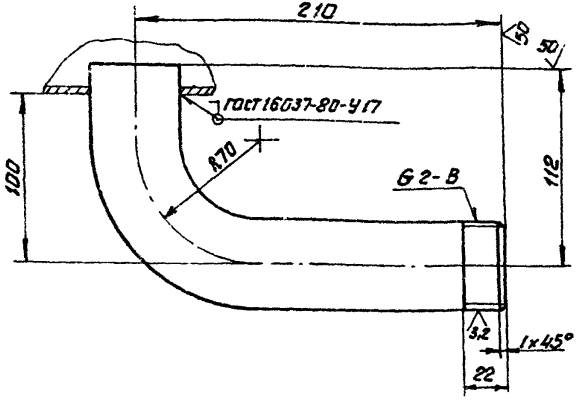

Неуказанные предельные отклонения размеров $\pm \frac{t_2}{2}$.

Изм.	Лист	№ докум.	Подп.	Дата
Разраб.		Беляевская		
Пров.		Крупник		
Рук. гр.		Крупник		
Т. контр.		Вайнберг		
Н. контр.		Фрадкин		
Утв.		Сливак		

А10К 034. 000

Патрубок

Лит.	Масса	Масштаб
И	1,2	1:2
Лист	Листов 1	

Труба 50х3 ГОСТ 3262-75

САНТЕХПРОЕКТ

Копировал: Фурай Формат А4

Инв. № подл. | Подп. и дата | Взам. инв. № | Инв. № дубл. | Подп. и дата

Формат	Зона	Поз.	Обозначение	Наименование	Кол.	Примечание
				Документация		
А3			А10К030.000СБ	Сборочный чертеж		
				Переменные данные для исполнений		
				А10К030.000		
				Детали		
Б4		1	А10К030.001	Труба: L=197-1,13		
				Труба 25х3 ГОСТ 3262-75	1	0,47кг
				Стандартные изделия		
		2		Фланец 1-25-2,5 ГОСТ 12820-80	1	
				А10К030.000-01		
				Детали		
Б4		1	А10К030.002	Труба: L=197-1,15		
				Труба 32х3 ГОСТ 3262-75	1	0,4кг
				Стандартные изделия		
		2		Фланец 1-32-2,5 ГОСТ 12820-80	1	

Изм.	Лист	№ докум.	Подп.	Дата
Разраб.		Шершакова		
Пров.		Крупник		
Рук. гр.		Крупник		
Н. контр.		Фрадкин		
Утв.		Сливак		

А10К030.000

Патрубок

Лит.	Лист	Листов
И	1	3

САНТЕХПРОЕКТ

Копировал: Фурай Формат А4

Серия 5.904-43 Выпуск 1

Формат	Зона	Поз	Обозначение	Наименование	Кол	Примечание
				А10К030 000-02		
				Детали		
Бч		1	А10К030 003	Труба; L=197-1,15		
				Труба 40×3,5 ГОСТ3262-75	1	0,75 кг
				Стандартные изделия		
		2		Фланец 1-40-2,5		
				ГОСТ12820-80	1	
				А10К030 000-03		
				Детали		
Бч		1	А10К030 004	Труба, L=197-1,15		
				Труба 57×3,5 ГОСТ8732-78		
				Б10 ГОСТ8731-74	1	0,91 кг
				Стандартные изделия		
				Фланец 1-50-2,5		
				ГОСТ 12820-80	1	
				А10К030 000-04		
				Детали		
Бч		1	А10К030 005	Труба; L=197-1,15		
				Труба 76×3,5 ГОСТ8732-78		
				Б10 ГОСТ8731-74	1	1,2 кг

Подп. и дата | Инв. № дубл. | Взам. инв. № | Подп. и дата | Инв. № подл.

Изм. | Лист | № докум. | Подп. | Дата

А10К030 000 — Лист 2

Копировал: Фурой — Формат А4

Формат	Зона	Поз	Обозначение	Наименование	Кол	Примечание
				Стандартные изделия		
		2		Фланец 1-65-2,5		
				ГОСТ12820-80	1	
				А10К030 000-05		
				Детали		
Бч		1	А10К030 006	Труба L=197-1,15		
				Труба 89×3,5 ГОСТ8732-78		
				Б10 ГОСТ8731-74	1	1,4 кг
				Стандартные изделия		
		2		Фланец 1-80-2,5		
				ГОСТ12820-80	1	
				А10К030 000-06		
				Детали		
		1	А10К030 007	Труба; L=197-1,15		
				Труба 108×4 ГОСТ8732-78		
				Б10 ГОСТ8731-74	1	2,0 кг
				Стандартные изделия		
		2		Фланец 1-100-2,5		
				ГОСТ12820-80	1	

Подп. и дата | Инв. № дубл. | Взам. инв. № | Подп. и дата | Инв. № подл.

Изм. | Лист | № докум. | Подп. | Дата

А10К030 000 — Лист 3

Копировал: Фурой — Формат А4

А10К030 000 СБ

Серия 5.904-43 Выпуск 1

Инв.№подл. | Подп. и дата | Взам.инв.№ | Инв.№дубл. | Подп. и дата

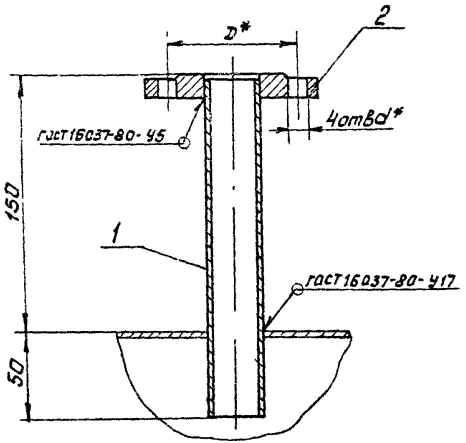

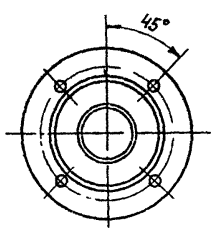

Обозначение	Условный проход Dу, мм	Размеры, мм D*	Размеры, мм d*	Масса, кг
А10К030 000	25	75	11	1,00
-01	32	90	14	1,20
-02	40	100		1,70
-03	50	110		2,00
-04	65	130		2,80
-05	80	150	18	3,40
-06	100	170		4,50

1 * Размеры для справок

2 $\pm \frac{t_2}{2}$

Изм.	Лист	№ докум.	Подп.	Дата
Разраб.		Шершакова		
Пров.		Брунник		
Рук. гр.		Брунник		
Гл. спец.		Вайнберг		
Н. контр.		Фрайман		03.87
Утв.		Сливак		

А10К030 000 СБ

Патрубок

Лит.	Масса	Масштаб
И	см. табл.	—
Лист	Листов 1	

САНТЕХПРОЕКТ

Копировал: Фрайман

Формат А3

Серия 5.904-43 Выпуск 1

Формат	Зона	Поз.	Обозначение	Наименование	Кол.	Примечание
				Документация		
А3			А10К031.000СБ	Сборочный чертеж		
			Переменные данные	для исполнений		
				А10К031.000		
				Детали		
Б4		1	А10К031.001	Труба; L=156-1		
				Труба 25 ГОСТ 3262-75	1	0,37кг
				Стандартные изделия		
		2		Фланец 1-25-2,5 ГОСТ 12820-80	1	
				А10К031.000-01		
				Детали		
Б4		1	А10К031.002	Труба; L=156-1		
				Труба 32 ГОСТ 3262-75	1	0,47кг

Инв.№ подл. | Подп. и дата | Взам.инв.№ | Инв.№ дубл. | Подп. и дата

Изм.	Лист	№ докум.	Подп.	Дата
Разраб	Шершакевич			
Пров	Крупник			
Рук.гр	Крупник			
Н.контр	Фрадкин			03.17
Утв	Спивак			

А10К031.000

Патрубок

Лит	Лист	Листов
И	1	6

САНТЕХПРОЕКТ

Копировал: Формат А4

Формат	Зона	Поз.	Обозначение	Наименование	Кол.	Примечание
				Стандартные изделия		
		2		Фланец 1-32-2,5 ГОСТ 12820-80	1	
				А10К031.000-02		
				Детали		
Б4		1	А10К031.003	Труба; L=156-1		
				Труба 40 ГОСТ 3262-75	1	0,6кг
				Стандартные изделия		
		2		Фланец 1-40-2,5 ГОСТ 12820-80	1	
				А10К031.000-03		
				Детали		
Б4		1	А10К031.004	Труба; L=156-1		
				Труба 57х3,5 ГОСТ 8732-78 Б10 ГОСТ 8731-74	1	0,72кг
				Стандартные изделия		
		2		Фланец 1-50-2,5 ГОСТ 12820-80	1	

Инв.№ подл. | Подп. и дата | Взам.инв.№ | Инв.№ дубл. | Подп. и дата

Изм.	Лист	№ докум.	Подп.	Дата

А10К031.000

Лист 2

Копировал: Формат А4

Позиция	Зона	Поз	Обозначение	Наименование	Кол	Примечание
				А10К031.000-04		
				Детали		
Б4		1	А10К031.005	Труба; L=156-1		
				Труба 76х3,5 ГОСТ 8731-78 / Б10 ГОСТ 8731-74	1	1,0 кг
				Стандартные изделия		
		2		Фланец 1-65-2,5 ГОСТ 12820-80	1	
				А10К031.000-05		
				Детали		
Б4		1	А10К031.006	Труба; L=156-1		
				Труба 89х3,5 ГОСТ 8732-78 / Б10 ГОСТ 8731-74	1	1,15 кг
				Стандартные изделия		
		2		Фланец 1-80-2,5 ГОСТ 12820-80	1	
				А10К031.000-06		
				Детали		
Б4		1	А10К031.007	Труба; L=156-1		
				Труба 108х4 ГОСТ 8732-78 / Б10 ГОСТ 8731-74	1	1,6 кг

Инв.№ подл. | Подп. и дата | Взам.инв.№ | Инв.№ дубл. | Подп. и дата

Изм.	Лист	№ докум.	Подп.	Дата	А10К031.000	Лист 3

Копировал: Фурат Формат А4

Позиция	Зона	Поз	Обозначение	Наименование	Кол.	Примечание
				Стандартные изделия		
		2		Фланец 1-100-2,5 ГОСТ 12820-80	1	
				А10К031.000-07		
Б4		8	А10К031.008	Труба; L=156-1		
				Труба 133х4 ГОСТ 8732-78 / Б10 ГОСТ 8731-74	1	2,0 кг
				Стандартные изделия		
		2		Фланец 1-125-2,5 ГОСТ 12820-80	1	
				А10К031.000-08		
				Детали		
Б4		1	А10К031.009	Труба; L=156-1		
				Труба 159х4,5 ГОСТ 8732-78 / Б10 ГОСТ 8731-74	1	2,7 кг
				Стандартные изделия		
		2		Фланец-1-150-2,5 ГОСТ 12820-80	1	

Инв.№ подл. | Подп. и дата | Взам.инв.№ | Инв.№ дубл. | Подп. и дата

Изм.	Лист	№ докум.	Подп.	Дата	А1К031.000	Лист 4

Копировал: Фурат Формат А4

Обозначение	Наименование	Кол	Примечание
	А10К 031.000-09		
	Детали		
БУ 1 А10К 031.011	Труба; L=156-1		
	Труба 219х7 ГОСТ 8732-78 Б10 ГОСТ 8731-74	1	5,2 кг
	Стандартные изделия		
2	Фланец 1-200-2,5 ГОСТ 12820-80	1	
	А10К 031.000-10		
	Детали		
БУ 1 А10К031.012	Труба; L=156-1		
	Труба 273х7 ГОСТ 8732-78 Б10 ГОСТ 8731-74	1	7,1 кг
	Стандартные изделия		
2	Фланец 1-250-2,5 ГОСТ 12820-80	1	
	А10К 030.000-11		
	Детали		
БУ 1	Труба; L=156-1		
	Труба 325х8 ГОСТ 8732-78 Б10 ГОСТ 8731-74	1	9,75 кг

Инв.№ подл. | Подп. и дата | Взам. инв.№ | Инв.№ дубл. | Подп. и дата

Изм. Лист № докум. Подп. Дата

А10К 031.000 Лист 5

Копировал: Формат А4

Формат	Зона	Поз.	Обозначение	Наименование	Кол	Примечание
				Стандартные изделия		
		2		Фланец 1-300-2,5 ГОСТ 12820-80	1	

Инв.№ подл. | Подп. и дата | Взам. инв.№ | Инв.№ дубл. | Подп. и дата

Изм. Лист № докум. Подп. Дата

А10К 031.000 Лист 6

Копировал: Формат А4

А10К031.000 СБ

Выпуск 1

Серия 5.904-43

Обозначение	Условный проход Ду, мм	Рис	Размеры, мм D*	Размеры, мм d*	Кол отв n	Масса, кг
А10К031.000	25	1	75	11	4	0,92
-01	32		90	14		1,26
-02	40		100			1,53
-03	50		110			1,74
-04	65		130			2,40
-05	80		150	18		2,90
-06	100		170			3,70
-07	125		200		8	4,60
-08	150		225			6,10
-09	200		280			9,80
-10	250	2	335	22	12	14,00
-11	300		395			19,00

Рис.2
остальное см. рис.1
Вид А
М1:10

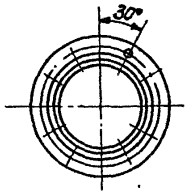

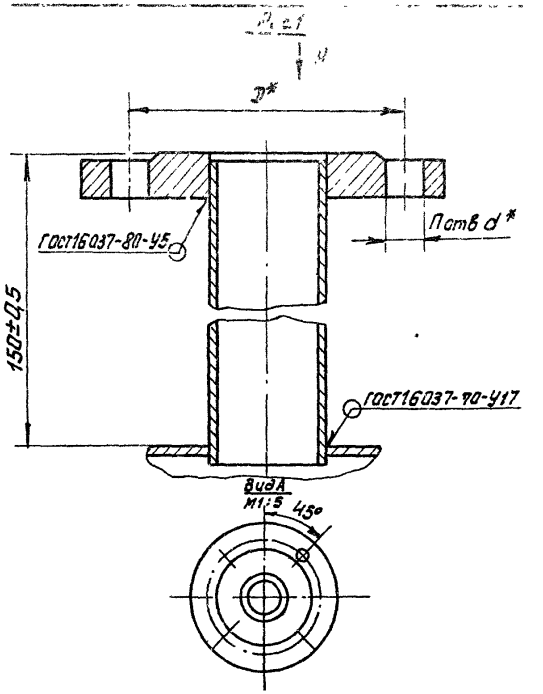

* Размеры для справок

Изм	Лист	Н докум.	Подп.	Дата
Разраб		Шершакова		
Пров		Крупник		
Рук.гр		Крупник		
Гл.спец		Зайнберг		
Н.контр.		Фрадкин		12.17
Утв		Спивак		

А10К031.000 СБ

Патрубок

Лит	Масса	Масштаб
И	см. табл.	–

Лист | Листов 1

САНТЕХПРОЕКТ

Копировал: Фирсов

Формат А3

Инв.№ подл. | Подп. и дата | Взам.инв.№ | Инв.№ дубл. | Подп. и дата

Формат	Зона	Поз.	Обозначение	Наименование	Кол.	Примечание
				Документация		
А3			А10К 032.000 СБ	Сборочный чертеж		
			Переменные данные	для исполнений		
				А10К 032.000		
				Детали		
БУ		1	А10К 032.001	Труба L = 182-4,15		
				Труба 76х3,5 ГОСТ 8732-78 Б10 ГОСТ 8731-74	1	1,1 кг
				Стандартные изделия		
		2		Отвод 90° 76х3,5		
				ГОСТ 17375-83	1	
		3		Переход К 159х4,5-76х3,5		
				ГОСТ 17378-83	1	
		4		Фланец 1-65-2,5		
				ГОСТ 12820-80	1	
				А10К 032.000-01		
				Детали		
БУ		1	А10К 032.002	Труба L = 192-4,15		
				Труба 89х3,5 ГОСТ 8732-78 Б10 ГОСТ 8731-74	1	1,4 кг

Инв.№ подл. | Подп. и дата | Взам.инв.№ | Инв.№ дубл. | Подп. и дата

Изм.	Лист	№ докум.	Подп.	Дата
Разраб.		Белявская		
Пров.		Крупник		
Рук. гр.		Крупник		
Н. контр.		Фрейкин		
ГИП		Спивак		

А10К 032.000

Патрубок

Лит.	Лист	Листов
И	1	4

САНТЕХПРОЕКТ

Копировал: Фурей Формат А4

Формат	Зона	Поз.	Обозначение	Наименование	Кол.	Примечание
				Стандартные изделия		
		2		Отвод 90° 89х3,5		
				ГОСТ 17375-83	1	
		3		Переход К 219х6-89х3,5		
				ГОСТ 17378-83	1	
		4		Фланец 1-80-2,5		
				ГОСТ 12820-80	1	
				А10К 032.000-02		
				Детали		
БУ		1	А10К 032.003	Труба L = 192-4,15		
				Труба 108х4 ГОСТ 8732-7… Б10 ГОСТ 8731-74	1	2,0 кг
				Стандартные изделия		
		2		Отвод 90° 108х4		
				ГОСТ 17375-83	1	
		3		Переход К 273х8-108х4		
				ГОСТ 17378-83	1	
		4		Фланец 1-100-2,5		
				ГОСТ 12820-80	1	
				А10К 032.000-03		
				Детали		
БУ		1	А10К 032.004	Труба L = 152-40		
				Труба 133х4 ГОСТ 8732-78 Б10 ГОСТ 8731-74	1	1,9 кг

Инв.№ подл. | Подп. и дата | Взам.инв.№ | Инв.№ дубл. | Подп. и дата

Изм.	Лист	№ докум.	Подп.	Дата

А10К 032.000

Лист 2

Копировал: Фурей Формат А4

Серия 5.901-43 Выпуск 1

Формат	Зона	Поз.	Обозначение	Наименование	Кол.	Примечание
				Стандартные изделия		
		2		Отвод 90° 133х4		
				ГОСТ 17375-83	1	
		3		Переход К 273х8-133х4		
				ГОСТ 17378-83	1	
		4		Фланец 1-125-2,5		
				ГОСТ 12820-80	1	
				А10К 032.000-04		
				Детали		
Б4		1	А10К 032.005	Труба L = 167-1,0		
				Труба 159х4,5 ГОСТ 8732-78 Б10 ГОСТ 8731-74	1	2,9 кг
				Стандартные изделия		
		2		Отвод 90° 159х4,5		
				ГОСТ 17375-83	1	
		3		Переход К 377х12-159х6		
				ГОСТ 17378-83	1	
		4		Фланец 1-150-2,5		
				ГОСТ 12820-80	1	
				А10К 032.000-05		
				Детали		
Б4		1	А10К 032.006	Труба L = 117-0,87		
				Труба 219х6 ГОСТ 8732-78 Б10 ГОСТ 8731-74	1	3,7 кг

Инв.№подл. | Подп. и дата | Взам.инв.№ | Инв.№дубл. | Подп. и дата

Изм.	Лист	№ докум.	Подп.	Дата	А10К 032.000	Лист 3

Копировал: Фролов Формат А4

Формат	Зона	Поз.	Обозначение	Наименование	Кол.	Примечание
				Стандартные изделия		
		2		Отвод 90° 219х6		
				ГОСТ 17375-83	1	
		3		Переход К 426х12-219х6		
				ГОСТ 17378-83	1	
		4		Фланец 1-200-2,5		
				ГОСТ 12820-80	1	

Инв.№подл. | Подп. и дата | Взам.инв.№ | Инв.№дубл. | Подп. и дата

Изм.	Лист	№ докум.	Подп.	Дата	А10К 032.000	Лист 4

Копировал: Фролов Формат А4

А10К 032.000 СБ

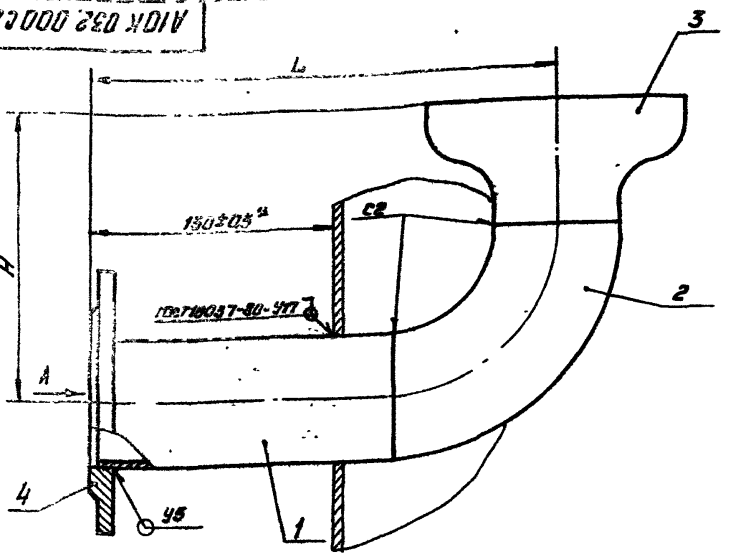

Вид А

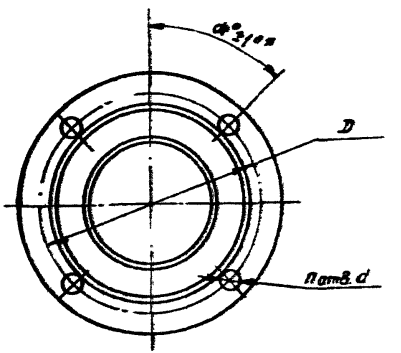

Обозначение	Условный проход Ду, мм	Размеры, мм				α°	n, шт.	Масса, кг
		D	d	H	L			
А10К 032.000	65	130	14	175	285	45°	4	5,0
-01	80	150	18	215	315			7,6
-02	100	170		290	345			13,5
-03	125	200		330				15,2
-04	150	225		445	395	22°30'	8	32,5
-05	200	280		525	420			51,0

1. Размеры для справок, кроме указанных знаком.*
2. Сварные швы по ГОСТ 16037-80.

Изм.	Лист	№ докум.	Подп.	Дата
Разраб.		Белявская		
Пров.		Крупник		
Рук. гр.		Крупник		
Гл. спец.		Воинберг		
Н. контр.		Фрадкин		
Утв.		Спивак		

А10К 032.000 СБ

Патрубок

Лит.	Масса	Масштаб
Н	см. табл.	—

Лист | Листов 1

САНТЕХПРОЕКТ

Копировал: Фарбер

Формат А3

Инв. № подл. | Подп. и дата | Взам. инв. № | Инв. № дубл. | Подп. и дата

Выпуск 1
Серия 5.904-43

Формат	Зона	Поз	Обозначение	Наименование	Кол.	Примечание
				Документация		
А3			А10К033 000 СБ	сборочный чертеж		
				Переменные данные для исполнений		
				А10К033.000		
				Детали		
БЧ		1	А10К033 001	Труба; L=207-1,15		
				Труба 76х3,5 ГОСТ 8732-78 / Б10 ГОСТ 8731-74	1	1,3кг
				Стандартные изделия		
		2		Переход К133х5-76х3,5		
				ГОСТ 17378-83	1	
		3		Фланец 1-65-2,5		
				ГОСТ 12820-80	1	
				А10К033.000-01		
				Детали		
БЧ		1	А10К033.002	Труба; L=207-1,15		
				Труба 89х3,5 ГОСТ 8732-78 / Б10 ГОСТ 8731-74	1	1,5кг

Инв.№ подл. | Подп. и дата | Взам.инв.№ | Инв.№ дубл. | Подп. и дата

Изм.	Лист	№ докум.	Подп.	Дата
Разраб.		Шершакова		
Пров.		Крупник		
Рук.гр.		Крупник		
Н.контр.		Фрейкин		
Утв.		Спивак		

А10К033.000

Патрубок

Лит.	Масса	Масштаб
И		

Лист	Листов
1	4

САНТЕХПРОЕКТ

Копировал: Фрейн — Формат А4

Формат	Зона	Поз	Обозначение	Наименование	Кол.	Примечание
				Стандартные изделия		
		2		Переход К133х5-89х3,5		
				ГОСТ 17378-83	1	
		3		Фланец 1-80-2,5		
				ГОСТ 12820-80	1	
				А10К033.000-02		
				Детали		
БЧ		1	А10К033 003	Труба; L=207-1,15		
				Труба 108х4 ГОСТ 8732-78 / Б10 ГОСТ 8731-74	1	2,1кг
				Стандартные изделия		
		2		Переход К133х5-108х4		
				ГОСТ 17378-83	1	
		3		Фланец 1-100-2,5		
				ГОСТ 12820-80	1	
				А10К033.000-03		
				Детали		
БЧ		1	А10К033.004	Труба; L=207-1,15		
				Труба 133х4 ГОСТ 8732-78 / Б10 ГОСТ 8731-74	1	2,8кг

Инв.№ подл. | Подп. и дата | Взам.инв.№ | Инв.№ дубл. | Подп. и дата

Изм.	Лист	№ докум.	Подп.	Дата

А10К033.000

Лист 2

Копировал: Фрейн — Формат А4

Формат	Зон.	Поз.	Обозначение	Наименование	Кол.	Примечание
				Стандартные изделия		
		2		Переход К159х4,5-133-4 ГОСТ 17378-83	1	
		3		Фланец 1-125-2,5 ГОСТ 12820-80	1	
				А10К033.000-04		
				Детали		
БЧ		1	А10К033.005	Труба; L=207-1,15		
				Труба 159х4,5 ГОСТ 8732-78 Б10 ГОСТ 8731-74	1	3,5кг
				Стандартные изделия		
		2		Переход К219х6-159х4,5 ГОСТ 17378-83	1	
		3		Фланец 1-150-2,5 ГОСТ 12820-80	1	
				А10К033.200-05		
				Детали		
БЧ		1	А10К033.006	Труба; L=207-1,15		
				Труба 219х7 ГОСТ 8732-78 Б10 ГОСТ 8731-74	1	7,6кг

Инв.№ подл. | Подп. и дата | Взам. инв.№ | Инв.№ дубл. | Подп. и дата

Изм. Лист № докум. Подп. Дата

А10К033.000

Лист 3

Копировал: Формат А4

Формат	Зона	Поз.	Обозначение	Наименование	Кол.	Примечание
				Стандартные изделия		
		1		Переход К273х7-219х6 ГОСТ 17378-83	1	
		2		Фланец 1-200-2,5 ГОСТ 12820-80	1	
				А10К033.000-06		
БЧ		1	А10К033.007	Труба; L=207-1,15		
				Труба 273х7 ГОСТ 8732-78 Б10 ГОСТ 8731-74	1	9,5кг
				Стандартные изделия		
		2		Переход К325х8-273х8 ГОСТ 17378-83	1	
		3		Фланец 1-250-2,5 ГОСТ 12820-80	1	
				А10К033.000-07		
				Детали		
БЧ		1	А10К033.008	Труба; L=207-1,15		
				Труба 325х8 ГОСТ 8732-78 Б10 ГОСТ 8731-74	1	12,9кг
				Стандартные изделия		
		2		Переход К426х10-325х8 ГОСТ 17378-83	1	
		3		Фланец 1-300-2,5 ГОСТ 12820-80	1	

Инв.№ подл. | Подп. и дата | Взам. инв.№ | Инв.№ дубл. | Подп. и дата

Изм. Лист № докум. Подп. Дата

А10К033.000

Лист 4

Копировал: Формат А4

Обозначение	Условный проход мм, Dy	Рис	Размеры, мм D	d	L	n отв	Масса, кг
А10К033 000	65	1	130	14	310	4	4,3
-01	80		150	18			4,8
-02	100		170				5,9
-03	125		200		340	8	7,8
-04	150		225		350		12,2
-05	200		280		390		20,9
-06	250	2	335			12	28,6
-07	300		395	22	430		48,1

Рис 1

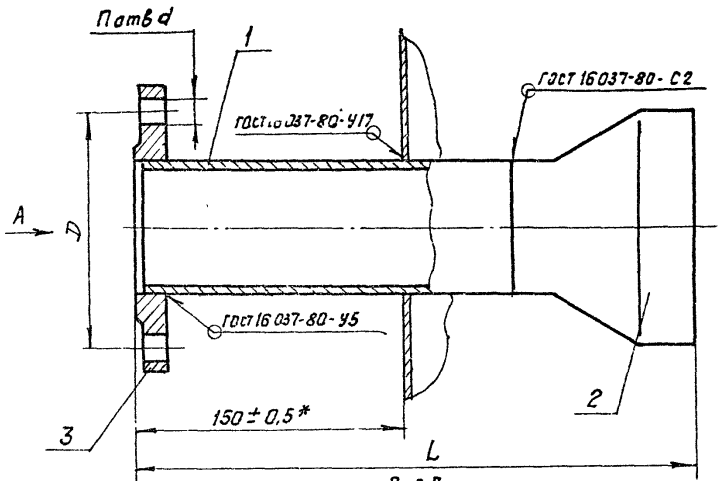

Вид А
М1:5

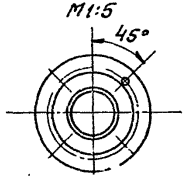

Рис 2

Остальное см рис.1

Вид А
М1:5

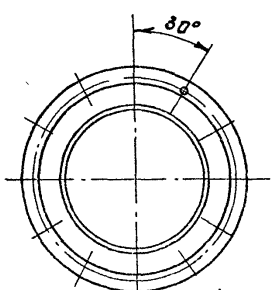

Размеры для справок, кроме указанных знаком *

Изм	Лист	№ докум	Подп	Дата	А10К033.000 СБ			
Разраб		Шершаков			Патрубок.	Лит	Масса	Масштаб
Пров		Крупник				И	см. табл.	—
Рук. гр		Крупник				Лист	Листов 1	
Гл. спец		Войнберг				САНТЕХПРОЕКТ		
Н. контр		Фрайкин						
Утв		Сливак						

Копировал: Фурай

Формат А3

Инв. № подл. | Подп. и дата | Взам. инв. № | Инв. № дубл. | Подп. и дата

Серия 5.904-43 Выпуск 1

Формат	Зона	Поз	Обозначение	Наименование	Кол	Примечание
				Документация		
А3			А12Б155 000 СБ	Сборочный чертеж		
				Детали		
А4		1	А12Б155 001	Бабышка	2	
А4		2	А12Б155 002	Кожух защитный	1	
А4		3	А12Б155 003	Прокладка	2	
				Стандартные изделия		
		4		Устройство запорное указателя уровня жидкости тип I, исполнение I, ГОСТ 9652-60	1	
		5		Трубка 20-2,5-ИВО ГОСТ 8946-74	1	

Инв. № подл. | Подп. и дата | Взам. инв. № | Инв. № дубл. | Подп. и дата

Изм.	Лист	№ докум.	Подп.	Дата
Разраб.		Шершаков		
Пров.		Крупник		
Рук. гр.		Крупник		
Н. контр.		Фрайкин		03.77
Гл. спец.		Спивак		

А12Б155.000

Указатель уровня

Лит. И | Лист | Листов 1

САНТЕХПРОЕКТ

Копировал Формат А4

А12Б155.003

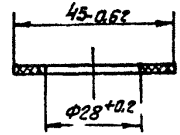

Инв. № подл. | Подп. и дата | Взам. инв. № | Инв. № дубл. | Подп. и дата

Изм.	Лист	№ докум.	Подп.	Дата
Разраб.		Шершаков		
Пров.		Крупник		
Рук. гр.		Крупник		
Гл. спец.		Вайнберг		
Н. контр.		Фрайкин		03.77
Утв.		Спивак		

Прокладка

Пластина I, лист ТМКЦ-М-2 ГОСТ 7338-77

Лит. И | Масса 0,003 | Масштаб 1:1

Лист | Листов 1

САНТЕХПРОЕКТ

Копировал Формат А4

Серия 5.904-43 Выпуск 1

Инв.№подл. | Подп. и дата | Взам.инв.№ | Инв.№дубл. | Подп. и дата

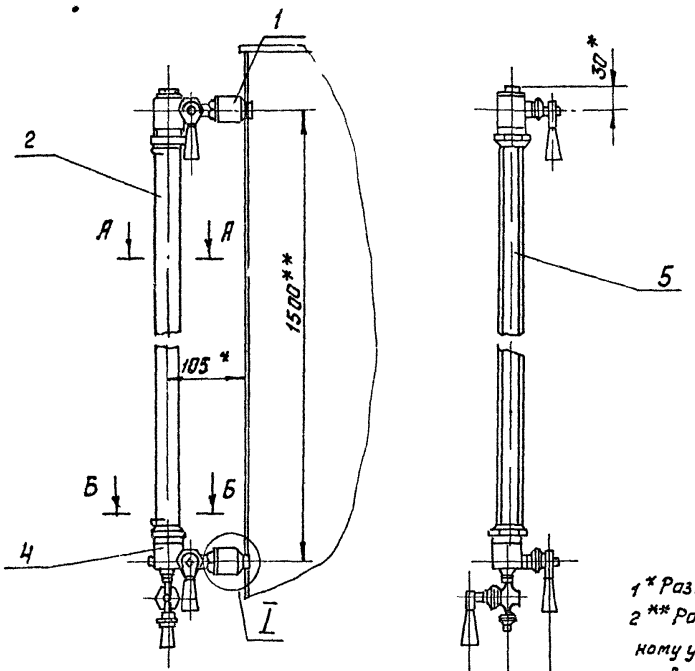

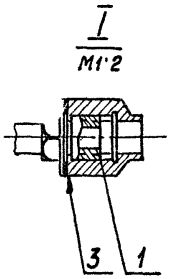

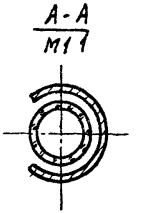

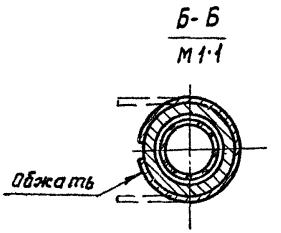

1* Размеры для справок

2** Размер определяется по максимальному и минимальному уровню жидкости в баке. На данном чертеже установлен максимальный размер

					А12Б 155.000СБ		
Изм.	Лист	№ докум.	Подп.	Дата	Указатель уровня	Лит.	Масса	Масштаб
Разраб.		Шершакова				И	5,2	1:5
Пров.		Крупник				Лист	Листов 1	
Рук. гр.		Крупник				САНТЕХПРОЕКТ		
Гл. спец.		Вайнберг						
Н. контр.		Фрадкин		9.11				
Утв.		Сливак						

Копировал: Фирай

Формат А3

Выпуск 1

Серия 5.904-43

Инв.№ подл. | Подп. и дата | Взам.инв.№ | Инв.№ дубл. | Подп. и дата

А126 155.002

50

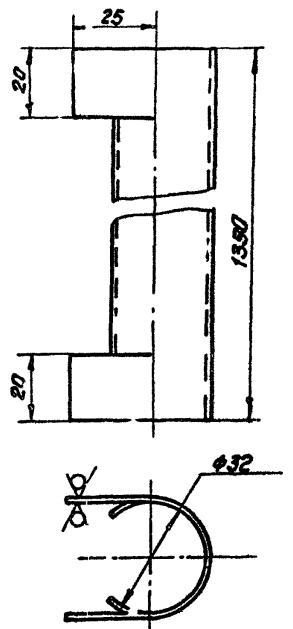

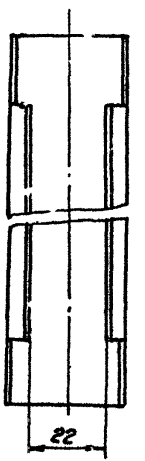

Неуказанные предельные отклонения размеров $H14; h14; \pm\frac{t2}{2}$

Изм.	Лист	№ докум.	Подп.	Дата
Разраб.		Шершаков		
Пров.		Крупник		
Рук. гр.		Крупник		
Гл. спец.		Вайнберг		
Н. контр.		Фрадкин		
Утв.		Сливак		

Кожух защитный

Лит.	Масса	Масштаб
И	1,2	1:1
Лист	Листов 1	

Лист $\frac{Б1.5\ ГОСТ\ 19903-74}{4-\text{IV}-В\ Ст3\ ГОСТ\ 16523-70}$

САНТЕХПРОЕКТ

Копировал: Фрей

Формат А4

А126 155.001

n.5

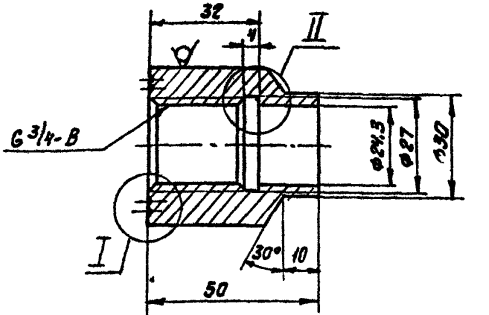

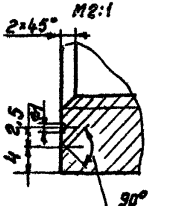

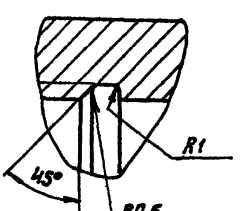

Неуказанные предельные отклонения размеров $H14; h14; \pm\frac{t2}{2}$

Изм.	Лист	№ докум.	Подп.	Дата
Разраб.		Шершаков		
Пров.		Крупник		
Рук. гр.		Крупник		
Гл. спец.		Вайнберг		
Н. контр.		Фрадкин		
Утв.		Сливак		

Бобышка

Лит.	Масса	Масштаб
И	0,32	1:1
Лист	Листов 1	

Круг $\frac{45-В-ГОСТ\ 2590-71}{Вст3-II-ГОСТ\ 535-79}$

САНТЕХПРОЕКТ

Копировал: Фрей

Формат А4

Серия [illegible]

			Наименование	Кол.	Примечание
			Документация		
			Сборочный чертеж		
			[illegible]		
			А14Л 021.000		
			Детали		
А4	1	А14Л 021.001	Скоба	4	
Б4	2	А14Л 021.002	Ступень L=622-1,75		
			Круг 16-В-ГОСТ2590-71		
			ВСт3-I-ГОСТ535-79	5	0,9кг
[illegible]	3	А14Л 021.003	Тетива	2	
			А14Л 021.000-01		
			Детали		
А4	1	А14Л 021.001	Скоба	4	
Б4	2	А14Л 021.002	Ступень L=622-1,75		
			Круг 16-В-ГОСТ2590-71		
			ВСт3-I-ГОСТ535-79	7	0,9кг
А4	3	А14Л 021.003-01	Тетива	2	
			А14Л 021.000-02		
			Детали		
А4	1	А14Л 021.001	Скоба	6	

Изм	Лист	№ докум.	Подп.	Дата
Разраб	Белявская			
Пров	Крупник			
Рук. гр	Крупник			
Н.контр	Фрадкин			
Утв	Спивак			

А14Л 021.000

Лестница внутренняя

Лит	Лист	Листов
М	1	2

САНТЕХПРОЕКТ

Инв.№ подл. | Подп. и дата | Взам. инв.№ | Инв.№ дубл. | Подп. и дата

Копировал: Федот

Формат А4

			Наименование	Кол.	Примечание
			[illegible]		
			[illegible]		
			[illegible]		
	3	А14Л 021.000-02	Тетива	2	
			А14Л 021.000-03		
			Детали		
А4	1	А14Л 021.001	Скоба	6	
Б4	2	А14Л 021.002	Ступень L=622-1,75		
			Круг 16-В-ГОСТ2590-71		
			ВСт3-I-ГОСТ535-79	11	0,9кг
А4	3	А14Л 021.003-03	Тетива	2	

Изм	Лист	№ докум.	Подп.	Дата

А14Л 021.000

Лист 2

Инв.№ подл. | Подп. и дата | Взам. инв.№ | Инв.№ дубл. | Подп. и дата

Копировал: Федот

Формат А4

А14Л 021.000 СБ

Выпуск

Серия 5.904-43

Рис 1

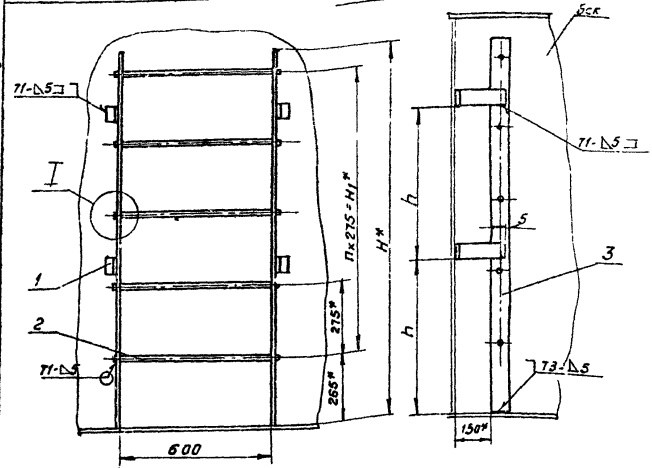

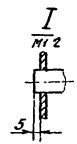

Рис 2
Остальное см. рис 1

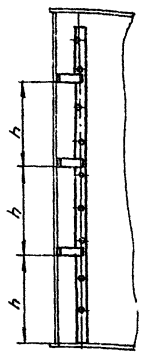

Обозначение	Рис.	Размеры, мм.			Кол шт., п	Масса, кг.
		Н*	H_1*	h		
А14Л021.000	1	1460	1100	630	4	20,0
-01		1960	1650	900	6	25,6
-02	2	2460	2200	700	8	33,8
-03		2960	2750	880	10	39,5

1. *Размеры для справок
2. $\pm\frac{t_2}{2}$.
3. Сварные швы по ГОСТ 5264-80.

Изм.	Лист	№ докум.	Подп.	Дата
Разраб.		Белявская		
Пров.		Крупник		
Рук. гр.		Крупник.		
Гл. спец.		Вайнберг		
Н. контр.		Фрадкин		
Утв.		Спивак		

А14Л 021.000 СБ

Лестница внутренняя

Лит	Масса	Масштаб
Н	См. табл.	—

Лист | Листов 1

САНТЕХПРОЕКТ

Копировал Фурай

Формат А3

Инв. № подл. | Подп. и дата | Взам. инв. № | Инв. № дубл. | Подп. и дата

А14Л 021 001

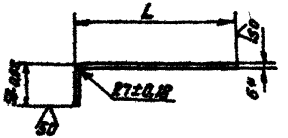

Обозначение	L, мм	Масса кг.
А14Л 021.001	215-1,15	1,1
- 01	265-1,3	1,2

* Размер для справок

Изм.	Лист	№ докум.	Подп.	Дата	
Разраб.	Белявская				
Пров.	Крупник				
Рук. гр.	Крупник				
Гл. спец.	Байкберг				
Н. контр.	Фрадкин				
Утв.	Спивак				

А14Л 021.001

Скоба

Лит.	Масса	Масштаб
И	см. табл.	-

Лист Листов 1

Полоса 6х70-Б-ГОСТ 103-76
Вст3-1-ГОСТ 535-79

САНТЕХПРОЕКТ

Копировал: Формат А4

А14Л 021. 003

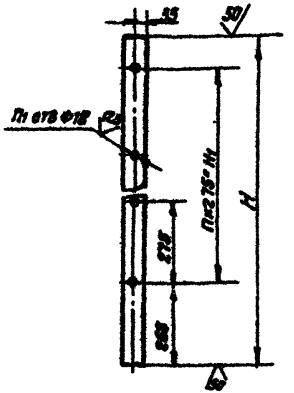

Обозначение	Размеры, мм		Кол. шт		Масса кг.
	H	H1	n	n1	
А14А021 003	1960	1100	4	5	3,6
- 01	1960	1650	6	7	7,3
- 02	2460	1200	8	9	9,5
- 03	2960	2750	10	11	11,5

Неуказанные предельные отклонения размеров $H14; h14; \pm \frac{IT}{2}$

Изм.	Лист	№ докум.	Подп.	Дата	
Разраб.	Белявская				
Пров.	Крупник				
Рук. гр.	Крупник				
Гл. спец.	Байкберг				
Н. контр.	Фрадкин				
Утв.	Спивак				

А14Л 021. 003

Тетива

Лит.	Масса	Масштаб
И	см. табл.	-

Лист Листов 1

Полоса 6х70-Б-ГОСТ 103-76
Вст3-1-ГОСТ 535-79

САНТЕХПРОЕКТ

Копировал: Формат А4

Серия 5.904-43 Выпуск 1

Формат	Зона	Поз.	Обозначение	Наименование	Кол.	Примечание
				Документация		
А3			А14Л 022. 000 СБ	Сборочный чертеж		
				Детали		
Б4		1	А14Л 022. 001	Пластина 100-3 ГОСТ 19903-74 / Лист Б4.0 ГОСТ 19903-74 / Вст3 ГОСТ 14637-79	2	0,3 кг
			Переменные данные	для исполнений А14Л 022. 000 Детали		
А4		2	А14Л 021. 001-01	Скоба	4	
А4		3	А14Л 022. 002	Тетива	2	
Б4		4	А14Л 022. 003	Ступень L=622-1,75 / Круг 16-В-ГОСТ 2590-70 / Вст3-I-ГОСТ 535-79	5	0,9 кг
				А14Л 022. 000-01 Детали		
А4		2	А14Л 021. 001-01	Скоба	4	
А4		3	А14Л 022. 002-01	Тетива	2	

Инв. № подл. | Подп. и дата | Взам. инв. № | Инв. № дубл. | Подп. и дата

Изм.	Лист	№ докум.	Подп.	Дата
Разраб.	Беляевская			
Пров.	Крупник			
Рук. гр.	Крупник			
Н. контр.	Фрадкин			
Утв.	Спивак			

А14Л 022.000

Лестница наружная

Лит	Лист	Листов
И	1	2

САНТЕХПРОЕКТ

Копировал: Фрадкин Формат А4

Формат	Зона	Поз.	Обозначение	Наименование	Кол.	Примечание
Б4		3	А14Л 022. 003	Ступень L=622-1,75 / Круг 16-В-ГОСТ 2590-71 / Вст3-I-ГОСТ 535-79	7	0,9 кг
				А14Л 022. 000-02 Детали		
А4		2	А14Л 021. 001-01	Скоба	6	
А4		3	А14Л 022. 002-02	Тетива	2	
Б4		4	А14Л 022. 003	Ступень L=622-1,75 / Круг 16-В-ГОСТ 2590-71 / Вст3-I-ГОСТ 535-79	8	0,9 кг
				А14В 022. 000-03 Детали		
А4		2	А14Л 021. 001-01	Скоба	6	
А4		3	А14Л 022. 002-03	Тетива	2	
Б4		4	А14Л 022. 003	Ступень L=622-1,75 / Круг 16-В-ГОСТ 2590-71 / Вст3-I-ГОСТ 535-79	10	0,9 кг

Инв. № подл. | Подп. и дата | Взам. инв. № | Инв. № дубл. | Подп. и дата

Изм.	Лист	№ докум.	Подп.	Дата

А14Л 022.000

Лист 2

Копировал: Фрадкин Формат А4

АПЛ 022.000 СБ

Серия 5.904-43 Выпуск 1

Инв.№подл. | Подп. и дата | Взам.инв.№ | Инв.№дубл. | Подп. и дата

Рис 1

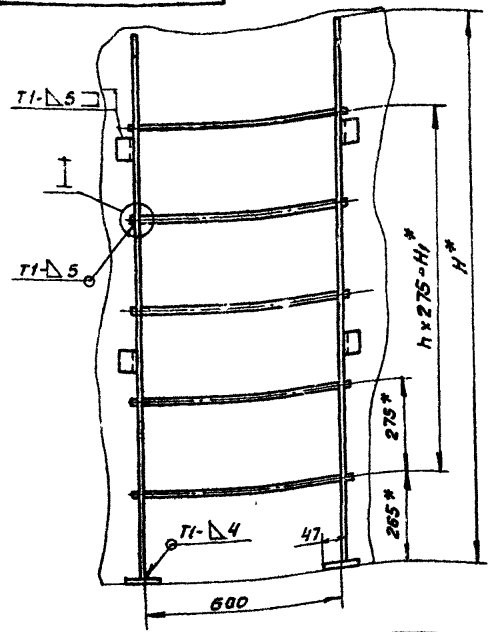

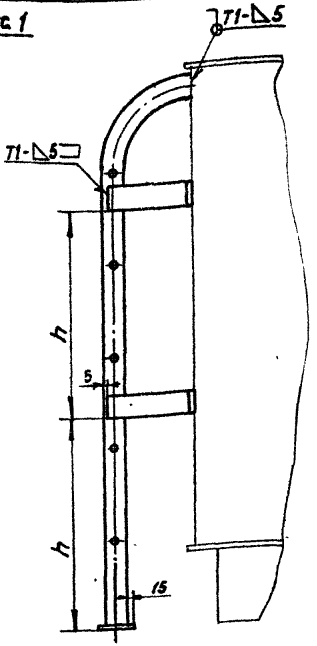

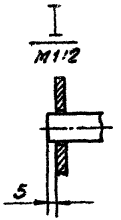

Рис 2

Остальное см рис 1

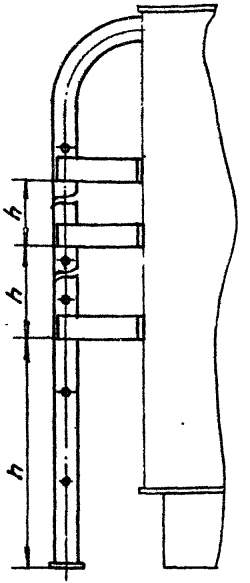

Обозначение	Рис	размеры, мм H*	H1*	h	П. шт.	Масса, кг
АПЛ 022.000	1	1660	1100	630	4	22,8
-01		2160	1650	900	6	28,6
-02	2	2660	1925	700	7	35,8
-03		3160	2475	880	9	41,6

1* Размеры для справок.

2. $\pm \frac{t2}{2}$.

3. Сварные швы по ГОСТ 5264-80

Изм.	Лист	№докум.	Подп.	Дата
Разраб.		Б.тявская		
Пров.		Крупник		
Рук. гр.		Крупник		
Гл.спец.		Вайнберг		
Н.контр.		Фравкун		
Утв.		Сливак		

АПЛ 022.000 СБ

Лестница наружная

Лит.	Масса	Масштаб
И	см. табл.	—
Лист	Листов 1	

САНТЕХПРОЕКТ

Копировал: Фролову

Формат А3

Серия 5.904-43 Выпуск 1

А1ЧЛ 022. 002

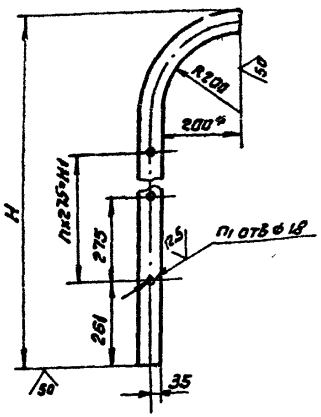

Обозначение	Размеры, мм		Кол. шт.		Масса кг.
	H	H1	n	n1	
А1ЧЛ022. 002	1656	1100	4	5	6,5
-01	2156	1650	6	7	8,4
-02	2656	1925	7	8	10,4
-03	3156	2475	9	10	12,4

1.* Размер для справок
с. H14; h14; $\pm\frac{t_2}{2}$

Изм.	Лист	№ докум.	Подп.	Дата
Разраб		Белявская		
Пров.		Крупник		
Рук. гр.		Крупник		
Гл. спец		Вайнберг		
Н. контр		Фрадкин		
Утв		Спивак		

А1ЧЛ 022 002

Тетива

Лит.	Масса	Масштаб
И	См. табл.	—
Лист	Листов 1	

Полоса 6×70-Б-ГОСТ 103-76
ВСт 3-1-ГОСТ 535-79

САНТЕХПРОЕКТ

Копировал: Фурай Формат А4

Инв.№ подл. | Подп. и дата | Взам.инв.№ | Инв.№ дубл. | Подп. и дата

А1ЧЛ 023. 002

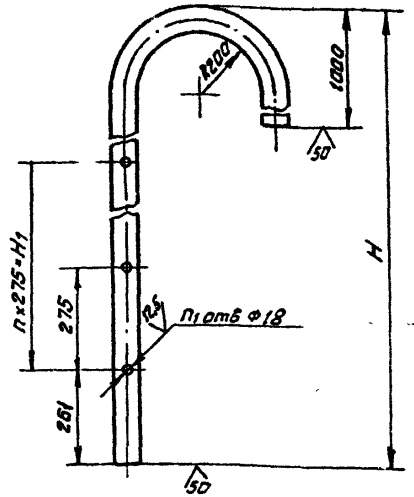

Обозначение	Размеры, мм		Кол., шт.		Масса, кг
	H	H1	n	n1	
А1ЧЛ023. 002	2706	1100	4	5	13,5
-01	3206	1650	6	7	15,2
-02	3706	2200	8	9	16,8
-03	4206	2475	9	10	18,5

Неуказанные предельные отклонения размеров H14; h14; $\pm\frac{t_2}{2}$

Изм.	Кол.	№ докум.	Подп.	Дата
Разраб		Белявская		
Пров.		Крупник		
Рук. гр.		Крупник		
Гл. спец		Вайнберг		
Н. контр		Фрадкин		
Утв		Спивак		

А1ЧЛ 023. 002

Тетива

Лит.	Масса	Масштаб
И	См. табл.	—
Лист	Листов 1	

Полоса 6×70-Б-ГОСТ 103-76
ВСт 3-1-ГОСТ 535-79

САНТЕХПРОЕКТ

Копировал: Фурай Формат А4

Выпуск 1

Серия 5 [illegible]

Формат	Зона	Поз.	Обозначение	Наименование	Кол.	Примечание
				Документация		
А3			А14Л 023. 000 СБ	Сборочный чертеж		
				Детали		
Б4		1	А14Л 023 001	Пластина 100-0,87		
				Полоса 4х100-Б-ГОСТ103-76 ВСт.3-I-ГОСТ535-79	2	0,3 кг
			Переменные данные	для исполнений		
				А14Л 023. 000		
				Детали		
А4		2	А14Л 021. 001-01	Скоба	4	
А4		3	А14Л 023. 002	Тетива	2	
Б4		4	А14Л 023 003	Ступень L=822-1,75		
				Круг 16-В-ГОСТ 2590-71 ВСт.3-I-ГОСТ535-79	5	1,2 кг
				А14Л 023. 000-01		
				Детали		
А4		2	А14Л 021. 001-04	Скоба	4	
А4		3	А14Л 023. 002-01	Тетива	2	

Подп. и дата | Инв. № дубл. | Взам. инв. № | Подп. и дата | Инв. № подл.

Изм	Лист	№ докум.	Подп.	Дата
Разраб.	Белявская			
Пров.	Крупник			
Рук. гр.	Крупник			
Н. контр.	Фрайкин			
Утв.	Спивак			

А14Л 023. 000

Лестница наружная

Лит	Лист	Листов
Н	1	2

САНТЕХПРОЕКТ

Копировал: [illegible]

Формат А4

Формат	Зона	Поз.	Обозначение	Наименование	Кол.	Примечание
Б4		4	А14Л 023. 003	Ступень L=822-1,75		
				Круг 16-В-ГОСТ2590-71 ВСт.3-I-ГОСТ535-79	7	1,2 кг
				А14Л 023. 000-02		
				Детали		
А4		2	А14Л 021. 001-01	Скоба	6	
А4		3	А14Л 023. 002-02	Тетива	2	
Б4		4	А14Л 023. 003	Ступень L=822-1,75		
				Круг 16-В-ГОСТ 2590-71 ВСт.3-I-ГОСТ535-79	9	1,2 кг
				А14Л 023. 000-03		
				Детали		
А4		2	А14Л 021. 001-01	Скоба	6	
А4		3	А14Л 023. 002-03	Тетива	2	
Б4		4	А14Л 023 003	Ступень L=822-1,75		
				Круг 16-В-ГОСТ2590-71 ВСт.3-I-ГОСТ535-79	10	1,2 кг

Подп. и дата | Инв. № дубл. | Взам. инв. № | Подп. и дата | Инв. № подл.

Изм	Лист	№ докум.	Подп.	Дата

А14Л 023. 000

Лист 2

Копировал: [illegible]

Формат А4

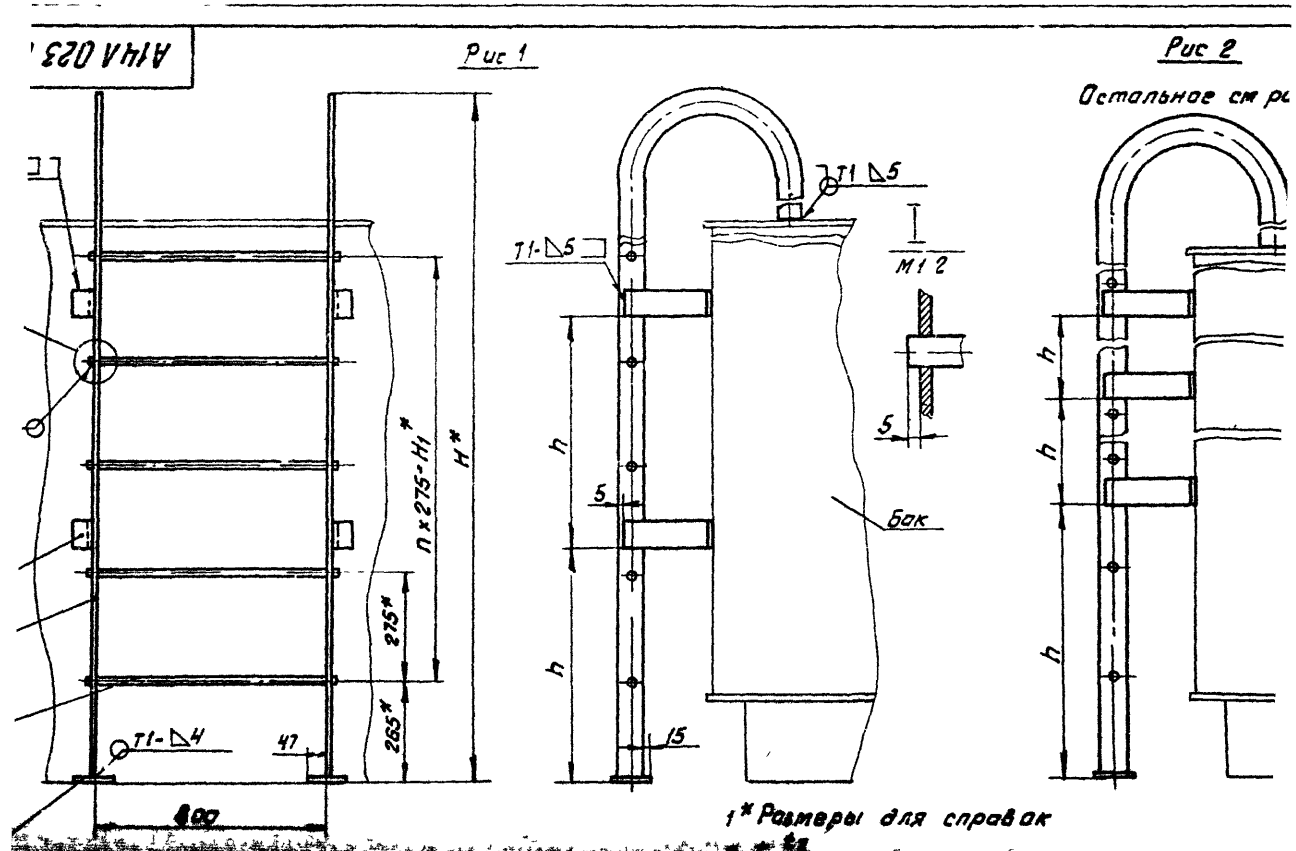

А14Л 023
Рис 1
Рис 2
Остальное см ра
Т1-△5
Т1 △5
М1 2
5
h
Бак
15
n x 275 - H1*
H*
275*
265*
Т1-△4
47
800
1* Размеры для справок

Госстрой СССР
Тбилисский филиал
ЦИТП
Типовой проект /серия/
№ 3-904-43 84
Заказ № 975
Цена 3 руб. 88 коп.
Тираж 2800
Дата "22" 06 1988 г.

gost.e-ecolog.ru