ТИПОВАЯ ДОКУМЕНТАЦИЯ НА КОНСТРУКЦИИ ИЗДЕЛИЯ И УЗЛЫ ЗДАНИЙ И СООРУЖЕНИЙ

СЕРИЯ 5.904-43

БАКИ ПРЯМОУГОЛЬНЫЕ

ДЛЯ ХОЛОДНОЙ И ОТЕПЛЕННОЙ ВОДЫ И РАССОЛА

ВЫПУСК 0

ТЕХНИЧЕСКИЕ ХАРАКТЕРИСТИКИ И ДАННЫЕ ДЛЯ ПОДБОРА

РАЗРАБОТАНЫ
ГПИ САНТЕХПРОЕКТ

Главный инженер института Ю И Шиллер
Главный инженер проекта В А Спивак

УТВЕРЖДЕНЫ.
ГЛАВНЫМ УПРАВЛЕНИЕМ ПРОЕКТИРОВАНИЯ
ГОССТРОЯ СССР
ПРОТОКОЛОМ ОТ 7 декабря 1987г №90
ВВЕДЕНЫ В ДЕЙСТВИЕ ГПИ САНТЕХПРОЕКТ
ПРИКАЗОМ ОТ 8 декабря 1987г № 235

gost.e-ecolog.ru

ТИПОВАЯ ДОКУМЕНТАЦИЯ НА КОНСТРУКЦИИ ИЗДЕЛИЯ И УЗЛЫ ЗДАНИЙ И СООРУЖЕНИЙ

СЕРИЯ 5 904-43

БАКИ ПРЯМОУГОЛЬНЫЕ
ДЛЯ ХОЛОДНОЙ И ОТЕПЛЕННОЙ ВОДЫ И РАССОЛА

ВЫПУСК 0
ТЕХНИЧЕСКИЕ ХАРАКТЕРИСТИКИ И ДАННЫЕ ДЛЯ ПОДБОРА

22700-01
Цена 0-93

Содержание

№	Наименование	Стр.
1	Содержание	2
2	Назначение	3
3	Технические характеристики	3
4	Рекомендации по подбору и применению	3, 4
5	Технические требования	4

1. Назначение.

1.1. Настоящая серия 5.904-43 „Баки прямоугольные для холодной и отепленной воды и рассола" состоит из 2-х выпусков: Выпуск 0 - технические характеристики и данные для подбора; выпуск 1 - рабочие чертежи.

1.2. Баки прямоугольные для холодной и отепленной воды предназначены для применения в системах кондиционирования воздуха.

2. Технические характеристики.

2.1. Емкость баков предусмотрена от 1 до 60 м³. Обозначение, емкость, габариты и масса баков приведены в табл. 2 и рис. 4.

2.2. На каждую емкость баков предусмотрены три различных размера по длине и ширине. Баки емкостью 1-3 м³ выполнены без перегородки, а емкостью 6-60 м³ как без перегородки так и с перегородкой. На чертежах приведен максимальный верхний уровень перегородки, равный 150 мм от крышки бака. При необходимости установления другого верхнего уровня перегородки в привязочном чертеже должен быть проставлен соответствующий размер.

2.3. В баках с перегородкой возможно использование каждой из частей бака самостоятельно (жидкость может находиться по одну сторону перегородки).

2.4. Баки предназначены для работы под наливом и не могут быть использованы для работы под избыточным давлением.

3. Рекомендации по подбору и применению.

3.1. В выпуске 1 кроме чертежей баков приведены рабочие чертежи вспомогательных узлов и деталей: патрубки для заполнения, перелива и слива жидкости, запорные устройства указателей уровня жидкости и др. Обозначение, наименование и масса вспомогательных узлов и деталей приведены в табл. 3...9 и рис. 5...13.

3.2. Установочные чертежи для приборов систем автоматики следует принимать по нормалям Главмонтажавтоматики Минмонтажспецстроя СССР. Наименование приборов и установочные чертежи приведены в таблице 1.

Таблица 1

Наименование прибора	Установочный чертеж
Термометр стеклянный ГОСТ 2823-73	ТМ4-142-75
Термопреобразователь сопротивления ГОСТ 6651-78	ТМ4-157-75
Датчик сигнализатора уровня ЭРСУ-4	ТМ4-122-74
Реле поплавковое РП-40	ТМ4-112-74

Инв. № подл. | Подп. и дата | Взам. инв. № | Инв. № дубл. | Подп. и дата

Изм.	Лист	№ докум.	Подп.	Дата
Разраб.		Белявская		
Пров.		Крупник		
Рук. гр.		Крупник		
Н. контр.		Грановский		
Утв.		Стрижак		

Серия 5.904-43 Выпуск 0

Баки прямоугольные для холодной и отепленной воды и рассола. Технические характеристики и данные для подбора

Лит.	Масса	Масштаб

Лист	Листов
1	10

САНТЕХПРОЕКТ

Копировал

Формат А3

3.3 Запорные устройства указателей уровня жидкости тип 1251 бк по ГОСТ 9932-68 приняты по каталогу ЦБКА. В указатель уровня жидкости входит стекло (трубка цилиндрическая Дн 20 мм) по ГОСТ 8446-74.

При высоте баков свыше 1600 мм рекомендуется устанавливать два указателя уровня с перекрытием 180 мм.

3.4 Ввиду многообразия вариантов, как по набору, так и по привязкам вспомогательных узлов и деталей, компановка их должна производиться проектировщиком на специальном чертеже, образец выполнения которого приведен на Рис. 1 (стр. 5).

В отдельных случаях привязка вспомогательных узлов и деталей может быть выполнена на чертежах проекта.

3.5 На Рис. 2, 3 (стр. 6, 7) даны рекомендуемые варианты ограждений в зависимости от компоновки вспомогательных узлов и деталей и расположения бака в помещении.

Необходимость устройства ограждений в зависимости от конкретных условий определяется проектировщиком.

4 Технические требования

4.1 После сварки бак подвергнуть гидравлическому испытанию посредством налива воды на полную высоту с выдержкой в течение двух часов. Все швы бака, наполненного водой, слегка простукать. Течи не допускаются.

4.2. После гидравлического испытания бак изнутри и снаружи окрасить битумным лаком для воды марки БТ-577 ГОСТ 5631-79, а для рассола БТ-783 ГОСТ 1347-77. В отдельных случаях допускается более химостойкие покрытия, как, например, эмали и лаки ХВ-784, ХВ-785 и т.п.

4.3 При необходимости теплоизоляцию баков следует производить по нижеследующей схеме:

изоляция - маты минераловатные, прошивные безобкладочные марки 100 ГОСТ 2188-76 толщиной 40 мм,

пароизоляционный слой - полиэтиленовая пленка или рубероид с проклейкой швов,

покровный слой - стеклопластик рулонный для теплоизоляции изделий и конструкций марки РСТ-Х ТУ6-11-145-80.

Общий слой изоляции - 60 мм.

4.4 Для крепления изоляции на поверхности бака приварить штыри из проволоки Ø5 мм ГОСТ 3282-74 длиной 110 мм. Длина приваиваемого участка 30 мм.

4.5 Баки устанавливать на деревянных брусках или железобетонных балках с деревянными прокладками между днищем бака и балками.

Поперечное сечение опоры 200×200 мм. Деревянные бруски и прокладки обработать антисептическим составом.

Инв.№ подл. | Подп. и дата | Взам. инв.№ | Инв.№ дубл. | Подп. и дата

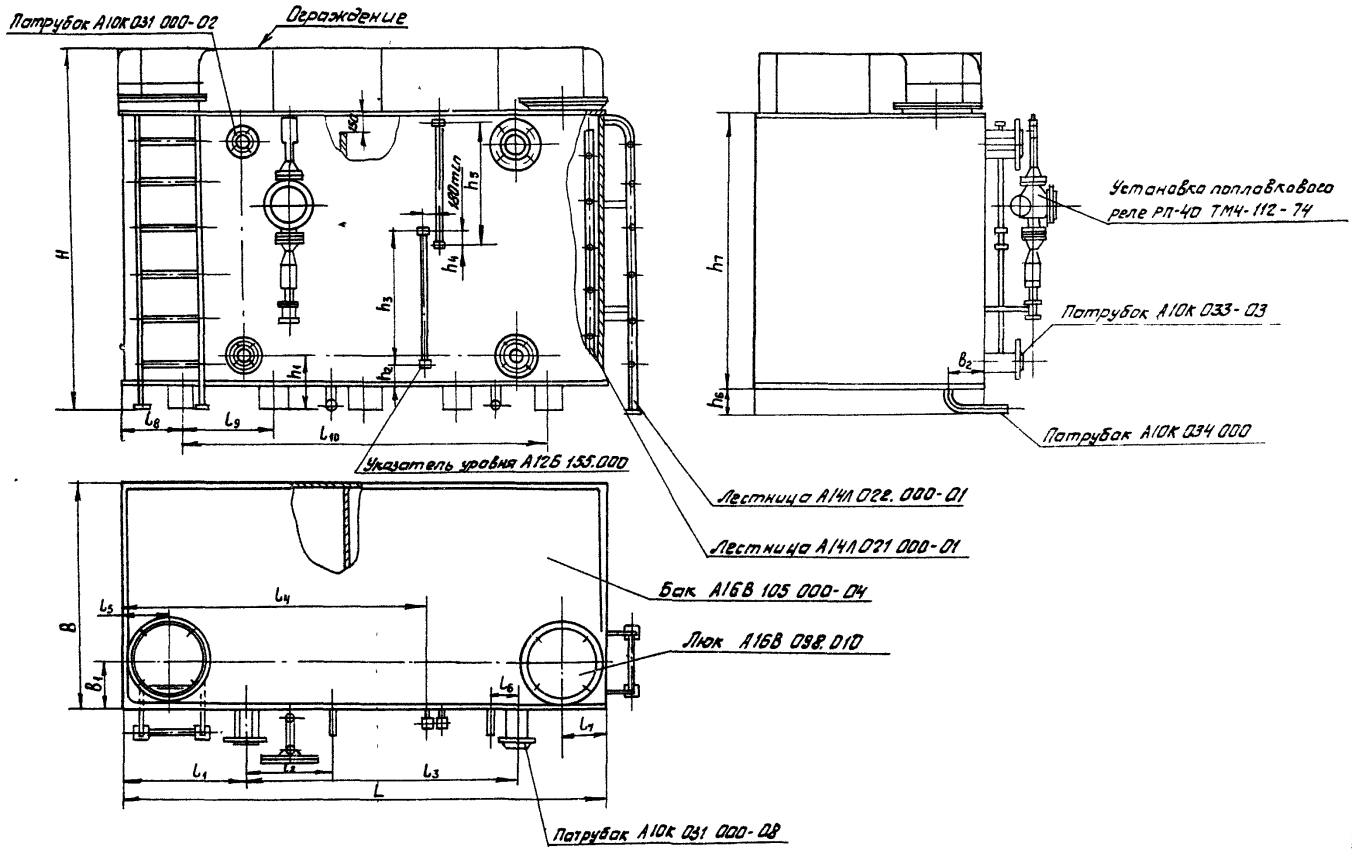

Рис. 1. Образец оформления чертежа бака.

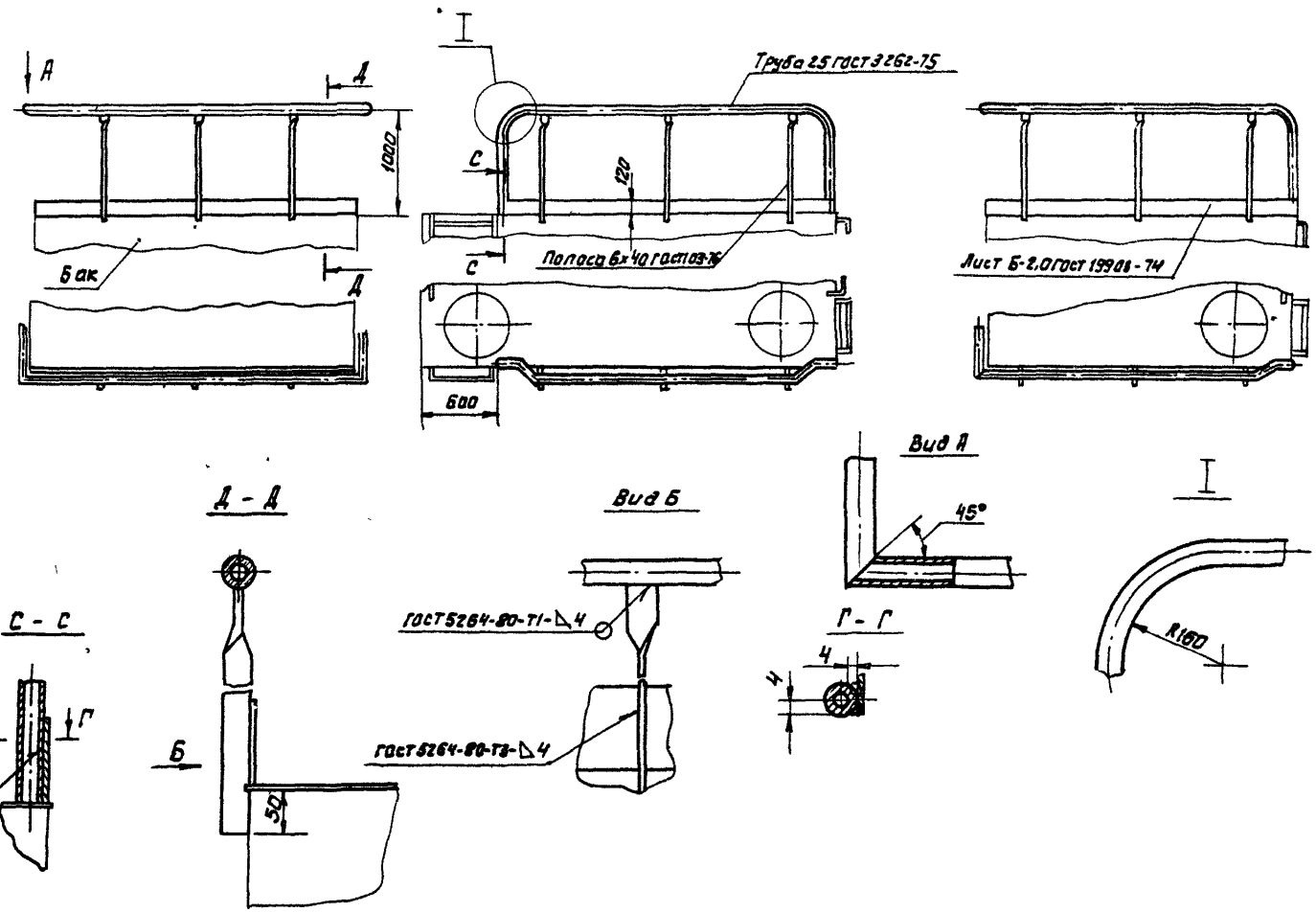

Рис. 2 Рекомендуемые схемы элементов ограждений

Швы №1 - сварка ручная дуговая.

Инв.№подл.	Подп. и дата	Взам.инв.№	Инв.№дубл.	Подп. и дата

Изм.	Лист	№ докум.	Подп.	Дата	Серия 5.904-43 Выпуск 0	Лист 4

Копировал: Формат А3

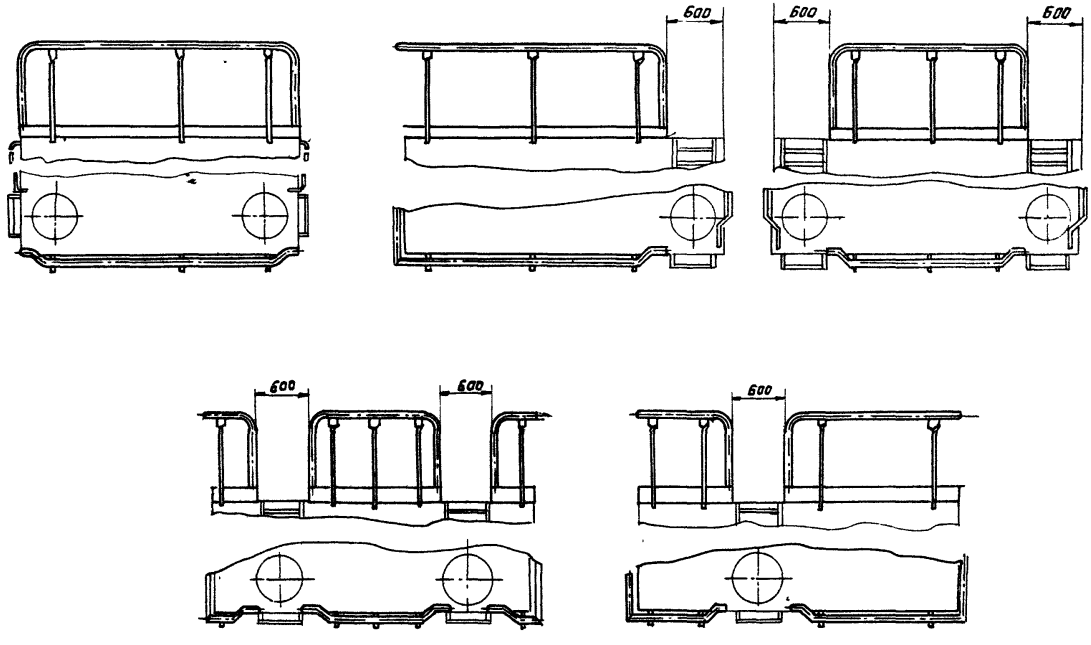

Рис 3. Рекомендуемые схемы элементов ограждений.

Таблица 2

Обозначение	Рабочая емкость, м3	Размеры, мм B	H	L	Масса, кг
А16В 098.000	1	900	1008	1300	197
-01				1500	217
-02		1000		1200	199
-03	2		1258	1900	367
-04		1200		1600	307
-05		1300		1450	355
А16В 099.000	3	1100	1508	2000	408
-01		1200		1835	370
-02		1350		1600	465
-03	5	1250		3000	699
-04		1400		2700	688
-05		1600		2350	670
-06	7,5	1875		3000	881
-07		2000		2750	872
-08		2200		2550	881
А16В 100.000	5	1250		3000	680
-01		1400		2700	767
-02		1600		2350	763
-03	7,5	1875		3000	987
-04		2000		2750	976
-05		2200		2550	993
А16В 101.000	10	1875	2009	2900	1124
-01		1700		3700	1137
-02		1700		2600	1118

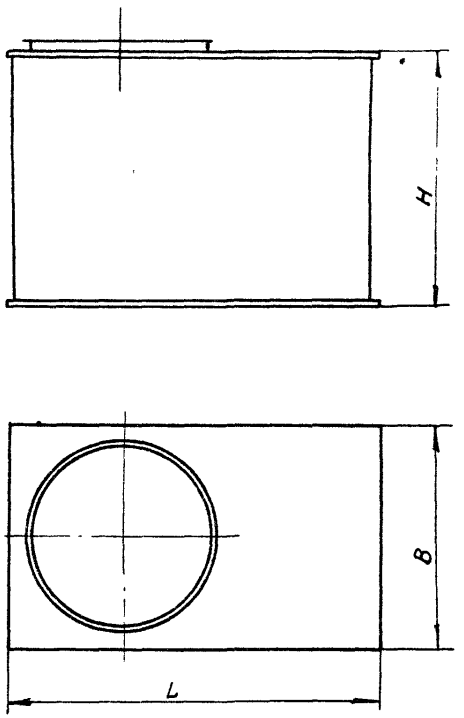

Рис. 4 Бак

Инв.№подл. | Подп. и дата | Взам.инв.№ | Инв.№дубл. | Подп. и дата

Продолжение табл 2

Обозначение	Рабочая емкость, м3	Размеры, мм B	H	L	Масса, кг
А16В101.000-03	15	2000	2509	3200	1633
-04		2250		2900	1622
-05		2400		2700	1651
-06	20	2250		3800	2018
-07		2400		3500	1982
-08		2700		3150	2013
А16В102.000	10	1875	2009	2900	1246
-01		1700		3200	1068
-02		2100		2600	1114
-03	15	2000	2509	3200	1798
-04		2250		2900	1879
-05		2400		2700	1881
-06	20	2250		3800	2237
-07		2400		3500	2226
-08		2700		3160	2005
А16В103.000	10	2900	2009	1875	1377
-01		3200		1700	1410
-02		2600		2100	1342
-03	15	3200	2509	2000	1980
-04		2900		2250	1952
-05		2700		2400	1920
-06	20	3800		2250	2400
-07		3500		2400	2334

Продолжение табл 2

Обозначение	Рабочая емкость, м3	Размеры, мм B	H	L	Масса, кг
А16В103.000-08	20	3150	2509	2700	2300
А16В104.000	25	2250	3010	3000	2073
-01		2400		3600	2460
-02		2650		3300	2470
-03	30	2500		4200	2829
-04		2700		3900	2830
-05		2900		3600	2856
-06	40	3000		4700	2870
-07		3200		4400	3442
-08		3400		4150	3449
-09	50	3000		5800	3308
-10		3400		5100	4123
-11		3750		4500	4037
-12	60	3000		7000	4832
-13		3750		5600	4737
-14		4100		5100	5467
А16В105.000	25	2250		3900	2821
-01		2400		3600	2794
-02		2650		3300	2768
-03	30	2500		4200	3367
-04		2700		3900	3226
-05		2900		3600	3277
-06	40	3000		3901	3901

Продолжение табл 2

Обозначение	Рабочая емкость, м3	Размеры, мм B	H	L	Масса, кг
А16В105.000-07	40	3200	3010	4400	3898
-08		3400		4150	3943
-09	50	3000		5800	4512
-10		3400		5100	4554
-11		3750		4500	4505
-12	60	3000		7000	5175
-13		3750		5600	4620
-14		4100		5100	5214
А16В106.000	25	3900		2250	2997
-01		3600		2400	2923
-02		3300		2650	2824
-03	30	4200		2500	3386
-04		3900		2700	3267
-05		3600		2900	3258
-06	40	4700		3000	4130
-07		4400		3200	4000
-08		4150		3400	4025
-09	50	5800		3000	4870
-10		5100		3400	4717
-11		4500		3750	4483
-12	60	7000		3000	5150
-13		5600		3750	5388
-14		5100		4100	5215

Инв.№подл. | Подп. и дата | Взам.инв.№ | Инв.№дубл. | Подп. и дата

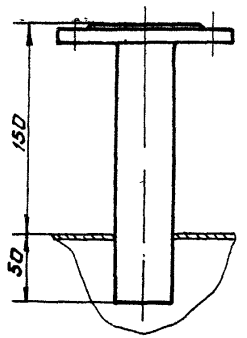

Рис. 5 Патрубок

Таблица 3

Обозначение	Условный проход Dy, мм	Масса, кг
А10К 030.000	25	1,0
-01	32	1,2
-02	40	1,7
-03	50	2,0
-04	65	2,8
-05	80	3,4
-06	100	4,5

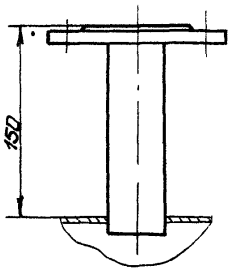

Рис. 6 Патрубок

Таблица 4

Обозначение	Условный проход Dy, мм	Масса, кг
А10К 031.000	25	0,92
-01	32	1,26
-02	40	1,53
-03	50	1,74
-04	65	2,4
-05	80	2,9
-06	100	3,7
-07	125	4,6
-08	150	6,1
-09	200	9,8
-10	250	14,0
-11	300	19,0

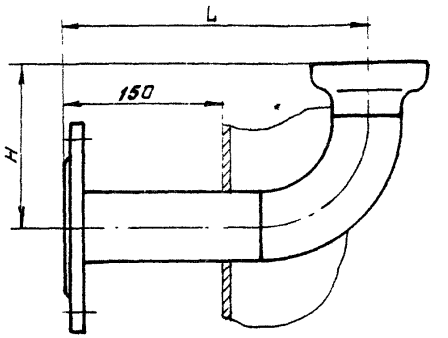

Рис. 7 Патрубок

Таблица 5

Обозначение	Условный проход Dy, мм	Размеры, мм		Масса, кг.
		H	L	
А10К 032.000	65	175	285	5,0
-01	80	215	315	7,6
-02	100	290	345	13,5
-03	125	330		15,2
-04	150	445	395	32,5
-05	200	525	420	51,0

Инв.№ подл. | Подп. и дата | Взам.инв.№ | Инв.№ дубл. | Подп. и дата

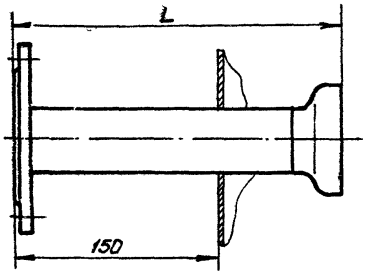

Рис. 8 Патрубок

Таблица 6

Обозначение	Условный проход Ду, мм	L, мм	Масса, кг
А1ОК 033 000	65	310	4,3
-01	80		4,8
-02	100		5,9
-03	125	340	7,8
-04	150	350	12,2
-05	200	390	20,9
-06	250		28,6
-07	300	430	48,1

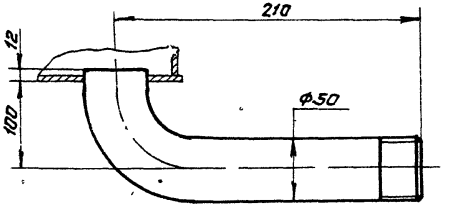

Рис. 9 Патрубок А1ОК 034 000 (масса-1,2кг)

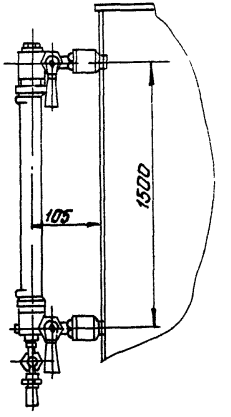

Рис. 10 Указатель уровня А1251,55 000 (масса-5,2кг)

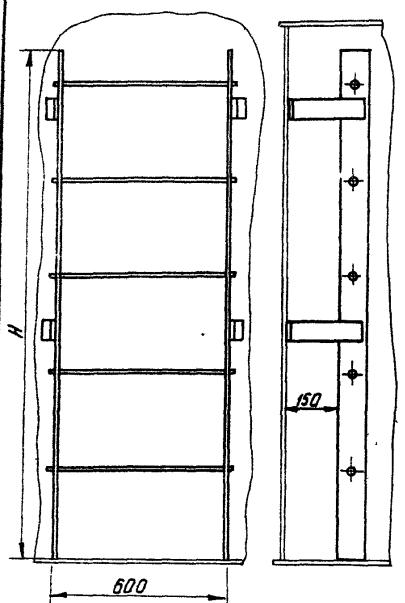

Рис 11 Лестница внутренняя

Таблица 7

Обозначение	H, мм	Масса, кг
А14Л021 000	1460	20,0
-01	1960	25,6
-02	2460	33,8
-03	2960	39,5

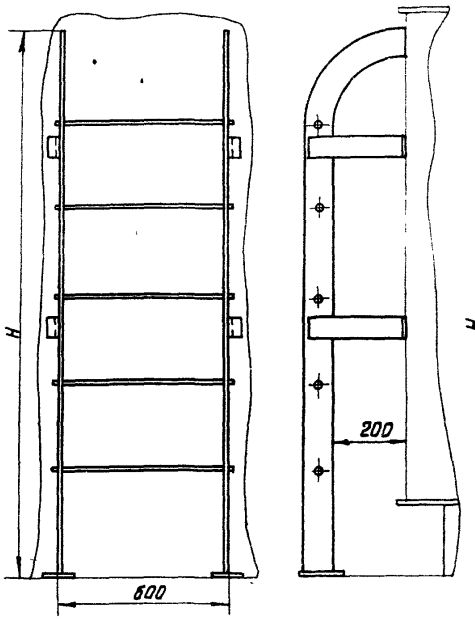

Рис 12 Лестница наружная

Таблица 8

Обозначение	H, мм	Масса, кг
А14Л022 000	1660	22,8
-01	2160	28,6
-02	2660	35,8
-03	3160	41,6

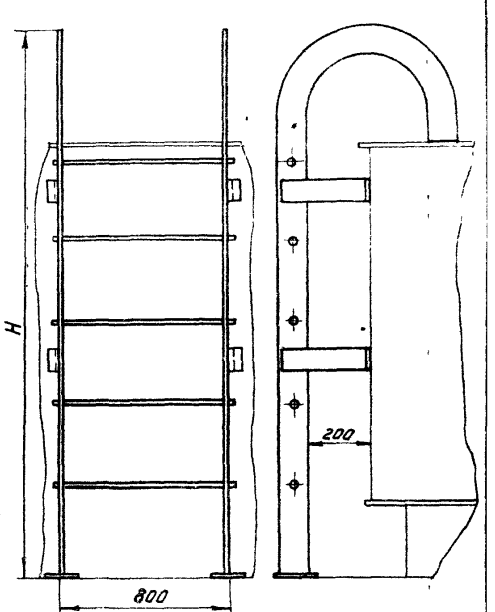

Рис 13 Лестница наружная

Таблица 9

Обозначение	H, мм	Масса, кг
А14Л023 000	2710	38,5
-01	3210	44,1
-02	3710	51,0
-03	4210	56,8

Инв. № подл. | Подп. и дата | Взам. инв. № | Инв. № дубл. | Подп. и дата

Госстрой СССР
Тбилисский филиал
ЦИТП
Типовой проект /серия/
№ 3-904-43 80
Заказ № 974
Цена 0 руб. 53 коп.
Тираж 2800
Дата 22 06 1988 г.

gost.e-ecolog.ru