ТИПОВЫЕ КОНСТРУКЦИИ, ИЗДЕЛИЯ И УЗЛЫ ЗДАНИЙ И СООРУЖЕНИЙ

СЕРИЯ 5.904-11

УЗЛЫ ПРОХОДА ВЕНТИЛЯЦИОННЫХ ВЫТЯЖНЫХ ШАХТ ЧЕРЕЗ ПОКРЫТИЯ ПРОМЫШЛЕННЫХ ЗДАНИЙ С КЛАПАНОМ В ИСКРОЗАЩИЩЕННОМ ИСПОЛНЕНИИ

Рабочие чертежи

РАЗРАБОТАНЫ ГПИ ГОСХИМПРОЕКТ ГОССТРОЯ СССР

Главный инженер института С.Н. НИКИТИН

Главный инженер проекта Д.Е. ТАЙЦ

УТВЕРЖДЕНЫ И ВВЕДЕНЫ В ДЕЙСТВИЕ с 15 февраля 1982 г. ГЛАВПРОМСТРОЙПРОЕКТОМ ГОССТРОЯ СССР ПРИКАЗОМ № 92 от 31 декабря 1981 г.

gost.e-ecolog.ru

серия 5.904-4

С О Д Е Р Ж А Н И Е

Обозначение	Наименование	Лист
УП6.00.00.00 ТО	Узлы прохода. Техническое описание	2...8
УП6.00.00.00	Узел прохода. Спецификация	9...20
УП6.01.00.04	Плита	20
УП6.00.00.00 СБ	Узел прохода. Сборочный чертеж	21,22
УП6.01.00.01	Тяга	23
УП6.01.00.00	Кронштейн. Спецификация	23
УП6.01.00.00 СБ	Кронштейн. Сборочный чертеж	24
УП6.01.00.02	Шайба	25
УП6.01.00.03	Косынка	25
УП6.02.00.00	Хомут. Спецификация	26
УП6.02.00.00 СБ	Хомут. Сборочный чертеж	27
УП6.02.00.01	Тяга	28
УП6.02.00.02	Серьга	28
УП6.02.00.03	Ухо	29
УП6.02.00.04	Полухомут	29
УП6.03.00.00	Патрубок. Спецификация	30,37
УП6.03.00.00 СБ	Патрубок. Сборочный чертеж	38...41
УП6.03.00.03	Патрубок	42
УП6.03.00.04	Ребро	42
УП6.03.00.05	Фланец	43
УП6.01.00.05	Штырь	43
УП6.04.00.00	Клапан. Спецификация	44,45
УП6.04.00.00 СБ	Клапан. Сборочный чертеж	46
УП6.04.01.00	Ручка. Спецификация	47
УП6.04.02.00	Стержень. Спецификация	47
УП6.04.01.01	Ручка	48
УП6.04.01.02	Втулка	48
УП6.04.03.00	Корпус. Спецификация	49...51
УП6.04.03.00 СБ	Корпус. Сборочный чертеж	52
УП6.04.03.01	Седло	53
УП6.04.03.02	Накладка	53
УП6.04.04.00	Полотно клапана. Спецификация	54...58
УП6.04.04.00 СБ	Полотно клапана. Сборочный чертеж	59,59
УП6.04.00.02	Рычаг груза	60
УП6.04.00.01	Рычаг	60
УП6.04.00.04	Ось	61
УП6.04.00.03	Ось рычага	61
УП6.04.00.07	Втулка	62
УП6.04.00.05	Груз	62
УП6.04.00.06	Прокладка	63
УП7.00.00.00	Узел прохода. Спецификация	63...69
УП6.04.04.01	Втулка	69
УП7.00.00.00 СБ	Узел прохода. Сборочный чертеж	69,70

серия 5.904-11

I. ВВЕДЕНИЕ

Данная серия "Узлы прохода вентиляционных вытяжных шахт через покрытия промышленных зданий с клапаном в искрозащищенном исполнении" разработана по заданию Главпромстройпроекта Госстроя СССР от 31 марта 1980 года.

Целью работы является расширение области применения узлов прохода, разработанных в серии 5.904-10, для установки их в помещениях с взрывоопасными производствами.

2. НАЗНАЧЕНИЕ И ОБЛАСТЬ ПРИМЕНЕНИЯ

Узлы прохода вытяжных вентиляционных шахт через покрытия промышленных зданий, разработанные в данной серии, предназначены для установки на них стальных шахт круглого сечения в системах вытяжной вентиляции для категорийных взрывоопасных производств и должны использоваться в соответствии с требованиями Главы СНиП П-33-75 "Отопление, вентиляция и кондиционирование воздуха".

Узлы прохода с клапаном в искрозащищенном исполнении допускаются для применения в вентиляционных системах взрывоопасных производств, перемещающих взрывоопасные газо- паровоздушные смеси всех категорий и групп по классификации ПУЭ, так как имеют уровень искрозащиты "искробезопасный", что допускает их применение в вентиляционных системах взрывоопасных помещениях, относящихся к классам В-I, В-Iа и В-Iб по классификации ПУЭ.

Изм.	Лист	№ докум.	Подп.	Дата	УП6.00.00.00ТО			
Разраб.	Сисьман				Узел прохода Техническое описание	Лит.	Лист	Листов
Пров.	Сисьман						I	I2
Н.контр.	Ушакова					ГОССТРОЙ СССР ГОСХИМПРОЕКТ г. Москва		
Утв.	Саввин							

Подпись и дата | Инв. № дубл. | Взам. инв. № | Подпись и дата | Инв. № подл.

Формат 11

3. ОПИСАНИЕ КОНСТРУКЦИИ

3.I. Узлы прохода устанавливаются на железобетонные стаканы по серии I.494-24, выпуск I и крепятся к последним при помощи гаек и закладных анкерных болтов, предусмотренных в стаканах для этой цели.

Подбор стаканов в зависимости от диаметра шахты производится по табл. I, лист 5.

3.2. В серии помещены рабочие чертежи 48-ми исполнений Узлов прохода, отличающихся диаметром шахты (от 200 до I250 мм) и наличием или отсутствием устройства для сбора и удаления конденсата. Все узлы прохода снабжены клапанами с ручным управлением с кровли, причем клапаны применяются как, неутепленные (УП6.00.00.00), так и утепленные УП7.00.00.00 (см. табл. 2, лист 6).

То или иное исполнение выбирается проектировщиком в зависимости от расчётных температур, влажности воздуха и конкретных условий установки узла.

3.3 Узел прохода(см. Рис I и 2) состоит из патрубка II, приваренного к опорному фланцу 7, который служит для крепления узла прохода к железобетонному стакану, установленному на покрытии здания. Торцы патрубка оканчиваются фланцами. Эти концевые фланцы предназначены: верхний 3 для крепления шахты круглого сечения, а нижний I0 для присоединения клапана.

3.4. В тех случаях, когда возможно выпадение влаги из проходящей через шахту воздушно-газовой смеси, к внутренней поверхности патрубка приварен конденсатосборник 9 в виде кольца, изготовленного из угловой стали, образующее желоб для сбора стекающей по стенкам патрубка влаги. Отвод её из желоба осу-

Изм.	Лист	№ докум.	Подп.	Дата	УП6.00.00.00ТО	Лист 2

Подпись и дата | Инв. № дубл. | Взам. инв. № | Подпись и дата | Инв. № подл.

Формат 11

мостается по трубе, присоединяемой к муфте 8 с трубной резьбой I/2", приваренной к патрубку.

Применение узлов прохода с кольцом для сбора конденсата УП-200МI+УП-I250МI и УП200УМI+УПI250УМI производится только в отдельных случаях по проекту ОВ.

3.5. При высоте шахты, устанавливаемой на узел прохода от 2000 до 8000мм применяются расчалки 5, которые при помощи хомута I крепятся к шахте, а к покрытию здания - с помощью кронштейна 6. Кронштейны 6 устанавливаются на покрытие и притягиваются к нему гайками, навернутыми на пропущенную через зазор между плитами тягу. Для предотвращения от проворота к тяге приварен поперечный штырь, упирающийся в ребра плиты.

3.6. В узлах прохода применен клапан дроссельного типа, который болтами через резиновую прокладку крепится к нижнему фланцу патрубка. Полотно клапана имеет коробчатую форму. Внутренняя полость полотна заполнена минераловатным утеплителем, чтобы предотвратить выпадение конденсата на обращенные в сторону помещения поверхности клапана при температуре воздуха в помещении (около клапана) +20°С и относительной влажности φ = 60% и температуре наружного воздуха -36°С. По договоренности с заказчиком полотно клапана может поставляться без утеплителя.

Полотно клапана имеет два фиксируемых положения: "открыто" и "закрыто". Привод клапана осуществляется вручную рукояткой, выведенной на крышу здания. В верхнем положении рукоятки клапан закрыт, при опускании рукоятки в нижнее положение клапан открывается. Фиксирование полотна клапана в крайних положениях осуществляется при помощи противовеса.

РИС. 1

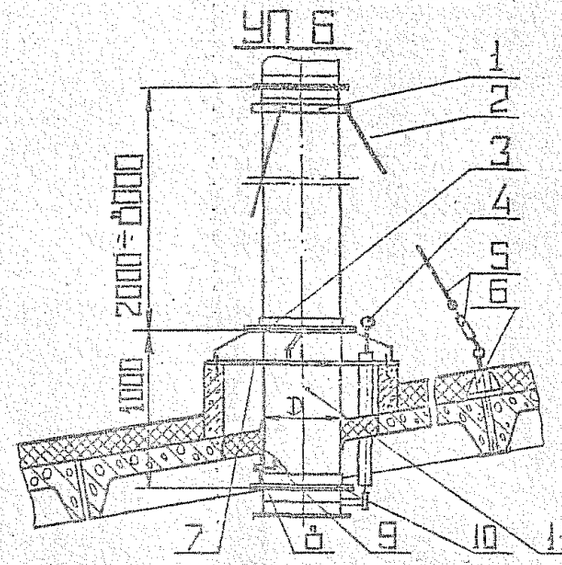

1. Хомут
2. Тяга расчалки
3. Верхний фланец
4. Ручка управления
5. Расчалка
6. Кронштейн
7. Фланец
8. Муфта
9. Конденсатосборник
10. Нижний фланец
11. Патрубок

РИС. 2

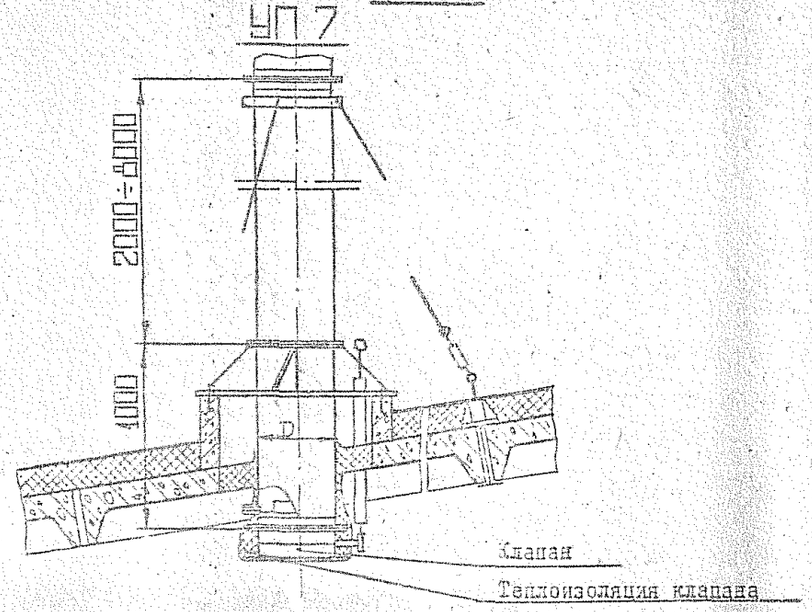

Серия 5.904-11

ТАБЛИЦА I.

Диаметр шахты в мм.	200	250	280	315	400	450
Шифр узла прохода	УП-200И УП-200ИI УП-200УИ УП-200УИI	УП-250И УП-250ИI УП-250УИ УП-250УИI	УП-280И УП-280ИI УП-280УИ УП-280УИI	УП-315И УП-315ИI УП-315УИ УП-315УИI	УП-400И УП-400ИI УП-400УИ УП-400УИI	УП-450И УП-450ИI УП-450УИ УП-450УИI
Марки стакана по серии I.494-24 выпуск I	СБ-4А СБ-4Б	СБ-7А СБ-7Б	СБ-7А СБ-7Б	СБ-7А СБ-7Б	СБ-7А СБ-7Б	СБ-7А СБ-7Б
Диаметр отверстия в стакане в мм	400	700	700	700	700	700
Диаметр шахты в мм.	500	630	710	800	1000	1250
Шифр узла прохода	УП-500И УП-500ИI УП-500УИ УП-500УИI	УП-630И УП-630ИI УП-630УИ УП-630УИI	УП-710И УП-710ИI УП-710УИ УП-710УИI	УП-800И УП-800ИI УП-800УИ УП-800УИI	УП-1000И УП-1000ИI УП-1000УИ УП-1000УИI	УП-1250И УП-1250ИI УП-1250УИ УП-1250УИI
Марки стакана по серии I.494-24 выпуск I	СБ-7А СБ-7Б	СБ-10А СБ-10Б	СБ-10А СБ-10Б	СБ-10А СБ-10Б	СБ-14А СБ-14Б	СБ-14А СБ-14Б
Диаметр отверстия в стакане в мм.	700	1000	1000	1000	1450	1450

Инв.№ подл. | Подпись и дата | Взам.инв.№ | Инв.№ дубл. | Подпись и дата

серия 5904-11

ТАБЛИЦА 2.

Наименование	Обозначение	Шифр	Д в мм	Масса в кг
УЗЕЛ ПРОХОДА С НЕУТЕПЛЕННЫМ КЛАПАНОМ В ИСКРОЗАЩИЩЕННОМ ИСПОЛНЕНИИ С РУЧНЫМ УПРАВЛЕНИЕМ	без кольца для сбора конденсата			
	УП6.00.00.00	УП-200И	200	85
	УП6.00.00.00-01	УП-250И	250	97
	УП6.00.00.00-02	УП-280И	280	98
	УП6.00.00.00-03	УП-315И	315	101
	УП6.00.00.00-04	УП-400И	400	124
	УП6.00.00.00-05	УП-450И	450	126
	УП6.00.00.00-06	УП-500И	500	130
	УП6.00.00.00-07	УП-630И	630	168
	УП6.00.00.00-08	УП-710И	710	172
	УП6.00.00.00-09	УП-800И	800	239
	УП6.00.00.00-10	УП-1000И	1000	249
	УП6.00.00.00-11	УП-1250И	1250	264
	с кольцом для сбора конденсата			
	УП6.00.00.00-12	УП-200И1	200	87
	УП6.00.00.00-13	УП-250И1	250	99
	УП6.00.00.00-14	УП-280И1	280	100
	УП6.00.00.00-15	УП-315И1	315	103
	УП6.00.00.00-16	УП-400И1	400	126
	УП6.00.00.00-17	УП-450И1	450	128
	УП6.00.00.00-18	УП-500И1	500	132
	УП6.00.00.00-19	УП-630И1	630	170
	УП6.00.00.00-20	УП-710И1	710	174
	УП6.00.00.00-21	УП-800И1	800	241
	УП6.00.00.00-22	УП-1000И1	1000	251
	УП6.00.00.00-23	УП-1250И1	1250	266

Наименование	Обозначение	Шифр	Д в мм	Масса в кг
УЗЕЛ ПРОХОДА С УТЕПЛЕННЫМ КЛАПАНОМ В ИСКРОЗАЩИЩЕННОМ ИСПОЛНЕНИИ С РУЧНЫМ УПРАВЛЕНИЕМ	без кольца для сбора конденсата			
	УП7.00.00.00	УП-200УИ	200	87
	УП7.00.00.00-01	УП-250УИ	250	99
	УП7.00.00.00-02	УП-280УИ	280	100
	УП7.00.00.00-03	УП-315УИ	315	104
	УП7.00.00.00-04	УП-400УИ	400	127
	УП7.00.00.00-05	УП-450УИ	450	129
	УП7.00.00.00-06	УП-500УИ	500	133
	УП7.00.00.00-07	УП-630УИ	630	172
	УП7.00.00.00-08	УП-710УИ	710	176
	УП7.00.00.00-09	УП-800УИ	800	243
	УП7.00.00.00-10	УП-1000УИ	1000	253
	УП7.00.00.00-11	УП-1250УИ	1250	268
	с кольцом для сбора конденсата			
	УП7.00.00.00-12	УП-200УИ1	200	89
	УП7.00.00.00-13	УП-250УИ1	250	101
	УП7.00.00.00-14	УП-280УИ1	280	102
	УП7.00.00.00-15	УП-315УИ1	315	106
	УП7.00.00.00-16	УП-400УИ1	400	129
	УП7.00.00.00-17	УП-450УИ1	450	131
	УП7.00.00.00-18	УП-500УИ1	500	135
	УП7.00.00.00-19	УП-630УИ1	630	174
	УП7.00.00.00-20	УП-710УИ1	710	178
	УП7.00.00.00-21	УП-800УИ1	800	245
	УП7.00.00.00-22	УП-1000УИ1	1000	255
	УП7.00.00.00-23	УП-1250УИ1	1250	270

Инв.№ подл. | Подпись и дата | Взам.инв.№ | Инв.№ дубл. | Подпись и дата

серия 5904-11

4. УКАЗАНИЯ ПО МОНТАЖУ И ЭКСПЛУАТАЦИИ

4.1. Монтаж узла прохода должен производиться в соответствии со СНиП Ш-28-75.

4.2. При установке кронштейнов 6 на покрытие необходимо соблюдать следующие условия:

- Расчалки устанавливаются на шахту высотой более 2 м, но не более 8 м. Количество тяг 2 в расчалках уточняется проектировщиком в зависимости от высоты шахты над покрытием.
- Угол между образующей шахты и расчалкой должен быть не менее 30° и не более 45°.
- Угол между проекцией расчалки на плоскость покрытия и кромкой плиты должен быть не менее 75° (Рис.3).

4.3. В тех случаях, когда на наружной поверхности участка патрубка, расположенного внутри помещения под покрытием возможно образование конденсата, этот участок, включая корпус клапана, следует заделать теплоизоляционным несгораемым или трудносгораемым материалом (УП7.00.00.00). Если по расчётным условиям материал теплоизоляции и его толщина отличаются от предусмотренного в рабочих чертежах, проектировщик обязан уточнить их и подобрать необходимые толщину и качество теплоизоляционного материала.

4.4. После установки узла прохода на покрытие следует окрасить его в соответствии с указаниями проекта ОВ.

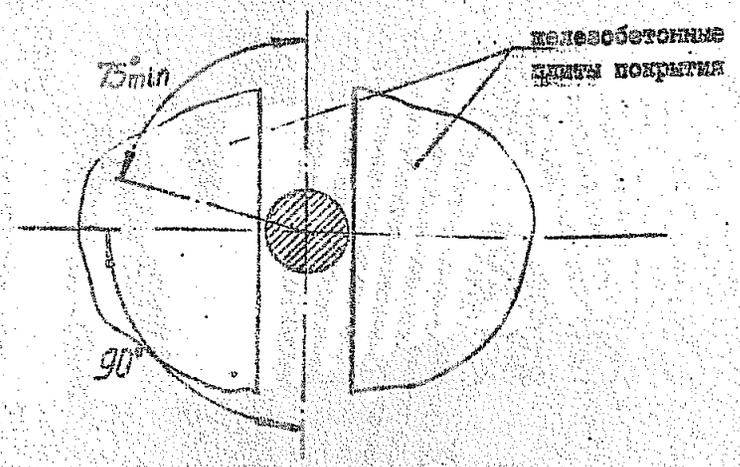

Рис. 3.

4.5. Обслуживание клапана в вскрозащищенном исполнении должно производиться персоналом, ознакомленным с содержанием настоящего технического описания.

4.6. В процессе эксплуатации необходимо систематически, не реже одного раза в месяц, производить профилактический осмотр клапанов, при котором следует особое внимание обратить на:

- сохранить крепления латунных накладок и резиновых уплотнений на них;
- наличие требуемого зазора 2мм между образующей полотна клапана и его корпуса;
- свободный, без заедания, поворот клапана в подшипниковых узлах;
- наличие смазки ЦИАТИМ-221 ГОСТ 9433-60 и отсутствие

загрязненности и загрязнения в подшипниковых узлах;

- сохранность лакокрасочного покрытия как на наружных, так и на внутренних поверхностях узла;
- отсутствие посторонних предметов внутри корпуса клапана;
- при обнаружении хотя бы одной из вышеперечисленных неисправностей, эксплуатация клапана запрещается до их полного исправления.

4.7. При производстве работ по установке и монтажу узлов на выходе вентиляционных вытяжных шахт необходимо соблюдать требования по технике безопасности в строительстве, утвержденные Госстроем СССР, а также "Правила пожарной безопасности при производстве строительно-монтажных работ", утвержденные ГУПО МВД СССР.

5. ТЕХНИЧЕСКИЕ ТРЕБОВАНИЯ

5.1. Узлы прохода с клапаном в искрозащищенном исполнении должны соответствовать настоящим техническим требованиям и комплекту конструкторской документации УП6.00.00.00 и УП7.00.00.00.

5.2. Для изготовления деталей применять только те материалы, которые указаны в чертежах.

5.3. Организация-изготовитель имеет право под свою ответственность заменять материалы, указанные в чертежах, материалами других марок, равноценными по механическим свойствам.

5.4. Необработанные наружные поверхности деталей патрубка и клапана должны быть гладкими, чистыми, без морщин, вмятин, забоин, трещин, инородных включений и иных пороков. Допустимая глубина раковин не более 0,4мм. Раковину и окалину следует удалять.

5.5. На механически обработанных деталях не должно быть закусин, задиров и забоин, а в местах перегибов трещин и надрывов.

5.6. Метрическая резьба должна выполняться согласно требованиям ГОСТ 16093-70, СТ СЭВ180-75 и СТ СЭВ-182-75. По ле допуска на винте 8g, на гайке - 7H.

На резьбе не должно быть сорванных ниток и искажений профиля.

5.7. Сварочные работы должны производиться в соответствии с утвержденной технологией завода-изготовителя.

5.8. Перед сваркой кромки и поверхности на расстоянии 10мм от края листа должны быть тщательно зачищены до основного металла от краски, масла, грязи, ржавчины и окалины.

5.9. Сборочные единицы варить ручной электродуговой сваркой электродом марки Э-42, Э-42А или Э-46 по ГОСТ 9467-75, при этом швы сварных соединений должны соответствовать ГОСТ 5264-80; или полуавтоматической в среде углекислого газа с применением сварочной проволоки СВ-08, СВ-08А по ГОСТ 2246-70, а швы сварных соединений должны соответствовать ГОСТ 14771-76 или ГОСТ 5264-80.

5.10. Коробление и поводки сварных деталей не должны превышать 2мм на 1м длины.

Инв.№ подл. | Подпись и дата | Взам.инв.№ | Инв.№ дубл. | Подпись и дата

5.11. Контроль качества сварных швов производить по крепежным и окраинам узлов по ГОСТ 3242-79 внешним осмотром и измерением.

5.12. При изготовлении и сборке обеспечить соосность соединяемых узлов.

Поворот цапфы клапана относительно корпуса должен осуществляться легко, без заеданий.

5.13. Резиновые прокладки изготовить из листовой мягкой резины по ГОСТ 7338-77. На поверхности резины не допускать наличия следов масла и растворителей.

5.14. Поверхность прокладки должна быть гладкой, без зауселец и надрывов.

Прокладку приклеить к рабочей поверхности клеем 88НП по техническим условиям МРТУ38-105540-73.

5.15. Детали и сборочные единицы должны иметь лакокрасочные покрытия по ГОСТ 9.032-74, класс IУ. Материал лакокрасочного покрытия: химстойкая эмаль ХВ-785 ГОСТ 7313-75 или другие равноценные химически стойкие лакокрасочные покрытия.

5.16. Покрытие должно наноситься ровным слоем по всей поверхности. Подтеки, пятна, морщины и приставшие загрязнения не допускаются.

5.17. Незагрунтованные и неокрашенные металлические поверхности должны быть покрыты антикоррозийной смазкой К-17 по ГОСТ 10877-76.

5.18. Способ нанесения и место расположения маркировки

устанавливается заводом-изготовителем и не должны быть смешанными или разных изделий.

Допускается маркировку проставлять на бирке.

ФЗ-58

серия 5904-11

Формат	Зона	Поз.	Обозначение	Наименование	Кол.	Примечание
				Документация		
Б2			УП6.00.00.00 СБ	Сборочный чертеж		
Б1			УП6.00.00.00 ТО	Техническое описание		
				Сборочные единицы		
Б1		I	УП6.01.00.00	Кронштейн	I	
				Переменные данные для исполнений:		
				УП6.00.00.00		
				Сборочные единицы		
Б1		2	УП6.02.00.00	Хомут	I	
Б1		3	УП6.03.00.00	Патрубок	I	
Б1		4	УП6.04.00.00	Клапан	I	
				Детали		
Б1		5	УП6.00.00.01	Шайба	4	
Б1		6	УП6.00.00.02	Прокладка	I	
				Стандартные изделия		
		8		Болт М6х20.58.096 ГОСТ 7798-70	6	
				Гайки ГОСТ 5915-70		
		9		М6.5.096	6	
		I0		М12.5.096	4	
		II		Шайба 6.04.016 ГОСТ 11371-78	6	
				Материалы		
		I2		Битум ГОСТ 9548-74	8	кг

Инв.№ подл. | Подпись и дата | Взам.инв.№ | Инв.№ дубл. | Подпись и дата

Изм.	Лист	№ докум.	Подп.	Дата
Разраб.		Гаврилов		
Пров.		Сисьман		
Н.контр.		Иванова		
Утв.		Шевелев		

УП6.00.00.00

Увел прохода

Лит.	Лист	Листов
	1	23

ГОССТРОЙ СССР
ГОСХИМПРОЕКТ
г. Москва

Формат А1Б

Формат	Зона	Поз.	Обозначение	Наименование	Кол.	Примечание
		I3		Плита минераловатная ПМ75 ГОСТ 9573-72		
				I000х500х60	I	2,2кг
		I4		Проволока К 02 ГОСТ 792-67	I2	м
		I5		Рубероид РКМ-350Б ГОСТ I0923-76	I0	м
		I6		Стеклоткань ТСТ 6 ТУ6-II-II8-75	0,78	м2
				УП6.00.00.00-01		
				Сборочные единицы		
Б1		2	УП6.02.00.00-01	Хомут	I	
Б1		3	УП6.03.00.00-01	Патрубок	I	
Б1		4	УП6.04.00.00-01	Клапан	I	
				Детали		
Б1		5	УП6.00.00.01	Шайба	4	
Б1		6	УП6.00.00.02	Прокладка	I	
				Стандартные изделия		
		8		Болт М6х20.58.096 ГОСТ 5915-70	6	
				Гайки ГОСТ 5915-70		
		9		М6.5.096	6	
		I0		М12.5.096	4	
		II		Шайба 6.04.016 ГОСТ 11371-78	6	
				Материалы		
		I2		Битум ГОСТ 9548-74	8	кг
		I3		Плита минераловатная ПМ75 ГОСТ 9573-72		
				I000х500х60	I	2,2кг
		I4		Проволока К 02		

Инв.№ подл. | Подпись и дата | Взам.инв.№ | Инв.№ дубл. | Подпись и дата

Изм.	Лист	№ докум.	Подп.	Дата

УП6.00.00.00

Лист 2

Формат А1Б

Формат	Зона	Поз.	Обозначение	Наименование	Кол.	Примечание
				ГОСТ 792-67	I3	м
		I5		Рубероид РКМ-350Б		
				ГОСТ I0923-76	I0	м
		I6		Стеклоткань ТСТ 6		
				ТУ6-П-II8-75	065	м2
				УП6.00.00.00-02		
				Сборочные единицы		
II		2	УП6.02.00.00-02	Хомут	I	
II		3	УП6.03.00.00-02	Патрубок	I	
II		4	УП6.04.00.00-02	Клапан	I	
				Детали		
II		5	УП6.00.00.01	Шайба	4	
II		6	УП6.00.00.02-02	Прокладка	I	
				Стандартные изделия		
		8		Болт М6х20.58.096		
				ГОСТ 7798-70	8	
				Гайки ГОСТ 5915-70		
		9		М6.5.096	8	
		I0		М12.5.096	4	
		II		Шайба 6.04.016		
				ГОСТ II371-78	8	
				Материалы		
		I2		Битум ГОСТ 9548-74	8	кг
		I3		Плита минераловатная		
				ПЖ75 ГОСТ 9573-72		
				I000х500х60	I	2,2кг
		I4		Проволока К 02		
				ГОСТ 792-67	I4	м
		I5		Рубероид РКМ-350Б		
				ГОСТ I0923-75	I0	м

Формат	Зона	Поз.	Обозначение	Наименование	Кол.	Примечание
		I6		Стеклоткань ТСТ 6		
				ТУ6-П-II8-75	0,52	м2
				УП6.00.00.00-03		
				Сборочные единицы		
II		2	УП6.02.00.00-03	Хомут	I	
II		3	УП6.03.00.00-03	Патрубок	I	
II		4	УП6.04.00.00-03	Клапан	I	
				Детали		
II		5	УП6.00.00.01	Шайба	4	
II		6	УП6.00.00.02-03	Прокладка	I	
				Стандартные изделия		
		8		Болт М6х20.58.096		
				ГОСТ 7798-70	8	
				Гайки ГОСТ 5915-70		
		9		М6.5.096	8	
		I0		М12.5.096	4	
		II		Шайба 6.04.016		
				ГОСТ II371-78	8	
				Материалы		
		I2		Битум ГОСТ 9548-74	8	кг
		I3		Плита минераловатная		
				ПЖ75 ГОСТ 9573-72		
				I000х500х60	I	2,2кг
		I4		Проволока К 02		
				ГОСТ 792-67	I5	м
		I5		Рубероид РКМ-350Б		
				ГОСТ I0923-76	I0	м
		I6		Стеклоткань ТСТ 6		
				ТУ6-П-II8-75	0,52	м2

Формат	Зона	Поз.	Обозначение	Наименование	Кол.	Примечание
				УП6.00.00.00-04		
				Сборочные единицы		
II		2	УП6.02.00.00-04	Хомут	I	
II		3	УП6.03.00.00-04	Патрубок	I	
II		4	УП6.04.00.00-04	Клапан	I	
				Детали		
II		5	УП6.00.00.0I	Шайба	4	
II		6	УП6.00.00.02-04	Прокладка	I	
				Стандартные изделия		
		8		Болт М6х20.58.096		
				ГОСТ 7798-70	I0	
				Гайки ГОСТ 5915-70		
		9		М6. 5.096	I0	
		I0		М12.5.096	4	
		II		Шайба 6.04.016		
				ГОСТ II37I-78	I0	
				Материалы		
		I2		Битум ГОСТ 9548-74	8	кг
		I3		Плита минераловатная		
				ПМ75 ГОСТ 9573-72		
				I000х500х60	2	4,4кг
		I4		Проволока К 02		
				ГОСТ 792-67	20	м
		I5		Рубероид РКМ-3506		
				ГОСТ I0923-76	I0	м
		I6		Стеклоткань ТСТ 6		
				ТУ6-П-II8-75	I,35	м2
				УП6.00.00.00-05		
				Сборочные единицы		
II		2	УП6.02.00.00-05	Хомут	I	

Инв.№ подл. | Подп. и дата | Взам.инв.№ | Инв.№ дубл. | Подпись и дата

Изм.	Лист	№ докум.	Подп.	Дата	УП6.00.00.00	Лист 5

Формат II

Формат	Зона	Поз.	Обозначение	Наименование	Кол.	Примечание
II		3	УП6.03.00.00-05	Патрубок	I	
II		4	УП6.04.00.00-05	Клапан	I	
				Детали		
II		5	УП6.00.00.0I	Шайба	8	
II		6	УП6.00.00.02-05	Прокладка	I	
				Стандартные изделия		
		8		Болт М6х20.58.096		
				ГОСТ 7798-70	I0	
				Гайки ГОСТ 5915-70		
		9		М6.5.096	I0	
		I0		М12.5.096	8	
		II		Шайба 6.04.016		
				ГОСТ II37I-78	I0	
				Материалы		
		I2		Битум ГОСТ 9548-74	8	кг
		I3		Плита минераловатная		
				ПМ75 ГОСТ 9573-72		
				I000х500х60	2	4,4кг
		I4		Проволока К 02		
				ГОСТ 792-67	2I	м
		I5		Рубероид РКМ-3506		
				ГОСТ I0923-76	I0	м
		I6		Стеклоткань ТСТ 6		
				ТУ6-П-II8-75	I,I5	м2
				УП6.00.00.00-06		
				Сборочные единицы		
II		2	УП6.02.00.00-06	Хомут	I	
II		3	УП6.03.00.00-06	Патрубок	I	
II		4	УП6.04.00.00-06	Клапан	I	
				Детали		

Инв.№ подл. | Подпись и дата | Взам.инв.№ | Инв.№ дубл. | Подпись и дата

Изм.	Лист	№ докум.	Подп.	Дата	УП6.00.00.00	Лист 6

Формат II

серия 5904-11

Формат	Зона	Поз.	Обозначение	Наименование	Кол.	Примечание
II		5		Шайба	8	
II		6		Прокладка	I	
				Стандартные изделия		
		8		Болт М8х20.58.096		
				ГОСТ 7798-70	I0	
				Гайки ГОСТ 5915-70		
		9		М8.5.096	I0	
		I0		МI2.5.096	8	
		II		Шайба 8.04.016		
				ГОСТ II37I-78	I0	
				Материалы		
		I2		Битум ГОСТ 9548-74	I0	кг
		I3		Плита минераловатная		
				ПМ75 ГОСТ 9573-72		
				I000х500х60	2	4,4кг
		I4		Проволока К 02		
				ГОСТ 792-67	22	м
		I5		Рубероид РКМ-350Б		
				ГОСТ I0923-76	I5	м
		I6		Стеклоткань ТСТ 6		
				ТУ 6-П-II8-75	II5	м
				УП6.00.00.00-07		
				Сборочные единицы		
II		2	УП6.02.00.00-07	Хомут	I	
II		3	УП6.03.00.00-07	Патрубок	I	
II		4	УП6.04.00.00-07	Клапан	I	
				Детали		
II		5	УП6.00.00.0I	Шайба	8	
II		6	УПК.00.00.02-07	Прокладка	I	

Инв.№ подл. | Подпись и дата | Инв.№ дубл. | Подпись и дата | Взам.инв.№

Изм.	Лист	№ докум.	Подп.	Дата	УП6.00.00.00	Лист 7

Формат 11

Формат	Зона	Поз.	Обозначение	Наименование	Кол.	Примечание
				Стандартные изделия		
		8		Болт М8х20.58.096	I2	
				ГОСТ 7798-70		
				Гайки ГОСТ 5915-70		
		9		М8.5.096	I2	
		I0		МI2.5.096	8	
		II		Шайба 8.04.016		
				ГОСТ II37I-78	I2	
				Материалы		
		I2		Битум ГОСТ 9548-74	I0	кг
		I3		Плита минераловатная		
				ПМ75 ГОСТ 9573-72		
				I000х500х60	2	4,4кг
		I4		Проволока К 02		
				ГОСТ 792-67	28	м
		I5		Рубероид РКМ-350Б		
				ГОСТ I0923-76	I5	м
		I6		Стеклоткань ТСТ 6		
				ТУ6-П-II8-75	I05	м2
				УП6.00.00.00-08		
				Сборочные единицы		
II		2	УП6.02.00.00-08	Хомут	I	
II		3	УП6.03.00.00-08	Патрубок	I	
II		4	УП6.04.00.00-08	Клапан	I	
				Детали		
II		5	УП6.00.00.0I	Шайба	8	
II		6	УП6.00.00.02-08	Прокладка	I	
				Стандартные изделия		
		8		Болт М8х20.58.096		
				ГОСТ 7798-7[illegible]	I2	

Инв.№ подл. | Подпись и дата | Инв.№ дубл. | Подпись и дата | Взам.инв.№

Изм.	Лист	№ докум.	Подп.	Дата	УП6.00.00.0[illegible]	Лист 8

Формат 1[illegible]

Формат	Зона	Поз.	Обозначение	Наименование	Кол.	Примечание
				Гайки ГОСТ 5915-70		
		9		М8.5.096	12	
		10		М12.5.096	8	
		11		Шайба 8.04.016		
				ГОСТ 11371-78	12	
				Материалы		
		12		Битум ГОСТ 9548-74	10	кг
		13		Плита минераловатная		
				ПМ75 ГОСТ 9573-72		
				1000х500х60	2	4,4кг
		14		Проволока К 02		
				ГОСТ 792-67	33	м
		15		Рубероид РКМ-350б		
				ГОСТ 10923-76	15	м
		16		Стеклоткань ТСТ 6		
				ТУ6-11-118-75	2,1	м2
				УП6.00.00.00-09		
				Сборочные единицы		
II		2	УП6.02.00.00-09	Хомут	1	
II		3	УП6.03.00.00-09	Патрубок	1	
II		4	УП6.04.00.00-09	Клапан	1	
				Детали		
II		5	УП6.00.00.01	Шайба	8	
II		6	УП6.00.00.02-09	Прокладка	1	
				Стандартные изделия		
		8		Болт М8х20.58.096		
				ГОСТ 7798-70	12	
				Гайки ГОСТ 5915-70		
		9		М8.5.096	12	
		10		М12.5.096	8	

Изм.	Лист	№ докум.	Подп.	Дата	УП6.00.00.00	Лист 9

Формат 11

Формат	Зона	Поз.	Обозначение	Наименование	Кол.	Примечание
				Материалы		
		12		Битум ГОСТ 9548-74	15	кг
		13		Плита минераловатная		
				ПМ75 ГОСТ 9573-72		
				1000х500х60	2	4,4кг
		14		Проволока К 02		
				ГОСТ 792-67	32	м
		15		Рубероид РКМ-350б		
				ГОСТ 10923-76	20	м
				Стеклоткань ТСТ 6		
				ТУ6-11-118-75	175	м2
				УП6.00.00.00-10		
				Сборочные единицы		
II		2	УП6.02.00.00-10	Хомут	1	
II		3	УП6.03.00.00-10	Патрубок	1	
II		4	УП6.04.00.00-10	Клапан	1	
				Детали		
II		5	УП6.00.00.01	Шайба	8	
II		6	УП6.00.00.02-10	Прокладка	1	
				Стандартные изделия		
		8		Болт М8х20.58.096		
				ГОСТ 7798-70	16	
				Гайки ГОСТ 5915-70		
		9		М8.5.096	16	
		10		М12.5.096	8	
		11		Шайба 8.04.016		
				ГОСТ 11371-78	16	
				Материалы		
		12		Битум ГОСТ 9548-74	18	кг

Изм.	Лист	№ докум.	Подп.	Дата	УП6.00.00.00	Лист 10

Формат 11

Подпись и дата | Инв.№ дубл. | Взам.инв.№ | Подпись и дата | Инв.№ подл.

Формат	Зона	Поз.	Обозначение	Наименование	Кол.	Примечание
		I3		Плита минераловатная		
				ПМ75 ГОСТ 9573-72		
				I000x500x60	3	6,6кг
		I4		Проволока К 02		
				ГОСТ 792-67	4I	м
		I5		Рубероид РКМ-350б		
				ГОСТ I0923-76	20	м
		I6		Стеклоткань ТСТ 6		
				ТУ6-П-II8-78	I,75	м2
				УП6.00.00.00-II		
				Сборочные единицы		
II		2	УП6.02.00.00-II	Хомут	I	
II		3	УП6.03.00.00-II	Патрубок	I	
II		4	УП6.04.00.00-II	Клапан	I	
				Детали		
II		5	УП6.00.00.0I	Шайба	8	
II		6	УП6.00.00.02-II	Прокладка	I	
				Стандартные изделия		
		8		Болт М10х20.58.096		
				ГОСТ 7798-70	I8	
				Гайки ГОСТ 5915-70		
		9		М10.5.096	I8	
		I0		М12.5.096	8	
		II		Шайба I0.04.0I6		
				ГОСТ II37I-78	I8	
				Материалы		
		I2		Битум ГОСТ 9548-74	I8	кг
		I3		Плита минераловатная		
				ПМ75 ГОСТ 9573-72		
				I000x500x60	3	6,6кг

Инв.№ подл. | Подпись и дата | Взам.инв.№ | Инв.№ дубл. | Подпись и дата

Изм.	Лист	№ докум.	Подп.	Дата	УП5.00.00.00	Лист II

Формат А1

Формат	Зона	Поз.	Обозначение	Наименование	Кол.	Примечание
		I4		Проволока К 02		
				ГОСТ 792-67	45	м
		I5		Рубероид РКМ-350б		
				ГОСТ I0923-76	20	м
		I6		Стеклоткань ТСТ 6		
				ТУ6-П-II8-75	2,3	м2
				УП6.00.00.00-I2		
				Сборочные единицы		
II		2	УП6.02.00.00	Хомут	I	
II		3	УП6.03.00.00-I2	Патрубок	I	
II		4	УП6.04.00.00	Клапан	I	
				Детали		
II		5	УП6.00.00.0I	Шайба	4	
II		6	УП6.00.00.02	Прокладка	I	
				Стандартные изделия		
		8		Болт М6х20.58.096		
				ГОСТ 7798-70	6	
				Гайки ГОСТ 5915-70		
		9		М6.5.096	6	
		I0		М12.5.096	4	
		II		Шайба 6.04.0I6		
				ГОСТ II37I-78	6	
				Материалы		
		I2		Битум ГОСТ 9548-74	8	кг
		I3		Плита минераловатная		
				ПМ75 ГОСТ 9573-72		
				I000x500x60	I	2,2кг
		I4		Проволока К 02		
				ГОСТ 792-67	I2	м

Инв.№ подл. | Подпись и дата | Взам.инв.№ | Инв.№ дубл. | Подпись и дата

Изм.	Лист	№ докум.	Подп.	Дата	УП5.00.00.00	Лист 22

Формат А1

Формат	Зона	Поз.	Обозначение	Наименование	Кол.	Примечание
		I5		Рубероид РКМ-350Б		
				ГОСТ I0923-75	I0	м
		I6		Стеклоткань ТСТ6		
				ТУ6-II-II8-75	0,78	м2
				УП6.00.00.00-I3		
				Сборочные единицы		
II		2	УП6.02.00.00-0I	Хомут	I	
II		3	УП6.03.00.00-I3	Патрубок	I	
II		4	УП6.04.00.00-0I	Клапан	I	
				Детали		
II		5	УП6.00.00.0I	Шайба	4	
II		6	УП6.00.00.02-0I	Прокладка	I	
				Стандартные изделия		
		8		Болт М6х20.58.096		
				ГОСТ 7798-70	6	
				Гайки ГОСТ 5915-70		
		9		М6.5.096	6	
		I0		М12.5.096	4	
		II		Шайба 6.04.0I6		
				ГОСТ II37I-78	6	
				Материалы		
		I2		Битум ГОСТ 9548-74	8	кг
		I3		Плита минераловатная		
				ПМ75 ГОСТ 9573-72		
				I000х500х60	I	2,2кг
		I4		Проволока К 02		
				ГОСТ 792-67	I3	м
		I5		Рубероид РКМ-350Б		
				ГОСТ I0923-75	I0	м
		I6		Стеклоткань ТСТ6		

Инв.№ подл. | Подпись и дата | Взам.инв.№ | Инв.№ дубл. | Подпись и дата

Изм.	Лист	№ докум.	Подп.	Дата	УП6.00.00.00	Лист I3

Формат А1

Формат	Зона	Поз.	Обозначение	Наименование	Кол.	Примечание
				ТУ6-II-II8-75	0,65	м2
				УП6.00.00.00-I4		
				Сборочные единицы		
II		2	УП6.02.00.00-02	Хомут	I	
II		3	УП6.03.00.00-I4	Патрубок	I	
II		4	УП6.04.00.00-02	Клапан	I	
				Детали		
II		5	УП6.00.00.0I	Шайба	4	
II		6	УП6.00.00.02-02	Прокладка	I	
				Стандартные изделия		
		8		Болт М6х20.58.096		
				ГОСТ 7798-70	8	
				Гайки ГОСТ 5915-70		
		9		М6.5.096	8	
		I0		М12.5.096	4	
		II		Шайба 6.04.0I6		
				ГОСТ II37I-78	8	
				Материалы		
		I2		Битум ГОСТ 9548-74	8	кг
		I3		Плита минераловатная		
				ПМ75 ГОСТ 9573-72		
				I000х500х60	I	2,1 кг
		I4		Проволока К 02		
				ГОСТ 792-67	I4	м
		I5		Рубероид РКМ-350Б		
				ГОСТ I0923-76	I0	м
		I6		Стеклоткань ТСТ6		
				ТУ6-II-II8-75	0,52	м2

Инв.№ подл. | Подпись и дата | Взам.инв.№ | Инв.№ дубл. | Подпись и дата

Изм.	Лист	№ докум.	Подп.	Дата	УП6.00.00.00	Лист I4

Формат А1

Серия 3904-11

Формат	Зона	Поз.	Обозначение	Наименование	Кол.	Примечание
				УП6.00.00.00-I5		
				Сборочные единицы		
II		2	УП6.02.00.00-03	Хомут	I	
II		3	УП6.03.00.00-I5	Патрубок	I	
II		4	УП6.04.00.00-03	Клапан	I	
				Детали		
II		5	УП6.00.00.0I	Шайба	4	
II		6	УП6.00.00.02-03	Прокладка	I	
				Стандартные изделия		
		8		Болт М6х20.58.096		
				ГОСТ 7798-70	8	
				Гайки ГОСТ 5915-70		
		9		М6.5.096	8	
		I0		МI2.5.096	4	
		II		Шайба 6.04.0I6		
				ГОСТ II37I-78	8	
				Материалы		
		I2		Битум ГОСТ 9548-74	8	кг
		I3		Плита минераловатная		
				ПМ75 ГОСТ9573-72		
				I000х500х60	I	2,2кг
		I4		Проволока К 02		
				ГОСТ 792-67	I5	м
		I5		Рубероид РКМ-3506		
				ГОСТ I0923-76	I0	м
		I6		Стеклоткань ТСТ6		
				ТУ6-П-II8-75	052	м2
				УП6.00.00.00-I6		
				Сборочные единицы		
II		2	УП6.02.00.00-04	Хомут	I	

Инв.№ подл. | Подпись и дата | Взам.инв.№ | Инв.№ дубл. | Подпись и дата

Изм.	Лист	№ докум.	Подп.	Дата	УП5.00.00.00	Лист I5

Формат А1

Формат	Зона	Поз.	Обозначение	Наименование	Кол.	Примечание
II		3	УП6.03.00.00-I6	Патрубок	I	
II		4	УП6.04.00.00-04	Клапан	I	
				Детали		
II		5	УП6.00.00.0I	Шайба	4	
II		6	УП6.00.00.02-04	Прокладка	I	
				Стандартные изделия		
		8		Болт М6х20.58.096		
				ГОСТ 7798-70	I0	
				Гайки ГОСТ 5915-70		
		9		М6.5.096	I0	
		I0		МI2.5.096	4	
		II		Шайба 6.04.0I6		
				ГОСТ II37I-78	I0	
				Материалы		
		I2		Битум ГОСТ 9548-74	8	кг
		I3		Плита минераловатная		
				ПМ75 ГОСТ 9573-72		
				I000х500х60	I	2,2кг
		I4		Проволока К 02		
				ГОСТ 792-67	I5	м
		I5		Рубероид РКМ-3506		
				ГОСТ I0923-76	I0	м
		I6		Стеклоткань ТСТ6		
				ТУ6-П-II8-75	078	м2
				УП6.00.00.00-I7		
				Сборочные единицы		
II		2	УП6.02.00.00-05	Хомут	I	
II		3	УП6.03.00.00-I7	Патрубок	I	
II		4	УП6.04.00.00-05	Клапан	I	

Инв.№ подл. | Подпись и дата | Взам.инв.№ | Инв.№ дубл. | Подпись и дата

Изм.	Лист	№ докум.	Подп.	Дата	УП6.00.00.00	Лист 3

Формат А1

серия 5904-11

Формат	Зона	Поз.	Обозначение	Наименование	Кол.	Примечание
				Детали		
II		5	УП6.00.00.01	Шайба	8	
II		6	УП6.00.00.02-05	Прокладка	I	
				Стандартные изделия		
		8		Болт М6х20.58.096		
				ГОСТ 7798-70	I0	
				Гайки ГОСТ 5915-70		
		9		М6.5.096	I0	
		I0		МI2.5.096	8	
		II		Шайба 6.04.016		
				ГОСТ II37I-78	I0	
				Материалы		
		I2		Битум ГОСТ 9548-74	8	кг
		I3		Плита минераловатная		
				ПМ75 ГОСТ9573-72		
				I000х500х60	2	4,4кг
		I4		Проволока К 02		
				ГОСТ 792-67	2I	м
		I5		Рубероид РКМ-3506		
				ГОСТ I0923-76	I0	м
		I6		Стеклоткань ТСТ6		
				ТУ6-П-II8-75	II5	м2
				УП6.00.00.00-I8		
				Сборочные единицы		
II		2	УП6.02.00.00-06	Хомут	I	
II		3	УП6.03.00.00-I8	Патрубок	I	
II		4	УП6.04.00.00-06	Клапан	I	
				Детали		
II		5	УП6.00.00.01	Шайба	8	
II		6	УП6.00.00.02-06	Прокладка	I	

Инв.№ подл. | Подпись и дата | Взам.инв.№ | Инв.№ дубл. | Подпись и дата

Изм.	Лист	№ докум.	Подп.	Дата	УП6.00.00.00	Лист I7

Формат А1

Формат	Зона	Поз.	Обозначение	Наименование	Кол.	Примечание
				Стандартные изделия		
		6		Болт М6х20.58.096		
				ГОСТ 7798-70	I0	
				Гайки ГОСТ 5915-70		
		9		М6.5.096	I0	
		I0		МI2.5.096	8	
		II		Шайба 6.04.016		
				ГОСТ II37I-78	I0	
				Материалы		
		I2		Битум ГОСТ 9548-74		
		I3		Плита минераловатная		
				ПМ75 ГОСТ 9573-72		
				I000х500х60	2	4,4кг
		I4		Проволока К 02		
				ГОСТ 792-67	22	м
		I5		Рубероид РКМ-3506		
				ГОСТ I0923-76	I5	м
		I6		Стеклоткань ТСТ6		
				ТУ6-П-II8-75	I36	м2
				УП6.00.00.00-I9		
				Сборочные единицы		
II		2	УП6.02.00.00-07	Хомут	I	
II		3	УП6.03.00.00-I9	Патрубок	I	
II		4	УП6.04.00.00-07	Клапан	I	
				Детали		
II		5	УП6.00.00.01	Шайба	8	
II		6	УП6.00.00.02-07	Прокладка	I	
				Стандартные изделия		
		8		Болт М8х20.58.096		
				ГОСТ 7798-70	22	

Инв.№ подл. | Подпись и дата | Взам.инв.№ | Инв.№ дубл. | Подпись и дата

Изм.	Лист	№ докум.	Подп.	Дата	УП5.00.00.00	Лист I8

Формат А1

серия 5904-11

Формат	Зона	Поз.	Обозначение	Наименование	Кол.	Приме-чание
				Гайки ГОСТ 5915-70		
		9		М8.5.096	I2	
		I0		М12.5.096	8	
		II		Шайба 8.04.016		
				ГОСТ II37I-78	I2	
				Материалы		
		I2		Битум ГОСТ 9548-74	I0	кг
		I3		Плита минераловатная		
				ПМ75 ГОСТ 9573-72		
				I000х500х60	2	4,4кг
		I4		Проволока К 02		
				ГОСТ 792-67	28	м
		I5		Рубероид РКМ-350Б		
				ГОСТ I0923-76	I5	м
		I6		Стеклоткань ТСТБ		
				ТУ6-П-II8-75	245	м2
				УП6.00.00.00-20		
				Сборочные единицы		
II		2	УП6.02.00.00-08	Хомут	I	
II		3	УП6.03.00.00-20	Патрубок	I	
II		4	УП6.04.00.00-08	Клапан	I	
				Детали		
II		5	УП6.00.00.0I	Шайба	8	
II		6	УП6.00.00.02-08	Прокладка	2	
				Стандартные изделия		
		8		Болт М8х20.58.096		
				ГОСТ 7798-70	I2	
				Гайки ГОСТ 5915-70		
		9		М8.5.096	I2	
		I0		М12.5.096	8	

Инв.№ подл. | Подпись и дата | Взам.инв.№ | Инв.№ дубл. | Подпись и дата

Изм. Кол.уч. Лист № докум. Подп. Дата

УП6.00.00.00

Лист I9

Формат А1

Формат	Зона	Поз.	Обозначение	Наименование	Кол.	Приме-чание
		II		Шайба 8.04.016		
				ГОСТ II37I-78	I2	
				Материалы		
		I2		Битум ГОСТ 9548-74	I0	кг
		I3		Плита минераловатная		
				ПМ75 ГОСТ 9573-72		
				I000х500х60	2	4,4кг
		I4		Проволока К 02		
				ГОСТ 792-67	33	м
		I5		Рубероид РКМ-350Б		
				ГОСТ I0923-76	I5	м
		I6		Стеклоткань ТСТБ		
				ТУ6-П-II8-75	2,I	м2
				УП6.00.00.00-21		
				Сборочные единицы		
II		2	УП6.02.00.00-09	Хомут	I	
II		3	УП6.03.00.00-2I	Патрубок	I	
II		4	УП6.04.00.00-09	Клапан	I	
				Детали		
II		5	УП6.00.00.0I	Шайба	8	
II		6	УП6.00.00.02-09	Прокладка	I	
				Стандартные изделия		
		8		Болт М8х20.58.096		
				ГОСТ 7798-70	I2	
				Гайки ГОСТ 5915-70		
		9		М8.5.096	I2	
		I0		М12.5.096	8	
		II		Шайба 8.04.016		
				ГОСТ II37I-78	I2	

Инв.№ подл. | Подпись и дата | Взам.инв.№ | Инв.№ дубл. | Подпись и дата

Изм. Кол.уч. Лист № докум. Подп. Дата

УП6.00.00.00

Лист 20

Формат А1

Формат	Зона	Поз.	Обозначение	Наименование	Кол.	Примечание
				Материалы		
		I2		Битум ГОСТ 9548-74	I8	кг
		I3		Плита минераловатная		
				ПМ75 ГОСТ 9573-72		
				I000х500х60	2	4,4кг
		I4		Проволока К 02		
				ГОСТ 792-67	37	м
		I5		Рубероид РКМ-350Б		
				ГОСТ I0923-76	20	м
		I6		Стеклоткань ТСТБ		
				ТУ6-II-II8-75	I,75	м2
				УП6.00.00.00-22		
				Сборочные единицы		
II		2	УП6.02.00.00-I0	Хомут	I	
II		3	УП6.03.00.00-22	Патрубок	I	
II		4	УП6.04.00.00-I0	Клапан	I	
				Детали		
II		5	УП6.00.00.0I	Шайба	8	
II		6	УП6.00.00.02-I0	Прокладка	I	
				Стандартные изделия		
		8		Болт М8х20.58.096		
				ГОСТ 7798-70	I6	
				Гайки ГОСТ 5915-70		
		9		М8.5.096	I6	
		I0		МI2.5.096	8	
		II		Шайба 8.04.0I6		
				ГОСТ II37I-78	I6	
				Материалы		
		I2		Битум ГОСТ 9548-74	I8	кг

Инв.№ подл. | Подпись и дата | Взам.инв.№ | Инв.№ дубл. | Подпись и дата

Изм.	Лист	№ докум.	Подп.	Дата	УП6.00.00.00	Лист 2I

Формат II

Формат	Зона	Поз.	Обозначение	Наименование	Кол.	Примечание
		I3		Плита минераловатная		
				ПМ75 ГОСТ 9573-72		
				I000х500х60	3	6,6кг
		I4		Проволока К 02		
				ГОСТ 792-67	4I	м
		I5		Рубероид РКМ-350Б		
				ГОСТ I0923-76	20	м
		I6		Стеклоткань ТСТБ		
				ТУ6-II-II8-75	3,2	м2
				УП6.00.00.00-23		
				Сборочные единицы		
II		2	УП6.02.00.00-II	Хомут	I	
II		3	УП6.03.00.00-23	Патрубок	I	
II		4	УП6.04.00.00-II	Клапан	I	
				Детали		
II		5	УП6.00.00.0I	Шайба	8	
II		6	УП6.00.00.02-II	Прокладка	I	
				Стандартные изделия		
		8		Болт МI0х20.58.096		
				ГОСТ 7798-70	I8	
				Гайки ГОСТ 5915-70		
		9		МI0.5.096	I8	
		I0		МI2.5.096	8	
		II		Шайба I0.04.0I6		
				ГОСТ II37I-78	I8	
				Материалы		
		I2		Битум ГОСТ 9548-74	I8	кг
		I3		Плита минераловатная		
				ПМ75 ГОСТ 9573-72		
				I000х500х50	3	6,5кг

Инв.№ подл. | Подпись и дата | Взам.инв.№ | Инв.№ дубл. | Подпись и дата

Изм.	Лист	№ докум.	Подп.	Дата	УП6.00.00.00.	Лист 22

Формат II

ФЗ-60

серия 5904-11

Формат	Зона	Поз.	Обозначение	Наименование	Кол.	Примечание
		I4		Проволока К 02		
				ГОСТ 792-67	45	м
		I5		Рубероид РКМ-3506		
				ГОСТ I0923-76	20	м
		I6		Стеклоткань ТСТ6		
				ТУ6-Д-II8-75	2,3	м2

Подпись и дата | Инв.№ дубл. | Взам.инв.№ | Подпись и дата | Инв.№ подл.

Изм.	Лист	№ докум.	Подп.	Дата

УП6.00.00.00

Лист 23

Формат 11

ФЗ-61

УП6.01.00.04

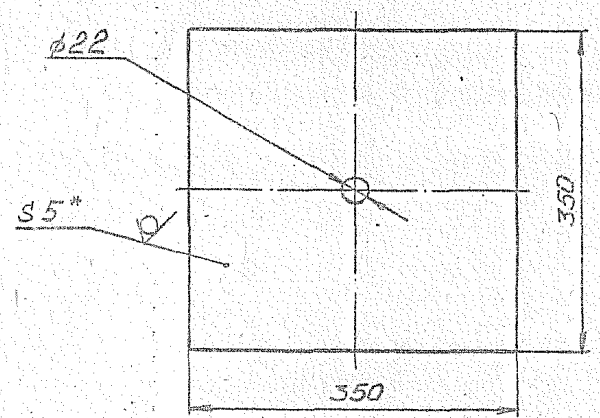

I.* Размер для справок.

2. Предельные отклонения размеров: отверстий-по HI4, валов-по hI4.

Подпись и дата | Инв.№ дубл. | Взам.инв.№ | Подпись и дата | Инв.№ подл.

УП6.0I.00.04

Изм.	Лист	№ докум.	Подпись	Дата
Разраб.	Кунцария			
Пров.	Зисьман			
Т.контр.	Зисьман			
Н.контр.	Ушакова			
Утв.				

Плита

Лит.	Масса	Масштаб
И	4,8	I:5

Лист | Листов /

Лист Б-ПН-5,0ГОСТI9903-74

Ст.3ГОСТI4637-79

ГОССТРОЙ СССР ГОСХИМПРОЕКТ г. Москва

Формат 11

УПБ.00.00.00 СБ

серия 5904-11

РИС. 1

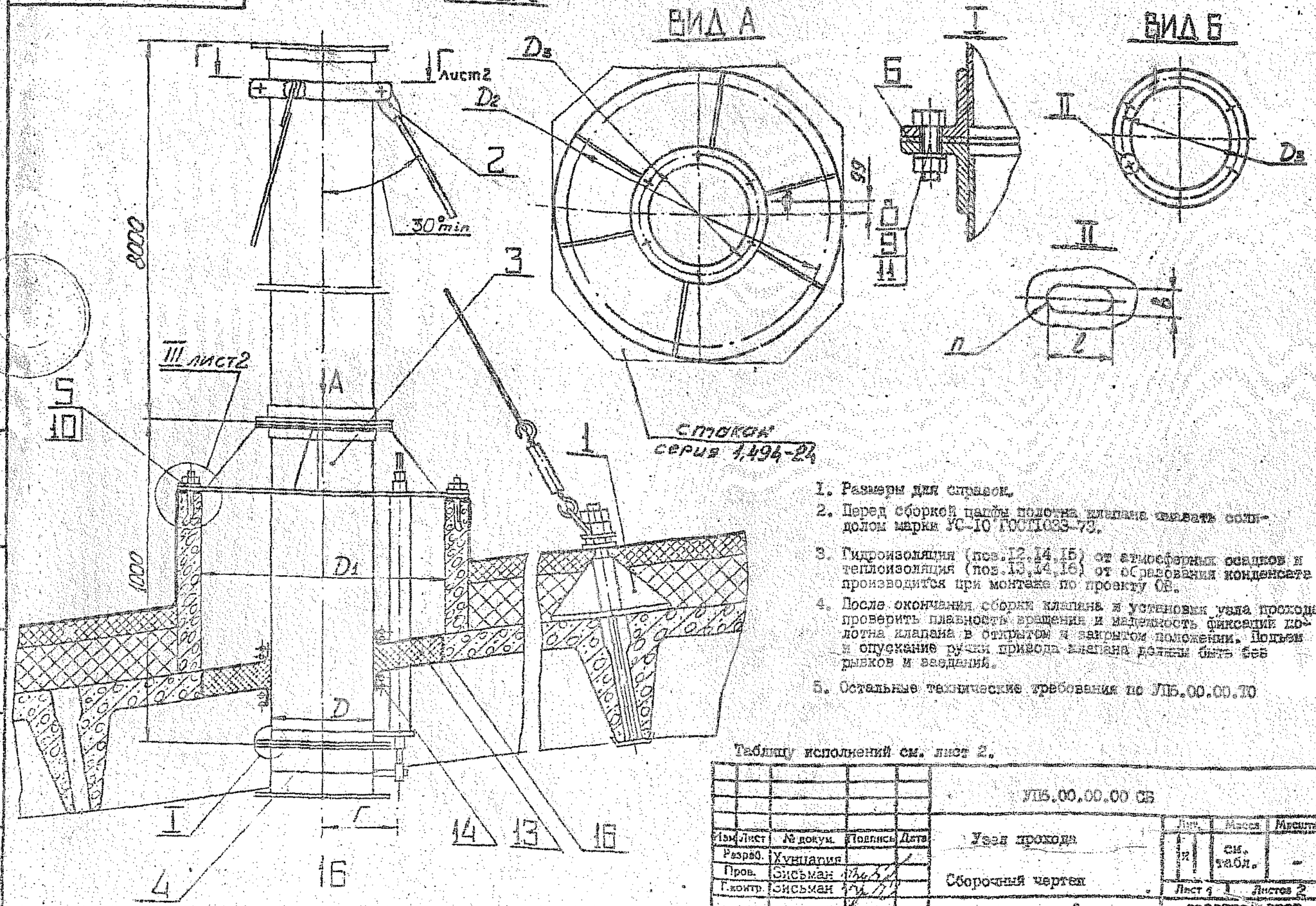

1. Размеры для справок.
2. Перед сборкой цапфы полотна клапана смазать солидолом марки УС-10 ГОСТ1033-73.
3. Гидроизоляция (поз.12,14,15) от атмосферных осадков и теплоизоляция (поз.13,14,16) от образования конденсата производится при монтаже по проекту ОВ.
4. После окончания сборки клапана и установки узла прохода проверить плавность вращения и надежность фиксации полотна клапана в открытом и закрытом положении. Подъем и опускание ручки привода клапана должны быть без рывков и заеданий.
5. Остальные технические требования по УПБ.00.00.ТО

Таблицу исполнений см. лист 2.

Изм.	Лист	№ докум.	Подпись	Дата	УПБ.00.00.00 СБ	Лит.	Масса	Масштаб
Разраб.		Хунцария			Узел прохода	И	см. табл.	-
Пров.		Зисьман			Сборочный чертеж	Лист 1	Листов 2	
Г.контр.		Зисьман				ГОССТРОЙ СССР ГОСХИМПРОЕКТ г. Москва		
Н.контр.		Ушакова						
Утв.		Саввин						

Формат 12

Размеры в мм.

Обозначение	Шифр	Рис.	Д	$Д_1$	$Д_2$	$Д_3$	Г	п	Б×ℓ	Масса, кг
УП6.00.00.00	УП-200И	I	200	400	472	230	140	6	7×10	85
-01	УП-250И		250	700	772	280	165			97
-02	УП-280И		280			310	180	8		98
-03	УП-315И		315			345	200			101
-04	УП-400И		400			430	240	10		124
-05	УП-450И		450			480	255			126
-06	УП-500И		500			530	290			130
-07	УП-630И		630	1000	1072	660	355	12	10×16	168
-08	УП-710И		710			740	395			172
-09	УП-800И		800			830	440			279
-10	УП-1000И		1000	1450	1522	1040	540	16		249
-11	УП-1250И		1250			1295	665	18	12×18	264
-12	УП-200И1	2	200	400	472	230	140	6	7×10	87
-13	УП-250И1		250	700	772	280	165			99
-14	УП-280И1		280			310	180	8		100
-15	УП-315И1		315			345	200			103
-16	УП-400И1		400			430	240	10		126
-17	УП-450И1		450			480	265			128
-18	УП-500И1		500			530	290			132
-19	УП-630И1		630	1000	1072	660	355	12	10×16	170
-20	УП-710И1		710			740	395			174
-21	УП-800И1		800			830	440			281
-22	УП-1000И1		1000	1450	1522	1040	540	16		251
-23	УП-1250И1		1250			1295	665	18	12×18	266

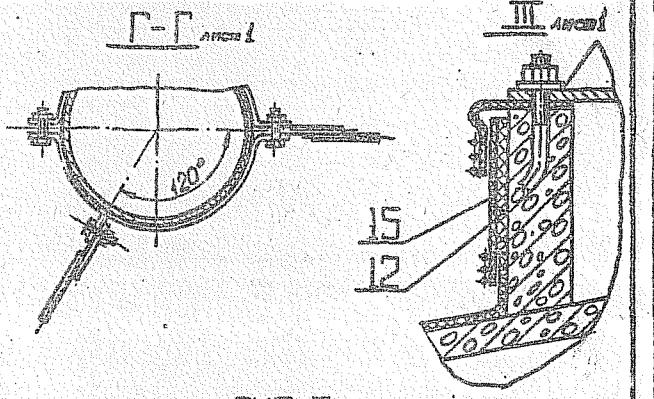

РИС. 2

Остальное см. Рис. 1

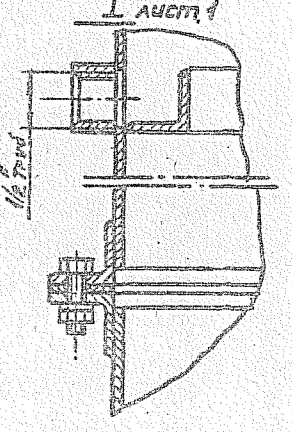

Инв.№ подл. | Подпись и дата | Взам. инв.№ | Инв.№ дубл. | Подпись и дата

Изм.	Лист	№ докум.	Подп.	Дата

УП6 00.00 00 СБ

Лист 2

Формат А3

Ф3-61

УП6.01.00.01

серия 5.904-11

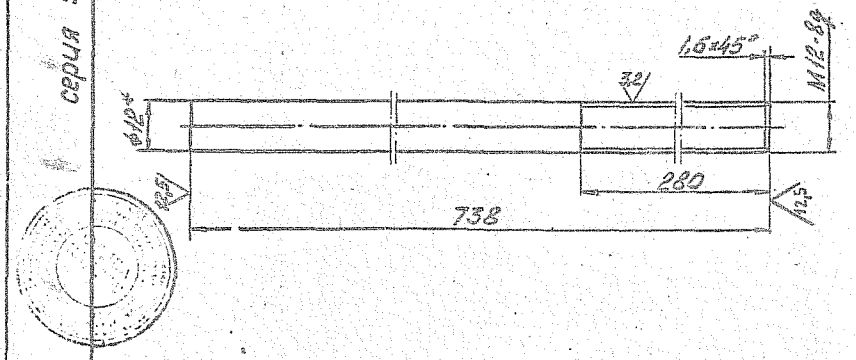

1. * Размер для справок.

2. Предельные отклонения размеров: валов по h14, остальных по $\pm \frac{JT14}{2}$

Изм.	Лист	№ докум.	Подпись	Дата	УП6.01.00.01			
Разраб.		Хунцария			Тяга	Лит.	Масса	Масштаб
Пров.		Зисьман				и	0,65	1:1
Т.контр.		Зисьман				Лист	Листов 1	
Н.контр.		Ушакова			Круг В12 ГОСТ 2590-71 Ст.3 ГОСТ535-79	ГОССТРОЙ СССР ГОСХИМПРОЕКТ г. Москва		
Утв.								

Формат 11

Подпись и дата | Инв.№ дубл. | Взам.инв.№ | Подпись и дата | Инв.№ подл.

Ф3-61

Формат	Зона	Поз.	Обозначение	Наименование	Кол.	Примечание
				Документация		
12			УП6.01.00.00 СБ	Сборочный чертеж		
				Детали		
11		1	УП6.01.00.01	Тяга	1	
11		2	УП6.01.00.02	Шайба	1	
11		3	УП6.01.00.03	Косынка	3	
11		4	УП6.01.00.04	Плита	1	
11		5	УП6.01.00.05	Штырь	1	
БЧ		6	УП6.01.00.06	Труба		
				Труба15х2,8ГОСТ3262-75		
				L=160h14	1	0,2кг
				Стандартные изделия		
		7		Гайка М 12.5.096		
				ГОСТ 5915-70	3	

Изм.	Лист	№ докум.	Подп.	Дата	УП6.01.00.00			
Разраб.		Хунцария			Кронштейн	Лит.	Лист	Листов
Пров.		Зисьман						1
Н.контр.		Ушакова				ГОССТРОЙ СССР ГОСХИМПРОЕКТ г. Москва		
Утв.								

Формат 11

Подпись и дата | Инв.№ дубл. | Взам.инв.№ | Подпись и дата | Инв.№ подл.

УП6.01.00.00 СБ

серия 5.904-11

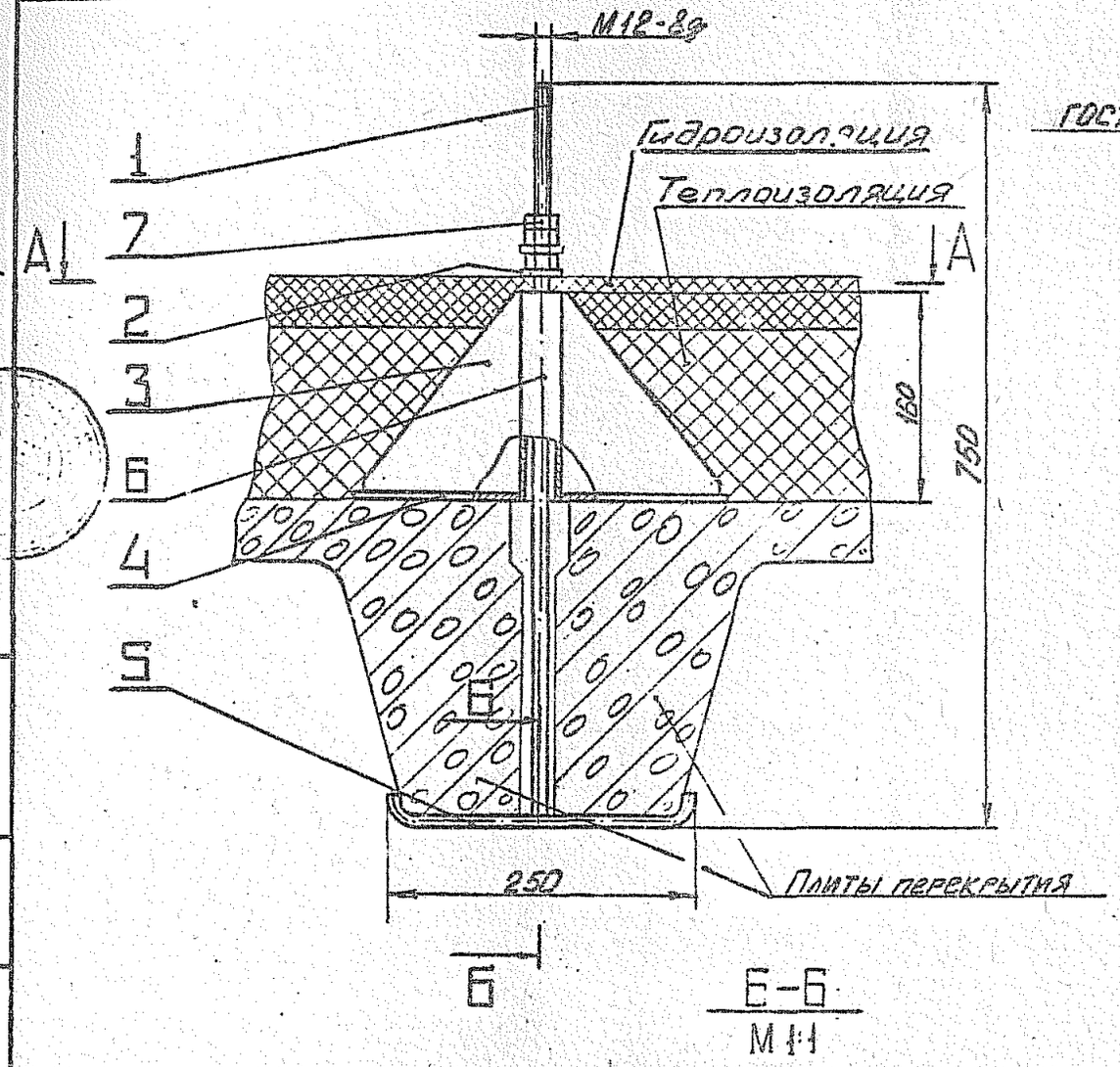

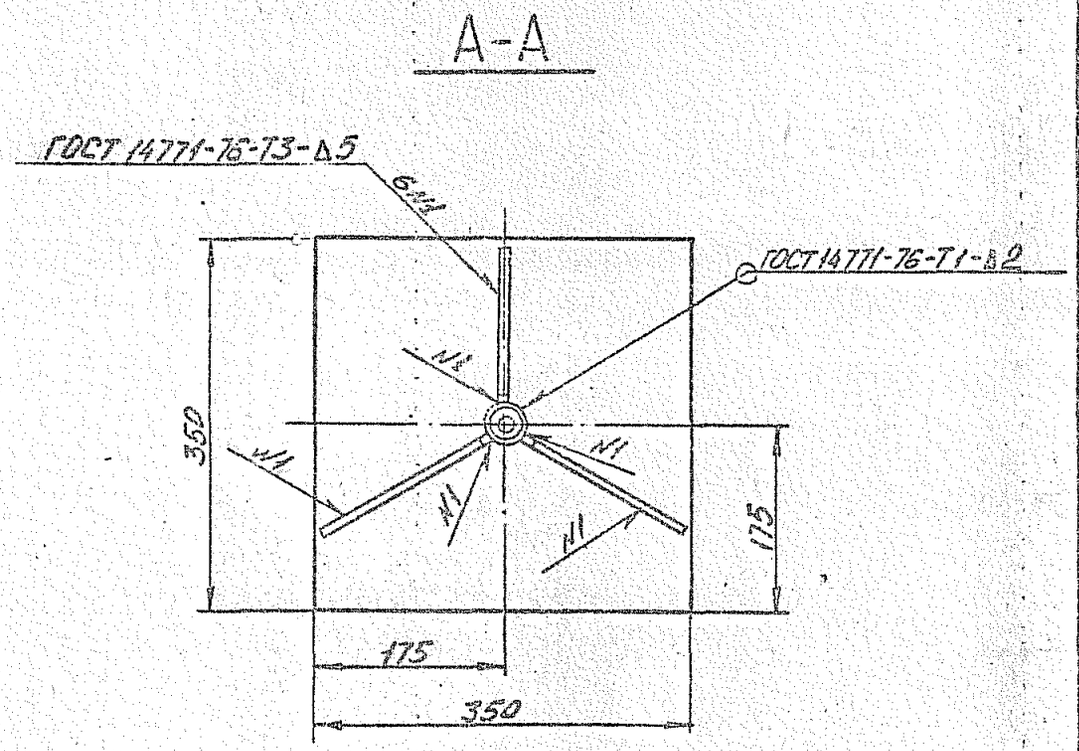

Размеры для справок.

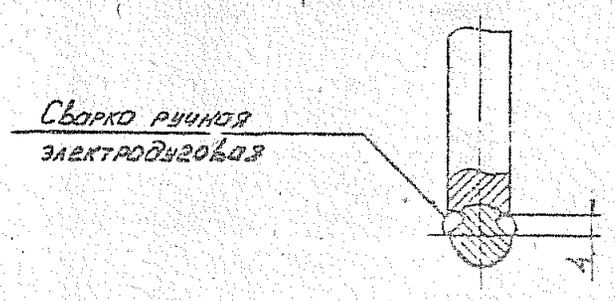

Изм.	Лист	№ докум.	Подпись	Дата	УП6.01.00.00 СБ			
Разраб.		Хунцария			Кронштейн Сборочный чертеж	Лит.	Масса	Масштаб
Пров.		Зисьман				и	7,5	1:5
Г.контр.		Зисьман				Лист	Листов 7	
Н.контр.		Ушакова				ГОССТРОЙ СССР ГОСХИМПРОЕКТ г. Москва		
Утв.								

Формат 12

Подпись и дата | Инв.№ дубл. | Взам. инв. № | Подпись и дата | Инв.№ подл.

Ф3-61

УП6.01.00.02

Серия 5.904-11

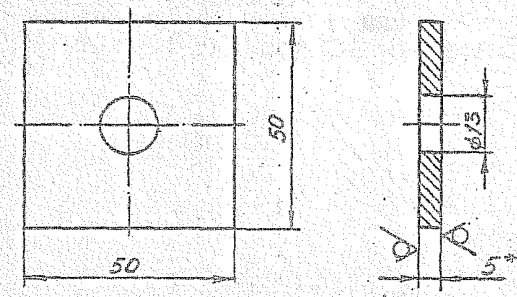

1. * Размер для справок.
2. Предельные отклонения размеров:
   отверстий по H14, валов -h14.

Изм.	Лист	№ докум.	Подпись	Дата	
Разраб.		Кунцария			
Пров.		Сисьман			
Т.контр.					
Н.контр.		Уланова			
Утв.					

УП6.01.00.02

Шайба

Лит.	Масса	Масштаб
И	0,1	1:1

Лист | Листов 1

Лист В-ПН-5, ОГОСТ19903-74
Ст. ЭГОСТ24537-79

ГОССТРОЙ СССР
ГОСХИМПРОЕКТ
г. Москва

Формат 11

Ф3-61

УП6.01.00.03

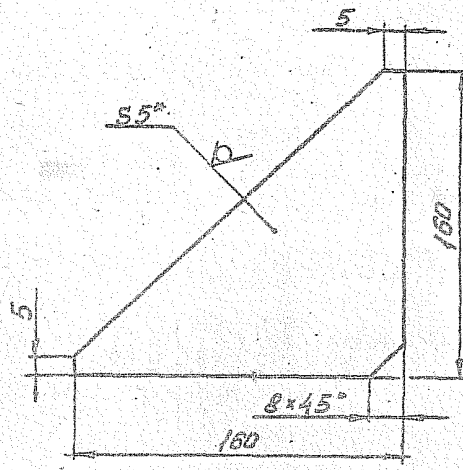

1. * Размер для справок.
2. Предельные отклонения размеров:
   валов по h14, остальных ± IT14/2.

Изм.	Лист	№ докум.	Подпись	Дата	
Разраб.		Кунцария			
Пров.		Сисьман			
Т.контр.		Сисьман			
Н.контр.		Уланова			
Утв.					

УП6.01.00.03

Косынка

Лит.	Масса	Масштаб
И	0,5	1:2

Лист | Листов 1

Лист В-ПН-5, ОГОСТ19903-74
Ст. ЭГОСТ24537-79

ГОССТРОЙ СССР
ГОСХИМПРОЕКТ
г. Москва

Формат 11

ФЗ-55

серия 5904-11

Формат	Зона	Поз.	Обозначение	Наименование	Кол.	Примечание
				Документация		
I2			УП6.02.00.00 СБ	Сборочный чертеж		
				Детали		
II		I	УП6.0I.00.02	Шайба	3	
II		2	УП6.02.00.0I	Тяга	5	
II		3	УП6.02.00.02	Серьга	3	
II		4	УП6.02.00.03	Ухо	2	
				Стандартные изделия		
		5		Болт MI2x35.58.096		
				ГОСТ 7798-70	2	
		6		Гайка MI2.05.095		
				ГОСТ 59I5-70	2	
		7		Талреп 2.0 УУ-3С		
				ГОСТ 9690-7I	3	
			Переменные данные	для исполнений:		
				УП6.02.00.00		
				Детали		
II		8	УП6.02.00.04	Полухомут	2	
				УП6.02.00.00-0I		
				Детали		
		8	УП6.02.00.04-0I	Полухомут	2	

Подпись и дата | Инв.№ дубл. | Взам.инв.№ | Подпись и дата | Инв.№ подл.

УП6.02.00.00

Изм.	Лист	№ докум.	Подп.	Дата
Разраб.	Хунцария			
Пров.	Зисьма			
Н.контр.	Ушакова			
Утв.				

Хомут

Лит.	Лист	Листов.
И	I	2

ГОССТРОЙ СССР
ГОСХИМПРОЕКТ
г. Москва

Формат 11

Формат	Зона	Поз.	Обозначение	Наименование	Кол.	Примечание
				УП6.02.00.00-02		
				Детали		
		8	УП6.02.00.04-02	Полухомут	2	
				УП6.02.00.00-03		
				Детали		
		8	УП6.02.00.04-03	Полухомут	2	
				УП6.02.00.00-04		
				Детали		
		8	УП6.02.00.04-04	Полухомут	2	
				УП6.02.00.00-05		
				Детали		
		8	УП6.02.00.04-05	Полухомут	2	
				УП6.02.00.00-06		
				Детали		
		8	УП6.02.00.04-06	Полухомут	2	
				УП6.02.00.00-07		
				Детали		
		8	УП6.02.00.04-07	Полухомут	2	
				УП6.02.00.00-08		
				Детали		
		8	УП6.02.00.04-08	Полухомут	2	
				УП6.02.00.00-09		
				Детали		
		8	УП6.02.00.04-09	Полухомут	2	
				УП6.02.00.00-I0		
				Детали		
		8	УП6.02.00.04-I0	Полухомут	2	
				УП6.02.00.00-II		
				Детали		
		8	УП6.02.00.04-II	Полухомут	2	

Подпись и дата | Инв.№ дубл. | Взам.инв.№ | Подпись и дата | Инв.№ подл.

Изм.	Лист	№ докум.	Подп.	Дата

УП6.02.00.00

Лист 2

Формат 11

УП6.02.00.00

Серия 5.904-11

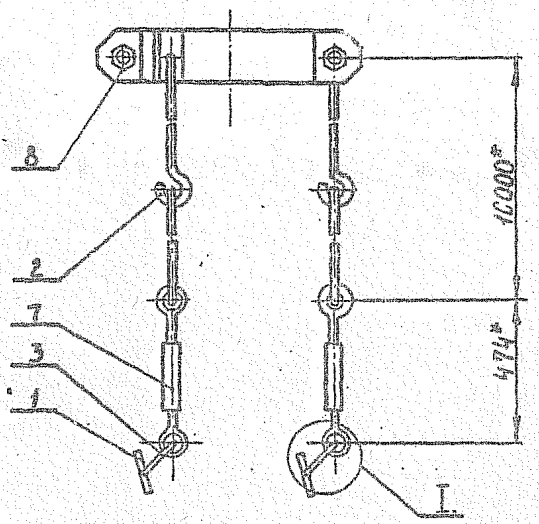

I
М 1:2

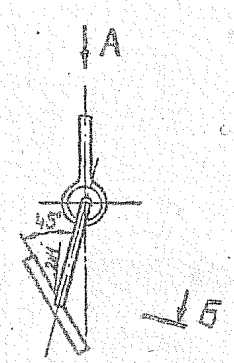

Вид А

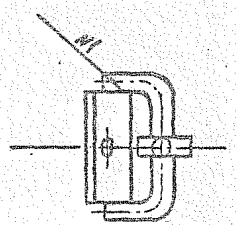

Размеры в мм.

Обозначение	D	L	Масса в кг
УП6.02.00.00	200	250	7,1
-01	250	300	7,4
-02	280	330	7,6
-03	315	365	7,8
-04	400	450	8,4
-05	450	500	8,7
-06	500	550	9,0
-07	630	680	9,8
-08	710	760	10,3
-09	800	850	10,8
-10	1000	1050	12,0
-11	1250	1300	13,6

1. *Размеры для справок.
2. Все тяги после установки сварить между собой.
3. Предельные отклонения размеров $\pm \frac{IT14}{2}$.

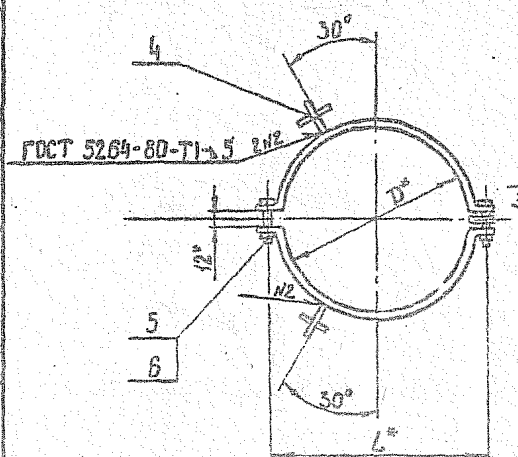

Б-Б повернуто
М 1:2

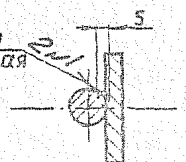

Изм.	Лист	№ докум.	Подпись	Дата
Разраб.		Подбиралова		
Пров.		Зисьман		
Т.контр.		Зисьман		
Н.контр.		Ушакова		
Утв.				

УП6.02.00.00 СБ

Хомут

Сборочный чертеж

Лит.	Масса	Масштаб
	см. табл.	-
Лист 1	Листов 1	

ГОССТРОЙ СССР
ГОСХИМПРОЕКТ
г. Москва

Формат А4

Инв.№ подл. | Подпись и дата | Взам.инв.№ | Инв.№ дубл. | Подпись и дата

Ф3-81

УП6.02.00.01

Серия 5904-11

12,5 (V)

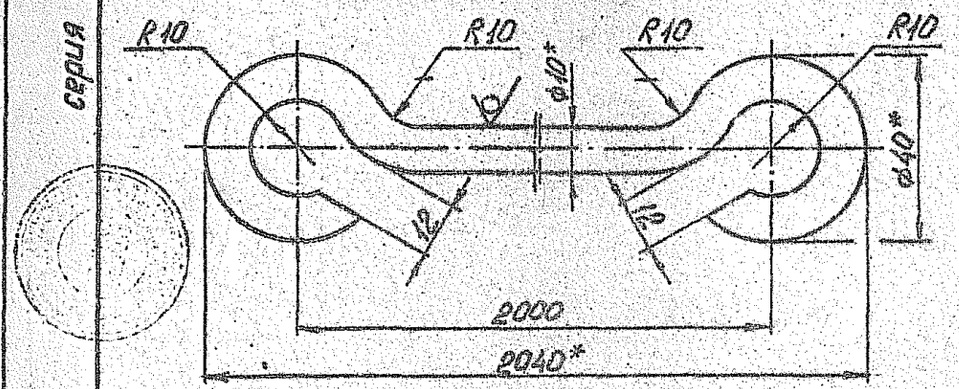

1.* Размеры для справок.

2. Предельные отклонения размеров: отверстий по $H14$, остальных $-\pm\frac{IT14}{2}$

3. Длина развертки – 2128 мм.

Изм.	Лист	№ докум.	Подпись	Дата	УП6.02.00.01		
Разраб.		Дунцария			Тяга	Лит. И	Масса 0,8	Масштаб 1:1
Пров.		Зисьман				Лист	Листов 1	
Т.контр.		Зисьман						
Н.контр.		Ушакова			Круг В10 ГОСТ 2590-71 / Ст.3 ГОСТ 535-79	ГОССТРОЙ СССР ГОСХИМПРОЕКТ г. Москва		
Утв.								

Подпись и дата | Инв.№ дубл. | Взам. инв.№ | Подпись и дата | Инв.№ подл.

Формат 11

Ф3-81

УП6.02.00.02

12,5 (V)

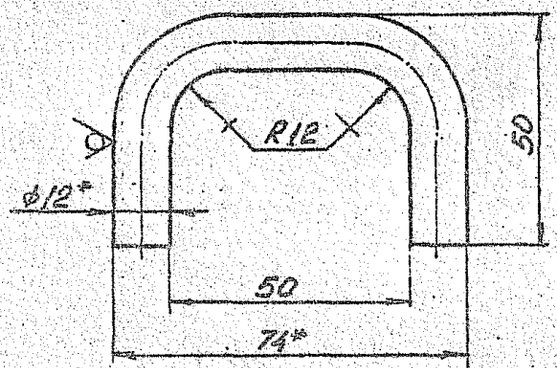

1.* Размеры для справок.

2. Предельные отклонения размеров: отверстий-по $H14$, валов-по $h14$, остальных-по $\pm\frac{IT14}{2}$

3. Длина развертки – 135 мм.

Изм.	Лист	№ докум.	Подпись	Дата	УП6.02.00.02		
Разраб.		Дунцария			Серьга	Лит. И	Масса 0,56	Масштаб 1:1
Пров.		Зисьман				Лист	Листов 1	
Т.контр.		Зисьман						
Н.контр.		Ушакова			Круг В12 ГОСТ 2590-71 / Ст.3 ГОСТ 535-79	ГОССТРОЙ СССР ГОСХИМПРОЕКТ г. Москва		
Утв.								

Подпись и дата | Инв.№ дубл. | Взам. инв.№ | Подпись и дата | Инв.№ подл.

Формат 11

Ф3-61

УП6.02.00.03

серия 5.904-11

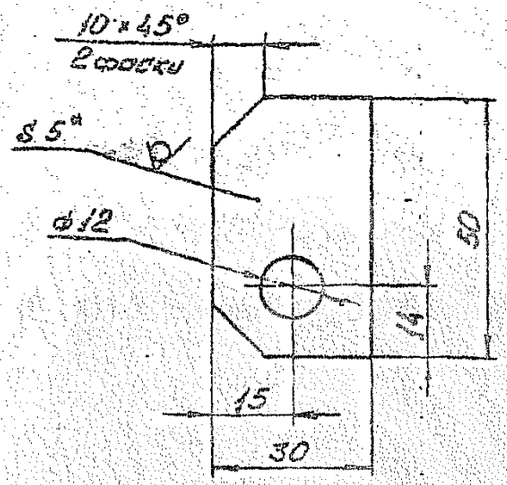

1.* Размер для справок.

2. Предельные отклонения размеров: отверстий по Н14, валов по h14, остальных по $\pm\frac{JT14}{2}$

Изм.	Лист	№ докум.	Подпись	Дата
Разраб.	Хунцария			
Пров.	Зисьман			
Т.контр.	Зисьман			
Н.контр.	Ушакова			
Утв.				

УП6.02.00.03

Ухо

Лит.	Масса	Масштаб
м	0,06	1:1

Лист | Листов 1

Лист Б-ПН-5,0ГОСТ19903-74
Ст.3 кп ГОСТ14637-79

ГОССТРОЙ СССР
ГОСХИМПРОЕКТ
г. Москва

Формат 11

Подпись и дата | Инв.№ дубл. | Взам. инв.№ | Подпись и дата | Инв.№ подл.

Ф3-61

УП6.02.00.04

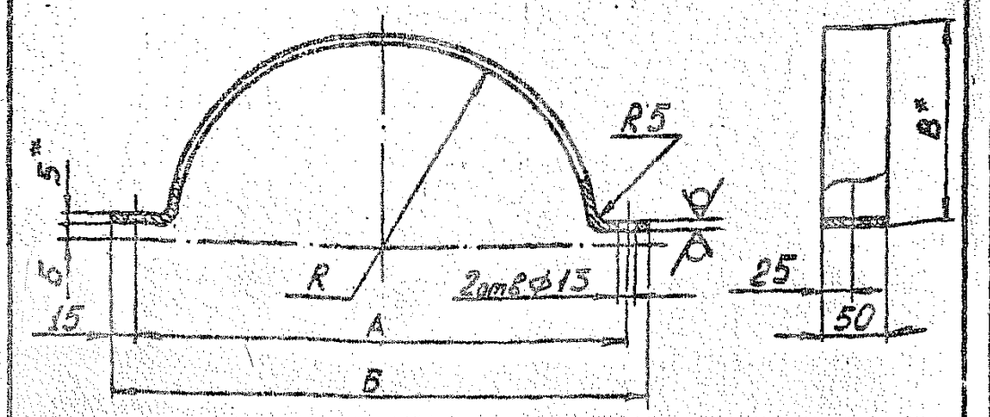

Обозначение	А	Б	В	R	Длина разверт.	Масса в кг
УП6.02.00.04	250	280	100	100	375	0,74
-01	300	330	125	125	454	0,89
-02	330	360	140	140	500	1,00
-03	365	395	157,5	157,5	556	1,09
-04	450	480	200	200	688	1,35
-05	500	530	225	225	766	1,50
-06	550	580	250	250	845	1,66
-07	680	710	315	315	1048	2,06
-08	760	790	355	355	1175	2,31
-09	850	880	400	400	1315	2,58
-10	1050	1080	500	500	1625	3,19
-11	1300	1330	625	625	2020	3,97

1.* Размеры для справок.

2. Предельные отклонения размеров: отверстий по Н14, валов по h14, остальных по $\pm\frac{JT14}{2}$

Изм.	Лист	№ докум.	Подпись	Дата
Разраб.	Хунцария			
Пров.	Зисьман			
Т.контр.	Зисьман			
Н.контр.	Ушакова			
Утв.				

УП6.02.00.04

Полухомут

Лит.	Масса	Масштаб
м	см. табл.	-

Лист | Листов 1

Лист Б-ПН-5,0ГОСТ19903-74
Ст.3 кп ГОСТ14637-79

ГОССТРОЙ СССР
ГОСХИМПРОЕКТ
г. Москва

Формат 11

Подпись и дата | Инв.№ дубл. | Взам. инв.№ | Подпись и дата | Инв.№ подл.

Серия 5.904-11

Формат	Зона	Поз.	Обозначение	Наименование	Кол.	Примечание
				Документация		
I2			УП6.03.00.00 СБ	Сборочный чертеж		
				Детали		
БЧ		I	УП6.03.00.0I	Труба		
				Труба ДКРНП20х2Д63		
				ГОСТ 494-76		
				L=945 h I4	I	0,92кг
БЧ		2	УП6.03.00.02	Платик		
				Лист В3,0 ГОСТ I9903-74		
				3-ШСтЗГОСТI6523-70		
				30hI4х20hI4	I	0,0I4кг
			Переменные данные для	исполнений:		
				УП6.03.00.00		
				Детали		
II		3	УП6.03.00.03	Патрубок	I	
II		4	УП6.03.00.04	Ребро	4	
II		5	УП6.03.00.05	Фланец	I	
БЧ		6	УП6.03.00.06	Ребро		
				Лист В-3,0ГОСТI9903-74		
				3-Ш Ст3 ГОСТI6523-70		
				30hI4х57hI4	I	0,04кг
				Прочие изделия		
		7		Фланец СТД		
				20I.00.000-05		
				ТУ36-I508-75	2	0,55кг

УП6.03.00.00

Изм.	Лист	№ докум.	Подп.	Дата
Разраб.	Аушкапий			
Пров.	Зисьман			
Н.контр.	Уманова			
Утв.				

Патрубок

Лит.	Масса	Масштаб
Б1		1:5

Листов I5

ГОССТРОЙ СССР
ГОСХИМПРОЕКТ
г. Москва

Формат II

Инв.№ подл. | Подпись и дата | Взам.инв.№ | Инв.№ дубл. | Подпись и дата

Формат	Зона	Поз.	Обозначение	Наименование	Кол.	Примечание
				УП6.03.00.00-0I		
				Детали		
II		3	УП6.03.00.03-0I	Патрубок	I	
II		4	УП6.03.00.04-0I	Ребро	4	
II		5	УП6.03.00.05-0I	Фланец	I	
БЧ		6	УП6.03.00.07	Ребро		
				Лист Б3,0ГОСТI9903-74		
				3-ШСт.3ГОСТI6523-70		
				30hI4х53hI4	I	0,038кг
				Прочие изделия		
		7		Фланец СТД		
				20I.00.000-08		
				ТУ36-I508-75	2	0,67кг
				УП6.03.00.00-02		
				Детали		
II		3	УП6.03.00.03-02	Патрубок	I	
II		4	УП6.03.00.04-02	Ребро	4	
II		5	УП6.03.00.05-02	Фланец	I	
БЧ		6	УП6.03.00.08	Ребро		
				Лист Б3,0ГОСТI9903-74		
				3-Ш Ст3 ГОСТI6523-70		
				30hI4х5IhI4	I	0,036кг
				Прочие изделия		
		7		Фланец СТД		
				20I.00.000-09		
				ТУ36-I509-75	2	0,75кг

Инв.№ подл. | Подпись и дата | Взам.инв.№ | Инв.№ дубл. | Подпись и дата

УП6.03.00.00

Изм. | Лист | № докум. | Подп. | Дата

Лист 2

Формат II

Формат	Зона	Поз.	Обозначение	Наименование	Кол.	Примечание
				УП6.03.00.00-03		
				Детали		
II		3	УП6.03.00.03-03	Патрубок	I	
II		4	УП6.03.00.04-03	Ребро	4	
II		5	УП6.03.00.05-03	Фланец	I	
БЧ		6	УП6.03.00.09	Ребро		
				Лист В3,0ГОСТ19903-74		
				3-Ш Ст.3ГОСТ16523-70		
				30hI4x49hI4	I	0,035кг
				Прочие изделия		
		7		Фланец СТД		
				20I.00.000-I0		
				ТУ36-I508-75	2	0,83кг
				УП6.03.00.00-04		
				Детали		
II		3	УП6.03.00.03-04	Патрубок	I	
II		4	УП6.03.00.04-04	Ребро	6	
II		5	УП6.03.00.05-04	Фланец	I	
БЧ		6	УП6.03.00.I0	Ребро		
				Лист В3,0ГОСТ19903-74		
				3-Ш Ст.3ГОСТ16523-70		
				30hI4x46hI4	I	0,032кг
				Прочие изделия		
		7		Фланец СТД		
				20I.00.000-I2		
				ТУ36-I508-75	2	I,46кг

Инв.№ подл. | Подпись и дата | Инв.№ дубл. | Взам.инв.№ | Подпись и дата

Изм. Лист № докум. Подп. Дата

Формат	Зона	Поз.	Обозначение	Наименование	Кол.	Примечание
				УП6.03.00.00-05		
				Детали		
II		3	УП6.03.00.03-05	Патрубок	I	
II		4	УП6.03.00.04-05	Ребро	6	
II		5	УП6.03.00.05-05	Фланец	I	
БЧ		6	УП6.03.00.II	Ребро		
				Лист В3,0ГОСТ19903-74		
				3-Ш Ст.3 ГОСТ16523-70		
				30hI4x44hI4	I	0,03Iкг
				Прочие материалы		
		7		Фланец СТД		
				20I.00.000-I3		
				ТУ36-I508-75	2	I,63кг
				УП6.03.00.00-06		
				Детали		
II		3	УП6.03.00.03-06	Патрубок	I	
II		4	УП6.03.00.04-06	Ребро	6	
II		5	УП6.03.00.05-06	Фланец	I	
БЧ		6	УП6.03.00.I2	Ребро		
				Лист В3,0 ГОСТ19903-74		
				3-Ш Ст3 ГОСТ16523-70		
				30hI4x4IhI4	I	0,032кг
				Прочие изделия		
		7		Фланец СТД		
				20I.00.000-I4		
				ТУ36-I508-75	2	I,8Iкг

Инв.№ подл. | Подпись и дата | Инв.№ дубл. | Взам.инв.№ | Подпись и дата

Изм. Лист № докум. Подп. Дата

Формат	Зона	Поз.	Обозначение	Наименование	Кол.	Примечание
				УП6.03.00.00-07		
				Детали		
II		3	УП6.03.00.03-07	Патрубок	I	
II		4	УП6.03.00.04-07	Ребро	6	
II		5	УП6.03.00.05-07	Фланец	I	
БЧ		6	УП6.03.00.I3	Ребро		
				Лист В3.0 ГОСТ19903-74		
				3-Шст.3ГОСТ16523-70		
				30hI4x40hI4	I	0,025кг
				Прочие изделия		
		7		Фланец СТД		
				20I.00.000-I6		
				ТУ36-1508-75	2	2,6кг
				УП6.03.00.00-08		
				Детали		
II		3	УП6.03.00.03-08	Патрубок	I	
II		4	УП6.03.00.04-08	Ребро	6	
II		5	УП6.03.00.05-08	Фланец	I	
БЧ		6	УП6.03.00.I4	Ребро		
				ЛистВ3.0 ГОСТ19903-74		
				3-Шст.3ГОСТ16523-70		
				30hI4x39hI4	I	0,027кг
				Прочие изделия		
		7		Фланец СТД		
				2I0.00.000-I7		
				ТУ36-1508-75	2	3,3кг

Инв.№ подл. | Подпись и дата | Взам.инв.№ | Инв.№ дубл. | Подпись и дата

Изм.	Лист	№ докум.	Подп.	Дата	УП6.03.00.00	Лист 5

Формат А1

Формат	Зона	Поз.	Обозначение	Наименование	Кол.	Примечание
				УП6.03.00.00-09		
				Детали		
II		3	УП6.03.00.03-09	Патрубок	I	
II		4	УП6.03.00.04-09	Ребро	6	
II		5	УП6.03.00.05.-09	Фланец	I	
БЧ		6	УП6.03.00.I5	Ребро		
				Лист В3.0 ГОСТ19903-70		
				3-Шст.3 ГОСТ16523-70		
				30hI4x37hI4	I	0,026кг
				Прочие материалы		
		7		Фланец СТД		
				2I0.00.000-I8		
				ТУ36-1508-75	2	3,74кг
				УП6.03.00.00-I0		
				Детали		
II		3	УП6.03.00.03-I0	Патрубок	I	
II		4	УП6.03.00.04-I0	Ребро	8	
II		5	УП6.03.00.05-I0	Фланец	I	
БЧ		6	УП6.03.00.I6	Ребро		
				Лист В3.0 ГОСТ19903-74		
				3-Шст.3ГОСТ16523-70		
				30hI4x35hI4	I	0,025кг
				Прочие изделия		
		7		Фланец СТД		
				20I.00.000-20		
				ТУ36-1508-75	2	6,08кг

Инв.№ подл. | Подпись и дата | Взам.инв.№ | Инв.№ дубл. | Подпись и дата

Изм.	Лист	№ докум.	Подп.	Дата	УП6.03.00.0	Лист 6

Формат А1

Формат	Зона	Поз.	Обозначение	Наименование	Кол.	Примечание
				УП6.03.00.00-II		
				Детали		
II		3	УП6.03.00.03-II	Патрубок	I	
II		4	УП6.03.00.04-II	Ребро	8	
II		5	УП6.03.00.05-II	Фланец	I	
БЧ		6	УП6.03.00.I7	Ребро		
				Лист В3,0ГОСТI9903-70		
				3-ШСт.3 ГОСТI652370		
				30hI4x34hI4	I	0,024кг
				Прочие изделия		
		7		Фланец СТД		
				20I.00.000-22		
				ТУ36-I508-75	2	8,58кг
				УП6.03.00.00-I2		
				Детали		
II		3	УП6.03.00.03	Патрубок	I	
II		4	УП6.03.00.04	Ребро	4	
II		5	УП6.03.00.05	Фланец	I	
БЧ		6	УП6.03.00.06	Ребро		
				Лист В3,0 ГОСТI9903-74		
				3-ШСт.3 ГОСТI6523-70		
				30hI4x57hI4	I	0,04кг
БЧ		8	УП6.03.00.I8	Фланец		
				УголокБ-20х20х3ГОСТ8509-72		
				Ст3 ГОСТ 535-79		
				L=524 hI4	I	0,47кг
				Стандартные изделия		
		9		Муфта I5ГОСТ8966-75	I	

Изм. Лист № докум. Подп. Дата | УП6.03.00.00 | Лист 7

Формат А1

Формат	Зона	Поз.	Обозначение	Наименование	Кол.	Примечание
				Прочие изделия		
		7		Фланец СТД		
				20I.00.000-06		
				ТУ36-I508-75	2	0,55кг
				УП6.03.00.00-I3		
				Детали		
II		3	УП6.03.00.03-0I	Патрубок	I	
II		4	УП6.03.00.04-0I	Ребро	4	
II		5	УП6.03.00.05-0I	Фланец	I	
БЧ		6	УП6.03.00.07	Ребро		
				Лист В3,0 ГОСТI9903-74		
				3-ШСт.3ГОСТI6523-70		
				30hI4x53hI4	I	0,038кг
БЧ		8	УП6.03.00.I9	Фланец		
				УголокБ-20х20х3ГОСТ8509-72		
				Ст.3 ГОСТ535-79		
				L=690hI4	I	0,6Iкг
				Стандартные изделия		
		9		Муфта I5 ГОСТ 8966-75	I	
				Прочие изделия		
		7		Фланец СТД		
				20I.00.000-08		
				ТУ36-I508-75	2	0,67кг
				УП6.03.00.00-I4		
				Детали		
II		3	УП5.03.00.03-02	Патрубок	I	
II		4	УП5.03.00.04-02	Ребро	4	

Изм. Лист № докум. Подп. Дата | УП6.03.00.00 | Лист 8

Формат А1

Формат	Зона	Поз.	Обозначение	Наименование	Кол.	Примечание
II		5	УП6.03.00.05-02	Фланец	I	
БЧ		6	УП6.03.00.08	Ребро		
				Лист В3,0 ГОСТ 19903-74		
				3-ШСт.3ГОСТ16523-70		
				30hI4x5IhI4	I	0,36кг
БЧ		8	УП6.03.00.20	Фланец		
				УголокБ-20х20х3ГОСТ8509-72		
				Ст.3 ГОСТ535-79		
				L=775hI4	I	0,7кг
				Стандартные изделия		
		9		Муфта I5ГОСТ8966-75	I	
				Прочие изделия		
		7		Фланец СТД		
				20I.00.000-09		
				ТУ36-1508-75	2	0,75кг
			УП6.03.00.00-I5			
			Детали			
II		3	УП6.03.00.03-03	Патрубок	I	
II		4	УП6.03.00.04-03	Ребро	4	
II		5	УП6.03.00.05-03	Фланец	I	
БЧ		6	УП6.03.00.09	Лист В3,ОГОСТI9903-74		
				3-ШСт.3ГОСТI6523-70		
				30hI4x49hI4	I	0,035кг
БЧ		8	УП6.03.00.2I	Фланец		
				УголокБ-20х20х3ГОСТ8509-72		
				Ст.3 ГОСТ 535-79		
				L=885hI4	I	0,79кг

Инв.№ подл. | Подпись и дата | Взам.инв.№ | Инв.№ дубл. | Подпись и дата

Изм.	Лист	№ докум.	Подп.	Дата	УП6.03.00.00	Лист 9

Формат А1

Формат	Зона	Поз.	Обозначение	Наименование	Кол.	Примечание
				Стандартные изделия		
		9		Муфта I5ГОСТ8966-75		
				Прочие изделия		
		7		Фланец СТД		
				20I.00.000-I0		
				ТУ36-1508-75	2	0,83кг
				УП6.03.00.00-I6		
				Детали		
II		3	УП6.03.00.03-04	Патрубок	I	
II		4	УП6.03.00.04-04	Ребро	6	
II		5	УП6.03.00.05-04	Фланец	I	
БЧ		6	УП6.03.00.I0	Ребро		
				Лист В3,ОГОСТI9903-74		
				3-ШСт.3ГОСТ I6523-70		
				30hI4x46hI4	I	0,032кг
		8	УП6.03.00.22	Фланец		
				УголокБ-20х20х3ГОСТ8509-72		
				Ст3.ГОСТ535-79		
				L=II52hI4	I	I,03кг
				Стандартные изделия		
		9		Муфта I5		
				ГОСТ 8966-75	I	
				Прочие изделия		
		7		Фланец СТД		
				20I.00.000-I2		
				L36-1508-75	2	I,46кг

Инв.№ подл. | Подпись и дата | Взам.инв.№ | Инв.№ дубл. | Подпись и дата

Изм.	Лист	№ докум.	Подп.	Дата	УП6.03.00.00	Лист 10

Формат А2

Формат	Зона	Поз.	Обозначение	Наименование	Кол.	Примечание
				УП6.03.00.00-I7		
				Детали		
II		3	УП6.03.00.03-05	Патрубок	I	
II		4	УП6.03.00.04-05	Ребро	6	
II		5	УП6.03.00.05-05	Фланец	I	
БЧ		6	УП6.03.00.II	Ребро		
				Лист В3,0 ГОСТI9903-74		
				3-Ш Ст.3ГОСТI6523-70		
				30hI4x44hI4	I	0,03Iкг
БЧ		8	УП6.03.00.23	Фланец		
				УголокБ-20х20х3ГОСТ8509-72		
				Ст3.ГОСТ535-79		
				L=I434hI4	I	I,28кг
				Стандартные изделия		
		9		Муфта I5		
				ГОСТ 8966-75	I	
				Прочие изделия		
		7		Фланец СТД		
				20I.00.000-I3		
				ТУ36-I508-75	2	I,63кг
				УП6.03.00.00-I8		
				Детали		
II		3	УП6.03.00.03-06	Патрубок	I	
II		4	УП6.03.00.04-06	Ребро	6	
II		5	УП6.03.00.05-06	Фланец	I	
БЧ		6	УП6.03.00.I2	Ребро		

Инв.№ подл. | Подпись и дата | Взам.инв.№ | Инв.№ дубл. | Подпись и дата

Изм. Лист № докум. Подп. Дата — УП6.03.00.00 — Лист II

Формат А1

Формат	Зона	Поз.	Обозначение	Наименование	Кол.	Примечание
				ЛистВ3р ГОСТI9903-74		
				3-Ш Ст.3ГОСТI6523-70		
				30hI4x4IhI4	I	0,03кг
		8	УП6.03.00.24	Фланец		
				УголокБ-20х20х3ГОСТ8509-72		
				Ст3 ГОСТ535-79		
				L=I590hI4	I	I,42кг
				Стандартные изделия		
		9		Муфта I5		
				ГОСТ 8966-75	I	
				Прочие изделия		
		7		Фланец СТД		
				20I.00.000-I4		
				ТУ36.-I508-75	2	I,8Iкг
				УП6.03.00.00-I9		
				Детали		
II		3	УП6.03.00.03-07	Патрубок	I	
II		4	УП6.03.00.04-07	Ребро	6	
II		5	УП6.03.00.05-07	Фланец	I	
БЧ		6	УП6.03.00.I3	Ребро		
				ЛистБ3,0 ГОСТI9903-74		
				3-Ш Ст.3ГОСТI6523-70		
				30hI4x40hI4	I	0,028кг
БЧ		8	УП6.03.00.25	Фланец		
				УголокБ-20х20х3ГОСТ8509-72		
				Ст3 ГОСТ535-79		
				L=I675hI4	I	I,57кг

Инв.№ подл. | Подпись и дата | Взам.инв.№ | Инв.№ дубл. | Подпись и дата

Изм. Лист № докум. Подп. Дата — УП6.03.00.00 — Лист 12

Формат А1

Формат	Зона	Поз.	Обозначение	Наименование	Кол.	Примечание
				Стандартные изделия		
		9		Муфта I5		
				ГОСТ 8966-75	I	
				Прочие изделия		
		7		Фланец СТД		
				20I.00.000-I6		
				ТУ36-I508-75	2	2,94кг
				УП6.03.00.00-20		
				Детали		
II		3	УП6.03.00.03-08	Патрубок	I	
II		4	УП6.03.00.04-08	Ребро	6	
II		5	УП6.03.00.05-08	Фланец	I	
БЧ		6	УП6.03.00.I4	Ребро		
				Лист В3,0 ГОСТ I9903-74		
				3-ШСт3 ГОСТI6523-70		
				30hI4x39hI4	I	0,027кг
БЧ		8	УП6.03.00.26	Фланец		
				УголокБ-20х20х3ГОСТ8509-72		
				Ст.3 ГОСТ 535-79		
				L_1=2I25hI4	I	I,89кг
				Стандартные изделия		
		9		Муфта I5		
				ГОСТ 8966-75	I	
				Прочие изделия		
		7		Фланец СТД		

Инв.№ подл. | Подпись и дата | Инв.№ дубл. | Взам.инв.№ | Подпись и дата

Изм.	Лист	№ докум.	Подп.	Дата	УП6.03.00.00	Лист I3

Формат А4

Формат	Зона	Поз.	Обозначение	Наименование	Кол.	Примечание
				20I.00.000-I7		
				ТУ36-I508-75	2	3,3кг
				УП6.03.00.00-2I		
				Детали		
II		3	УП6.03.00.03-09	Патрубок	I	
II		4	УП6.03.00.04-09	Ребро	6	
II		5	УП6.03.00.05-09	Фланец	I	
БЧ		6	УП6.03.00.I5	Ребро		
				ЛистВ3,0 ГОСТI9903-74		
				3-ШСт.3ГОСТI6523-70		
				30hI4x87hI4	I	0,026кг
БЧ		8	УП6.03.00.27	Фланец		
				УголокБ-20х20х3ГОСТ8509-72		
				Ст.3 ГОСТ 535-79		
				L_1=24I0hI4	I	2,I4кг
				Стандартные изделия		
		9		Муфта I5		
				ГОСТ 8966-75	I	
				Прочие изделия		
		7		Фланец СТД		
				20I.00.000-I8		
				ТУ36-I508-75	2	3,74кг
				УП6.03.00.00-22		
				Детали		
II		3	УП6.03.00.03-I0	Патрубок	I	

Инв.№ подл. | Подпись и дата | Инв.№ дубл. | Взам.инв.№ | Подпись и дата

Изм.	Лист	№ докум.	Подп.	Дата	УП6.03.00.0	Лист I4

Формат А4

Формат	Зона	Поз.	Обозначение	Наименование	Кол.	Примечание
II		4	УП6.03.00.04-I0	Ребро	8	
II		5	УП6.03.00.05-I0	Фланец	I	
БЧ		6	УП6.03.00.I6	Ребро		
				Лист В3.0 ГОСТ I9903-74		
				3-Шст.3ГОСТI6523-70		
				30hI4x36hI4	I	0,025кг
БЧ		8	УП6.03.00.28	Фланец		
				УголокБ-20х20х3ГОСТ8509-72		
				Ст.3 ГОСТ 535-79		
				L=3035hI4	I	2,7кг
				Стандартные изделия		
		9		Муфта I5		
				ГОСТ 8966-75	I	
				Прочие изделия		
		7		Фланец СТД		
				20I.00.000-20		
				ТУ36-I508-75	2	6,08кг
				УП6.03.00.00-23		
				Детали		
II		3	УП6.03.00.03-II	Патрубок	I	
II		4	УП6.03.00.04-II	Ребро	8	
II		5	УП6.03.00.05-II	Фланец	I	
БЧ		6	УП6.03.00.I7	Ребро		
				Лист В3.0 ГОСТI9903-74		
				3-Шст.3ГОСТI6523-70		
				30hI4x34hI4	I	0,024кг

Инв.№ подл. | Подпись и дата | Взам.инв.№ | Инв.№ дубл. | Подпись и дата

Изм. Лист № докум. Подп. Дата

УП6.03.00.00

Лист I5

Формат А4

Формат	Зона	Поз.	Обозначение	Наименование	Кол.	Примечание
БЧ		8		Фланец		
				УголокБ-20х20х3ГОСТ8509-72		
				Ст3.ГОСТ 535-79		
				L=3820hI4	I	3,36кг
				Стандартные изделия		
		9		Муфта I5		
				ГОСТ 8966-75	I	
				Прочие изделия		
		7		Фланец СТД		
				20I.00.000-22		
				ТУ36-I508-75	2	8,56кг

Инв.№ подл. | Подпись и дата | Взам.инв.№ | Инв.№ дубл. | Подпись и дата

Изм. Лист № докум. Подп. Дата

УП6.03.00.00

Лист I6

Формат А4

серия 5904-11

УП6.03.00.00 СБ

серия 5.904-11

Рис. 1

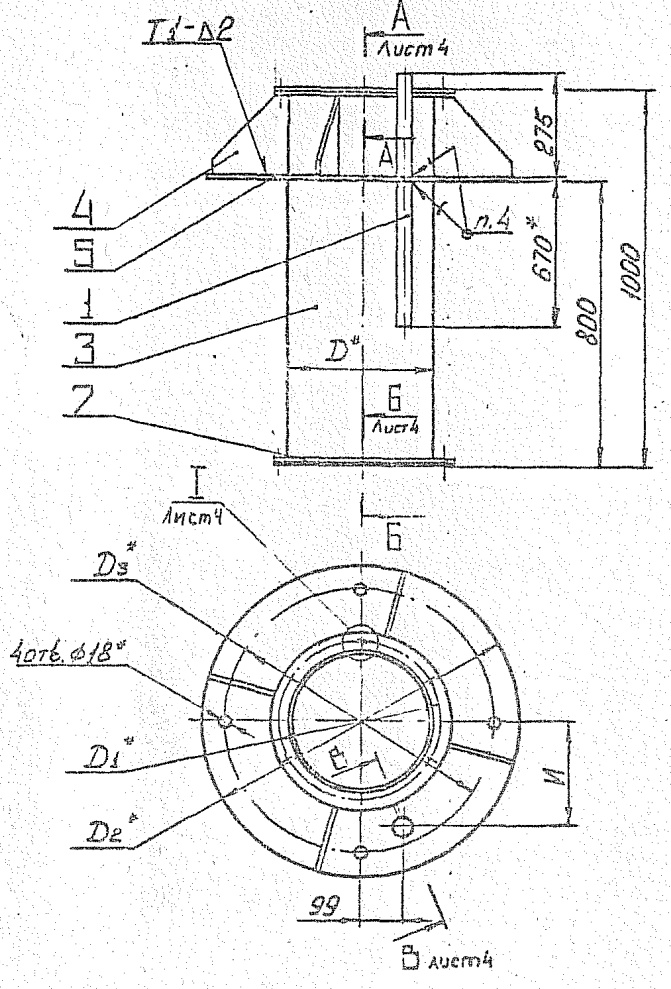

Размеры в мм.

Обозначение	Рис.	Д	Д1	К	в x l	Д2	Д3	Д4	И	Масса, кг
УП6.03.00.00	I	200	230	6	7x10	540	472	-	140	22,8
-01		250	280			840	772	-	165	26,6
-02		280	310	8				-	180	27,4
-03		315	345					-	198	28,4
-04	2	400	430	10				-	240	45,8
-05		450	480					-	265	46,6
-06		500	530					-	290	47,5
-07	3	630	660	12	10x16	1140	1072	-	355	71,7
-08		710	740					-	395	71,9
-09		800	830					-	440	72,0
-10	4	1000	1040	16		1590	1522	-	540	118,6
-11		1250	1295	18	12x18			-	665	114,6
-12	5	200	230	6	7x10	540	472	155	140	24,3
-13		250	280			840	772	205	165	27,2
-14		280	310	8				235	180	28,2
-15		315	345					270	198	29,3
-16	6	400	430	10				355	240	46,9
-17		450	480					405	265	48,0
-18		500	530					555	290	49,0
-19	7	630	660	12	10x16	1140	1072	585	355	73,4
-20		710	740					665	395	73,9
-21		800	830					755	440	74,2
-22	8	1000	1040	16		1590	1522	955	540	121,4
-23		1250	1295	18	12x18			1205	665	118,1

1.* Размеры для справок.
2. Сварку производить по ГОСТ14771-76.
3. Предельные отклонения размеров: валов по h14; остальных $\pm \frac{IT14}{2}$
4. Припой Пр2ПОССу 4-6 ГОСТ21931-76.

Изм.	Лист	№ докум.	Подпись	Дата
Разраб.		Кувшарин		
Пров.		Зисьман		
Г.контр.		Зисьман		
Н.контр.		Ушакова		
Утв.				

УП6.03.00.00 СБ

Патрубок

Сборочный чертеж

Лит.	Масса	Масштаб
М	см. табл.	-

Лист 1 Листов 4

ГОССТРОЙ СССР ГОСХИМПРОЕКТ г. Москва

Формат 12

Подпись и дата | Инв. № дубл. | Взам. инв. № | Подпись и дата | Инв. № подл.

УП6.03.00.00 СБ

серия 5.904-11

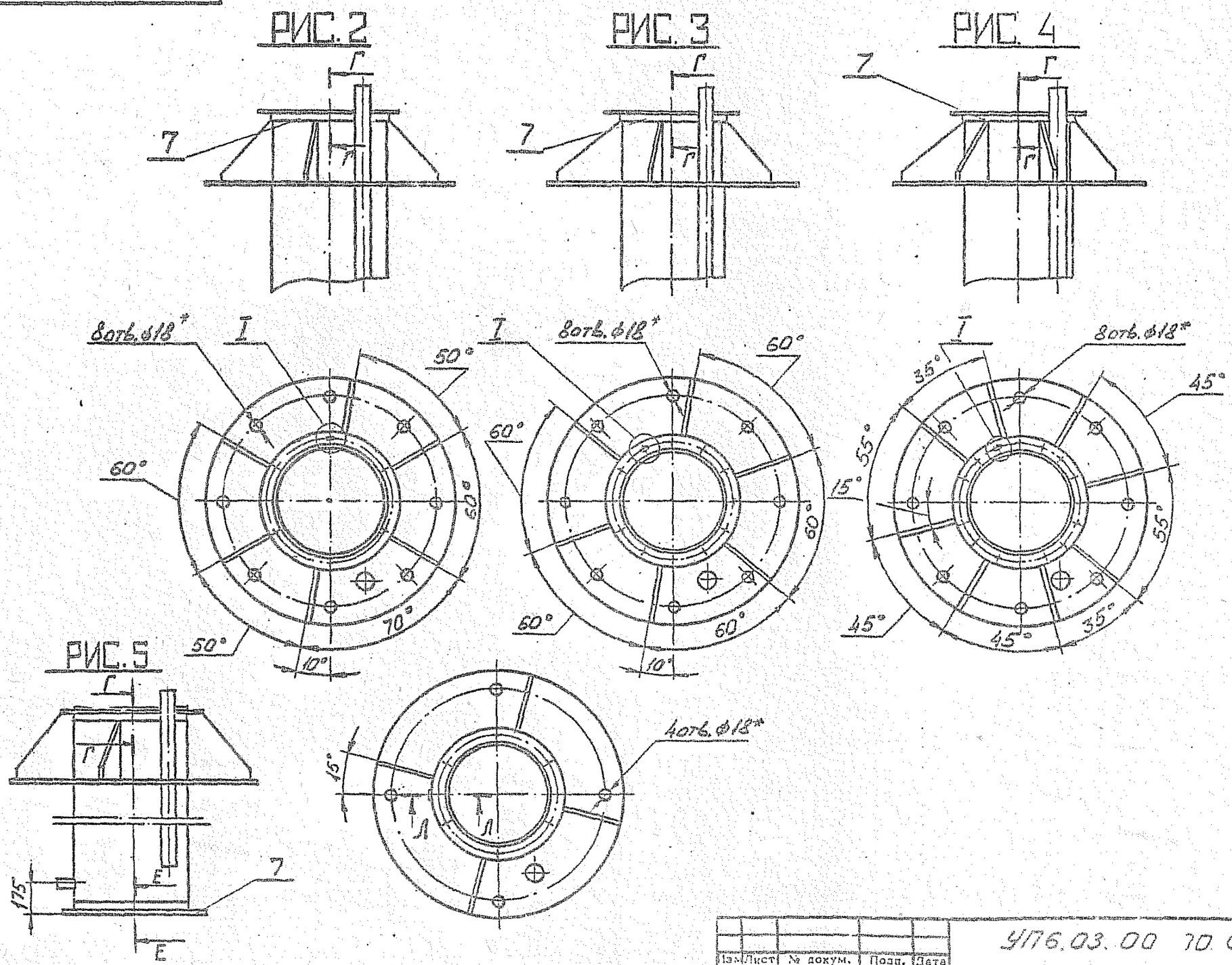

Изм.	Лист	№ докум.	Подп.	Дата	УП6.03.00 ПО СБ	Лист 2

Формат 1.

Инв.№ подл. | Подпись и дата | Взам. инв.№ | Инв.№ дубл. | Подпись и дата

УП6.03.00.00 СБ

серия 5.904-11

РИС. 6

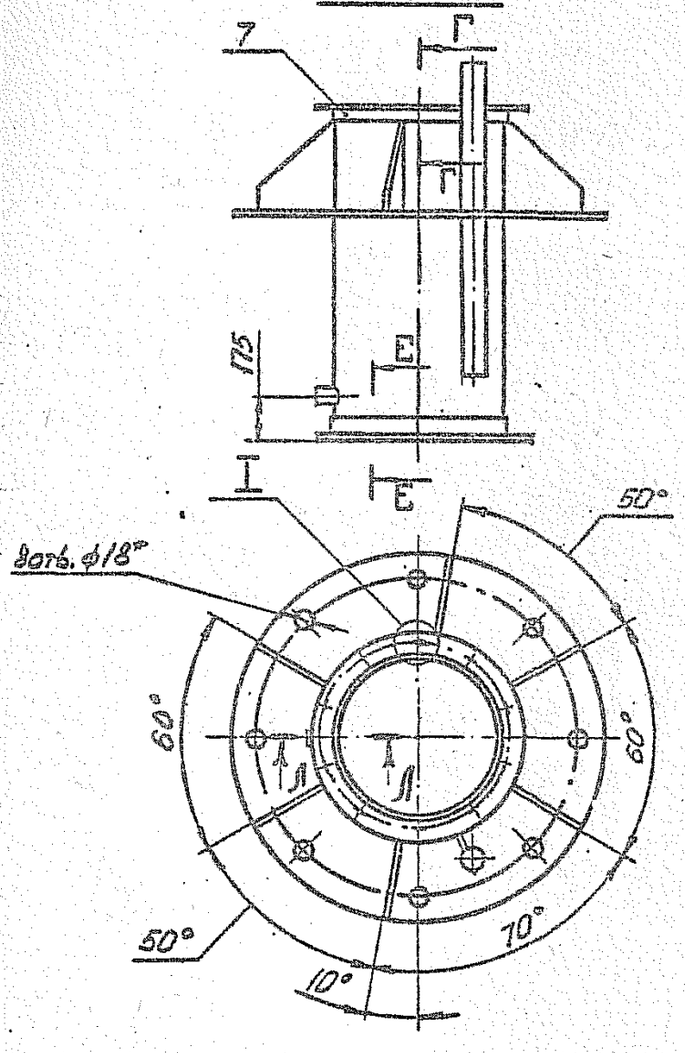

РИС. 7

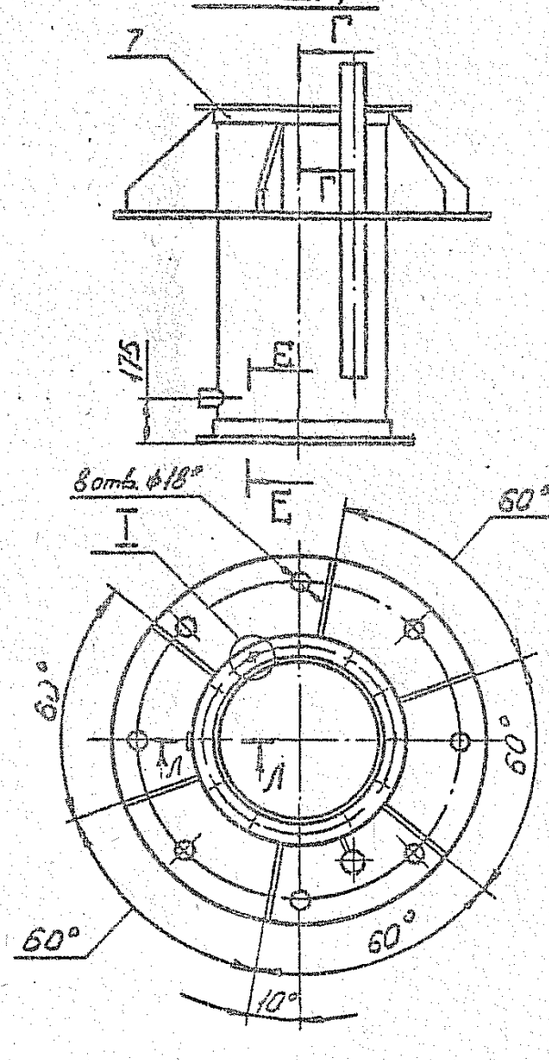

РИС. 8

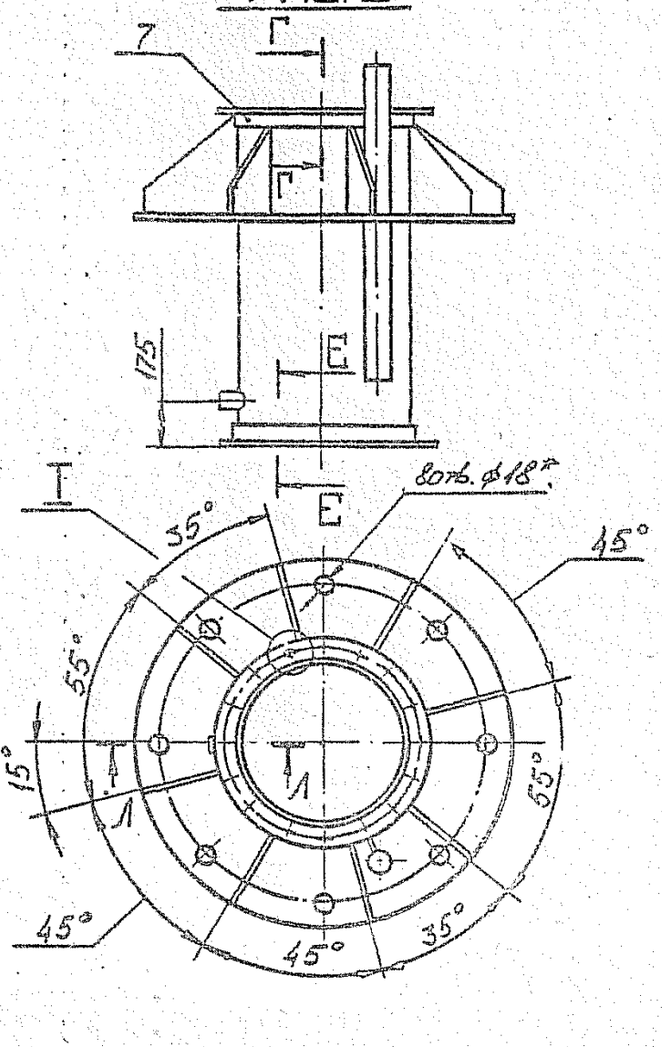

Изм.	Лист	№ докум.	Подп.	Дата	УП6.03.00.00 СБ	Лист 3

Инв. № подл. | Подпись и дата | Взам. инв. № | Инв. № дубл. | Подпись и дата

Формат 12

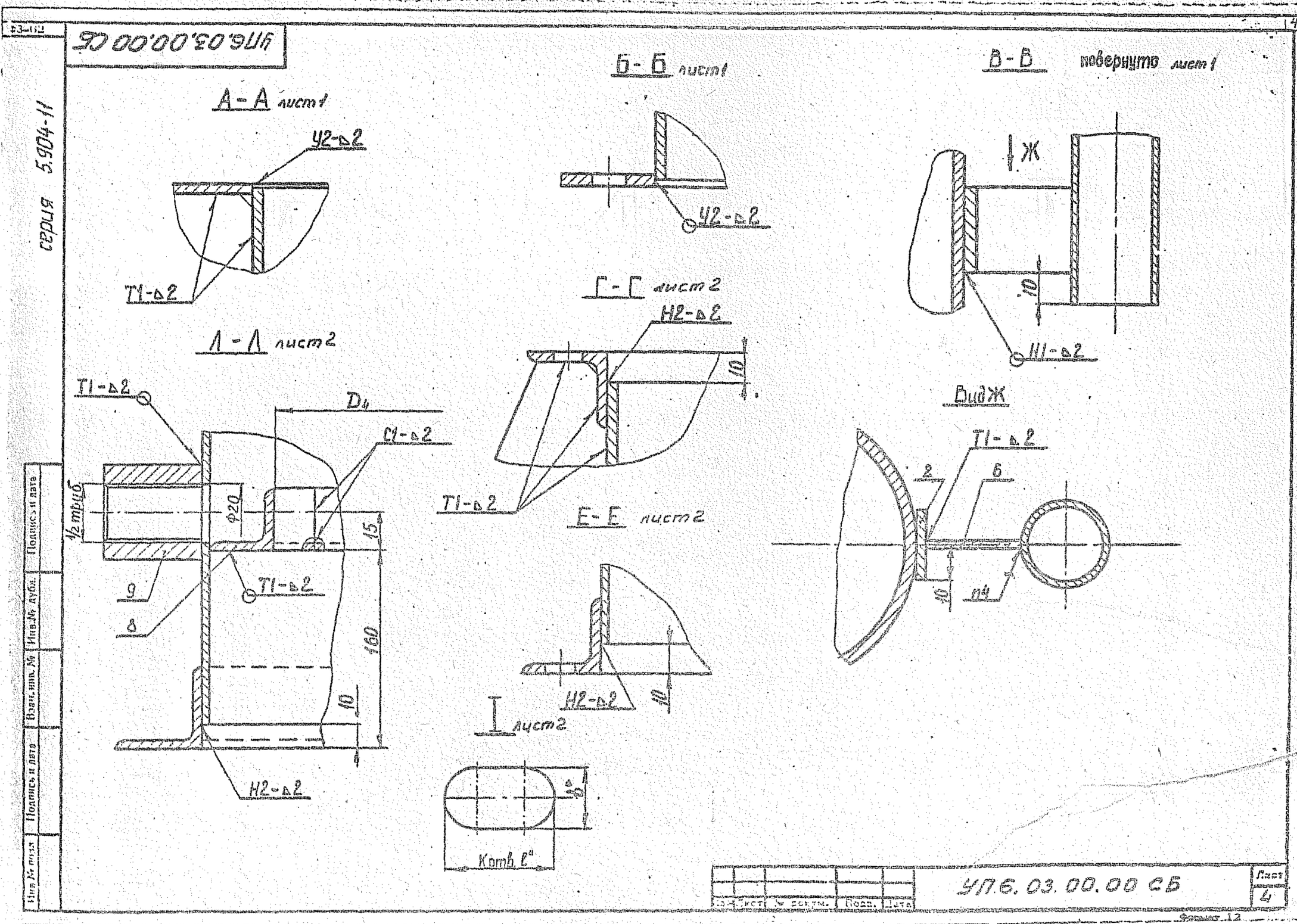
УП6.03.00.00 СБ
А-А лист1
У2-Δ2
Т1-Δ2
Б-Б лист1
У2-Δ2
В-В повернуто лист1
Ж
10
Н1-Δ2
Г-Г лист2
Н2-Δ2
10
Т1-Δ2
Л-Л лист2
Т1-Δ2
D4
С1-Δ2
1/2 труб
Ф20
15
9
8
Т1-Δ2
160
10
Н2-Δ2
Е-Е лист2
Н2-Δ2
10
I лист2
Вид Ж
Т1-Δ2
2
6
10
п4
Котв. 6"
УП6.03.00.00 СБ
Лист
4
Формат 12

Ф3-61

УП6.03.00.03

Серия 5.904-11

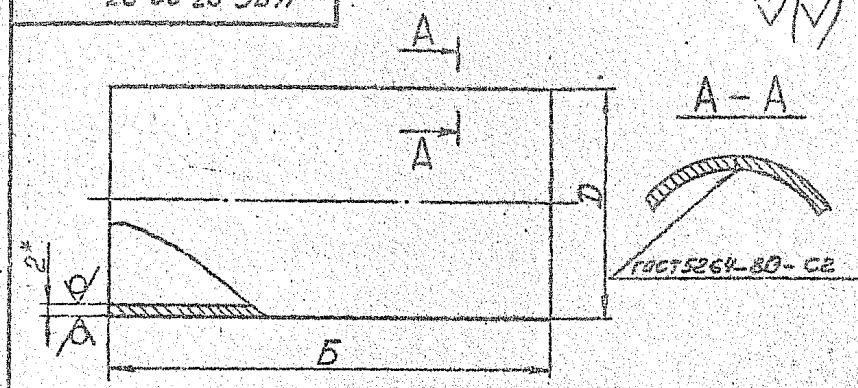

Обозначение	Б	D	Длина развертк	Масса, кг
УП6.03.00.03	996	200	622	9,73
-01	996	250	780	12,2
-02	996	280	873	13,7
-03	996	315	983	15,4
-04	980	400	1250	19,3
-05	980	450	1407	21,7
-06	980	500	1565	24,2
-07	980	630	1973	30,4
-08	980	710	2224	34,2
-09	980	800	2506	38,6
-10	980	1000	3135	48,2
-11	980	1250	3920	60,3

1. *Размер для справок.

2. Предельные отклонения размеров: валов по h14.

УП6.03.00.03

Патрубок

Изм.	Лист	№ докум.	Подпись	Дата
Разраб.		Аунцария		
Пров.		Зисьман		
Т.контр.		Зисьман		
Н.контр.		Утакова		
Утв.				

Лит. | Масса | Масштаб

И | см. табл. | –

Лист | Листов 1

Лист Б2.0ГОСТ19903-74
3-ЦСт.3ГОСТ16523-70

ГОССТРОЙ СССР
ГОСХИМПРОЕКТ
г. Москва

Формат 11

Подпись и дата | Инв. № дубл. | Взам. инв. № | Подпись и дата | Инв. № подл.

Ф3-61

УП6.03.00.04

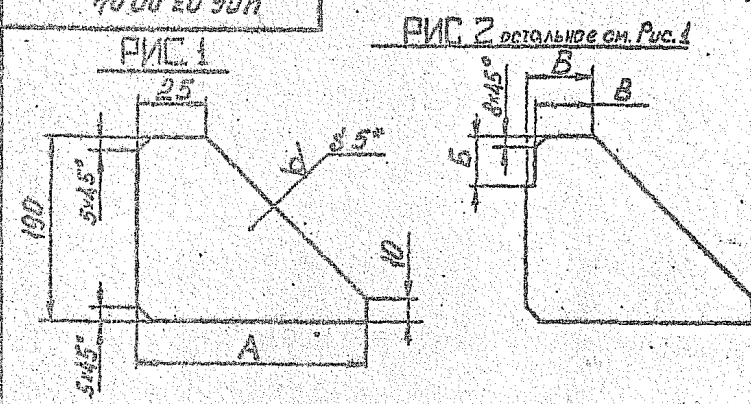

Обозначение	Рис.	А	Б	В	Масса, кг
УП6.03.00.04	1	160	—	—	0,74
-01		285			1,2
-02		270			1,1
-03		250			1,08
-04	2	210	22	18	0,91
-05		185			0,84
-06		160			0,74
-07		245			1,07
-08		205			0,91
-09		160	30	25	0,74
-10		285			1,2
-11		160	34	30	0,74

1. *Размер для справок.

2. Предельные отклонения размеров: валов по h14, остальных $\pm \frac{JT14}{2}$.

УП6.03.00.04

Ребро

Изм.	Лист	№ докум.	Подпись	Дата
Разраб.		Аунцария		
Пров.		Зисьман		
Т.контр.		Зисьман		
Н.контр.		Утакова		
Утв.				

Лит. | Масса | Масштаб

И | см. табл. | –

Лист | Листов 1

Лист 5.0ГОСТ19903-74
Ст.3ГОСТ14637-79

ГОССТРОЙ СССР
ГОСХИМПРОЕКТ
г. Москва

Формат 11

Подпись и дата | Инв. № дубл. | Взам. инв. № | Подпись и дата | Инв. № подл.

УП6.03.00.05

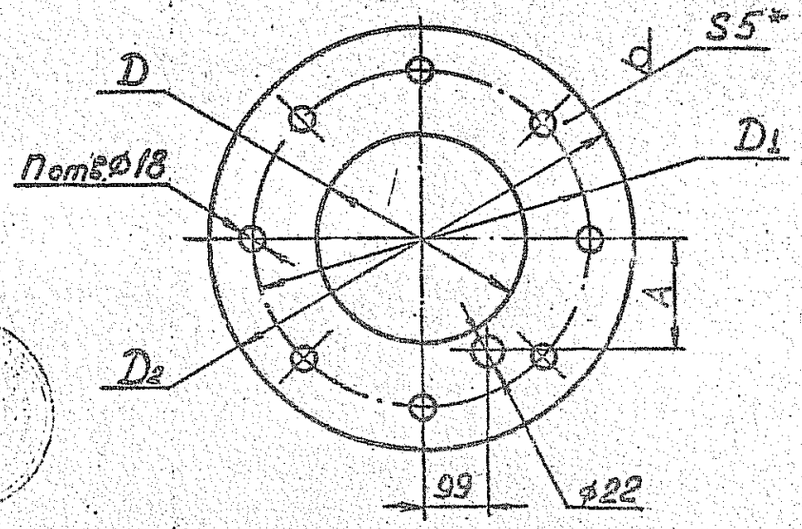

Обозначение	D	D1	D2	A	n	Масса, кг
УП6.03.00.05	202	472	540	I40		8,3
-0I	252			I65	4	I8,I
-02	282			I80		I9,2
-03	3I8	772	840	I98		20,3
-04	402			240		2I,6
-05	452			265		2I,5
-06	502			290		20,9
-07	632			355	8	39,6
-08	7I2	I072	II40	395		37,6
-09	802			440		33,4
-I0	I004	I522	I590	540		72,7
-II	I254			665		52,3

I.* Размер для справок.
2. Предельные отклонения размеров: отверстий по H14; валов - по h14; остальных $\pm \frac{JT14}{2}$.

Изм.	Лист	№ докум.	Подпись	Дата	УП6.03.00.05			
Разраб.		Хунцария			Фланец	Лит. И	Масса см. табл.	Масштаб -
Пров.		Зисьман				Лист	Листов 1	
Т.контр.		Зисьман						
Н.контр.		Ушакова			Лист В-ПН-5,0 ГОСТ19903-74 3-Ш Ст.3 ГОСТ14637-79	ГОССТРОЙ СССР ГОСХИМПРОЕКТ г. Москва		
Утв.								

Формат А1

Подпись и дата | Инв.№ дубл. | Взам. инв.№ | Подпись и дата | Инв.№ подл.

УП6.0I.00.05

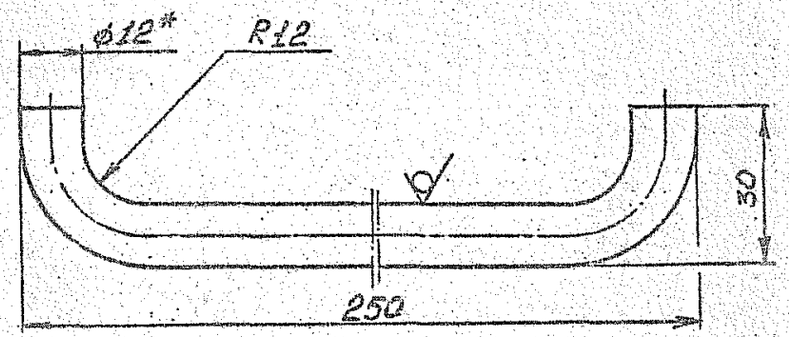

I.* Размер для справок.
2. Предельные отклонения размеров:
валов - h14, остальных по $\pm \frac{JT14}{2}$
3. Длина развертки 270 мм.

Изм.	Лист	№ докум.	Подпись	Дата	УП6.0I.00.05			
Разраб.		Хунцария			Штырь	Лит. И	Масса 0,24	Масштаб I:I
Пров.		Зисьман				Лист	Листов 1	
Т.контр.		Зисьман						
Н.контр.		Ушакова			Круг В I2,0 ГОСТ2590-7* Ст.3 ГОСТ 535-7*	ГОССТРОЙ СССР ГОСХИМПРОЕКТ г. Москва		
Утв.								

Формат А1

Подпись и дата | Инв.№ дубл. | Взам. инв.№ | Подпись и дата | Инв.№ подл.

Формат	Зона	Поз.	Обозначение	Наименование	Кол.	Примечание
				Документация		
А2			УП6.04.00.00 СБ	Сборочный чертеж		
				Сборочные единицы		
А1		1	УП6.04.01.00	Ручка	1	
А1		2	УП6.04.02.00	Стержень	1	
				Детали		
А1		3	УП6.04.00.01	Рычаг	1	
А1		4	УП6.04.00.02	Рычаг груза	1	
А1		5	УП6.04.00.03	Ось рычага	1	
А1		6	УП6.04.00.04	Ось	1	
А1		7	УП6.04.00.05	Груз	1	
				Стандартные изделия		
		8		Болт М12х30.58.096		
				ГОСТ 7808-70	2	
		9		Гайка М12.5.096		
				ГОСТ 5915-70	2	
		10		Винт М5х16.58.096		
				ГОСТ 17473-72	4	
		11		Штифт цилиндрический		
				4h8х36 ГОСТ 3128-70	2	
				Переменные данные для исполнений:		
				УП6.04.00.00		
				Сборочные единицы		
А1		12	УП6.04.03.00	Корпус	1	

Изм.	Лист	№ докум.	Подп.	Дата	УП6.04.00.00		
Разраб.		Подбиралова			Клапан	Лит.	Лист 1 / Листов 4
Пров.		Зисьман				ГОССТРОЙ СССР ГОСКИМПРОЕКТ г. Москва	
Н.контр.		Ушакова					
Утв.							

Формат А1

Формат	Зона	Поз.	Обозначение	Наименование	Кол.	Примечание
А1		13	УП6.04.04.00	Полотно клапана	1	
				Детали		
А1		14	УП6.04.00.06	Прокладка	2	
А1		15	УП6.04.00.07	Втулка	2	
				УП6.04.00.00-01		
				Сборочные единицы		
А1		12	УП6.04.03.00-01	Корпус	1	
А1		13	УП6.04.04.00-01	Полотно клапана	1	
				Детали		
		14	УП6.04.00.06-01	Прокладка	2	
А1		15	УП6.04.00.07	Втулка	2	
				УП6.04.00.00-02		
				Сборочные единицы		
А1		12	УП6.04.03.00-02	Корпус	1	
А1		13	УП6.04.04.00-02	Полотно клапана	1	
				Детали		
		14	УП6.04.00.06-02	Прокладка	2	
А1		15	УП6.04.00.07	Втулка	2	
				УП6.04.00.00-03		
				Сборочные единицы		
А1		12	УП6.04.03.00-03	Корпус	1	
А1		13	УП6.04.04.00-03	Полотно клапана	1	
				Детали		
		14	УП6.04.00.06-03	Прокладка	2	
А1		15	УП6.04.00.07	Втулка	2	
				УП6.04.00.00-04		
				Сборочные единицы		
А1		12	УП6.04.03.00-04	Корпус	1	

Изм.	Лист	№ докум.	Подп.	Дата	УП6.04.00.00	Лист 2

Формат А1

Инв.№ подл. | Подпись и дата | Взам.инв.№ | Инв.№ дубл. | Подпись и дата

Формат	Зона	Поз.	Обозначение	Наименование	Кол.	Примечание
II		I3	УП6.04.04.00-04	Полотно клапана	I	
				Детали		
		I4	УП6.04.00.06-04	Прокладка	2	
II		I5	УП6.04.00.07	Втулка	2	
				УП6.04.00.00-05		
				Сборочные единицы		
II		I2	УП6.04.03.00-05	Корпус	I	
II		I3	УП6.04.04.00-05	Полотно клапана	I	
				Детали		
		I4	УП6.04.00.06-05	Прокладка	2	
II		I5	УП6.04.00.07	Втулка	2	
				УП6.04.00.00-06		
				Сборочные единицы		
II		I2	УП6.04.03.00-06	Корпус	I	
II		I3	УП6.04.04.00-06	Полотно клапана	I	
				Детали		
		I4	УП6.04.00.06-06	Прокладка	2	
II		I5	УП6.04.00.07	Втулка	2	
				УП6.04.00.00-07		
				Сборочные единицы		
II		I2	УП6.04.03.00-07	Корпус	I	
II		I3	УП6.04.04.00-07	Полотно клапана	I	
				Детали		
		I4	УП6.04.00.06-07	Прокладка	2	
II		I5	УП6.04.00.07	Втулка	2	
				УП6.04.00.00-08		
				Сборочные единицы		

Инв.№ подл. | Подпись и дата | Взам.инв.№ | Инв.№ дубл. | Подпись и дата

Изм.	Лист	№ докум.	Подп.	Дата	УП6.04.00.00	Лист 3

Формат А1

Формат	Зона	Поз.	Обозначение	Наименование	Кол.	Примечание
II		I2	УП6.04.03.00-08	Корпус	I	
II		I3	УП6.04.04.00-08	Полотно клапана	I	
				Детали		
		I4	УП6.04.00.06-08	Прокладка	2	
II		I5	УП6.04.00.07	Втулка	2	
				УП6.04.00.00-09		
				Сборочные единицы		
II		I2	УП6.04.03.00-09	Корпус	I	
II		I3	УП6.04.04.00-09	Полотно клапана	I	
				Детали		
		I4	УП6.04.00.06-09	Прокладка	2	
II		I5	УП6.04.00.07	Втулка	2	
				УП6.04.00.00-10		
				Сборочные единицы		
II		I2	УП6.04.03.00-10	Корпус	I	
II		I3	УП6.04.04.00-10	Полотно клапана	I	
				Детали		
		I4	УП6.04.00.06-10	Прокладка	2	
II		I5	УП6.04.00.07-01	Втулка	2	
				УП6.04.00.00-11		
				Сборочные единицы		
II		I2	УП6.04.03.00-11	Корпус	I	
II		I3	УП6.04.04.00-11	Полотно клапана	I	
				Детали		
		I4	УП6.04.00.06-11	Прокладка	2	
II		I5	УП6.04.00.07-02	Втулка	2	

Инв.№ подл. | Подпись и дата | Взам.инв.№ | Инв.№ дубл. | Подпись и дата

Изм.	Лист	№ докум.	Подп.	Дата	УП6.04.00.00	Лист 4

Формат А2

УП6.04.00.00 СБ

Серия 5.904-11

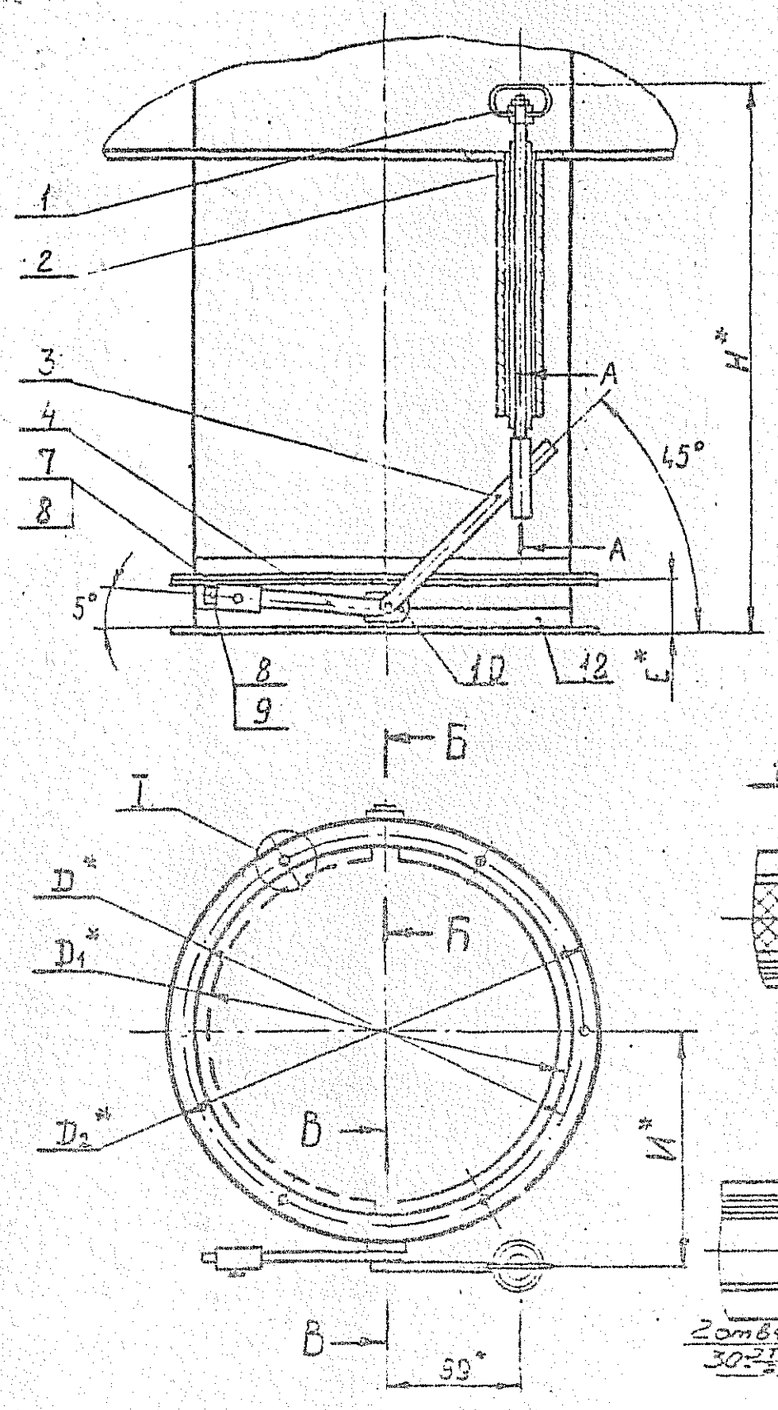

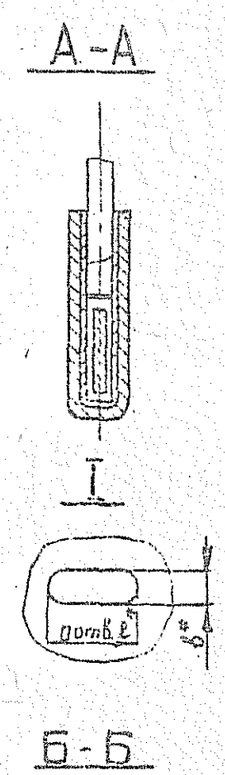

Размеры в мм.

Обозначение	H	D	D_1	D_2	E	И	n	bxl	Масса, кг.
УП6.04.00.00	I430	230	200	250	50	I40	6	7xI0	6,6
-0I		280	250	300		I65			7,8
-02		3I0	280	330		I80			8,6
-03		345	3I5	365		I98	8		9,3
-04		430	400	450		240	I0		II,9
-05		480	450	500		265			I3,9
-06		530	500	550		290			I5,2
-07		660	630	680		355	I2	I0xI6	2I,0
-08		740	7I0	760		395			24,5
-09		830	800	850		440			28,4
-I0	I438	I040	I000	I064	64	540	I6		42,0
-II	I442	I295	I250	I322	72	665	I8	I2xI8	58,0

I.* Размеры для справок.

2. Уплотнение поз. I4 приклеить к корпусу поз.I2 клеем 88-Н ТУ 38 - I05I06 - 76.

3. 2 отв.ф4 под штифт поз. II обработать при сборке.

4. Груз дет. поз. 7 после регулировки клапана приварить к рычагу дет. поз. 4.

Изм.	Лист	№ докум.	Подпись	Дата
Разраб.	Подбиралова			
Пров.	Зисьман			
Т.контр.	Зисьман			
Н.контр.	Упакова			
Утв.				

УП6.04.00.00 СБ

Клапан

Сборочный чертеж

Лит.	Масса	Масштаб
И	см. табл.	-

Лист | Листов I

ГОССТРОЙ СССР
ГОСХИМПРОЕКТ
г. Москва

Подпись и дата | Инв. № дубл. | Взам. инв. № | Подпись и дата | Инв. № подл.

УП6.04.01.00

Серия 5.904-11

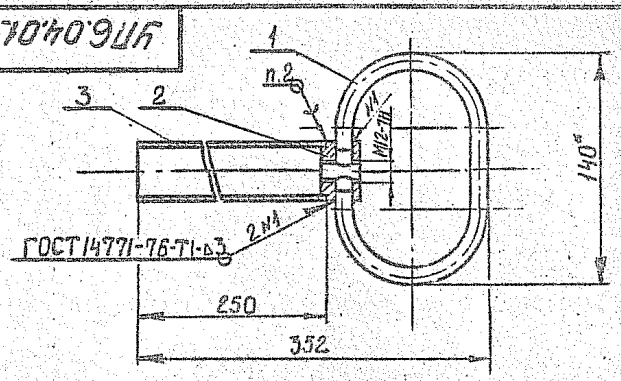

1.* Размер для справок.
2. Паять припоем Пр2 ПОССу 4-6 ГОСТ2193I-76
3. Предельные отклонения размеров:
валов по $h14$, остальные $\pm \frac{IT14}{2}$

Формат	Зона	Поз.	Обозначение	Наименование	Кол.	Примечание
				Детали		
II	I		УП6.04.01.01	Ручка	I	
II	2		УП6.04.01.02	Втулка	I	
БЧ	3		УП6.04.01.03	Труба		
				Труба ДКРНП28х3Л63		
				ГОСТ 494-76		
				L=250 $h14$ 12,5	I	I,2кг

Подпись и дата | Инв.№ дубл. | Взам. инв. № | Подпись и дата | Инв.№ подл.

Изм.	Лист	№ докум.	Подпись	Дата
Разраб.		Подбиралова		
Пров.		Зисьман		
Т.контр.		Зисьман		
Н.контр.		Ушакова		
Утв.				

УП6.04.01.00

РУЧКА

Лит.	Масса	Масштаб
	I,5	—

Лист | Листов 1

ГОССТРОЙ СССР
ГОСХИМПРОЕКТ
г. Москва

Формат А1

УП6.04.02.00

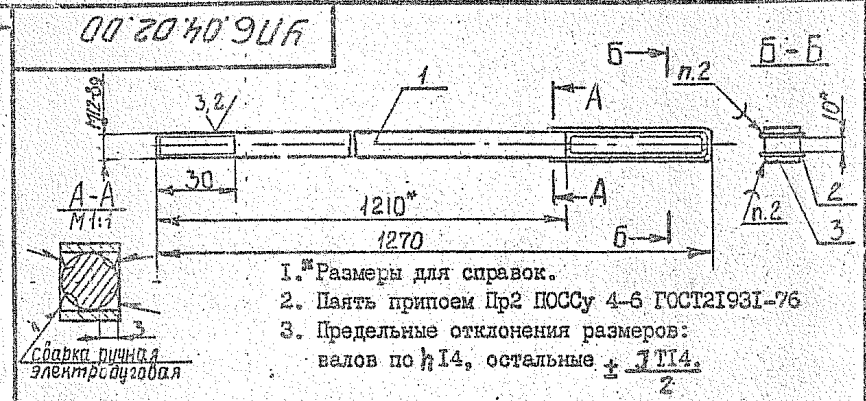

1.* Размеры для справок.
2. Паять припоем Пр2 ПОССу 4-6 ГОСТ2193I-76
3. Предельные отклонения размеров:
валов по $h14$, остальные $\pm \frac{IT14}{2}$

Формат	Зона	Поз.	Обозначение	Наименование	Кол.	Примечание
				Детали		
БЧ	I		УП6.04.02.01	Штырь		
				Круг В12 ГОСТ2590-71		
				Ст3 ГОСТ535-79		
				L=1210 $h14$ 6,3	I	I,1кг
Б4	2		УП6.04.02.02	Петля		
				Лента 08кп-М-НТ.2-0-		
				-3х12 ГОСТ 503-71		
				L= 148 $h14$ 6,3	I	0,04кг
Б4	3		УП6.04.02.03	Лист		
				Лист ГПРНТ-I-Л63		
				ГОСТ 93I-78		
				I4 $h14$xI32 $h14$ 12,5	I	0,015кг

Подпись и дата | Инв.№ дубл. | Взам. инв.№ | Подпись и дата | Инв.№ подл.

Изм.	Лист	№ докум.	Подпись	Дата
Разраб.		Подбиралова		
Пров.		Зисьман		
Т.контр.		Зисьман		
Н.контр.		Ушакова		
Утв.				

УП6.04.02.00

СТЕРЖЕНЬ

Лит.	Масса	Масштаб
	I,3	—

Лист | Листов 1

ГОССТРОЙ СССР
ГОСХИМПРОЕКТ
г. Москва

Формат А1

Ф3-61

УП6.04.01.01

(√) Ø

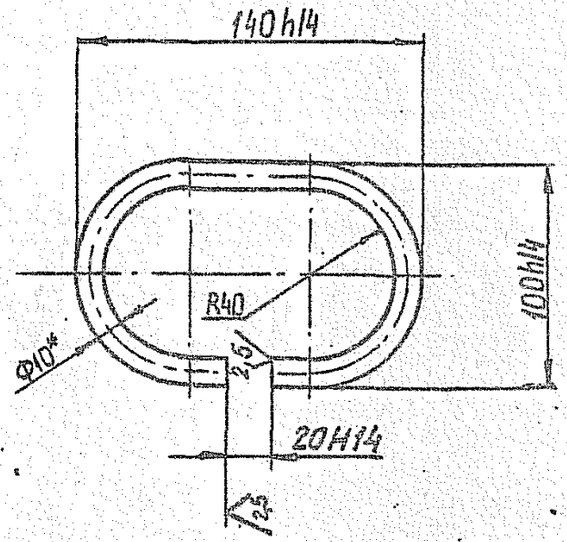

1.* Размер для справок.

2. Неуказанные предельные отклонения размеров $\pm \frac{J\,T14}{2}$

3. Длина развертки 343 мм.

					УП6.04.01.01		
Изм	Лист	№ докум.	Подпись	Дата	Ручка	Лит.	Масса 0,2	Масштаб 1:2
Разраб.		Подбиралова					
Пров.		Зисьман				Лист	Листов 1
Т.контр.		Зисьман					
Н.контр.		Ушакова			Круг В10 ГОСТ2590-71	ГОССТРОЙ СССР	
Утв.					Ст3 ГОСТ 535-79	ГОСХИМПРОЕКТ г. Москва	

Серия 5.904-11

Подпись и дата | Инв.№ дубл. | Взам. инв.№ | Подпись и дата | Инв.№ подл.

Формат 11

Ф3-61

УП6.04.01.02

6,3 √ (√)

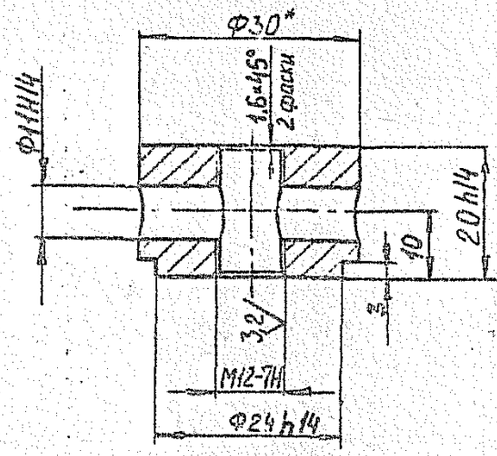

1.* Размер для справок.

2. Неуказанные предельные отклонения размеров $\pm \frac{J\,T14}{2}$.

					УП6.04.01.02		
Изм	Лист	№ докум.	Подпись	Дата	Втулка	Лит.	Масса 0,075	Масштаб 2:1
Разраб.		Подбиралова					
Пров.		Зисьман				Лист	Листов 1
Т.контр.		Зисьман					
Н.контр.		Ушакова			Круг В30 ГОСТ2590-71	ГОССТРОЙ СССР	
Утв.					Ст3 ГОСТ 535-79	ГОСХИМПРОЕКТ г. Москва	

Подпись и дата | Инв.№ дубл. | Взам. инв.№ | Подпись и дата | Инв.№ подл.

Формат 11

Формат	Зона	Поз.	Обозначение	Наименование	Кол.	Примечание
				Документация		
I2			УП6.04.03.00 СБ	Сборочный чертеж		
			Перемённые данные	для исполнений		
				УП6.04.03.00		
				Детали		
II		I	УП6.04.03.0I	Седло	2	
II		2	УП6.04.03.02	Накладка	2	
БЧ		3	УП6.04.03.03	Проставок		
				ЛистБ-ПН5,0ГОСТI9903-74		
				3-ШСт.3ГОСТI4637-79		
				44hI4x56hI4	2	0,08кг
БЧ		4	УП6.04.03.04	Фланец		
				УголокБ25х25х3ГОСТ850972		
				Ст.3ГОСТ 535-79		
				L=672hI4	2	0,75кг
				Стандартные изделия		
		5		Заклепка 2х5.32		
				ГОСТ I0300-80	6	
				УП6.04.03.00-0I		
				Детали		
II		I	УП6.04.03.0I-0I	Седло	2	
II		2	УП6.04.03.02-0I	Накладка	2	
БЧ		3	УП6.04.03.03	Проставок		
				ЛистБ-ПН5,0ГОСТI9903-74		
				3-ШСт.3 ГОСТI4637-79		
				44hI4x56hI4	2	0,08кг
БЧ		4	УП6.04.03.05	Фланец		

Инв.№ подл. | Подпись и дата | Взам.инв.№ | Инв.№ дубл. | Подпись и дата

Изм.	Лист	№ докум.	Подп.	Дата	УП6.04.03.00		
Разраб.		Подбирезова			Корпус	Лит.	Лист 1	Листов 6
Пров.		Зисьман				ГОССТРОЙ СССР ГОСХИМПРОЕКТ г. Москва	
Н.контр.		Зисьман					
Утв.							

Формат А1

Формат	Зона	Поз.	Обозначение	Наименование	Кол.	Примечание
				УголокБ25х25х3ГОСТ850972		
				Ст.3 ГОСТ 535-79		
				L=930hI4	2	0,99кг
				Стандартные изделия		
		5		Заклёпка 2х5.32		
				ГОСТ I0300-80	6	
				УП6.04.03.00-02		
				Детали		
II		I	УП6.04.03.0I-02	Седло	2	
II		2	УП6.04.02-02	Накладка	2	
БЧ		3	УП6.04.03.03	Проставок		
				ЛистБ-ПН-50ГОСТI9903-74		
				Ст.3 ГОСТI4637-79		
				44hI4x56hI4	2	0,08кг
БЧ		4	УП6.04.03.06	Фланец		
				УголокБ25х25х3ГОСТ850972		
				Ст.3 ГОСТ 535-79		
				L=925hI4	2	I,04кг
				Стандартные изделия		
		5		Заклёпка 2х5.32		
				ГОСТ I0300-80	6	
				УП6.04.03.00-03		
				Детали		
II		I	УП6.04.02.0I-03	Седло	2	
II		2	УП6.04.03.02-03	Накладка	2	
БЧ		3	УП6.04.03.03	Проставок		
				ЛистБ-ПН5,0ГОСТI9903-74		
				3-ШСт.3ГОСТI4637-79		
				44hI4x56hI4	2	0,08кг
БЧ		4	УП6.04.03.07	Фланец		
				УголокБ25х25х3ГОСТ850972		
				Ст.3ГОСТ 535-79		

Инв.№ подл. | Подпись и дата | Взам.инв.№ | Инв.№ дубл. | Подпись и дата

Изм.	Лист	№ докум.	Подп.	Дата	УП6.04.03.00	Лист 2

Формат А1

Формат	Зона	Поз.	Обозначение	Наименование	Кол.	Примечание
				L=1034hI4	2	I,I6кг
				Стандартные изделия		
		5		Заклёпка 2х5.32		
				ГОСТ I0300-80	6	
				УП6.04.03.00-04		
				Детали		
II		I	УП6.04.03.0I-04	Седло	2	
II		2	УП6.04.03.02-04	Накладка	2	
БЧ		3	УП6.04.03.03	Проставок		
				ЛистБ-ПН-5,0ГОСТI9903-74		
				3-ШСт.3ГОСТI4637-79		
				44hI4x56hI4	2	0,08кг
БЧ		4	УП6.04.03.08	Фланец		
				УголокБ25х25х3ГОСТ850972		
				Ст.3 ГОСТ 535-79		
				L=I300hI4	2	I,4кг
				Стандартные изделия		
		5		Заклёпка 2х5.32		
				ГОСТ I0300-80	8	
				УП6.04.03.00-05		
				Детали		
II		I	УП6.04.03.0I-05	Седло	2	
II		2	УП6.04.03.02-05	Накладка	2	
БЧ		3	УП6.04.03.03	Проставок		
				ЛистБ-ПН-5,0ГОСТI9903-74		
				3-ШСт.3ГОСТI4637-79		
				44hI4x56hI4	2	0,08кг
БЧ		4	УП6.04.03.09	Фланец		
				УголокБ25х25х3ГОСТ850972		
				Ст.3 ГОСТ 535-79		
				L=I456hI4	2	I,6кг

Формат	Зона	Поз.	Обозначение	Наименование	Кол.	Примечание
				Стандартные изделия		
		5		Заклёпка 2х5.32		
				ГОСТ I0300-80	8	
				УП6.04.03.00-06		
				Детали		
II		I	УП6.04.03.0I-06	Седло	2	
II		2	УП6.04.03.02-06	Накладка	2	
БЧ		3	УП6.04.03.03	Проставок		
				ЛистБ-ПН-5,0ГОСТI9903-74		
				3-ШСт.3ГОСТI4637-79		
				44hI4x56hI4	2	0,08кг
БЧ		4	УП6.04.03.I0	Фланец		
				УголокБ25х25х3ГОСТ850972		
				Ст.3ГОСТ 535-79		
				L=I6I5hI4	2	I,8кг
				Стандартные изделия		
		5		Заклёпка 2х5.32		
				ГОСТ I0300-80	I0	
				УП6.04.03.00-07		
				Детали		
II		I	УП6.04.03.0I-07	Седло	2	
II		2	УП6.04.03.02-07	Накладка	2	
БЧ		3	УП6.04.03.03	Проставок		
				ЛистБ-ПН-5,0ГОСТI9903-74		
				3-ШСт.3ГОСТI4637-79		
				44hI4x56hI4	2	0,08кг
БЧ		4	УП6.04.03.II	Фланец		
				УголокБ25х25х3ГОСТ850972		
				Ст.3ГОСТ 535-79		
				L=2024hI4	2	2,25кг

Инв.№ подл. | Подпись и дата | Взам.инв.№ | Инв.№ дубл. | Подпись и дата

Изм. Лист № докум. Подп. Дата

УП6.04.03.00

Лист 3

Лист 4

Формат А1

серия 5.904-11

Формат	Зона	Поз.	Обозначение	Наименование	Кол.	Приме-чание
				Стандартные изделия		
		5		Заклёпка 2х5.32		
				ГОСТ I0300-80	I0	
				УП6.04.03.00-08		
				Детали		
II		I	УП6.04.03.0I-08	Седло	2	
II		2	УП6.04.03.02-08	Накладка	2	
БЧ		3	УП6.04.03.03	Проставок		
				ЛистБ-ПН-5,0ГОСТI9903-74		
				3-Ш Ст.3ГОСТI4637-79		
				44hI4x56hI4	2	0,08кг
БЧ		4	УП6.04.03.I2	Фланец		
				УголокБ25х25х3ГОСТ850972		
				Ст.3ГОСТ 535-79		
				L=2275hI4	2	0,08кг
				Стандартные изделия		
		5		Заклёпка 2х5.32		
				ГОСТ I0300-80	I0	
				УП6.04.03.00-09		
				Детали		
II		I	УП6.04.03.0I-09	Седло	2	
II		2	УП6.04.03.02-09	Накладка	2	
БЧ		3	УП6.04.03.03	Проставок		
				ЛистБ-ПН-5,0ГОСТI9903-74		
				3-Ш Ст.3ГОСТI4637-79		
				44hI4x56hI4	2	0,08кг
БЧ		4	УП6.04.03.I3	Фланец		
				УголокБ25х25х3ГОСТ850972		
				Ст.3ГОСТ 535-79		
				L=2555hI4	2	2,86кг
				Стандартные изделия		
		5		Заклёпка 2х5.32		
				ГОСТ I0300-80	I2	
				УП6.04.03.00-I0		
				Детали		
II		I	УП6.04.03.0I-I0	Седло	2	
II		2	УП6.04.03.02-I0	Накладка	2	
БЧ		3	УП6.04.03.I4	Проставок		
				ЛистБ-ПН-5,0ГОСТI9903-74		
				3-Ш Ст.3ГОСТI4637-79		
				58hI4x56hI4	2	0,I2кг
БЧ		4	УП6.04.03.I5	Фланец		
				УголокБ32х32х3ГОСТ850972		
				Ст.3 ГОСТ 535-79		
				L=3I98hI4	2	6,Iкг
				Стандартные изделия		
		5		Заклёпка 2х5.32		
				ГОСТ I0300-80	I2	
				УП6.04.03.00-II		
				Детали		
II		I	УП6.04.03.0I-II	Седло	2	
II		2	УП6.04.03.02-II	Накладка	2	
БЧ		3	УП6.04.03.I6	Проставок		
				ЛистБ-ПН-5,0ГОСТI9903-74		
				3-Ш Ст.3ГОСТI4637-79		
				66hI4x56hI4	2	0,I3кг
БЧ		4	УП6.04.03.I7	Фланец L=3990hI4	2	8,6кг
				УголокБ36х36х3ГОСТ850972		
				Ст.3ГОСТ 535-79		
				Стандартные изделия		
		5		Заклёпка 2х5.32		
				ГОСТ I0300-68	I2	

Инв.№ подл. | Подпись и дата | Взам.инв.№ | Инв.№ дубл. | Подпись и дата

Изм. Лист № докум. Подп. Дата

УП6.04.03.00 Лист 5

Формат А1

Изм. Лист № докум. Подп. Дата

УП6.04.03.00 Лист 6

Формат А1

УП6.04.03.00 СБ

серия 5.904-11

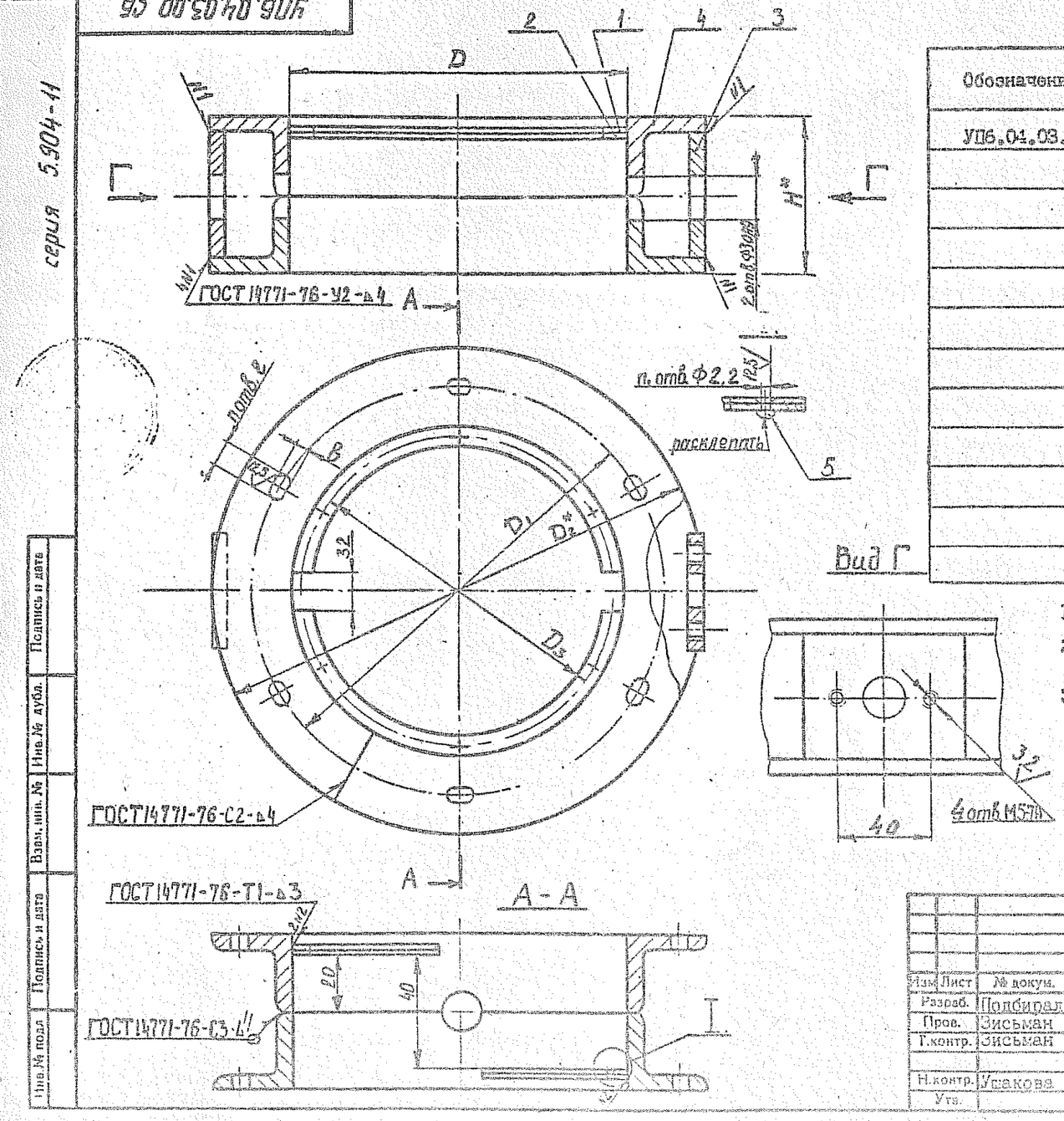

Размеры в мм.

Обозначение	N	Д	$Д_1$	$Д_2$	$Д_3$	n	n_1	вхℓ	Масса в кг.
УП6.04.03.00	50	200	230	250	I90	6	6	7xI0	I,25
-0I		250	280	300	240				2,08
-02		280	3I0	330	270				2,32
-03		3I5	345	365	305	8			2,59
-04		400	430	450	390		8		3,25
-05		450	480	500	440	I0			3,62
-06		500	530	550	490		I0		4,08
-07		630	660	680	620	I2		I0xI6	6,37
-08		7I0	740	760	700				7,I7
-09		800	830	850	790		I2		8,I
-I0	64	I000	I040	I064	990	I6			I2,9
-II	72	I250	I295	I322	I240	I8		I2xI8	I8,I

I.* Размеры для справок.

2. Допуск соосности двух отверстий ⌀30Н9 относительно их общей оси не более 0,I мм.

3. Неуказанные предельные отклонения размеров:
отверстий - по Н14,
остальных $\pm \frac{JT14}{2}$.

Изм.	Лист	№ докум.	Подпись	Дата
Разраб.		Полбиралёва		
Пров.		Зисьман		
Т.контр.		Зисьман		
Н.контр.		Усакова		
Утв.				

УП6.04.03.00 СБ

Корпус

Сборочный чертеж

Лит.	Масса	Масштаб
И	см. табл.	—

Лист | Листов 6

ГОССТРОЙ СССР
ГОСХИМПРОЕКТ
г. Москва

Инв.№ подл. | Подпись и дата | Взам. инв.№ | Инв.№ дубл. | Подпись и дата

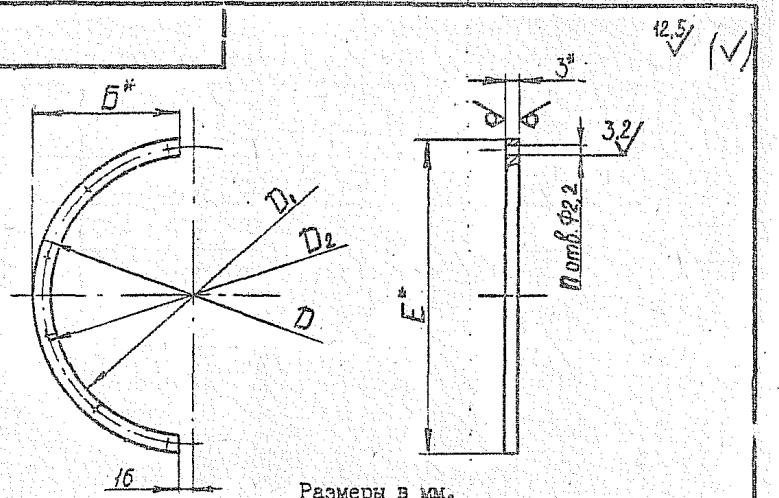

Размеры в мм.

Обозначение	Б	Е	Д	$Д_1$	$Д_2$	n	Масса, кг.
УП6.04.03.0I	84	I96	200	I80	I90	6	0,I25
-0I	I59	246	250	230	240		0,I63
-02	I24	276	280	260	270		0,I77
-03	I4I	3I2	3I5	295	305		0,2I0
-04	I84	396	400	380	390	8	0,273
-05	209	446	450	430	440		0,3I0
-06	229	496	500	480	490	I0	0,347
-07	299	626	630	6I0	620		0,443
-08	339	706	7I0	690	700		0,503
-09	384	797	800	780	790	I2	0,570
-I0	484	998	I000	980	990		0,7I8
-II	609	I248	I250	I230	I240		0,902

1.* Размеры для справок.
2. Отверстия ⌀ 2,2H14 равномерно разметить и просверлить по длине окружности $Д_2$.
3. Предельные отклонения размеров: отверстий – по H14, валов – по h14; остальных $\pm \frac{1T14}{2}$.

УП6.04.03.0I

Седло

Лит. | Масса | Масштаб
— | см. табл. | —

Лист | Листов т.

Лист Б-ЛН-8ГОСТ19903-74
Б-ЛН-8ГОСТ19903-70

ГОССТРОЙ СССР
ГОСХИМПРОЕКТ
г. Москва

Формат А1

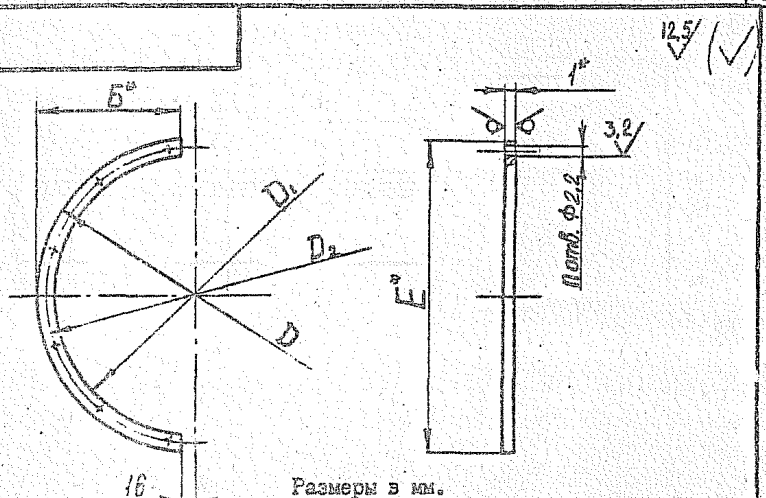

Размеры в мм.

Обозначение	Б	Е	Д	$Д_1$	$Д_2$	n	Масса, кг.
УП6.04.03.02	84	I96	200	I80	I90	6	0,045
-0I	I59	246	250	230	240		0,059
-02	I24	276	280	260	270		0,065
-03	I4I	3I2	3I5	295	305		0,077
-04	I84	396	400	380	390	8	0,I0
-05	209	446	450	430	440		0,II3
-06	229	496	500	480	490	I0	0,I27
-07	299	626	630	6I0	620		0,I6
-08	339	706	7I0	690	700		0,I84
-09	384	797	800	780	790	I2	0,20
-I0	484	998	I000	980	990		0,26
-II	609	I248	I250	I230	I240		0,325

1.* Размеры для справок.
2. Отверстия ⌀ 2,2 H14 равномерно разметить и просверлить по длине окружности $Д_2$.
3. Предельные отклонения размеров: отверстий – по H14, валов – по h14; остальных $\pm \frac{1T14}{2}$.

УП6.04.03.02

Накладка

Лит. | Масса | Масштаб
— | см. табл. | —

Лист | Листов

Лист ГПРМ I,0 Л63
ГОСТ 82I-78

ГОССТРОЙ СССР
ГОСХИМПРОЕКТ
г. Москва

Формат А1

Серия 5.904-11

Формат	Зона	Поз.	Обозначение	Наименование	Кол.	Примечание
				Документация		
А2			УП6.04.04.00 СБ	Сборочный чертеж		
				Детали		
А1		1	УП6.04.04.01	Втулка	2	
				Переменные данные для исполнений:		
				УП6.04.04.00		
				Детали		
БЧ		2	УП6.04.04.02	Диск		
				ЛистВI,5 ГОСТI9903-74		
				3-Ш Ст.3ГОСТI4637-79		
				Д=I90hI4	2	0,33кг
БЧ		3	УП6.04.04.03	Обечайка		
				ЛистВI,5 ГОСТI9903-74		
				3-Ш Ст.3ГОСТI4637-79		
				579hI4x27hI4	1	0,2кг
				Материалы		
		6		Плита минераловатная		
				ПМ75 ГОСТ9573-72	1	0,05кг
				УП6.04.04.00-01		
				Детали		
БЧ		2	УП6.04.04.04	Диск		

Инв.№ подл. | Подпись и дата | Взам.инв.№ | Инв.№ дубл. | Подпись и дата

Изм.	Лист	№ докум.	Подп.	Дата
Разраб.		Хунгария		
Пров.		Зиськин		
Н.контр.		Ушакова		
Утв.				

УП6.04.04.00

Полотно клапана

Лит.	Лист	Листов
Р	1	9

ГОССТРОЙ СССР ГОСКИНПРОЕКТ г. Москва

Формат А1

Формат	Зона	Поз.	Обозначение	Наименование	Кол.	Примечание
				Лист ВI,5 ГОСТI9903-74		
				3-Ш Ст.3ГОСТI4637-79		
				Д=240hI4	2	0,6кг
БЧ		3	УП6.04.04.05	Обечайка		
				Лист ВI,5 ГОСТI9903-74		
				3-Ш Ст.3ГОСТI4637-79		
				736hI4x27hI4	1	0,23кг
				Материалы		
		6		Плита минераловатная		
				ПМ75 ГОСТ9573-72	1	0,07кг
				УП6.04.04.00-02		
				Детали		
БЧ		2	УП6.04.04.06	Диск		
				ЛистВI,5 ГОСТI9903-74		
				3-Ш Ст.3ГОСТI4637-79		
				Д=270hI4	2	0,87кг
БЧ		3	УП6.04.04.07	Обечайка		
				Лист ВI,5 ГОСТI9903-74		
				3-Ш Ст.3ГОСТI4637-79		
				830hI4x27hI4	1	0,26кг
				Материалы		
		6		Плита минераловатная		
				ПМ75 ГОСТ9573-72	1	0,09кг
				УП6.04.04.00-03		
				Детали		
БЧ		2	УП6.04.04.08	Диск		
				Лист ВI,5 ГОСТI9903-74		
				3-Ш Ст.3ГОСТI4637-79		

Инв.№ подл. | Подпись и дата | Взам.инв.№ | Инв.№ дубл. | Подпись и дата

Изм.	Лист	№ докум.	Подп.	Дата

УП6.04.04.00

Лист 2

Формат А1

серия 5.904-11

Формат	Зона	Поз.	Обозначение	Наименование	Кол.	Примечание
				Д=305hI4	2	0,86кг
БЧ		3	УП6.04.04.09	Обечайка		
				Лист ВI,5 ГОСТI9903-74		
				3-ШСт.3ГОСТI4637-79		
				940hI4x27hI4	I	0,3кг
				Материалы		
		6		Плита минераловатная		
				ПМ75 ГОСТ9573-72	I	0,I2кг
				УП6.04.04.00-04		
				Детали		
БЧ		2	УП6.04.04.I0	Диск		
				Лист ВI,5 ГОСТI9903-74		
				3-Ш Ст.3ГОСТI4637-79		
				Д=390hI4	2	I,4кг
БЧ		3	УП6.04.04.II	Обечайка		
				Лист ВI,5 ГОСТI9903-74		
				3-ШСт.3 ГОСТI4637-79		
				I204hI4x27hI4	I	0,4кг
БЧ		4	УП6.04.04.I2	Ребро		
				Лист ВЗ,0 ГОСТI9903-74		
				3-ШСт.3 ГОСТI4637-79		
				378hI4x27hI4	I	0,32кг
БЧ		5	УП6.04.04.I3	Ребро		
				Лист ВЗ,0 ГОСТI9903-74		
				3-ШСт.3ГОСТI4637-79		
				I89hI4x27hI4	2	0,I6кг
				Материалы		
		6		Плита минераловатная		

Подпись и дата | Инв.№ дубл. | Взам.инв.№ | Подпись и дата | Инв.№ подл.

Изм	Лист	№ докум.	Подп.	Дата	УП6.04.04.00	Лист 3

Формат 11

Формат	Зона	Поз.	Обозначение	Наименование	Кол.	Примечание
				ПМ75 ГОСТ 9573-72	I	0,2Iкг
				УП6.04.04.00-05		
				Детали		
БЧ		2	УП6.04.04.I4	Диск		
				Лист ВI,5 ГОСТI9903-74		
				3-ШСт.3ГОСТI4637-79		
				Д=440hI4	2	I,8кг
БЧ		3	УП6.04.04.I5	Обечайка		
				Лист ВI,5 ГОСТI9903-74		
				3-ШСт.3ГОСТI4637-79		
				I364hI4x27hI4	I	0,43кг
БЧ		4	УП6.04.04.I6	Ребро		
				Лист ВЗ,0 ГОСТI9903-74		
				3-ШСт.3ГОСТI4637-79		
				428hI4x27hI4	I	0,36кг
БЧ		5	УП6.04.04.I7	Ребро		
				Лист ВЗ,0 ГОСТ I9903-74		
				3-ШСт.3ГОСТI4637-79		
				2I4hI4x27hI4	2	0,I8кг
				Материалы		
		6		Плита минераловатная		
				ПМ75 ГОСТ 9573-72	I	0,24кг
				УП6.04.04.00-06		
				Детали		
БЧ		2	УП6.04.04.I8	Диск		
				Лист ВI,5ГОСТI9903-74		
				3-ШСт.3ГОСТI4637-79		
				D=490hI4	2	2,2кг

Подпись и дата | Инв.№ дубл. | Взам.инв.№ | Подпись и дата | Инв.№ подл.

Изм	Лист	№ докум.	Подп.	Дата	УП6.04.04.0	Лист 4

Формат 11

Серия 5.904-11

Формат	Зона	Поз.	Обозначение	Наименование	Кол.	Примечание
БЧ		3	УП6.04.04.19	Обечайка		
				Лист В1,5 ГОСТ19903-74		
				3-Ш Ст.3 ГОСТ 14637-79		
				1521h14x27h14	1	0,48кг
БЧ		4	УП6.04.04.20	Ребро		
				Лист В3,0 ГОСТ19903-74		
				3-Ш Ст.3 ГОСТ 14637-79		
				478h14x27h14	1	0,4кг
БЧ		5	УП6.04.04.21	Ребро		
				Лист В3,0 ГОСТ19903-74		
				3-Ш Ст.3 ГОСТ 14637-79		
				239h14x27h14	2	0,2кг
				Материалы		
		6		Плита минераловатная		
				ПЖ75 ГОСТ 9573-72	1	0,3кг
				УП6.04.04.00-07		
				Детали		
БЧ		2	УП6.04.04.22	Диск		
				Лист В1,5 ГОСТ19903-74		
				3-Ш Ст.3 ГОСТ 14637-79		
				D=620h14	2	3,55кг
БЧ		3	УП6.04.04.23	Обечайка		
				Лист В1,5 ГОСТ 19903-74		
				3-Ш Ст.3 ГОСТ 14637-79		
				1929h14x27h14	1	0,61кг
БЧ		4	УП6.04.04.24	Ребро		
				Лист В3,0 ГОСТ 19903-74		
				3-Ш Ст.3 ГОСТ 14637-79		
				608h14x27h14	1	0,52кг

Инв.№ подл. | Подпись и дата | Взам.инв.№ | Инв.№ дубл. | Подпись и дата

Изм.	Лист	№ докум.	Подп.	Дата	УП6.04.04.00	Лист 5

Формат 11

Формат	Зона	Поз.	Обозначение	Наименование	Кол.	Примечание
БЧ		5	УП6.04.04.25	Ребро		
				Лист В3,0 ГОСТ19903-74		
				3-Ш Ст.3 ГОСТ 14637-79		
				304h14x27h14	2	0,26кг
				Материалы		
		6		Плита минераловатная		
				ПЖ75 ГОСТ 9573-72	1	0,48кг
				УП6.04.04.00-08		
				Детали		
БЧ		2	УП6.04.04.26	Диск		
				Лист В1,5 ГОСТ19903-74		
				3-Ш Ст.3 ГОСТ 14637-79		
				D=700h14	2	4,55кг
БЧ		3	УП6.04.04.27	Обечайка		
				Лист В1,5 ГОСТ19903-74		
				3-Ш Ст.3 ГОСТ 14637-79		
				2180h14x27h14	1	0,7кг
БЧ		4	УП6.04.04.28	Ребро		
				Лист В3,0 ГОСТ19903-74		
				3-Ш Ст.3 ГОСТ 14637-79		
				689h14x27h14	1	0,58кг
БЧ		5	УП6.04.04.29	Ребро		
				Лист В3,0 ГОСТ19903-74		
				3-Ш Ст.3 ГОСТ 14637-79		
				344h14x27h14	2	0,29кг
				Материалы		
		6		Плита минераловатная		
				ПЖ75 ГОСТ 9573-72	1	0,61кг

Инв.№ подл. | Подпись и дата | Взам.инв.№ | Инв.№ дубл. | Подпись и дата

Изм.	Лист	№ докум.	Подп.	Дата	УП6.04.04.00	Лист 6

Формат 11

Формат	Зона	Поз.	Обозначение	Наименование	Кол.	Примечание
				УП6.04.04.00-09		
				Детали		
БЧ		2	УП6.04.04.30	Диск		
				Лист ВI,5ГОСТI9903-74		
				3-Шст.3ГОСТI4637-79		
				D=790hI4	2	5,75кг
БЧ		3	УП6.04.04.3I	Обечайка		
				Лист ВI,5ГОСТI9903-74		
				3-Шст.3ГОСТI4637-79		
				2464hI4 x27hI4	I	0,76кг
БЧ		4	УП6.04.04.32	Ребро		
				Лист В3,0ГОСТI9903-74		
				3-Шст.3ГОСТI4637-79		
				778hI4x27hI4	I	0,66кг
БЧ		5	УП6.04.04.33	Ребро		
				Лист В3,0ГОСТI9903-74		
				3-Шст.3ГОСТI4637-79		
				389hI4x27hI4	2	0,33кг
				Материалы		
				Плита минераловатная		
				ПМ75 ГОСТ 9573-72	I	0,8кг
				УП6.04.04.00-I0		
				Детали		
БЧ		2	УП6.04.04.34	Диск		
				Лист ВI,5 ГОСТI9903-74		
				3-Шст3 ГОСТI4637-79		
				D=990hI4	2	9,1кг
БЧ		3	УП6.04.04.35	Обечайка		

Инв.№ подл. | Подпись и дата | Взам.инв.№ | Инв.№ дубл. | Подпись и дата

Изм.	Кол.уч.	Лист	№ докум.	Подп.	Дата

УП6.04.04.00

Лист 7

Формат А4

Формат	Зона	Поз.	Обозначение	Наименование	Кол.	Примечание
				Лист ВI5 ГОСТI9903-74		
				3-Шст.3ГОСТI4637-79		
				3092hI4x27hI4	I	I,0кг
БЧ		4	УП6.04.04.36	Ребро		
				ЛистВ3,0ГОСТI9903-74		
				3-Шст.3ГОСТI4637-79		
				978hI4x27hI4	I	0,8кг
БЧ		5	УП6.04.04.37	Ребро		
				Лист В3,0ГОСТ I9903-74		
				3-Шст.3ГОСТI4637-79		
				489hI4x27hI4	4	0,4кг
				Материалы		
		6		Плита минераловатная		
				ПМ75 ГОСТ9573-72	I	I,24кг
				УП6.04.04.00-II		
				Детали		
БЧ		2	УП6.04.04.38	Диск		
				Лист ВI.5 ГОСТI9903-74		
				3-Шст3 ГОСТI4637-79		
				D=1240hI4	2	I4,2кг
БЧ		3	УП6.04 04.39	Обечайка		
				Лист ВI,5 ГОСТI9903-74		
				3-Шст3 ГОСТI4637-79		
				3876hI4x27hI4	I	I,25кг
БЧ		4	УП6.04.04.40	Ребро		
				Лист В3,0ГОСТI9903-74		
				3-Ш Ст.3ГОСТI4639-79		
				1228hI4x27hI4	I	I,1кг

Инв.№ подл. | Подпись и дата | Взам.инв.№ | Инв.№ дубл. | Подпись и дата

Изм.	Кол.уч.	Лист	№ докум.	Подп.	Дата

УП6.04.04.00

Лист 8

Формат А4

Формат	Зона	Поз.	Обозначение	Наименование	Кол.	Примечание
БЧ		5	УП6.04.04.4I	Ребро		
				Лист В3,0 ГОСТ19903-74		
				3-ШСт.3ГОСТ14637-79		
				6I4hI4x27hI4	4	0,53кг
				Материалы		
		6		Плита минераловатная		
				ПМ75 ГОСТ 9573-72	I	I2,0кг

Серия 5.904-11

Подпись и дата | Инв.№ дубл. | Взам.инв.№ | Подпись и дата | Инв.№ подл.

Изм.	Лист	№ докум.	Подп.	Дата	УП5.04.04.00	Лист 9

Формат 11

УП6.04.04.00 СБ

РИС. 3 остальное см. рис 1

Б-Б лист 1

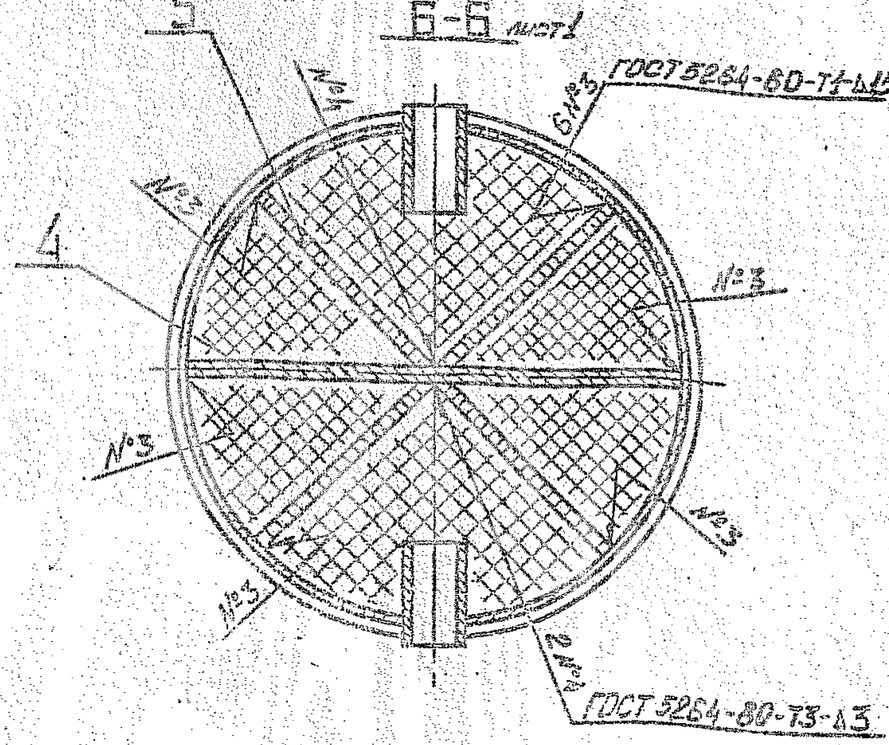

Подпись и дата | Инв.№ дубл. | Взам.инв.№ | Подпись и дата | Инв.№ подл.

Изм.	Лист	№ докум.	Подп.	Дата	УП6.04.04.00 СБ	Лист 2

Формат 11

УП6.04.04.00 СБ

Серия 3.904-11

РИС. 1

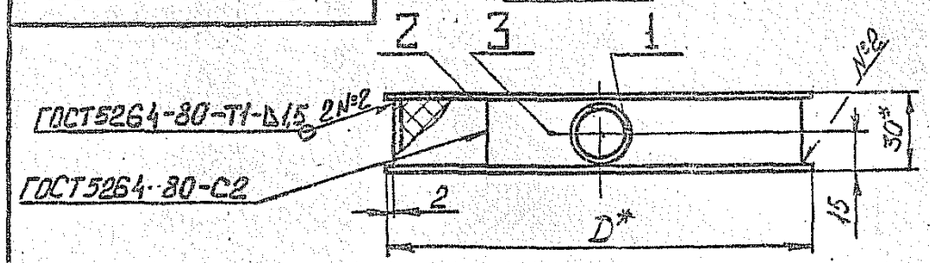

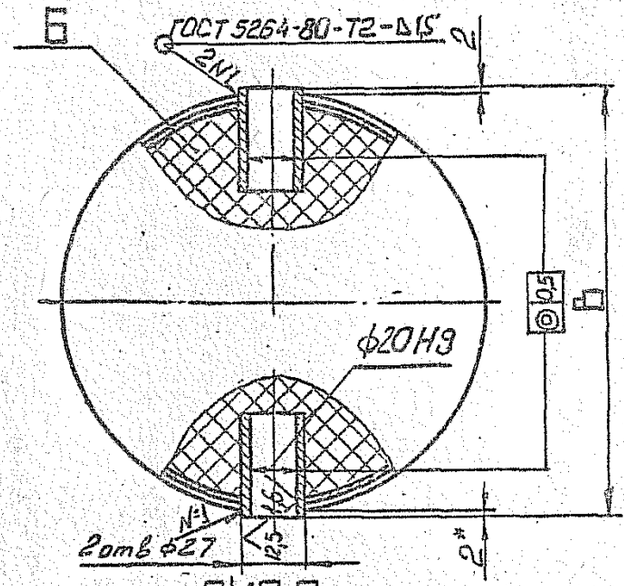

РИС. 2 остальное см Рис. 1

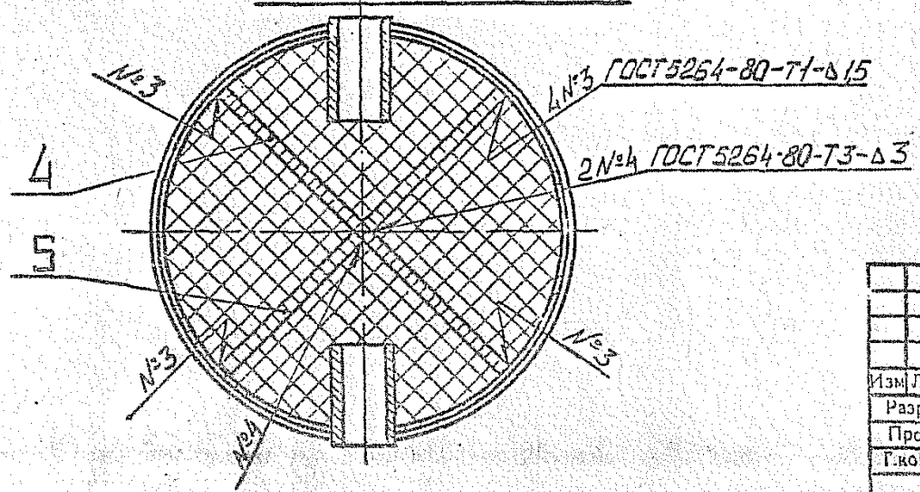

Размеры в мм.

Обозначение	Рис.	B	D	Масса, кг.
УП6.04.04.00	I	I94	I90	I,02
-0I		244	240	I,5
-02		274	270	I,8
-03		309	305	2,3
-04	2	394	390	4,2
-05		444	440	5,2
-06		494	490	6,I
-07		624	620	9,4
-08		704	700	II,7
-09		794	790	I4,5
-I0	3	994	990	22,9
-II		I244	I240	34,9

I.* Размеры для справок.

2. Предельные отклонения размеров: отверстий по H14, валов по h14, остальных по $\pm \frac{JT14}{2}$.

3. По проекту ОВ полотно клапана допускается изготовить без утеплителя поз. 6.

Изм.	Лист	№ докум.	Подпись	Дата
Разраб.		Хунцария		
Пров.		Зисьман		
Т.контр.		Зисьман		
Н.контр.		Упакова		
Утв.				

УП6.04.04.00 СБ

Полотно клапана
Сборочный чертеж

Лит.	Масса	Масштаб
И	см. табл.	-

Лист 1 Листов 2

ГОССТРОЙ СССР
ГОСХИМПРОЕКТ
г. Москва

Формат А2

Инв.№ подл. | Подпись и дата | Взам. инв.№ | Инв.№ дубл. | Подпись и дата

Ф3-61

УП6.04.00.02

12.5 (√)

серия 5.904-11

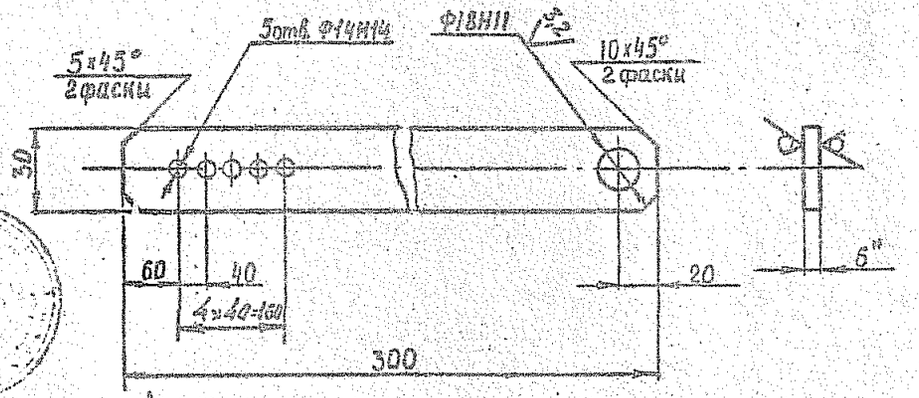

1. *Размер для справок.

2. Неуказанные предельные отклонения размеров: валов-по h14, остальных $\pm \frac{J\,T14}{2}$.

Изм.	Лист	№ докум.	Подпись	Дата	УП6.04.00.02		
Разраб.		Подбиралова			Рычаг груза	Лит.	Масса 0,46	Масштаб 1:2
Пров.		Зисьман				Лист	Листов 1
Т.контр.		Зисьман					
Н.контр.		Ушакова			Лист Б-ПН-6, ОГОСТ19903-74 Ст.3 КП ГОСТ14637-79	ГОССТРОЙ СССР ГОСХИМПРОЕКТ г. Москва	
Утв.							

Формат 11

Подпись и дата | Инв.№ дубл. | Взам. инв.№ | Подпись и дата | Инв.№ подл.

Ф3-61

УП6.04.00.01

(√)

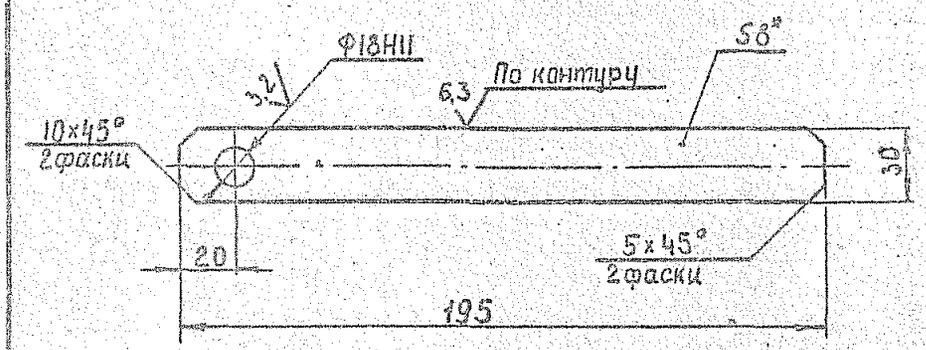

1. *Размер для справок.

2. Неуказанные предельные отклонения размеров: валов-по h14, остальных $\pm \frac{J\,T14}{2}$.

Изм.	Лист	№ докум.	Подпись	Дата	УП6.04.00.01		
Разраб.		Подбиралова			Рычаг	Лит.	Масса 0,18	Масштаб 1:2
Пров.		Зисьман				Лист	Листов 1
Т.контр.		Зисьман					
Н.контр.		Ушакова			Лист Б-ПН-8, ОГОСТ19903-74 Ст.3 КП ГОСТ14637-79	ГОССТРОЙ СССР ГОСХИМПРОЕКТ г. Москва	
Утв.							

Формат 11

Подпись и дата | Инв.№ дубл. | Взам. инв.№ | Подпись и дата | Инв.№ подл.

Ф3-61

УП5.04.00.04

6,3 (√)

серия 5.904-11

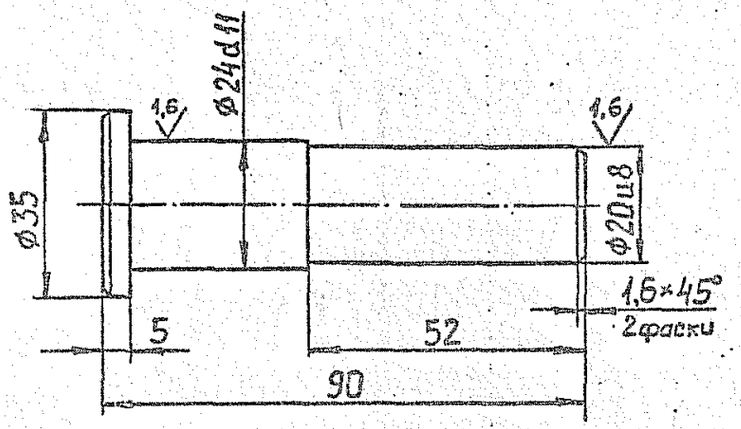

Неуказанные предельные отклонения размеров:
валов - по I4, остальных ± IT14/2.

Изм.	Лист	№ докум.	Подпись	Дата	УП5.04.00.04	
Разраб.					Ось	Лит. / Масса 0,16 / Масштаб 1:1
Пров.						Лист / Листов 1
Т.контр.					Сталь 35 ГОСТ I050-70	ГОССТРОЙ СССР ГОСХИМПРОЕКТ г. Москва
Н.контр.						Формат А1
Утв.						

Подпись и дата | Инв.№ дубл. | Взам. инв.№ | Подпись и дата | Инв.№ подл.

Ф3-61

УП5.04.00.03

6,3 (√)

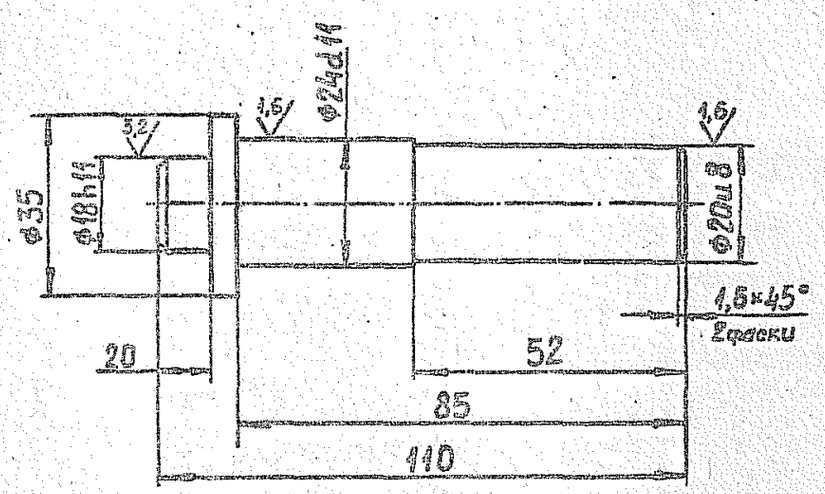

Неуказанные предельные отклонения размеров:
валов - по I4, остальных ± IT14/2.

Изм.	Лист	№ докум.	Подпись	Дата	УП5.04.00.03	
Разраб.	Подхралова				Ось рычага	Лит. / Масса 0,2 / Масштаб 1:1
Пров.	Сисьман					Лист / Листов 1
Т.контр.	Сисьман				Сталь 35 ГОСТ I050-70	ГОССТРОЙ СССР ГОСХИМПРОЕКТ г. Москва
Н.контр.	Уланова					Формат А1
Утв.						

Подпись и дата | Инв.№ дубл. | Взам. инв.№ | Подпись и дата | Инв.№ подл.

УПБ.04.00.07

серия 5.904-11

63 (√)

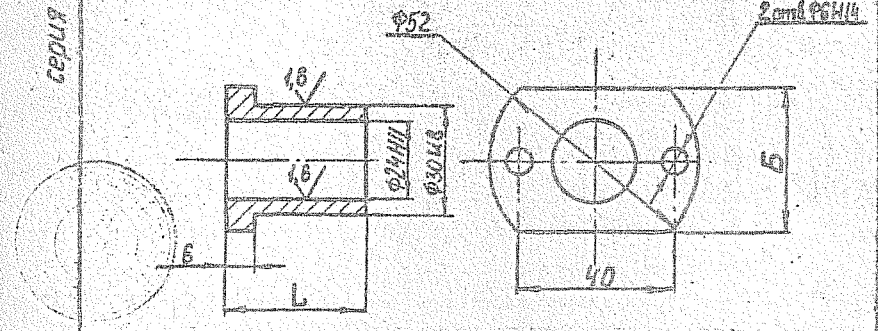

Обозначение	размеры, мм L	B	Масса, кг.
УПБ.04.00.07	32	40	0,09
-01	39	-	0,1
-02	48	-	0,11

Предельные отклонения размеров:
валов – по h14; остальных $\pm \frac{IT14}{2}$.

Изм.	Лист	№ докум.	Подпись	Дата	УПБ.04.00.07
Разраб.	Подбирская				Втулка
Пров.	Зильман				
Т.контр.	Сисьман				
Н.контр.	Иванова				Латунь Л63 ГОСТ 15527-70
Утв.					

Лит. | Масса | Масштаб: И | см. табл. | –

Лист | Листов 1

ГОССТРОЙ СССР ГОСИМПРОЕКТ г. Москва

Формат 11

Инв.№ подл. | Подпись и дата | Взам.инв.№ | Инв.№ дубл. | Подпись и дата

Ф3-61

УПБ.04.00.05

(√)

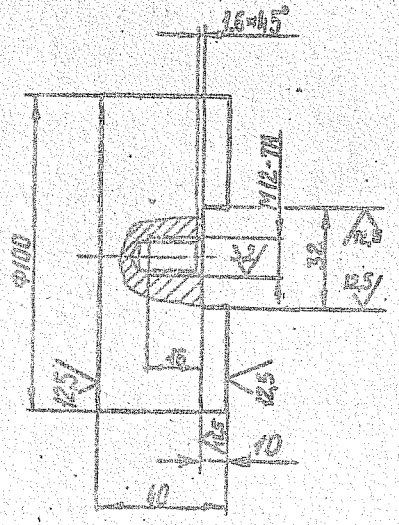

Предельные отклонения размеров: отверстий – по H14; валов – по h14; остальных $\pm \frac{IT14}{2}$.

Изм.	Лист	№ докум.	Подпись	Дата	УПБ.04.00.05
Разраб.	Подбирская				Груз
Пров.	Сисьман				
Т.контр.	Сисьман				
Н.контр.	Иванова				Ст.3 ГОСТ 380-71
Утв.					

Лит. | Масса | Масштаб: И | 2,6 | 1:2

Лист | Листов 1

ГОССТРОЙ СССР ГОСИМПРОЕКТ г. Москва

Формат 11

Инв.№ подл. | Подпись и дата | Взам.инв.№ | Инв.№ дубл. | Подпись и дата

УП6.04.00.06

серия 5.904-11

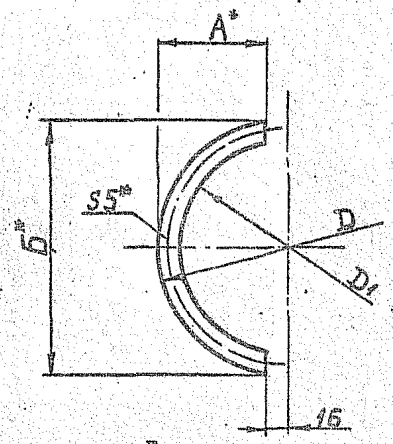

Размеры в мм.

Обозначение	А	Б	Д	$Д_т$	Масса, кг
УП6.04.00.06	84	I96	200	I80	0,04I
-0I	I59	246	250	230	0,054
-02	I24	276	280	260	0,059
-03	I4I	3I2	3I5	285	0,070
-04	I84	396	400	380	0,09I
-05	209	446	450	430	0,I03
-06	229	496	500	480	0,II6
-07	299	626	630	6I0	0,I48
-08	339	706	7I0	690	0,I68
-09	384	797	800	780	0,I90
-I0	484	998	I000	980	0,239
-II	609	I248	I250	I230	0,30I

I.* Размеры для справок.

2. Размеры обеспеч. инстр.

Подпись и дата | Инв.№ дубл. | Взам.инв.№ | Подпись и дата | Инв.№ подл.

Изм.	Лист	№ докум.	Подпись	Дата
Разр.		Подбирал		
Пров.		Зисьман		
Т.контр.		Зисьман		
Н.контр.		Ушакова		
Утв.				

УП6.04.00.06

Прокладка

Лит.	Масса	Масштаб
И	см. табл.	-
Лист	Листов 1	

Резина. Пластина I, лист ТМКЩ-М-5 ГОСТ 7338-78

ГОССТРОЙ СССР ГОСХИМПРОЕКТ г. Москва

Формат А1

Формат	Зона	Поз.	Обозначение	Наименование	Кол.	Примечание
				Документация		
А2			УП7.00.00.00 СБ	Сборочный чертеж		
А1			УП6.00.00.00 ТО	Техническое описание		
			Переменные данные	для исполнений:		
				УП7.00.00.00		
				Сборочные единицы		
А3		I	УП6.00.00.00	Узел прохода	I	
				Материалы		
		2		Плита минераловатная		
				ПМ75 ГОСТ 9573-72		
				700х300х60 мм	I	0,94кг
		3		Проволока К 02		
				ГОСТ 792-67	3,5	м
		4		Стеклоткань ТСТ 6		
				ТУ6-П-II8-75	0,25	м2
				УП7.00.00.00-0I		
				Сборочные единицы		
		I	УП6.00.00.00-0I	Узел прохода	I	
				Материалы		
		2		Плита минераловатная		
				ПМ 75 ГОСТ 9573-72		
				800х300х60 мм	I	1,I кг
		3		Проволока К 02		
				ГОСТ 792-67	4	м

Подпись и дата | Взам.инв.№ | Инв.№ дубл. | Подпись и дата | Инв.№ подл.

Изм.	Лист	№ докум.	Подп.	Дата
Разраб.		Зисьман		
Пров.		Зисьман		
Н.контр.		Ушакова		
Утв.		Саввин		

УП7.00.00.00

Узел прохода

Лит.	Лист	Листов
	I	I0

ГОССТРОЙ СССР ГОСХИМПРОЕКТ г. Москва

Формат А1

Формат	Зона	Поз.	Обозначение	Наименование	Кол.	Примечание
		4		Стеклоткань ТСТ 6		
				ТУ6-П-118-75	0,25	м2
				УП7.00.00.00-02		
				Сборочные единицы		
		I	УП6.00.00.00-02	Узел прохода	I	
				Материалы		
		2		Плита минераловатная		
				ПМ 75 ГОСТ 9573-72		
				900х300х60	I	I,2кг
		3		Проволока К 02		
				ГОСТ 792-67	4,5	м
		4		Стеклоткань ТСТ 6		
				ТУ6-П-118-75	0,3	м2
				УП7.00.00.00-03		
				Сборочные единицы		
		I	УП6.00.00.00-03	Узел прохода	I	
				Материалы		
		2		Плита минераловатная		
				ПМ 75 ГОСТ 9573-72		
				I000х300х60 мм	I	I,35кг
		3		Проволока К 02		
				ГОСТ 792-67	5	м
		4		Стеклоткань ТСТ 6		
				ТУ6-П-118-75	0,3	м2
				УП7.00.00.00-04		
				Сборочные единицы		
		I	УП6.00.00.00-04	Узел прохода	I	
				Материалы		

Инв.№ подл. | Подпись и дата | Взам.инв.№ | Инв.№ дубл. | Подпись и дата

Изм.	Лист	№ докум.	Подп.	Дата	УП7.00.00.00	Лист 2

Формат 11

Формат	Зона	Поз.	Обозначение	Наименование	Кол.	Примечание
		2		Плита минераловатная		
				ПМ 75 ГОСТ 9573-72		
				I300х300х60 мм	I	I,75кг
		3		Проволока К 02		
				ГОСТ 792-67	65	м
		4		Стеклоткань ТСТ 6		
				ТУ6-П-118-75	0,39	м2
				УП7.00.00.00-05		
				Сборочные единицы		
		I	УП6.00.00.00-05	Узел прохода	I	
				Материалы		
		2		Плита минераловатная		
				ПМ 75 ГОСТ 9573-72		
				I500х300х60 мм	I	2,0кг
		3		Проволока К 02		
				ГОСТ 792-67	7	м
		4		Стеклоткань ТСТ 6		
				ТУ6-П-118-75	0,45	м2
				УП7.00.00.00-06		
				Сборочные единицы		
		I	УП6.00.00.00-06	Узел прохода	I	
				Материалы		
		2		Плита минераловатная		
				ПМ 75 ГОСТ 9573-72		
				I600х300х60 мм	I	2,2кг
		3		Проволока К 02		
				ГОСТ 792-67	8	м
		4		Стеклоткань ТСТ 6		
				ТУ6-П-118-75	0,5	м2

Инв.№ подл. | Подпись и дата | Взам.инв.№ | Инв.№ дубл. | Подпись и дата

Изм.	Лист	№ докум.	Подп.	Дата	УП7.00.00.00	Лист 3

Формат 11

серия 5.904-14

Формат	Зона	Поз.	Обозначение	Наименование	Кол.	Приме-чание
				УП7.00.00.00-07		
				Сборочные единицы		
		1	УП6.00.00.00-07	Узел прохода	1	
				Материалы		
		2		Плита минераловатная		
				ПМ 75 ГОСТ 9573-72		
				2000х300х60 мм	1	2,7кг
		3		Проволока К 02		
				ГОСТ 792-67	10	м
		4		Стеклоткань ТСТ 6		
				ТУ6-П-118-75	06	м2
				УП7.00.00.00-08		
				Сборочные единицы		
		1	УП6.00.00.00-08	Узел прохода	1	
				Материалы		
		2		Плита минераловатная		
				ПМ 75 ГОСТ 9573-72		
				2500х300х60 мм	1	3,4кг
		3		Проволока К 02		
				ГОСТ 792-67	12	м
		4		Стеклоткань ТСТ 6		
				ТУ6-П-118-75	075	м2
				УП7.00.00.00-09		
				Сборочные единицы		
		1	УП6.00.00.00-09	Узел прохода	1	
				Материалы		
		2		Плита минераловатная		
				ПМ 75 ГОСТ 9573-72		
				2500х300х60 мм	1	3,4кг

Инв.№ подл. | Подпись и дата | Взам.инв.№ | Инв.№ дубл. | Подпись и дата

Изм. Лист № докум. Подп. Дата

УП7.00.00.00

Лист 4

Формат А1

Формат	Зона	Поз.	Обозначение	Наименование	Кол.	Приме-чание
		3		Проволока К 02		
				ГОСТ 792-67	13	м
		4		Стеклоткань ТСТ 6		
				ТУ6-П-118-75	075	м2
				УП7.00.00.00-10		
				Сборочные единицы		
		1	УП6.00.00.00-10	Узел прохода	1	
				Материалы		
		2		Плита минераловатная		
				ПМ 75 ГОСТ 9573-72		
				3200х300х60 мм	1	4,35кг
		3		Проволока К 02		
				ГОСТ 792-67	16	м
		4		Стеклоткань ТСТ 6		
				ТУ6-П-118-75	095	м2
				УП7.00.00.00-11		
				Сборочные единицы		
		1	УП6.00.00.00-11	Узел прохода	1	
				Материалы		
		2		Плита минераловатная		
				ПМ 75 ГОСТ 9573-72		
				4000х300х60 мм	1	5,4кг
		3		Проволока К 02		
				ГОСТ 792-67	20	м
		4		Стеклоткань ТСТ 6		
				ТУ6-П-118-75	1,2	м2
				УП7.00.00.00-12		
				Сборочные единицы		
		1	УП6.00.00.00-12	Узел прохода	1	

Инв.№ подл. | Подпись и дата | Взам.инв.№ | Инв.№ дубл. | Подпись и дата

Изм. Лист № докум. Подп. Дата

УП7.00.00.00

Лист 5

Формат А1

Формат	Зона	Поз.	Обозначение	Наименование	Кол.	Примечание
				Материалы		
		2		Плита минераловатная		
				ПМ 75 ГОСТ 9573-72		
				700х300х60 мм	I	0,94кг
		3		Проволока К 02		
				ГОСТ 792-67	3,5	м
		4		Стеклоткань ТСТ 6		
				ТУ6-П-118-75	024	м2
				УП7.00.00.00-13		
				Сборочные единицы		
		I	УП6.00.00.00-13	Узел прохода	I	
				Материалы		
		2		Плита минераловатная		
				ПМ 75 ГОСТ 9573-72		
				800х300х60 мм	I	I,1кг
		3		Проволока К 02		
				ГОСТ 792-67	4	м
		4		Стеклоткань ТСТ 6		
				ТУ6-П-118-75	025	м2
				УП7.00.00.00-14		
				Сборочные единицы		
		I	УП5.00.00.00-14	Узел прохода	I	
				Материалы		
		2		Плита минераловатная		
				ПМ 75 ГОСТ 9573-72		
				900х300х60 мм	I	I,2кг
		3		Проволока К 02		
				ГОСТ 792-67	45	м
		4		Стеклоткань ТСТ 6		
				ТУ6-П-118-75	027	м2
				УП7.00.00.00-15		
				Сборочные единицы		
		I	УП5.00.00.00-15	Узел прохода	I	
				Материалы		
		2		Плита минераловатная		
				ПМ 75 ГОСТ 9573-72		
				1000х300х60 мм	I	I,35кг
		3		Проволока К 02		
				ГОСТ 792-67	5	м
		4		Стеклоткань ТСТ 6		
				ТУ6-П-118-75	0,3	м2
				УП7.00.00.00-16		
				Сборочные единицы		
		I	УП5.00.00.00-16	Узел прохода	I	
				Материалы		
		2		Плита минераловатная		
				ПМ 75 ГОСТ 9573-72		
				1300х300х60 мм	I	I,75кг
		3		Проволока К 02		
				ГОСТ 792-67	5,5	м
		4		Стеклоткань ТСТ 6		
				ТУ6-П-118-75	039	м2
				УП7.00.00.00-17		
				Сборочные единицы		
		I	УП5.00.00.00-17	Узел прохода	I	
				Материалы		
		2		Плита минераловатная		

Инв.№ подл. | Подпись и дата | Взам.инв.№ | Инв.№ дубл. | Подпись и дата

Изм. | Лист | № докум. | Подп. | Дата

УП7.00.00.00

Лист 6

Лист 7

Формат А4

серия 5904-11

Формат	Зона	Поз.	Обозначение	Наименование	Кол.	Примечание
				ПМ 75 ГОСТ 9573-72		
				1500х300х60 мм	1	2,0кг
		3		Проволока К 02		
				ГОСТ 792-67	7	м
		4		Стеклоткань ТСТ 6		
				ТУ6-П-118-75	0,45	м2
				УП7.00.00.00-18		
				Сборочные единицы		
		1	УП6.00.00.00-18	Узел прохода	1	
				Материалы		
		2		Плита минераловатная		
				ПМ 75 ГОСТ 9573-72		
				1600х300х60 мм	1	2,2кг
		3		Проволока К 02		
				ГОСТ 792-67	8	м
		4		Стеклоткань ТСТ 6		
				ТУ6-П-118-75	0,48	м2
				УП7.00.00.00-19		
				Сборочные единицы		
		1	УП6.00.00.00-19	Узел прохода	1	
				Материалы		
		2		Плита минераловатная		
				ПМ 75 ГОСТ 9573-72		
				2000х300х60 мм	1	2,7кг
		3		Проволока К 02		
				ГОСТ 792-67	10	м
		4		Стеклоткань ТСТ 6		
				ТУ6-П-118-75	0,6	м2

Инв.№ подл. | Подпись и дата | Взам.инв.№ | Инв.№ дубл. | Подпись и дата

Изм.	Лист	№ докум.	Подп.	Дата	УП7.00.00.00	Лист 8

Формат А1

Формат	Зона	Поз.	Обозначение	Наименование	Кол.	Примечание
				УП7.00.00.00-20		
				Сборочные единицы		
		1	УП6.00.00.00-20	Узел прохода	1	
				Материалы		
		2		Плита минераловатная		
				ПМ 75 ГОСТ 9573-72		
				2500х300х60 мм	1	3,4кг
		3		Проволока К 02		
				ГОСТ 792-67	1,2	м
		4		Стеклоткань ТСТ 6		
				ТУ6-П-118-75	0,75	м2
				УП7.00.00.00-21		
				Сборочные единицы		
		1	УП6.00.00.00-21	Узел прохода	1	
				Материалы		
		2		Плита минераловатная		
				ПМ 75 ГОСТ 9573-72		
				2600х300х60 мм	1	3,8кг
		3		Проволока К 02		
				ГОСТ 792-67	16	м
		4		Стеклоткань ТСТ 6		
				ТУ6-П-118-75	0,78	м2
				УП7.00.00.00-22		
				Сборочные единицы		
		1	УП6.00.00.00-22	Узел прохода	1	
				Материалы		
		2		Плита минераловатная		
				ПМ 75 ГОСТ 9573-72		
				3200х300х60 мм	1	4,8кг

Инв.№ подл. | Подпись и дата | Взам.инв.№ | Инв.№ дубл. | Подпись и дата

Изм.	Лист	№ докум.	Подп.	Дата	УП7.00.00.00	Лист 9

Формат А1

УП7.00.00.00 СБ

Серия 5.904-11

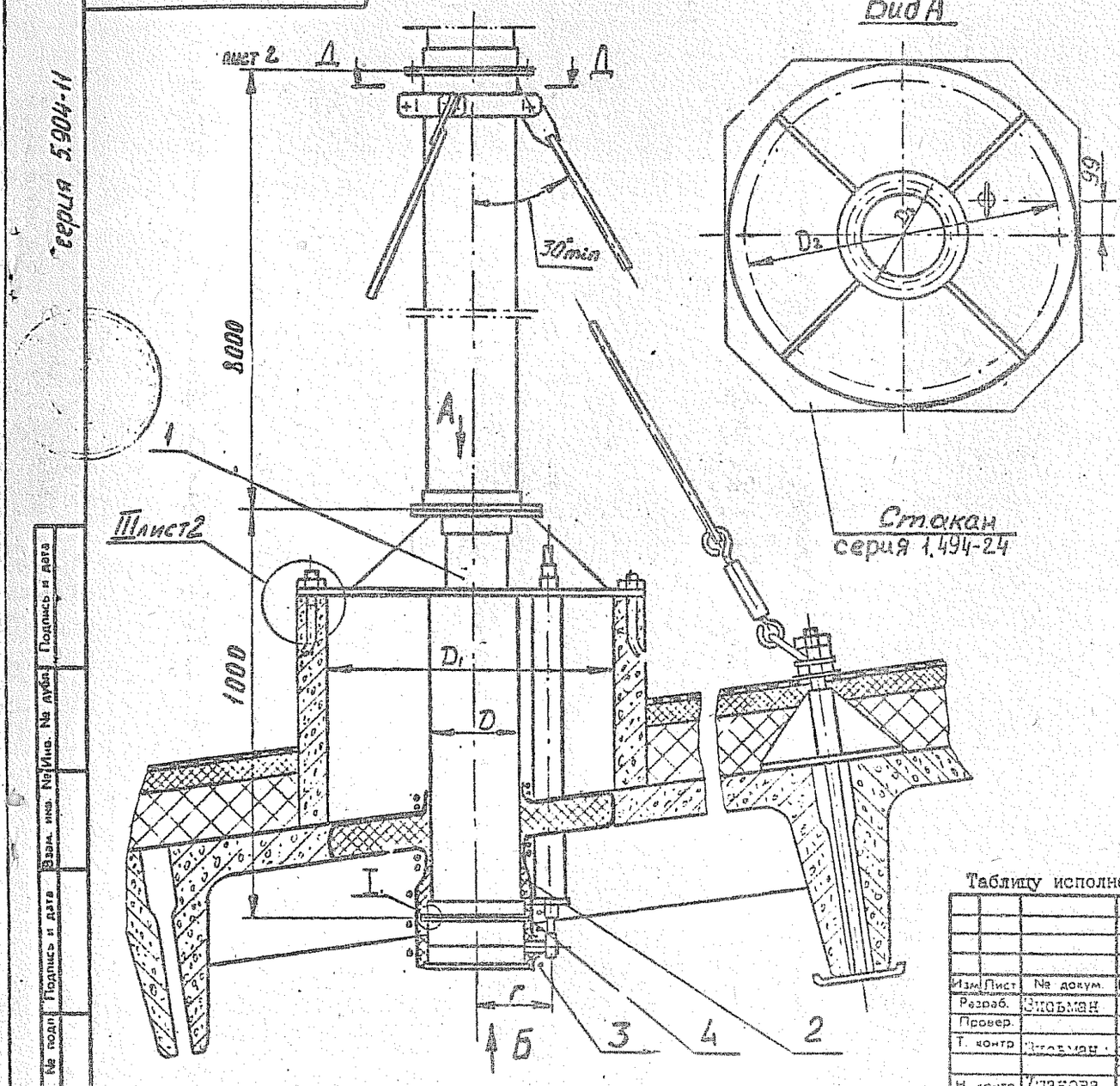

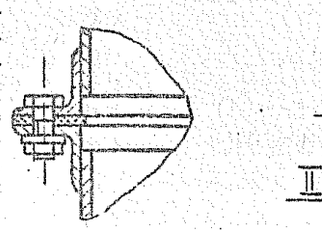

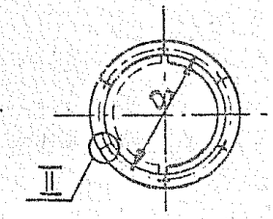

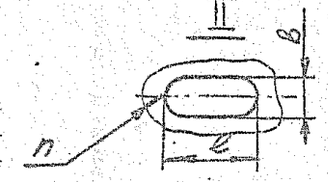

1. Размеры для справок.
2. Перед сборкой цапфы полотна клапана смазать солидолом марки УС-IO ГОСТ I033-73.
3. После окончательной сборки клапана и установки узла прохода проверить плавность вращения и надежность фиксации полотна клапана в открытом и закрытом положении.
   Подъем и опускание ручки привода клапана должны быть без рывков и заеданий.
4. Остальные технические требования по УП6.00.00.ТО

Таблицу исполнений см. лист 2.

Изм.	Лист	№ докум.	Подпись	Дата
Разраб.		Зюзьман		
Провер.				
Т. контр.		Зюзьман		
Н. контр.		Удакова		
Утвердил		Зюзьман		

УП7.00.00.00 СБ

Узел прохода
Сборочный чертеж

Лит.	Масса	Масштаб
	см табл	-

Лист 1 Листов 2

ГОССТРОЙ СССР ГОСХИМПРОЕКТ

Инв. № подл. | Подпись и дата | Взам. инв. № | Инв. № дубл. | Подпись и дата

ЦИТП-0102

Копировал

серия 5.904-11

Обозначение	Шифр	Рис.	D	D_1	D_2	D_3	Г	n	в×l	Масса в кг
УП7.00.00.00	УП-200 УИ	I	200	400	472	230	I40	6	7xI0	87
-0I	УП-250 УИ		250	700	772	280	I65			99
-02	УП-280 УИ		280			3I0	I80	8		I00
-03	УП-3I5 УИ		3I5			345	200			I04
-04	УП-400 УИ		400			430	240	I0		I27
-05	УП-450 УИ		450			480	265			I29
-06	УП-500 УИ		500			530	290			I33
-07	УП-630 УИ		630	I000	I072	660	355	I2	I0xI6	I72
-08	УП-7I0 УИ		7I0			740	395			I76
-09	УП-800 УИ		800			830	440			243
-I0	УП-I000 УИ		I000	I450	I522	I040	540	I6		253
-II	УП-I250 УИ		I250			I295	665	I8	I2xI8	268
-I2	УП-200 УИI	2	200	400	472	230	I40	6	7xI0	89
-I3	УП-250 УИI		250	700	772	280	I65			I0I
-I4	УП-280 УИI		280			3I0	I80	8		I02
-I5	УП-3I5 УИI		3I5			345	200			I06
-I6	УП-400 УИI		400			430	240	I0		I29
-I7	УП-450 УИI		450			480	265			I3I
-I8	УП-500 УИI		500			530	290			I35
-I9	УП-630 УИI		630	I000	I072	660	355	I2	I0xI6	I74
-20	УП-7I0 УИI		7I0			740	395			I78
-2I	УП-800 УИI		800			830	440			245
-22	УП-I000 УИI		I000	I450	I522	I040	540	I6		255
-23	УП-I250 УИI		I250			I295	665	I8	I2xI6	270

I Рис.2 Лист1

Остальное см. Рис.1

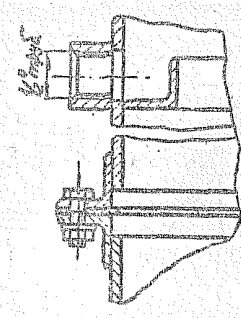

III лист1

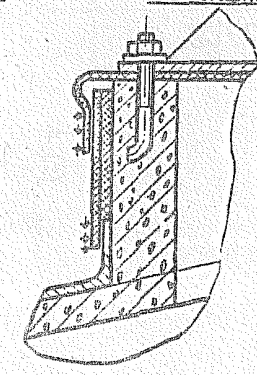

Д-Д лист1

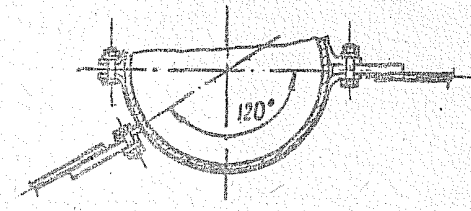

Изм.	Лист	№ докум.	Подп.	Дата	УП7.00.00.00.СБ	Лист 2

Копировал

Формат 12

ЦИТП-0102

Ф3-66

серия 5.904-11

Формат	Зона	Поз.	Обозначение	Наименование	Кол.	Примечание
		3		Проволока К 02		
				ГОСТ 792-67	16	м
		4		Стеклоткань ТСТ 6		
				ТУ6-П-118-75	096	м2
				УП7.00.00.00-23		
				Сборочные единицы		
		I	УП6.00.00.00-23	Узел прохода	I	
				Материалы		
		2		Плита минераловатная		
				ПМ 75 ГОСТ 9573-72		
				4000х300х60 мм	I	5,4кг
		3		Проволока К 02		
				ГОСТ 792-67	20	м
		4		Стеклоткань ТСТ 6		
				ТУ6-П-118-75	I,2	м2

Подпись и дата | Инв. № дубл. | Взам. инв. № | Подпись и дата | Инв. № подл.

Изм.	Лист	№ докум.	Подп.	Дата	УП7.00.00.00	Лист 10

Формат 11

Ф3-61

УП6.04.04.01

125 √(√)

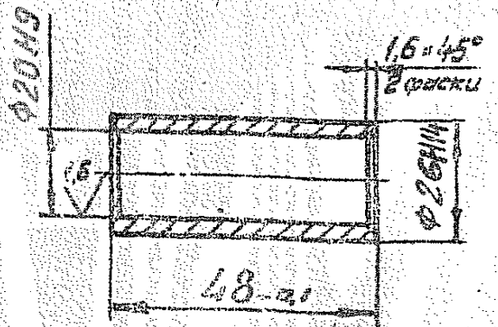

Отв. ⌀ 20Н9 обработать после сварки.

Изм.	Лист	№ докум.	Подпись	Дата	УП6.04.04.01	Лист	Масса	Масштаб
Разраб.	Мешалкина				Втулка		0,07	I:I
Пров.	Зисьман					Лист	Листов 1	
Т.контр.	Зисьман							
Н.контр.	Ушакова				Ст.3 ГОСТ 380-71	ГОССТРОЙ СССР ГОСХИМПРОЕКТ г. Москва		
Утв.								

Подпись и дата | Инв. № дубл. | Взам. инв. № | Подпись и дата | Инв. № подл.

Формат 11

gost.e-ecolog.ru