ТИПОВАЯ ДОКУМЕНТАЦИЯ НА КОНСТРУКЦИИ, ИЗДЕЛИЯ И УЗЛЫ ЗДАНИЙ И СООРУЖЕНИЙ

СЕРИЯ 5.904-36

ЦИКЛОНЫ С ВОДЯНОЙ ПЛЕНКОЙ ТИП ЦВП

ВЫПУСК 2

УСТАНОВКИ ЦИКЛОНОВ, ПОСТАМЕНТЫ И СОЕДИНИТЕЛЬНЫЕ ЭЛЕМЕНТЫ

РАБОЧИЕ ЧЕРТЕЖИ

gost.e-ecolog.ru

ТИПОВАЯ ДОКУМЕНТАЦИЯ НА КОНСТРУКЦИИ, ИЗДЕЛИЯ И УЗЛЫ ЗДАНИЙ И СООРУЖЕНИЙ

СЕРИЯ 5.904-36

ЦИКЛОНЫ С ВОДЯНОЙ ПЛЕНКОЙ ТИП ЦВП

ВЫПУСК 2

УСТАНОВКИ ЦИКЛОНОВ, ПОСТАМЕНТЫ И СОЕДИНИТЕЛЬНЫЕ ЭЛЕМЕНТЫ

РАБОЧИЕ ЧЕРТЕЖИ

Разработаны:
ГПИ Проектпромвентиляция
Главный инженер института П.А. Овчинников
Главный специалист И.М. Матвеев

Утверждены Госстроем СССР
протокол АЧ-48 от 20.11.1985г.
Введены в действие
ГПИ "Проектпромвентиляция"
Главпромвентиляция ММСС СССР
приказ №180 от 17 июня 1986г.
Срок действия 1990 г.

Серия 5.904-36 выпуск 2.

Содержание.

Обозначение	Наименование	Стр.
	Титульный лист	1
	Содержание	2
2УЦВП-0201	Патрубок. Деталь.	
1УЦВП	Установка. Спецификация	3; 4
1УЦВП-000001	Болт фундаментный. Деталь	4
1УЦВП СБ	Установка. Сборочный чертеж	5; 6
1УЦВП-0001	Постамент. Спецификация	7
1УЦВП-0002	Бачок. Спецификация.	7; 8
1УЦВП-000200001	Крышка. Деталь	8
1УЦВП-000201	Корпус. Спецификация	
1УЦВП-0001 СБ	Постамент. Сборочный чертеж	9
1УЦВП-0002 СБ	Бачок. Сборочный чертеж	10
1УЦВП-000201 СБ	Корпус. Сборочный чертеж	11
1УЦВП-000201001	Стенка. Деталь.	12
1УЦВП-000201002	Стенка. Деталь.	
1УЦВП-000201003	Дно. Деталь.	
1УЦВП-000202001	Ручка. Деталь.	
1УЦВП-000202	Крышка. Спецификация	13
1УЦВП-000202 СБ	Крышка. Сборочный чертеж	
1УЦВП-0003	Лестница. Спецификация	14
1УЦВП-000301	Поручень. Деталь.	
1УЦВП-000302	Поручень. Деталь.	
1УЦВП-0003 СБ	Лестница. Сборочный чертеж	15
1УЦВП-000303	Ступенька. Деталь.	16
1УЦВП-0004	Площадка. Спецификация.	
1УЦВП-000401	Полуплощадка. Спецификация.	16; 17
1УЦВП-000401001	Стяжка. Деталь.	17
1УЦВП-000401002	Стяжка. Деталь.	
1УЦВП-0004 СБ	Площадка. Сборочный чертеж	18
1УЦВП-000401 СБ	Полуплощадка. Сборочный чертеж	19
1УЦВП-000401003	Обшивка. Деталь.	20
1УЦВП-000401004	Обшивка. Деталь.	
1УЦВП-000401005	Полуфланец. Деталь.	
1УЦВП-000401006	Связь. Деталь	
1УЦВП-000401007	Связь. Деталь.	21
1УЦВП-000401014	Обшивка. Деталь.	
1УЦВП-000401015	Обшивка. Деталь.	
1УЦВП-000402	Полуплощадка. Спецификация.	21; 22
1УЦВП-000403	Крышка люка. Спецификация.	22
1УЦВП-000403001	Ручка. Деталь.	
1УЦВП-000402 СБ	Полуплощадка. Сборочный чертеж	23
1УЦВП-000403 СБ	Крышка люка. Сборочный чертеж	24
1УЦВП-000403002	Связь. Деталь.	
1УЦВП-000403003	Крышка. Деталь.	
1УЦВП-000002	Подкос. Деталь.	25
1УЦВП-000003	Подкос. Деталь.	
1УЦВП-000004	Поручень. Деталь.	
2УЦВП-0101	Уголок. Деталь.	
2УЦВП	Установка. Спецификация	26
2УЦВП СБ	Установка. Сборочный чертеж	27, 28

Обозначение	Наименование	Стр.
2УЦВП-0100	Тройник. Спецификация	29
2УЦВП-0102	Уголок. Деталь.	
2УЦВП-0100 СБ	Тройник. Сборочный чертеж	30
2УЦВП-0103	Стенка. Деталь.	
2УЦВП-0104	Стенка. Деталь.	
2УЦВП-0200	Патрубок. Спецификация	31
2УЦВП-0200 СБ	Патрубок. Сборочный чертеж	
ЦВПУ	Патрубок. Спецификация	32
ЦВПУ СБ	Патрубок. Сборочный чертеж	
ЦВПУ-0001	Планка. Деталь.	33
ЦВПУ-0002	Ребро. Деталь.	
ЦВПУ-08	Стыковое приспособление. Спецификация.	
ЦВПУ-08 СБ	Стыковое приспособление. Сборочный чертеж.	34
ЦВПУ-0801	Труба. Спецификация	
ЦВПУ-0801 СБ	Труба. Сборочный чертеж	35
ЦВПУ-080101	Труба. Деталь.	

1020-ЦВПУ62

50 (√)

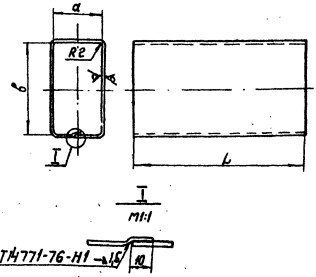

ГОСТ 4771-76-Н1 — 15 — Ст3

Обозначение	a	b	L	Длина развернутой заготовки	Масса, кг
2УЦВП-0201	110	195	1190	620	8,7
-01	140	250	970	790	9,0
-02	175	310	1500	980	17,9
-03	220	390	1135	1230	16,5
-04	280	495	2290	1560	42,2
-05	350	620	1602	1950	37,0

± 3ТМ/2

Инв.№ подл. | Подп. и дата | Взам.инв.№ | Инв.№ дубл. | Подп. и дата

Гип	Жукин		
Разраб.	Щеглова		
Пров.	Прокудин		
Т.контр.	Семанов		
Н.контр.	Прокудин		
Утв.	Семанов		

2УЦВП-0201

Патрубок

Лит.	Масса	Масштаб
	Ст. маб.	—

Лист | Листов: 1

ГПТСО СССР Сантехпроектмонтаж УПиПО проектмонтажников

Б-ПН15 ГОСТ 19903-74
Ст.3 кп ГОСТ 16523-70

Копировал: Фор- | формат: А4

Серия 5.904-36 выпуск 2

Формат	Зона	Поз.	Обозначение	Наименование	Кол.	Примечание
				Документация		
*			1УЦВП СБ	Сборочный чертеж		А2; А2
А4			ЦВП. ДЛ	Технические требования		
				Детали		
А4		9	1УЦВП-000001	Болт фундаментный	4	
				Стандартные изделия		
		10		Гайка М12.4		
				ГОСТ 5915-70	8	
				Переменные данные для исполнений		
				1УЦВП		
				Сборочные единицы		
А4		1	1УЦВП-0001	Постамент	1	
А4		2	ЦВП3	Циклон	1	
А4		3	1УЦВП-0002	Бачок	1	
				Детали		
А4		6	1УЦВП-000002	Подкос	4	
А4		7	1УЦВП-000003	Подкос	4	

Инв. N подл. | Подп. и дата | Взам. инв. N | Инв. N дубл. | Подп. и дата

Изм.	Лист	N докум.	Подп.	Дата	1УЦВП			
Разраб.		Шестопал			Установка	Лит	Лист 1	Листов 7
Пров.		Пронский				МИСС СССР Главпромвентиляция ГПИ Проектпромвентиляция		
Н. контр.		Пронский						
Утв.		Деньянов						

Копировал: Вешичкая Формат: А4

Формат	Зона	Поз.	Обозначение	Наименование	Кол.	Примечание
				1УЦВП-01		
				Сборочные единицы		
А4		1	1УЦВП-0001	Постамент	1	
А4		2	ЦВП3-01	Циклон	1	
А4		3	1УЦВП-0002	Бачок	1	
				Детали		
А4		6	1УЦВП-000002	Подкос	4	
А4		7	1УЦВП-000003	Подкос	4	
				1УЦВП-02		
				Сборочные единицы		
А4		1	1УЦВП-0001	Постамент	1	
А4		2	ЦВП4	Циклон	1	
А4		3	1УЦВП-0002	Бачок	1	
				Детали		
А4		6	1УЦВП-000002-01	Подкос	4	
А4		7	1УЦВП-000003-01	Подкос	4	
				1УЦВП-03		
				Сборочные единицы		
А4		1	1УЦВП-0001	Постамент	1	
А4		2	ЦВП4-01	Циклон	1	

Инв. N подл. | Подп. и дата | Взам. инв. N | Инв. N дубл. | Подп. и дата

Изм.	Лист	N докум.	Подп.	Дата	1УЦВП	Лист 2

Копировал: Вешичкая Формат: А4

Формат	Зона	Поз.	Обозначение	Наименование	Кол.	Примечание
А4		3	1УЦВП-0002	Бачок	1	
				Детали		
А4		6	1УЦВП-000002-01	Подкос	4	
А4		7	1УЦВП-000003-01	Подкос	4	
				1УЦВП-04		
				Сборочные единицы		
А4		1	1УЦВП-0001-01	Постамент	1	
А4		2	ЦВП5	Циклон	1	
А4		3	1УЦВП-0002	Бачок	1	
				Детали		
А4		6	1УЦВП-000002-02	Подкос	4	
А4		7	1УЦВП-000003-02	Подкос	4	
				1УЦВП-05		
				Сборочные единицы		
А4		1	1УЦВП-0001-01	Постамент	1	
А4		2	ЦВП5-01	Циклон	1	
А4		3	1УЦВП-0002	Бачок	1	
				Детали		

Инв. N подл. | Подп. и дата | Взам. инв. N | Инв. N дубл. | Подп. и дата

Изм.	Лист	N докум.	Подп.	Дата	1УЦВП	Лист 3

Копировал: Вешичкая Формат: А4

Формат	Зона	Поз.	Обозначение	Наименование	Кол.	Примечание
А4		6	1УЦВП-000002-02	Подкос	4	
А4		7	1УЦВП-000003-02	Подкос	4	
				1УЦВП-06		
				Сборочные единицы		
А4		1	1УЦВП-0001-01	Постамент	1	
А4		2	ЦВП6	Циклон	1	
А4		3	1УЦВП-0002-01	Бачок	1	
А4		4	1УЦВП-0003	Лестница	1	
А4		5	1УЦВП-0004	Площадка	1	
				Детали		
А4		6	1УЦВП-000002-03	Подкос	4	
А4		7	1УЦВП-000003-03	Подкос	4	
А4		8	1УЦВП-000004	Поручень	2	
				1УЦВП-07		
				Сборочные единицы		
А4		1	1УЦВП-0001-01	Постамент	1	
А4		2	ЦВП6-01	Циклон	1	
А4		3	1УЦВП-0002-01	Бачок	1	
А4		4	1УЦВП-0003	Лестница	1	
А4		5	1УЦВП-0004	Площадка	1	
				Детали		

Инв. N подл. | Подп. и дата | Взам. инв. N | Инв. N дубл. | Подп. и дата

Изм.	Лист	N докум.	Подп.	Дата	1УЦВП	Лист 4

Копировал: Вешичкая

Формат	Зона	Поз.	Обозначение	Наименование	Кол.	Примечание
А4		6	1УЦВП-000002-03	Подкос	4	
А4		7	1УЦВП-000003-03	Подкос	4	
А4		8	1УЦВП-000004	Поручень	2	
				1УЦВП-08		
				Сборочные единицы		
А4		1	1УЦВП-0001-02	Постамент	1	
А4		2	ЦВП 8	Циклон	1	
А4		3	1УЦВП-0002-01	Бачок	1	
А4		4	1УЦВП-0003-01	Лестница	1	
А4		5	1УЦВП-0004-01	Площадка	1	
				Детали		
А4		6	1УЦВП-000002-04	Подкос	4	
А4		7	1УЦВП-000003-04	Подкос	4	
А4		8	1УЦВП-000004	Поручень	2	
				1УЦВП-09		
				Сборочные единицы		
А4		1	1УЦВП-0001-02	Постамент	1	
		2	ЦВП 8-01	Циклон	1	
А4		3	1УЦВП-0002-01	Бачок	1	
А4		4	1УЦВП-0003-01	Лестница	1	

Инв.№подл. | Подп. и дата | Взам.инв.№ | Инв.№дубл. | Подп. и дата

Изм. Лист N докум. Подп. Дата

1УЦВП

Лист 5

Копировал: Формат А4

Формат	Зона	Поз.	Обозначение	Наименование	Кол.	Примечание
А4		5	1УЦВП-0004-01	Площадка	1	
				Детали		
А4		6	1УЦВП-000002-04	Подкос	4	
А4		7	1УЦВП-000003-04	Подкос	4	
А4		8	1УЦВП-000004	Поручень	2	
				1УЦВП-10		
				Сборочные единицы		
А4		1	1УЦВП-0001-02	Постамент	1	
А4		2	ЦВП 10	Циклон	1	
А4		3	1УЦВП-0002-01	Бачок	1	
А4		4	1УЦВП-0003-02	Лестница	1	
А4		5	1УЦВП-0004-02	Площадка	1	
				Детали		
А4		6	1УЦВП-000002-05	Подкос	4	
А4		7	1УЦВП-000003-05	Подкос	4	
А4		8	1УЦВП-000004	Поручень	2	
				1УЦВП-11		
				Сборочные единицы		
А4		1	1УЦВП-0001-02	Постамент	1	
А4		2	ЦВП 10-01	Циклон	1	
А4		3	1УЦВП-0002-01	Бачок	1	

Инв.№подл. | Подп. и дата | Взам.инв.№ | Инв.№дубл. | Подп. и дата

Изм. Лист N докум. Подп. Дата

1УЦВП

Лист 6

Копировал: Формат А4

Формат	Зона	Поз.	Обозначение	Наименование	Кол.	Примечание
А4		4	1УЦВП-0003-02	Лестница	1	
А4		5	1УЦВП-0004-02	Площадка	1	
				Детали		
А4		6	1УЦВП-000002-05	Подкос	4	
А4		7	1УЦВП-000003-05	Подкос	4	
А4		8	1УЦВП-000004	Поручень	2	

Инв.№подл. | Подп. и дата | Взам.инв.№ | Инв.№дубл. | Подп. и дата

Изм. Лист N докум. Подп. Дата

1УЦВП

Лист 7

Копировал: Формат А4

1УЦВП-000001

А (✓)

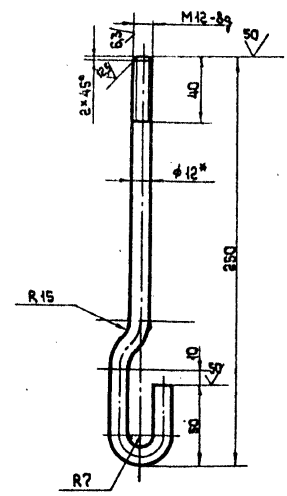

1. Длина развернутой детали 305 мм.
2. *Размер для справок.
3. Неуказанные предельные отклонения размеров: h14, ±IT14/2.

Инв.№подл. | Подп. и дата | Взам.инв.№ | Инв.№дубл. | Подп. и дата

Изм.	Лист	N докум.	Подп.	Дата
Разраб.		Шевлова		
Пров.		Пронский		
Т.контр.		Демьянов		
Н.контр.		Пронский		
Утв.		Демьянов		

1УЦВП-000001

Болт фундаментный

Лит.	Масса	Масштаб
	0,27	1:2

Лист | Листов 1

Круг В12 ГОСТ 2590-71
Ст3 ГОСТ 535-70

ММСС СССР Главпромвентиляция ГПИПроектпромвентиляция

Копировал: Формат: А4

1УЦВП-СБ

Серия 5.904-36, выпуск 2

Рис. 1

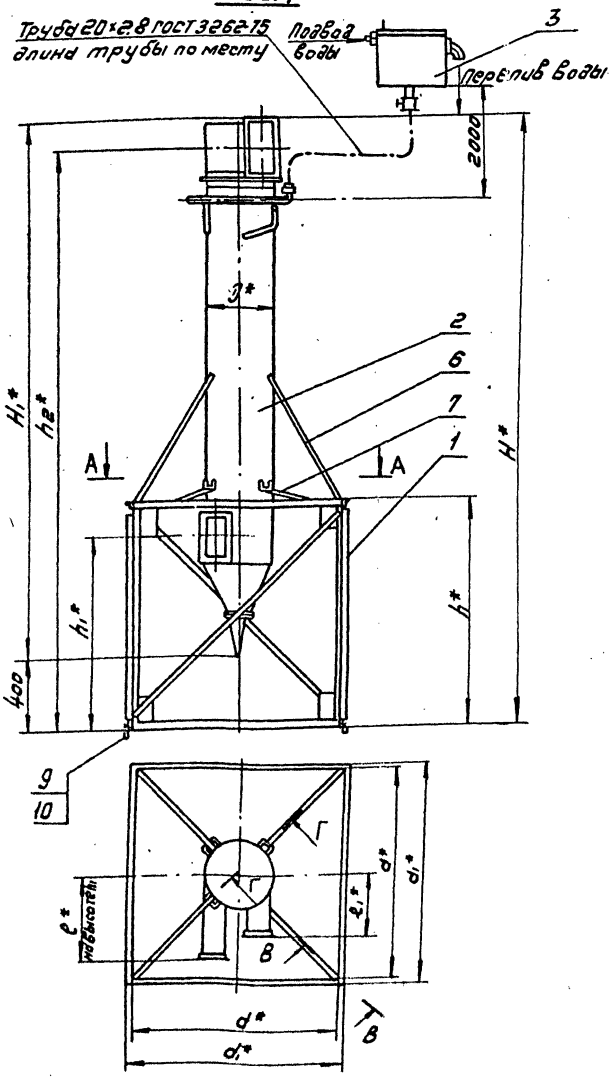

Рис. 3

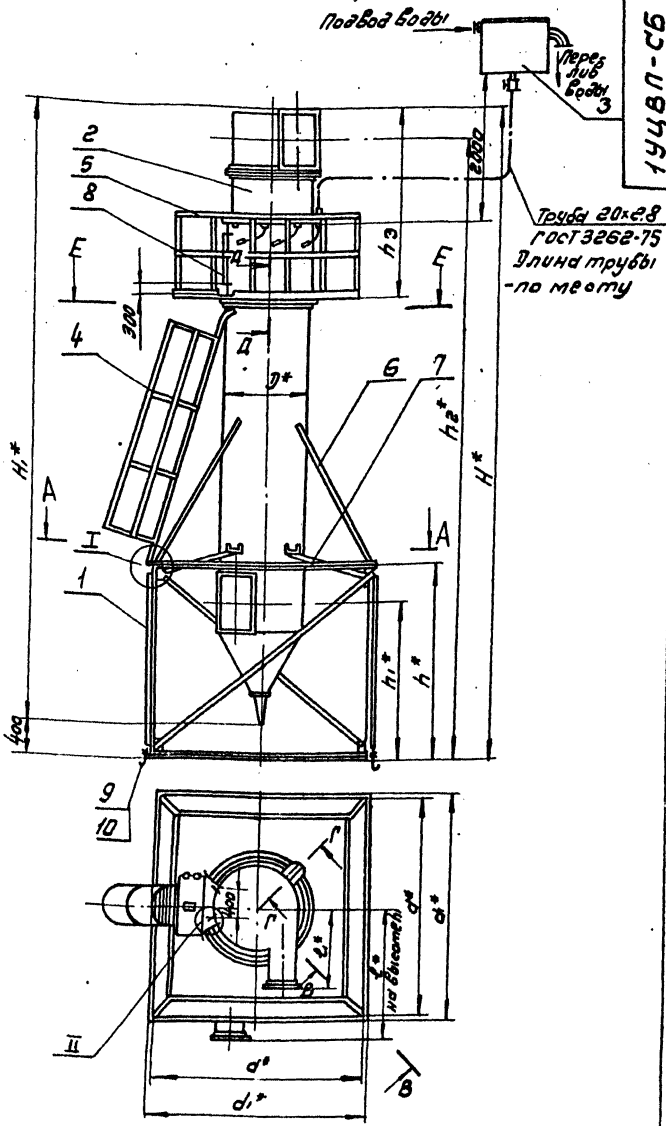

Рис. 2

Остальное см. рис. 1

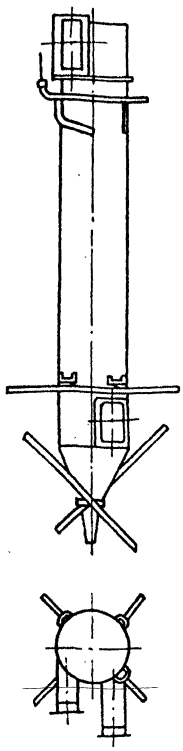

Размеры в мм

Обозначение	Рис.	D	H	H₁	h	h₁	h₂	h₃	d	d₁	e	e₁	Масса, кг
1УЦВП	1	315	2834	2434	1300	995	2706	—	1200	1290	445	283	180,5
-01	2												
-02	1	400	3414	3014	1300	1085	3258	—	1200	1290	505	360	223
-03	2												
-04	1	500	4084	3684	1550	1192	3998	—	1630	1730	640	450	306,4
-05	2												
-06	3	630	4954	4554	1550	1327	4728	1530	1630	1730	765	565	600
-07	4												
-08	3	800	6009	5699	2200	1516	5821	1775	2500	2625	1025	720	848
-09	4												
-10	3	1000	7444	7044	2200	1736	7103	2060	2500	2625	1335	900	1083
-11	4												

1. * Размеры для справок.
2. $\pm \frac{IT14}{2}$

Изм.	Лист	№ докум.	Подп.	Дата
Разраб.		Щеглова		
Пров.		Пронский		
Т.контр.		Земьянов		
Нач.отд.		Осадчий		
Н.контр.		Пронский		
Утв.		Овчинников		

1УЦВП СБ

Установка.

Сборочный чертеж

Лит.	Масса	Масштаб
	—	—

Лист 1 Листов: 2

ММСС СССР
Главпромвентиляция
ТП Проектромвентиляция

Копировал: Цвинова

Формат: А2

Инв. № подл. | Подп. и дата | Взам. инв. № | Инв. № дубл. | Подп. и дата

Рис 4

Остальное - см. рис 3

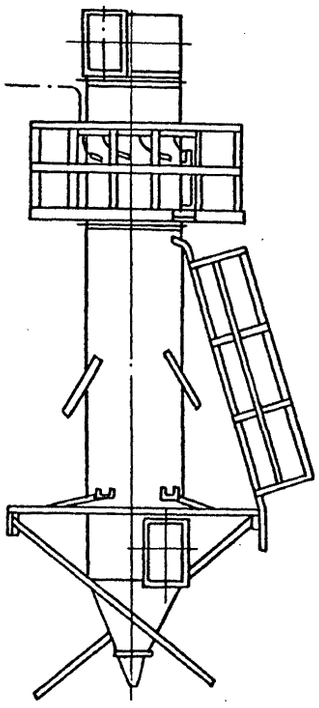

А-А

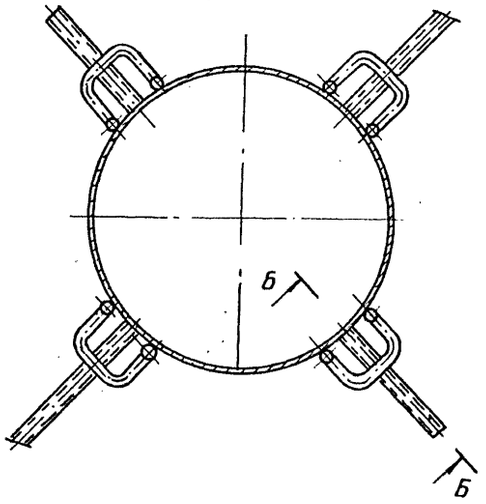

Б-Б повернуто
М1:2

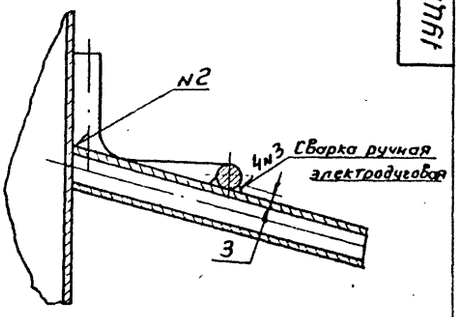

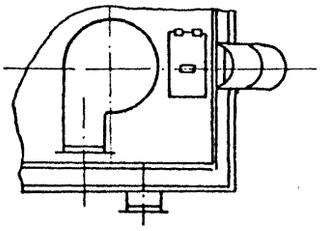

В-В повернуто
М1:2

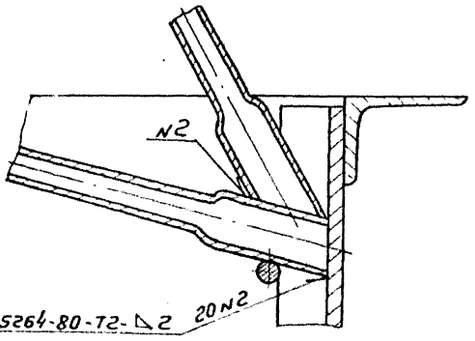

Г-Г повернуто

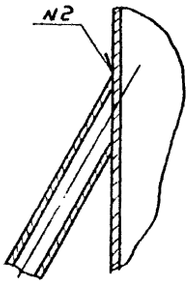

ГОСТ 5264-80-Т2-△2 20N2

Д-Д
М1:2,5

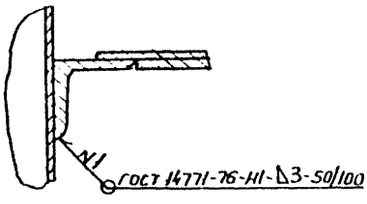

Е-Е

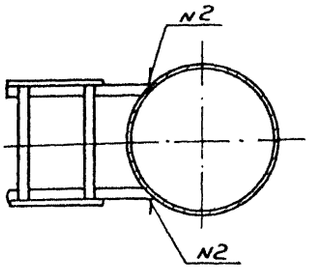

II

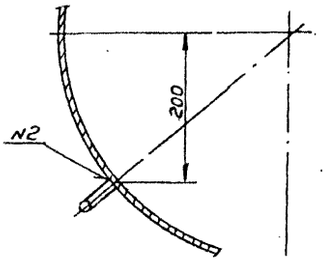

I
М1:2

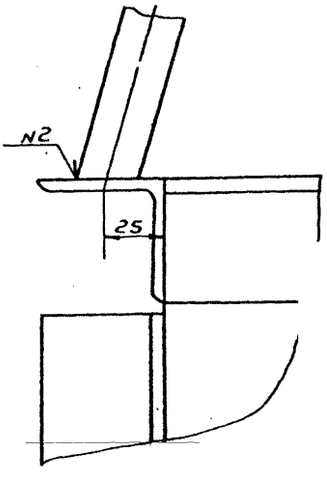

Инв. N подл.	Подп. и дата	Взам. инв. N	Инв. N дубл.	Подп. и дата

Изм.	Лист	N докум.	Подп.	Дата	1УЦВП СБ	Лист 2

Копировал: Вешницкая

Формат: А2

Серия 5.904-36 выпуск 2

Формат	Зона	Поз.	Обозначение	Наименование	Кол.	Примечание
				Документация		
А4			1 УЦВП-0001 СБ	Сборочный чертеж	1	
				Детали		
Б4		5	1 УЦВП-000105	Косынка		
				Лист Б-ПН-4 ГОСТ 19903-74 / Ст 3кп ГОСТ 14637-79		
				100×170 h14	8	0,53кг
Б4		6	1 УЦВП-000106	Упор		
				Круг 12-В-ГОСТ 2590-71 / Ст 3кп ГОСТ 535-79		
				ℓ=55 h14	4	0,05кг
				Переменные данные для исполнений		
				1 УЦВП-0001		
				Детали		
Б4		1	1 УЦВП-000101	Перекладина		
				Уголок 45×45×4-Б-ГОСТ 8509-72 / ВСт3кп ГОСТ 535-79		
				ℓ=1200 h14	4	3,3кг
Б4		2	1 УЦВП-000102	Перекладина		
				Уголок 45×45×4-Б-ГОСТ 8509-72 / ВСт3кп ГОСТ 535-79		
				ℓ=1290 h14	4	3,5кг
Б4		3	1 УЦВП-000103	Стойка		

Подп. и дата | Инв. № подл. | Взам. инв. № | Инв. № дубл. | Подп. и дата

Изм.	Лист	№ докум.	Подп.	Дата
Разраб.		Щеглова		
Пров.		Пронский		
Н. контр.		Пронский		
Утв.		Демьянов		

1 УЦВП-0001

Постамент

Лит.	Лист	Листов
	1	3

НИИСС Госстроя СССР Главпромвентиляция ГПИпроектпромвентиляция

Копировал

Формат А4

Формат	Зона	Поз.	Обозначение	Наименование	Кол.	Примечание
				Уголок 45×45×4-Б-ГОСТ 8509-72 / ВСт3кп ГОСТ 535-79		
				ℓ=1280 h14	4	3,5кг
Б4		4	1 УЦВП-000104	Связь		
				Уголок 45×45×4-Б-ГОСТ 8509-72 / ВСт3кп ГОСТ 535-79		
				ℓ=1600 h14	4	4,4кг
				1 УЦВП-0001-01		
				Детали		
Б4		1	1 УЦВП-000101-01	Перекладина		
				Уголок 50×50×4-Б-ГОСТ 8509-72 / ВСт3кп ГОСТ 535-79		
				ℓ=1630 h14	4	4,9кг
Б4		2	1 УЦВП-000102-01	Перекладина		
				Уголок 50×50×4-Б-ГОСТ 8509-72 / ВСт3кп ГОСТ 535-79		
				ℓ=1730 h14	4	5,2кг
Б4		3	1 УЦВП-000103-01	Стойка		
				Уголок 50×50×4-Б-ГОСТ 8509-72 / ВСт3кп ГОСТ 535-79		
				ℓ=1530 h14	4	4,6кг
Б4		4	1 УЦВП-000104-01	Связь		
				Уголок 50×50×4-Б-ГОСТ 8509-72 / ВСт3кп ГОСТ 535-79		
				ℓ=2080 h14	4	6,4кг
				1 УЦВП-0001-02		
				Детали		
Б4		1	1 УЦВП-000101-02	Перекладина		
				Уголок 63×63×4-Б-ГОСТ 8509-72 / ВСт3кп ГОСТ 535-79		
				ℓ=2500 h14	4	9,7кг

Подп. и дата | Инв. № подл. | Взам. инв. № | Инв. № дубл. | Подп. и дата

Изм.	Лист	№ докум.	Подп.	Дата

1 УЦВП-0001 Лист 2

Копировал: Формат А4

Формат	Зона	Поз.	Обозначение	Наименование	Кол.	Примечание
Б4		2	1 УЦВП-000102-02	Перекладина		
				Уголок 63×63×4-В ГОСТ 8509-72 / ВСт3кп ГОСТ 535-79		
				ℓ=2626 h14	4	10,2кг
Б4		3	1 УЦВП-000103-02	Стойка		
				Уголок 63×63×4-Б-ГОСТ 8509-72 / ВСт3кп ГОСТ 535-79		
				ℓ=2180 h14	4	8,5кг
Б4		4	1 УЦВП-000104-02	Связь		
				Уголок 63×63×4-Б-ГОСТ 8509-72 / ВСт3кп ГОСТ 535-79		
				ℓ=3155 h14	4	12,6кг

Подп. и дата | Инв. № подл. | Взам. инв. № | Инв. № дубл. | Подп. и дата

Изм.	Лист	№ докум.	Подп.	Дата

1 УЦВП-0001 Лист 3

Копировал: Формат А4

Формат	Зона	Поз.	Обозначение	Наименование	Кол.	Примечание
				Документация		
А2			1 УЦВП-0002 СБ	Сборочный чертеж		
				Стандартные изделия		
		4		Гайка М6.4		
				ГОСТ 5915-70	4	
		5		Болт М6×16.36		
				ГОСТ 7798-70	4	
		6		Сгон 20		
				ГОСТ 8969-75	2	
		7		Контргайка 20		
				ГОСТ 8968-75	1	
		8		Угольник 32		
				ГОСТ 8946-75	1	
		9		Клапан КПЛ		
				ГОСТ 21485.2-76	1	
		10		Вентиль запорный		
				Ду 20		
				ГОСТ 9088-74	1	
			Переменные данные	для исполнений		
				1 УЦВП-0002		
				Сборочные единицы		
А4		1	1 УЦВП-000201	Корпус	1	

Подп. и дата | Инв. № подл. | Взам. инв. № | Инв. № дубл. | Подп. и дата

Изм.	Лист	№ докум.	Подп.	Дата
Разраб.		Щеглова		
Пров.		Пронский		
Н. контр.		Пронский		
Утв.		Демьянов		

1 УЦВП-0002

Бачок

Лит.	Лист	Листов
	1	2

НИИСС Госстроя СССР Главпромвентиляция ГПИпроектпромвентиляция

Копировал: Формат А4

Серия 5.904-36 Выпуск 2

Формат	Зона	Поз.	Обозначение	Наименование	Кол.	Примечание
А4		2	1УЦВП-000202	Крышка	1	
				Детали.		
А4		3	1УЦВП-00020001	Крышка	1	
				1УЦВП-000201		
				Сборочные единицы		
А4		1	1УЦВП-000201-01	Корпус	1	
А4		2	1УЦВП-000202-01	Крышка	1	
				Детали.		
А4		3	1УЦВП-00020001-01	Крышка	1	

Изм. | Лист | № докум. | Подп. | Дата

1УЦВП-0002

Лист 2

Копировал: Бер- Формат: А4

1УЦВП-00020001

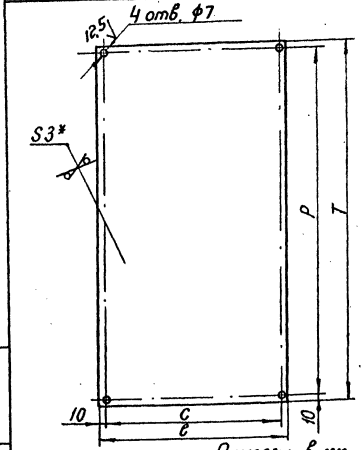

Размеры в мм

Обозначение	c	l	P	T	Масса, кг
1УЦВП-00020001	320	340	380	400	3,2
-01	390	410	480	500	4,8

1. H14; h14; $\pm \frac{JT14}{2}$.
2.* Размер для справок.

Изм.	Лист	№ докум.	Подп.	Дата
Разраб.	Щеглова			
Пров.	Пронский			
Т.контр.	Демьянов			
Н.контр.	Пронский			
Утв.	Демьянов			

1УЦВП-00020001

Крышка

Лит. | Масса | Масштаб

Лист | Листов: 1

Лист Б-ПН-3 ГОСТ 19903-74 Ст.3 кп ГОСТ 16523-70

ММСС СССР Главпромвентиляция ГПИ Проектпромвентиляция

Копировал: Бер- Формат: А4

Формат	Зона	Поз.	Обозначение	Наименование	Кол.	Примечание
				Документация		
А2			1УЦВП-000201 СБ	Сборочный чертеж		
				Стандартные изделия		
		7		Муфта 20		
				ГОСТ 8966-75	1	
		8		Ниппель 32		
				ГОСТ 8967-75	1	
			Переменные данные для исполнений.			
				1УЦВП-000201		
				Детали		
А4		1	1УЦВП-00020101	Стенка	1	
А4		2	1УЦВП-00020102	Стенка	1	
А4		3	1УЦВП-00020103	Дно	1	
Б4		4	1УЦВП-00020104	Угольник		
				Уголок 25×25×3-Б-ГОСТ 8509-72 Ст.3кп ГОСТ 535-79		
				l=700 h14	2	0,78 кг
Б4		5	1УЦВП-00020105	Угольник		
				Уголок 25×25×3-Б-ГОСТ 8509-72 В Ст.3кп ГОСТ 535-79		
				l=350 h14	2	0,39 кг

Изм.	Лист	№ докум.	Подп.	Дата
Разраб.	Щеглова			
Пров.	Пронский			
Н.контр.	Пронский			
Утв.	Демьянов			

1УЦВП-000201

Корпус

Лит. | Лист | Листов 1

ММСС СССР Главпромвентиляция ГПИ Проектпромвентиляция

Копировал: Бер- Формат: А4

Формат	Зона	Поз.	Обозначение	Наименование	Кол.	Примечание
Б4		6	1УЦВП-00020106	Крышка		
				565×644 h14		
				Лист Б-ПН-3 ГОСТ 19903-74 Ст.3кп ГОСТ 16523-70	1	8,6 кг
				1УЦВП-000201-01		
				Детали.		
А4		1	1УЦВП-00020101-01	Стенка	1	
А4		2	1УЦВП-00020102-01	Стенка	1	
А4		3	1УЦВП-00020103-01	Дно	1	
Б4		4	1УЦВП-00020104-01	Угольник		
				Уголок 25×25×3-Б-ГОСТ 8509-72 Ст.3кп ГОСТ 535-79		
				l=850 h14	2	0,95 кг
Б4		5	1УЦВП-00020105-01	Угольник		
				Уголок 25×25×3-Б-ГОСТ 8509-72 Ст.3кп ГОСТ 535-79		
				l=450 h14	2	0,5 кг
Б4		6	1УЦВП-00020106-01	Крышка		
				665×794 h14		
				Лист Б-ПН-3 ГОСТ 19903-74 Ст.3кп ГОСТ 16523-70	1	12,4 кг

Изм. | Лист | № докум. | Подп. | Дата

1УЦВП-000201

Лист 2

Копировал: Бер- Формат: А4

1УЦВП-0001СБ

Серия 5.904-36 выпуск 2

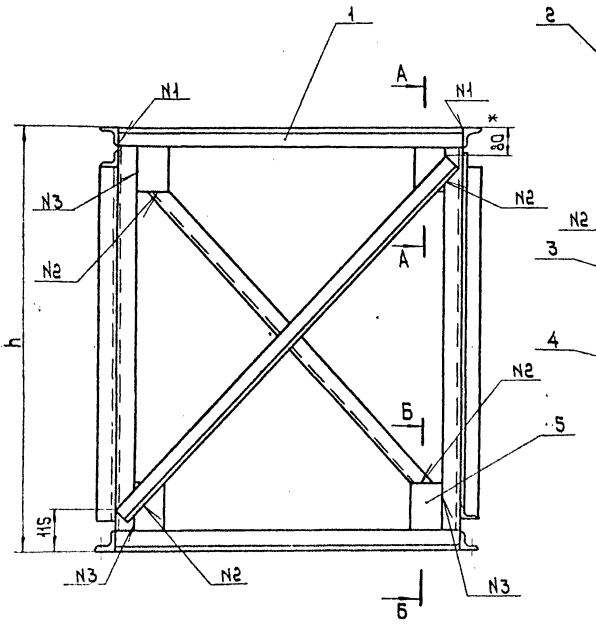

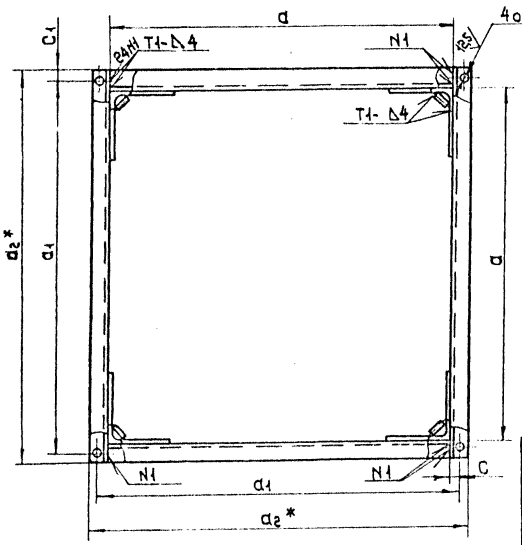

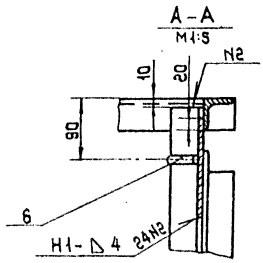

Размеры в мм

Обозначение	a	a_1	a_2	C	C_1	h	Масса, кг
1УЦВП-0001	1200	1250	1290	25	20	1300	64,0
-- 01	1630	1690	1730	30	20	1550	90,0
-- 02	2500	2570	2626	35	28	2200	170,0

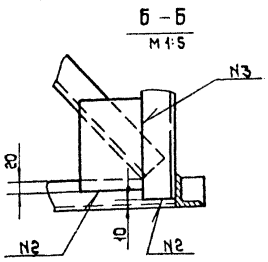

1. H14; h14; $\pm \frac{JT14}{2}$
2. Сварные швы по ГОСТ 5264-80.
3. *Размеры для справок.

Изм.	Лист	№ докум.	Подп.	Дата
Разраб.		Шестакова		
Пров.		Пронский		
Т. контр.		Демьянов		
Нач. отд.		Осавчий		
Н. контр.		Пронский		
Утв.		Демьянов		

1УЦВП-0001СБ

Постамент

Сборочный чертеж

Лит.	Масса	Масштаб
	См. табл.	—

Лист	Листов 1

МИСС СССР
Главпромвентиляция
ГПИпроектпромвентиляция

Копировал:

Формат: А2

Инв. № подл. | Подп. и дата | Взам. инв. № | Инв. № дубл. | Подп. и дата

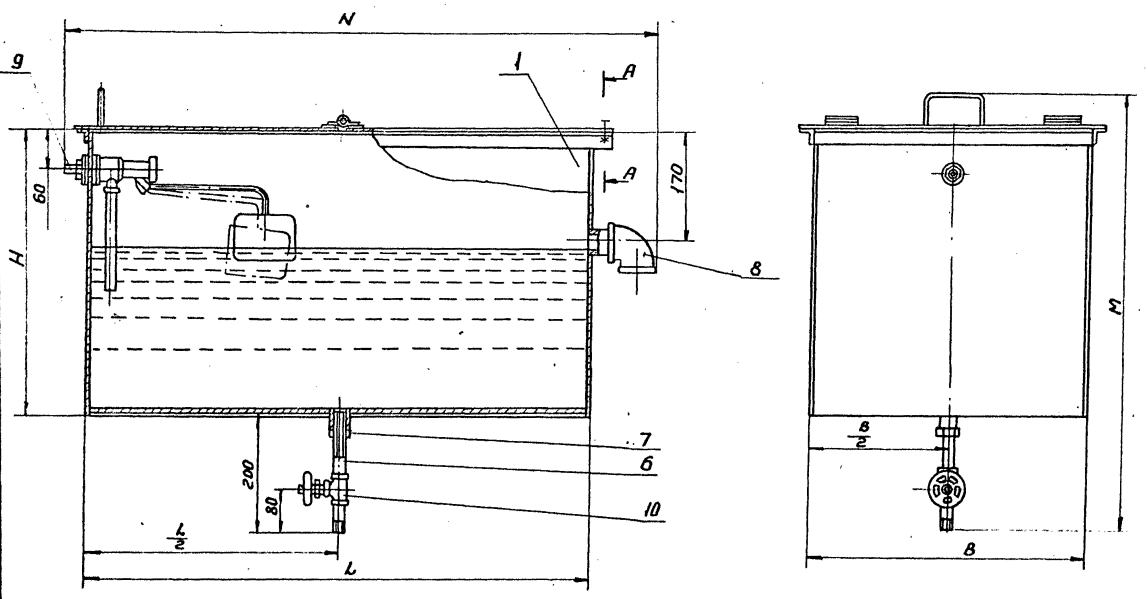

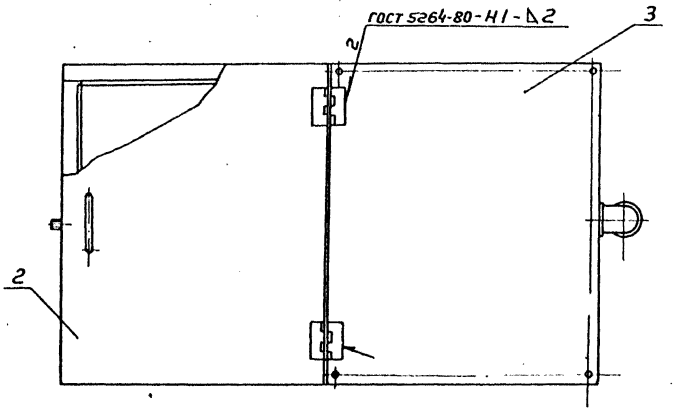

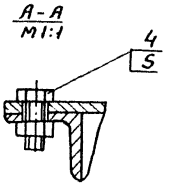

Размеры в мм

Обозначение	H	L	B	M	N	Масса, кг
1УЦВП-0002	570	650	350	830	794	41,0
-01	670	800	450	930	944	60,4

1. Петлю приварить после установки крышки
2. Размеры для справок

Изм.	Лист	N докум.	Подп.	Дата	1УЦВП-0002 СБ	
Разраб.	Щеглова				Бачок сборочный чертеж	Лит. / Масса / Масштаб
Пров.	Пронский					См. / Габл.
Т. контр.	Деньянов					Лист / Листов 1
Нач. отд.	Осадчий					МИСС СССР Главпромвентиляция ГПИпроектпромвентиляция
Н. контр.	Пронский					
Утв.	Деньянов					

Копировал: вешицкая

Формат: А2

Инв. № подл. | Подп. и дата | Взам. инв. № | Инв. № дубл. | Подп. и дата

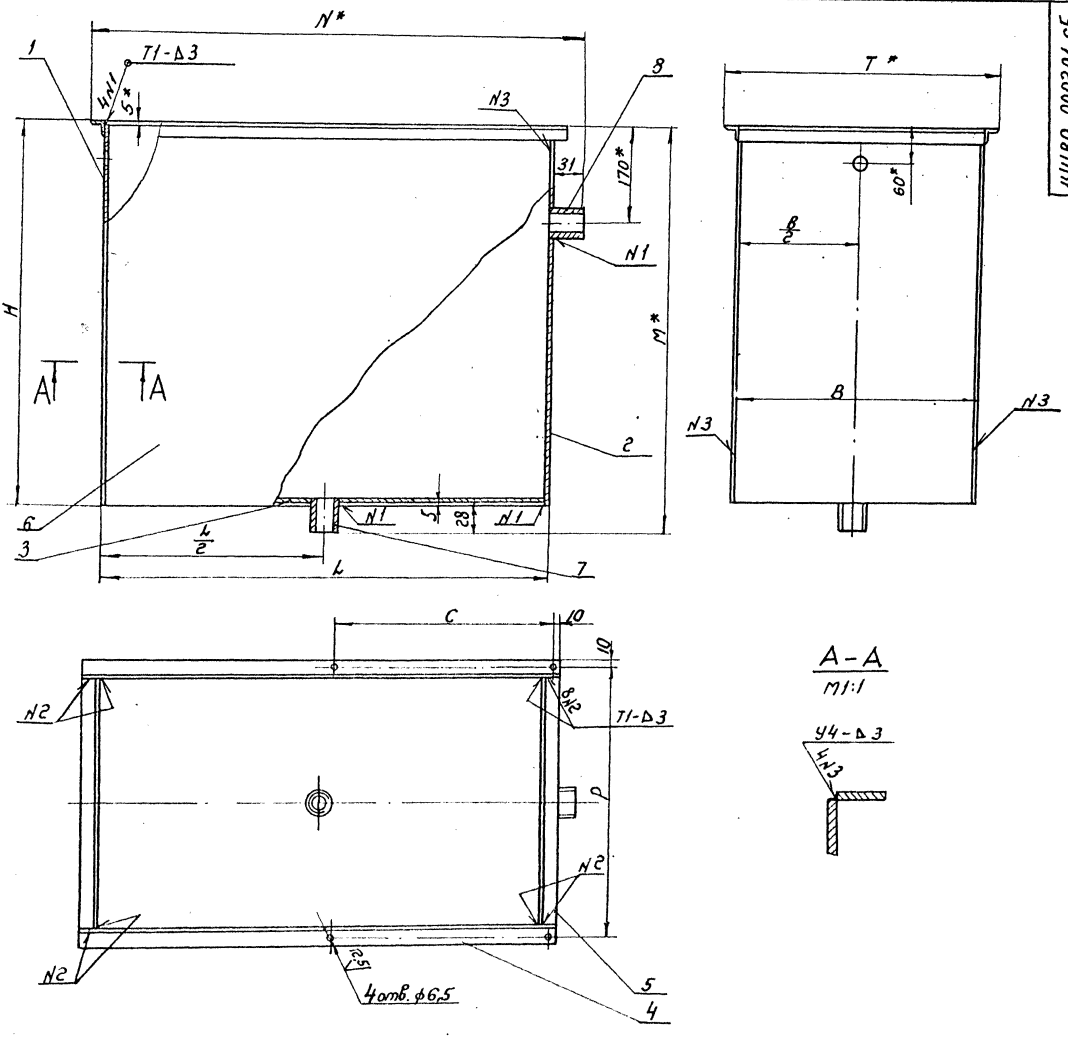

А – А
М1:1

Размеры в мм

Обозначение	H	L	B	C	P	M	H	T	Масса, кг
1УЦВП-000201	570	650	350	320	380	593	706	400	34,0
-01	670	800	450	350	480	693	856	500	50,0

1. $h14;\ H14;\ \pm\frac{IT14}{2}$
2. * Размеры для справок.
3. Сварные швы по ГОСТ 5264-80.

Изм.	Лист	№ докум.	Подп.	Дата	1УЦВП-000201 СБ		
Разраб.		Щеглова			Корпус Сборочный чертеж	Лит.	Масса	Масштаб
Пров.		Пронский					См. табл.	—
Т.контр.		Деньгина				Лист	Листов: 1	
Нач.отд.		Осадчий				МЧСС СССР Главвоздухвентиляция ГПИ Проектпромвентиляция		
Н.контр.		Пронский						
Утв.		Деньгина						

Копировал: Сер-

Формат: А2

Инв.№ подл. | Подп. и дата | Взам. инв.№ | Инв.№ дубл. | Подп. и дата

Серия 5.904-36, выпуск 2

1УЦВП-00020101

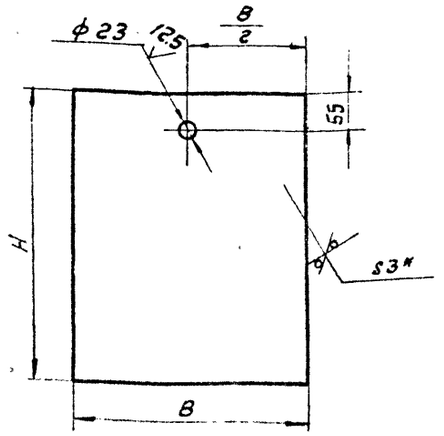

Размеры в мм

Обозначение	B	H	Масса, кг
1УЦВП-00020101	344	565	4,5
-01	444	665	6,9

1. H14; h14; ± JT14/2

2.* Размер для справок.

Изм.	Лист	№ докум.	Подп.	Дата
Разраб.		Щеглова		
Пров.		Пронский		
Т.контр.		Демьянов		
Н.контр.		Пронский		
Утв.		Демьянов		

1УЦВП-00020101

Стенка

Лит.	Масса	Масштаб
	См. табл.	—

Лист | Листов 1

Лист Б-ПН-3 ГОСТ 19903-74 Ст 3 кп ГОСТ 16523-70

ММСС СССР Главпромвентиляция ГПИ Проектпромвентиляция

Копировал: Формат: А4

1УЦВП-00020102

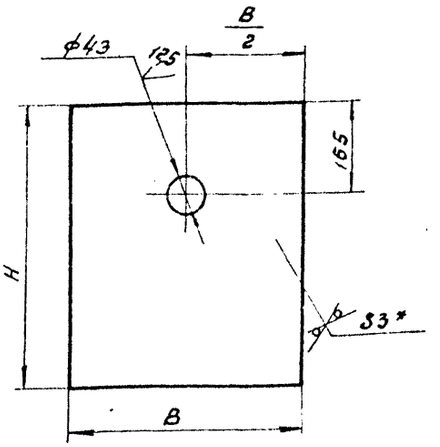

Размеры в мм

Обозначение	B	H	Масса, кг
1УЦВП-00020102	344	565	4,5
-01	444	665	4,9

1. H14; h14; ± JT14/2

2.* Размер для справок.

Изм.	Лист	№ докум.	Подп.	Дата
Разраб.		Щеглова		
Пров.		Пронский		
Т.контр.		Демьянов		
Н.контр.		Пронский		
Утв.		Демьянов		

1УЦВП-00020102

Стенка

Лит.	Масса	Масштаб
	См. табл.	

Лист | Листов 1

Лист Б-ПН-3 ГОСТ 19903-74 Ст 3 кп ГОСТ 16523-70

ММСС СССР Главпромвентиляция ГПИ Проектпромвентиляция

Копировал: Формат: А4

1УЦВП-00020103

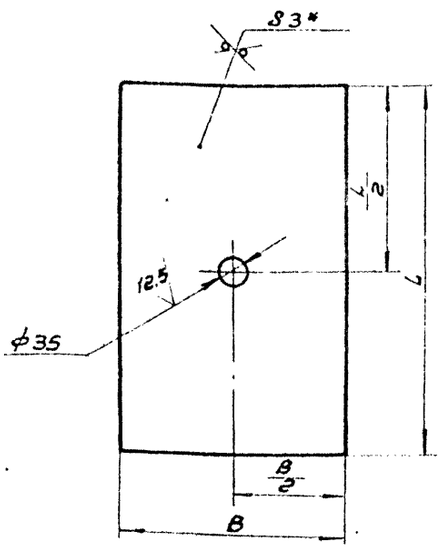

Размеры в мм

Обозначение	B	L	Масса, кг
1УЦВП-00020103	344	644	5,3
-01	444	794	8,3

1. ± JT14/2

2.* Размер для справок.

Изм.	Лист	№ докум.	Подп.	Дата
Разраб.		Щеглова		
Пров.		Пронский		
Т.контр.		Демьянов		
Н.контр.		Пронский		
Утв.		Демьянов		

1УЦВП-00020103

Дно

Лит.	Масса	Масштаб
	См. табл.	—

Лист | Листов 1

Лист Б-ПН-3 ГОСТ 19903-74 Ст 3 кп ГОСТ 16523-70

ММСС СССР Главпромвентиляция ГПИ Проектпромвентиляция

Копировал: Формат: А4

1УЦВП-00020201

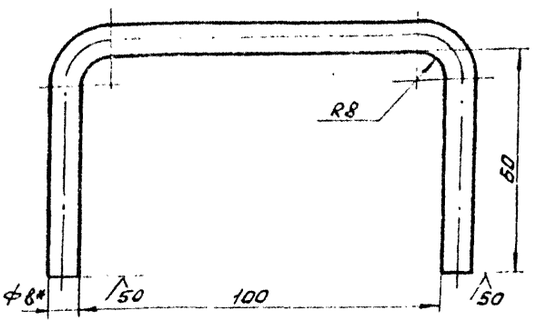

1. Длина развернутой детали - 225 мм

2. ± JT14/2

3.* Размер для справок.

Изм.	Лист	№ докум.	Подп.	Дата
Разраб.		Щеглова		
Пров.		Пронский		
Т.контр.		Демьянов		
Н.контр.		Пронский		
Утв.		Демьянов		

1УЦВП-00020201

Ручка

Лит.	Масса	Масштаб
	0,08	1:1

Лист | Листов 1

Круг В8 ГОСТ 2590-71 Ст 3 кп ГОСТ 535-79

ММСС СССР Главпромвентиляция ГПИ Проектпромвентиляция

Копировал: Иванова Формат: А4

Серия 5.904-36, выпуск 2

Формат	Зона	Поз.	Обозначение	Наименование	Кол.	Примечание
				Документация		
А3			1УЦВП-000202 СБ	Сборочный чертеж		
				Детали		
А4		1	1УЦВП-00020201	Ручка	1	
Б4		3	1УЦВП-00020203	Подкладка		
				Лист Б-ПН-3 ГОСТ 19903-74 / Ст3 КП ГОСТ 16523-70		
				18×64 h14	4	0.023кг
				Стандартные изделия		
				Петля ПНБ-60		
				ГОСТ 5088-78	2	
			Переменные данные для исполнений			
				1УЦВП-000202		
				Детали		
Б4		2	1УЦВП-00020202	Крышка		
				Лист Б-ПН-3 ГОСТ 19903-74 / Ст3 КП ГОСТ 16523-70		
				358×400 h14	1	3,4кг

Изм	Лист	N докум.	Подп.	Дата	1УЦВП-000202		
Разраб.		Щеглова			Крышка	Лит.	Лист 1 / Листов 2
Пров.		Пронский				ММСС СССР Главпромвентиляция ГПИ Проектпромвентиляция	
Н. контр.		Пронский					
Утв.		Демьянов					

Инв. № подл. | Подп. и дата | Взам. инв. № | Инв. № дубл. | Подп. и дата

Копировал: [illegible] Формат: А4

Формат	Зона	Поз.	Обозначение	Наименование	Кол.	Примечание
				1УЦВП-000202-01		
				Детали		
Б4			1УЦВП-000202-02-01	Крышка		
				Лист Б-ПН-3 ГОСТ 19903-74 / Ст3 КП ГОСТ 16523-70		
				438×500 h14	1	5,2кг

Изм	Лист	N докум.	Подп.	Дата	1УЦВП-000202	Лист 2

Инв. № подл. | Подп. и дата | Взам. инв. № | Инв. № дубл. | Подп. и дата

Копиров. [illegible] Формат: А4

1УЦВП-000202 СБ

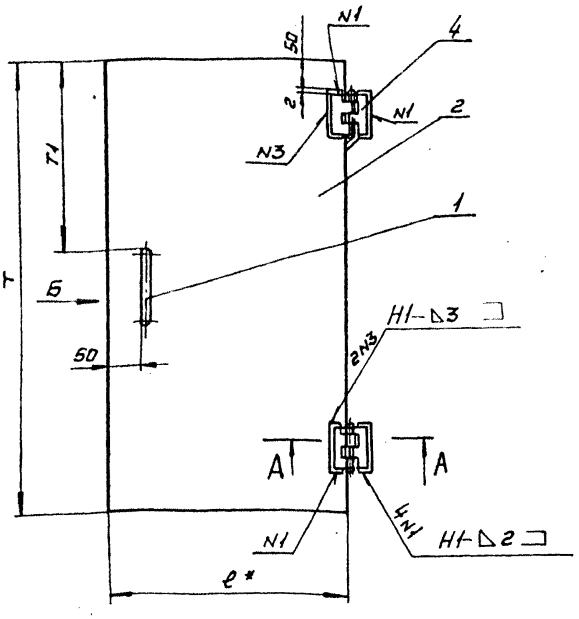

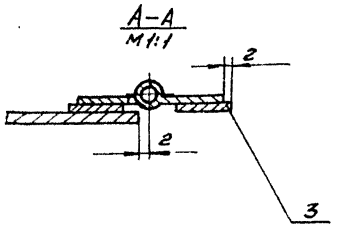

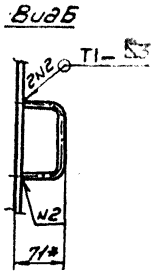

Размеры в мм

Обозначение	ℓ	T	T1	Масса, кг
1УЦВП-000202	358	400	142	3,8
-01	438	500	192	5,6

1. $\pm \frac{IT14}{2}$
2. * Размеры для справок
3. Сварные швы по ГОСТ 5264-80.

Изм	Лист	N докум.	Подп.	Дата	1УЦВП-000202 СБ			
Разраб.		Щеглова			Крышка	Лит	Масса	Масштаб
Пров.		Пронский			Сборочный чертеж		См. табл.	—
Т. контр.		Демьянов				Лист	Листов 1	
Нач. отд.		Осадчий				ММСС СССР Главпромвентиляция ГПИ Проектпромвентиляция		
Н. контр.		Пронский						
Утв.		Демьянов						

Инв. № подл. | Подп. и дата | Взам. инв. № | Инв. № дубл. | Подп. и дата

Копировал: [illegible] Формат: А3

Формат	Зона	Поз.	Обозначение	Наименование	Кол.	Примечание
				Документация		
А2			1УЦВП-0003 СБ	Сборочные единицы		
				Первенные данные для исполнений		
				1УЦВП-0003		
				Детали		
А4		1	1УЦВП-000301	Поручень	1	
А4		2	1УЦВП-000302	Поручень	1	
А4		3	1УЦВП-000303	Ступенька	6	
Б4		4	1УЦВП-030304	Ограждение	3	
				Полоса $\frac{Б\text{-}2\ 4\times30\ ГОСТ\ 103\text{-}76}{Ст3кп\ ГОСТ\ 535\text{-}79}$		
				$\ell = 2080\ h14$	3	1,95кг
Б4		5	1УЦВП-000305	Стяжка		
				Полоса $\frac{Б\text{-}2\ 4\times30\ ГОСТ\ 103\text{-}76}{Ст3кп\ ГОСТ\ 535\text{-}79}$		
				$\ell = 1530\ h14$	3	1,4кг
				1УЦВП-0003-01		
				Детали		
А4		1	1УЦВП-000301-01	Поручень	1	
А4		2	1УЦВП-000302-01	Поручень	1	
А4		3	1УЦВП-000303	Ступенька	6	

Изм. Лист № докум. Подп. Дата

Разраб. Щеглова

Пров. Оранский

Н. контр. Земьянов

Утв.

1УЦВП-0003

Лестница

Лит. | Масса | Масштаб

Лист | Листов 2

ММСС СССР Главпромвентиляция ГПИпроектпромвентиляция

Копировал: Формат А4

Формат	Зона	Поз.	Обозначение	Наименование	Кол.	Примечание
Б4		4	1УЦВП-000304	Ограждение		
				Полоса $\frac{Б\text{-}2\ 4\times30\ ГОСТ\ 103\text{-}76}{Ст3кп\ ГОСТ\ 535\text{-}79}$		
				$\ell = 2080\ h14$	3	1,95кг
Б4		5	1УЦВП-000305	Стяжка		
				Полоса $\frac{Б\text{-}2\ 4\times30\ ГОСТ\ 103\text{-}76}{Ст3кп\ ГОСТ\ 535\text{-}79}$		
				$\ell = 1530\ h14$	3	1,4кг
				1УЦВП-0003-02		
				Детали		
А4		1	1УЦВП-000301-02	Поручень	1	
А4		2	1УЦВП-000302-02	Поручень	1	
А4		3	1УЦВП-000303	Ступенька	10	
Б4		4	1УЦВП-000304	Ограждение		
				Полоса $\frac{Б\text{-}2\ 4\times30\ ГОСТ\ 103\text{-}76}{Ст3кп\ ГОСТ\ 535\text{-}79}$		
				$\ell = 2080\ h14$	4	1,95кг
Б4		5	1УЦВП-000303-02	Стяжка		
				Полоса $\frac{Б\text{-}2\ 4\times30\ ГОСТ\ 103\text{-}76}{Ст3кп\ ГОСТ\ 535\text{-}79}$		
				$\ell = 2280\ h14$	3	2,1кг

Изм. Лист № докум. Подп. Дата

1УЦВП-0003

Лист 2

Копировал: Формат А4

1УЦВП-000301

А (1:1)

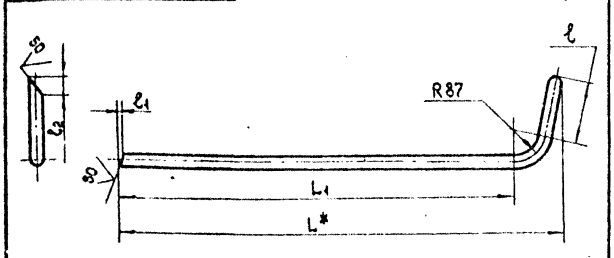

Размеры в мм

Обозначение	L	L_1	ℓ	ℓ_1	ℓ_2	Длина развернутой детали	Масса, кг
1УЦВП-000301	1842	1685	267	10	90	2068	4,9
-01	2187	2038	155	14	38	2294	5,5
-02	3136	3016	118	8	25	3250	7,7

1. h14; $\pm \frac{IT14}{2}$

2.* Размер для справок.

Изм. Лист № докум. Подп. Дата

Разраб. Щеглова

Пров. Оранский

Т. контр. Земьянов

Н. контр. Оранский

Утв. Земьянов

1УЦВП-000301

Поручень

Труба 25×3,2 ГОСТ 3262-75

Лит. | Масса | Масштаб

Лист | Листов 1

ММСС СССР Главпромвентиляция ГПИпроектпромвентиляция

Копировал: Формат А4

1УЦВП-000302

А (1:1)

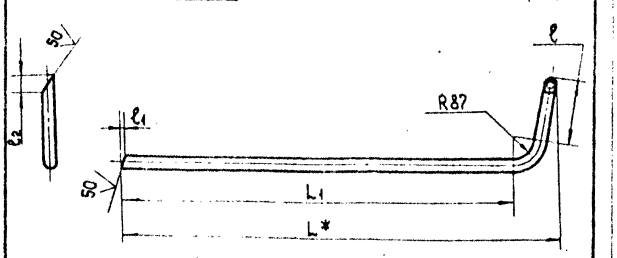

Размеры в мм

Обозначение	L	L_1	ℓ	ℓ_1	ℓ_2	Длина развернутой детали	Масса, кг
1УЦВП-000302	1842	1685	267	10	90	2068	4,9
-01	2187	2038	155	14	38	2294	5,5
-02	3136	3016	118	8	25	3250	7,7

1. h14; $\pm \frac{IT14}{2}$

2.* Размер для справок.

Изм. Лист № докум. Подп. Дата

Разраб. Щеглова

Пров. Оранский

Т. контр. Земьянов

Н. контр. Оранский

Утв. Земьянов

1УЦВП-000302

Поручень

Труба 25×3,2 ГОСТ 3262-75

Лит. | Масса | Масштаб

Лист | Листов 1

ММСС СССР Главпромвентиляция ГПИпроектпромвентиляция

Копировал: Формат А4

1УЦВП-0003 СБ

Серия 5.904-36 Выпуск 2

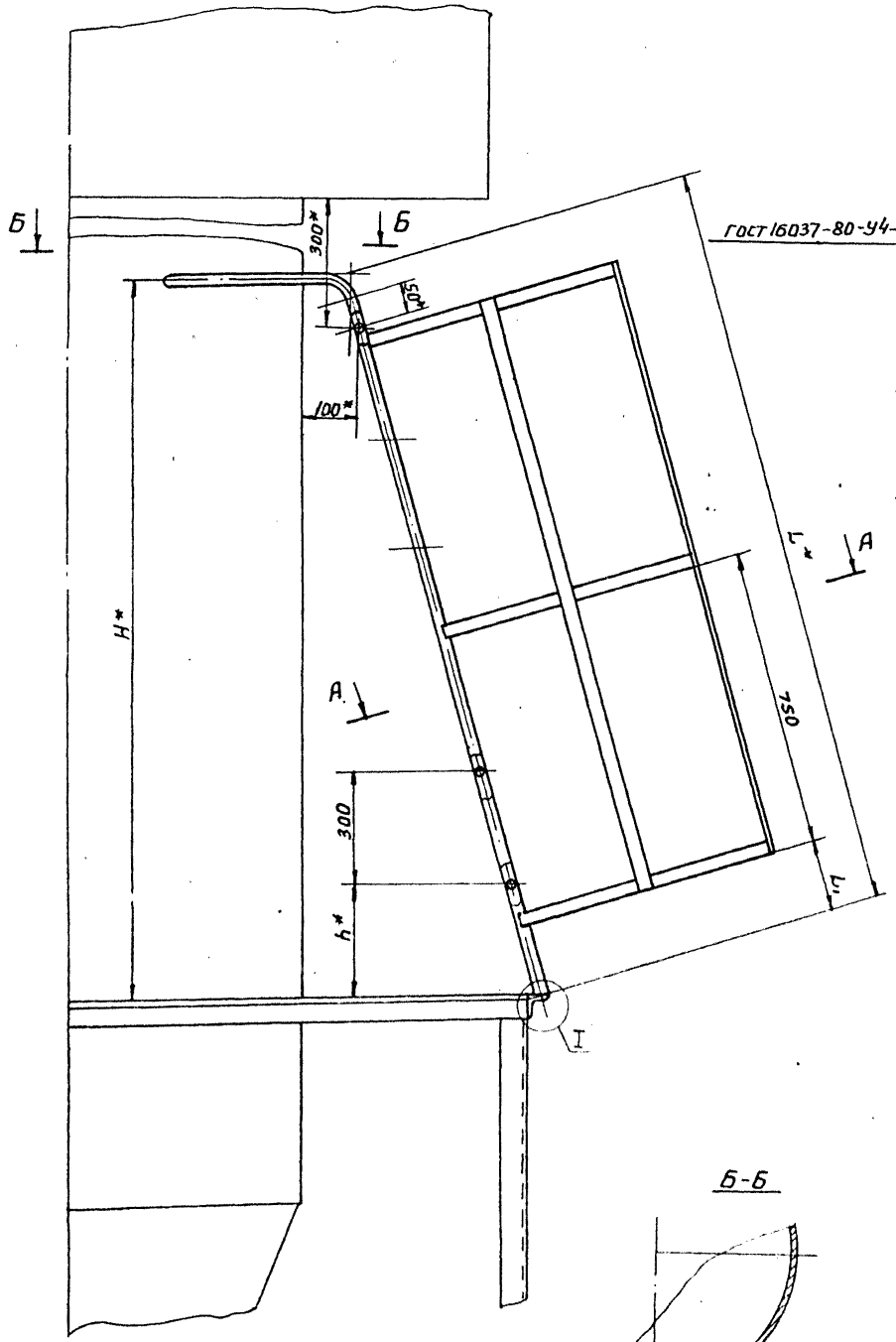

Ограждение условно не показано

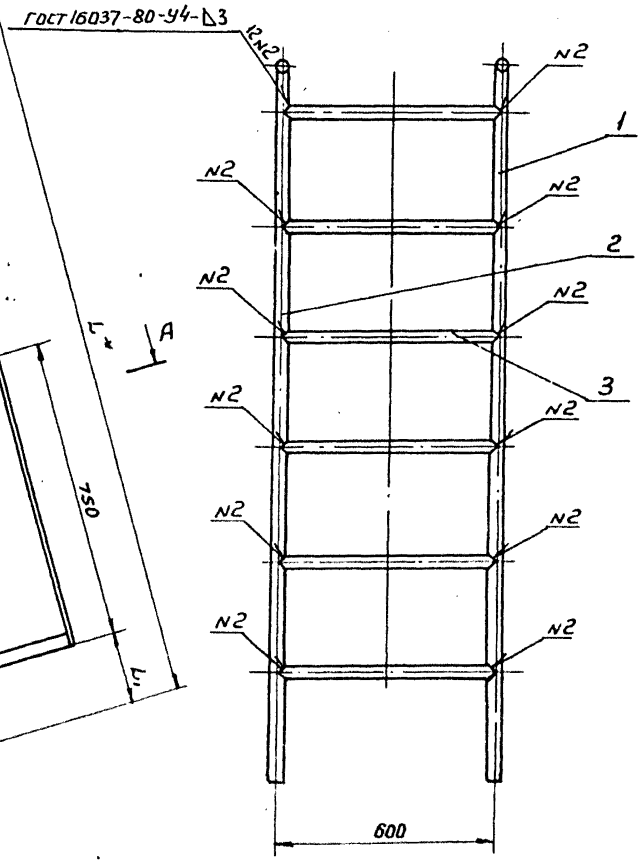

Б-Б

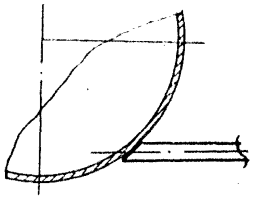

I

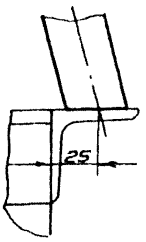

А – А

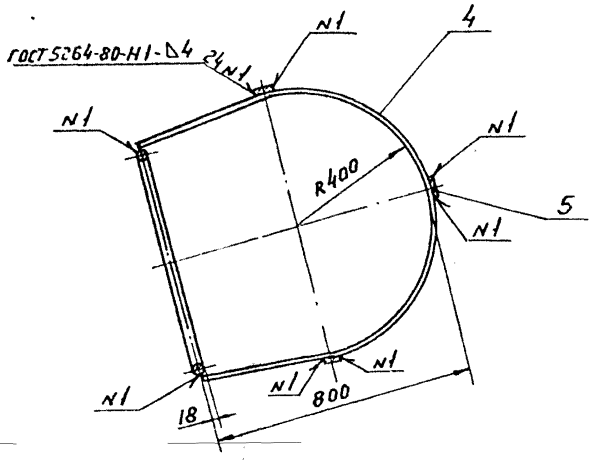

Размеры в мм

Обозначение	H	L	L1	h	Масса, кг
1УЦВП-0003	1687	1765	150	74	28,0
-01	1923	2106	260	324	29,0
-02	3080	3100	350	184	44,6

1. $\pm \frac{JT14}{2}$

2* Размеры для справок

Изм.	Лист	N докум.	Подп.	Дата
Разраб.		Щеглова		
Пров.		Пронский		
Т.контр.		Демьянов		
Нач.отд.		Осадчий		
Н.контр.		Пронский		
Утв.		Демьянов		11/87

1УЦВП-0003 СБ

Лестница
Сборочный чертеж

Лит.	Масса	Масштаб
	См. табл.	—

Лист | Листов 1

ММСС СССР
Главпромвентиляция
ГПИ Проектпромвентиляция

Копировал: Вешицкая

Формат: А2

Инв. № подл. | Подп. и дата | Взам. инв. № | Инв. № дубл. | Подп. и дата

1УЦВП-000303

Серия 5.904-36 Выпуск 2

А(V)

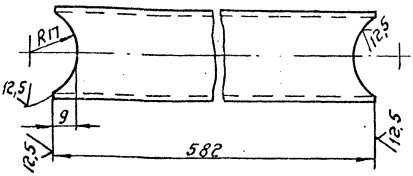

h14; ± JT14/2

Изм.	Лист	№ докум.	Подп.	Дата	1УЦВП-000303	Лит.	Масса	Масштаб
Разраб.		Щеглова			Ступенька		1,3	1:1
Пров.		Пронский				Лист	Листов 1	
Н. контр.		Пронский			Труба 25х3,2 ГОСТ 3262-75	ММСС СССР Главпромвентиляция ГПИ проектпромвентиляция		
Утв.		Демьянов						

Копировал: Бер- Формат: А4

Формат	Зона	Поз.	Обозначение	Наименование	Кол.	Примечание
				Документация		
А2			1УЦВП-0004 СБ	Сборочный чертеж		
				Сборочные единицы		
А4		3	1УЦВП-000403	Крышка люка	1	
				Детали		
Б4		5	1УЦВП-00040002	Пластина		
				Лист Б-ПН-3 ГОСТ 19903-74 Ст.3 кп. ГОСТ 16523-70		
				100х80 h14	2	0,19 кг
				Стандартные изделия.		
		6		Болт М16х30.36		
				ГОСТ 7798-70	4	
		7		Гайка М16.4		
				ГОСТ 5915-70	4	
			Переменные данные	для исполнений.		
				1УЦВП-0004		
				Сборочные единицы.		
А4		1	1УЦВП-000401	Полуплощадка	1	
А4		2	1УЦВП-000402	Полуплощадка	1	

Изм.	Лист	№ докум.	Подп.	Дата	1УЦВП-0004	Лит.	Лист	Листов
Разраб.		Щеглова			Площадка		1	2
Пров.		Пронский				ММСС СССР Главпромвентиляция ГПИ проектпромвентиляция		
Н. контр.		Пронский						
Утв.		Демьянов						

Копировал: Бер- Формат: А4

Формат	Зона	Поз.	Обозначение	Наименование	Кол.	Примечание
				Детали		
Б4		4	1УЦВП-00040001	Стяжка		
				Уголок 25х25х3-Б-ГОСТ 8509-72 Ст.3 кп ГОСТ 535-79		
				l=330 h14	4	0,37 кг
				1УЦВП-0004-01		
				Сборочные единицы		
А4		1	1УЦВП-000401-01	Полуплощадка	1	
А4		2	1УЦВП-000402-01	Полуплощадка	1	
				Детали		
Б4		4	1УЦВП-00040001-01	Стяжка		
				Уголок 25х25х3-Б-ГОСТ 8509-72 Ст.3 кп ГОСТ 535-79		
				l=360 h14	4	0,45 кг
				1УЦВП-0004-02		
				Сборочные единицы.		
А4		1	1УЦВП-000401-02	Полуплощадка	1	
А4		2	1УЦВП-000402-02	Полуплощадка	1	
				Детали		
Б4		4	1УЦВП-00040001-02	Стяжка		
				Уголок 25х25х3-Б-ГОСТ 8509-72 Ст.3 кп ГОСТ 535-79		
				l=420 h14	4	0,47 кг

Изм.	Лист	№ докум.	Подп.	Дата	1УЦВП-0004	Лист 2

Копировал: Бер-

Формат	Зона	Поз.	Обозначение	Наименование	Кол.	Примечание
				Документация		
А2			1УЦВП-000401 СБ	Сборочный чертеж		
				Детали		
А4		1	1УЦВП-00040101	Стяжка	2	
А4		2	1УЦВП-00040102	Стяжка	2	
Б4		8	1УЦВП-00040108	Связь		
				Уголок 45х45х5-Б-ГОСТ 8509-72 Ст.3 кп ГОСТ 535-79		
				l=700 h14	1	2,35 кг
Б4		9	1УЦВП-00040109	Связь		
				Уголок 45х45х5-Б-ГОСТ 8509-72 Ст.3 кп ГОСТ 535-79		
				l=550 h14	2	1,85 кг
Б4		10	1УЦВП-00040110	Стяжка		
				Уголок 25х25х3-Б-ГОСТ 8509-72 ВСт.3 кп ГОСТ 535-79		
				l=990 h14	10	1,1 кг
Б4		14	1УЦВП-00040114	Пластина		
				Лист Б-ПН-5 ГОСТ 19903-74 Ст.3 кп ГОСТ 14637-69		
				50х545 h14	2	1,0 кг
			Переменные данные	для исполнений.		
				1УЦВП-000401		

Изм.	Лист	№ докум.	Подп.	Дата	1УЦВП-000401	Лит.	Лист	Листов
Разраб.		Щеглова			Полуплощадка		1	3
Пров.		Пронский				ММСС СССР Главпромвентиляция ГПИ проектпромвентиляция		
Н. контр.		Пронский						
Утв.		Демьянов						

Копировал: Бер- Формат: А4

Формат	Зона	Поз.	Обозначение	Наименование	Кол.	Примечание
				Детали		
А4		3	1УЦВП-00040103	Обшивка	1	
А4		4	1УЦВП-00040104	Обшивка	1	
А4		5	1УЦВП-00040105	Полуфланец	1	
А4		6	1УЦВП-00040106	Связь	1	
А4		7	1УЦВП-00040107	Связь	1	
Б4		11	1УЦВП-00040111	Стяжка		
				Уголок 25х25х3-Б-ГОСТ 8509-72 / Ст3кп ГОСТ 535-79		
				ℓ= 1820 h14	2	2,0кг
Б4		12	1УЦВП-00040112	Стойка		
				Уголок 25х25х3-Б-ГОСТ 8509-72 / Ст3кп ГОСТ 535-79		
				ℓ= 760 h14	4	0,85кг
Б4		13	1УЦВП-00040113	Бортик		
				Лист Б-ПН-3 ГОСТ 19903-74 / Ст3кп ГОСТ 16523-70		
				100х 1820 h14	1	4,3кг
				1УЦВП-000401-01		
				Детали		
А4		3	1УЦВП-00040114	Обшивка	1	
А4		4	1УЦВП-00040115	Обшивка	1	
А4		5	1УЦВП-00040105-01	Полуфланец	1	
А4		6	1УЦВП-00040106-01	Связь	1	
А4		7	1УЦВП-00040107-01	Связь	1	
Б4		11	1УЦВП-00040111-01	Стяжка		
				Уголок 25х25х3-Б-ГОСТ 8509-72 / Ст3кп ГОСТ 535-79		
				ℓ= 1990 h14	2	2,2кг
Б4		12	1УЦВП-00040112-01	Стойка		

Инв.№ подл. | Подп. и дата | Взам. инв.№ | Инв.№ дубл. | Подп. и дата

1УЦВП-000401 Лист 2

Изм. Лист N докум. Подп. Дата

Копировал: Вешницкая Формат: А4

Формат	Зона	Поз.	Обозначение	Наименование	Кол.	Примечание
				Уголок 25х25х3-Б-ГОСТ 8509-72 / Ст3кп ГОСТ 535-79		
				ℓ= 830 h14	4	0,93кг
Б4		13	1УЦВП-00040113-01	Бортик		
				Лист Б-ПН-3 ГОСТ 19903-74 / Ст3кп ГОСТ 16523-70		
				100 х 1990 h14	1	4,7кг
				1УЦВП-0401-02		
				Детали		
А4		3	1УЦВП-00040114-01	Обшивка	1	
А4		4	1УЦВП-00040115-01	Обшивка	1	
А4		5	1УЦВП-00040105-02	Полуфланец	1	
А4		6	1УЦВП-00040106-02	Связь	1	
А4		7	1УЦВП-00040107-02	Связь	1	
Б4		11	1УЦВП-00040111-02	Стяжка		
				Уголок 25х25х3-Б-ГОСТ 8509-72 / Ст3 кп ГОСТ 535-79		
				ℓ= 2190 h14	2	2,45кг
Б4		12	1УЦВП-00040112-02	Стойка		
				Уголок 25х25х3-Б-ГОСТ 8509-72 / Ст3кп ГОСТ 535-79		
				ℓ= 910 h14	4	1,0кг
Б4		13	1УЦВП-00040113-02	Бортик		
				Лист Б-ПН-3 ГОСТ 19903-74 / Ст3кп ГОСТ 16523-70		
				100х 2190 h14	1	5,2кг

Инв.№ подл. | Подп. и дата | Взам. инв.№ | Инв.№ дубл. | Подп. и дата

1УЦВП-000401 Лист 3

Изм. Лист N докум. Подп. Дата

Копировал: Вешницкая Формат: А4

1УЦВП-00040101

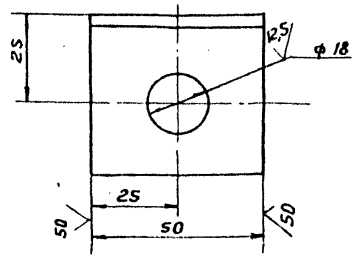

Н14; h14; ± JT14/2

Изм.	Лист	N докум.	Подп.	Дата	1УЦВП-00040101			
Разраб.		Щеглова			Стяжка	Лит	Масса	Масштаб
Пров.		Пронский					0,16	1:1
Т.контр.		Демьянов				Лист	Листов 1	
Н.контр.		Пронский			Уголок 45х45х5-Б-ГОСТ 8509-72 / Ст3кп ГОСТ 535-79	МИНСС СССР Главпромвентиляция ГПИ Проектпромвентиляция		
Утв.		Демьянов						

Копировал: Вешницкая Формат: А4

1УЦВП-00040102

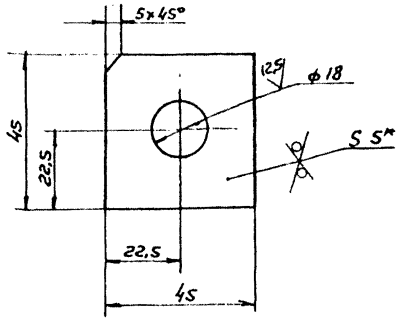

1. Н14; h14; ± JT14/2
2. * Размер для справок

Изм.	Лист	N докум.	Подп.	Дата	1УЦВП-00040102			
Разраб.		Щеглова			Стяжка	Лит	Масса	Масштаб
Пров.		Пронский					0,08	1:1
Т.контр.		Демьянов				Лист	Листов 1	
Н.контр.		Пронский			Лист Б-ПН-5 ГОСТ 19903-74 / Ст3кп ГОСТ 14637-69	МИНСС СССР Главпромвентиляция ГПИ Проектпромвентиляция		
Утв.		Демьянов						

Копировал: Вешницкая Формат: А4

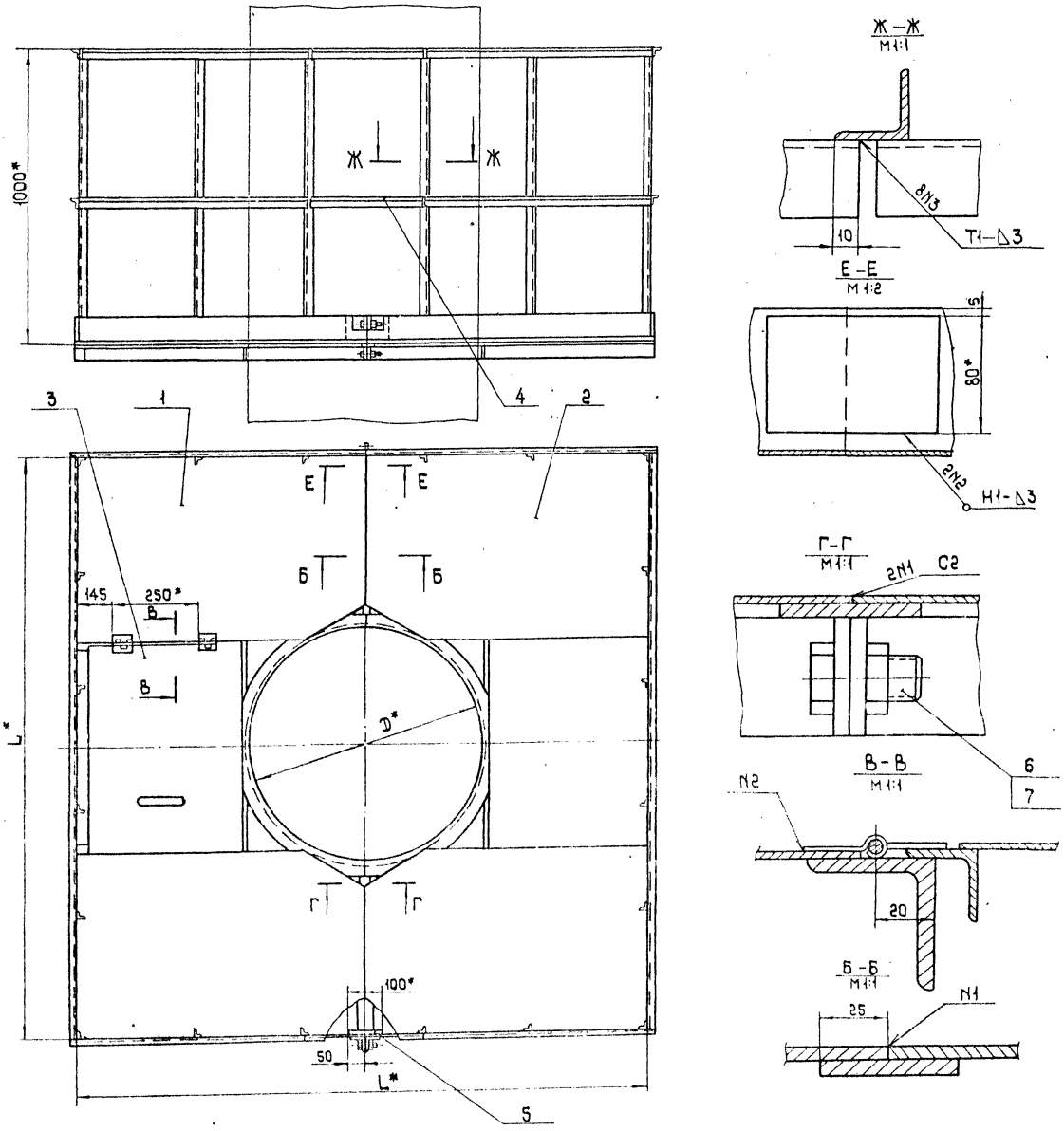

Размеры в мм

Обозначение	D	L	Масса, кг
1УЦВП-0004	640	1820	160,0
-01	810	1990	178,0
-02	1010	2190	201,0

1. Сварные швы по ГОСТ 5264-80
2. $\pm \frac{JT14}{2}$
3. * Размеры для справок.

Изм.	Лист	№ докум.	Подп.	Дата
Разраб.		Шеглова		
Пров.		Пранский		VI/84
Т. контр.		Демьянов		
Н. контр.		Осадчий		
Н. контр.		Пранский		
Утв.		Демьянов		VI/84

1УЦВП-0004СБ

Площадка

Сварочный чертеж

Лит.	Масса	Масштаб
	См. табл.	—

Лист Листов 1

ММСС СССР
Главпромвентиляция
ГПИ Проектпромвентиляция

Копировал: Формат: А2

Инв. № подл. | Подп. и дата | Взам. инв. № | Инв. № дубл. | Подп. и дата

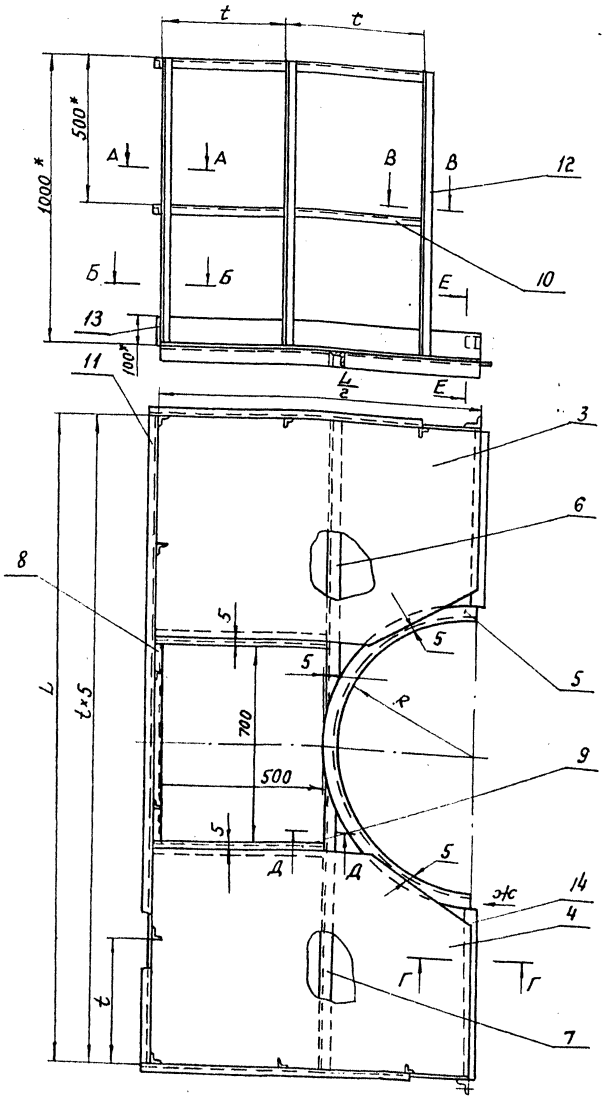

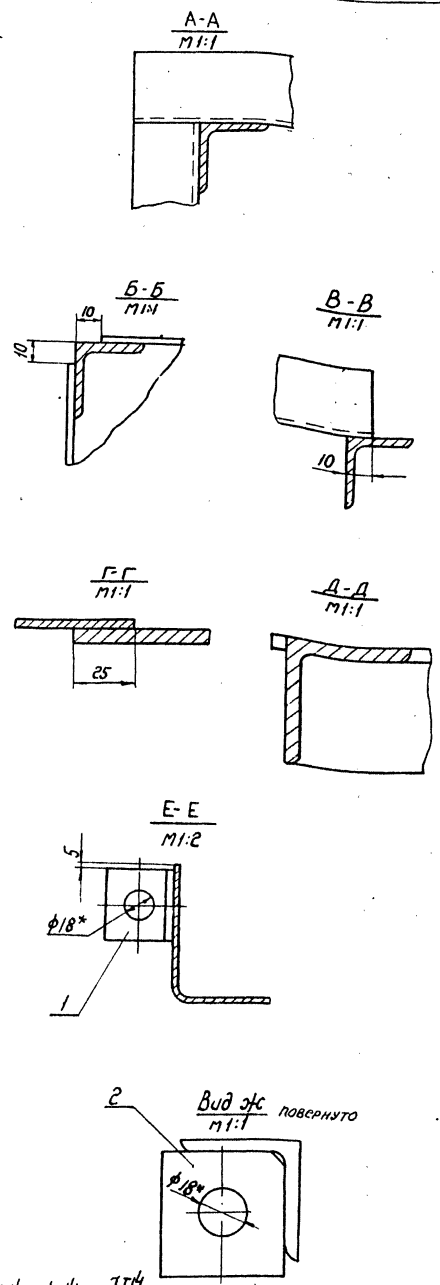

Размеры в мм

Обозначение	R	L	t	Масса, кг
1УЦВП-000401	320	1820	364	71,0
-01	405	1990	398	80,0
-02	505	2190	438	91,0

1. Н14; h14; $\pm \frac{IT14}{2}$.
2. Сварку деталей из углового проката производить между собой в местах стыка сплошным швом. Приварку листа к уголку производить внахлест прерывистым швом 50/100. Катет шва - 3 мм. Сварные швы по ГОСТ 5264-80.
3* Размеры для справок.

Изм.	Лист	№ докум.	Подп.	Дата	1УЦВП-000401 СБ			
Разраб.	Щеглова				Полуплощадка	Лит.	Масса	Масштаб
Пров.	Пронский				Сборочный чертеж		Ст. табл.	—
Т. контр.	Демьянов					Лист	Листов 1	
Нач. отд.	Осадчий					ММСС СССР Главпромвентиляция		
Н. контр.	Пронский					Гл. проект. промвентиляция		
Утв.	Демьянов							

Копировал: Бер. Формат: А2

Инв. № подл. | Подп. и дата | Взам. инв. № | Инв. № дубл. | Подп. и дата

Серия 5.904-36, выпуск 2

1УЦВП-00040103

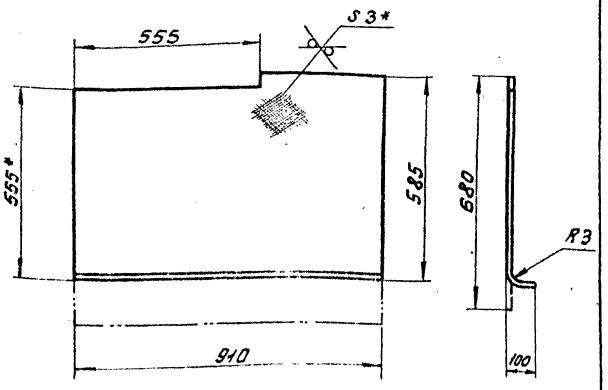

1. $h14; \pm \frac{IT14}{2}$
2. * Размеры для справок.

Изм.	Лист	N докум.	Подп.	Дата
Разраб.	Щеглова			
Пров.	Пронский			
Т.контр.	Демьянов			
Н.контр.	Пронский			
Утв.	Демьянов			

1УЦВП-00040103

Обшивка

Лит.	Масса	Масштаб
	15,5	1:10

Лист | Листов 1

Лист ромб. ПН-3 В Ст3 сп ГОСТ 8568-77

ММСС СССР Главпромвентиляция ГПИ Проектпромвентиляция

Копировал: Формат: А4

1УЦВП-00040104

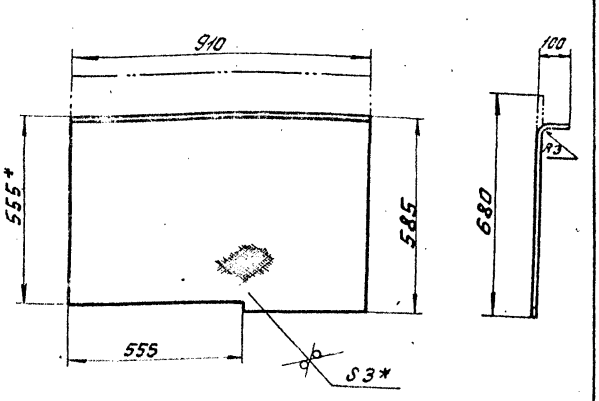

1. $h14; \pm \frac{IT14}{2}$
2. * Размеры для справок

Изм.	Лист	N докум.	Подп.	Дата
Разраб.	Щеглова			
Пров.	Пронский			
Т.контр.	Демьянов			
Н.контр.	Пронский			
Утв.	Демьянов			

1УЦВП-00040104

Обшивка

Лит.	Масса	Масштаб
	15,5	1:10

Лист | Листов 1

Лист ромб. ПН-3 В Ст3 сп ГОСТ 8568-77

ММСС СССР Главпромвентиляция ГПИ Проектпромвентиляция

Копировал: Формат: А4

1УЦВП-00040105

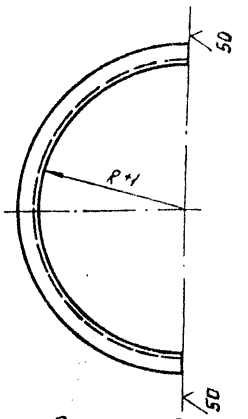

Размеры в мм

Обозначение	R	Длина развернутой детали	Масса, кг
1УЦВП-00040105	320	1046	3.5
-01	405	1312	4.5
-02	505	1626	5.4

Изм.	Лист	N докум.	Подп.	Дата
Разраб.	Щеглова			
Пров.	Пронский			
Т.контр.	Демьянов			
Н.контр.	Пронский			
Утв.	Демьянов			

1УЦВП-00040105

Полуфланец

Лит.	Масса	Масштаб
	см. табл.	—

Лист | Листов 1

Уголок 45×45×5-6-ГОСТ 8509-72 Ст3 кп ГОСТ 535-79

ММСС СССР Главпромвентиляция ГПИ Проектпромвентиляция

Копировал: Формат: А4

1УЦВП-00040106

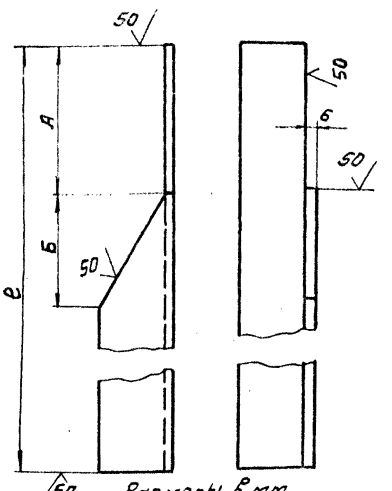

Размеры в мм

Обозначение	е	А	Б	Масса, кг
1УЦВП-00040106	905	95	140	2.7
-01	990	90	125	2.9
-02	1090	85	110	3.5

$h14; \pm \frac{IT14}{2}$

Изм.	Лист	N докум.	Подп.	Дата
Разраб.	Щеглова			
Пров.	Пронский			
Т.контр.	Демьянов			
Н.контр.	Пронский			
Утв.	Демьянов			

1УЦВП-00040106

Связь

Лит.	Масса	Масштаб
	см. табл.	—

Лист | Листов 1

Уголок 45×45×5-6-ГОСТ 8509-72 Ст3 кп ГОСТ 535-79

ММСС СССР Главпромвентиляция ГПИ Проектпромвентиляция

Формат А4

Копировал: Иванова

1УЦВП-000401О7

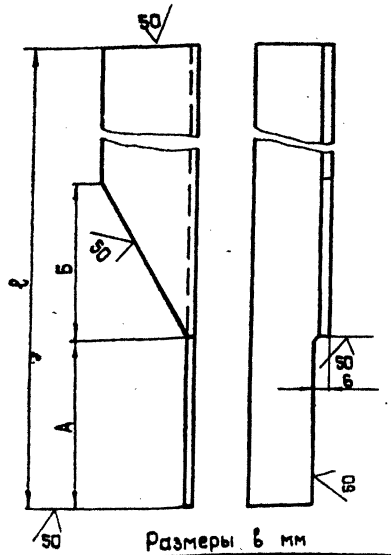

Размеры в мм

Обозначение	ℓ	А	Б	Масса, кг
1УЦВП-000401О7	905	95	140	2,7
-01	990	90	125	2,9
-02	1090	80	110	3,5

h14; $\pm \frac{IT14}{2}$

Изм.	Лист	N докум.	Подп.	Дата
Разраб.		Щеглова		
Пров.		Пронский		
Т. контр.		Демьянов		
Н. контр.		Пронский		
Утв.		Демьянов		

1УЦВП-000401О7

Связь

Лит.	Масса	Масштаб
	См. табл.	—

Лист | Листов 1

Уголок 45×45× 5-б-ГОСТ 8509-72 Ст3кп ГОСТ 535-79

МНСС СССР Главпромвентиляция ГПИпроектпромвентиляция

Копировал: Формат А4

1УЦВП-000401І4

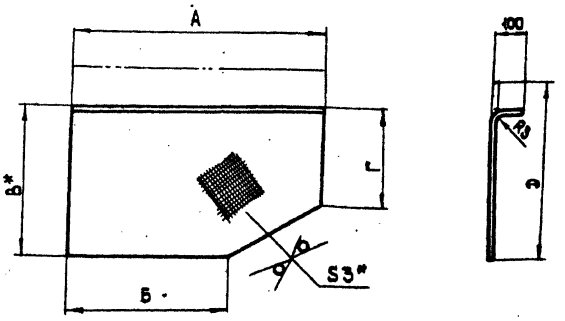

Размеры в мм

Обозначение	А	Б	В	Г	Д	Масса, кг
1УЦВП-000401І4	995	805	640	555	735	18,5
-01	1095	745	740	445	835	22,5

1. h14; $\pm \frac{IT14}{2}$

2.* Размер для справок.

Изм.	Лист	N докум.	Подп.	Дата
Разраб.		Щеглова		
Пров.		Пронский		
Т. контр.		Демьянов		
Н. контр.		Пронский		
Утв.		Демьянов		

1УЦВП-000401І4

Обшивка

Лит.	Масса	Масштаб
	См. табл.	—

Лист | Листов 1

Лист ромб. ПН-3ВСт3сп ГОСТ 8568-77

ММСС СССР Главпромвентиляция ГПИпроектпромвентиляция

Копировал: Формат А4

1УЦВП-000401І5

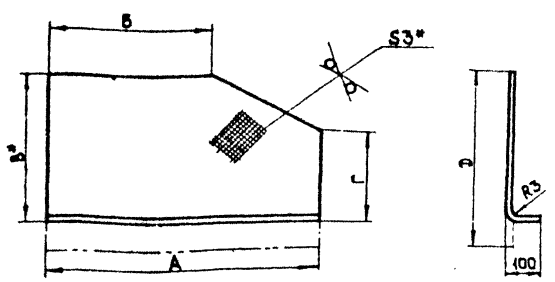

Размеры в мм

Обозначение	А	Б	В	Г	Д	Масса, кг
1УЦВП-000401І5	995	805	640	555	735	18,5
-01	1095	745	740	445	835	22,5

1. h14; $\pm \frac{IT14}{2}$

2.* Размер для справок.

Изм.	Лист	N докум.	Подп.	Дата
Разраб.		Щеглова		
Пров.		Пронский		
Т. контр.		Демьянов		
Н. контр.		Пронский		
Утв.		Демьянов		

1УЦВП-000401І5

Обшивка

Лит.	Масса	Масштаб
	См. табл.	—

Лист | Листов 1

Лист ромб ПН-3ВСт3сп ГОСТ 8568-77

ММСС СССР Главпромвентиляция ГПИпроектпромвентиляция

Копировал: Формат А4

Формат	Зона	Поз.	Обозначение	Наименование	Кол.	Примечание
				Документация		
А2			1УЦВП-000402СБ	Сборочный чертеж		
				Детали		
А4		1	1УЦВП-00040101	Стяжка	2	
А4		2	1УЦВП-00040102	Стяжка	2	
Б4		8	1УЦВП-00040201	Настил		
				Лист ромб ПН-3ВСт3сп		
				ГОСТ 8568-77		
				710×585 h14	1	11,1 кг
Б4		9	1УЦВП-00040109	Связь		
				Уголок 45×45× 5-б-ГОСТ 8509-72 ВСт3кп ГОСТ 535-79		
				ℓ = 550	2	1,88 кг
Б4		10	1УЦВП-00040110	Стяжка		
				Уголок 25×25×3-б-ГОСТ 8509-72 ВСт3кп ГОСТ 535-79		
				ℓ = 990	10	1,1 кг
				Переменные данные для исполнений		
				1УЦВП-000402		
А4		3	1УЦВП-00040103	Обшивка	1	
А4		4	1УЦВП-00040104	Обшивка	1	
А4		5	1УЦВП-00040105	Полуфланец	1	

Изм.	Лист	N докум.	Подп.	Дата
Разраб.		Щеглова		
Пров.		Пронский		
Н. контр.		Пронский		
Утв.		Демьянов		

1УЦВП-000402

Полуплощадка

Лит.	Лист	Листов
	1	3

ММСС СССР Главпромвентиляция ГПИпроектпромвентиляция

Копировал: Формат А4

Формат	Поз.	Обозначение	Наименование	Кол.	Примечание
А4	6	1УЦВП-000401.06	Связь	1	
А4	7	1УЦВП-000401.07	Связь	1	
Б4	11	1УЦВП-000401.11	Стяжка		
			Уголок 25×25×3-Б-ГОСТ 8509-72 Ст3кп ГОСТ 535-79		
			ℓ=1820 h14	2	2,0 кг
Б4	12	1УЦВП-000401.12	Стойка		
			Уголок 25×25×3-Б-ГОСТ 8509-72 Ст3кп ГОСТ 535-79		
			ℓ=760 h14	4	0,85 кг
Б4	13	1УЦВП-000401.13	Бортик		
			Лист 6-ПН-3 ГОСТ 19903-74 Ст3кп ГОСТ 16523-70		
			100×1820 h14	1	4,3 кг
			1УЦВП-000402-01		
А4	3	1УЦВП-000401.14	Обшивка	1	
А4	4	1УЦВП-000401.15	Обшивка	1	
А4	5	1УЦВП-000401.05-01	Полуфланец	1	
А4	6	1УЦВП-000401.06-01	Связь	1	
А4	7	1УЦВП-000401.07-01	Связь	1	
Б4	11	1УЦВП-000401.11-01	Стяжка		
			Уголок 25×25×3-Б-ГОСТ 8509-72 Ст3кп ГОСТ 535-79		
			ℓ=1990 h14	2	2,2 кг
Б4	12	1УЦВП-000401.12-01	Стойка		
			Уголок 25×25×3-Б-ГОСТ 8509-72 Ст3кп ГОСТ 535-79		
			ℓ=830 h14	4	0,93 кг
Б4	13	1УЦВП-000401.13-01	Бортик		
			Лист 6-ПН-3 ГОСТ 19903-74 Ст3кп ГОСТ 535-79		

Инв. № подл. | Подп. и дата | Взам. инв. № | Инв. № дубл. | Подп. и дата

1УЦВП-000402 Лист 2

Копировал Формат А4

Формат	Поз.	Обозначение	Наименование	Кол.	Примечание
			100×1990 h14	1	4,7 кг
			1УЦВП-000402-02		
А4	3	1УЦВП-000401.14-01	Обшивка	1	
А4	4	1УЦВП-000401.15-01	Обшивка	1	
А4	5	1УЦВП-000401.05-02	Полуфланец	1	
А4	6	1УЦВП-000401.06-02	Связь	1	
А4	7	1УЦВП-000401.07-02	Связь	1	
Б4	11	1УЦВП-000401.11-02	Стяжка	1	
			Уголок 25×25×3-Б-ГОСТ 8509-72 Ст3кп ГОСТ 535-79		
			ℓ=2190 h14	2	2,45 кг
Б4	12	1УЦВП-000401.12-02	Стойка		
			Уголок 25×25×3-Б-ГОСТ 8509-72 Ст3кп ГОСТ 535-79		
			ℓ=910 h14	4	1,0 кг
Б4	13	1УЦВП-000401.13-02	Бортик		
			Лист 6-ПН-3 ГОСТ 19903-74 Ст3кп ГОСТ 16523-70		
			100×2190 h14	1	5,2 кг

Инв. № подл. | Подп. и дата | Взам. инв. № | Инв. № дубл. | Подп. и дата

1УЦВП-000402 Лист 3

Копировал Формат А4

Формат	Зона	Поз.	Обозначение	Наименование	Кол.	Примечание
				Документация		
А3			1УЦВП-000403СБ	Сборочный чертеж		
				Детали		
А4		1	1УЦВП-000403.01	Ручка	1	
А4		2	1УЦВП-000403.02	Связь	2	
А4		3	1УЦВП-000403.03	Крышка	1	
Б4		4	1УЦВП-000403.04	Связь	2	
				Уголок 25×25×3-Б-ГОСТ 8509-72 Ст3кп ГОСТ 535-79		
				ℓ=654 h14	2	0,8 кг
				Стандартные изделия		
		5		Петля ПН5-60		
				ГОСТ 5088-78	2	

Инв. № подл. | Подп. и дата | Взам. инв. № | Инв. № дубл. | Подп. и дата

Изм.	Лист	№ докум.	Подп.	Дата
Разраб.		Цветков		
Пров.		Пронский		
Н. контр.		Пономарев		
Утв.				

1УЦВП-000403

Крышка люка

Лит. | Масса | Масштаб
Лист | Листов 1
ЦКБ по проектированию ГПУ Госпроектпромвентиляция

Копировал Формат А4

1УЦВП-000403.01

(√) 56

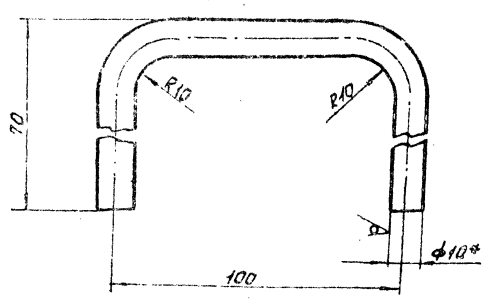

1. h14; ± IT14/2
2. Длина развернутой детали 217 мм
3. * Размер для справок.

Изм.	Лист	№ докум.	Подп.	Дата
Разраб.		Цветков		
Пров.		Пронский		
Т. контр.		Демьянов		
Н. контр.		Пронский		
Утв.		Демьянов		

Ручка

Лит. | Масса | Масштаб
0,2 | 1:1
Лист | Листов 1
ЦКБ по проектированию ГПУ Госпроектпромвентиляция

Круг 10-В-ГОСТ 2590-71 / Ст3кп ГОСТ 535-79

Копировал Формат А4

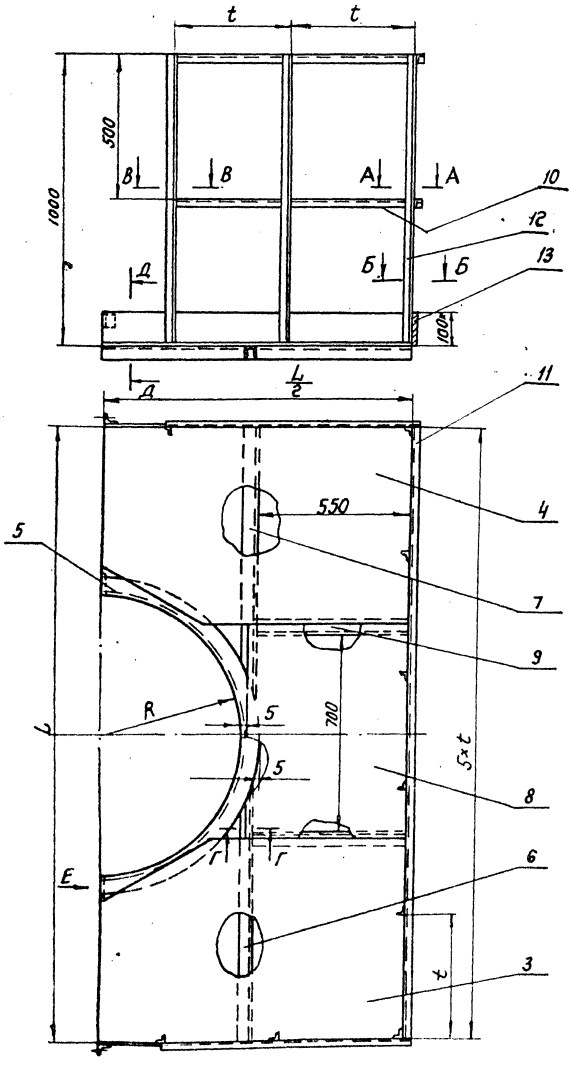

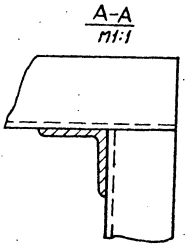

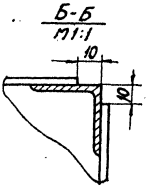

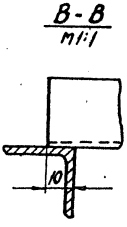

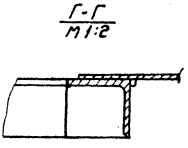

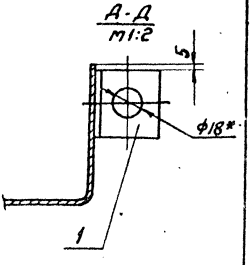

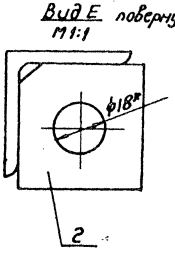

Размеры в мм

Обозначение	R	L	t	Масса, кг
1УЦВП-000402	320	1820	364	80,0
-01	405	1990	398	89,0
-02	505	2190	438	100.0

1. $H14;\ h14;\ \pm\frac{JT14}{2}$;
2. Сварку деталей из уголового проката производить между собой в местах стыка сплошным швом. Приварку листа к уголку производить внахлест прерывистым швом 50/100, катет шва -3 мм. Сварные швы по ГОСТ 5264-80.
3. * Размеры для справок.

				1УЦВП-000402 СБ	
Гл.инж.	Щеголев			Полуплощадка Сборочный чертеж	Лит. / Масса / Масштаб: Сталь —
Разраб.	Щеголев				
Пров.	Пронский				Лист / Листов 1
Т.контр.	Петрилов				Гипрос СССР Главпроавентиляция ГПИ Проектпроавтоматика
Нач.отд.	Осадчий				
Н.контр.	Пронский				
Утв.	Ветлянов				

Копировал: Ефр- Формат: А2

1УЦВП-000403СБ

Серия 5.904-36. Выпуск 2.

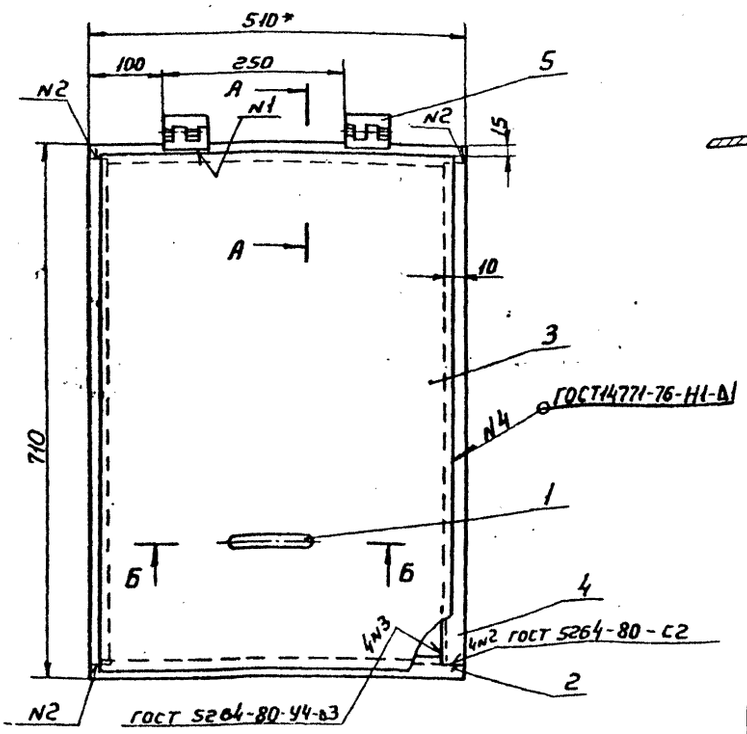

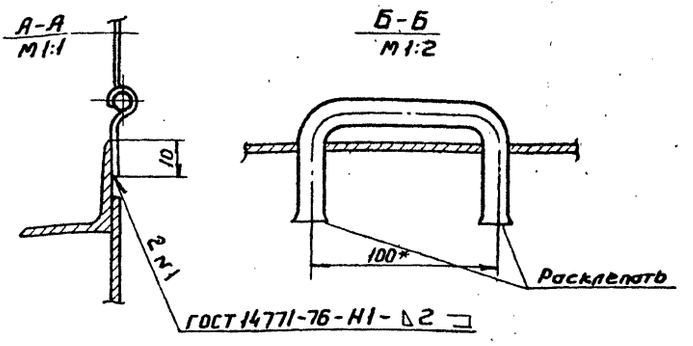

1. $h14; \pm \frac{JT14}{2}$
2* Размеры для справок

Изм.	Лист	N докум.	Подп.	Дата	1УЦВП-000403 СБ		
Разраб.		Щеглова			Крышка люка Сборочный чертеж	Лит.	Масса 7,0 / Масштаб 1:5
Пров.		Пронский				Лист	Листов 1
Т.контр.		Деньянов				ММСС СССР Главпромвентиляция ГПИпроектпромвентиляция	
Нач.отд.		Осадчий					
Н.контр.		Пронский					
Утв.		Деньянов					

Копировал: Вешицкая Формат А3

1УЦВП-00040302

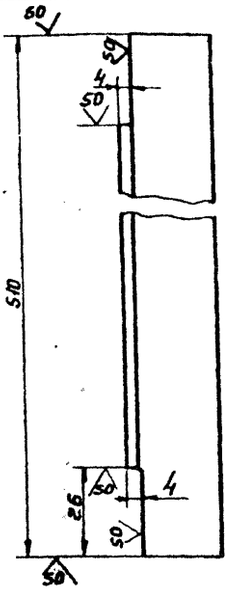

$h14; \pm \frac{JT14}{2}$

Изм.	Лист	N докум.	Подп.	Дата	1УЦВП-00040302		
Разраб.		Щеглова			Связь	Лит.	Масса 0,6 / Масштаб 1:1
Пров.		Пронский				Лист	Листов 1
Т.контр.		Деньянов				ММСС СССР Главпромвентиляция ГПИпроектпромвентиляция	
Н.контр.		Пронский					
Утв.		Деньянов					

Уголок 25Х25Х3-Б-ГОСТ 8509-72 / Ст3кп ГОСТ 535-79

Копировал: Вешицкая Формат А4

1УЦВП-00040303

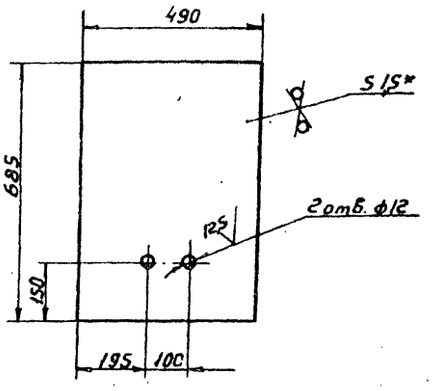

1. H14; h14; $\pm \frac{JT14}{2}$;
2.* Размер для справок

Изм.	Лист	N докум.	Подп.	Дата	1УЦВП-00040303		
Разраб.		Щеглова			Крышка	Лит.	Масса 4,0 / Масштаб 1:10
Пров.		Пронский				Лист	Листов 1
Т.контр.		Деньянов				ММСС СССР Главпромвентиляция ГПИпроектпромвентиляция	
Н.контр.		Пронский					
Утв.		Деньянов					

Лист Б-ПН-1,5 ГОСТ 19903-74 / Ст3кп ГОСТ 16523-70

Копировал: Вешицкая Формат А4

Серия 5.904-36 Выпуск 2.

1УЦВП-000002

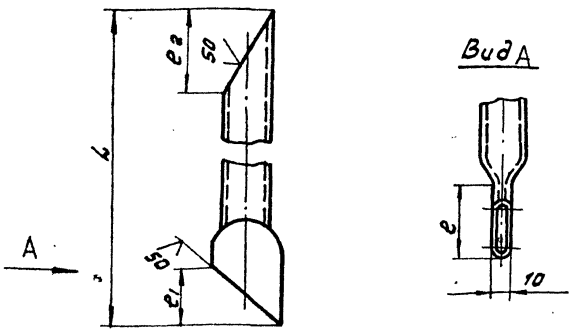

Размеры в мм

Обозначение	L	e	e1	e2	Материал	Масса, кг
1УЦВП-000002	1355	35	23	37	Труба 15×2,8 ГОСТ 3262-75	1,7
-01	1270					1,6
-02	1778					2,2
-03	1643	50	40	58	Труба 25×3,2 ГОСТ 3262-75	3,8
-04	2703					6,4
-05	2513					5,9

h14; $\pm \frac{JT14}{2}$

Изм.	Лист	№ докум.	Подп.	Дата
Разраб.	Щеглова			
Пров.	Пронский			
Т.контр.	Демьянов			
Н.контр.	Пронский			
Утв.	Демьянов			

1УЦВП-000002

Подкос

См. табл.

Лит.	Масса	Масштаб
	См. табл.	—
Лист	Листов 1	

ммсс СССР
Главпроммонтажвентиляция
ГПИ Проектпромвентиляция

Копировал: Формат: А4

1УЦВП-000003

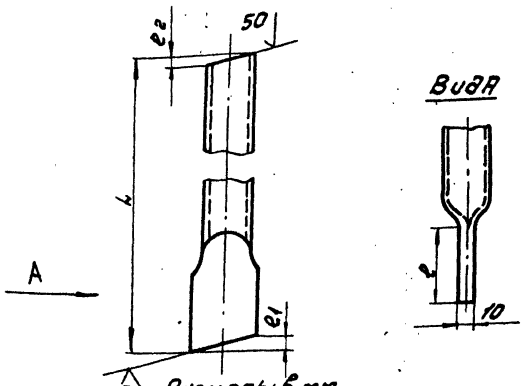

Размеры в мм

Обозначение	L	e	e1	e2	Материал	Масса, кг
1УЦВП-000003	695	50	5	4	Труба 15×2,8 ГОСТ 3262-75	0,88
-01	652					0,83
-02	910					1,1
-03	846	80	8	6	Труба 25×3,2 ГОСТ 3262-75	2,0
-04	1385					3,3
-05	1283					3,1

h14; $\pm \frac{JT14}{2}$

Изм.	Лист	№ докум.	Подп.	Дата
Разраб.	Щеглова			
Пров.	Пронский			
Т.контр.	Демьянов			
Н.контр.	Пронский			
Утв.	Демьянов			

1УЦВП-000003

Подкос

См. табл.

Лит.	Масса	Масштаб
	См. табл.	—
Лист	Листов 1	

ммсс СССР
Главпроммонтажвентиляция
ГПИ Проектпромвентиляция

Копировал: Формат: А4

1УЦВП-000004

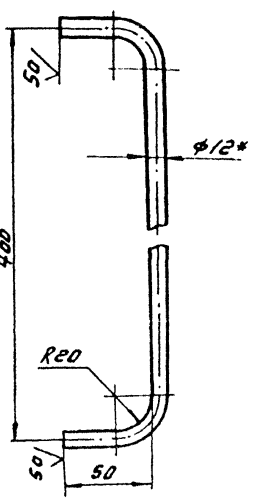

1. $\pm \frac{JT14}{2}$
2. Длина развернутой детали 490мм.
3. * Размер для справок.

Изм.	Лист	№ докум.	Подп.	Дата
Разраб.	Щеглова			
Пров.	Пронский			
Т.контр.	Демьянов			
Н.контр.	Пронский			
Утв.	Демьянов			

1УЦВП-000004

Поручень

Лит.	Масса	Масштаб
	0,43	1:2
Лист	Листов 1	

ммсс СССР
Главпроммонтажвентиляция
ГПИ Проектпромвентиляция

12-В-ГОСТ 2590-71 Круг Ст3кп ГОСТ 535-79

Копировал: Формат: А4

2УЦВП-0101

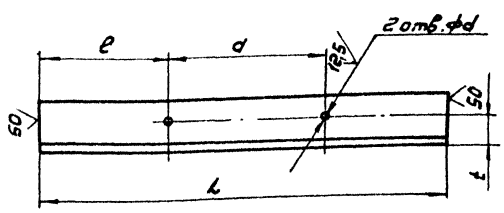

Размеры в мм

Обозначение	L	e	d	t	d	Масса, кг
2УЦВП-0101	259	80,5	98	18	7	0,37
-01	328	103,5	121	17,5		0,47
-02	409	130,5	148	17,5		0,6
-03	510	164	182	18		0,74
-04	650	210,5	229	18		0,96
-05	811	264,5	282	18,5	9	1,18

h14; H14; $\pm \frac{JT14}{2}$

Изм.	Лист	№ докум.	Подп.	Дата
Разраб.	Щеглова			
Пров.	Пронский			
Т.контр.	Демьянов			
Н.контр.	Пронский			
Утв.	Демьянов			

2УЦВП-0101

Уголок

Уголок 32×32×3,5-ГОСТ 8509-72 / Ст3кп ГОСТ 535-79

Лит.	Масса	Масштаб
	См. табл.	—
Лист	Листов 1	

ммсс СССР
Главпроммонтажвентиляция
ГПИ Проектпромвентиляция

Копировал: Иванова

Серия 5.904-36 Выпуск 2

Формат	Зона	Поз.	Обозначение	Наименование	Кол.	Примечание
				Документация		
А2			2УЦВП СБ	Сборочный чертеж		
А4			ЦВП.Д	Технические требования		
			Переменные данные для исполнений			
				2УЦВП		
				Сборочные единицы		
А4		1	1УЦВП	Установка	1	
А4		2	1УЦВП-01	Установка	1	
А4		3	2УЦВП-0100	Тройник	1	
А4		4	2УЦВП-0200	Патрубок	2	
				Стандартные изделия		
		5		Болт М6×16.36		
				ГОСТ 7798-70	66	
		6		Гайка М6.4		
				ГОСТ 5915-70	66	
				Материалы		
		7		Резина профилированная № 6208А		
				22×4,5	0,19	кг
				2УЦВП-01		

Взам. инв. № | Инв. № дубл. | Подп. и дата | Инв. № подл.

Изм.	Лист	№ докум.	Подп.	Дата
Разраб.	Щеглова			
Пров.	Пронькин			
Н. контр.	Пронский			
Утв.	Земьянов			

2УЦВП

Установка

Лит	Лист	Листов
	1	4

МЧСС СССР Главпромвентиляция ГПИ Проектпромвентиляция

Копировал: Вещичкая Формат А4

Формат	Зона	Поз.	Обозначение	Наименование	Кол.	Примечание
				Сборочные единицы		
А4		1	1УЦВП-02	Установка	1	
А4		2	1УЦВП-03	Установка	1	
А4		3	2УЦВП-0100-01	Тройник	1	
А4		4	2УЦВП-0200-01	Патрубок	2	
				Стандартные изделия		
		5		Болт М6×16.36		
				ГОСТ 7798-70	66	
		6		Гайка М6.4		
				ГОСТ 5915-70	66	
				Материалы		
		7		Резина профилированная № 6208А		
				22×4,5	0,24	кг
				2УЦВП-02		
				Сборочные единицы		
А4		1	1УЦВП-04	Установка	1	
А4		2	1УЦВП-05	Установка	1	
А4		3	2УЦВП-0100-02	Тройник	1	
А4		4	2УЦВП-0200-02	Патрубок	2	
				Стандартные изделия		
		5		Болт М6×16.36		
				ГОСТ 7798-70	66	
		6		Гайка М6.4		
				ГОСТ 5915-70	66	

Взам. инв. № | Инв. № дубл. | Подп. и дата | Инв. № подл.

Изм.	Лист	№ докум.	Подп.	Дата

2УЦВП

Лист 2

Копировал: Вещичкая Формат А4

Формат	Зона	Поз.	Обозначение	Наименование	Кол.	Примечание
				Материалы		
		7		Резина профилированная № 6208А		
				22×4,5	0,28	кг
				2УЦВП-03		
				Сборочные единицы		
А4		1	1УЦВП-06	Установка	1	
А4		2	1УЦВП-07	Установка	1	
А4		3	2УЦВП-0100-03	Тройник	1	
А4		4	2УЦВП-0200-03	Патрубок	2	
				Стандартные изделия		
		5		Болт М6×16.36		
				ГОСТ 7798-70	22	
		6		Гайка М6.4		
				ГОСТ 5915-70	22	
				Материалы		
		7		Резина профилированная № 6208А		
				22×4,5	0,36	кг
				2УЦВП-04		
				Сборочные единицы		
А4		1	1УЦВП-08	Установка	1	
А4		2	1УЦВП-09	Установка	1	
А4		3	2УЦВП-0100-04	Тройник	1	
А4		4	2УЦВП-0200-04	Патрубок	2	

Взам. инв. № | Инв. № дубл. | Подп. и дата | Инв. № подл.

Изм.	Лист	№ докум.	Подп.	Дата

2УЦВП

Лист 3

Копировал: Вещичкая Формат А4

Формат	Зона	Поз.	Обозначение	Наименование	Кол.	Примечание
				Материалы		
		7		Резина профилированная № 6208А		
				22×4,5	0,46	кг
				2УЦВП-05		
				Сборочные единицы		
А4		1	1УЦВП-10	Установка	1	
А4		2	1УЦВП-11	Установка	1	
А4		3	2УЦВП-0100-05	Тройник	1	
А4		4	2УЦВП-0200-05	Патрубок	2	
				Стандартные изделия		
		5		Болт М8×16.36		
				ГОСТ 7798-70	22	
		6		Гайка М8.4		
				ГОСТ 5915-70	22	
				Материалы		
		7		Резина профилированная № 6208А		
				22×4,5	0,56	кг

Взам. инв. № | Инв. № дубл. | Подп. и дата | Инв. № подл.

Изм.	Лист	№ докум.	Подп.	Дата

2УЦВП

Лист 4

Копировал: Вещичкая Формат А4

2УЦВП СБ

Серия 5.904.36 Выпуск 2

Рис. 1

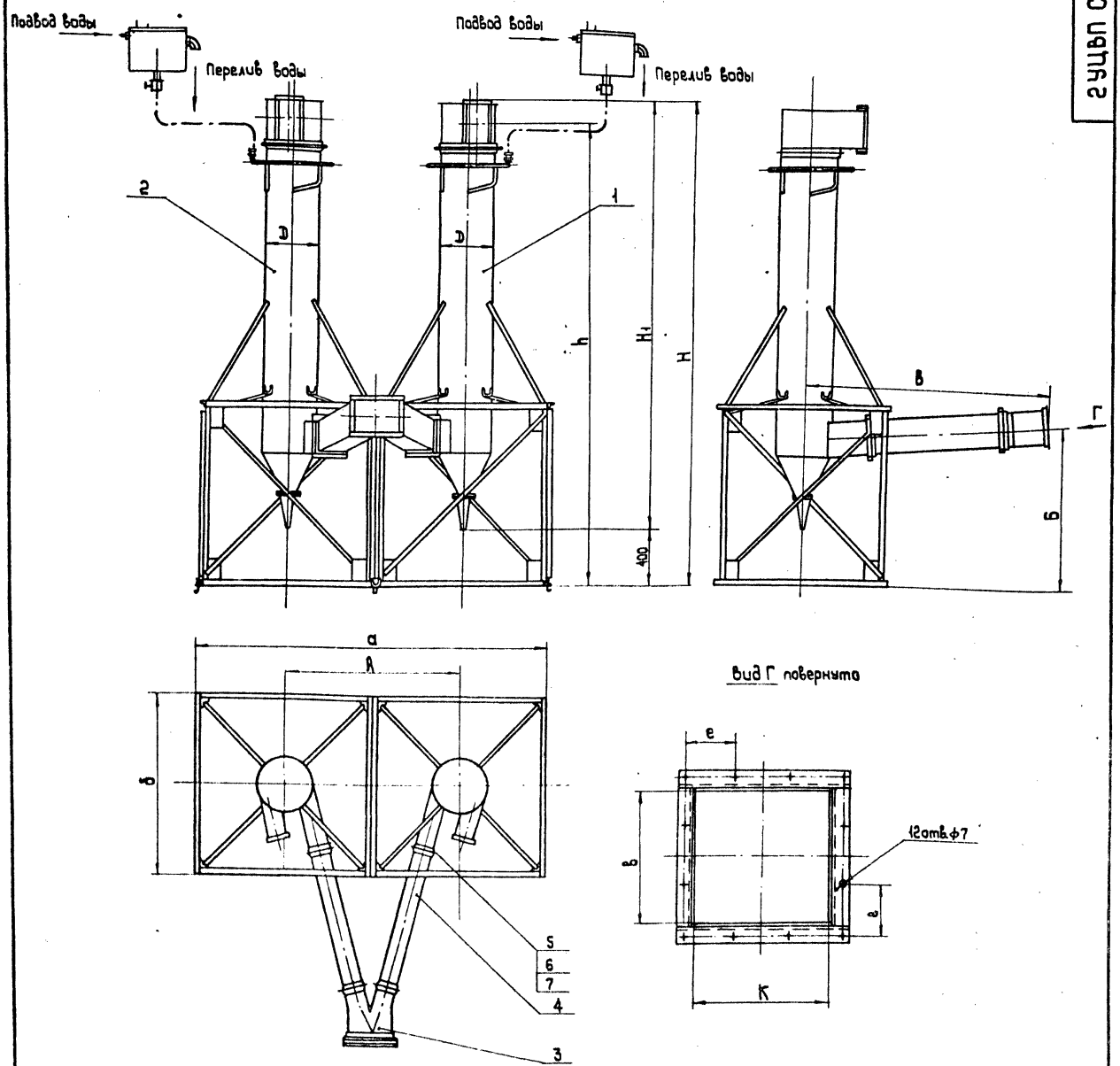

Обозначение	Рис.	D	А	Б	В	Н	H_1	h	а	б	в	г	К	е	d	Масса, кг
2УЦВП	1	315	1290	1140	2000	2834	2434	2706	2580	1290	195	79	253	98	—	395
– 01		400	1290	1212	1835	3414	3014	3258	2580	1290	250	97	322	121	—	485
– 02		500	1730	1360	2412	4084	3684	3998	3460	1730	310	117	403	148	—	670
– 03	2	630	1730	1457	2206	4954	4534	4728	3460	1730	390	144	504	182	7	1260
– 04		800	2626	1757	3582	6099	5699	5821	5252	2626	495	179	644	229		1812
– 05		1000	2626	1918	3165	7444	7044	7103	5252	2626	620	221	805	282	9	2275

Размеры для справок

Изм.	Лист	N докум.	Подп.	Дата	2УЦВП СБ			
Разраб.		Щеглова			Установка. Сборочный чертеж	Лит.	Масса	Масштаб
Пров.		Пронский					См. табл.	—
Т.контр.		Демьянов		VI/84		Лист 1	Листов 2	
Нач.отд.		Осадчий				МПСС СССР Главпромвентиляция ГПИ Проектпромвентиляция		
Н.контр.		Пронский						
Утв.		Овчинников		VI/84				

Копировал: Формат: А2

Рис.2

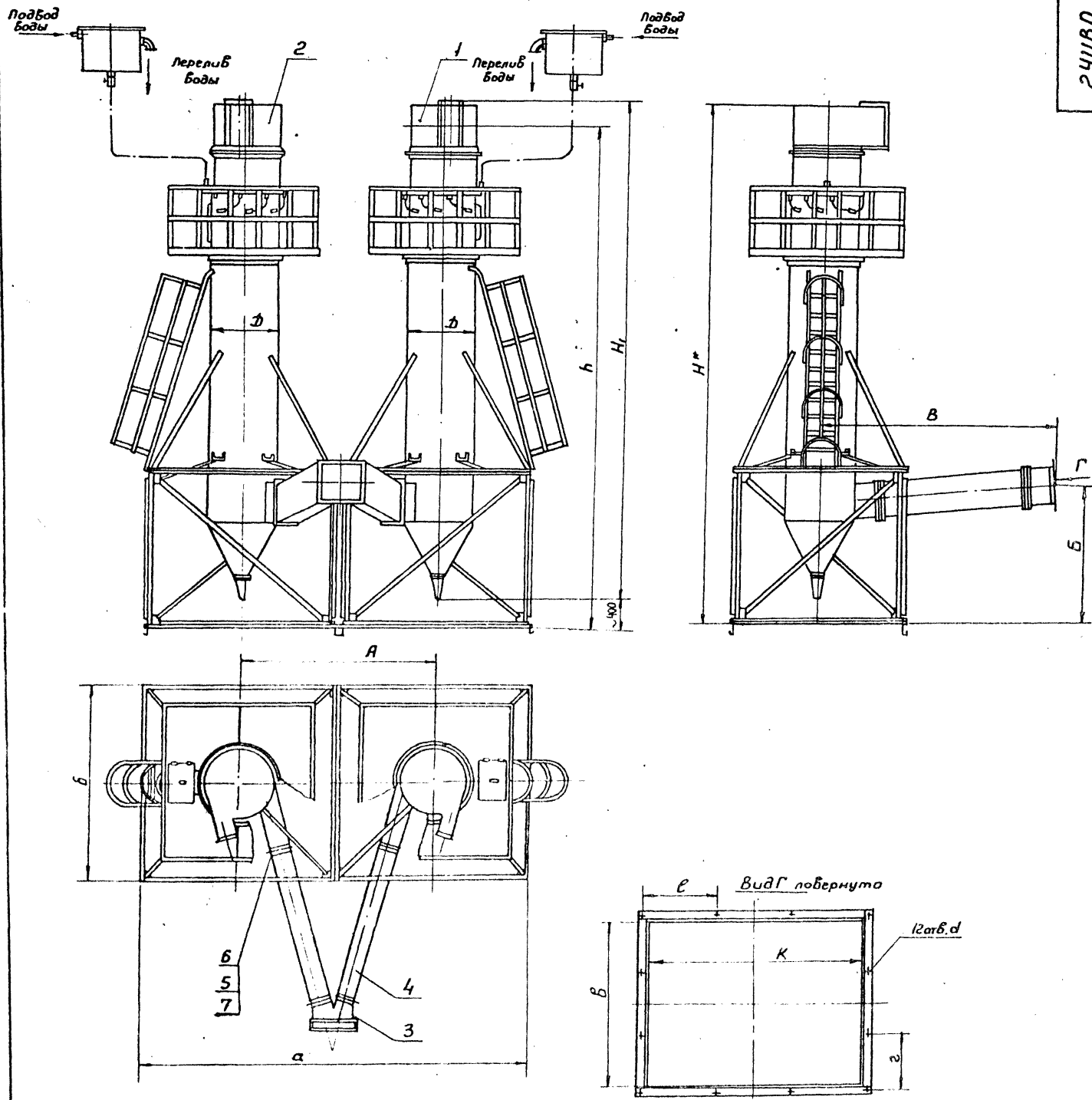

Изм. Лист N докум. Подп. Дата

Копировал: Вешнякова

Формат А2

Выпуск 2.

Серия 5.904 36

Формат	Зона	Поз.	Обозначение	Наименование	Кол.	Примечание
				Документация		
А3			2УЦВП-0100 СБ	Сборочный чертеж		
			Переменные данные	для исполнений.		
				2УЦВП-0100		
				Детали		
А4		1	2УЦВП-0101	Уголок	2	
А4		2	2УЦВП-0102	Уголок	2	
А4		3	ЦВП3-0201	Уголок	2	
А4		4	ЦВП3-0202	Уголок	2	
А3		5	2УЦВП-0103	Стенка	2	
А3		6	2УЦВП-0104	Стенка	2	
Б4		7	2УЦВП-0105	Стенка		
				Лист Б-ПН-1,0 ГОСТ 19903-74 / Ст.3кп ГОСТ 16523-70		
				240×195 h14	2	0,55 кг
				2УЦВП-0100-01		
				Детали.		
А4		1	2УЦВП-0101-01	Уголок	2	
А4		2	2УЦВП-0102-01	Уголок	2	
А4		3	ЦВП4-0201	Уголок	2	
А4		4	ЦВП4-0202	Уголок	2	

2УЦВП-0100

Тройник

Изм.	Лист	№ докум.	Подп.	Дата
Разраб.	Щеглова			
Пров.	Пронский			
Н.контр.	Пронский			
Утв.	Демьянов			

Лит. | Лист 1 | Листов 3

ММСС СССР Главпромвентиляция ГПИ Проектпромвентиляция

Копировал: Бер. Формат: А4

Формат	Зона	Поз.	Обозначение	Наименование	Кол.	Примечание
А4		5	2УЦВП-0103-01	Стенка	2	
А4		6	2УЦВП-0104-01	Стенка	2	
Б4		7	2УЦВП-0105-01	Стенка	2	
				Лист Б-ПН-1,0 ГОСТ 19903-74 / Ст.3кп ГОСТ 16523-70		
				240×250 h14	2	0,7 кг
				2УЦВП-0100-02		
				Детали		
А4		1	2УЦВП-0101-02	Уголок	2	
А4		2	2УЦВП-0102-02	Уголок	2	
А4		3	ЦВП5-0201	Уголок	2	
А4		4	ЦВП5-0202	Уголок	2	
А4		5	2УЦВП-0103-02	Стенка.	2	
А4		6	2УЦВП-0104-02	Стенка	2	
Б4		7	2УЦВП-0105-02	Стенка		
				Лист Б-ПН-1,0 ГОСТ 19903-74 / Ст.3кп ГОСТ 16523-70		
				240×310 h14	2	0,87 кг
				2УЦВП-0100-03		
				Детали.		
А4		1	2УЦВП-0101-03	Уголок	2	
А4		2	2УЦВП-0102-03	Уголок	2	
А4		3	ЦВП6-0201	Уголок	2	
А4		4	ЦВП6-0202	Уголок	2	
А4		5	2УЦВП-0103-03	Стенка	2	
А4		6	2УЦВП-0104-03	Стенка	2	
Б4		7	2УЦВП-0105-03	Стенка		

2УЦВП-0100 Лист 2

Копировал: Бер. Формат: А4

Формат	Зона	Поз.	Обозначение	Наименование	Кол.	Примечание
				Лист Б-ПН-1,0 ГОСТ 19903-74 / Ст.3кп ГОСТ 16523-70		
				240×390 h14	2	1,1 кг
				2УЦВП-0100-04		
				Детали.		
А4		1	2УЦВП-0101-04	Уголок	2	
А4		2	2УЦВП-0102-04	Уголок	2	
А4		3	ЦВП8-0201	Уголок	2	
А4		4	ЦВП8-0202	Уголок	2	
А4		5	2УЦВП-0103-04	Стенка	2	
А4		6	2УЦВП-0104-04	Стенка	2	
Б4		7	2УЦВП-0105-04	Стенка		
				Лист Б-ПН-1,0 ГОСТ 19903-74 / Ст.3кп ГОСТ 16523-70		
				240×495 h14	2	1,4 кг
				2УЦВП-0100-05		
				Детали.		
А4		1	2УЦВП-0101-05	Уголок	2	
А4		2	2УЦВП-0102-05	Уголок	2	
А4		3	ЦВП10-0201	Уголок	2	
А4		4	ЦВП10-0202	Уголок	2	
А4		5	2УЦВП-0103-05	Стенка	2	
А4		6	2УЦВП-0104-05	Стенка	2	
Б4		7	2УЦВП-0105-05	Стенка		
				Лист Б-ПН-1,0 ГОСТ 19903-74 / Ст.3кп ГОСТ 16523-70		
				240×620 h14	2	1,7 кг

2УЦВП-0100 Лист 3

Копировал: Бер. Формат: А4

2УЦВП-0102

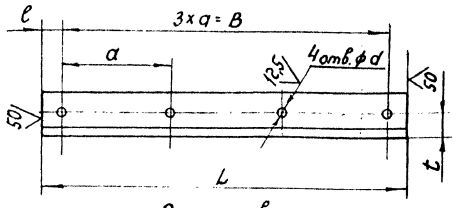

Размеры в мм

Обозначение	L	ℓ	a	B	t	d	Масса, кг
2УЦВП-0102	265	14	79	237	17,5	7	0,38
-01	320	14,5	97	291	17,5		0,46
-02	380	14,5	117	351	17,5		0,55
-03	460	14	144	432	18		0,67
-04	565	14	179	537	18,5		0,82
-05	690	13,5	221	663	17,5	9	1,0

h14; H14; $\pm\frac{IT14}{2}$

2УЦВП-0102

Уголок

Изм.	Лист	№ докум.	Подп.	Дата
Разраб.	Щеглова			
Пров.	Пронский			
Т.контр.	Демьянов			
Н.контр.	Пронский			
Утв.	Демьянов		VI.84	

Лит. | Масса | Масштаб

Ст. табл. —

Лист | Листов: 1

Уголок 32×32×3-Б-ГОСТ 8509-72 / Ст.3кп ГОСТ 535-79

ММСС СССР Главпромвентиляция ГПИ Проектпромвентиляция

Копировал: Бер. Формат: А4

2УЦВП-0100СБ

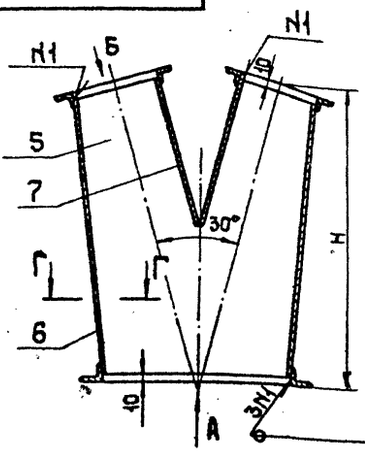

Вид А

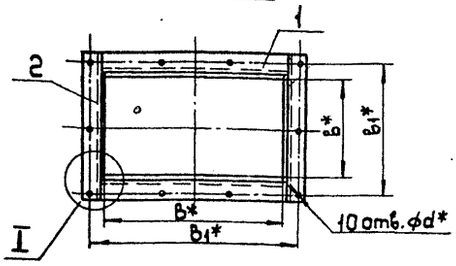

Вид Б повернута

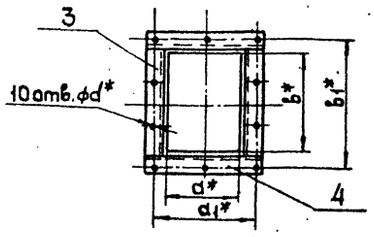

Г-Г
М1:1

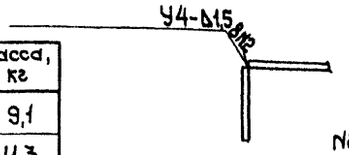

I
М1:1

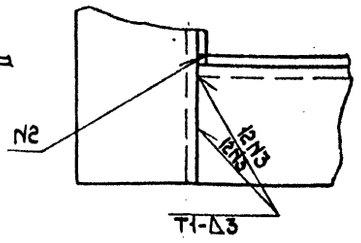

Размеры в мм

Обозначение	B	B1	a	a1	b	b1	d	H	Масса, кг
2УЦВП-0100	253	294	110	150	195	237	7	428	9,1
-01	322	363	140	180	250	291		422	11,3
-02	403	444	175	218	310	351		418	13,7
-03	504	546	220	260	390	432		414	17,3
-04	644	687	280	320	495	537		405	20,7
-05	805	846	350	392	620	663	9	396	24,8

1. h14; ± JT14/2
2. * Размеры для справок.
3. Сварные швы по ГОСТ 5264-80

Изм.	Лист	N докум.	Подп.	Дата
Разраб.	Щеглова			
Пров.	Пронский			
Т.контр.	Демьянов			
Начатё	Осадчий			
Н.контр.	Пронский			
Утв.	Демьянов			

2УЦВП-0100СБ

Тройник

Сборочный чертеж

Лит.	Масса	Масштаб
	См. табл.	—
Лист	Листов 1	

МПСС СССР
Главпромвентиляция
ГПИпроектпромвентиляция

Копировал: Формат: А3

2УЦВП-0103

50 (V)

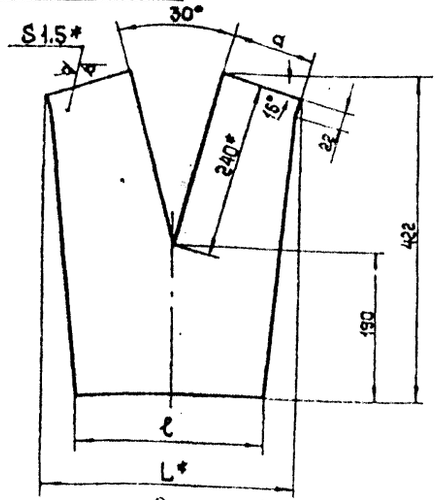

Размеры в мм

Обозначен	L	ℓ	a	Масса, кг
2УЦВП-0103	337	250	110	1,25
-01	394	320	140	1,5
-02	463	400	175	1,8
-03	548	502	220	2,2
-04	664	642	280	2,6
-05	800	805	350	3,0

1. h14; ± JT14/2
2. * Размеры для справок.

Изм.	Лист	N докум.	Подп.	Дата
Разраб.	Щеглова			
Пров.	Пронский			
Т.контр.	Демьянов			
Н.контр.	Пронский			
Утв.	Демьянов			

2УЦВП-0103

Стенка

Лит.	Масса	Масштаб
	См. табл.	—
Лист	Листов 1	

Б-ПН-1,5 ГОСТ 19903-74
Ст 3кп ГОСТ 16523-70

МПСС СССР
Главпромвентиляция
ГПИпроектпромвентиляция

Копировал: Формат: А4

2УЦВП-0104

50 (V)

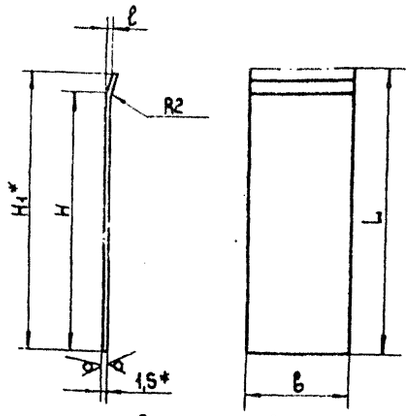

Размеры в мм

Обозначение	B	ℓ	H	H1	L	Масса, кг
2УЦВП-0104	195	3	374	395	396	0,5
-01	250	4	366	387	388	1,13
-02	310	5	366	377	378	1,37
-03	350	5	344	365	366	1,67
-04	495	6	328	349	350	2,03
-05	620	6	310	331	332	2,4

1. h14; ± JT14/2
2. * Размеры для справок.

Изм.	Лист	N докум.	Подп.	Дата
Разраб.	Щеглова			
Пров.	Пронский			
Т.контр.	Демьянов			
Н.контр.	Пронский			
Утв.	Демьянов			

2УЦВП-0104

Стенка

Лит.	Масса	Масштаб
	См. табл.	—
Лист	Листов 1	

Б-ПН-1,5 ГОСТ 19903-74
Ст 3кп ГОСТ 16523-70

МПСС СССР
Главпромвентиляция
ГПИпроектпромвентиляция

Копировал: Формат: А4

Формат	Зона	Поз.	Обозначение	Наименование	Кол.	Примечание
				Документация		
А3			2 ГУЦВП-0200 СБ	Сборочный чертеж		
				Переменные данные для исполнений.		
				2 ГУЦВП-0200		
				Детали		
А4		1	2 ГУЦВП-0201	Патрубок	1	
А4		2	ЦВП3-0201	Уголок	4	
А4		3	ЦВП3-0202	Уголок	4	
				2 ГУЦВП-0200-01		
				Детали		
А4		1	2 ГУЦВП-0201-01	Патрубок	1	
А4		2	ЦВП4-0201	Уголок	4	
А4		3	ЦВП4-0202	Уголок	4	
				2 ГУЦВП-0200-02		
				Детали		
А4		1	2 ГУЦВП-0201-02	Патрубок	1	
А4		2	ЦВП5-0201	Уголок	4	
А4		3	ЦВП5-0202	Уголок	4	

Изм. Лист № докум. Подп. Дата

2 ГУЦВП-0200

Разраб. Щеглова
Пров. Уронских
Н. контр. Уронских
Утв. Фельянов

Патрубок

Лит. | Лист 1 | Листов 2

МПСС СССР
Спецпромвентиляция
ГПИ Проектпромвентиляция

Копировал: бер- Формат: А4

Формат	Зона	Поз.	Обозначение	Наименование	Кол.	Примечание
				2 ГУЦВП-0200-03		
				Детали		
А4		1	2 ГУЦВП-0201-03	Патрубок	1	
А4		2	ЦВП6-0201	Уголок	4	
А4		3	ЦВП6-0202	Уголок	4	
				2 ГУЦВП-0200-04		
				Детали		
А4		1	2 ГУЦВП-0201-04	Патрубок	1	
А4		2	ЦВП8-0201	Уголок	4	
А4		3	ЦВП8-0202	Уголок	4	
				2 ГУЦВП-0200-05		
				Детали		
А4		1	2 ГУЦВП-0201-05	Патрубок	1	
А4		2	ЦВП10-0201	Уголок	4	
А4		3	ЦВП10-0202	Уголок	4	

Изм. Лист № докум. Подп. Дата

2 ГУЦВП-0200

Лист 2

Копировал: бер- Формат: А4

2 ГУЦВП-0200 СБ

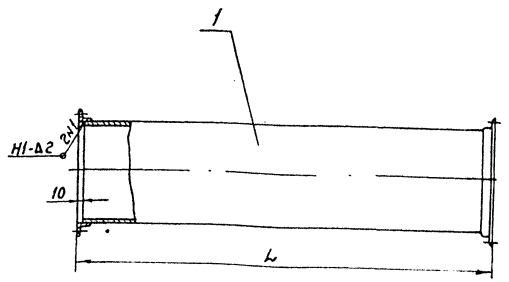

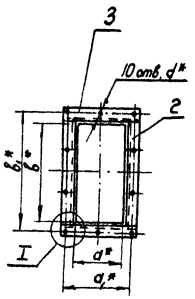

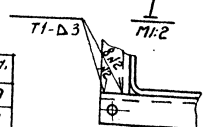

Размеры в мм

Обозначение	d	d1	b	b1	d	L	Масса, кг
2 ГУЦВП-0200	110	150	155	237	7	1210	10,9
-01	140	180	250	291		990	11,8
-02	175	218	310	351		1520	21,2
-03	220	260	390	432		1146	20,5
-04	280	320	495	537		2310	47,2
-05	350	322	620	663	9	1622	43,2

1. $h14$; $\pm \frac{JT14}{2}$
2. Размеры для справок.
3. Сварные швы по ГОСТ 5264-80.

Изм. Лист № докум. Подп. Дата

2 ГУЦВП-0200 СБ

Разраб. Щеглова
Пров. Уронских
Гл. констр. Земцов
Нач. отд. Осадчий
Н. контр. Уронских
Утв. Фельянов

Патрубок
Сборочный чертеж

Лит. | Масса | Масштаб
См. табл. | —

Лист | Листов 1

МПСС СССР
Спецпромвентиляция
ГПИ Проектпромвентиляция

Копировал: бер- Формат: А3

Серия 5.904-36 Выпуск 2

Формат	Зона	Поз.	Обозначение	Наименование	Кол.	Примечание
				Документация		
А3			ЦВПУ СБ	Сборочный чертеж		
			Переменные данные для исполнений			
				ЦВПУ		
				Детали		
А4		1	ЦВПУ-0001	Планка	1	
А4		2	ЦВПУ-0002	Ребро	1	
				ЦВПУ-01		
				Детали		
А4		1	ЦВПУ-0001-01	Планка	1	
А4		2	ЦВПУ-0002-01	Ребро	1	
				ЦВПУ-02		
				Детали		
А4		1	ЦВПУ-0001-02	Планка	1	
А4		2	ЦВПУ-0002-02	Ребро	1	
				ЦВПУ-03		

Инв.N подл. | Подп. и дата | Взам. инв.N | Инв.N дубл. | Подп. и дата

Изм.	Лист	N докум.	Подп.	Дата
Разраб.		Целкова		
Пров.		Пронский		
Н.контр.		Пронский		
Утв.		Дельянов		

ЦВПУ

Патрубок

Лит	Лист	Листов
	1	2

ММСС СССР
Главвентиляция
ГПИпроектпромвентиляция

Копировал: Вешнуская Формат А4

Формат	Зона	Поз.	Обозначение	Наименование	Кол.	Примечание
				Детали		
А4		1	ЦВПУ-0001-03	Планка	1	
А4		2	ЦВПУ-0002-03	Ребро	1	
				ЦВПУ-04		
				Детали		
А4		1	ЦВПУ-0001-04	Планка	1	
А4		2	ЦВПУ-0002-04	Ребро	1	
				ЦВПУ-05		
				Детали		
А4		1	ЦВПУ-0001-05	Планка	1	
А4		2	ЦВПУ-0001-05	Ребро	1	

Инв.N подл. | Подп. и дата | Взам. инв.N | Инв.N дубл. | Подп. и дата

Изм. Лист N докум. Подп. Дата

ЦВПУ

Лист 2

Копировал: Вешнуская Формат А4

ЦВПУ

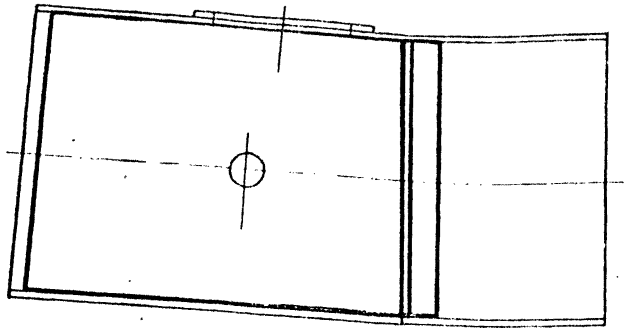

Обозначение	Масса, кг
ЦВПУ	1,76
– 01	2,57
– 02	4,0
– 03	6,01
– 04	10,26
– 05	16,9

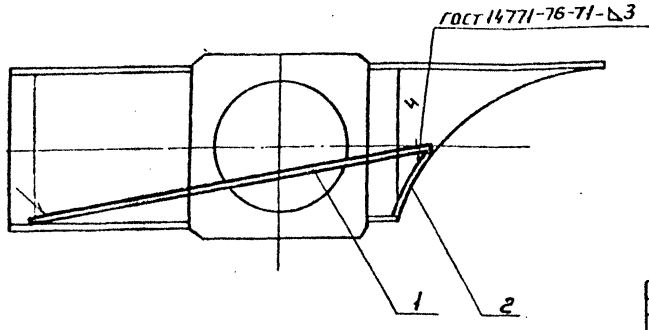

Инв.N подл. | Подп. и дата | Взам.инв.N | Инв.N дубл. | Подп. и дата

Изм.	Лист	N докум.	Подп.	Дата
Разраб.		Целкова		
Пров.		Пронский		
Т. контр.		Дельянов		01.84
Нач. отд.		Осадчий		
Н. контр.		Пронский		
Утв.		Дельянов		

ЦВПУ СБ

Патрубок

Сборочный чертеж

Лит	Масса	Масштаб
	См.	—
	табл.	
Лист	Листов 1	

ММСС СССР
Главвентиляция
ГПИпроектпромвентиляция

Копировал: Вешнуская Формат А3

Серия 5.904-36 Выпуск 2

ЦВПУ-0001

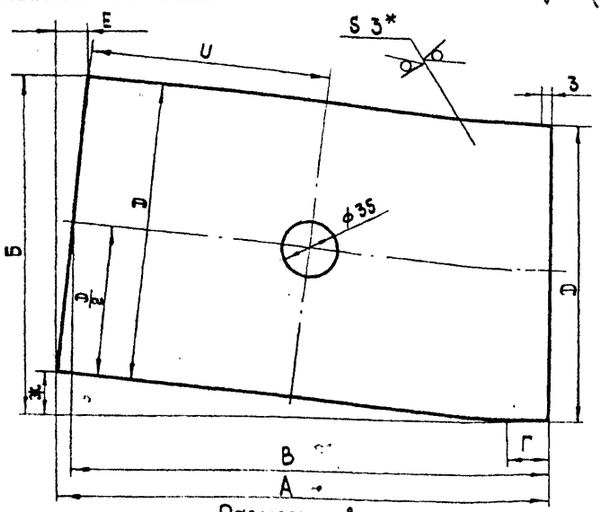

Размеры в мм

Обозначение	А	Б	В	Г	Д	Е	Ж	U	Масса, кг
ЦВПУ-0001	328	222	320	12	196	17	28	162	1,48
-01	366	280	355	14	250	22	31	153	2,1
-02	462	348	449	17	310	27	39	224	3,27
-03	544	435	527	20	390	34	46	220	4,85
-04	745	557	724	25	495	43	63	351	8,4
-05	982	702	953	30	620	54	83	475	14,0

1. $h14; \pm \frac{IT14}{2}$
2. * Размер для справок.

Изм.	Лист	N докум.	Подп.	Дата
Разраб.		Щеглова		
Пров.		Пронский		
Т.контр.		Демьянов		
Н.контр.		Пронский		
Утв.		Демьянов		

ЦВПУ-0001

Планка

Лит.	Масса	Масштаб
	См. табл.	—

Лист | Листов 1

Лист Б-ПН-3 ГОСТ 19903-74
Ст3кп ГОСТ 16523-70

ММСС СССР
Главпромвентиляция
МИпроектпромвентиляция

Копировал Формат А4

Подп. и дата | Инв. № подл. | Взам. инв. № | Инв. № дубл. | Подп. и дата

ЦВПУ-0002

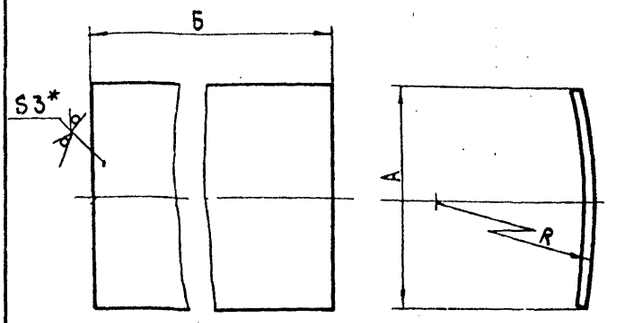

Размеры в мм.

Обозначение	А	Б	R	Длина развернутой детали	Масса, кг
ЦВПУ-0002	61	195	157,5	61	0,28
-01	78	250	200	80	0,47
-02	98	310	250	100	0,73
-03	123	390	315	126	1,16
-04	157	495	400	160	1,86
-05	197	620	500	201	2,9

1. $h14; \pm \frac{IT14}{2}$
2. * Размер для справок.

Изм.	Лист	N докум.	Подп.	Дата
Разраб.		Щеглова		
Пров.		Пронский		
Т.контр.		Демьянов		
Н.контр.		Пронский		
Утв.		Демьянов		

ЦВПУ-0002

Ребро

Лит.	Масса	Масштаб
	См. табл.	—

Лист | Листов 1

Лист Б-ПН-3 ГОСТ 19903-74
Ст3кп ГОСТ 16523-70

ММСС СССР
Главпромвентиляция
МИпроектпромвентиляция

Копировал Формат А4

Подп. и дата | Инв. № подл. | Взам. инв. № | Инв. № дубл. | Подп. и дата

Формат	Зона	Поз.	Обозначение	Наименование	Кол.	Примечание
				Документация		
А3			ЦВПУ-08 СБ	Сборочный чертеж		
				Сборочные единицы		
А4		2	ЦВП3-0802	Шайба специальная	1	
				Детали		
А4		3	ЦВП3-0803	Прокладка	1	
Б4		4	ЦВП3-0804	Упор 25×12 h14		
				Лист Б-ПН-4 ГОСТ 19903-74 Ст3кп ГОСТ 14637-69	1	0,009кг
				Стандартные изделия		
		5		Шплинт 5×20		
				ГОСТ 397-79	1	
		6		Контргайка 20		
				ГОСТ 8961-75	2	
		7		Шайба 27		
				ГОСТ 11371-78	1	
				Прочие изделия		
		8		Цепь 4-4×28		
				ГОСТ 7070-75		
				ℓ = 204	1	0,05 кг

Изм.	Лист	N докум.	Подп.	Дата
Разраб.		Щеглова		
Пров.		Пронский		
Т.контр.		Демьянов		
Н.контр.		Пронский		
Утв.		Демьянов		

ЦВПУ-08

Смывное приспособление

Лит.	Лист	Листов
	1	2

ММСС СССР
Главпромвентиляция
МИпроектпромвентиляция

Копировал Формат А4

Подп. и дата | Инв. № подл. | Взам. инв. № | Инв. № дубл. | Подп. и дата

Формат	Зона	Поз.	Обозначение	Наименование	Кол.	Примечание
			Переменные данные	для исполнений		
				ЦВПУ-08		
				Сборочные единицы		
А4		1	ЦВПУ-0801	Труба	1	
				ЦВПУ-08-01		
				Сборочные единицы		
А4		1	ЦВПУ-0801-01	Труба	1	
				ЦВПУ-08-02		
				Сборочные единицы		
А4		1	ЦВПУ-0801-02	Труба	1	
				ЦВПУ-08-03		
				Сборочные единицы		
А4		1	ЦВПУ-0801-03	Труба	1	
				ЦВПУ-08-04		
				Сборочные единицы		
А4		1	ЦВПУ-0801-04	Труба	1	
				ЦВПУ-08-05		
				Сборочные единицы		
А4		1	ЦВПУ-0801-05	Труба	1	

Изм.	Лист	N докум.	Подп.	Дата

ЦВПУ-08

Лист 2

Копировал Формат А4

Подп. и дата | Инв. № подл. | Взам. инв. № | Инв. № дубл. | Подп. и дата

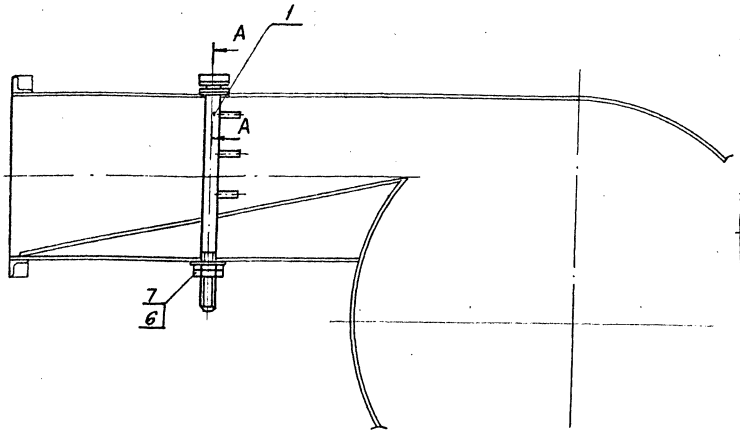

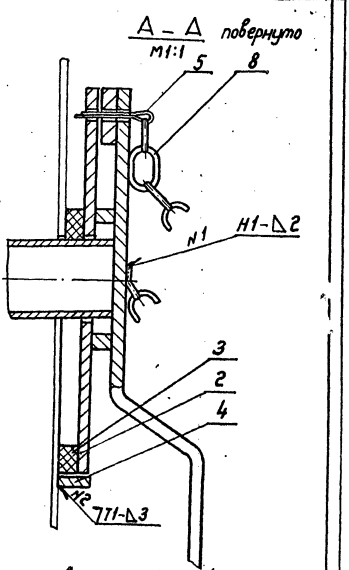

Сварные швы по ГОСТ 5264-80.

Обозначение	Масса, кг
ЦВПУ-08	1,38
-01	1,43
-02	1,51
-03	1,58
-04	1,7
-05	1,81

Изм.	Лист	№ докум.	Подп.	Дата
Разраб.		Щеглова		
Пров.		Пронский		
Т.контр.		Печкарлав		
Нач.отд.		Осадчий		
Н.контр.		Пронский		
Утв.		Остапчук		

ЦВПУ-08 СБ

Стыковое приспособление. Сборочный чертеж.

Лит.	Масса	Масштаб
	См. табл.	—

Лист 1 Листов 1

ГПКИ Госстроя СССР Главпроектмонтажспецстроя

Копировал: Бер- Формат: А4

Формат	Зона	Поз.	Обозначение	Наименование	Кол.	Примечание
				Документация		
А3			ЦВПУ-0801 СБ	Сборочный чертеж		
				Детали		
А4		2	ЦВПЗ-080104	Накладка		
				60×10 h14		
				Лист Б-ПН-5 ГОСТ 19903-74 / Вст3кп ГОСТ 14637-79	1	0,007кг
А4		3	ЦВПЗ-080102	Ручка	1	
			Переменные данные	для исполнений		
				ЦВПУ-0801		
				Детали		
А4		1	ЦВПУ-080101	Труба	1	
А4		4	ЦВПЗ-080103	Трубка	1	
				ЦВПУ-0801-01		
				Детали		
А4		1	ЦВПУ-080101-01	Труба	1	
А4		4	ЦВПЗ-080103	Трубка	1	
				ЦВПУ-0801-02		

Изм.	Лист	№ докум.	Подп.	Дата
Разраб.		Щеглова		
Пров.		Пронский		
Н.контр.		Пронский		
Утв.		Остапчук		

ЦВПУ-0801

Труба

Лит. | Лист 1 | Листов 2

ГПКИ Госстроя СССР Главпроектмонтажспецстроя

Копировал: Бер- Формат: А4

Формат	Зона	Поз.	Обозначение	Наименование	Кол.	Примечание
				Детали		
А4		1	ЦВПУ-080101-02	Труба	1	
А4		4	ЦВПЗ-0801 03	Трубка	2	
				ЦВПУ-0801-03		
				Детали		
А4		1	ЦВПУ-080101-03	Труба	1	
А4		4	ЦВПЗ-0801 03	Трубка	2	
				ЦВПУ-0801-04		
				Детали		
А4		1	ЦВПУ-080101-04	Труба	1	
А4		4	ЦВПЗ-080103	Трубка	3	
				ЦВПУ-0801-05		
				Детали		
А4		1	ЦВПУ-080101-05	Труба	1	
А4		4	ЦВПЗ-080103	Трубка	3	

Изм.	Лист	№ докум.	Подп.	Дата

ЦВПУ-0801

Лист 2

Копировал: Бер- Формат: А4

ЦВПУ-08.01 СБ

Серия 5.904-36 Выпуск 2

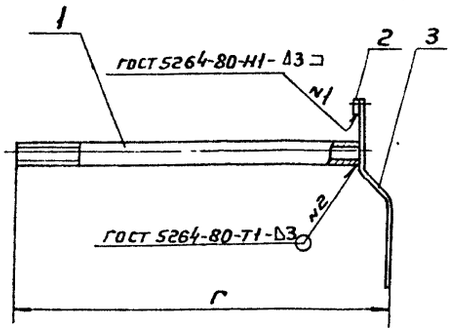

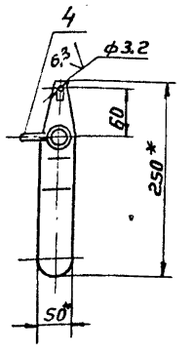

Обозначение	А	Б	В	Г	Масса, кг
ЦВПУ-0801	160	—	—	240	0,75
-01	182	—	—	270	0,8
-02	165	58	—	305	0,88
-03	187	72	—	350	0,95
-04	182	70	70	410	1,07
-05	209	86	86	480	1,18

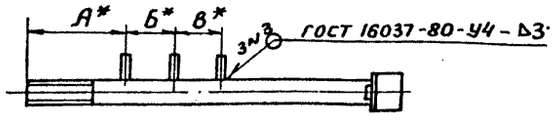

1. h14; $\pm \frac{JT14}{2}$
2. * Размеры для справок

Изм	Лист	N докум	Подп.	Дата
Разраб.		Щеглова		
Пров.		Пронский		
Т.контр.		Деньянов		
Нач.отд.		Осадчий		
Н.контр.		Пронский		
Утв.		Деньянов		VI/84

ЦВПУ-0801 СБ

Труба
Сборочный чертеж

Лит	Масса	Масштаб
	См. табл.	—

Лист | Листов 1

ММСС СССР
Главпромвентиляция
ГПИ проектпромвентиляция

Копировал: Вешицкая Формат: А3

Инв.N подл | Подп. и дата | Взам.инв.N | Инв.N дубл. | Подп. и дата

ЦВПУ-080101

12,5 (√)

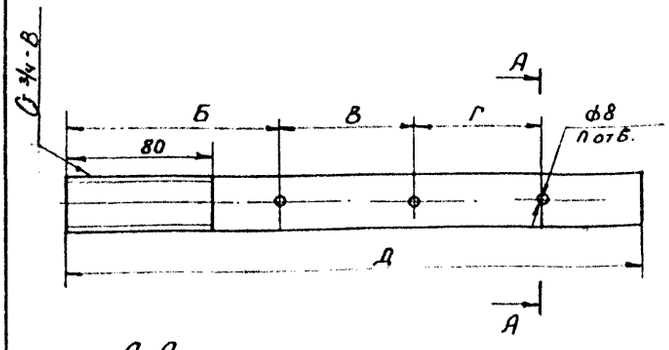

А-А



Размеры в мм

Обозначение	Б	В	Г	Д	п	Масса, кг
ЦВПУ-080101	160	—	—	206	1	0,33
-01	182	—	—	236	1	0,384
-02	165	58	—	271	2	0,45
-03	187	72	—	316	2	0,524
-04	182	70	70	376	3	0,635
-05	209	86	86	446	3	0,74

H14; h14; $\pm \frac{JT14}{2}$

Изм	Лист	N докум	Подп.	Дата
Разраб.		Щеглова		
Пров.		Пронский		
Т.контр.		Деньянов		VI/84
Н.контр.		Пронский		
Утв.		Деньянов		

ЦВПУ-080101

Труба

Труба 20×2,8
ГОСТ 3262-75

Лит.	Масса	Масштаб
	См. табл.	—

Лист | Листов 1

ММСС СССР
Главпромвентиляция
ГПИ проектпромвентиляция

Копировал: Вешицкая Формат: А4

Инв.N подл | Подп. и дата | Взам.инв.N | Инв.N дубл. | Подп. и дата

gost.e-ecolog.ru