ТИПОВАЯ ДОКУМЕНТАЦИЯ НА КОНСТРУКЦИИ, ИЗДЕЛИЯ И УЗЛЫ ЗДАНИЙ И СООРУЖЕНИЙ

СЕРИЯ 5.904-36

ЦИКЛОНЫ С ВОДЯНОЙ ПЛЕНКОЙ ТИП ЦВП

ВЫПУСК 1

КОНСТРУКЦИЯ ЦИКЛОНОВ

АЛЬБОМ 2

ЦИКЛОНЫ ⌀ 800 и 1000 мм.

РАБОЧИЕ ЧЕРТЕЖИ

gost.e-ecolog.ru

ТИПОВАЯ ДОКУМЕНТАЦИЯ НА КОНСТРУКЦИИ, ИЗДЕЛИЯ И УЗЛЫ ЗДАНИЙ И СООРУЖЕНИЙ

СЕРИЯ 5.904-36

ЦИКЛОНЫ С ВОДЯНОЙ ПЛЕНКОЙ ТИП ЦВП

ВЫПУСК 1

КОНСТРУКЦИЯ ЦИКЛОНОВ

АЛЬБОМ 2

ЦИКЛОНЫ ф 800 и 1000 мм

РАБОЧИЕ ЧЕРТЕЖИ

Разработаны
ГПИ Проектпромвентиляция
Главный инженер института П.А.Овчинников
Главный специалист И.М.Матвеев

Утверждены Госстроем СССР
протокол АЧ-48 от 20.11.1985г.
Введены в действие
ГПИ „Проектпромвентиляция"
Главпромвентиляция ММСС СССР
приказ №180 от 17 июня 1986г.
Срок действия 1990г.

Содержание

Обозначение	Наименование	Стр.
	Титульный лист	1
	Содержание	2
ЦВП8	Циклон. Спецификация	3
ЦВП8 - 02	Улитка. Спецификация	
ЦВП8 - 03	Коллектор. Спецификация	
ЦВП8 - СБ	Циклон. Сборочный чертеж	4,5
ЦВП8 - 0201	Уголок. Деталь	5
ЦВП8 - 0202	Уголок. Деталь	
ЦВП8 - 02СБ	Улитка. Сборочный чертеж	6,7
ЦВП8 - 0205	Стенка. Деталь	7
ЦВП8 - 0203	Крышка. Деталь	8
ЦВП8 - 0206	Фланец. Деталь	
ЦВП8 - 0207	Дно. Деталь	
ЦВП8 - 0301	Коллектор. Спецификация	
ЦВП8 - 03СБ	Коллектор. Сборочный чертеж	9
ЦВП8 - 0301СБ	Коллектор. Сборочный чертеж	10
ЦВП8 - 030101	Труба. Деталь	
ЦВП8 - 0302	Коллектор. Спецификация	
ЦВП8 - 0302СБ	Коллектор. Сборочный чертеж	11
ЦВП8 - 030201	Труба. Деталь	
ЦВП8 - 04	Корпус. Спецификация	
ЦВП8 - 04СБ	Корпус. Сборочный чертеж	12,13
ЦВП8 - 0401	Стенка. Деталь	13
ЦВП8 - 0402	Стенка. Деталь	
ЦВП8 - 0403	Стенка. Деталь	14
ЦВП8 - 0404	Стенка. Деталь	
ЦВП8 - 0406	Конус. Деталь	
ЦВП8 - 0408	Обечайка. Деталь	15
ЦВП8 - 0409	Стакан. Деталь	
ЦВП8 - 05	Конус. Спецификация	
ЦВП8 - 05СБ	Конус. Сборочный чертеж	16
ЦВП8 - 0601	Конус. Деталь	
ЦВП8	Смывное приспособление. Спецификация	17
ЦВП8 - 0801	Труба. Спецификация	
ЦВП8 - 08СБ	Смывное приспособление Сборочный чертеж	
ЦВП8 - 0801СБ	Труба. Сборочный чертеж	18
ЦВП8 - 080101	Труба. Деталь	
ЦВП8 - 0001	Прокладка. Деталь	
ЦВП 10	Циклон. Спецификация	19
ЦВП 10 - 02	Улитка. Спецификация	
ЦВП 10 - 0201	Уголок. Деталь	
ЦВП 10 СБ	Циклон. Сборочный чертеж	20,21
ЦВП 10 - 0202	Уголок. Деталь	21
ЦВП 10 - 0203	Крышка. Деталь	

Обозначение	Наименование	Стр.
ЦВП 10 - 02СБ	Улитка. Сборочный чертеж	22
ЦВП 10 - 0205	Стенка. Деталь	23
ЦВП 10 - 0206	Фланец. Деталь	
ЦВП 10 - 0207	Дно. Деталь	
ЦВП 10 - 03	Коллектор. Спецификация	24
ЦВП 10 - 0301	Коллектор. Спецификация	
ЦВП 10 - 03СБ	Коллектор. Сборочный чертеж	
ЦВП 10 - 0301СБ	Коллектор. Сборочный чертеж	25
ЦВП 10 - 030101	Труба. Деталь	
ЦВП 10 - 0302	Коллектор. Спецификация	
ЦВП 10 - 0302СБ	Коллектор. Сборочный чертеж	26
ЦВП 10 - 030201	Труба. Деталь	
ЦВП 10 - 04	Корпус. Спецификация	
ЦВП 10 - 04СБ	Корпус. Сборочный чертеж	27,28
ЦВП 10 - 0401	Стенка. Деталь	28
ЦВП 10 - 0402	Стенка. Деталь	
ЦВП 10 - 0403	Стенка. Деталь	29
ЦВП 10 - 0404	Стенка. Деталь	
ЦВП 10 - 0406	Конус. Деталь	
ЦВП 10 - 0409	Стакан. Деталь	
ЦВП 10 - 0408	Обечайка. Деталь	30
ЦВП 10 - 05	Конус. Спецификация	
ЦВП 10 - 0501	Конус. Деталь	
ЦВП 10 - 05СБ	Конус. Сборочный чертеж	31
ЦВП 10 - 08	Смывное приспособление Спецификация	
ЦВП 10 - 0801	Труба. Спецификация	
ЦВП 10 - 08СБ	Смывное приспособление Сборочный чертеж	32
ЦВП 10 - 0801СБ	Труба. Сборочный чертеж	33
ЦВП 10 - 080101	Труба. Деталь	
ЦВП 10 - 0001	Прокладка. Деталь	

Серия 5.904-36, Выпуск 1, Альбом 2

Формат	Зона	Поз.	Обозначение	Наименование	Кол.	Примечание
				Документация		
А3			ЦВП8 СБ	Сборочный чертеж		*) А2,А3
			ЦВ1Д	Технические требования		
				Сборочные единицы		
А4		2	ЦВП8-03	Коллектор	1	
А4		4	ЦВП8-05	Конус	1	
А4		5	ЦВП3-06	Люк	1	
А4		6	ЦВП3-07	Лючок	1	
А4		7	ЦВП8-08	Отвязное приспособление	1	
				Детали		
А4		8	ЦВП3-0001	Гайка	7	
А4		9	ЦВП3-0002	Кронштейн	3	
А4		10	ЦВП3-0003	Опора	4	
А4		11	ЦВ1.8-0001	Прокладка	1	
Б4		12	ЦВП8-0002	Трубка		
				Труба К уголка 8×1 Д/67 ГОСТ 8734-75		
				ℓ=250 h14	7	0,07кг
Б4		13	ЦВП3-0006	Сальник Д=15; d=5		
				Войлок по ГОСТ 6308-71	7	0,003кг
А4		14	ЦВП3-0303	Хомут	7	

Инв.№ подл. | Подп. и дата | Взам. инв.№ | Инв.№ дубл. | Подп. и дата

Изм.	Лист	№ докум.	Подп.	Дата
Разраб.		Меняйлов		
Пров.		Пронский		
Н. контр.		Пронский		

ЦВП8

Циклон

Лит.	Лист	Листов
	1	2

Союзгазпроект г. Москва

Копировал: Формат: А4

Формат	Зона	Поз.	Обозначение	Наименование	Кол.	Примечание
				Стандартные изделия		
				Болты ГОСТ 7798-70		
		15		М6×20.58	4	
		16		М8×20.58	12	
		17		М10×30.58	3	
		18		Гайка М6.8 ГОСТ 5915-70	1	
		19		Гайка М8.8 ГОСТ 5915-70	12	
		20		Гайка М10.8 ГОСТ 5915-70	3	
				Переменные данные для исполнений		
				ЦВП8		
				Сборочные единицы		
А4		1	ЦВП8-02	Улитка	1	
А4		3	ЦВП8-04	Корпус	1	
				ЦВП8-01		
				Сборочные единицы		
А4		1	ЦВП8-02-01	Улитка	1	
А4		3	ЦВП8-04-01	Корпус	1	

Инв.№ подл. | Подп. и дата | Взам. инв.№ | Инв.№ дубл. | Подп. и дата

Лист 3

Копировал: Формат: А4

Формат	Зона	Поз.	Обозначение	Наименование	Кол.	Примечание
				Документация		
А3			ЦВП8-02СБ	Сборочный чертеж		
				Детали		
А4		1	ЦВП8-0201	Уголок	2	
А4		2	ЦВП8-0202	Уголок	2	
А4		3	ЦВП8-0203	Крышка	1	
А4		4	ЦВП3-0204	Кольцо	1	
А4		6	ЦВП8-0206	Фланец	1	
А4		7	ЦВП8-0207	Дно	1	
Б4		8	ЦВП8-0208	Стенка		
				Лист Б-ПН-2,0 ГОСТ 19903-74 / Ст3кп ГОСТ 16523-70		
				350×495 h14	1	
				Переменные данные для исполнений		
				ЦВП8-02		
				Детали		
А4		5	ЦВП8-0205	Стенка	1	
				ЦВП8-02-01		
				Детали		
А4		5	ЦВП8-0205-01	Стенка	1	

Инв.№ подл. | Подп. и дата | Взам. инв.№ | Инв.№ дубл. | Подп. и дата

ЦВП8-02

Улитка

Лит.	Лист	Листов
	1	2

Союзгазпроект г. Москва

Формат	Зона	Поз.	Обозначение	Наименование	Кол.	Примечание
				Документация		
А2			ЦВП8-03СБ	Сборочный чертеж		
				Сборочные единицы		
А4		1	ЦВП8-0301	Коллектор	1	
А4		2	ЦВП8-0302	Коллектор	1	
				Детали		
Б4		3	ЦВП3-0305	Шланг		
				Трубка 1с 6×2 ГОСТ 5496-78		
				ℓ=500	1	0,035кг
А4		4	ЦВП3-0303	Хомут	7	
А4		5	ЦВП3-0304	Прокладка	2	
				Стандартные изделия		
		6		Болт М10×1.6.58 ГОСТ 7798-70	4	
		7		Винт М6×20.58 ГОСТ 17474-72	7	
		8		Гайка М6.8 ГОСТ 5915-70	7	
		9		Гайка М10.8 ГОСТ 5915-70	4	
		10		Муфта короткая 2С ГОСТ 8954-75		
		11		Контргайка 2П ГОСТ 8964-75	1	

Инв.№ подл. | Подп. и дата | Взам. инв.№ | Инв.№ дубл. | Подп. и дата

ЦВП8-03

Коллектор

Лит.	Лист	Листов
	1	2

Союзгазпроект г. Москва

Выпуск 1 Альбом 2

Серия 5.904-36

ЦВПВ СБ

Рис. 1

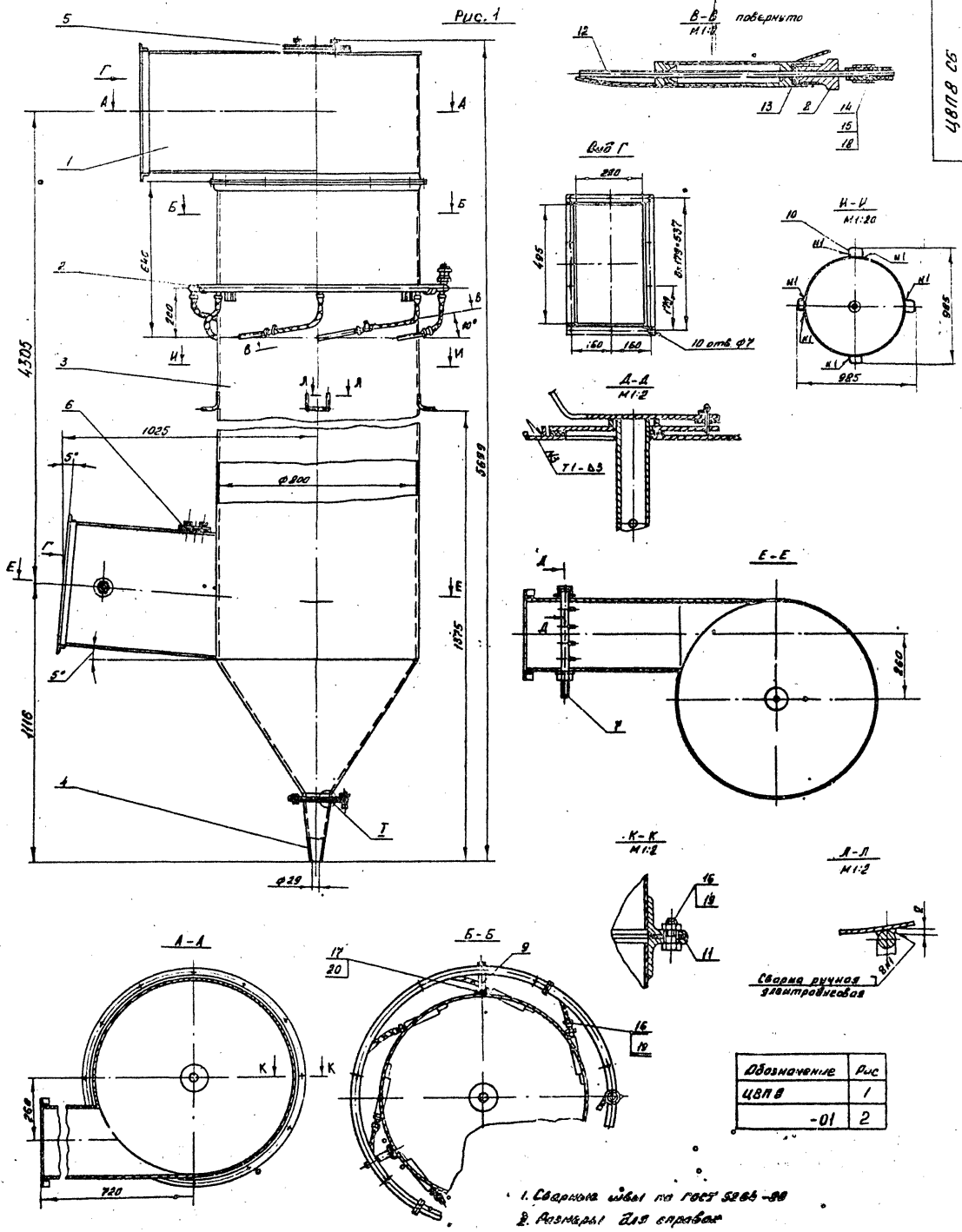

Обозначение	Рис
ЦВПВ	1
-01	2

1. Сварные швы по ГОСТ 5264-80
2. Размеры для справок

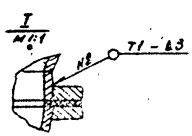

ЦВПВ СБ

Циклон

Сборочный чертеж

Масса 369,7 Масштаб 1:10

ЦВП8 СБ

Серия 5.904-36 Выпуск 1 Альбом 2

Рис. 2
М1:20

Остальное см. рис. 1

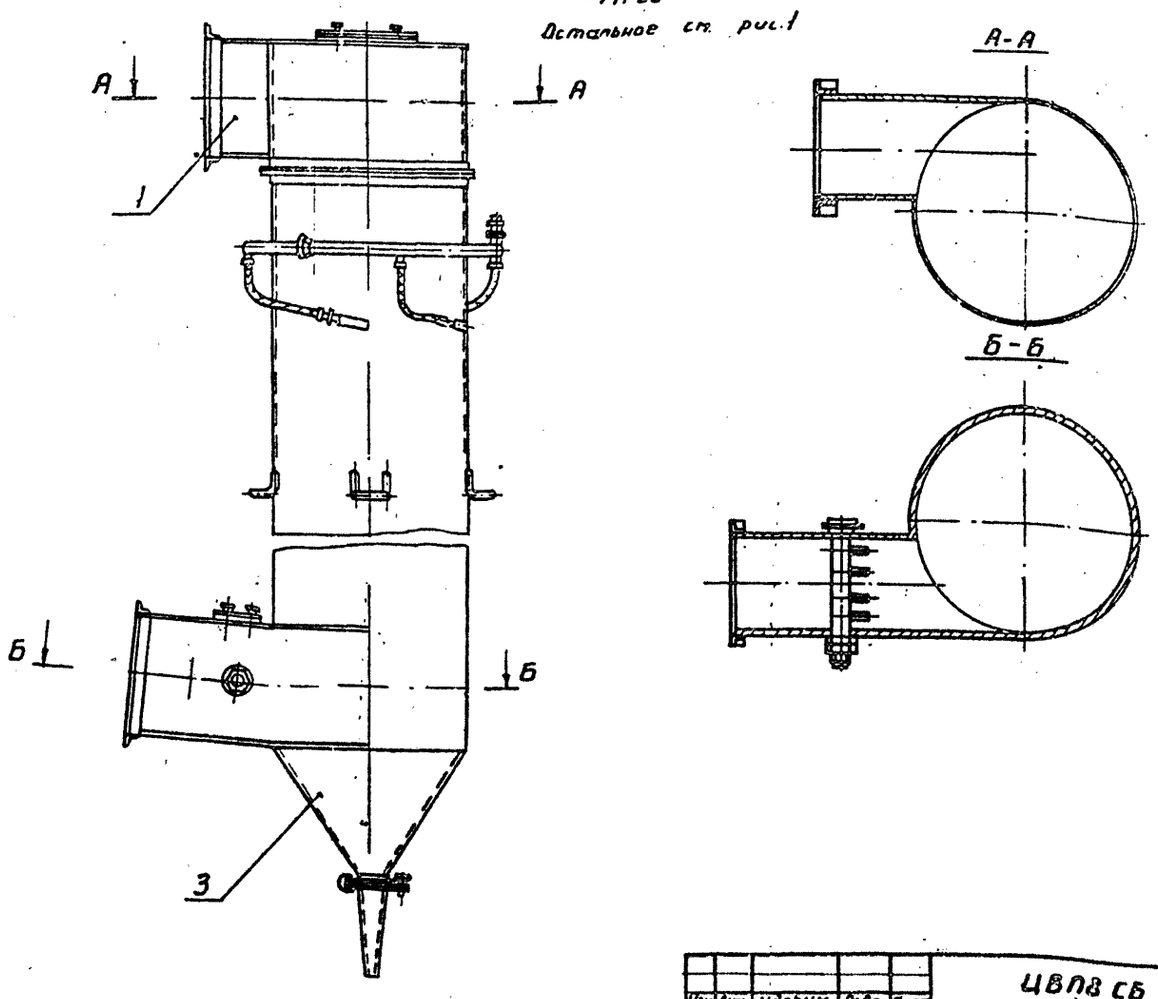

Изм	Лист	N докум.	Подп.	Дата	ЦВП8 СБ	Лист 2

Копировал: Вешникова Формат А4

ЦВП8-0201

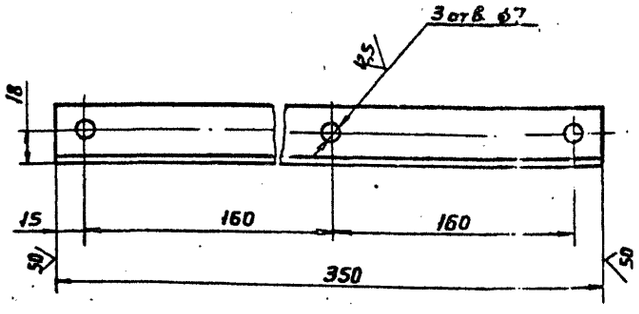

H14; h14; ± JT14/2

Изм	Лист	N докум.	Подп.	Дата	ЦВП8-0201	Лит	Масса	Масштаб
Разраб.	Щеглова				Уголок		0,52	1:2
Пров.	Пронский					Лист	Листов 1	
Т. контр.	Пронский					ММСС СССР		
Н. контр.	Щеглова				Уголок 32×32×3 - Б ГОСТ 8509-72 Ст3 ГОСТ 535-79	Главпромвентиляция ГПИ Проектпромвентиляция		
Утв.	Демьянов							

Копировал: Вешникова Формат А4

ЦВП8-0202

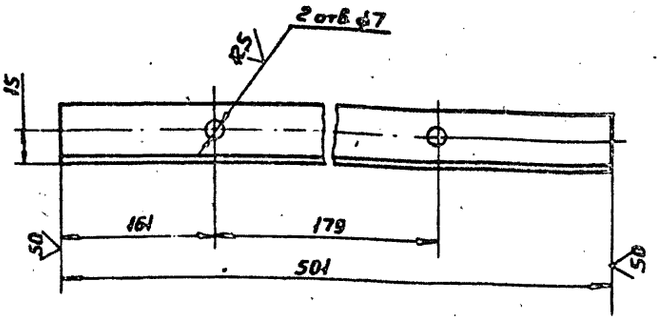

H14; h14; ± JT14/2

Изм	Лист	N докум.	Подп.	Дата	ЦПВ8-0202	Лит	Масса	Масштаб
Разраб.	Менгева				Уголок		0,73	1:2
Пров.	Щеглова					Лист	Листов 1	
Т. контр.	Пронский					ММСС СССР		
Н. контр.	Щеглова				Уголок 32×32×3 - Б ГОСТ 8509-72 Ст3 ГОСТ 535-79	Главпромвентиляция ГПИ Проектпромвентиляция		
Утв.	Демьянов							

Копировал: Вешникова Формат А4

Серия 5.904-36, Выпуск 1, Альбом 8

Рис 1

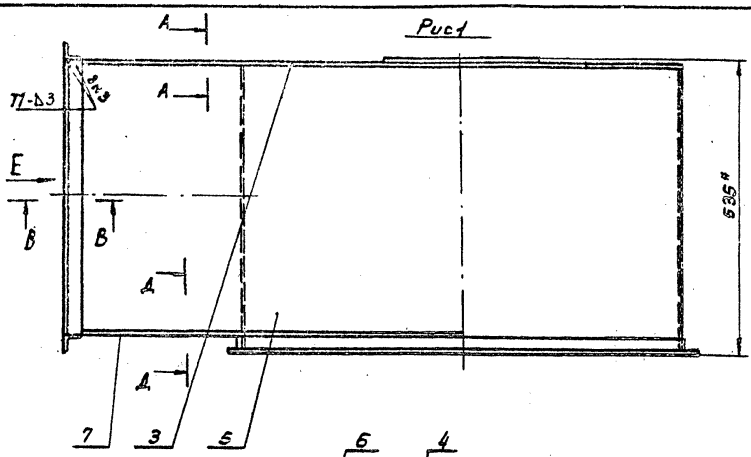

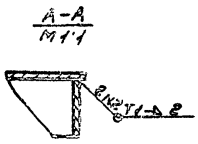

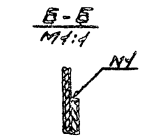

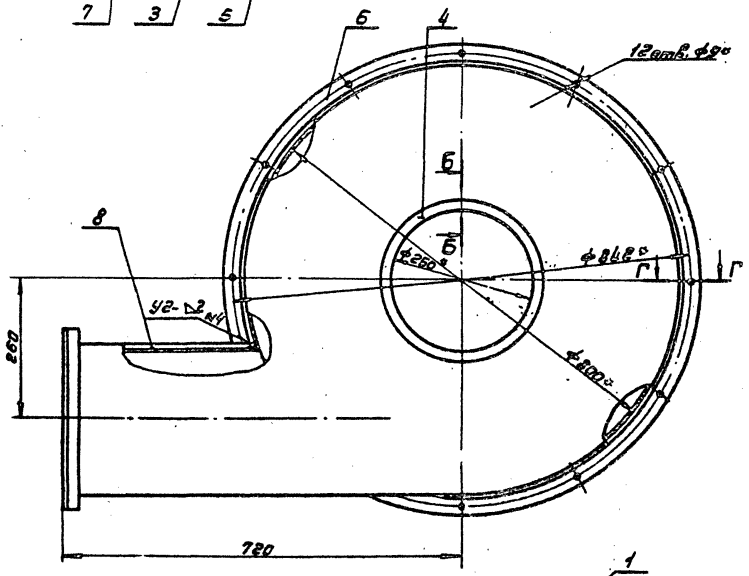

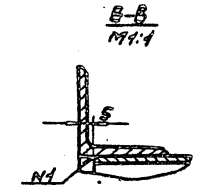

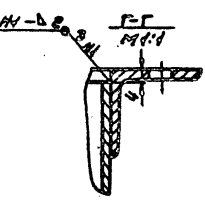

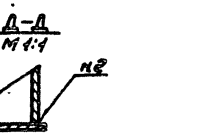

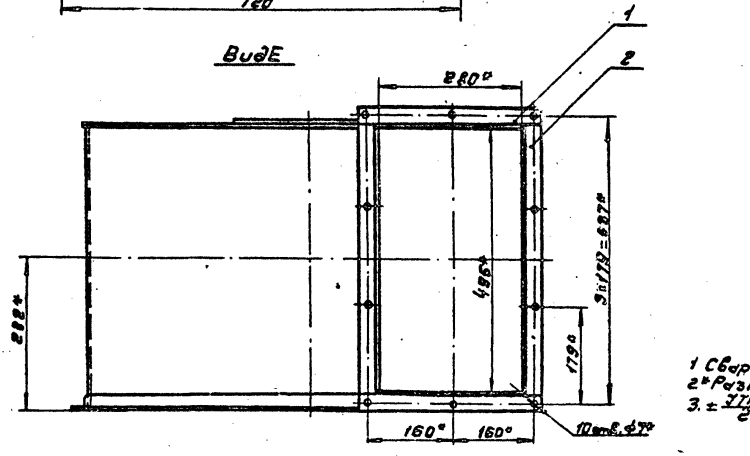

Обозначение	Рис.
ЦВП8-02	1
-01	2

1 Сварные швы по ГОСТ 5264-80
2* Размеры для справок
3. ± 7/14

ЦВП8-02СБ

Разраб.	Остяков		
Пров.	Шерстюк		
Т.контр.	Тростин		
Н.контр.	Остяков		
Утв.	Ермилов		

Узлы и детали подземной части

Лит.	Масса	Масштаб
	42.65	1:8

Лист | Листов 22

МПСС СССР Главтрансспецстрой Гипротрансстрой

Копировал: Иванова

Формат А2

ЦВП8-02СБ

Серия 5.904-36, выпуск 1, Альбом 2

Рис. 2
М 1:20
Остальное см. рис. 1

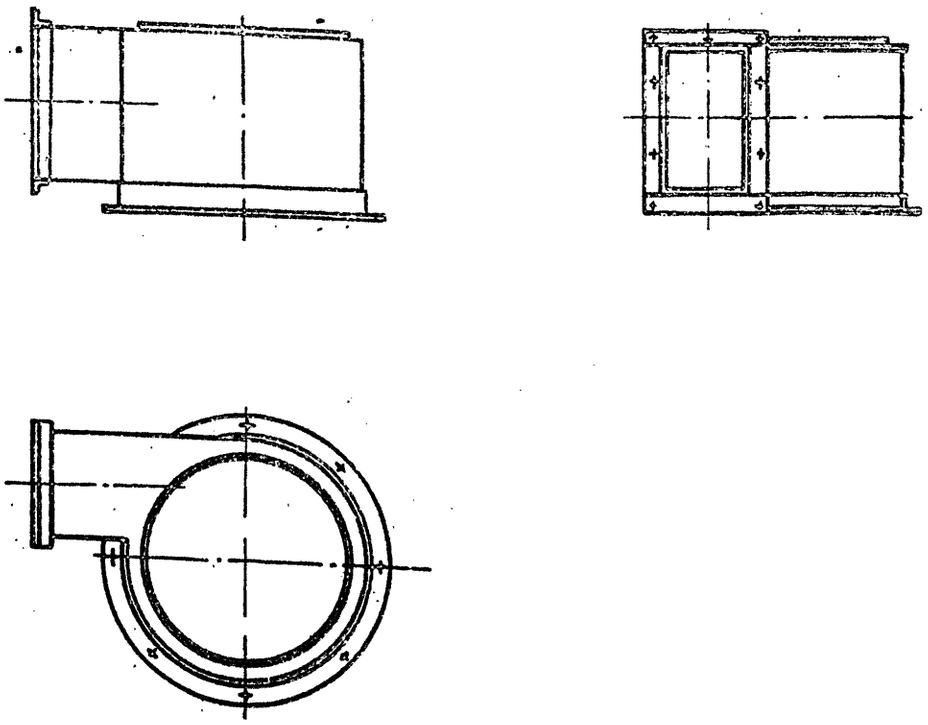

Изм.	Лист	№ докум.	Подп.	Дата	ЦВП8-02СБ	Лист 2

ЦВП8-0205

Рис. 1

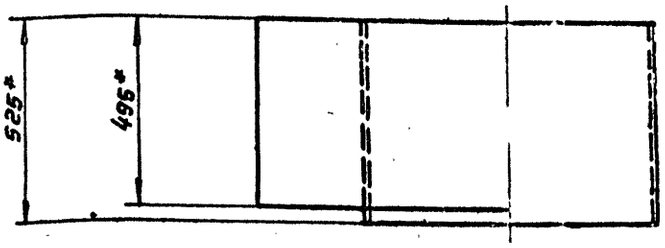

Развертка
М1:10

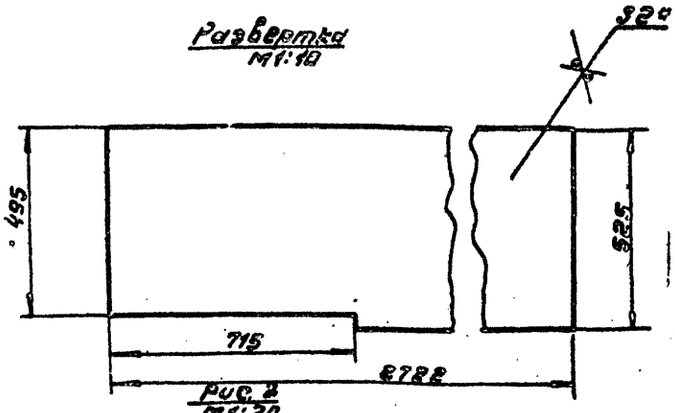

Рис. 2
М1:20
Остальное см. рис. 1

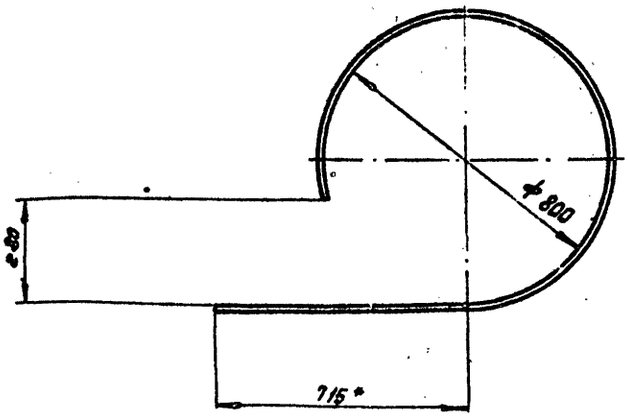

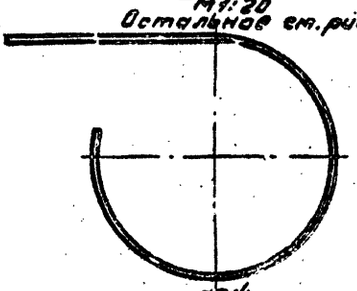

Обозначение	Рис.
ЦВП8-0205	1
-01	2

1. Н14; h14 = $\frac{IT14}{2}$
2. * Размеры для справок

					ЦВП8-0205			
Изм.	Лист	№ докум.	Подп.	Дата	Стенка	Лит.	Масса	Масштаб
Разраб.		Миняева					221	1:10
Пров.		Щеглова				Лист	Листов 1	
Т. контр.		Пронский						
Н. контр.		Щеглова			Б-ПИ-20 ГОСТ 19903-74			
Утв.		Ермаков			Лист ст 3 кп ГОСТ 16523-70			

Копировал: Ивановна

Формат: А3

ЦВП8-0203

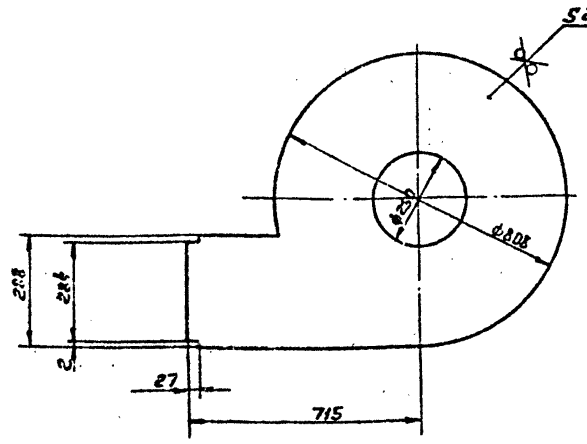

1. H14; h14; ±IT14/2
2. * Размер для справок

Изм.	Лист	N докум.	Подп.	Дата
Разраб.		Неняева		
Пров.		Щеглова		
Т.контр.		Пронский		
Н.контр.		Щеглова		
Утв.		Деньгинов		

ЦВП8-0203

Крышка

Лит	Масса	Масштаб
	8,47	1:10
Лист	Листов 1	

Лист Б-ПН-20 ГОСТ 19903-74 / Ст3 кп ГОСТ 16523-70

МИСС СССР Главвентиляция ГПИ Проектпромвентиляция

Копировал: Вешнякова Формат А4

ЦВП8-0206

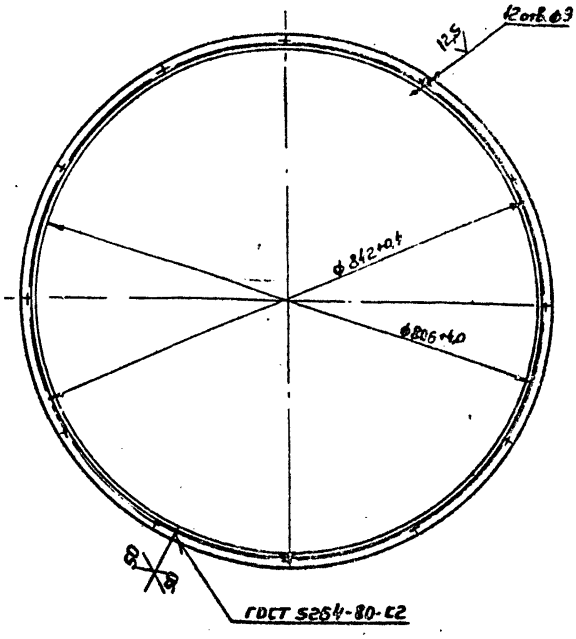

1. Длина развернутой детали 2587мм
2. Неуказанные предельные отклонения размеров: H14; ±IT14/2

Изм.	Лист	N докум.	Подп.	Дата
Разраб.		Неняева		
Пров.		Щеглова		
Т.контр.		Пронский		
Н.контр.		Щеглова		
Утв.		Деньгинов		

ЦВП8-0206

Фланец

Лит	Масса	Масштаб
	3,88	1:5
Лист	Листов 1	

Уголок 32×32×3-Б-ГОСТ 8509-72 / Ст3 ГОСТ 535-79

МИСС СССР Главвентиляция ГПИ Проектпромвентиляция

Копировал: Вешнякова Формат А4

ЦВП8-0207

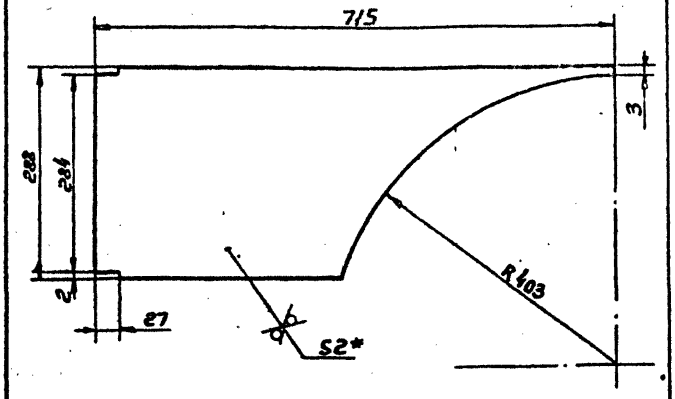

1. h14; ±IT14/2
2. * Размер для справок

Изм.	Лист	N докум.	Подп.	Дата
Разраб.		Неняева		
Пров.		Щеглова		
Т.контр.		Пронский		
Н.контр.		Щеглова		
Утв.		Деньгинов		

ЦВП8-0207

Дно

Лит	Масса	Масштаб
	2,2	1:5
Лист	Листов 1	

Лист Б-ПН-20 ГОСТ 19903-74 / Ст3 кп ГОСТ 16523-70

МИСС СССР Главвентиляция ГПИ Проектпромвентиляция

Копировал: Вешнякова Формат А4

Формат	Зона	Поз.	Обозначение	Наименование	Кол.	Примечание
				Документация		
А3			ЦВП8-0301 СБ	Сборочный чертеж		
				Детали		
А4		1	ЦВП8-0301 01	Труба	1	
А4		2	ЦВП3-0301 01	Фланец	2	
А4		3	ЦВП3-0301 03	Патрубок	1	
А4		4	ЦВП3-0301 04	Штуцер	3	

Изм.	Лист	N докум.	Подп.	Дата
Разраб.		Неняева		
Пров.		Щеглова		
Т.контр.				
Н.контр.		Щеглова		
Утв.		Деньгинов		

ЦВП8-0301

Коллектор

Лит	Лист	Листов
		1

МИСС СССР Главвентиляция ГПИ Проектпромвентиляция

Копировал: Вешнякова Формат А4

ЦВПБ-ОЗСВ

Серия 5.904-35. Выпуск 1, Альбом 2

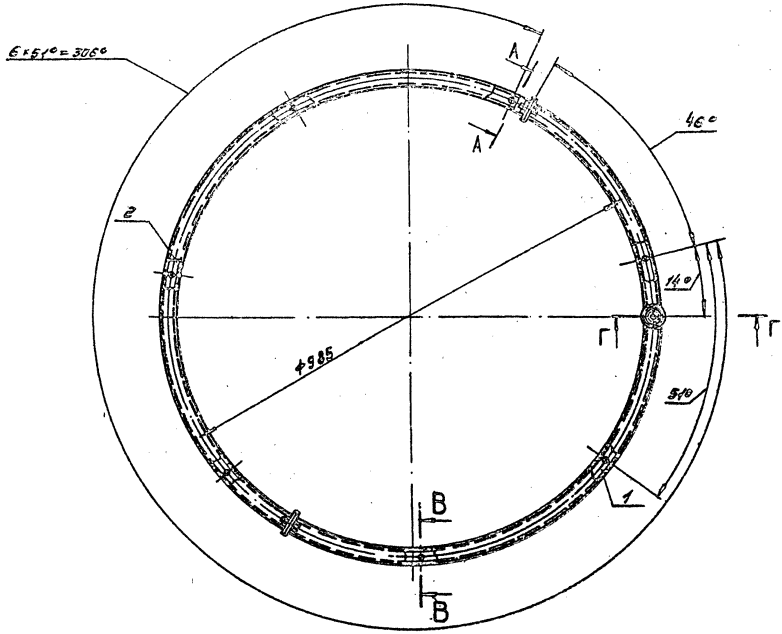

Б–Б повернуто.
М 1:1

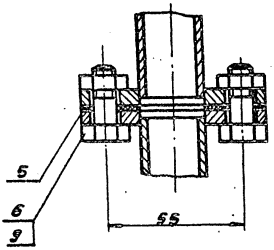

А–А
М 1:1

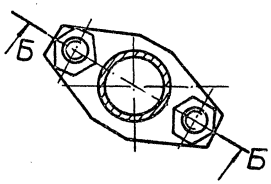

Г–Г
М 1:1

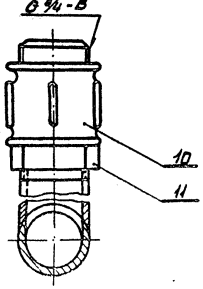

В–В повернуто
М 1:1

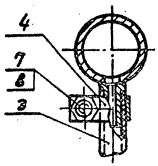

Размеры для справок.

					ЦВПБ-ОЗСВ			
Изм.	Кол.	Лист	Подп.	Дата	Коллектор Сборочный чертеж	Лит.	Масса	Масштаб
Разраб.	Мокрова						6.8	1:5
Пров.	Щеглова					Лист	Листов 1	
Т. контр.	Пронский					ММСС СССР Главпроквентиляция Гипроектрометрия		
Нач. отд.	Исаевич							
Н. контр.	Щеглова							
Утв.	Демьянов							

Копировал: Иванова

Формат А 2

Серия 5.904-36, выпуск 1, Альбом 2

ЦВП8-0301 СБ

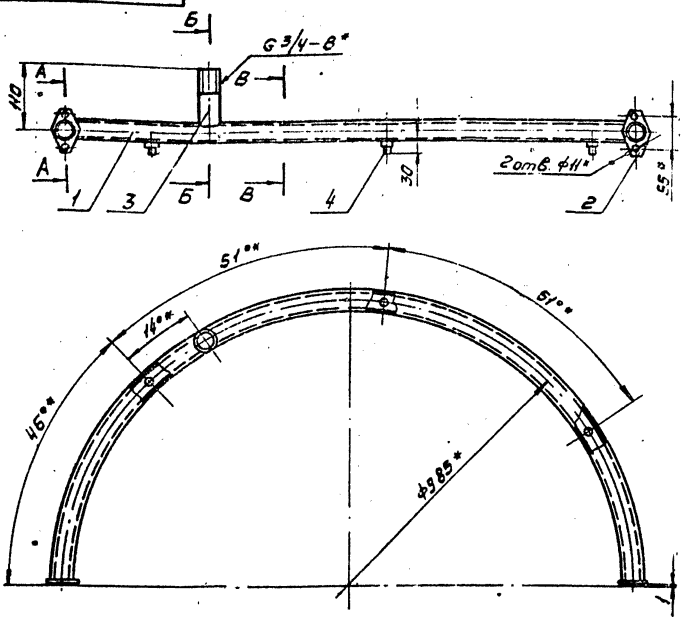

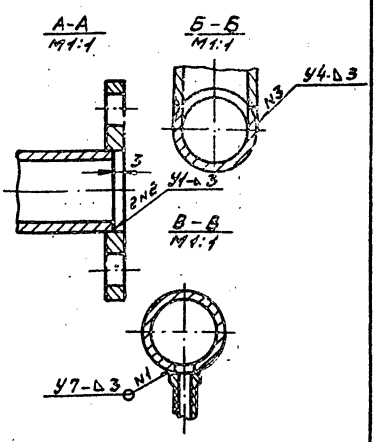

1. Сварные швы по ГОСТ16037-80
2. * Размеры для справок.
3. $\pm \frac{JT14}{2}$

Изм.	Лист	N докум.	Подп.	Дата
Разраб.		Менеева		
Пров.		Щеглова		
Т.контр.		Пронский		
Нач.отд.		Осадчий		
Н.контр.		Демьянов		
Утв.		Демьянов		

ЦВП8-0301 СБ

Коллектор
Сборочный чертеж

Лит.	Масса	Масштаб
	2,865	1:5

Лист | Листов 1

ММСС СССР
Главпромвентиляция
ПИ Проектпромвентиляция

Копировал:

Формат: А3

ЦВП8-030101

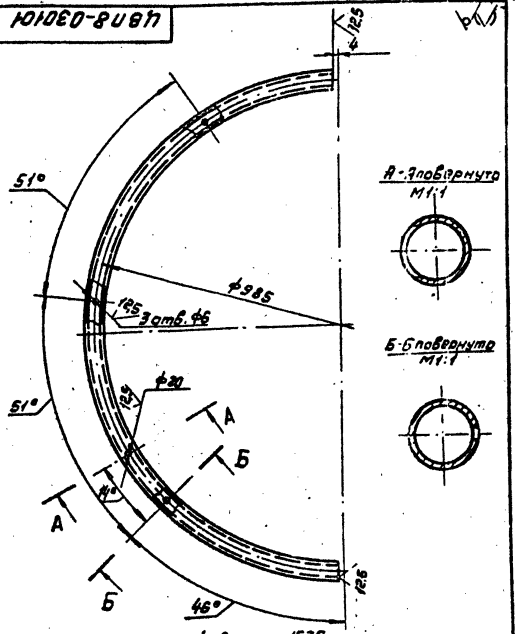

1. Длина развернутой детали 1539мм
2. Н14; $\pm \frac{JT14}{2}$

Изм.	Лист	N докум.	Подп.	Дата
Разраб.		Менеева		
Пров.		Щеглова		
Т.контр.		Пронский		
Н.контр.		Щеглова		
Утв.		Демьянов		

ЦВП8-030101

Труба

Лит.	Масса	Масштаб
	2,55	1:10

Лист | Листов 1

ММСС СССР
Главпромвентиляция
ПИ Проектпромвентиляция

Труба 20×2,8 ГОСТ3262-75

Формат А4

Формат	Зона	Поз.	Обозначение	Наименование	Кол.	Примечание
				Документация		
А3			ЦВП8-0302	Сборочный чертеж		
				Детали		
А4		1	ЦВП8-030201	Труба	1	
А4		2	ЦВП3-030101	Фланец	2	
А4		3	ЦВП3-03014	Штуцер	4	

Изм.	Лист	N докум.	Подп.	Дата
Разраб.		Менеева		
Пров.		Щеглова		
Н.контр.		Щеглова		

ЦВП8-0302

Коллектор

Лит.	Лист	Листов
		1

ММСС СССР
Главпромвентиляция
ПИ Проектпромвентиляция

Копировал: Сбанова

Формат А4

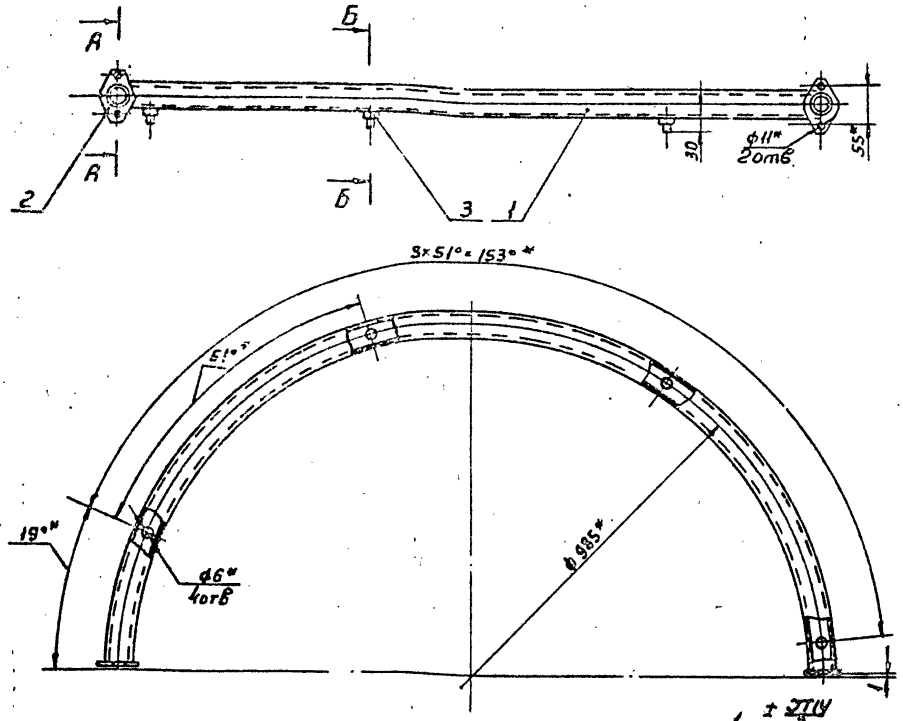

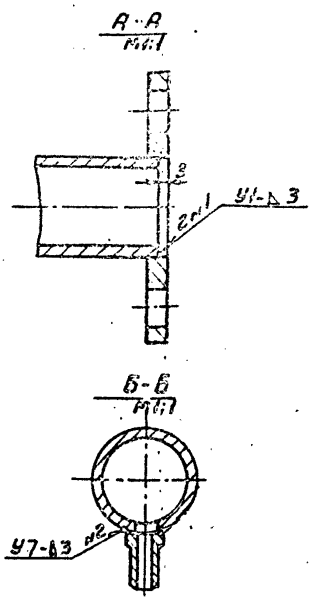

1. ± ЭТ14/2
2. Сварные швы по ГОСТ 16037-80
3. * Размеры для справок

Изм.	Лист	N докум.	Подп.	Дата
Разраб.		Меняева		
Пров.		Шестова		
Т.контр.		Пронский		
Нач.отд.		Осадчий		
Н.контр.		Шестова		
Утв.		Зильманов		

ЦВП8-0302 СБ

Коллектор
Сборочный чертеж

Лит	Масса	Масштаб
	271	1:5

Лист | Листов 1

МИСС СССР
Проектмонтажавтоматика
Типовой проектный институт

Копировал Бешицкая | Формат А1

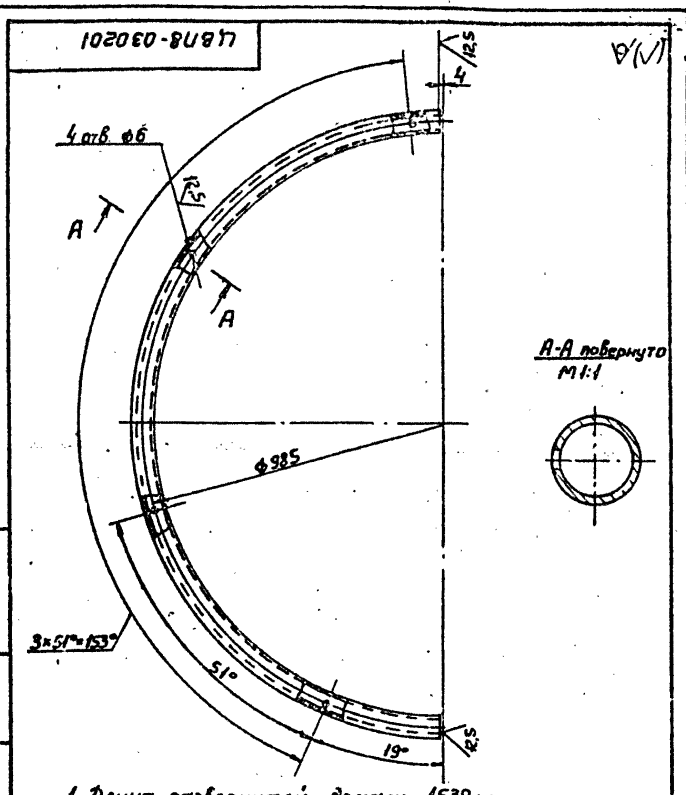

1. Длина развернутой детали 1539 мм
2. Н14: ± ЭТ14/2

ЦВП8-030201

Труба

Лит	Масса	Масштаб
	2,55	1:10

Лист | Листов 1

МИСС СССР

Труба 20×2,8 ГОСТ 32687

Копировал Бешицкая | Формат А4

Формат	Зона	Поз.	Обозначение	Наименование	Кол.	Примечание
				Документация		
А1			ЦВП8-04 СБ	Сборочный чертеж		А2/А3
				Детали		
А4		3	ЦВП8-0403	Стенка	1	
А4		4	ЦВП8-0404	Стенка	1	
А4		5	ЦВП3-0405	Фланец	1	
А4		6	ЦВП8-0406	Конус	1	
А4		7	ЦВП6-0407	Кольцо	1	
А4		9	ЦВП8-0409	Стакан	7	
А4		10	ЦВП3-0410	Втулка	7	
А4		11	ЦВП3-0411	Кронштейн	3	
А4		12	ЦВП8-0206	Фланец	1	
А4		13	ЦВП8-0201	Уголок	2	
А4		14	ЦВП8-0202	Уголок	2	
				Переменные данные для исполнений		
				ЦВП8-04		
				Детали		
А4		1	ЦВП8-0401	Стенка	1	
А4		2	ЦВП8-0402	Стенка	1	
А3		8	ЦВП8-0408	Обечайка	1	
				ЦВП8-04-01		
				Детали	1	
А4		1	ЦВП8-0401-01	Стенка	1	
А4		2	ЦВП8-0402-01	Стенка	1	
А4		3	ЦВП8-0403-01	Обечайка	1	

Изм.	Лист	N докум.	Подп.	Дата
Разраб.		Меняева		
Пров.		Шестова		
Н.контр.		Шестова		
Утв.		Зильманов		

ЦВП8-04

Корпус

Лит	Масса	Масштаб

Лист | Листов

МИСС СССР
Проектмонтажавтоматика
Типовой проектный институт

Копировал Бешицкая | Формат А4

Серия 5.904-36 Выпуск 1 Альбом 2

ЦВП8-04 СБ

Рис.1

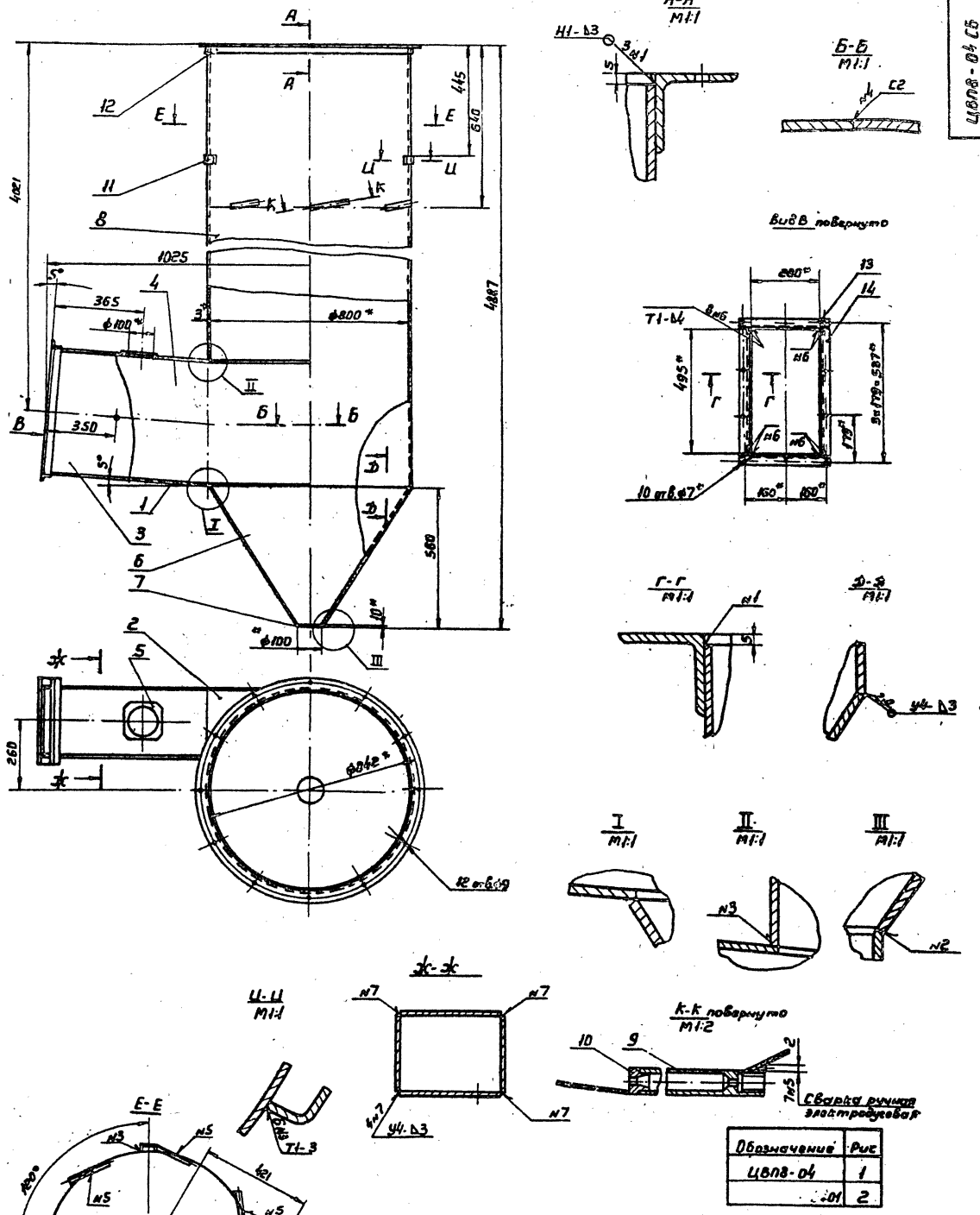

Обозначение	Рис
ЦВП8-04	1
[illegible]01	2

1. Неуказанные сварные швы по ГОСТ 5264-80
2. Размеры для справок
3. $\pm \frac{IT14}{2}$

					ЦВП8-04 СБ			
Изм	Лист	N докум	Подп	Дата	Корпус Сборочный чертеж	Лит	Масса	Масштаб
Разраб.		Меняева					30.7.72	1:10
Пров.		Щеглова				Лист	Листов 1	
Т.контр		Пронский				ММСС	СССР	
Нач.отд.		Осадчий				Главпромвентиляция		
Н.контр.		Щеглова				ТИ проектпромвентиляция		
Утв.		Демьянов		5/84				

Копировал Вишицкая

Формат А2

ЦВП8-04СБ

Серия 5.904-36 Выпуск 1 Альбом № 2

Рис.2
Остальное см. рис.1

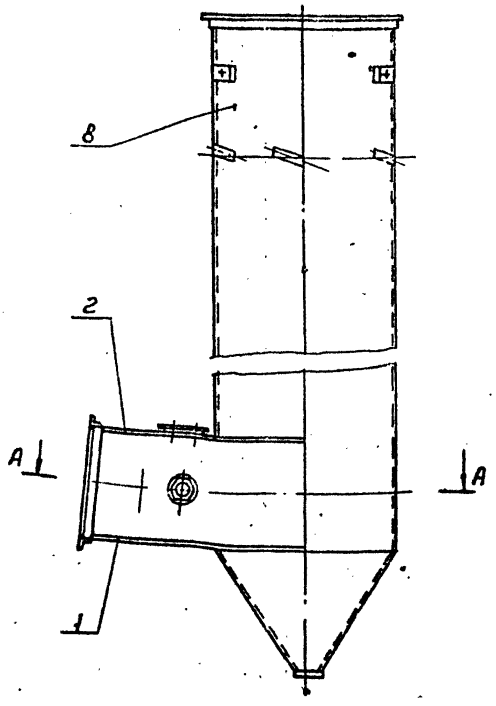

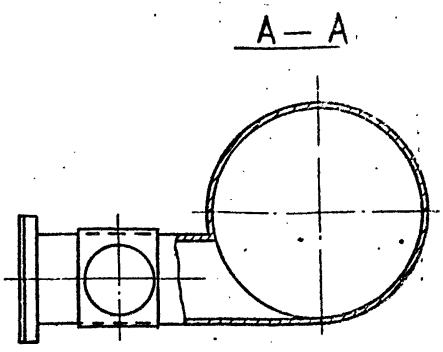

Изм	Лист	N докум.	Подп.	Дата	ЦВП8-04СБ	Лист 2

Копировал: Вешичкая Формат: А3

ЦВП8-0401

25 √(√)

Рис.1

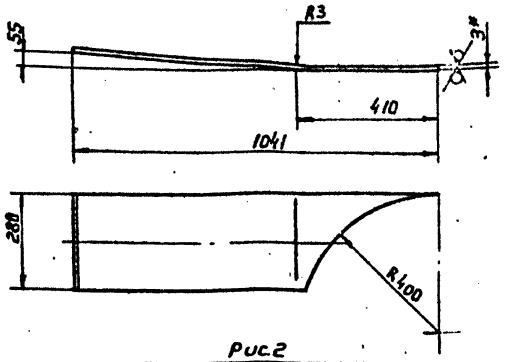

Рис.2
Остальное см. рис.1.

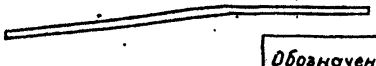

Обозначение	Рис.
ЦВП8-0401	1
-01	2

1. Длина развернутой детали 1043мм
2. h14; ± 2/2
3. * Размер для справок

Изм	Лист	N докум.	Подп.	Дата	ЦВП8-0401			
Разраб.		Ненлева			Стенка	Лит.	Масса 4,78	Масштаб 1:10
Пров.		Щеглова				Лист	Листов 1	
Т.контр.		Пронский				МНСС СССР		
Н.контр.		Щеглова			Лист 6 ПН 3.0 ГОСТ 19903-74			
Утв.		Демьянов						

Копировал: Фермат

ЦВП8-0402

25 √(√)

Рис.1

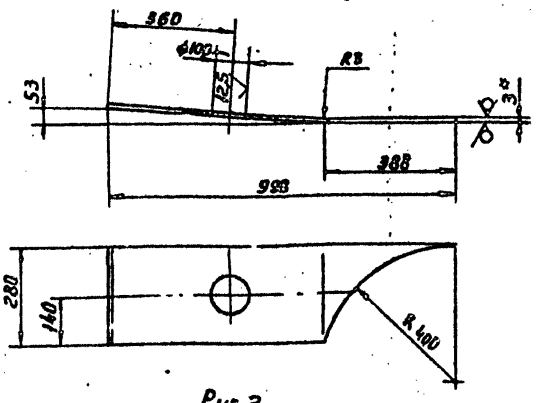

Рис.2
Остальное см. рис.1

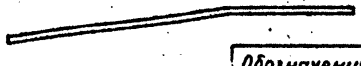

Обозначение	Рис.
ЦВП8-0402	1
-01	2

1. Длина развернутой детали 1000 мм
2. H14; h14; ± 7714/2
3. * Размер для справок

Изм	Лист	N докум.	Подп.	Дата	ЦВП8-0402			
Разраб.		Ненлева			Стенка	Лит.	Масса 4,5	Масштаб 1:10
Пров.		Щеглова				Лист	Листов 1	
Т.контр.		Пронский				МНСС СССР		
Н.контр.		Щеглова			Лист 6 ПН 3.0 ГОСТ 19903-74			
Утв.		Демьянов						

Копировал: Вешичкая

Серия 5.904-36 Выпуск 1 Альбом 2

ЦВП8-0403

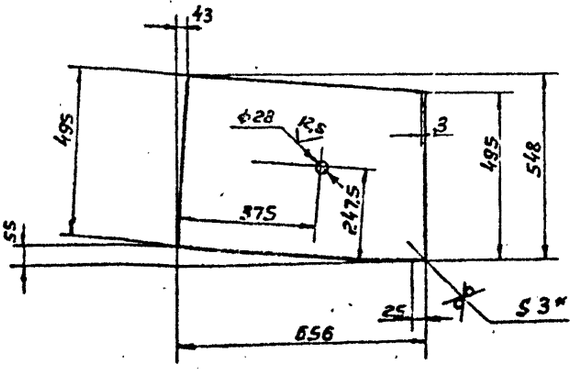

1. H14; h14; $\pm\frac{JT14}{2}$
2. * Размер для справок

Изм	Лист	N докум.	Подп.	Дата
Разраб.		Меняева		
Пров.		Щеглова		
Т.контр		Пронский		
Н.контр		Пронский		
Утв.		Демьянов		

ЦВП8-0403

Стенка

Лит	Масса	Масштаб
	7,35	1:10

Лист | Листов 1

Лист Б-ПН-3,0 ГОСТ 19903-74 / Ст3кп ГОСТ 16523-70

МНСС СССР Главпромвентиляция ГПИ Проектпромвентиляция

Формат А3

Копировал Вешицкая

ЦВП8-0404

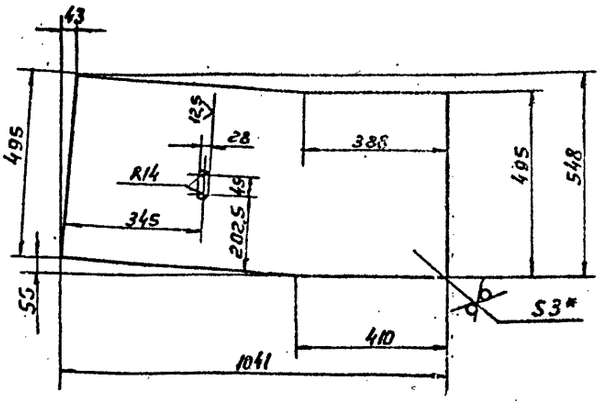

1. H14; h14; $\pm\frac{JT14}{2}$
2. * Размер для справок

Изм	Лист	N докум.	Подп.	Дата
Разраб.		Щеглова		
Пров.		Щеглова		
Т.контр		Пронский		
Н.контр		Щеглова		
Утв.		Демьянов		11/84

ЦВП8-0404

Стенка

Лит	Масса	Масштаб
	11,8	1:10

Лист | Листов 1

Лист Б-ПН-3,0 ГОСТ 19903-74 / Ст3 кп ГОСТ 16523-70

МНСС СССР Главпромвентиляция ГПИ Проектпромвентиляция

Формат А3

ЦВП8-0406

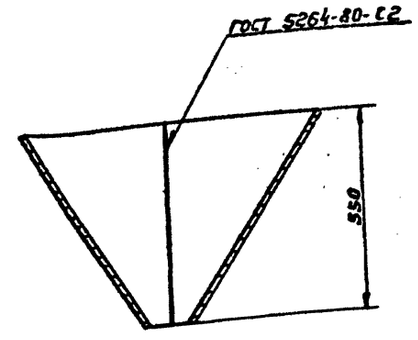

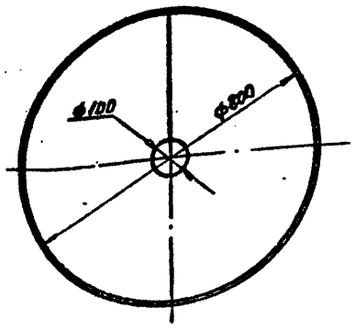

Развертка

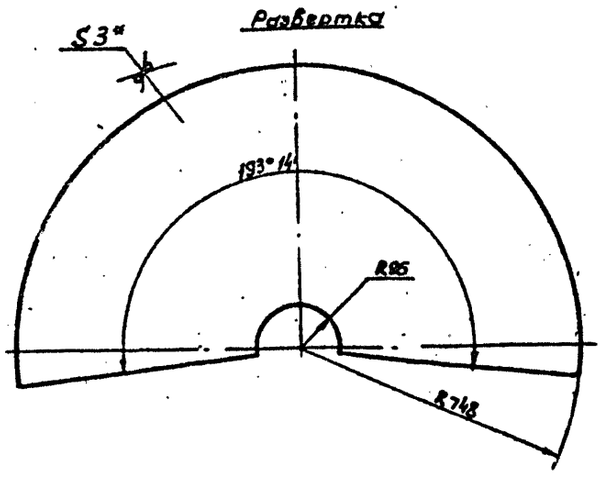

1. H14; h14; $\pm\frac{JT14}{2}$;
2. * Размер для справок

Изм	Лист	N докум.	Подп.	Дата
Разраб.		Меняева		
Пров.		Щеглова		
Т.контр		Пронский		
Н.контр		Щеглова		
Утв.		Демьянов		

ЦВП8-0406

Конус

Лит	Масса	Масштаб
	21,5	1:10

Лист | Листов 1

Лист Б-ПН-3,0 ГОСТ 19903-74 / Ст3кп ГОСТ 16523-70

МНСС СССР Главпромвентиляция ГПИ Проектпромвентиляция

Копировал Вешицкая

Формат А3

Развертка

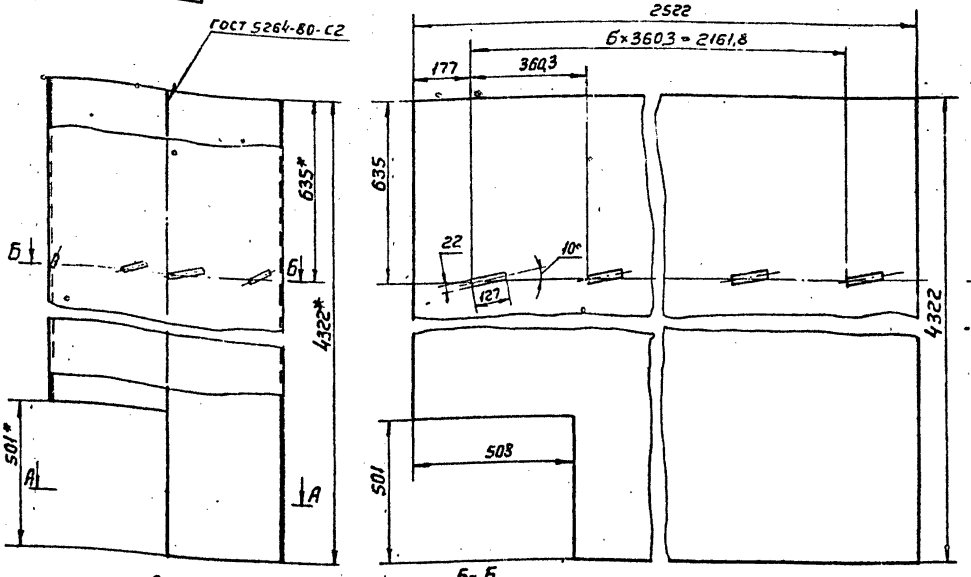

Рис.2
Остальное см. Рис.1

Обозначение	Рис.
ЦВП8-0408	1
-01	2

1. Н14; h14; ±IT14/2
2. * Размеры для справок

Изм.	Лист	N докум.	Подп.	Дата
Разраб.		Исаева		
Пров.		Щеглова		
Т.контр.		Пронский		
Н.контр.		Щеглова		
Утв.		Демьянов		11.84

ЦВП8-0408

Обечайка

Лит.	Масса	Масштаб
	254,7	1:10
Лист	Листов 1	

МЧСС СССР
Ставропромвентиляция
ГПИ Промстроповентиляция

Б-ПИ-3,0 ГОСТ 19903-74
Лист Ст3кп ГОСТ 16523-70

Копировал Формат А3

ЦВП8-0409

12,5 (√)

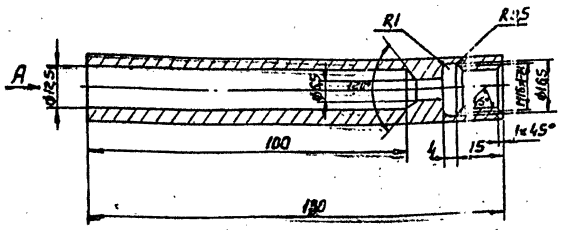

Вид В

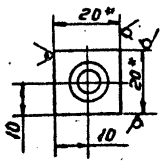

1. Неуказанные предельные отклонения размеров: Н14; h14; ±IT14/2
2.* Размер для справок

Изм.	Лист	N докум.	Подп.	Дата
Разраб.		Исаева		
Пров.		Щеглова		
Т.контр.		Пронский		
Н.контр.		Щеглова		
Утв.		Демьянов		

ЦВП8-0409

Стакан

Лит.	Масса	Масштаб
	0,3	1:1
Лист	Листов 1	

МЧСС СССР
Ставропромвентиляция
ГПИ Промстроповентиляция

Чертеж 20-В ГОСТ 25941-71
Модрот Ст3 ГОСТ 1535-79

Копировал Формат А3

Поз.	Зона	Поз.	Обозначение	Наименование	Кол.	Примечание
				Документация		
А3			ЦВП8-05 СБ	Сборочный чертеж		
				Детали		
А4		1	ЦВП8-0501	Конус	1	
А4		2	ЦВП3-0502	Петля нижняя	1	
А4		3	ЦВП3-0503	Ось	1	
А4		4	ЦВП3-0504	Петля верхняя	1	
А4		5	ЦВП3-0505	Прсушина	2	
А4		6	ЦВП3-0506	Ось	1	
А4		7	ЦВП3-0507	Фланец	2	
А4		8	ЦВП3-0508	Прокладка	1	
				Стандартные изделия		
		9		Шайба 8		
				ГОСТ 11371-78	2	
		10		Шплинт 2×16		
				ГОСТ 397-79	2	
		11		Гайка М10.4		
				ГОСТ 3032-76	1	
		12		Болт М10×55.36		
				ГОСТ 3033-79	1	

Изм.	Лист	N докум.	Подп.	Дата
Разраб.		Исаева		
Пров.		Щеглова		

ЦВП8-05

Корпус

Лит.	Масса	Масштаб
Лист	Листов	

МЧСС СССР
Ставропромвентиляция
ГПИ Промстроповентиляция

ЦВП8-05 СБ

Серия 5.904-36 Выпуск 1 Альбом 2

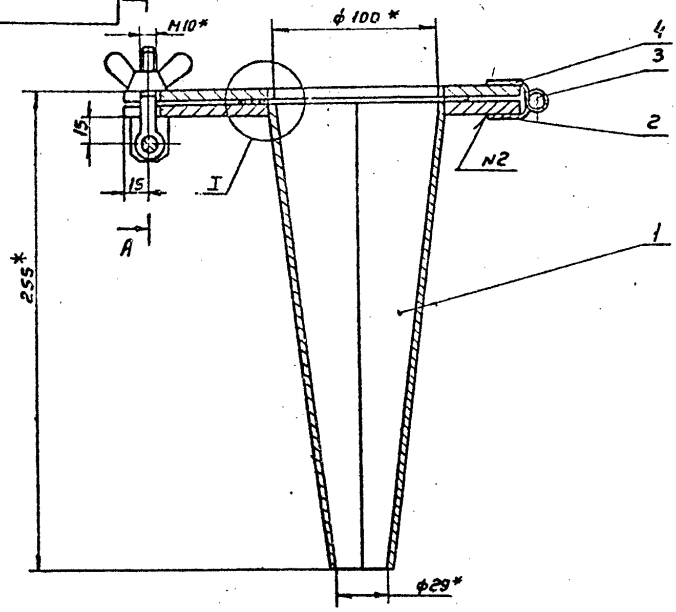

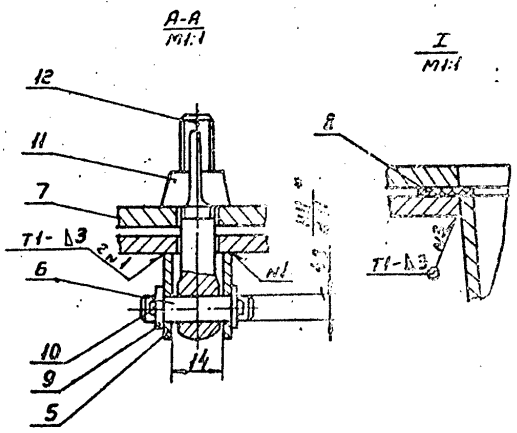

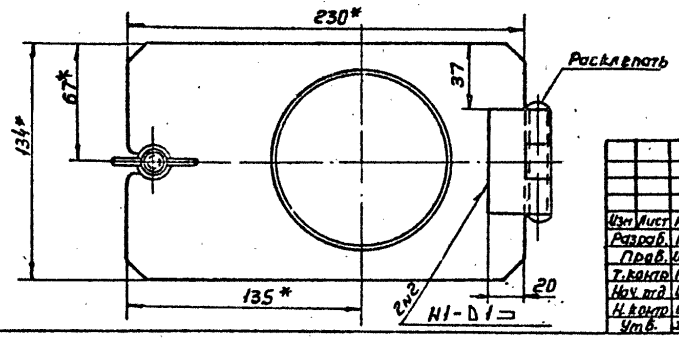

1. Деталь поз.8 приклеить к детали поз.7 клеем 88 Н ТУ-38-1051061-82
2. Сварные швы по ГОСТ 5264-80
3.* Размеры для справок
4. $\pm \frac{JT14}{2}$.

Изм	Лист	N докум	Подп	Дата	ЦВП8-05 СБ			
Разраб.		Меняева			Конус	Лит	Масса	Масштаб
Пров.		Щеглова			Сборочный чертеж		3,52	1:2
Т.контр.		Пронский				Лист	Листов 1	
Нач. отд.		Осадчий				ММСС СССР Главпромвентиляция ГПИ Проектпромвентиляция		
Н.контр.		Щеглова						
Утв.		Деньянов						

Копировал Вешницкая

Формат А3

ЦВП8-0501

12,5

Развертка

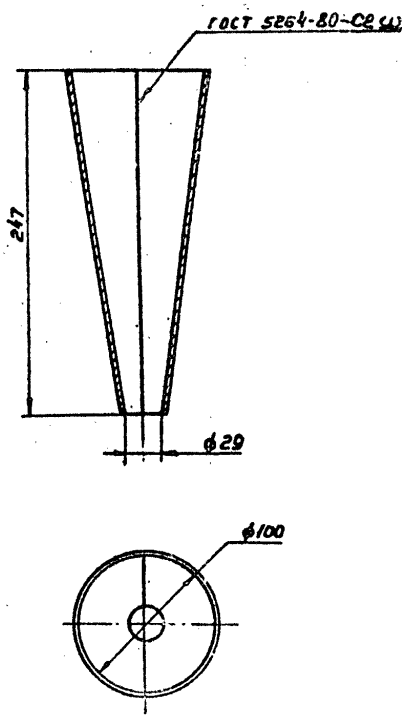

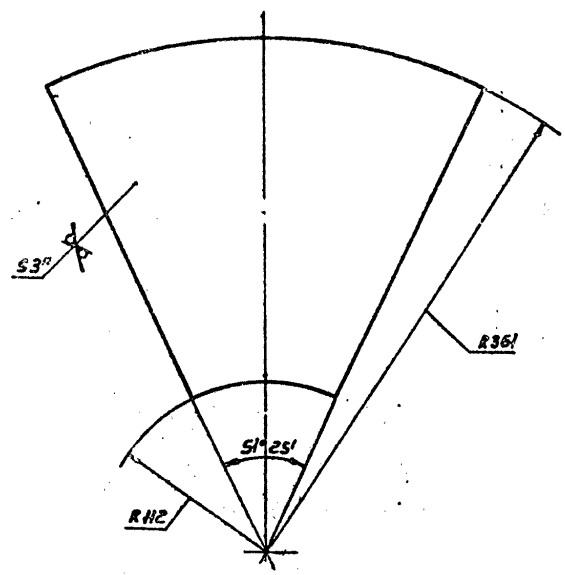

1. H14; h14; $\pm \frac{JT14}{2}$
2.* Размер для справок

Изм	Лист	N докум	Подп	Дата	ЦВП8-0501			
Разраб.		Меняева			Конус	Лит	Масса	Масштаб
Пров.		Щеглова					21,5	1:10
Т.контр.		Пронский				Лист	Листов 1	
Н.контр.		Щеглова			Лист Б 011-3,0 ГОСТ 19903-74 Ст.3 Кп ГОСТ 16523-70	ММСС СССР Главпромвентиляция ГПИ Проектпромвентиляция		
Утв.		Деньянов						

Копировал Вешницкая

Формат А3

Формат	Зона	Поз.	Обозначение	Наименование	Кол.	Примечание
				Документация		
А3			ЦВП8-0805Б	Сборочный чертеж		
				Сборочные единицы		
А4		1	ЦВП8-0801	Труба	1	
А4		2	ЦВП3-0802	Шайба специальная	1	
				Детали		
А6		3	ЦВП3-0803	Прокладка	1	
Б4		4	ЦВП3-0804	Упор 25×12 h14		
				Лист Б-НН-4 ГОСТ 19903-74 Ст3кп ГОСТ 14637-79	1	0.05кг
				Стандартные изделия		
		5		Шплинт 5×20		
				ГОСТ 397-79	1	
		6		Контргайка 20		
				ГОСТ 8961-75	2	
		7		Шайба 27		
				ГОСТ 11371-78	1	
				Прочие изделия		
		8		Цепь 4-Ц×28		
				ГОСТ 7070-75		
				ℓ = 125 h14	1	0.03кг

Изм.	Лист	№ докум.	Подп.	Дата
Разраб.		Монеева		
Пров.		Цветова		
Н. контр.		Щеглова		
Утв.		Печенов		

ЦВП8-08

Смывное приспособление

Лит	Лист	Листов
		1

М1:5 СССР Главмосстройтехника ГПИ Промвентиляция

Копировал

Формат А4

Формат	Зона	Поз.	Обозначение	Наименование	Кол.	Примечание
				Документация		
А3			ЦВП8-0801СБ	Сборочный чертеж		
				Детали		
А4		1	ЦВП8-080101	Труба	1	
А4		2	ЦВП3-080102	Ручка	1	
А4		3	ЦВП3-080103	Труба	4	
Б4		4	ЦВП3-080104	Косынка	1	
				Лист Б-НН-5 ГОСТ 19903-74 Ст3кп ГОСТ 14637-79		
				60×10 h14	1	0.03кг

Изм.	Лист	№ докум.	Подп.	Дата
Разраб.		Монеева		
Пров.		Цветова		
Н. контр.		Щеглова		
Утв.		Печенов		

ЦВП8-0801

Труба

Лит	Масса	Масштаб

СССР Главмосстройтехника ГПИ Промвентиляция

Копировал

Формат А4

ЦВП8-0805Б

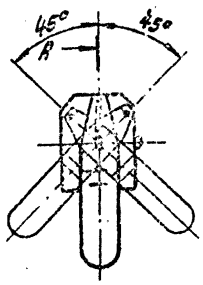

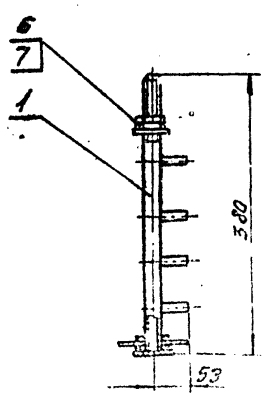

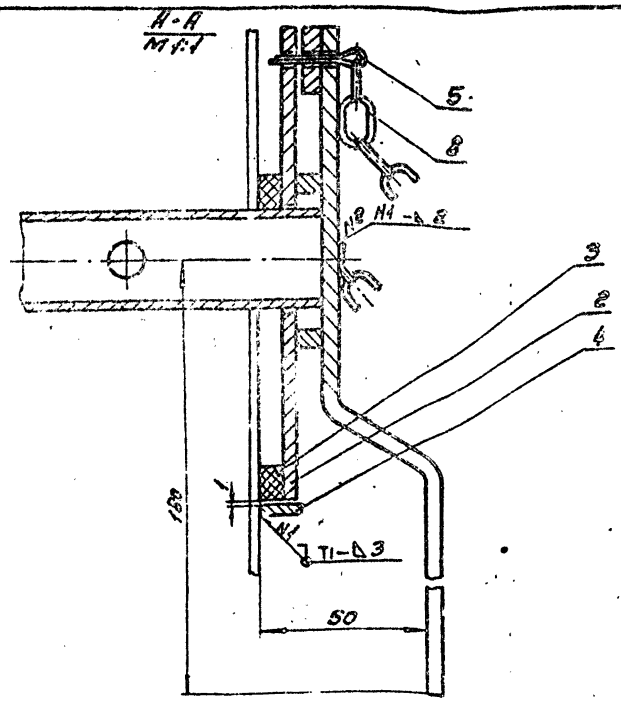

1. Деталь поз. 3 приклеить к детали поз. 2 клеем 88Н ТУ38-105106-1-82
2. Сё сварные швы по ГОСТ 5264-80
3. Размеры для справок

Изм.	Лист	№ докум.	Подп.	Дата
Разраб.				
Пров.				
Н. контр.				
Утв.				

ЦВП8-0805Б

Стальное приспособление сборочное

Лит	Масса	Масштаб

Копировал

Формат А4

Серия 5.904-36 Выпуск 1 Альбом 2

ЦВПВ-0801СБ

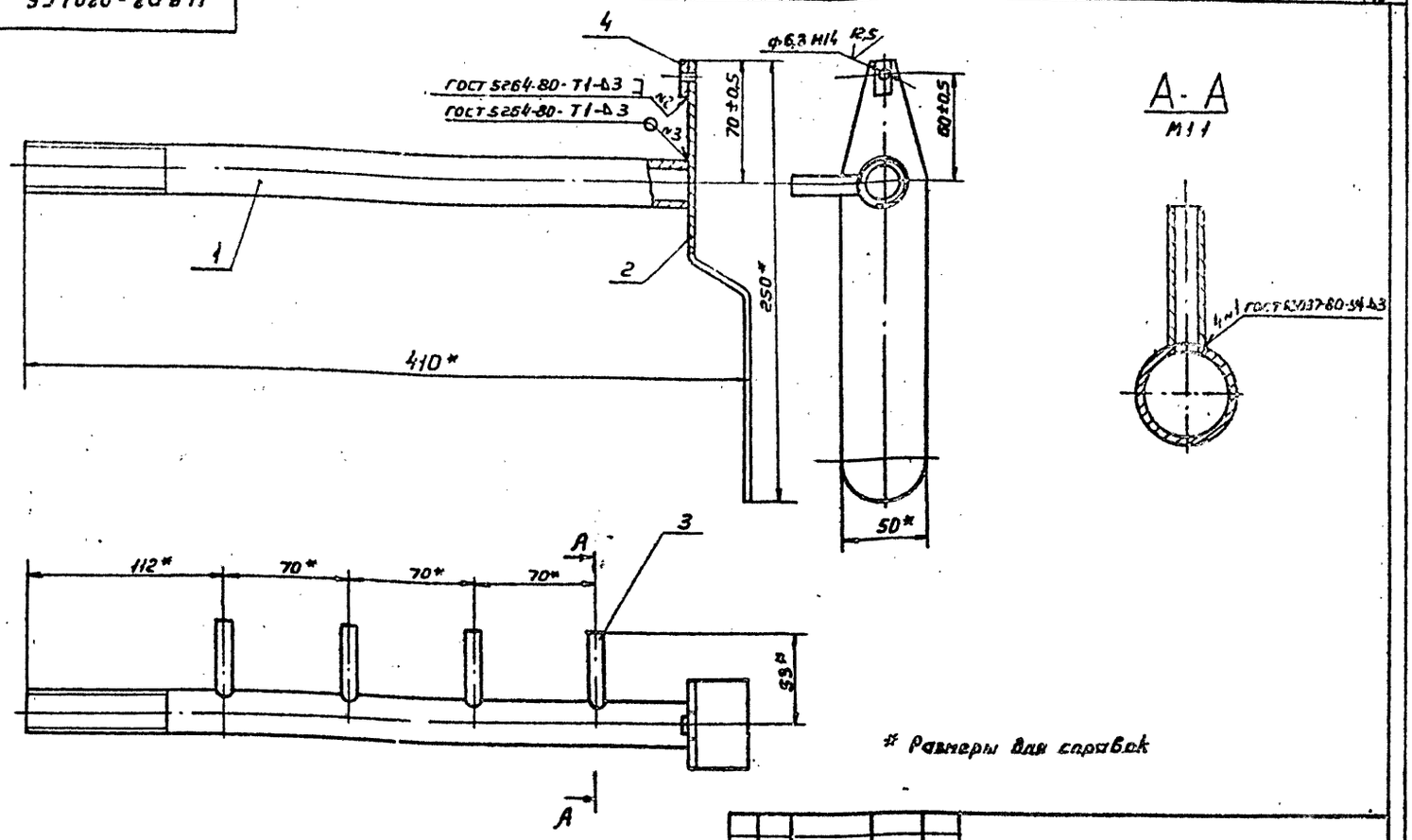

* Размеры для справок

Изм.	Лист	N докум.	Подп.	Дата	ЦВПВ-0801 СБ		
Разраб.	Менеева				Труба Сборочный чертеж	Лит.	Масса 1,078 Масштаб 1:2
Пров.	Щеглова					Лист	Листов 1
Т.контр.	Пронский					ММСС СССР	
Нач.отд.	Осадчий					Главпромвентиляция	
Н.контр.	Щеглова						
Утв.	Демьянов						

Копировал: Вешникова

Формат: А3

ЦВПВ-080101

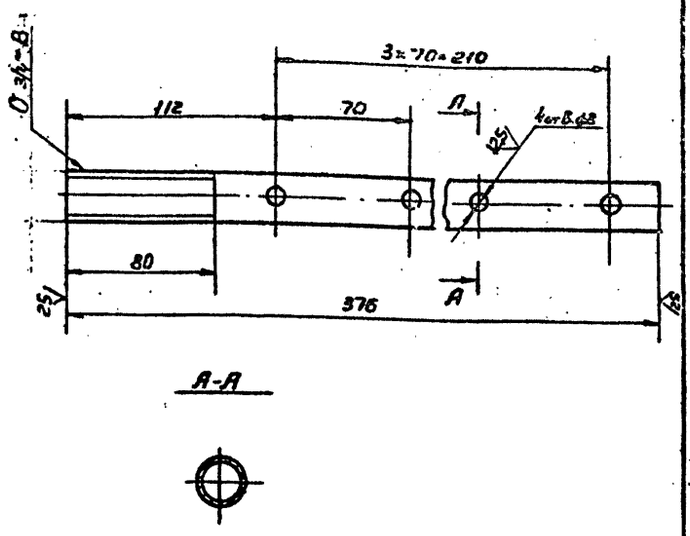

Н14; h14; ± 7Т14/2

Изм.	Лист	N докум.	Подп.	Дата	ЦВПВ-080101		
Разраб.	Менеева				Труба	Лит.	Масса 0,635 Масштаб 1:2
Пров.	Щеглова					Лист	Листов 1
Т.контр.	Пронский				Труба 20×2,8 ГОСТ 3262-75	ММСС СССР	
Н.контр.	Щеглова					Главпромвентиляция	
Утв.	Демьянов						

Копировал: Вешникова

Формат: А4

ЦВПВ-0001

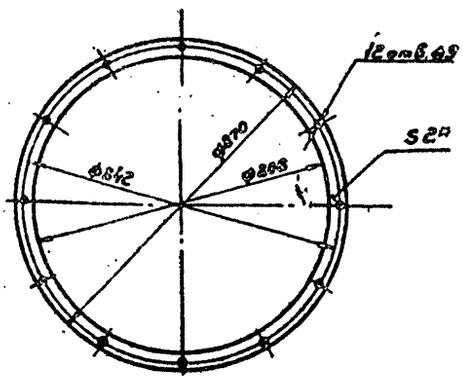

* Размер для справок

Изм.	Лист	N докум.	Подп.	Дата	ЦВПВ-0001		
Разраб.	Менеева				Прокладка	Лит.	Масса 0,2 Масштаб 1:10
Пров.	Щеглова					Лист	Листов 1
Т.контр.	Пронский				Пластина 1, лист КМКШ-С 2×900×900 ГОСТ 7338-77	ММСС СССР	
Н.контр.	Щеглова					Главпромвентиляция	
Утв.	Демьянов						

Копировал: Вешникова

Серия 5.904-34 Выпуск 1 альбом 2

Формат	Зона	Поз.	Обозначение	Наименование	Кол.	Примечание
				Документация		
*1			ЦВП10 СБ	Сборочный чертеж		*) А2; А3
А4			ЦВП Д	Технические требования		
				Сборочные единицы		
А4		2	ЦВП10-03	Коллектор	1	
А4		4	ЦВП10-05	Конус	1	
А4		5	ЦВП3-06	Люк	1	
А4		6	ЦВП3-07	Лючок	1	
А4		7	ЦВП10-08	Смывное приспособление	1	
				Детали		
А4		8	ЦВП10-0001	Прокладка	1	
Б4		9	ЦВП10-0002	Трубка		
				Трубка круглая 6х1Д 15Т		
				ℓ=300 h14 ГОСТ 18475-73	8	0,013кг
Б4		10	ЦВП3-0006	Сальник D=15; d=5;		
				Войлок ПС5 ГОСТ 6308-71	3	0,003кг
А4		11	ЦВП3-0001	Гайка	8	
А4		12	ЦВП3-0002	Кронштейн	3	
А4		13	ЦВП3-0003	Опора	4	
А4		14	ЦВП3-0303	Хомут	8	
				Стандартные изделия		
		15		Болт М6×20.58		
				ГОСТ 7798-70	8	

ЦВП10

Циклон

Изм.	Лист	N докум.	Подп.	Дата
Разраб.	Рычкова			
Пров.	Пронский			
Н.контр.	Пронский			
Утв.	Демьянов			

Лит. | Лист 1 | Листов 2

ММСС СССР Главпромвентиляция ТПИ Проектпромвентиляция

Копировал: Вешицкая Формат: А4

Формат	Зона	Поз.	Обозначение	Наименование	Кол.	Примечание
		16		Болт М8×20.58		
				ГОСТ 7798-70	12	
		17		Болт М16×20.58		
				ГОСТ 7798-70	3	
		18		Гайка М6.8		
				ГОСТ 5915-70	8	
		19		Гайка М8.8		
				ГОСТ 5915-70	12	
		20		Гайка М16.8		
				ГОСТ 5915-70	3	
			Переменные данные для исполнений			
				ЦВП10		
				Сборочные единицы		
А4		1	ЦВП10-02	Улитка	1	
А4		3	ЦВП10-04	Корпус	1	
				ЦВП10-01		
				Сборочные единицы		
А4		1	ЦВП10-02-01	Улитка	1	
А4		3	ЦВП10-04-01	Корпус	1	

ЦВП10 Лист 2

Копировал: Вешицкая Формат: А4

Формат	Зона	Поз.	Обозначение	Наименование	Кол.	Примечание
				Документация		
А2			ЦВП10-02 СБ	Сборочный чертеж		
				Детали		
А4		1	ЦВП10-0201	Уголок	2	
А4		2	ЦВП10-0202	Уголок	2	
А4		3	ЦВП10-0203	Крышка	1	
А4		4	ЦВП3-0204	Кольцо	1	
А4		6	ЦВП10-0206	Фланец	1	
А4		7	ЦВП10-0207	Дно	1	
Б4		8	ЦВП10-0208	Стенка		
				Лист Б-ПН-20 ГОСТ 19903-74 / Ст3 кп ГОСТ 16523-70		
				415×620 h14	1	4,04кг
			Переменные данные для исполнений			
				ЦВП10-02		
				Детали		
А3		5	ЦВП10-0205	Стенка	1	
				ЦВП10-0201		
				Детали		
А3		5	ЦВП10-0205-01	Стенка	1	

ЦВП10-02

Улитка

Изм.	Лист	N докум.	Подп.	Дата
Разраб.	Рычкова			
Пров.	Пронский			
Н.контр.	Пронский			
Утв.	Демьянов			

Лит. | Лист 1 | Листов 1

ММСС СССР Главпромвентиляция ГПИ Проектпромвентиляция

Копировал: Вешицкая Формат: А4

ЦВП10-0201

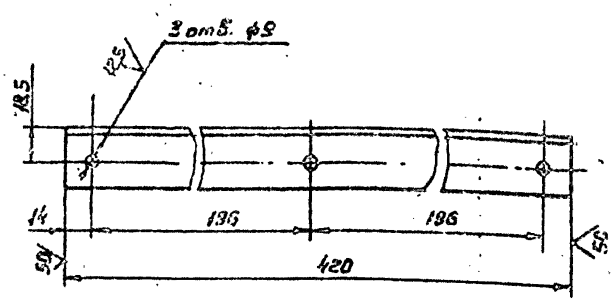

H14; h14; $\pm\frac{IT14}{2}$

ЦВП10-0201

Уголок

Изм.	Лист	N докум.	Подп.	Дата
Разраб.	Рычкова			
Пров.	Пронский			
Н.контр.	Демьянов			
Утв.	Демьянов			

Лит. | Масса 0,62 | Масштаб 1:2

Лист | Листов 1

ММСС СССР Главпромвентиляция ГПИ Проектпромвентиляция

Уголок 3Х3Х3-Б ГОСТ 8509-72 / Ст3 ГОСТ 535-79

Копировал: Вешицкая Формат: А4

ЦВП 10 СБ

Серия 5.904-36 Выпуск 1 альбом 2

Рис. 1

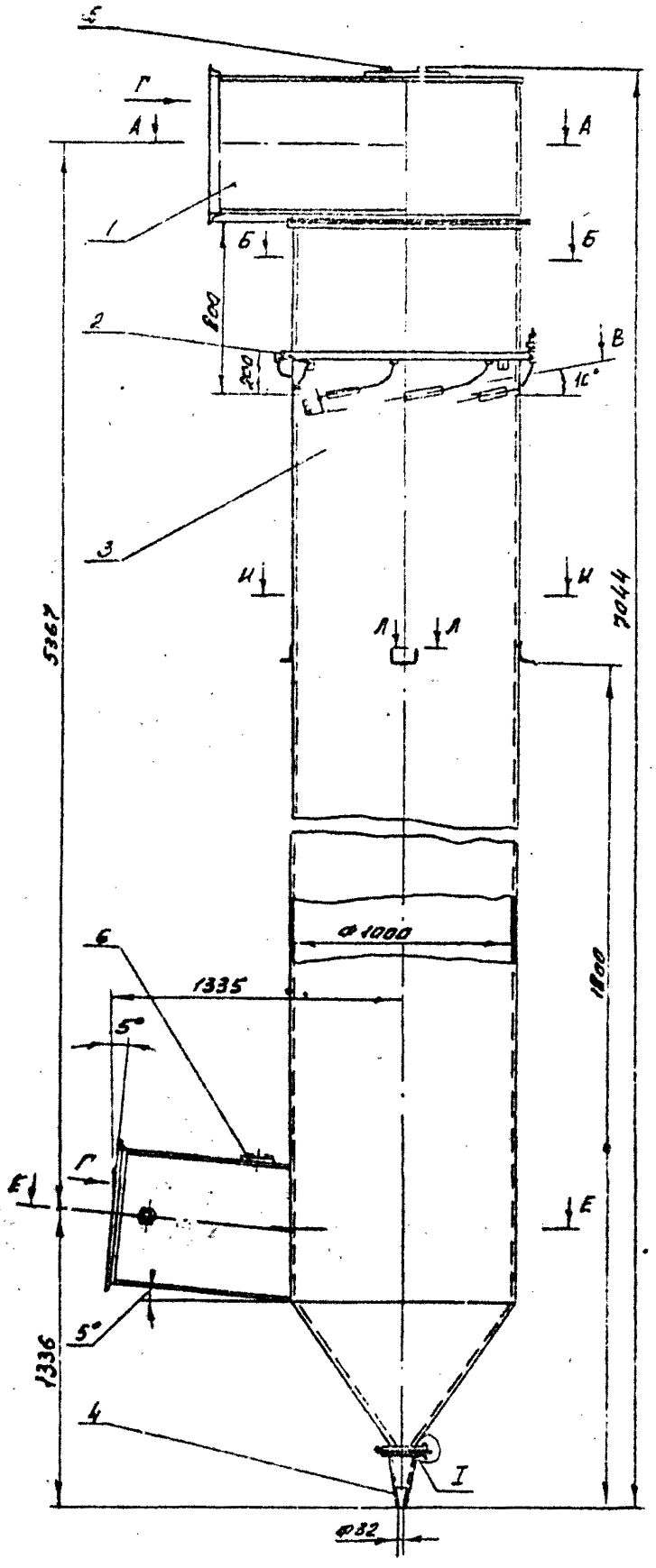

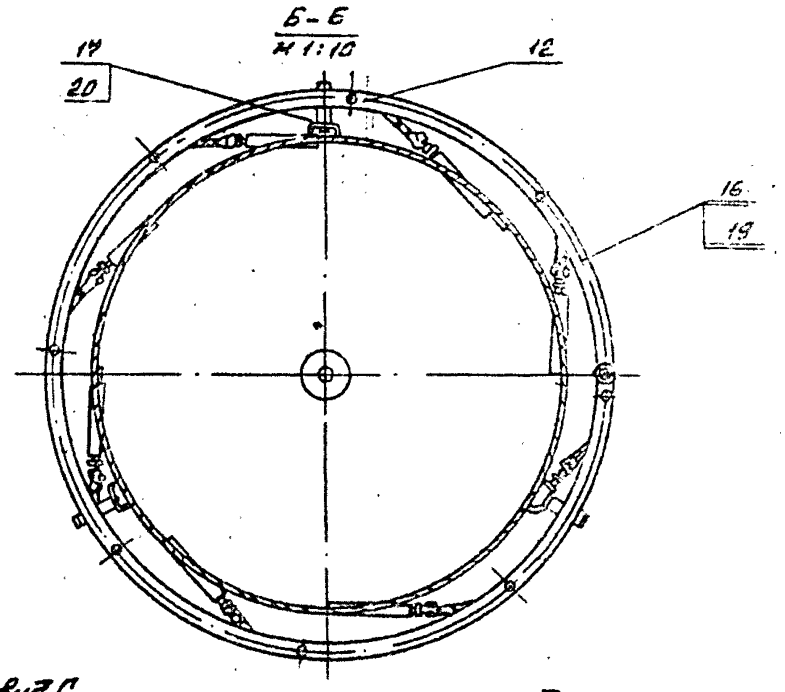

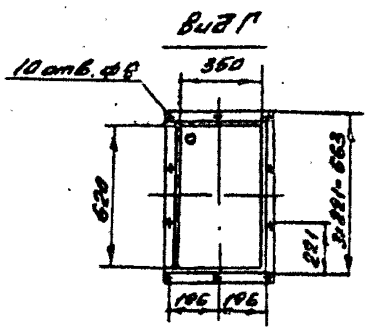

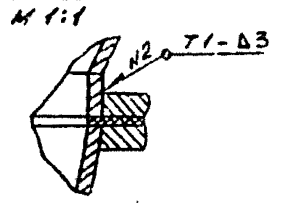

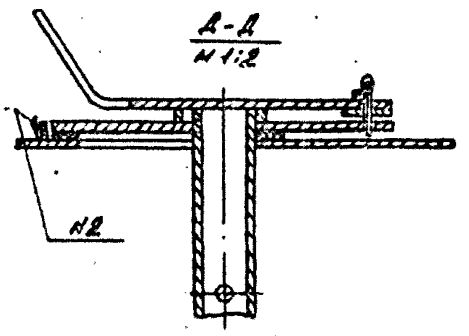

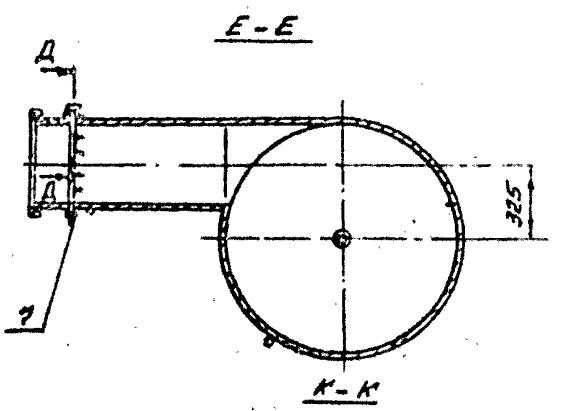

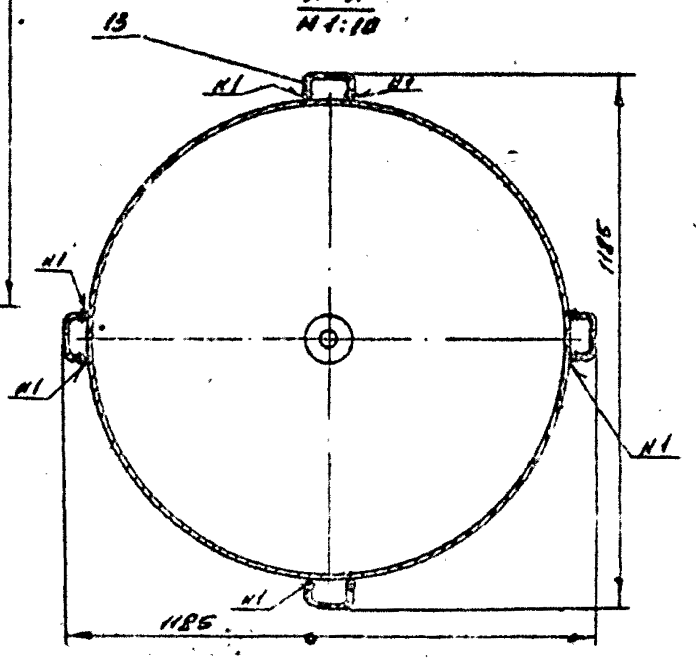

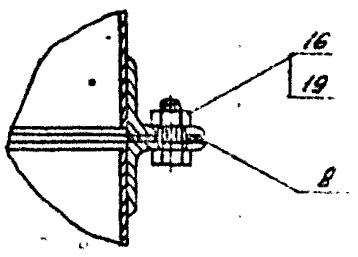

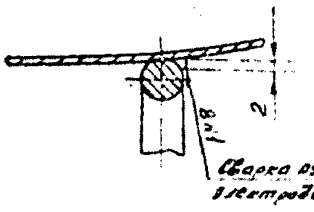

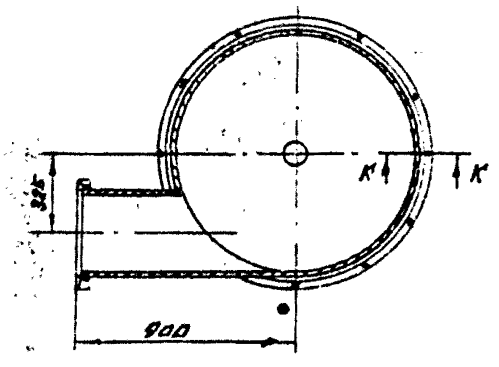

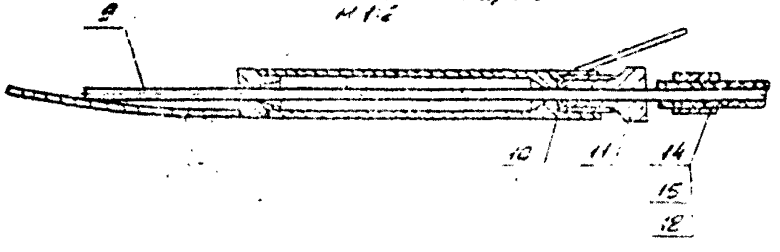

Обозначение	Рис
ЦВП 10	1
-01	2

1. Сварные швы по ГОСТ 5264-80
2. Размеры для справок
3. ± ЭТ14 / 2.

ЦВП 10 СБ

Изм.	Кол. уч.	Лист	№ док.	Подп.	Дата
Разраб.	Быкова				
Пров.	Брагин				
Т.контр.	Климов				
Н.контр.	Сидоров				
Гл.инж.	Климов				
Утв.	Сидоров				

Цилиндр
Сборочный чертеж

Лит.	Масса	Масштаб
	568,5	1:20

Лист 1 Листов 2

НПО СКБ Газоаппаратчик

Копировал Формат А4

Серия 5.904-36 ... выпуск 1 Альбом 2

ЦВП10СБ

Рис. 2
остальное см. рис.1

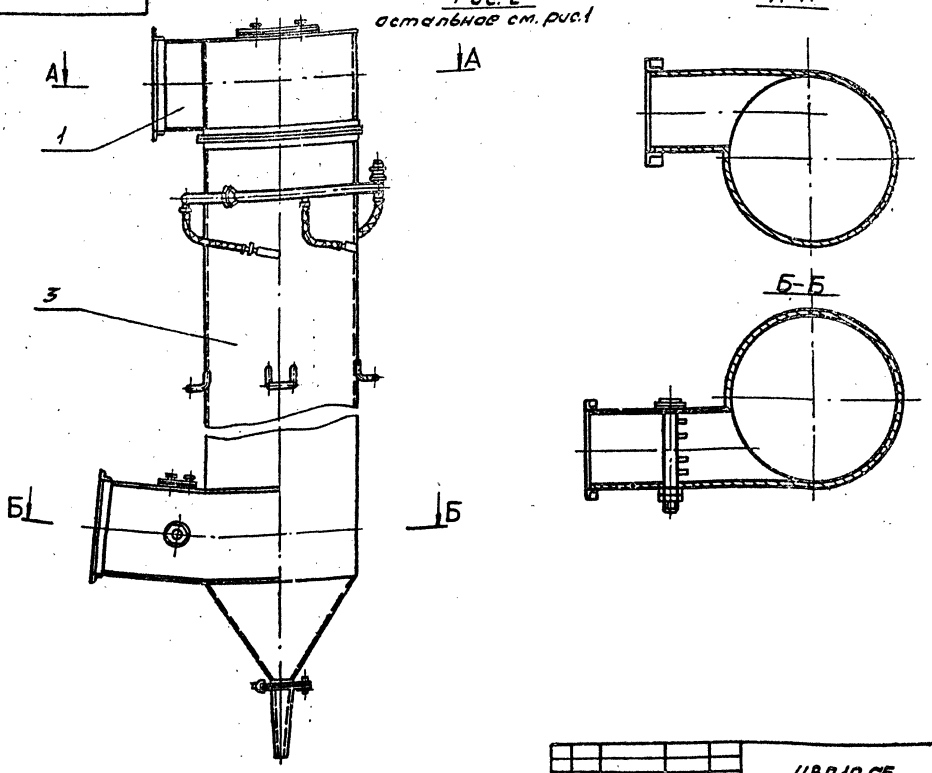

Изм.	Лист	№ докум.	Подп.	Дата	ЦВП10 СБ	Лист 2

Копировал: Формат А3

ЦВП10-0202

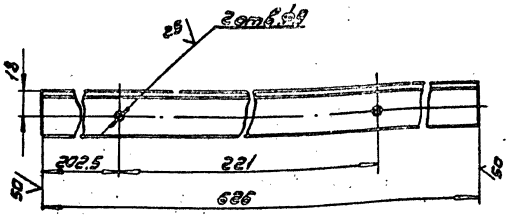

Н14; h14; $\pm\frac{IT14}{2}$

Изм.	Лист	№ докум.	Подп.	Дата	ЦВП10-0202	Лит.	Масса	Масштаб
Разраб.		Рыжкова			Уголок		0.92	1:2
Пров.		Пронский				Лист	Листов 1	
Т.контр.		Демьянов				ММСС СССР		
Н.контр.		Пронский			Уголок 32×32×3 - Б ГОСТ 8509-72	Лабпромвентиляция		
Утв.		Демьянов			Ст.3 ГОСТ 535-79	Спецпроектпромвентиляция		

Копировал: Формат А4

ЦВП10-0203

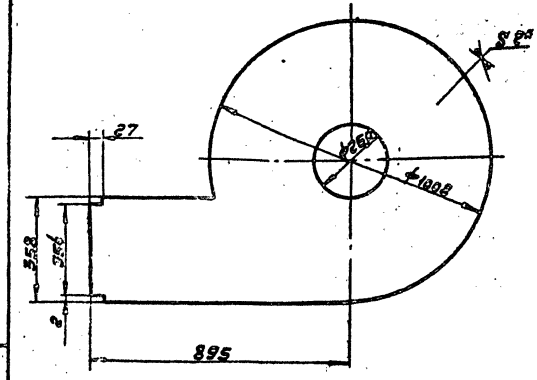

1. Н14; h14; $\pm\frac{IT14}{2}$
2* Размер для справок

Изм.	Лист	№ докум.	Подп.	Дата	ЦВП10-0203	Лит.	Масса	Масштаб
Разраб.		Рыжкова			Крышка		19.35	1:10
Пров.		Пронский				Лист	Листов	
Т.контр.		Демьянов				ММСС СССР		
Н.контр.		Пронский			Лист Б-ПН-20 ГОСТ 19903-74	Лабпромвентиляция		
Утв.		Демьянов			Ст.3 КП ГОСТ 16523-70	Спецпроектпромвентиляция		

Копировал: Формат А4

Серия 5.904-36 часть 2 Выпуск 1 альбом 2

Рис. 1

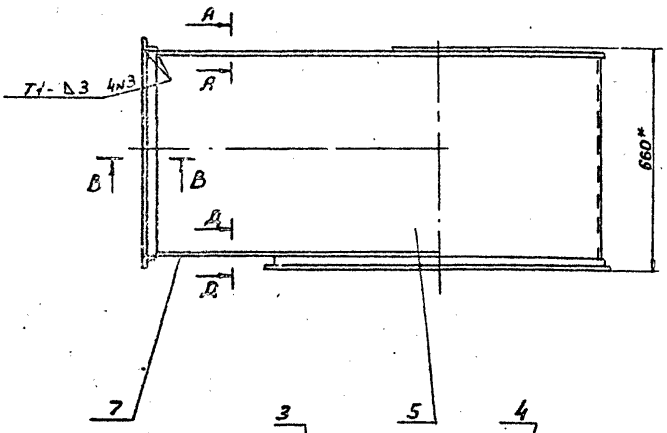

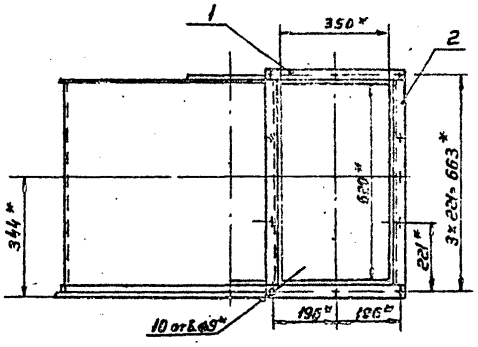

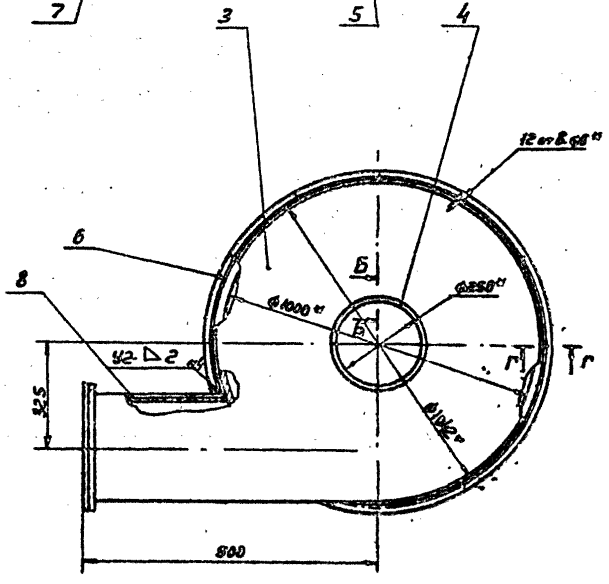

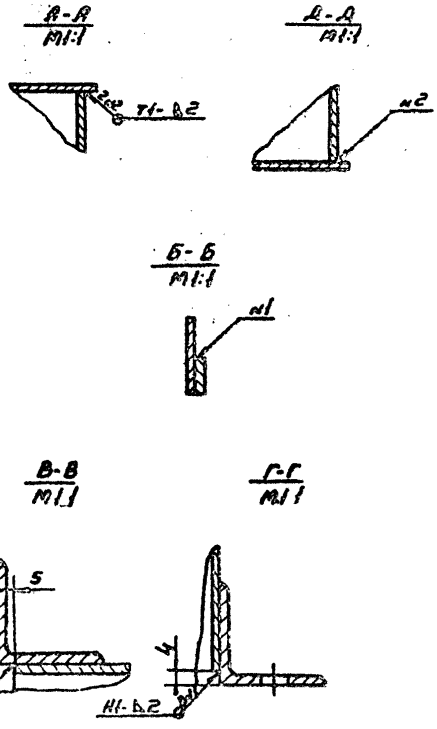

Рис. 2
М1:20
остальное см. рис. 1

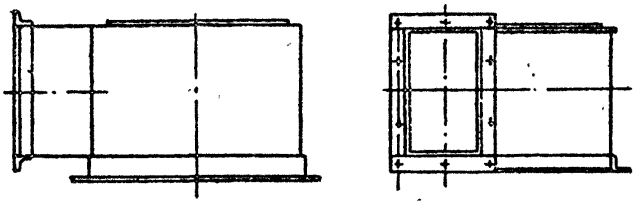

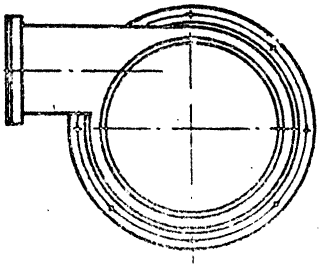

Обозначение	Рис.
ЦВП10-02	1
-01	2

1. Сварные швы по ГОСТ 5264-80
2. Размеры для справок
3. $\Sigma \frac{УТ11}{К}$.

					ЦВП10-02 СБ			
Изм.	Лист	N докум.	Подп.	Дата	Улитка Сборочный чертеж	Лит.	Масса	Масштаб
Разраб.		Рычкова					65,37	1:10
Пров.		Пронский				Лист	Листов 1	
Т. контр.		Демьянов				МГСС СССР Главпромвентиляция ГПИ Промтрансвентиляция		
Нач. отд.		Осадчий						
Н. контр.		Пронский						
Утв.		Демьянов						

Копировал: Вешницкая

Формат: А2

Серия 5.904-36 ... Выпуск 1 альбом 2

ЦВП10-0205

Рис.1

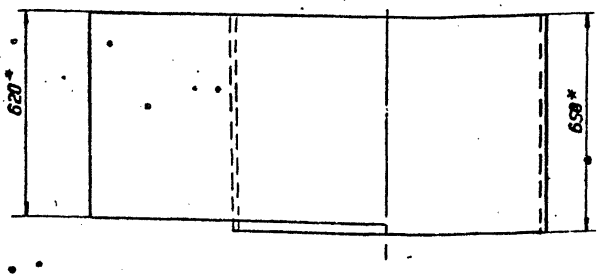

Развертка

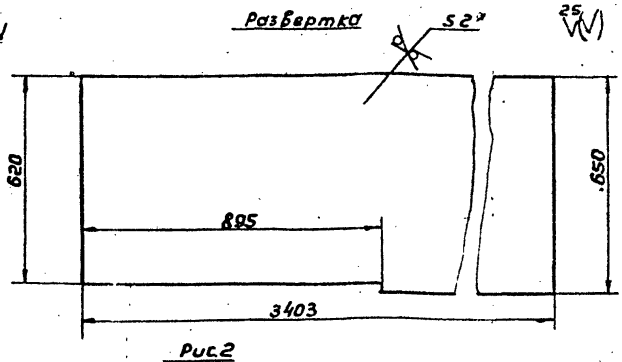

Рис.2
М1:20
Остальное см. рис.1

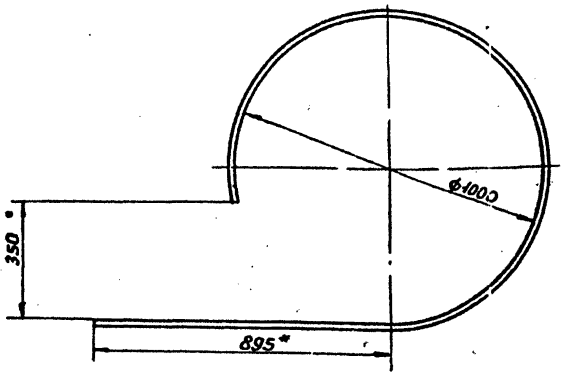

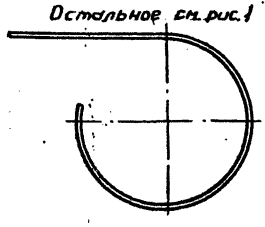

Обозначение	Рис
ЦВП10-0205	1
[illegible]	2

1 H14; h14; $\pm \frac{JT14}{2}$
2 * Размеры для справок

Изм	Лист	N докум.	Подп.	Дата	ЦВП 10-0205	Лит	Масса	Масштаб
Разраб.		Рычкова			Стенка		34,3	1:10
Пров.		Пронский				Лист	Листов 1	
Т. контр.		Демьянов				МНСС СССР Главпромвентиляция ГПИ Проектпромвентиляция		
Н. контр.		Пронский			Лист Б-ПИ-2 ГОСТ 19903-74 Ст3 КП ГОСТ 16529-70			
Утв.		Демьянов						

Копировал: Вешницкая
Формат: А3

ЦВП10-0206

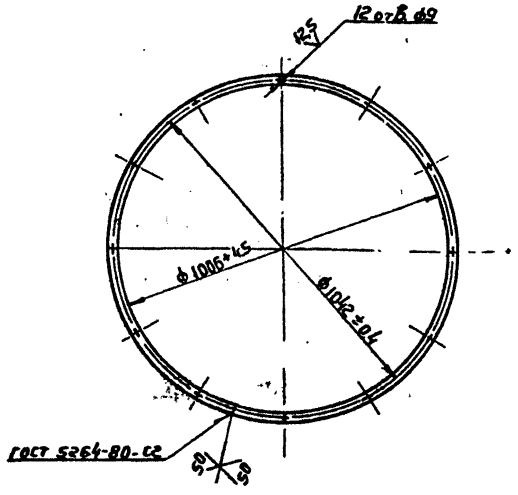

1. Длина развернутой детали 3214 мм
2. Неуказанные предельные отклонения размеров: H14; $\pm \frac{JT14}{2}$

Изм	Лист	N докум.	Подп.	Дата	ЦВП 10-0206	Лит	Масса	Масштаб
Разраб.		Рычкова			Фланец		4,69	1:10
Пров.		Пронский				Лист	Листов 1	
Т. контр.		Демьянов				МНСС СССР Главпромвентиляция ГПИ Проектпромвентиляция		
Н. контр.		Пронский			Уголок 32×32×3 - Б-ГОСТ 8509-72 Ст3 ГОСТ 535-79			
Утв.		Демьянов						

Копировал: Вешницкая
Формат: А4

ЦВП10-0207

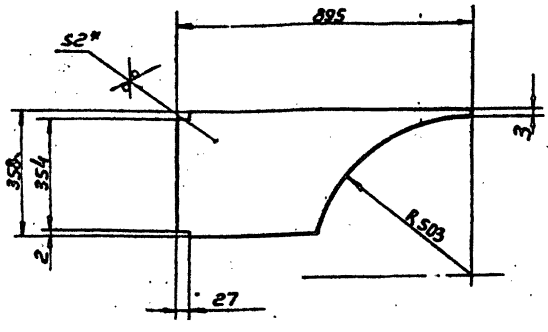

1. h14; $\pm \frac{JT14}{2}$
2. * Размер для справок

Изм	Лист	N докум.	Подп.	Дата	ЦВП10-0207	Лит	Масса	Масштаб
Разраб.		Рычкова			Дно		3,6	1:10
Пров.		Пронский				Лист	Листов 1	
Т. контр.		Демьянов				МНСС СССР Главпромвентиляция ГПИ Проектпромвентиляция		
Н. контр.		Пронский			Лист Б-ПИ-2 ГОСТ 19903-74 Ст3 КП ГОСТ 16529-70			
Утв.		Демьянов						

Копировал: Вешницкая
Формат: А4

Серия 5.904-36, выпуск 1, альбом 2

Формат	Зона	Поз.	Обозначение	Наименование	Кол.	Примечание
				Документация		
А3			ЦВП10-03 СБ	Сборочный чертеж		
				Сборочные единицы		
А4		1	ЦВП 10-0301	Коллектор	1	
А4		2	ЦВП10-0302	Коллектор	1	
				Детали		
А4		3	ЦВП3-0303	Хомут	8	
А4		4	ЦВП3-0304	Прокладка	2	
Б4		5	ЦВП3-0305	Шланг l=500		
				Трубка 1с 6х2		
				ГОСТ 5496-78	4	0.035кг
				Стандартные изделия		
		6		Болт М10х25.36		
				ГОСТ 7798-70	4	
		7		Винт М6х20.58		
				ГОСТ 1491-72	8	
		8		Гайка М10.4		
				ГОСТ 5915-70	4	
		9		Гайка М6.4		
				ГОСТ 5915-70	8	
		10		Муфта короткая 20		
				ГОСТ 8954-75	1	
		11		Контргайка 20		
				ГОСТ 8961-75	1	

ЦВП 10-03

Коллектор

Изм.	Лист	№ докум.	Подп.	Дата
Разраб.		Рычкова		
Пров.		Пронский		
Н. контр.		Пронский		
Утв.		Земьянов		

Лит. | Лист | Листов 1

ММСС СССР Главпромвентиляция ГПИ Проектпромвентиляция

Копировал: [illegible] Формат А4

Формат	Зона	Поз.	Обозначение	Наименование	Кол.	Примечание
				Документация		
А3			ЦВП10-0301 СБ	Сборочный чертеж		
				Детали		
А4		1	ЦВП10-0301 01	Труба	1	
А4		2	ЦВП3-0301 01	Фланец	2	
А4		3	ЦВП3-0301 03	Патрубок	1	
А4		4	ЦВП3-0301 04	Штуцер	4	

ЦВП 10-0301

Коллектор

Изм.	Лист	№ докум.	Подп.	Дата
Разраб.		Рычкова		
Пров.		Пронский		
Н. контр.		Пронский		
Утв.		Земьянов		

Лит. | Лист | Листов 1

ММСС СССР Главпромвентиляция ГПИ Проектпромвентиляция

Копировал: [illegible] Формат А4

ЦВП 10-03СБ

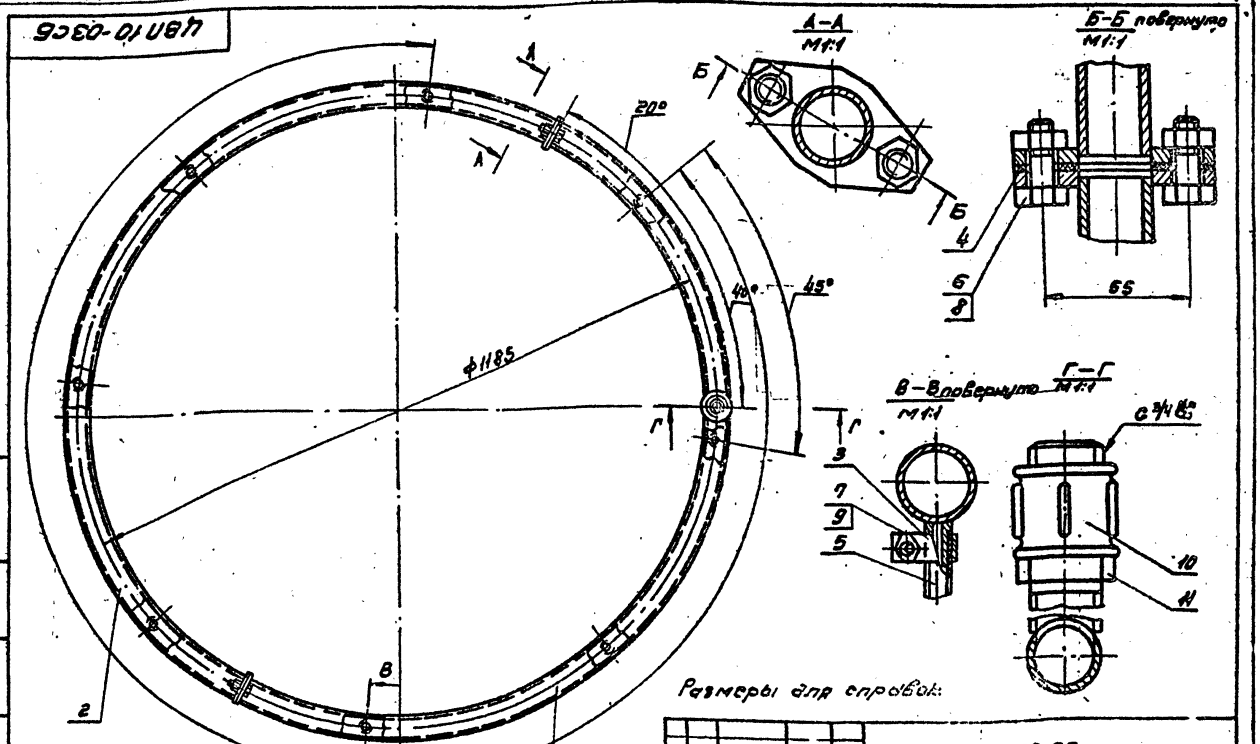

Размеры для справок:

Изм.	Лист	№ докум.	Подп.	Дата
Разраб.		Рычкова		
Пров.		Пронский		
Т. контр.		Земьянов		
Н. контр.		Ожидин		
Н. контр.		Пронский		
Утв.		Земьянов		

ЦВП 10-03 СБ

Коллектор сборочный чертеж

Лит.	Масса	Масштаб
	7,3	1:5

Лист | Листов 1

ММСС СССР Главпромвентиляция ГПИ Проектпромвентиляция

Копировал: [illegible] Формат А3

Серия 5.904-36 Выпуск 1 альбом 2

ЦВП 10-0301 СБ

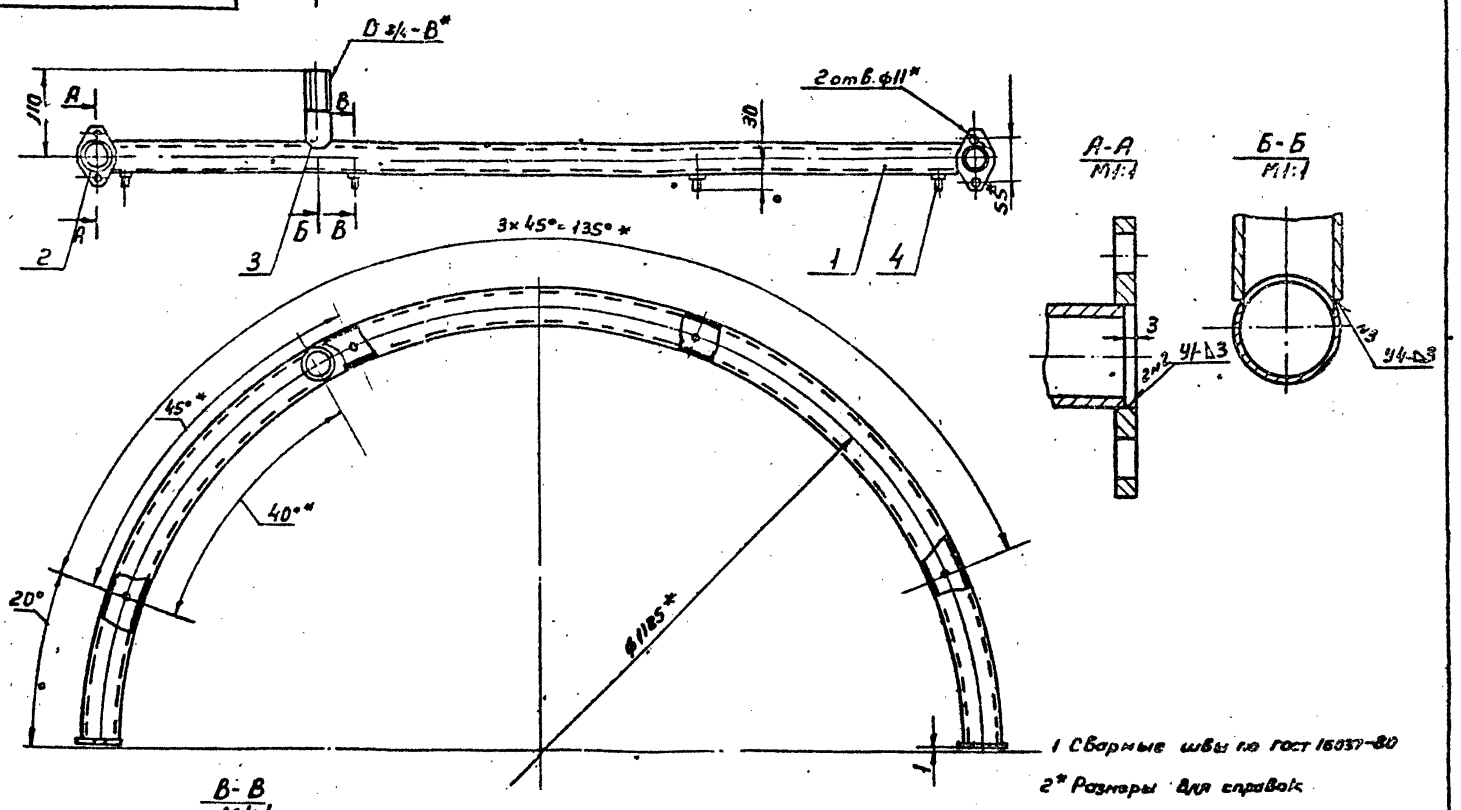

1 Сварные швы по ГОСТ 16037-80

2* Размеры для справок

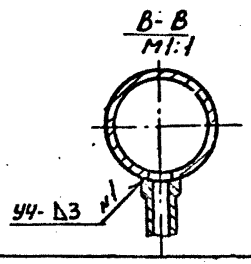

Изм	Лист	N докум.	Подп.	Дата	ЦВП 10-0301 СБ	Лит	Масса	Масштаб
Разраб.		Рычкова			Коллектор		3,39	1:5
Пров.		Пронский			Сборочный чертеж	Лист	Листов 1	
Т. контр.		Демьянов				ММСС СССР		
Нач. отд.		Осадчий				Главпромвентиляция		
Н. контр.		Пронский						
Утв.		Демьянов						

Копировал: Вешицкая

Формат: А3

ЦВП 10-030101

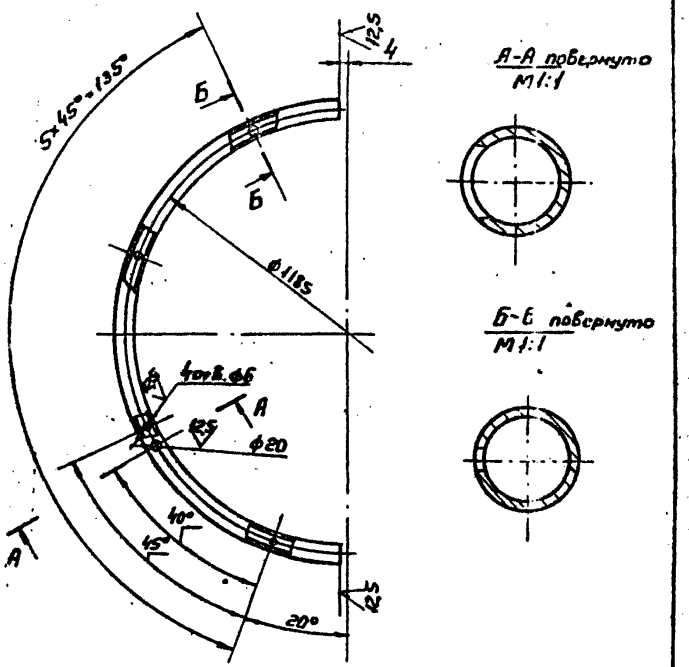

1. Длина развернутой детали 1853 мм
2. Н14; ± $\frac{JT14}{2}$

Изм	Лист	N докум.	Подп.	Дата	ЦВП 10-030101	Лит	Масса	Масштаб
Разраб.		Рычкова			Труба		3,07	1:10
Пров.		Пронский				Лист	Листов 1	
Т. контр.		Демьянов				ММСС СССР		
Н. контр.		Пронский			Труба 20×2,8 ГОСТ 3262-75	Главпромвентиляция		
Утв.		Демьянов				ГПИ Проектпромвентиляция		

Копировал Вешицкая

Формат: А4

Формат	Зона	Поз.	Обозначение	Наименование	Кол.	Примечание
				Документация		
А3			ЦВП 10-0302 СБ	Сборочный чертеж		
				Детали		
А4		1	ЦВП 10-0302 01	Труба	1	
А4		2	ЦВП3-030101	Фланец	2	
А4		3	ЦВП3-030104	Штучер	4	

Изм	Лист	N докум.	Подп.	Дата	ЦВП 10-0302	Лит	Лист	Листов
Разраб.		Рычкова			Коллектор			1
Пров.		Пронский				ММСС СССР		
Н. контр.		Пронский				Главпромвентиляция		
Утв.		Демьянов				ГПИ Проектпромвентиляция		

Копировал Вешицкая

Формат: А4

ЦВП10-0302 СБ

Серия 5.904-36 ... Выпуск 1 альбом 2

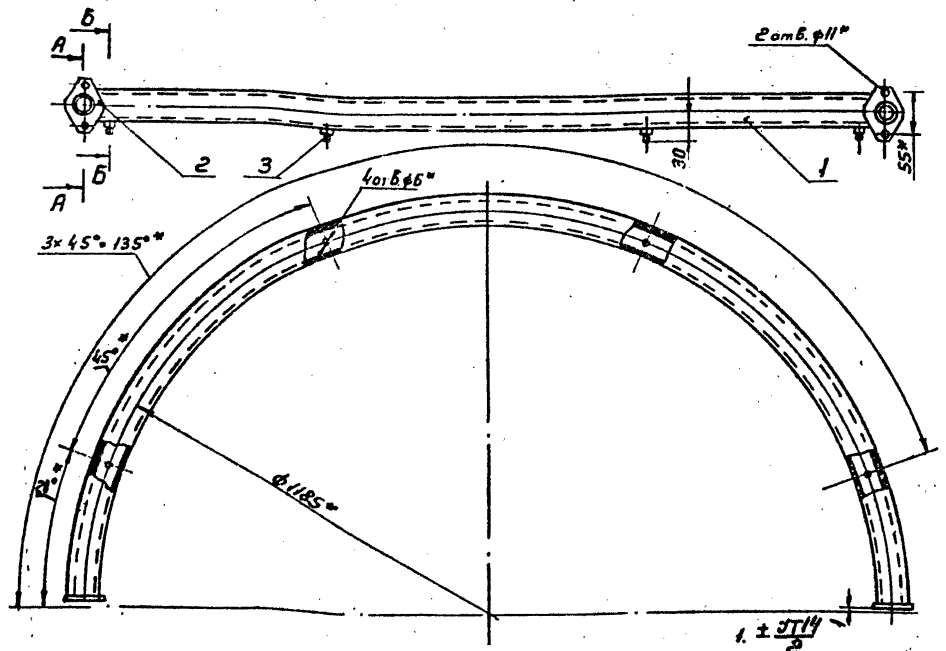

1. $\pm \frac{IT14}{2}$
2. Сварные швы по ГОСТ 16037-80
3. * Размеры для справок

Изм.	Лист	№ докум.	Подп.	Дата
Разраб.		Рыжкова		
Пров.		Пронский		
Т. контр.		Демьянов		
Нач. отд.		Осадчий		
Н. контр.		Пронский		
Утв.		Демьянов		

ЦВП10-0302 СБ

Коллектор сборочный чертеж

Лит	Масса	Масштаб
	3,23	1:5

Лист | Листов 1

ММСС СССР
Главпромвентиляция
ГПИ Промстройвентиляция

Копировал: Вешникова | Формат А4

ЦВП10-030201

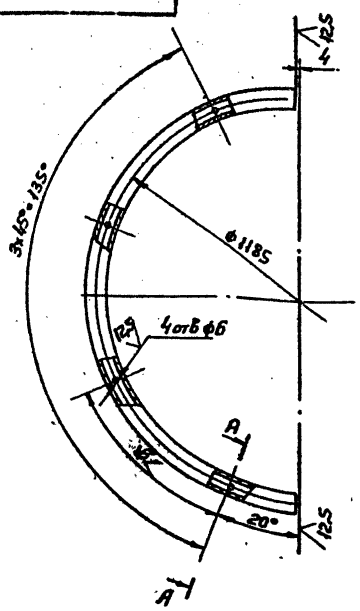

1. Длина развернутой детали 1853 мм
2. Н14: $\pm \frac{IT14}{2}$

Изм.	Лист	N докум.	Подп.	Дата
Разраб.		Рыжкова		
Пров.		Пронский		
Т. контр.		Демьянов		
Н. контр.		Пронский		
Утв.		Демьянов		

Труба

Лит	Масса	Масштаб
	3,07	1:1

Лист | Листов 1

Труба 20×2,8 ГОСТ 3262-75

ММСС СССР
Главпромвентиляция
ГПИ Промстройвентиляция

Копировал: Вешникова | Формат А4

Позиция	Зона	Кол.	Обозначение	Наименование	Кол.	Примечание
				Документация		
1			ЦВП10-04 СБ	Сборочный чертеж		А2, А3
				Детали		
А4		3	ЦВП10-0403	Стенка	1	
А4		4	ЦВП10-0404	Стенка	1	
А4		5	ЦВП3-0405	Фланец	1	
А4		6	ЦВП10-0406	Конус	1	
А4		7	ЦВП6-0407	Кольцо	1	
А4		9	ЦВП10-0409	Стакан	8	
А4		10	ЦВП3-0410	Втулка	8	
А4		11	ЦВП3-0411	Кронштейн	3	
А4		12	ЦВП10-0206	Фланец	1	
А4		13	ЦВП10-0201	Уголок	2	
А4		14	ЦВП10-0202	Уголок	2	
				Переменные данные для исполнений		
				ЦВП10-04		
				Детали		
А4		1	ЦВП10-0401	Стенка	1	
А4		2	ЦВП10-0402	Стенка	1	
А4		8	ЦВП10-0408	Обечайка	1	
				ЦВП6-04-01		
				Детали		
А4		1	ЦВП10-0401-01	Стенка	1	
А4		2	ЦВП10-0402-01	Стенка	1	
А4		8	ЦВП10-0408-01	Обечайка	1	

Изм.	Лист	N докум.	Подп.	Дата
Разраб.		Рыжкова		
Пров.		Пронский		
Н. контр.		Пронский		
Утв.		Демьянов		

ЦВП10-04

Корпус

Лит	Лист	Листов
	1	

ММСС СССР
Главпромвентиляция
ГПИ Промстройвентиляция

Копировал: Вешникова | Формат А4

ЦВП10-04СБ

Серия 5.904-36; выпуск 1 альбом 2

Рис. 1

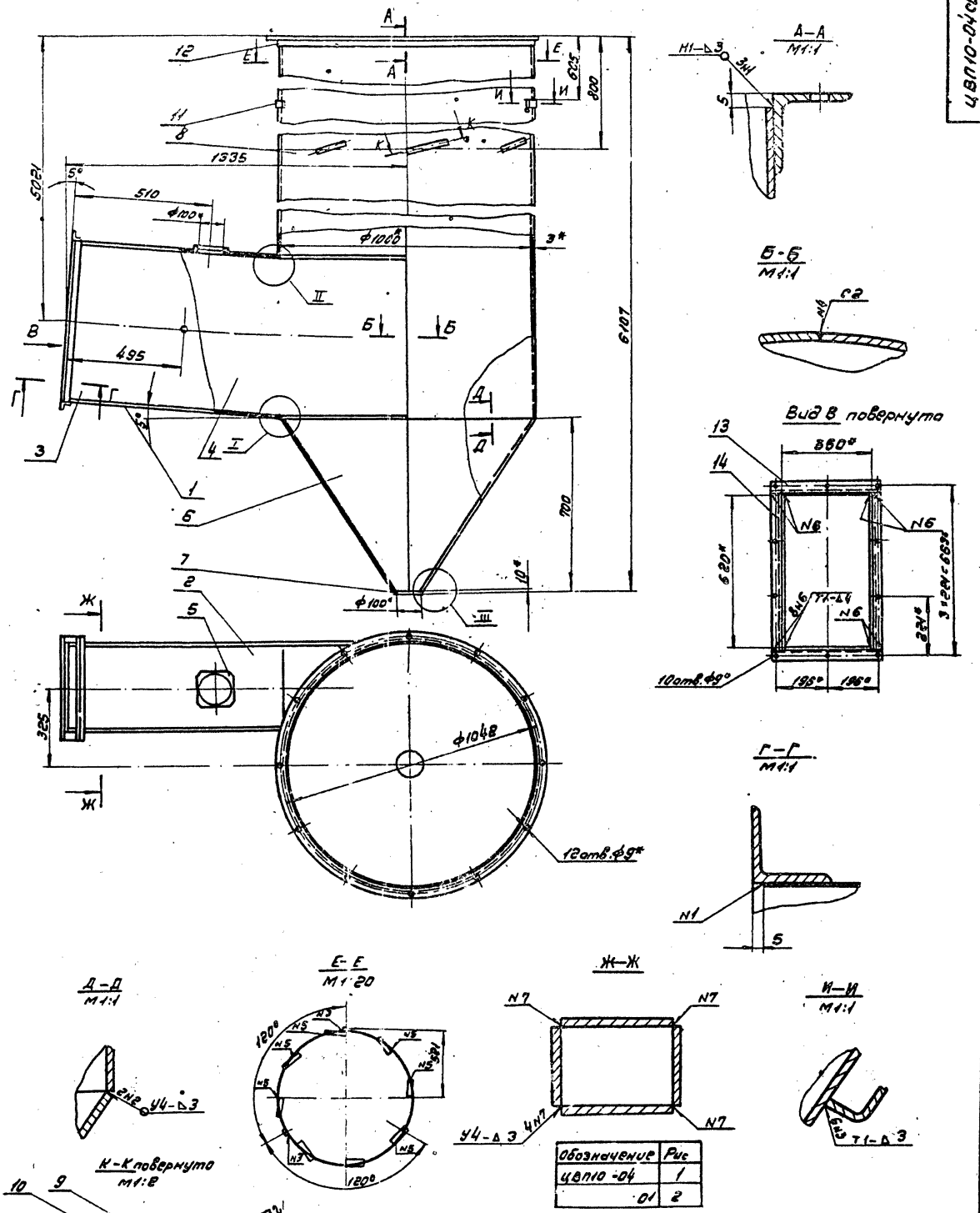

Обозначение	Рис
ЦВП10-04	1
01	2

				ЦВП10-04СБ			
Изм.	Лист	Подп.	Дата	Корпус Сборочный чертеж.	Лит.	Масса	Масштаб
Разраб.	Рыжкова					484,74	1:10
Пров.	Гронский				Лист 1	Листов 2	
Т.контр.	Земьянов				ММСС СССР		
Н.контр.	Зеленин				Главпромстрой		
Утв.	Земьянов						

Копировал: Формат А2

Серия 5.904-36 Выпуск 1 альбом 2

Рис. 2

Остальное см. рис.1

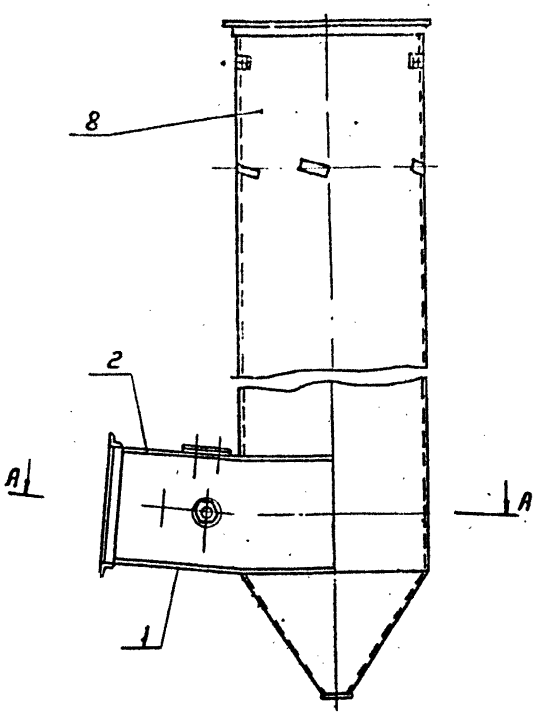

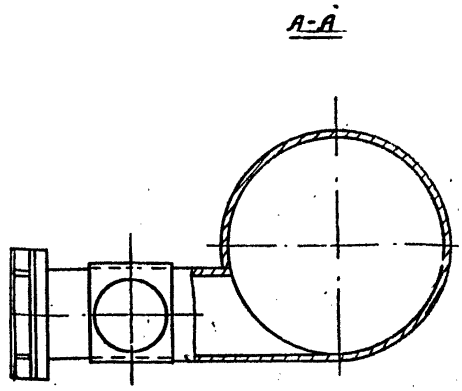

Изм.	Лист	N докум.	Подп.	Дата

ЦВП10-04 СБ

Лист 2

Копировал: Вешнякова Формат А3

ЦВП10-0401

Рис.1

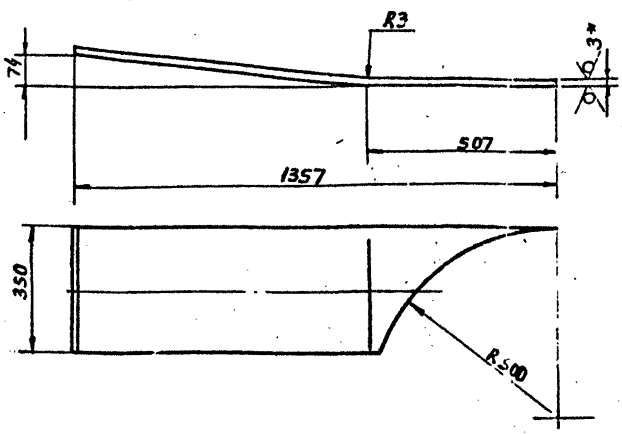

Рис.2

Остальное см. рис.1



Обозначение	Рис
ЦВП5-0401	1
-01	2

1. Длина развернутой детали 1360мм
2. h14; $\pm \frac{IT14}{2}$
3. * Размер для справок

ЦВП10-0401

Стенка

Лит. | Масса | Масштаб: 8,4 | 1:10

Лист 1 Листов 1

Лист 6-ПН-3,0 ГОСТ 19903-74 Ст3 ГОСТ 16523-70

ММСС СССР Главпромвентиляция ГПИ Промвентиляция

Копировал Вешнякова Формат А4

ЦВП10-0402

Рис.1

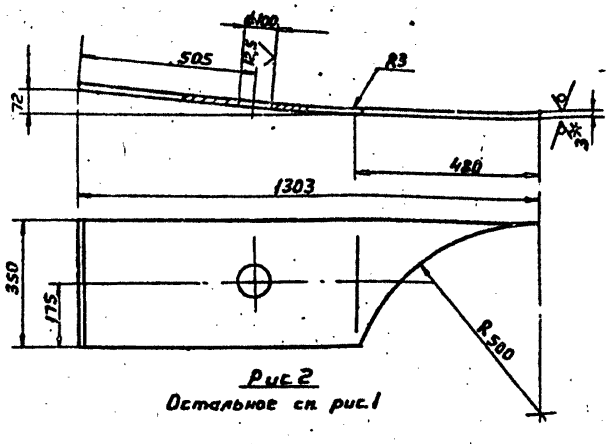

Рис.2

Остальное см. рис.1

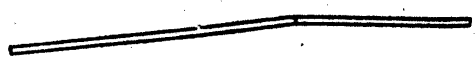

Обозначение	Рис.
ЦВП 10-0402	1
-01	2

1. Длина развернутой детали 1306 мм
2. H14; h14: $\pm \frac{IT14}{2}$
3. * Размер для справок

ЦВП10-0402

Стенка

Лит. | Масса | Масштаб: 7,6 | 1:10

Лист 1 Листов 1

Лист 6 ПН 3,0 ГОСТ 19903-74 Ст3 ГОСТ 16523-70

ММСС СССР Главпромвентиляция ГПИ Промвентиляция

Копировал: Вешнякова Формат А4

Серия 5.904-56 Выпуск 1 альбом 2

ЦВП 10-0403

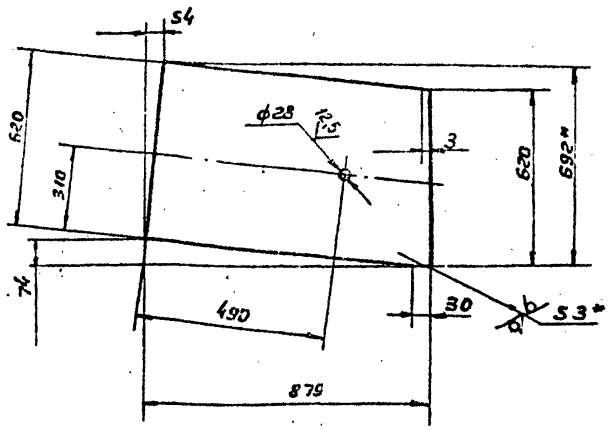

1. H14; h14; $\pm\frac{JT14}{2}$
2. * Размеры для справок

Изм.	Лист	N докум.	Подп.	Дата
Разраб.	Рычкова			
Пров.	Пронский			
Т.контр.	Демьянов			VI/84
Н.контр.	Пронский			
Утв.	Демьянов			

ЦВП10-0403

Стенка

Лит.	Масса	Масштаб
	12,4	1:10

Лист | Листов 1

Лист Б-ПН-3.0 ГОСТ 19903-74 Ст3 КП ГОСТ 16523-70

МНСС СССР Главпромвентиляция ТПИ Проектпромвентиляция

Копировал Вешницкая Формат А4

ЦВП10-0404

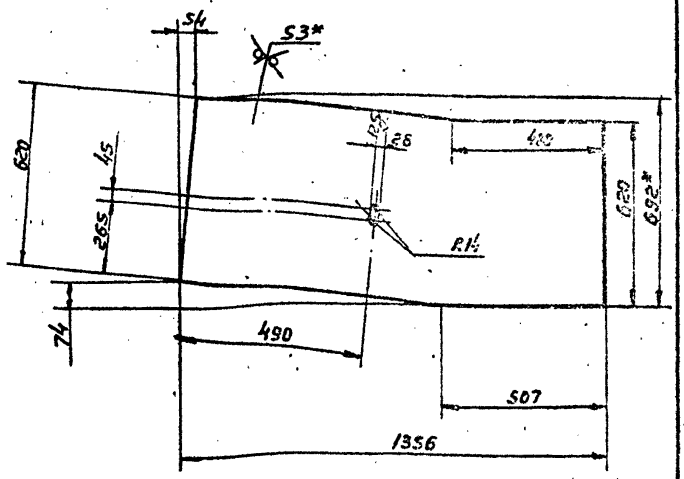

1. H14; h14; $\pm\frac{JT14}{2}$
2. * Размеры для справок

Изм.	Лист	N докум.	Подп.	Дата
Разраб.	Рычкова			
Пров.	Пронский			
Т.контр.	Демьянов			VI/84
Н.контр.	Пронский			
Утв.	Демьянов			

ЦВП 10-0404

Стенка

Лит.	Масса	Масштаб
	19,4	1:10

Лист | Листов 1

Лист Б-ПН-3.0 ГОСТ 19903-74 Ст3 КП ГОСТ 16523-70

МНСС СССР Главпромвентиляция ТПИ Проектпромвентиляция

Копировал Вешницкая Формат А4

ЦВП10-0406

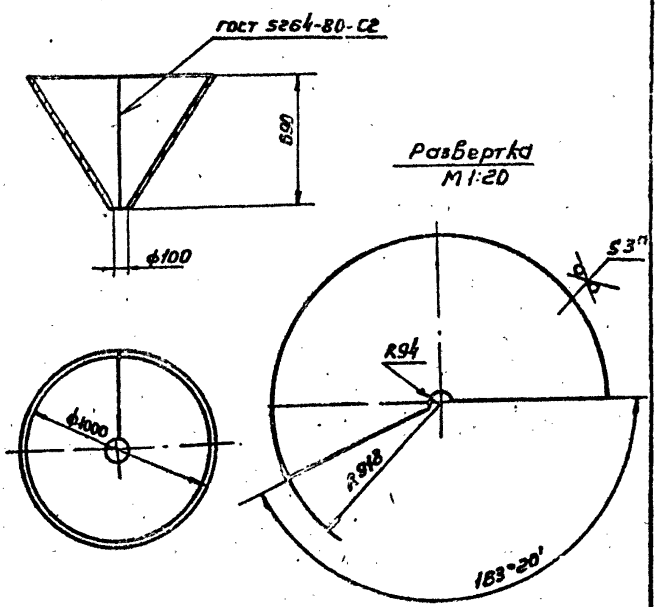

1. H14; h14; $\pm\frac{JT14}{2}$
2. * Размер для справок

Изм.	Лист	N докум.	Подп.	Дата
Разраб.	Рычкова			
Пров.	Пронский			
Т.контр.	Демьянов			VI/84
Н.контр.	Пронский			
Утв.	Демьянов			

ЦВП 10-0406

Конус

Лит.	Масса	Масштаб
	33,3	1:20

Лист | Листов 1

Лист Б-ПН-3.0 ГОСТ 19903-74 Ст3 КП ГОСТ 16523-70

МНСС СССР Главпромвентиляция ТПИ Проектпромвентиляция

Копировал Вешницкая Формат А4

ЦВП10-0409

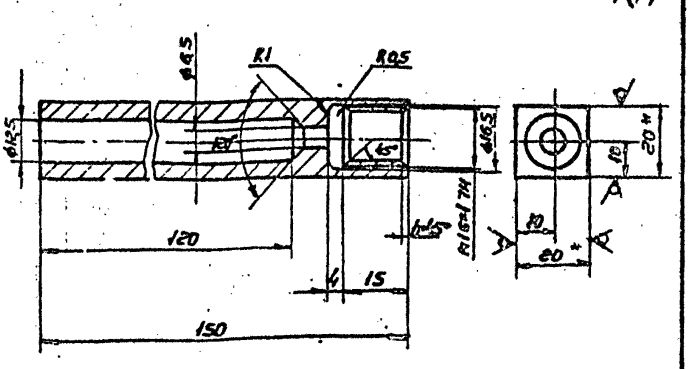

1. Неуказанные предельные отклонения размеров: H14; h14; $\pm\frac{JT14}{2}$
2. * Размер для справок

Изм.	Лист	N докум.	Подп.	Дата
Разраб.	Рычкова			
Пров.	Пронский			
Т.контр.	Демьянов			VI/84
Н.контр.	Пронский			
Утв.	Демьянов			

ЦВП 10-0409

Стакан

Лит.	Масса	Масштаб
	0,35	1:1

Лист | Листов 1

Квадрат 20-В-ГОСТ 2591-71 Ст3 ГОСТ 535-79

МНСС СССР Главпромвентиляция ТПИ Проектпромвентиляция

Копировал Вешницкая Формат А4

Серия 5.904-36, выпуск 1, альбом 2

Рис 1

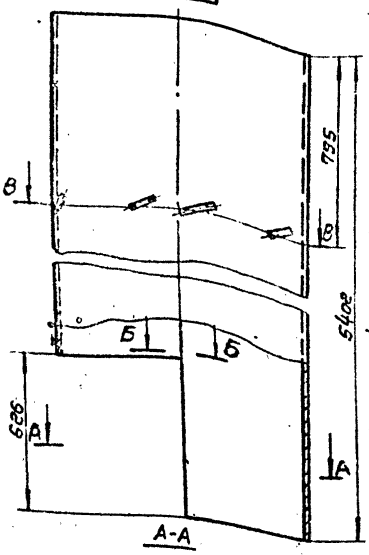

Развертка

7×393.6=2755.2

393.6

795

5402

626

635

3149

10°

143

142

22

А-А

В-В

350

ф1000

45°

7×45°=315°

Рис 2

Остальное см. рис. 1

Б-Б

М1:1

ГОСТ 5264-80-С2

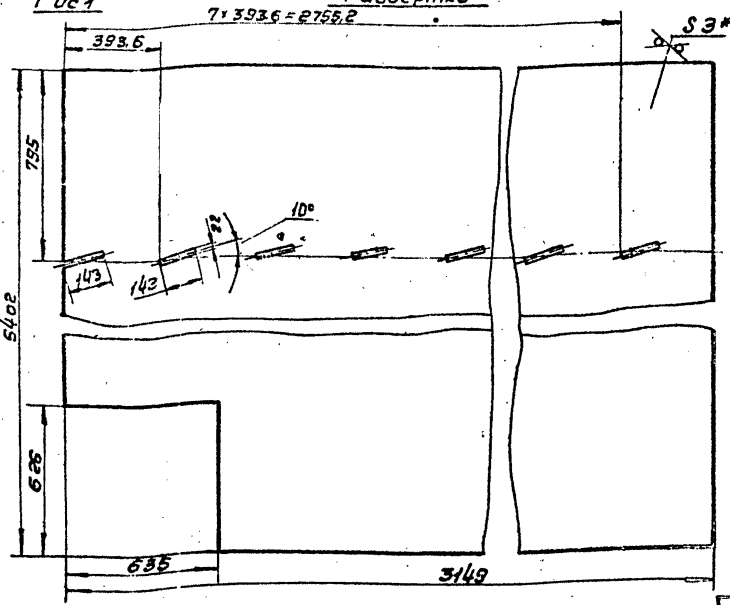

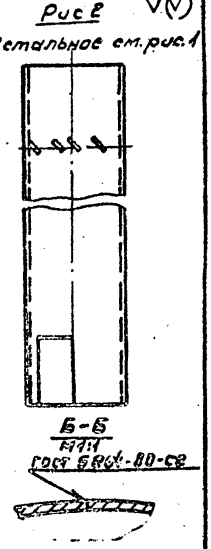

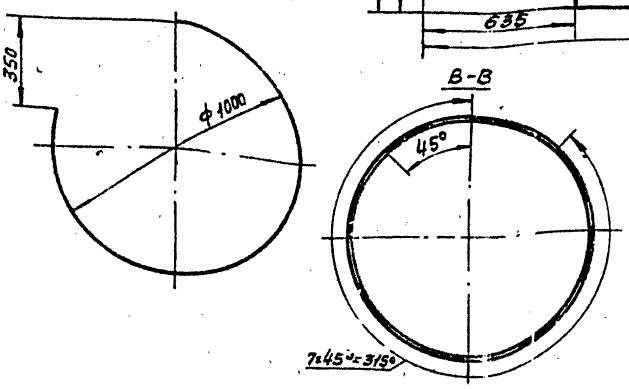

Обозначение	Рис.
ЦВП10-0408	1
-101	2

1. H14; h14; ± JT14/2
2. * Размер для справок.

ЦВП10-0408

Обечайка

Изм.	Лист	№ докум.	Подп.	Дата
Разраб.	Рычкова			
Пров.	Пронский			
Т. контр.	Демьянов			
Н. контр.	Пронский			
Утв.	Демьянов			

Лит. | Масса 3924 | Масштаб 1:20

Лист | Листов 1

Лист Б-ПН-3.0 ГОСТ 19903-74 Ст 3 кп ГОСТ 16523-70

ММСС СССР Главпромвентиляция ГПИ Проектпромвентиляция

Формат А3

Формат	Зона	Поз.	Обозначение	Наименование	Кол.	Примечание
				Документация		
А3			ЦВП10-05СБ	Сборочный чертеж		
				Детали		
А4		1	ЦВП10-0501	Конус	1	
А4		2	ЦВП3-0502	Петля нижняя	1	
А4		3	ЦВП3-0503	Ось	1	
А4		4	ЦВП3-0504	Петля верхняя	1	
А4		5	ЦВП3-0505	Проушина	2	
А4		6	ЦВП3-0506	Ось	1	
А4		7	ЦВП6-0507	Фланец	2	
А4		8	ЦВП6-0508	Прокладка	1	
				Стандартные изделия		
		9		Шайба 8		
				ГОСТ 11371-78	2	
		10		Шплинт 2×16		
				ГОСТ 397-79	2	
		11		Гайка М10.35		
				ГОСТ 3032-76	1	
		12		Болт М10×55.36		
				ГОСТ 3033-79	1	

ЦВП10-05

Конус

Изм.	Лист	№ докум.	Подп.	Дата
Разраб.	Рычкова			
Пров.	Пронский			
Н. контр.	Пронский			
Утв.	Демьянов			

Лит. | Лист | Листов 1

ММСС СССР Главпромвентиляция ГПИ Проектпромвентиляция

Копировал: Ш

Формат: А4

ЦВП10-0501

Развертка

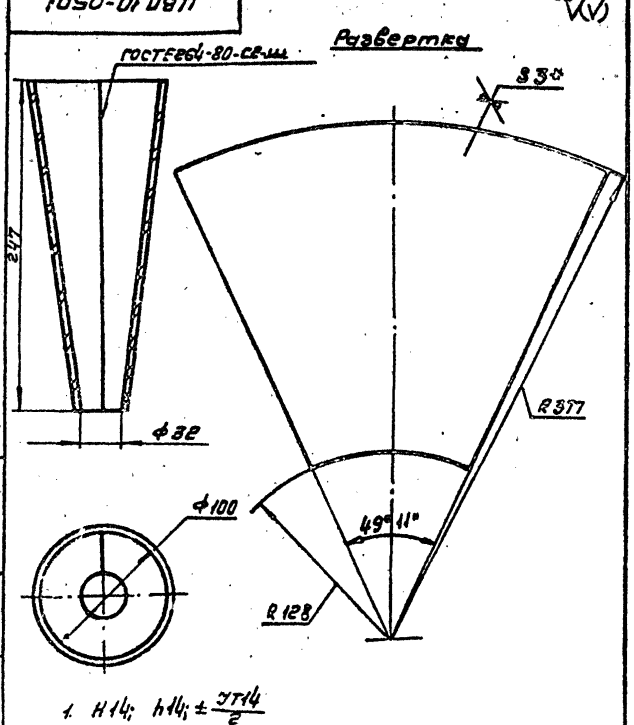

ГОСТ 5264-80-С2-Ш

247

ф32

ф100

S3*

R377

49°11"

R128

1. H14; h14; ± JT14/2
2. * Размер для справок

ЦВП10-0501

Конус

Изм.	Лист	№ докум.	Подп.	Дата
Разраб.	Рычкова			
Пров.	Пронский			
Т. контр.	Демьянов			
Н. контр.	Пронский			
Утв.	Демьянов			

Лит. | Масса 1,27 | Масштаб 1:2,5

Лист | Листов 1

Лист Б-ПН-3.0 ГОСТ 19903-74 Ст 3 кп ГОСТ 16523-70

ММСС СССР Главпромвентиляция ГПИ Проектпромвентиляция

Копировал: Ш

Формат А4

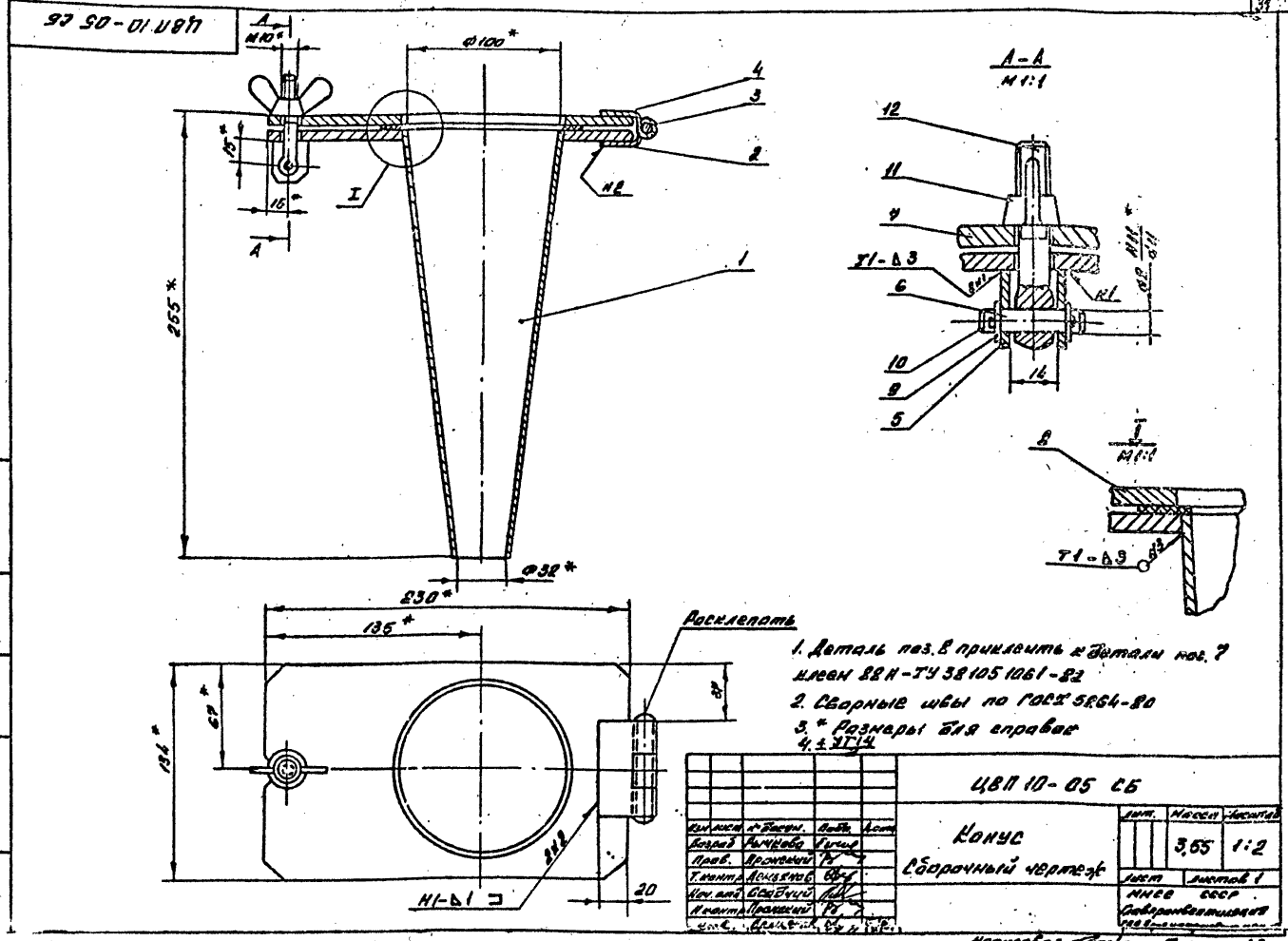

1. Деталь поз. 8 приклеить к детали поз. 7 клеем 88Н-ТУ 38105 1061-82
2. Сварные швы по ГОСТ 5264-80
3. * Размеры для справок
4. ± ЭТ14

Изм.	Лист	№ докум.	Подп.	Дата	ЦВП 10-05 СБ	Лит.	Масса	Масштаб
Разраб.	Рычкова				Конус		3,65	1:2
Пров.	Пронский				Сборочный чертеж	Лист	Листов 1	
Т.контр.	Демьянов					МИСС СССР		
Нач.отд.	Свадчий					Гавроинвентиляция		
Н.контр.	Пронский							
Утв.	Пронский							

Копировал Формат А3

Формат	Зона	Поз.	Обозначение	Наименование	Кол.	Примечание
				Документация		
А2			ЦВП10-08 СБ	Сборочный чертеж		
				Сборочные единицы		
А4		1	ЦВП10-0801	Труба	1	
А4		2	ЦВП3-0802	Шайба специальная	1	
				Детали		
А4		3	ЦВП3-0803	Прокладка	1	
Б4		4	ЦВП3-0804	Упор 25×12 h14		
				лист Б-ПН-4,0 ГОСТ 19903-74 Ст.3кп ГОСТ 14637-79	1	0,009 кг
				Стандартные изделия		
		5		Шплинт 6×20		
				ГОСТ 397-79	1	
		6		Контргайка 20		
				ГОСТ 8961-75	2	
		7		Шайба 27		
				ГОСТ 11371-78	1	
				Прочие изделия		
		8		Цепь 4×28 ГОСТ 7070-75		
				Е-126	1	0,095 кг

Формат	Зона	Поз.	Обозначение	Наименование	Кол.	Примечание
				Документация		
А3			ЦВП10-0801 СБ	Сборочный чертеж		
				Детали		
А4		1	ЦВП10-080101	Труба	1	
А4		2	ЦВП3-080102	Ручка	1	
А4		3	ЦВП3-080103	Трубка	4	
Б4		4	ЦВП3-080104	Накладка 20×10 h14		
				лист Б-ПН-5,0 ГОСТ 19903-74 Ст.3кп ГОСТ 14637-79	1	0,007 кг

ЦВП 10-08

Смывное приспособление

ЦВП 10-0801

Труба

ЦВП10-08СБ

Серия 5.904-36 лист 2

Выпуск 1 альбом 2

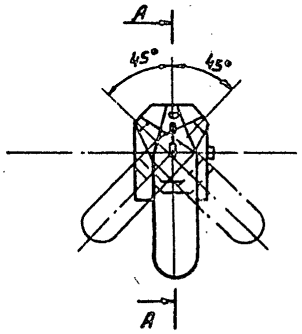

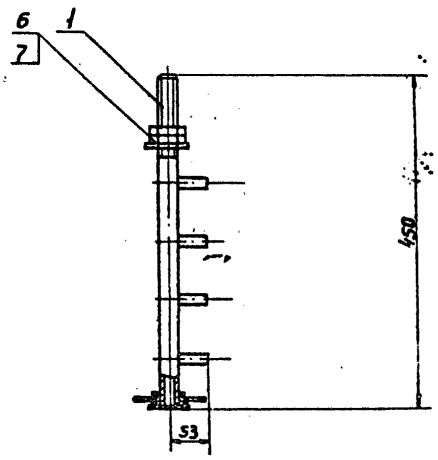

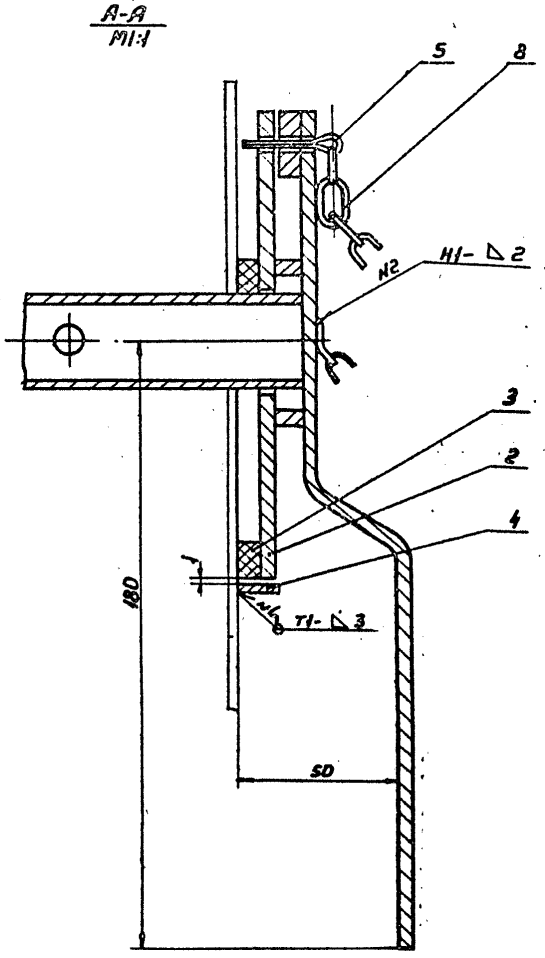

1. Деталь поз. 3 приклеить к детали поз. 2 клеем 88Н ТУ 38-1051061-82.
2. Сварные швы по ГОСТ 5264-80
3. Размеры для справок.

					ЦВП10-08 СБ			
Изм	Лист	№ докум	Подп	Дата	Смывное приспособление Сборочный чертеж	Лит.	Масса	Масштаб
Разраб.		Рычкова					1,82	1:5
Пров.		Пронский				Лист	Листов 1	
Т контр		Дамырова				МИСС СССР Главпроизвентиляция ГПИ Проектпроизвентиляция		
Нач отд		Осадчий						
Н контр		Пронский						
Утв		Демьянов						

Копировал Вешинкар

Формат А2

Инв. № подл. | Подп. и дата | Взам. инв. № | Инв. № дубл. | Подп. и дата

Серия 5.904-36 [illegible] Выпуск 1 альбом 2

ЦВП10-0801

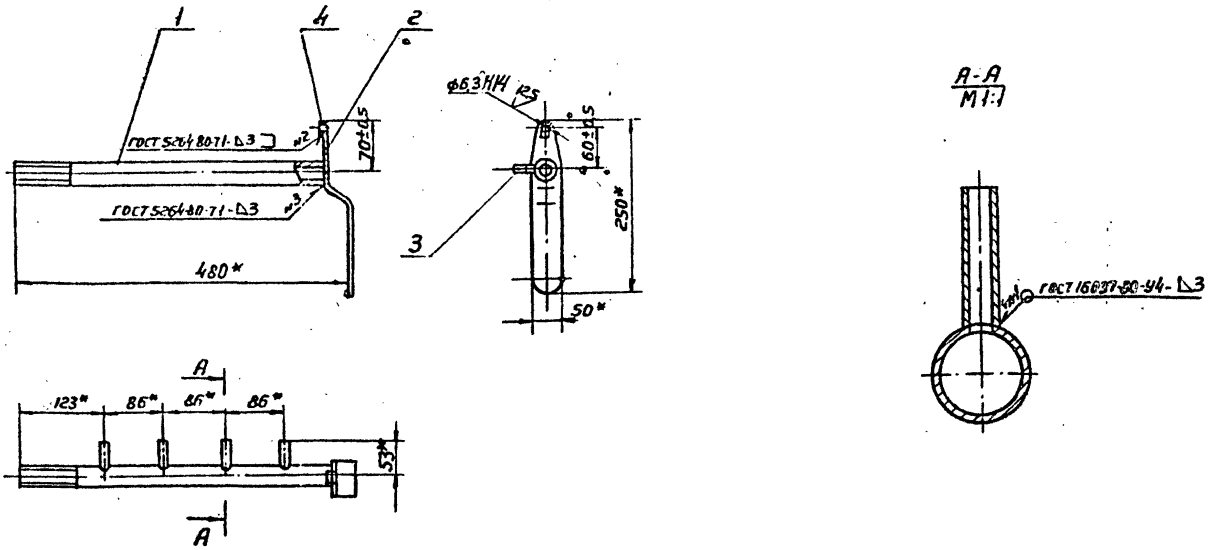

* Размеры для справок

Изм.	Лист	N докум.	Подп.	Дата	ЦВП10-0801 СБ		
Разраб.		Рычкова			Труба Сборочный чертеж	Лит.	Масса 1,18	Масштаб 1:5
Пров.		Пронский				Лист	Листов 1
Т.контр.		Демьянов				МИСС СССР Главпромвентиляция Гипроэкспромвентиляция	
Нач.отд.		Осадчий					
Н.контр.		Пронский					
Утв.		Демьянов					

Копировал Вешникова

Формат А3

ЦВП10-080101

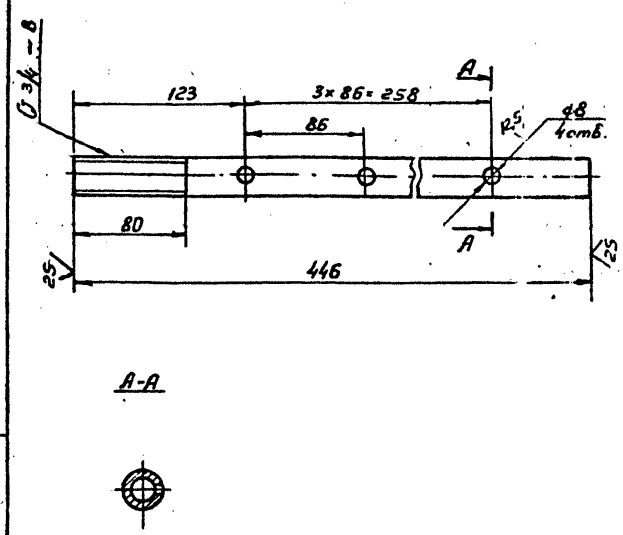

$H14;\ h14;\ \pm\frac{J714}{2}$

Изм.	Лист	N докум.	Подп.	Дата	ЦВП10-080101		
Разраб.		Рычкова			Труба	Лит.	Масса 0,74	Масштаб 1:2,5
Пров.		Пронский				Лист	Листов 1
Т.контр.		Демьянов				МИСС СССР Главпромвентиляция Гипроэкспромвентиляция	
Н.контр.		Пронский					
Утв.		Демьянов					

Копировал Вешникова

ЦВП10-0001

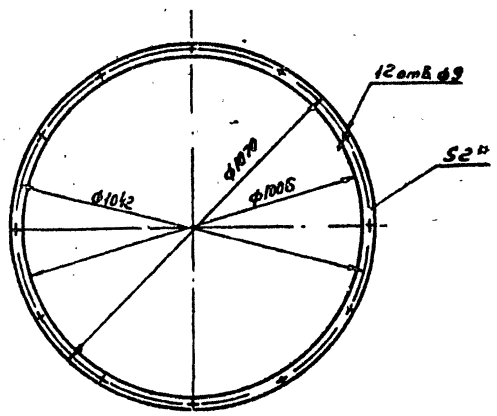

1. Допускается изготовить из частей
2. Неуказанные предельные отклонения размеров:
   H14; h14
3. * Размер для справок

Изм.	Лист	N докум.	Подп.	Дата	ЦВП10-0001		
Разраб.		Рычкова			Прокладка	Лит.	Масса 0,29	Масштаб 1:10
Пров.		Пронский				Лист	Листов 1
Т.контр.		Демьянов			Пластина 1, лист ТМКЩ С 2×110-1100 ГОСТ 7338-77	МИСС СССР Главпромвентиляция Гипроэкспромвентиляция	
Н.контр.		Пронский					
Утв.		Демьянов					

Копировал Вешникова

Формат А4

gost.e-ecolog.ru