ТИПОВАЯ ДОКУМЕНТАЦИЯ НА КОНСТРУКЦИИ, ИЗДЕЛИЯ И УЗЛЫ ЗДАНИЙ И СООРУЖЕНИЙ

СЕРИЯ 5.904-36

ЦИКЛОНЫ С ВОДЯНОЙ ПЛЕНКОЙ ТИП ЦВП

ВЫПУСК 1

КОНСТРУКЦИЯ ЦИКЛОНОВ

АЛЬБОМ 1

ЦИКЛОНЫ Ф 315, 400, 500 и 630 мм.

РАБОЧИЕ ЧЕРТЕЖИ

gost.e-ecolog.ru

ТИПОВАЯ ДОКУМЕНТАЦИЯ НА КОНСТРУКЦИИ, ИЗДЕЛИЯ И УЗЛЫ ЗДАНИЙ И СООРУЖЕНИЙ

СЕРИЯ 5.904-36

ЦИКЛОНЫ С ВОДЯНОЙ ПЛЕНКОЙ ТИП ЦВП

ВЫПУСК 1

КОНСТРУКЦИЯ ЦИКЛОНОВ

АЛЬБОМ 1

ЦИКЛОНЫ ф 315,400, 500 и 630 мм.

РАБОЧИЕ ЧЕРТЕЖИ

Разработаны
ГПИ Проектпромвентиляция
Главный инженер института П.А. Овчинников
Главный специалист И.М. Матвеев

Утверждены Госстроем СССР
протокол АЧ-48 от 20.11.1985 г.
Введены в действие
ГПИ, Проектпромвентиляция"
Главпромвентиляция ММСС СССР
приказ №160 от 17 июня 1986 г.
Срок действия 1990 г.

Содержание

Обозначение	Наименование	Стр.
	Титульный лист	1
	Содержание	2-3
ЦВП Д1	Циклоны с водяной пленкой, тип ЦВП	4
	Технические требования	
ЦВП5 - 0001	Прокладка	
ЦВП3	Циклон. Спецификация	5
ЦВП3 - 0001	Гайка. Деталь	
ЦВП3 - 0002	Кронштейн. Деталь	
ЦВП3 СБ	Циклон. Сборочный чертеж	6,7
ЦВП3 - 0003	Опора. Деталь	7
ЦВП3 - 0004	Прокладка. Деталь	
ЦВП3 - 0202	Уголок. Деталь	8
ЦВП3 - 0201	Уголок. Деталь	
ЦВП3 - 02	Улитка. Спецификация	
ЦВП3 - 0205	Стенка. Деталь	
ЦВП3 - 02СБ	Улитка. Сборочный чертеж	9
ЦВП3 - 0207	Дно. Деталь	10
ЦВП3 - 0203	Крышка. Деталь	
ЦВП3 - 0204	Кольцо. Деталь	
ЦВП3 - 0206	Фланец. Деталь	
ЦВП3 - 03	Коллектор. Спецификация	11
ЦВП3 - 0301	Коллектор. Спецификация	
ЦВП3 - 0302	Коллектор. Спецификация	
ЦВП3 - 04	Корпус. Спецификация.	
ЦВП3 - 03СБ	Коллектор. Сборочный чертеж.	12
ЦВП3 - 0301СБ	Коллектор. Сборочный чертеж.	13
ЦВП3 - 0302СБ	Коллектор. Сборочный чертеж	
ЦВП3 - 030101	Фланец. Деталь	14
ЦВП3 - 0304	Прокладка. Деталь	
ЦВП3 - 030201	Труба. Деталь	
ЦВП3 - 030102	Труба. Деталь	
ЦВП3 - 0301	Патрубок. Деталь	15
ЦВП3 - 030104	Штуцер. Деталь	
ЦВП3 - 0303	Хомут. Деталь	
ЦВП3 - 0407	Кольцо. Деталь	
ЦВП3 - 04СБ	Корпус. Сборочный чертеж	16,17
ЦВП3 - 0808	Прокладка. Деталь	17
ЦВП4 - 0001	Прокладка. Деталь	
ЦВП3 - 0401	Стенка. Деталь	18
ЦВП3 - 0402	Стенка. Деталь	
ЦВП3 - 0403	Стенка. Деталь	
ЦВП3 - 0404	Стенка. Деталь	
ЦВП3 - 0405	Фланец. Деталь	19
ЦВП3 - 0406	Конус. Деталь	
ЦВП3 - 0410	Втулка Деталь	
ЦВП3 - 0409	Стакан. Деталь	

Обозначение	Наименование	Стр.
ЦВП3 - 0408	Обечайка. Деталь	20
ЦВП3 - 0411	Кронштейн. Деталь	
ЦВП3 - 05	Конус. Спецификация	
ЦВП3 - 05СБ	Конус. Сборочный чертеж	21
ЦВП3 - 0502	Петля нижняя. Деталь	
ЦВП3 - 0504	Петля верхняя. Деталь	
ЦВП3 - 0501	Конус. Деталь	22
ЦВП3 - 0503	Ось. Деталь	
ЦВП3 - 0507	Фланец. Деталь	
ЦВП3 - 0506	Ось. Деталь	
ЦВП3 - 06	Люк. Спецификация	23
ЦВП3 - 0601	Крышка. Спецификация	
ЦВП3 - 0602	Защелка. Спецификация	
ЦВП3 - 060201	Язычок. Деталь	
ЦВП3 - 0508	Прокладка. Деталь	24
ЦВП3 - 0505	Проушина. Деталь	
ЦВП3 - 06СБ	Люк. Сборочный чертеж	
ЦВП3 - 0603	Прокладка. Деталь	25
ЦВП3 - 0604	Накладка. Деталь	
ЦВП3 - 060105	Крышка. Сборочный чертеж	
ЦВП3 - 0605	Ось. Деталь	26
ЦВП3 - 0606	Прокладка. Деталь	
ЦВП3 - 060101	Крышка. Деталь	
ЦВП3 - 060102	Штырь. Деталь	
ЦВП3 - 07СБ	Лючок. Сборочный чертеж	27
ЦВП3 - 060103	Обойма. Деталь	
ЦВП3 - 060104	Обойма. Деталь	
ЦВП3 - 07	Лючок. Спецификация	28
ЦВП3 - 060202	Бобышка. Деталь	
ЦВП3 - 0701	Крышка. Спецификация	
ЦВП3 - 0702	Прокладка. Деталь	
ЦВП3 - 08	Смывное приспособление. Спецификация	29
ЦВП3 - 0801	Труба. Спецификация	
ЦВП3 - 0802	Шайба. Спецификация	
	Сборочный чертеж	
ЦВП3 - 080202	Втулка. Деталь	
ЦВП3 - 08СБ	Смывное приспособление. Сборочный чертеж	30
ЦВП3 - 0801СБ	Труба. Сборочный чертеж	
ЦВП3 - 080101	Труба. Деталь	31
ЦВП3 - 080102	Ручка. Деталь	
ЦВП3 - 080103	Трубка. Деталь	
ЦВП3 - 080201	Плита. Деталь	
ЦВП4	Циклон. Спецификация	32
ЦВП4 - 02	Улитка. Спецификация	

Содержание

Обозначение	Наименование	Стр.
ЦВП-4-03	Коллектор. Спецификация.	32
ЦВП4 СБ	Циклон. Сборочный чертеж.	33,34
ЦВП4-0201	Уголок. Деталь.	34
ЦВП4-0202	Уголок. Деталь.	
ЦВП4-02СБ	Улитка. Сборочный чертеж.	35
ЦВП4-0207	Дно. Деталь	36
ЦВП4-0203	Крышка. Деталь.	
ЦВП4-0205	Стенка. Деталь.	
ЦВП4-080101	Труба. Деталь.	
ЦВП4-03СБ	Коллектор. Сборочный чертеж.	37
ЦВП4-0206	Фланец. Деталь.	
ЦВП4-030101	Труба. Деталь.	
ЦВП4-0301	Коллектор. Спецификация.	38
ЦВП4-0302	Коллектор. Спецификация.	
ЦВП4-0301СБ	Коллектор. Сборочный чертеж.	
ЦВП4-0302СБ	Коллектор. Сборочный чертеж.	39
ЦВП4-04	Корпус. Спецификация.	
ЦВП4-030201	Труба. Деталь.	
ЦВП4-04СБ	Корпус. Сборочный чертеж.	40,41
ЦВП4-08	Смывное приспособление.	41
	Спецификация	
ЦВП4-0801	Труба. Спецификация.	
ЦВП4-0402	Стенка. Деталь.	42
ЦВП4-0401	Стенка. Деталь.	
ЦВП4-0403	Стенка. Деталь.	
ЦВП4-0404	Стенка. Деталь.	
ЦВП4-0409	Стакан. Деталь.	43
ЦВП4-0406	Конус. Деталь.	
ЦВП4-0408	Обечайка. Деталь.	
ЦВП4-05	Конус. Спецификация.	44
ЦВП4-0501	Конус. Деталь.	
ЦВП4-05СБ	Конус. Сборочный чертеж.	
ЦВП4-08СБ	Смывное приспособление.	45
	Сборочный чертеж.	
ЦВП4-0801СБ	Труба. Сборочный чертеж.	
ЦВП5	Циклон. Спецификация.	46
ЦВП5-02	Улитка. Спецификация.	
ЦВП5-03	Коллектор. Спецификация.	
ЦВП5-СБ	Циклон. Сборочный чертеж.	47,48
ЦВП5-0201	Уголок. Деталь	48
ЦВП5-0202	Уголок. Деталь	
ЦВП5-02СБ	Улитка. Сборочный чертеж.	49
ЦВП5-0203	Крышка. Деталь	50
ЦВП5-0206	Фланец. Деталь.	
ЦВП5-0205	Стенка. Деталь.	
ЦВП5-0207	Дно. Деталь	51
ЦВП5-0301	Коллектор. Спецификация.	
ЦВП5-03СБ	Коллектор. Сборочный чертеж	
ЦВП5-0301СБ	Коллектор. Сборочный чертеж	52
ЦВП5-0302	Коллектор. Спецификация	
ЦВП5-030101	Труба. Деталь.	
ЦВП5-0302СБ	Коллектор. Сборочный чертеж	53
ЦВП5-030201	Труба. Деталь.	
ЦВП5-04	Корпус. Спецификация.	
ЦВП5-04СБ	Корпус. Сборочный чертеж.	54,55
ЦВП5-0401	Стенка. Деталь.	55
ЦВП5-0402	Стенка. Деталь.	

Обозначение	Наименование	Стр.
ЦВП5-0403	Стенка. Деталь	56
ЦВП5-0404	Стенка. Деталь	
ЦВП5-0406	Конус. Деталь	
ЦВП5-0408	Обечайка. Деталь	57
ЦВП5-0409	Стакан. Деталь	
ЦВП5-05	Конус. Спецификация	58
ЦВП5-05СБ	Конус. Сборочный чертеж.	
ЦВП5-0501	Конус. Деталь	
ЦВП5-080101	Труба. Деталь	
ЦВП5-08	Смывное приспособление	59
	Спецификация	
ЦВП5-0801	Труба. Спецификация	
ЦВП5-0801СБ	Труба. Сборочный чертеж	
ЦВП5-08СБ	Смывное приспособление	60
	Сборочный чертеж	
ЦВП6	Циклон. Спецификация	61
ЦВП6-02	Улитка. Спецификация	
ЦВП6-04	Корпус. Спецификация	
ЦВП6 СБ	Циклон. Сборочный чертеж	62,63
ЦВП6-080101	Труба. Деталь	63
ЦВП6-0001	Прокладка. Деталь	
ЦВП6-02СБ	Улитка. Сборочный чертеж	64
ЦВП6-0205	Стенка. Деталь	65
ЦВП6-0203	Крышка. Деталь	
ЦВП6-0207	Дно. Деталь	
ЦВП6-0206	Фланец. Деталь	
ЦВП6-08	Смывное приспособление	66
	Спецификация	
ЦВП6-0801	Труба. Спецификация	
ЦВП6-03	Коллектор. Спецификация	
ЦВП6-0301	Коллектор. Спецификация	
ЦВП6-03СБ	Коллектор. Сборочный чертеж	67
ЦВП6-0301СБ	Коллектор. Сборочный чертеж	
ЦВП6-0302СБ	Коллектор. Сборочный чертеж	68
ЦВП6-030101	Труба. Деталь	
ЦВП6-030201	Труба. Деталь	
ЦВП6-04СБ	Корпус. Сборочный чертеж	69,70
ЦВП6-0406	Конус. Деталь	70
ЦВП6-0302	Коллектор. Спецификация	
ЦВП6-0408	Обечайка. Деталь	71
ЦВП6-0201	Уголок. Деталь	
ЦВП6-0202	Уголок. Деталь	
ЦВП6-0402	Стенка. Деталь	72
ЦВП6-0401	Стенка. Деталь	
ЦВП6-0403	Стенка. Деталь	
ЦВП6-0404	Стенка. Деталь	
ЦВП6-0507	Фланец. Деталь	73
ЦВП6-0409	Стакан. Деталь	
ЦВП6-0407	Кольцо. Деталь	
ЦВП6-0508	Прокладка. Деталь	
ЦВП6-05СБ	Конус. Сборочный чертеж	74
ЦВП6-05	Конус. Спецификация	
ЦВП6-0501	Конус. Деталь	
ЦВП6-08СБ	Смывное приспособление	75
	Сборочный чертеж	
ЦВП6-0801	Труба. Сборочный чертеж	

Технические требования

Серия состоит из 3х выпусков:
Выпуск 0 – „Указания по применению и подбору и эксплуатации."
Выпуск 1 – „Конструкция циклонов"
Выпуск 2 – „Установка циклонов, постаменты и соединительные элементы."

Технические требования

1. Детали и сборочные единицы должны изготавливаться в соответствии с требованиями рабочих чертежей и настоящих технических требований.
2. Неуказанные предельные отклонения размеров деталей и сборочных единиц: отверстий H14; валов h14; остальных $\pm\frac{IT14}{2}$
3. Поверхность деталей не должна иметь пороков (трещин, забоин, отслоений и т.д.)
4. На механически обработанных деталях не должно быть заусенцев, задиров, забоин, а в местах перегибов, трещин и надрывов.

Поверхность деталей из проката должна быть выправлена и очищена от окалины и ржавчины.

Изм.	Лист	№ докум.	Подп.	Дата	ЦВП Д1			
Разраб.	Щеглова				Циклоны с водяной пленкой тип ЦВП технические требования	Лит.	Лист 1	Листов 8
Пров.	Пронский					ММСС	СССР	
Н.контр.	Пронский					Главпромвентиляция		
Утв.	Демьянов					ГПИ Проектпромвентиляция		

Копировал: [illegible] Формат А4

5. Метрическая резьба должна выполняться согласно требованиям ГОСТ 16093-70 ст СЭВ 1.8075 и ст СЭВ 182-75. Поле допуска на винте – 8g, на гайке – 7H.
6. На резьбе не должно быть сорванных ниток и искаженного профиля.
7. Сварочные работы должны производиться в соответствии с утвержденной технологией завода-изготовителя.
8. Свариваемые детали должны быть перед сваркой выправлены. Места наложения сварных швов должны быть предварительно тщательно очищены от ржавчины, окалины, масел, краски и прочих загрязнений. Очистка свариваемых поверхностей производится любым способом.
9. Сборочные единицы сваривать ручной электродуговой сваркой электродом марки Э-42; Э-42А и Э-46 по ГОСТ 9467-75, при этом швы сварных соединений должны соответствовать ГОСТ 5264-80, полуавтоматической сваркой в среде углекислого газа с применением сварочной проволоки СВ-08, СВ-08А по ГОСТ 2246-70, при этом швы сварных соединений должны соответствовать ГОСТ 14771-76 и ГОСТ 16037-70.

Изм.	Лист	№ докум.	Подп.	Дата	ЦВП Д1	Лист 2

Копировал: [illegible] Формат А4

10. Коробление и поводка деталей не должна превышать 5мм на 1м длины.
11. Контроль качества сварных швов производить до грунтовки и окраски по ГОСТ 3242-79 внешним осмотром и измерениями.
12. Подготовка поверхности под покрытие производится по технологии утвержденной на заводе-изготовителе в соответствии с требованиями ГОСТ 9025-74
13. Наружные поверхности циклонов должны быть покрыты грунтовкой ГФ-0119 ГОСТ 23343-78 или другим покрытием обладающим хорошей адгезией к металлу.
14. Класс покрытия VII по ГОСТ 9.032-74.
15. Покрытие должно наноситься равным слоем по всей поверхности. Подтеки, пятна, морщины и приставшие загрязнения не допускаются.
16. Резьбовые поверхности должны быть покрыты антикоррозийной смазкой К-17 ГОСТ 10877-76
17. Способ нанесения и местоположение маркировки устанавливается заводом-изготовителем, но должен быть одинаков для всех изделий. Допускается маркировку проставлять на бирке.

Изм.	Лист	№ докум.	Подп.	Дата	ЦВП Д1	Лист 3

Копировал: [illegible] Формат А4

ЦВП5-0001

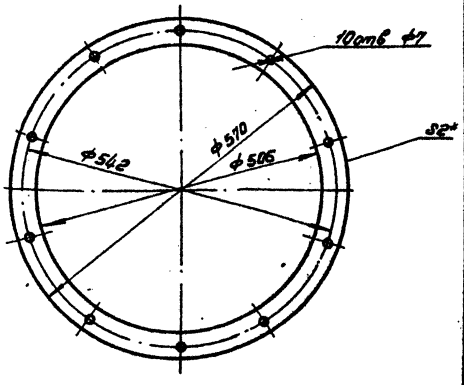

* Размер для справок.

Изм.	Лист	№ докум.	Подп.	Дата	ЦВП5-0001			
Разраб.	Меняева				Прокладка	Лит.	Масса 0,15	Масштаб 1:5
Пров.	Щеглова					Лист	Листов 1	
Т.контр.	Пронский							
Н.контр.	Щеглова				Пластина 1, лист ТМКЩ-С-2х570х570 ГОСТ 7338-77	ММСС	СССР	
Утв.	Демьянов					Главпромвентиляция		
						ГПИ Проектпромвентиляция		

Копировал: [illegible] Формат А4

Формат	Зона	Поз.	Обозначение	Наименование	Кол.	Примечание
				Документация		
		*	ЦВП3 СБ	Сборочный чертеж		*Не; А3
А4			ЦВП Д1	Технические требования		
				Сборочные единицы		
А4		2	ЦВП3-03	Коллектор	1	
А4		4	ЦВП3-05	Конус	1	
А4		5	ЦВП3-06	Люк	1	
А4		6	ЦВП3-07	Лючок	1	
А4		7	ЦВП3-08	Стяжное приспособление	1	
				Детали		
А4		8	ЦВП3-0001	Гайка	3	
А4		9	ЦВП3-0002	Кронштейн	3	
А4		10	ЦВП3-0003	Опора	4	
А4		11	ЦВП3-0004	Прокладка	1	
Б4		12	ЦВП3-0005	Трубка		
				Трубка круглая 6×1Д16Т		
				ℓ=160 h14 ГОСТ 18475-73	3	0,007 кг
Б4		13	ЦВП3-0006	Сальник Д15; d=5		
				Воилок ПС5 ГОСТ 6308-71	3	0,003 кг
А4		14	ЦВП3-0303	Хомут	3	

Инв.№ подл.	Подп. и дата	Взам.инв.№	Инв.№ дубл.	Подп. и дата	Изм.	Лист	№ докум.	Подп.	Дата
					Разраб.	Валкова			
					Пров.	Пронский			
					Н.контр.	Пронский			
					Утв.	Ветьянов			

ЦВП3

Циклон

Лит. | Масса | Масштаб

ГПИСС Словпроектстройиндустрия ГПИ Проектпромвентиляция

Копировал: Бер- Формат А4

Формат	Зона	Поз.	Обозначение	Наименование	Кол.	Примечание
				Стандартные изделия		
		15		Болт М16×2д.58		
				ГОСТ 7798-70	11	
		16		Болт М10×2д.58		
				ГОСТ 7798-70	3	
		17		Гайка М6.8		
				ГОСТ 5915-70	11	
		18		Гайка М10.8		
				ГОСТ 5915-70	3	
				Переменные данные для исполнений.		
				ЦВП3		
				Сборочные единицы		
А4		1	ЦВП3-02	Улитка	1	
А4		3	ЦВП3-04	Корпус	1	
				ЦВП3-01		
				Сборочные единицы		
А4		1	ЦВП3-02-01	Улитка	1	
А4		3	ЦВП3-04-01	Корпус	1	

Инв.№ подл.	Подп. и дата	Взам.инв.№	Инв.№ дубл.	Подп. и дата	Изм.	Лист	№ докум.	Подп.	Дата

ЦВП3

Лист 2

Копировал: Бер- Формат А4

1000-ЕИДП

6,3 (V)

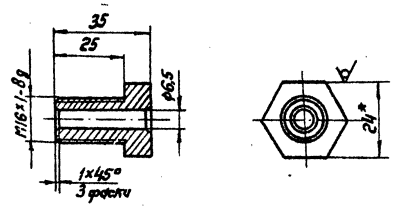

1. Неуказанные предельные отклонения размеров: $H14; h14; \pm \frac{IT14}{2}$.

2* Размер для справок.

ЦВП 3-0001

Гайка

Лит.	Масса	Масштаб
	0,065	1:1

Лист | Листов: 1

ГПИСС СССР Словпроектстройиндустрия ГПИ Проектпромвентиляция

Шестигранник 24-В ГОСТ 2879-78 / 35 ГОСТ 1050-74

Копировал: Бер- Формат А4

2000-ЕИДП

25 (V)

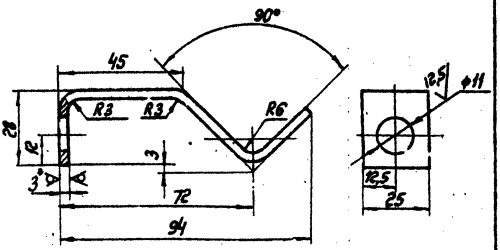

1. Длина развернутой детали 123 мм.

2. $H14; h14; \pm \frac{IT14}{2}$.

3.* Размер для справок.

ЦВП3-0002

Кронштейн

Лит.	Масса	Масштаб
	0,07	1:1

Лист | Листов: 1

ГПИСС СССР Словпроектстройиндустрия ГПИ Проектпромвентиляция

Лист БПН-3,0 ГОСТ 19903-74 / Ст.3 кп ГОСТ 16523-70

Копировал: Бер- Формат А4

Рис 1

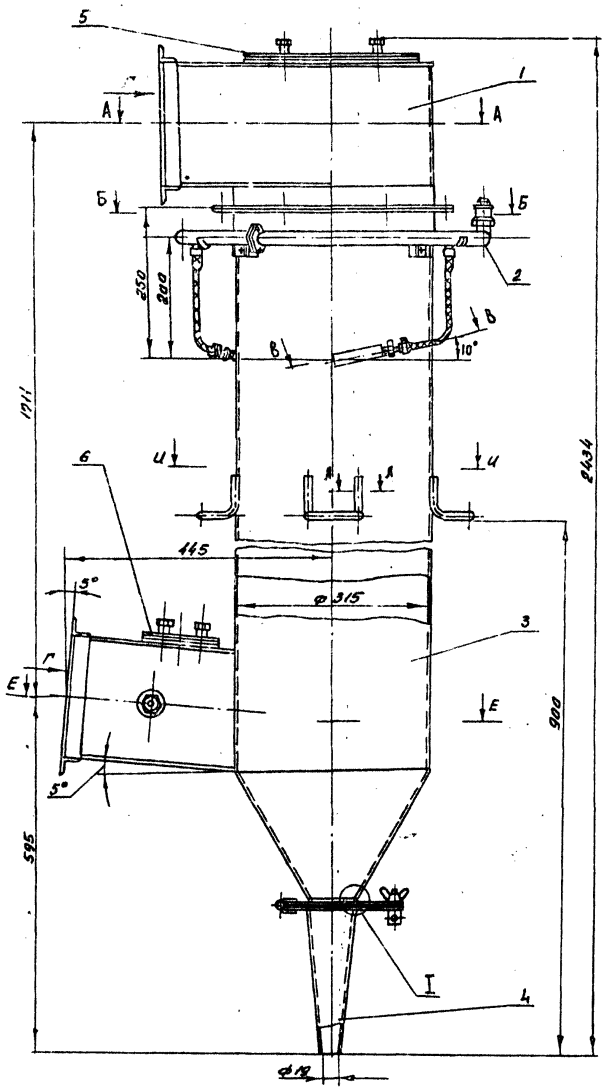

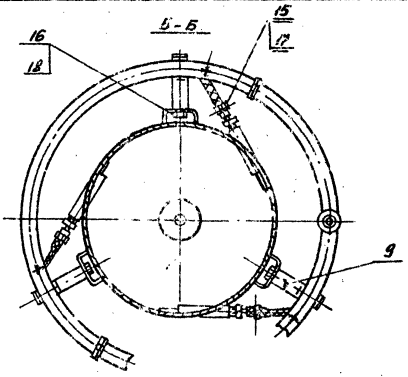

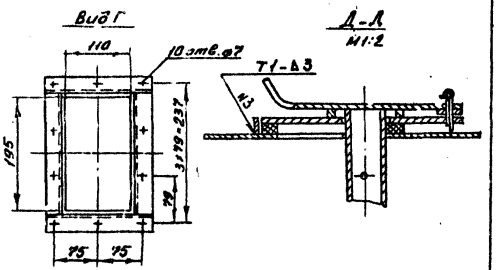

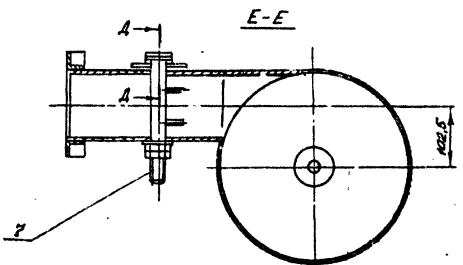

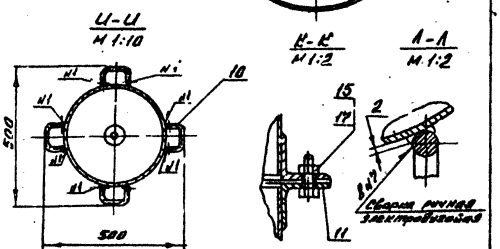

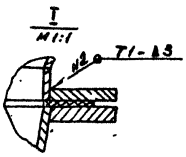

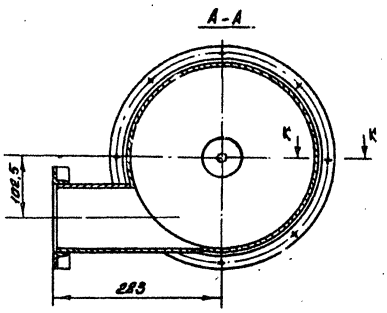

Обозначение	Рис
ЦВП3	1
-01	2

1. Сварные швы по ГОСТ 5264-80
2. Размеры для справок

В-В повернута
М 1:2

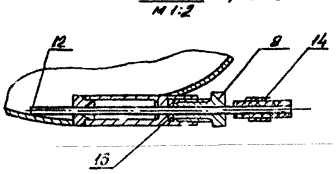

Изм.	Лист	№ докум.	Подп.	Дата	ЦВП3 СБ		
Разраб.		Данилов			Циклон	Лит.	Масса	Масштаб
Пров.		Данилов			Сборочный чертеж		63,9	1:5
Т. контр.		Данилов				Лист 1	Листов 2	
Н. контр.		Осадчий				МИСИ СССР		
Утв.		Данилов				Лаборатория, кафедра СПМ, Промышленная архитектура		

Копировал Формат А2

Серия 5904-36 Выпуск 1, альбом 1

ЦВП3 СБ

ЦВП3-СБ

Рис. 2
Остальное см. рис. 1

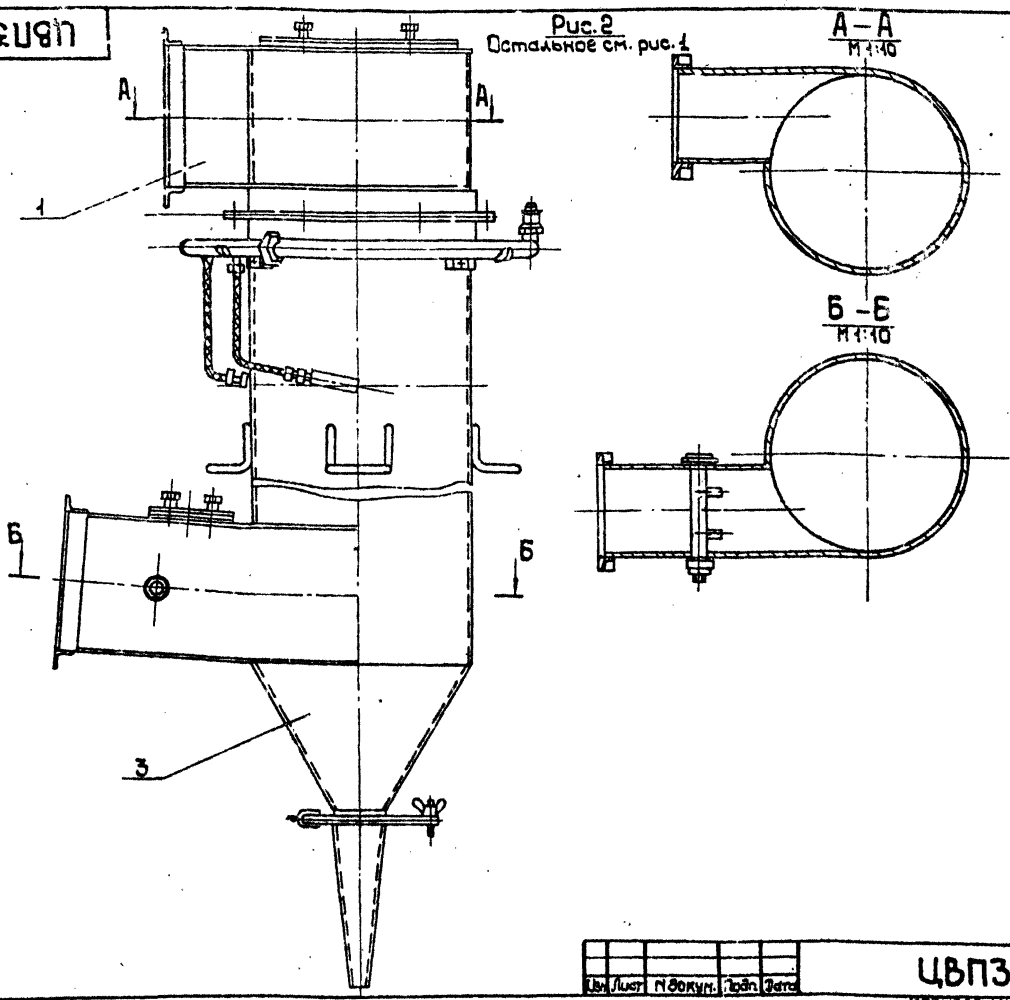

Изм	Лист	N докум.	Подп.	Дата	ЦВП3-СБ	Лист 2

Копировал: Формат А3

ЦВП3-0003

25 √(√)

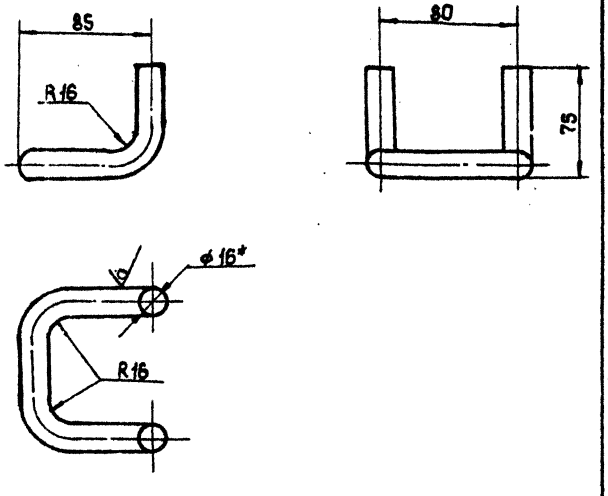

1. h14 ; ± $\frac{УТ14}{2}$
2. * Размер для справок.
3. Длина развернутой детали 327 мм

ЦВП3-0004

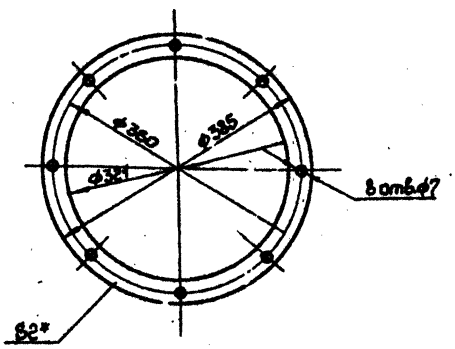

* Размер для справок

Изм	Лист	N докум.	Подп.	Дата	ЦВП3-0003	Лит.	Масса	Масштаб
Разраб.	Волкова				Опора		0,52	1:2
Пров.	Пронский					Лист	Листов 1	
Т. контр.	Демьянов					ММСС СССР Главпромвентиляция ГПИ Проектпромвентиляция		
Н. контр.	Пронский				Круг 16-В ГОСТ 2590-71			
Утв.	Демьянов				Ст3 ГОСТ 535-79			

Копировал: Формат А4

Изм	Лист	N докум.	Подп.	Дата	ЦВП3-0004	Лит.	Масса	Масштаб
Разраб.	Волкова				Прокладка		0,1	1:5
Пров.	Пронский					Лист	Листов 1	
Т. контр.	Демьянов					ММСС СССР Главпромвентиляция ГПИ Проектпромвентиляция		
Н. контр.	Пронский				Пластина 1, лист, ТМКЩ-С 2×400×400 ГОСТ 7338-77			
Утв.	Демьянов							

Инв. N подл. | Подп. и дата | Взам. инв. N | Инв. N дубл. | Подп. и дата

Копировал: Формат А4

ЦВП3-0202

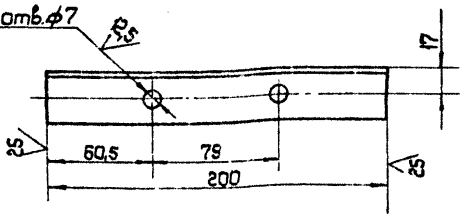

H14; h14; ± JT14/2

Изм.	Лист	№ докум.	Подп.	Дата
Разраб.		Волкова		
Пров.		Пронский		
Т. контр.		Демьянов		
Н. контр.		Пронский		
Утв.		Демьянов		

ЦВП3-0202

Уголок

Лит.	Масса	Масштаб
	0,29	1:2
Лист	Листов 1	

Уголок 32×32×3-Б ГОСТ 8509-72 / Ст3 ГОСТ 535-79

МНСС СССР Главпромвентиляция ГПИ Проектпромвентиляция

Копировал: Формат А4

ЦВП3-0201

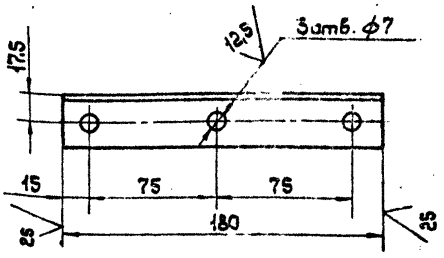

H14; h14; ± JT14/2

Изм.	Лист	№ докум.	Подп.	Дата
Разраб.		Волкова		
Пров.		Пронский		
Т. контр.		Демьянов		
Н. контр.		Пронский		
Утв.		Демьянов		

ЦВП3-0201

Уголок

Лит.	Масса	Масштаб
	0,26	1:2
Лист	Листов 1	

Уголок 32×32×3-Б ГОСТ 8509-72 / Ст3 ГОСТ 535-79

МНСС СССР Главпромвентиляция ГПИ Проектпромвентиляция

Копировал: Формат А4

Формат	Зона	Поз.	Обозначение	Наименование	Кол.	Примечание
				Документация		
А2			ЦВП3-02 СБ	Сборочный чертеж		
				Детали		
А4		1	ЦВП3-0201	Уголок	2	
А4		2	ЦВП3-0202	Уголок	2	
А4		3	ЦВП3-0203	Крышка	1	
А4		4	ЦВП3-0204	Кольцо	1	
А4		6	ЦВП3-0206	Фланец	1	
А4		7	ЦВП3-0207	Дно	1	
Б4		8	ЦВП3-0208	Стенка, 125×195 h14		
				Лист Б-ПН-2,0 ГОСТ 19903-74 / Ст3кп ГОСТ 16523-70	1	0,38кг
			Переменные данные	для исполнений		
				ЦВП3-02		
				Детали		
А4		5	ЦВП3-0205	Стенка	1	
				ЦВП3-0201		
				Детали		
А4		5	ЦВП3-0205-01	Стенка	1	

ЦВП3-02

Улитка

Лит.	Лист	Листов
	1	1

МНСС СССР Главпромвентиляция ГПИ Проектпромвентиляция

Копировал: Формат А4

ЦВП3-0205

Рис.1

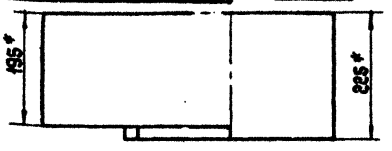

Рис.2
остальное см. рис.1

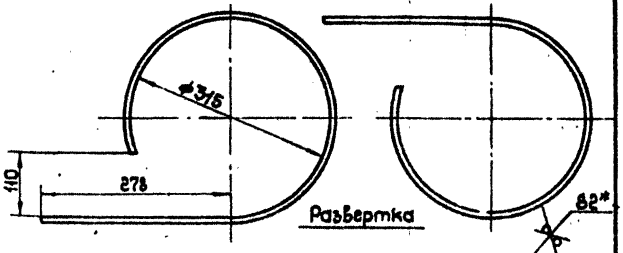

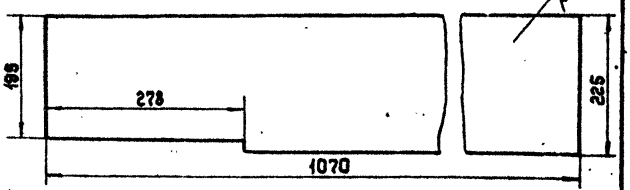

Обозначение	Рис.
ЦВП3-0205	1
-01	2

1. H14; h14; ± JT14/2
2. * Размеры для справок

ЦВП3-0205

Стенка

Лит.	Масса	Масштаб
	3,66	1:5
Лист	Листов 1	

Лист Б-ПН-2,0 ГОСТ 19903-74 / Ст3кп ГОСТ 16523-70

МНСС СССР Главпромвентиляция ГПИ Проектпромвентиляция

Копировал: Формат А4

Серия 5.904-36, выпуск 1, альбом 1

ЦВП3-02СБ

Рис. 1

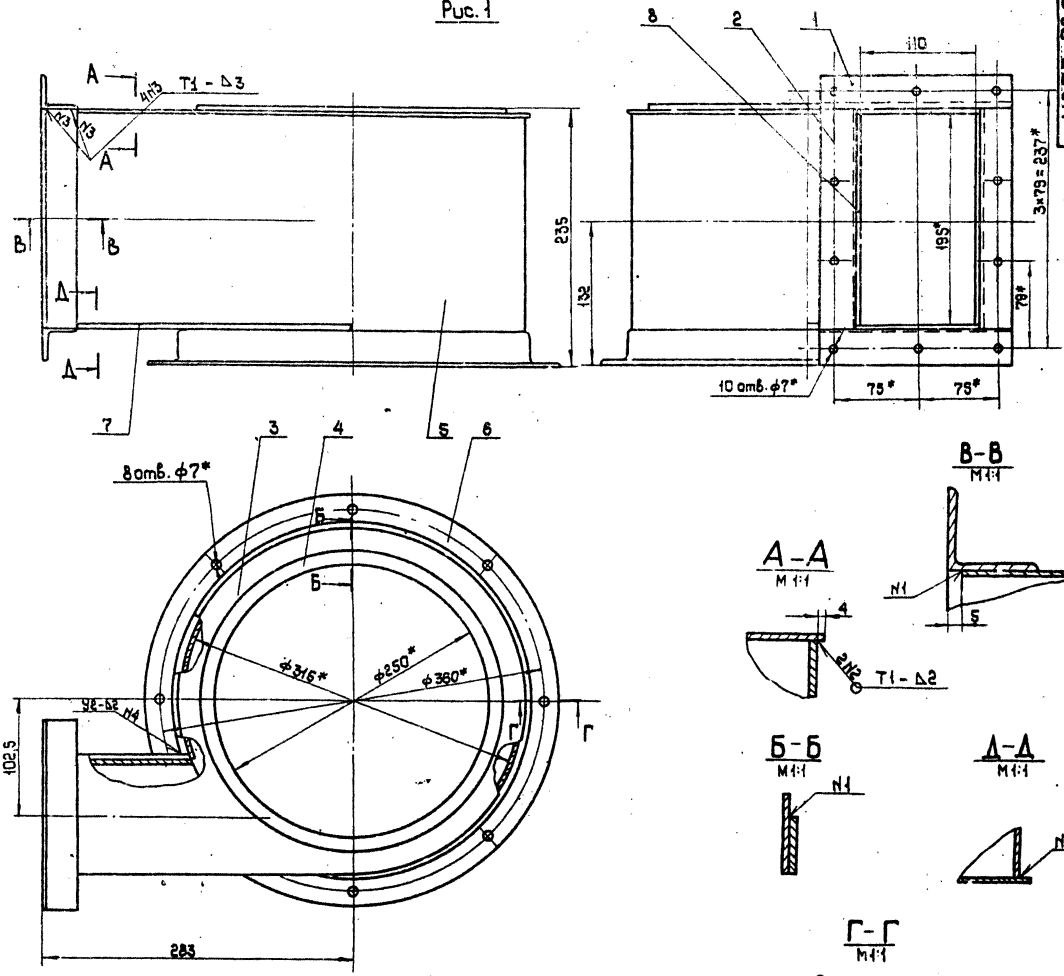

Рис. 2

Остальное см. рис. 1

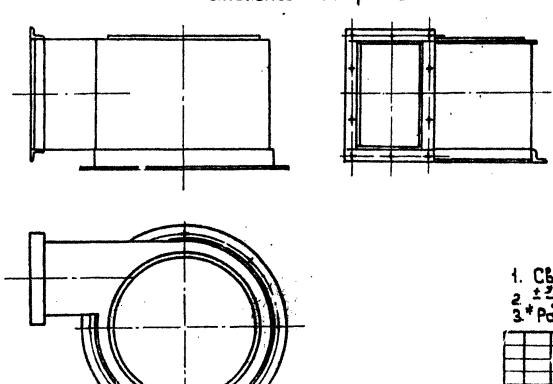

Обозначение	Рис.
ЦВП3-02	1
-01	2

1. Сварные швы по ГОСТ 5264-80.
2. $\pm\frac{3\pi}{2}$
3. * Размеры для справок.

Изм.	Лист	N докум.	Подп.	Дата
Разраб.		Волкова		
Пров.		Пронский		
Т.контр.		Демьянов		
Нач.отд.		Осадчий		
Н.контр.		Пронский		
Утв.		Демьянов		

ЦВП3-02СБ

Улитка

Сборочный чертеж

Лит.	Масс.	Масштаб
	8,2	1:2,5

Лист | Листов 1

ММСС СССР Главпромвентиляция ТИПроектпромвентиляция

Копировал: | Формат: А2

Инв. N подл. | Подп. и дата | Взам. инв. N | Инв. N дубл. | Подп. и дата

Серия 5.904-36, выпуск 1, от 6.6.0 м.

ЦВП3-0207

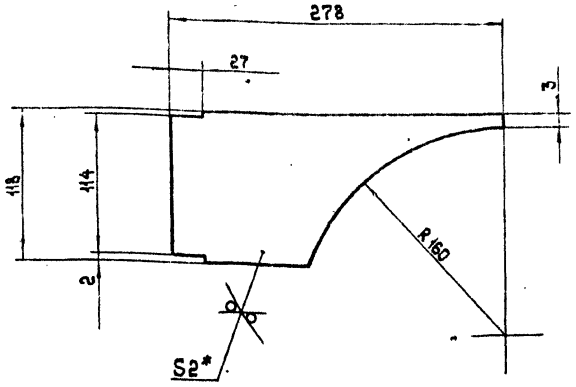

1. h14 ; ± $\frac{УТ14}{2}$
2. * Размер для справок.

Изм.	Лист	N докум.	Подп.	Дата
Разраб.		Волкова		
Пров.		Пронский		
Т.контр.		Демьянов		11/84
Н.контр.		Пронский		
Утв.		Демьянов		

ЦВП3-0207

Дно

Лит.	Масса	Масштаб
	0,34	1:2,5

Лист | Листов 1

Лист Б-ПН-2,0 ГОСТ 19903-74 / Ст3кп ГОСТ 15523-70

МИСС СССР Главпромвентиляция ГПИ Проектпромвентиляция

Копировал: Формат: А4

ЦВП3-0203

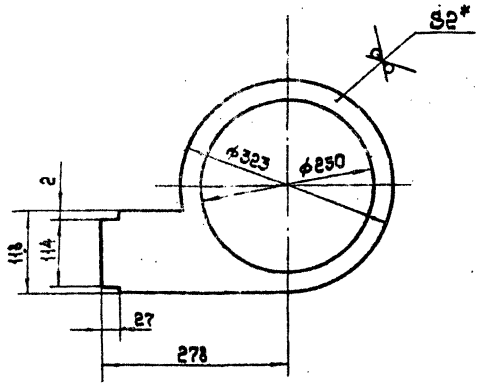

1. H14 ; h14 ; ± $\frac{УТ14}{2}$
2. * Размер для справок.

Изм.	Лист	N докум.	Подп.	Дата
Разраб.		Волкова		
Пров.		Пронский		
Т.контр.		Демьянов		11/84
Н.контр.		Пронский		
Утв.		Демьянов		

ЦВП3-0203

Крышка

Лит.	Масса	Масштаб
	0,85	1:5

Лист | Листов 1

Лист Б-ПН-2,0 ГОСТ 19903-74 / Ст3кп ГОСТ 16523-70

МИСС СССР Главпромвентиляция ГПИ Проектпромвентиляция

Копировал: Формат: А4

ЦВП3-0204

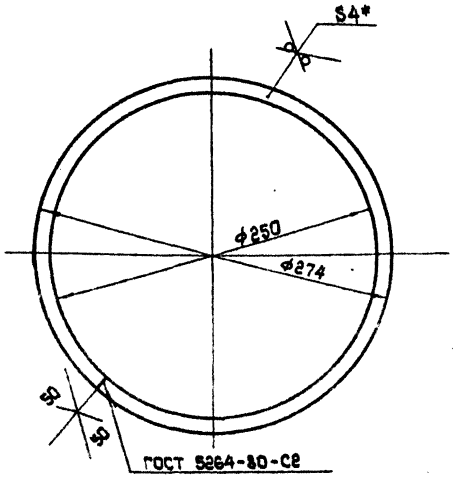

1. Длина развернутой детали 822 мм
2. H14 ; ± $\frac{УТ14}{2}$
3. * Размер для справок.

Изм.	Лист	N докум.	Подп.	Дата
Разраб.		Волкова		
Пров.		Пронский		
Т.контр.		Демьянов		

ЦВП3-0204

Кольцо

Лит.	Масса	Масштаб
	0,31	1:2,5

Лист | Листов 1

Полоса ДЕ 4х12 ГОСТ 103-76 / Ст3 ГОСТ 535-79

МИСС СССР Главпромвентиляция ГПИ Проектпромвентиляция

Копировал: Формат: А4

ЦВП3-0206

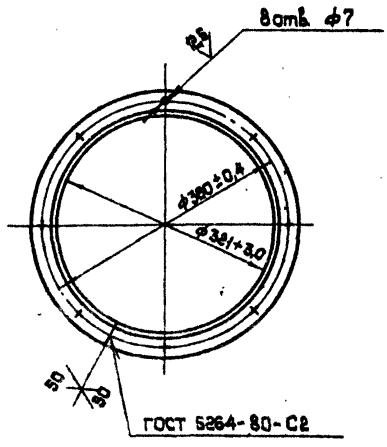

1. Длина развернутой детали 1063 мм
2. Неуказанные предельные отклонения размеров: H14 ; ± $\frac{УТ14}{2}$

Изм.	Лист	N докум.	Подп.	Дата
Разраб.		Волкова		
Пров.		Пронский		
Т.контр.		Демьянов		11/84
Н.контр.		Пронский		
Утв.		Демьянов		

ЦВП3-0206

Фланец

Лит.	Масса	Масштаб
	1,55	1:5

Лист | Листов 1

Уголок ДЕ 32х3-Б ГОСТ 8509-72 / Ст3 ГОСТ 535-73

МИСС СССР Главпромвентиляция ГПИ Проектпромвентиляция

Копировал: Формат: А4

Формат	Зона	Поз.	Обозначение	Наименование	Кол.	Примечание
				Документация		
А2			ЦВП 3-03 СБ	Сборочный чертеж		
				Сборочные единицы		
А4		1	ЦВП 3-0301	Коллектор	1	
А4		2	ЦВП 3-0302	Коллектор	1	
				Детали		
А4		3	ЦВП 3-0303	Хомут	3	
А4		4	ЦВП 3-0304	Прокладка	2	
Б4		5	ЦВП 3-0305	Шланг, ℓ=500		
				Трубка 1с 6х2		
				ГОСТ 5496-78	3	0,035кг
				Стандартные изделия		
		6		Болт М10х25.36		
				ГОСТ 7798-70	4	
		7		Винт М6х20.58		
				ГОСТ 1491-72	3	
		8		Гайка М10.4		
				ГОСТ 5915-70	4	
		9		Гайка М6.4		
				ГОСТ 5915-70	3	
		10		Муфта короткая 20		
				ГОСТ 8954-75	1	
		11		Контргайка 20		
				ГОСТ 8961-75	1	

Изм.	Лист	N докум.	Подп.	Дата	ЦВП 3-03			
Разраб.		Волкова			Коллектор	Лит	Лист	Листов 1
Пров.		Пронский				МНСС		СССР
Н.контр.		Пронский				Главпромвентиляция ГПИ Проектпромвентиляция		
Утв.		Демьянов						

Копировал: Формат А4

Формат	Зона	Поз.	Обозначение	Наименование	Кол.	Примечание
				Документация		
А3			ЦВП 3-0301 СБ	Сборочный чертеж		
				Детали		
А4		1	ЦВП 3-0301 01	Фланец	2	
А4		2	ЦВП 3-0301 02	Труба	1	
А4		3	ЦВП 3-0301 03	Патрубок	1	
А4		4	ЦВП 3-0301 04	Штуцер	1	

Изм.	Лист	N докум.	Подп.	Дата	ЦВП 3-0301			
Разраб.		Волкова			Коллектор	Лит	Лист	Листов 1
Пров.		Пронский				МНСС		СССР
Н.контр.		Пронский				Главпромвентиляция ГПИ Проектпромвентиляция		
Утв.		Демьянов						

Копировал: Формат А4

Формат	Зона	Поз.	Обозначение	Наименование	Кол.	Примечание
				Документация		
А3			ЦВП 3-0302 СБ	Сборочный чертеж		
				Детали		
А4		1	ЦВП 3-0302 01	Труба	1	
А4		2	ЦВП 3-0301 01	Фланец	2	
А4		3	ЦВП 3-0301 04	Штуцер	2	

Изм.	Лист	N докум.	Подп.	Дата	ЦВП 3-0302			
Разраб.		Волкова			Коллектор	Лит	Лист	Листов 1
Пров.		Пронский				МНСС		СССР
Н.контр.		Пронский				Главпромвентиляция ГПИ Проектпромвентиляция		
Утв.		Демьянов						

Копировал: Формат А4

Формат	Зона	Поз.	Обозначение	Наименование	Кол.	Примечание
				Документация		
*)			ЦВП3-04 06	Сборочный чертеж		*) А2; А3
				Детали		
А4		3	ЦВП3-0403	Стенка	1	
А4		4	ЦВП3-0404	Стенка	1	
А4		5	ЦВП3-0405	Фланец	1	
А4		6	ЦВП3-0406	Конус	1	
А4		7	ЦВП3-0407	Кольцо	1	
А4		9	ЦВП3-0409	Стакан	3	
А4		10	ЦВП3-0410	Втулка	3	
А4		11	ЦВП3-0411	Кронштейн	3	
А4		12	ЦВП3-0206	Фланец	1	
А4		13	ЦВП3-0201	Уголок	2	
А4		14	ЦВП3-0202	Уголок	2	
			Переменные данные	для исполнений		
				ЦВП3-04		
				Детали		
А4		1	ЦВП3-0401	Стенка	1	
А4		2	ЦВП3-0402	Стенка	1	
А3		8	ЦВП3-0408	Обечайка	1	
				ЦВП3-04-01		
				Детали		
А4		1	ЦВП3-0401-01	Стенка	1	
А4		2	ЦВП3-0402-01	Стенка	1	
А3		8	ЦВП3-0408-01	Обечайка	1	

Изм.	Лист	N докум.	Подп.	Дата	ЦВП 3-04			
Разраб.		Волкова			Корпус	Лит	Лист	Листов 1
Пров.		Пронский				МНСС		СССР
Н.контр.		Пронский				Главпромвентиляция ГПИ Проектпромвентиляция		
Утв.		Демьянов						

Копировал: Формат А4

ЦВП3-03СБ

Серия 5.904-36, выпуск 1, альбом

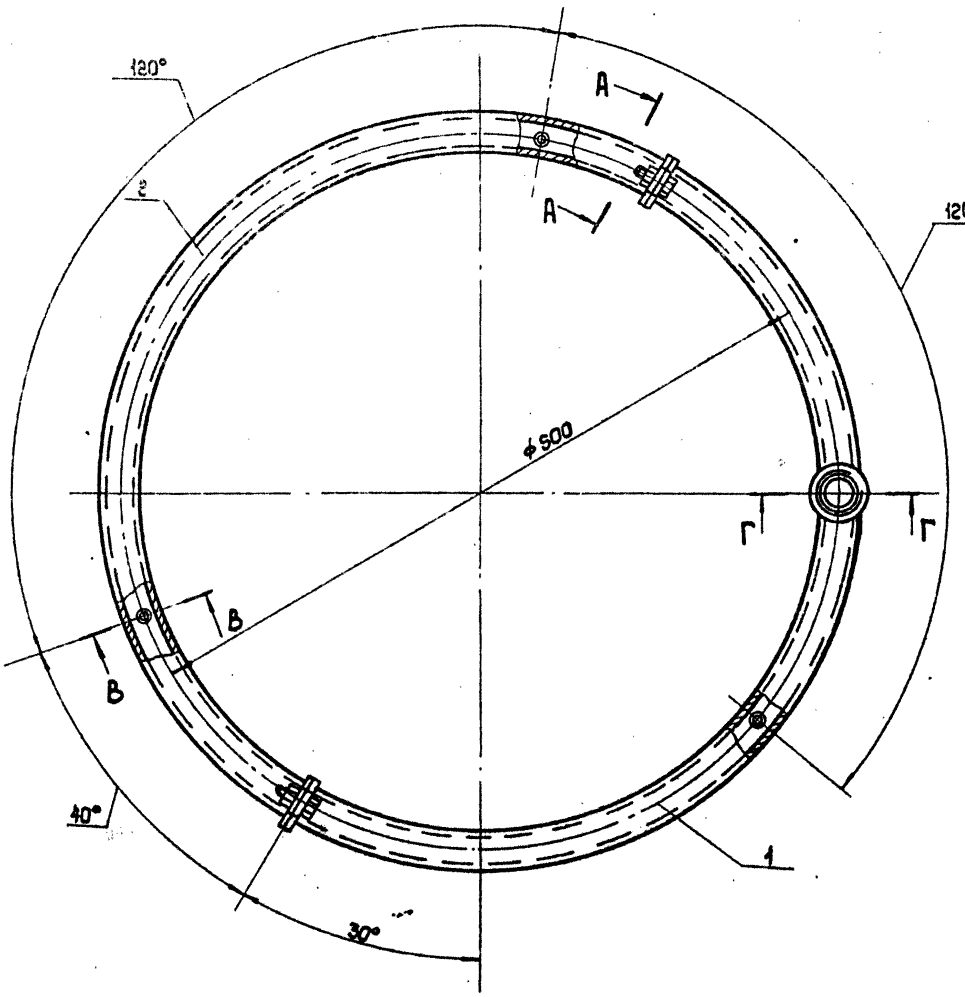

А–А
М1:1

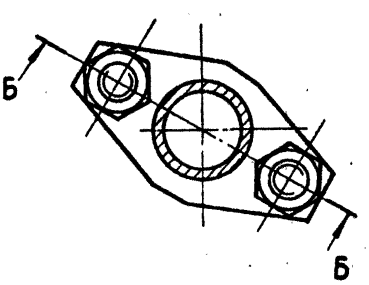

Г–Г
М1:1

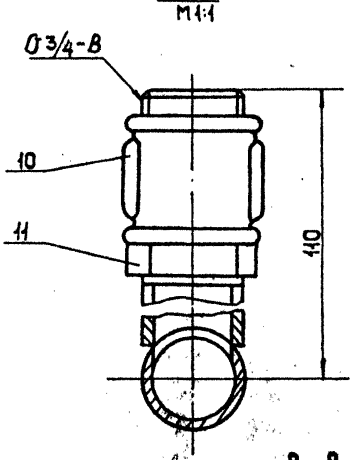

Б–Б повернуто
М1:1

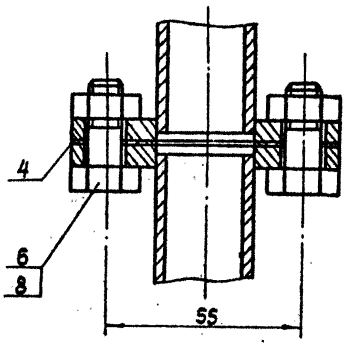

В–В повернуто
М1:1

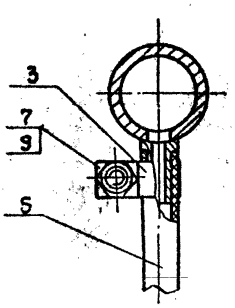

1. $\pm \frac{IT14}{2}$

2 Размеры для справок

Изм.	Лист	N докум.	Подп.	Дата	ЦВП3-03СБ	Лит.	Масса	Масштаб
Разраб.		Волкова			Коллектор		3,48	1:2,5
Пров.		Пронский			Сборочный чертеж	Лист	Листов 1	
Т. контр.		Демьянов				МИСС СССР		
Нач. отд.		Осадчий				Главпромвентиляция		
Н. контр.		Пронский				ГПИ Проектпромвентиляция		
Утв.		Демьянов		8/84				

Инв. N подл. | Подп. и дата | Взам. инв. N | Инв. N дубл. | Подп. и дата

Копировал: | Формат: А2

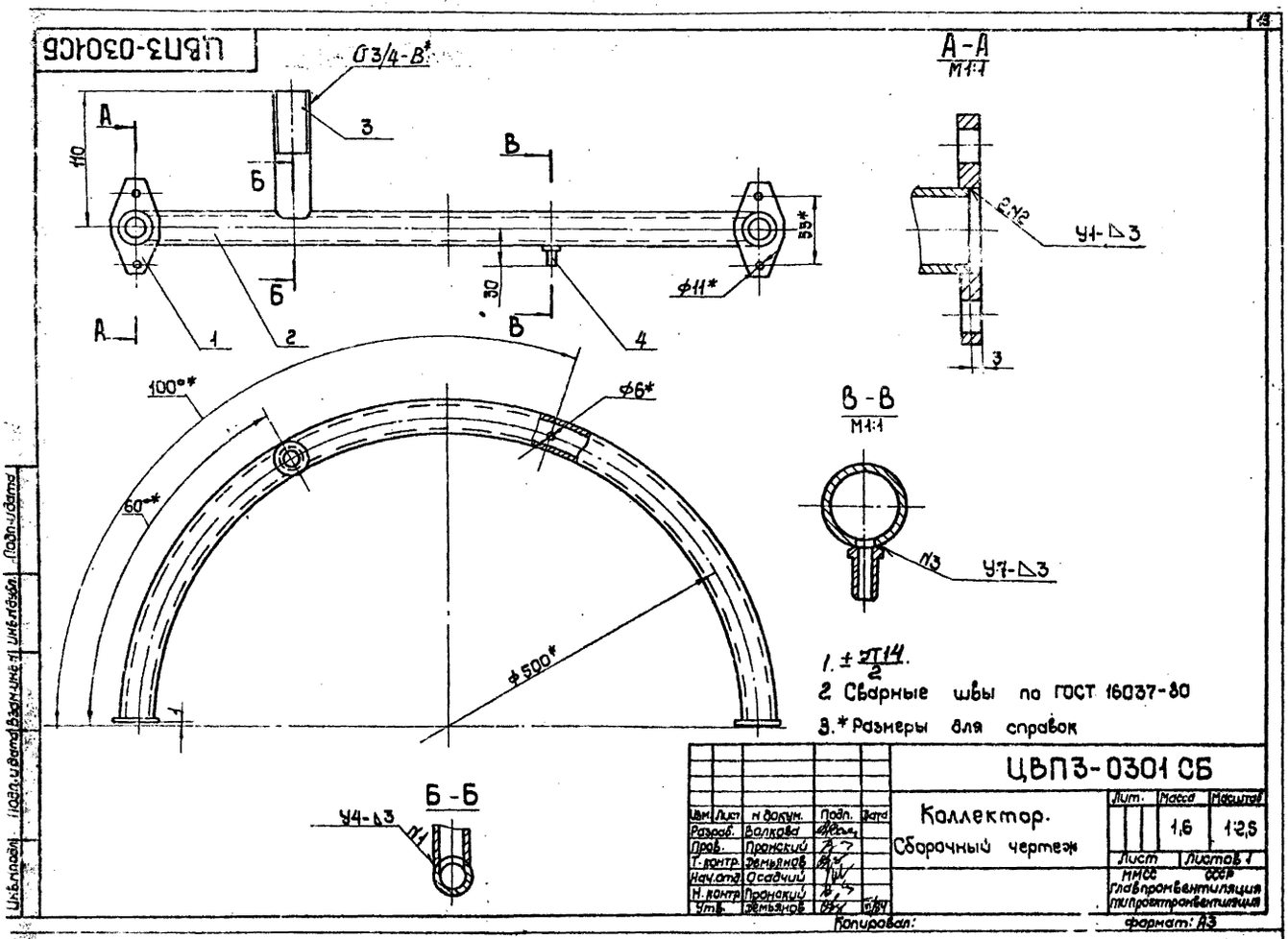
ЦВП3-0301СБ
О3/4-В*
А-А
М1:1
В-В
М1:1
Б-Б
У1-Δ3
У7-Δ3
У4-Δ3
Ф11*
Ф6*
Ф500*
100°*
60°*
110
30
55*
1. ± УТ14/2.
2. Сварные швы по ГОСТ 16037-80
3.* Размеры для справок
ЦВП3-0301 СБ
Коллектор.
Сборочный чертеж
Лит. Масса Масштаб
1,6 1:2,5
Лист Листов 1
МССС СССР
Главпромвентиляция
ТПИпроектпромвентиляция
Изм. Лист Н докум. Подп. Дата
Разраб. Волкова
Пров. Пронский
Т.контр. Демьянов
Нач.отд. Осадчий
Н.контр. Пронский
Утв. Демьянов
Копировал:
Формат: А3

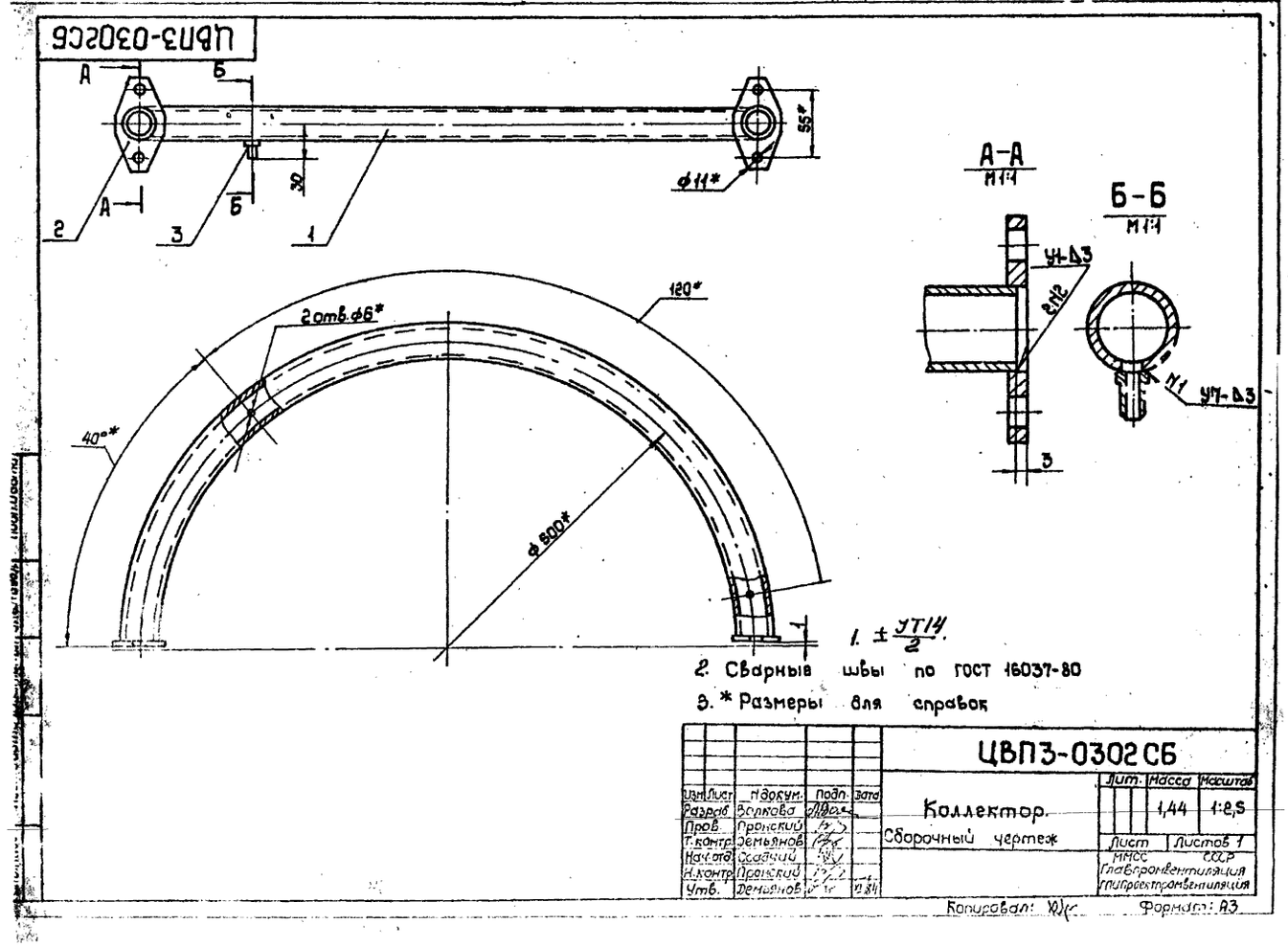
ЦВП3-0302СБ
А-А
М1:1
Б-Б
М1:1
У1-Δ3
У7-Δ3
Ф11*
Ф500*
2отв.Ф6*
120*
40°*
55*
30
1. ± УТ14/2.
2. Сварные швы по ГОСТ 16037-80
3.* Размеры для справок
ЦВП3-0302 СБ
Коллектор.
Сборочный чертеж
Лит. Масса Масштаб
1,44 1:2,5
Лист Листов 1
МССС СССР
Главпромвентиляция
ТПИпроектпромвентиляция
Изм. Лист Н докум. Подп. Дата
Разраб. Волкова
Пров. Пронский
Т.контр. Демьянов
Нач.отд. Осадчий
Н.контр. Пронский
Утв. Демьянов
Копировал:
Формат: А3

ЦВП3-0301-01

12,5

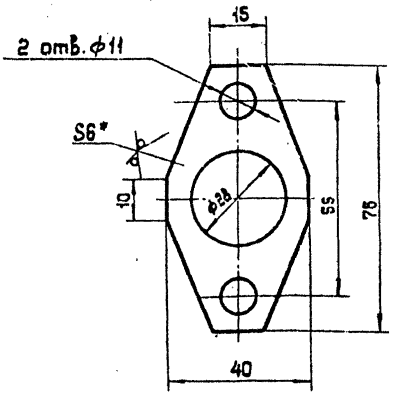

1. H14 ; h14 $\pm \frac{IT14}{2}$

2.* Размер для справок.

Изм.	Лист	№ докум.	Подп.	Дата
Разраб.		Волкова		
Пров.		Пронский		
Т. контр.		Демьянов		
Н. контр.		Пронский		
Утв.		Демьянов		

ЦВП3-0301-01

Фланец

Лит.	Масса	Масштаб
	0,07	1:1

Лист | Листов 1

Лист Б-ПН-6,0 ГОСТ 19903-74 / Ст3кп ГОСТ 14637-79

МНСС СССР Главпромвентиляция ГПИпроектпромвентиляция

Копировал: Формат: А4

Инв.№ подл. | Подп. и дата | Взам.инв.№ | Инв.№ дубл. | Подп. и дата

ЦВП3-0304

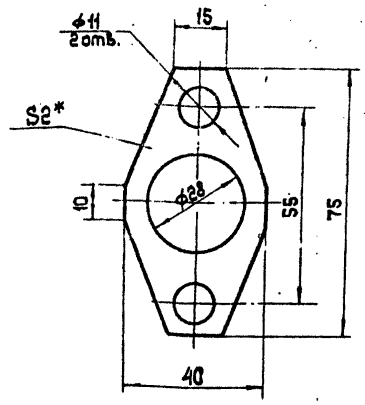

* Размер для справок.

Изм.	Лист	№ докум.	Подп.	Дата
Разраб.		Волкова		
Пров.		Пронский		
Т. контр.		Демьянов		
Н. контр.		Пронский		
Утв.		Демьянов		

ЦВП3-0304

Прокладка

Лит.	Масса	Масштаб
	0,005	1:1

Лист | Листов 1

Пластина 1 Лист, ТМКЩ-С-Е×250×250 ГОСТ 7338-77

МНСС СССР Главпромвентиляция ГПИпроектпромвентиляция

Копировал: Формат: А4

Инв.№ подл. | Подп. и дата | Взам.инв.№ | Инв.№ дубл. | Подп. и дата

ЦВП3-0302-01

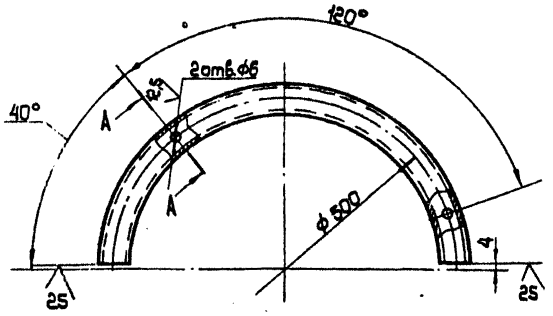

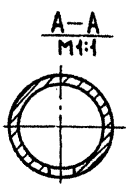

1. Длина развернутой детали 777 мм

2. H14; $\pm \frac{IT14}{2}$

Изм.	Лист	№ докум.	Подп.	Дата
Разраб.		Волкова		
Пров.		Пронский		
Т. контр.		Демьянов		
Н. контр.		Пронский		
Утв.		Демьянов		

ЦВП3-0302-01

Труба

Лит.	Масса	Масштаб
	1,29	1:5

Лист | Листов 1

Труба 20×2,8 ГОСТ 3262-75

МНСС СССР Главпромвентиляция ГПИпроектпромвентиляция

Копировал: Формат: А4

Инв.№ подл. | Подп. и дата | Взам.инв.№ | Инв.№ дубл. | Подп. и дата

ЦВП3-0301-02

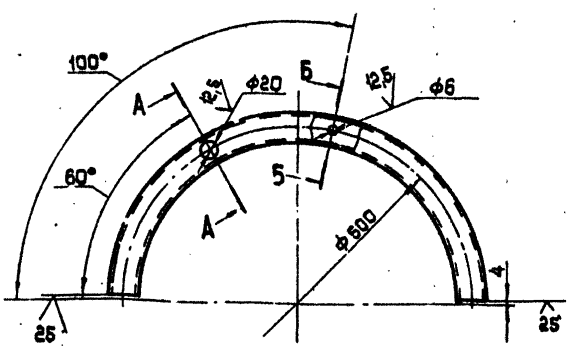

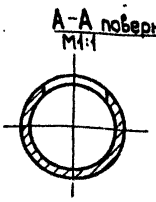

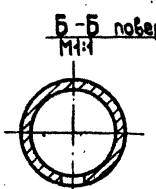

1. Длина развернутой детали 777 мм

2. H14 ; $\pm \frac{IT14}{2}$

Изм.	Лист	№ докум.	Подп.	Дата
Разраб.		Волкова		
Пров.		Пронский		
Т. контр.		Демьянов		
Н. контр.		Пронский		
Утв.		Демьянов		

ЦВП3-0301-02

Труба

Лит.	Масса	Масштаб
	1,29	1:5

Лист | Листов 1

Труба 20×2,8 ГОСТ 3262-75

МНСС СССР Главпромвентиляция ГПИпроектпромвентиляция

Копировал: Формат: А4

Инв.№ подл. | Подп. и дата | Взам.инв.№ | Инв.№ дубл. | Подп. и дата

ЦВПЗ-030103

25 √(√)

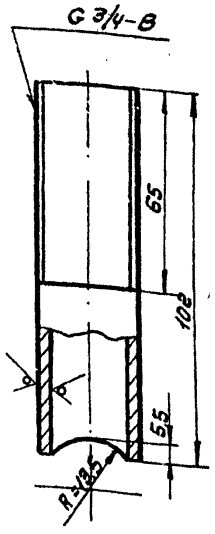

1. h14; $\pm \frac{JT14}{2}$

2.* Размер для справок

Изм.	Лист	N докум.	Подп.	Дата	ЦВПЗ-030103		
Разраб.	Волкова				Патрубок	Лит.	Масса 0,16	Масштаб 1:1
Пров.	Пронский					Лист	Листов 1
Т.контр.	Демьянов					ММСС СССР Главпромвентиляция ГПИпроектпромвентиляция	
Н.контр.	Пронский				Труба ø20×2,8 ГОСТ 3262-75		
Утв.	Демьянов						

Копировал: [illegible] Формат: А4

ЦВПЗ-030104

12,5 √(√)

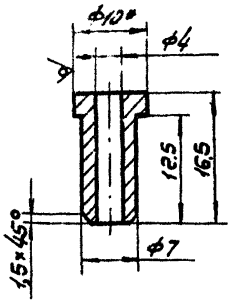

1. H14; h14; $\pm \frac{JT14}{2}$

2.* Размер для справок.

Изм.	Лист	N докум.	Подп.	Дата	ЦВПЗ-030104		
Разраб.	Волкова				Штуцер	Лит.	Масса 0,005	Масштаб 2:1
Пров.	Пронский					Лист	Листов 1
Т. контр.	Демьянов					ММСС СССР Главпромвентиляция ГПИпроектпромвентиляция	
Н.контр.	Пронский				10-В ГОСТ 2590-71 / Круг Ст3 ГОСТ 535-79		
Утв.	Демьянов						

Копировал: Формат: А4

ЦВПЗ-0303

25 √(√)

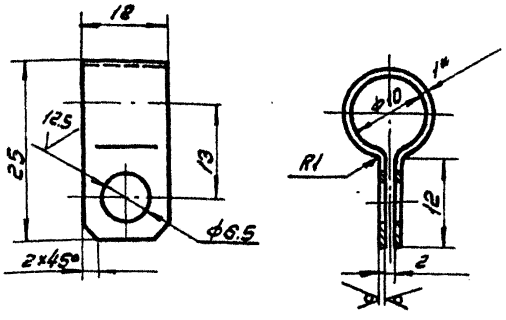

1. H14; h14; $\pm \frac{JT14}{2}$

2.* Размер для справок.

Изм.	Лист	N докум.	Подп.	Дата	ЦВПЗ-0303		
Разраб.	Волкова				Хомут	Лит.	Масса 0,005	Масштаб 2:1
Пров.	Пронский					Лист	Листов 1
Т.контр.	Демьянов					ММСС СССР Главпромвентиляция ГПИпроектпромвентиляция	
Н.контр.	Пронский				Лист 6-ПН-1,0 ГОСТ 19903-74 / Ст 3кп ГОСТ 16523-70		
Утв.	Демьянов						

Копировал: Формат: А4

ЦВПЗ-0407

√(√)

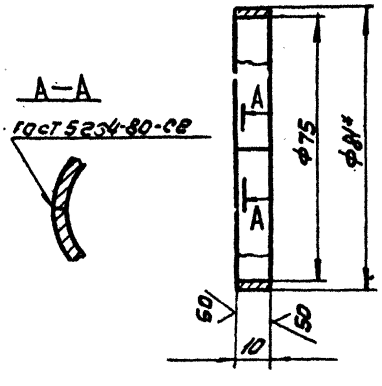

1. Длина развернутой детали 245мм.

2. H14; h14.

3.* Размер для справок.

Изм.	Лист	N докум.	Подп.	Дата	ЦВПЗ-0407		
Разраб.	Волкова				Кольцо	Лит.	Масса 0,057	Масштаб 1:1
Пров.	Пронский					Лист	Листов 1
Т.контр.	Демьянов					ММСС СССР Главпромвентиляция ГПИпроектпромвентиляция	
Н.контр.	Пронский				Лист 6-ПН-3,0 ГОСТ 19903-74 / Ст 3кп ГОСТ 16523-70		
Утв.	Демьянов						

Копировал: Формат: А4

Рис. 1

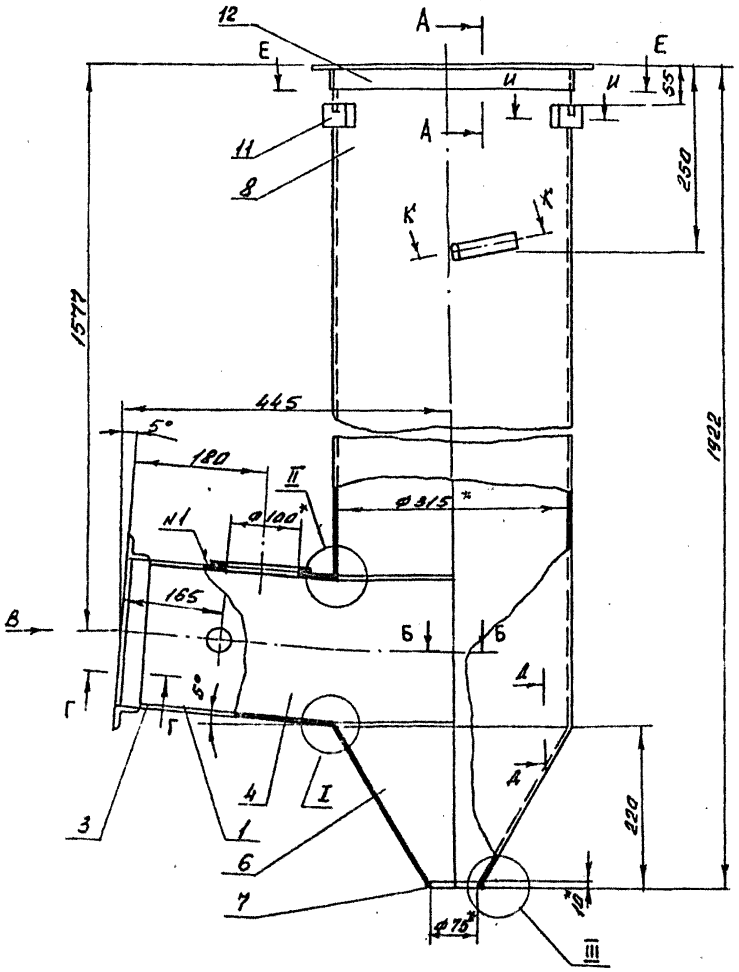

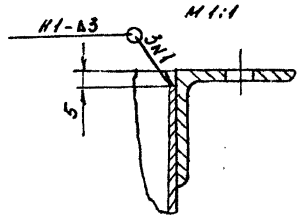

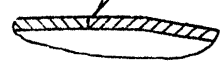

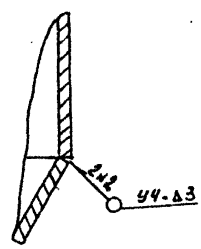

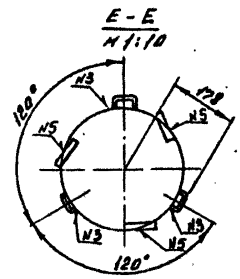

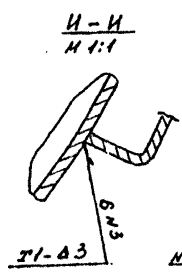

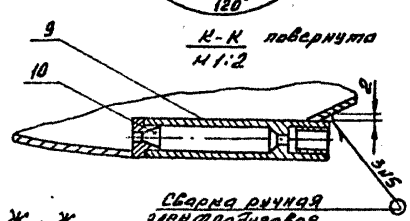

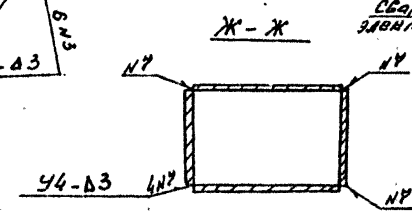

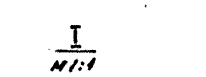

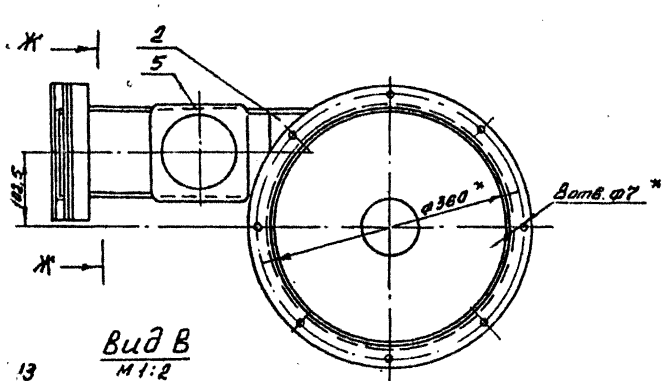

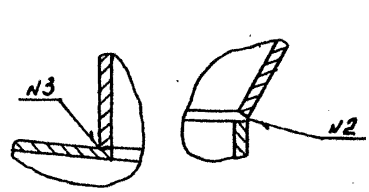

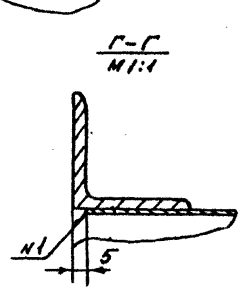

Вид В
М1:2

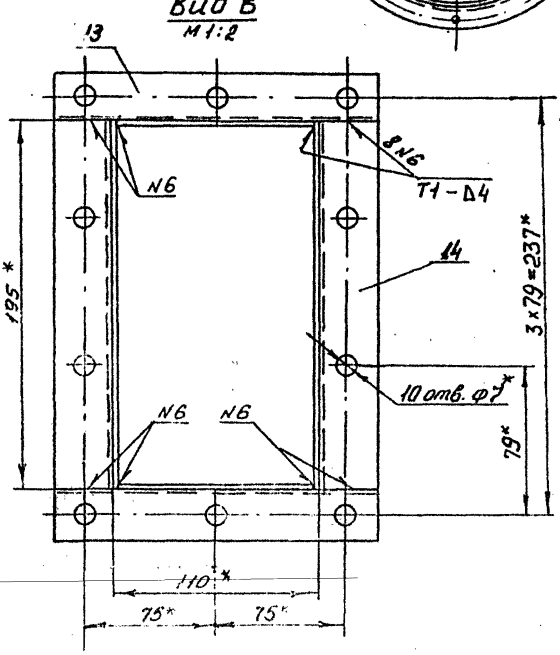

Обозначение	Рис
ЦВП3-04	1
-01	2

1. Неуказанные сварные швы по ГОСТ 5264-80

2. *Размеры для справок

3. $\pm \frac{JT14}{2}$

				ЦВП3-04 СБ		
Изм.	Лист	№ докум.	Подп.	Дата		
Разраб.		Волкова			Корпус	Лит. / Масса 42,18 / Масштаб 1:5
Пров.		Пронькин			Сварочный чертеж	Лист 1 / Листов 2
Т.контр.		Зенкевич				МИСИ СССР
Нач.отд.		Осадчий				Гос.библиотека имени Ленина, Красная, электрозавод
Н.контр.		Начинин				
Утв.		Долгополов				

Копировал Сбит Формат А2

Инв.№ подл. | Подп. и дата | Взам. инв.№ | Инв.№ дубл. | Подп. и дата

Рис.2
Остальное см. рис.1

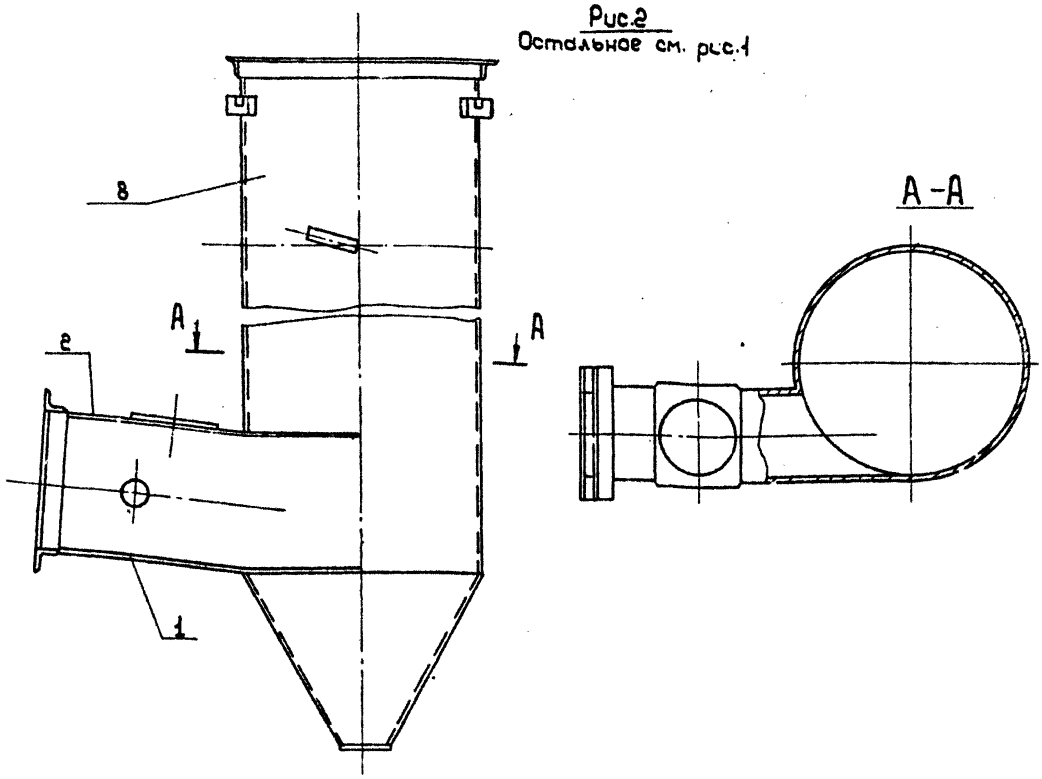

Изм.	Лист	№ докум.	Подп.	Дата	ЦВП3-04СБ	Лист 2

Копировал: Формат А3

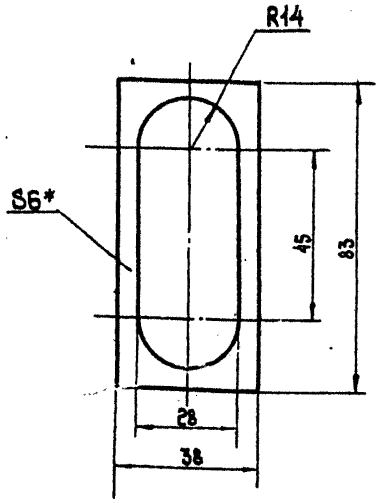

* Размер для справок

Изм.	Лист	№ докум.	Подп.	Дата	ЦВП3-0803			
Разраб.	Волкова				Прокладка	Лит.	Масса 0,01	Масштаб 1:1
Пров.	Щеглова					Лист	Листов 1	
Т.контр.	Пронский							
Н.контр.	Щеглова				Пластина 1, лист, ТМКЩ-С-6×250×250 ГОСТ 7338-77	ММСС СССР Главпромвентиляция ГПИпроектпромвентиляция		
Утв.	Демьянов							

Копировал: Формат А4

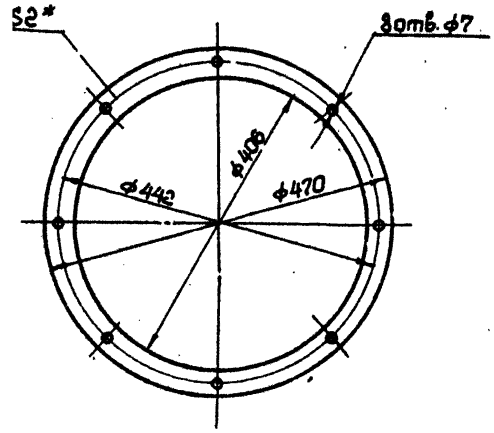

* Размер для справок

Изм.	Лист	№ докум.	Подп.	Дата	ЦВП4-0001			
Разраб.	Волкова				Прокладка	Лит.	Масса 0,15	Масштаб 1:5
Пров.	Щеглова					Лист	Листов 1	
Т.контр.	Пронский							
Н.контр.	Щеглова				Пластина 1, лист, ТМКЩ-С-1 2×500×500 ГОСТ 7338-77	ММСС СССР Главпромвентиляция ГПИпроектпромвентиляция		
Утв.	Демьянов							

Инв.№ подл. | Подп. и дата | Взам.инв.№ | Инв.№ дубл. | Подп. и дата

Копировал: Формат А4

Серия 5.904-36, выпуск 1, альбом 1

ЦВП3-0401

Рис.1

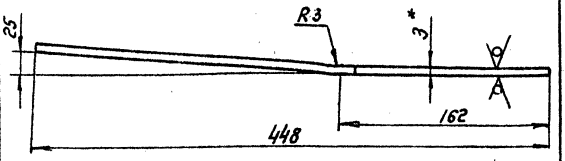

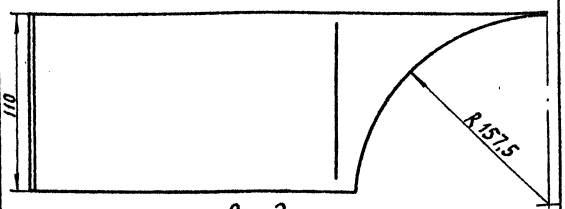

Рис.2
остальное см. рис.1

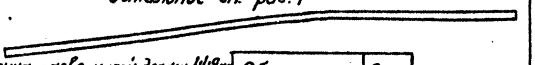

1. Длина развернутой детали-449мм
2. h14; ± $\frac{JT14}{2}$
3.* Размер для справок.

Обозначение	Рис.
ЦВП3-0401	1
-01	2

Изм.	Лист	№ докум.	Подп.	Дата
Разраб.		Волкова		
Пров.		Пронский		
Т.контр.		Демьянов		
Н.контр.		Пронский		
Утв.		Демьянов		

ЦВП3-0401

Стенка

Лит.	Масса	Масштаб
	0,9	1:2,5

Лист | Листов: 1

Лист Б-ПН-3,0 ГОСТ 19903-74
Ст.3кп ГОСТ 16523-70

МГСС СССР
Главпромвентиляция
ГПИ Проектпромвентиляция

Копировал: Фер- Формат: А4

ЦВП3-0402

Рис. 1

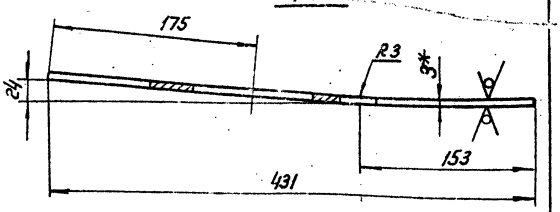

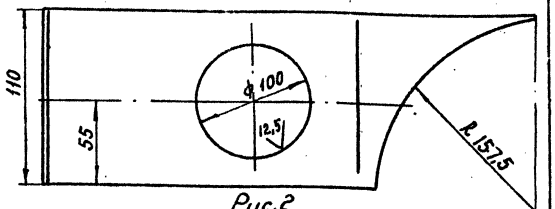

Рис.2
Остальное см. рис.1

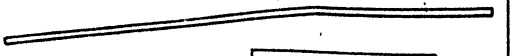

1. Длина развернутой детали-432мм
2. H14, h14; ± $\frac{JT14}{2}$
3.* Размер для справок.

Обозначение	Рис.
ЦВП3-0402	1
-01	2

Изм.	Лист	№ докум.	Подп.	Дата
Разраб.		Волкова		
Пров.		Пронский		
Т.контр.		Демьянов		
Н.контр.		Пронский		
Утв.		Демьянов		

ЦВП3-0402

Стенка

Лит.	Масса	Масштаб
	0,75	1:2,5

Лист | Листов: 1

Лист Б-ПН-3,0 ГОСТ 19903-74
Ст.3кп ГОСТ 16523-70

МГСС СССР
Главпромвентиляция
ГПИ Проектпромвентиляция

Копировал: Фер- Формат: А4

ЦВП3-0403

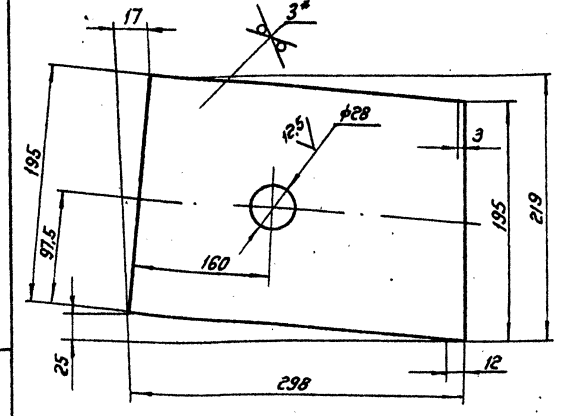

1. H14; h14 ± $\frac{J14}{2}$
2.* Размер для справок.

Изм.	Лист	№ докум.	Подп.	Дата
Разраб.		Волкова		
Пров.		Пронский		
Т.контр.		Демьянов		
Н.контр.		Пронский		
Утв.		Демьянов		

ЦВП3-0403

Стенка

Лит.	Масса	Масштаб
	1,33	1:2,5

Лист | Листов: 1

Лист Б-ПН-3,0 ГОСТ 19903-74
Ст.3кп ГОСТ 16523-70

МГСС СССР
Главпромвентиляция
ГПИ Проектпромвентиляция

Копировал: Фер- Формат: А4

ЦВП3-0404

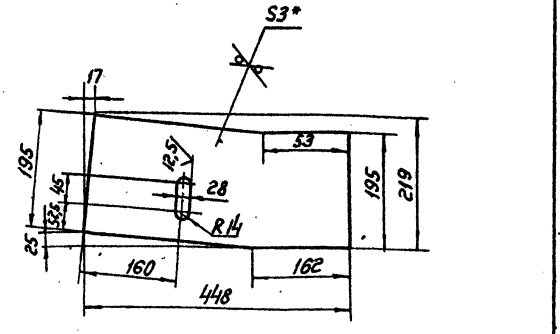

1. H14; h14 ± $\frac{JT14}{2}$
2.* Размер для справок.

ЦИКЛ Промвентиляция
№ ТД-11464

Изм.	Лист	№ докум.	Подп.	Дата
Разраб.		Волкова		
Пров.		Пронский		
Т.контр.		Демьянов		
Н.контр.		Пронский		
Утв.		Демьянов		

ЦВП3-0404

Стенка

Лит.	Масса	Масштаб
	2,0	1:5

Лист | Листов: 1

Лист Б-ПН3,0 ГОСТ 19903-74
Ст.3кп ГОСТ 16523-70

МГСС СССР
Главпромвентиляция
ГПИ Проектпромвентиляция

Копировал: Фер- Формат: А4

ЦВПЗ-0405

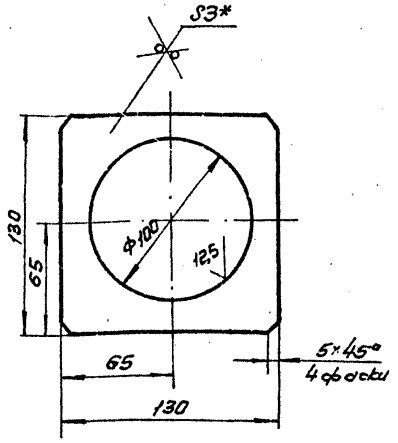

1. $H14; h14; \pm \frac{IT14}{2}$

2. * Размер для справок.

Изм.	Лист	№ докум.	Подп.	Дата	
Разраб.		Валкова			ЦВПЗ-0405
Пров.		Пронский			Фланец
Т.контр.		Демьянов			
Н.контр.		Пронский			Лит. / Масса 0,2 / Масштаб 1:2
Утв.		Демьянов			Лист / Листов 1

Лист 6-ПН-3.0 ГОСТ 19903-74
Ст. 3 кп ГОСТ 16523-70

ММСС СССР Главпромвентиляция ГПИ Проектпромвентиляция

Копировал: [illegible] Формат: А4

ЦВПЗ-0406

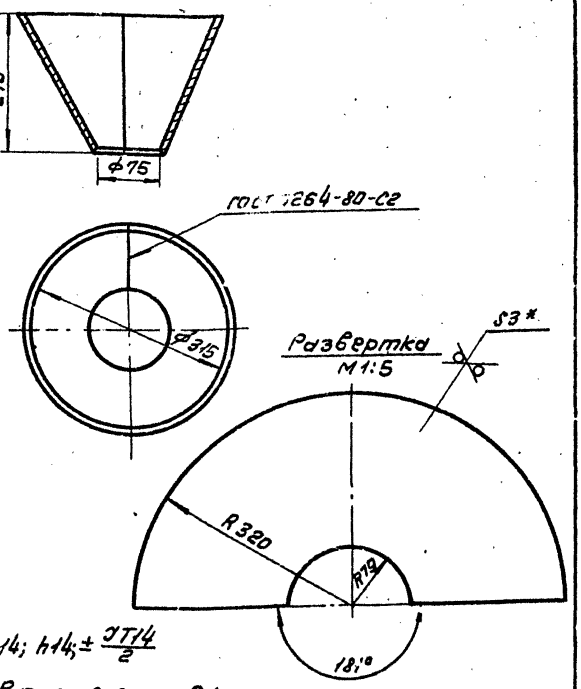

1. $H14; h14; \pm \frac{IT14}{2}$

2* Размер для справок.

Изм.	Лист	№ докум.	Подп.	Дата	
Разраб.		Валкова			ЦВПЗ-0406
Пров.		Пронский			Конус
Т.контр.		Демьянов			
Н.контр.		Пронский			Лит. / Масса 3,18 / Масштаб 1:5
Утв.		Демьянов			Лист / Листов 1

Лист 6-ПН-3.0 ГОСТ 19903-74
Ст. 3 кп ГОСТ 16523-70

ММСС СССР Главпромвентиляция ГПИ Проектпромвентиляция

Копировал: [illegible] Формат: А4

ЦВПЗ-0410

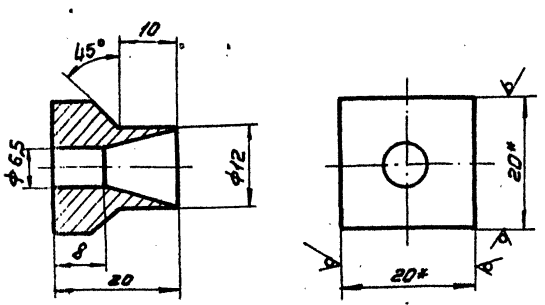

1. $H14; h14; \pm \frac{IT14}{2}$

2. * Размер для справок.

Изм.	Лист	№ докум.	Подп.	Дата	
Разраб.		Валкова			ЦВПЗ-0410
Пров.		Пронский			Втулка
Т.контр.		Демьянов			
Н.контр.		Пронский			Лит. / Масса 0,03 / Масштаб 2:1
Утв.		Демьянов			Лист / Листов 1

Квадрат 20-В ГОСТ 2591-71
Ст3 ГОСТ 535-79

ММСС СССР Главпромвентиляция ГПИ Проектпромвентиляция

Копировал: [illegible] Формат: А4

ЦВПЗ-0409

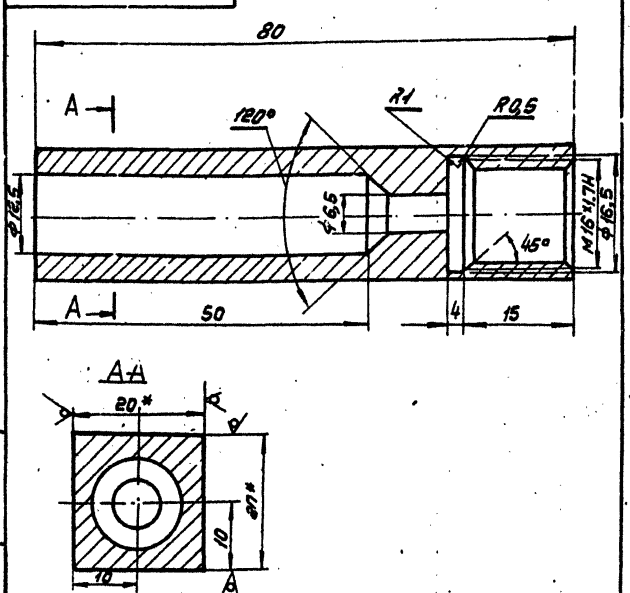

1. Неуказанные предельные отклонения размеров: $H14; h14; \pm \frac{IT14}{2}$

2.* Размер для справок.

Изм.	Лист	№ докум.	Подп.	Дата	
Разраб.		Валкова			ЦВПЗ-0409
Пров.		Пронский			Стакан
Т.контр.		Демьянов			
Н.контр.		Пронский			Лит. / Масса 0,19 / Масштаб 2:1
Утв.		Демьянов			Лист / Листов 1

Квадрат 20-В-Г ГОСТ 2591-71
Ст. 3 ГОСТ 535-79

ММСС СССР Главпромвентиляция ГПИ Проектпромвентиляция

Копировал: [illegible] Формат: А4

Инв.№ подл. | Подп. и дата | Взам.инв.№ | Инв.№ дубл. | Подп. и дата

ЦВПЗ-0408

Рис. 1

Развертка
М 1:10

Рис. 2
остальное см. рис. 1.

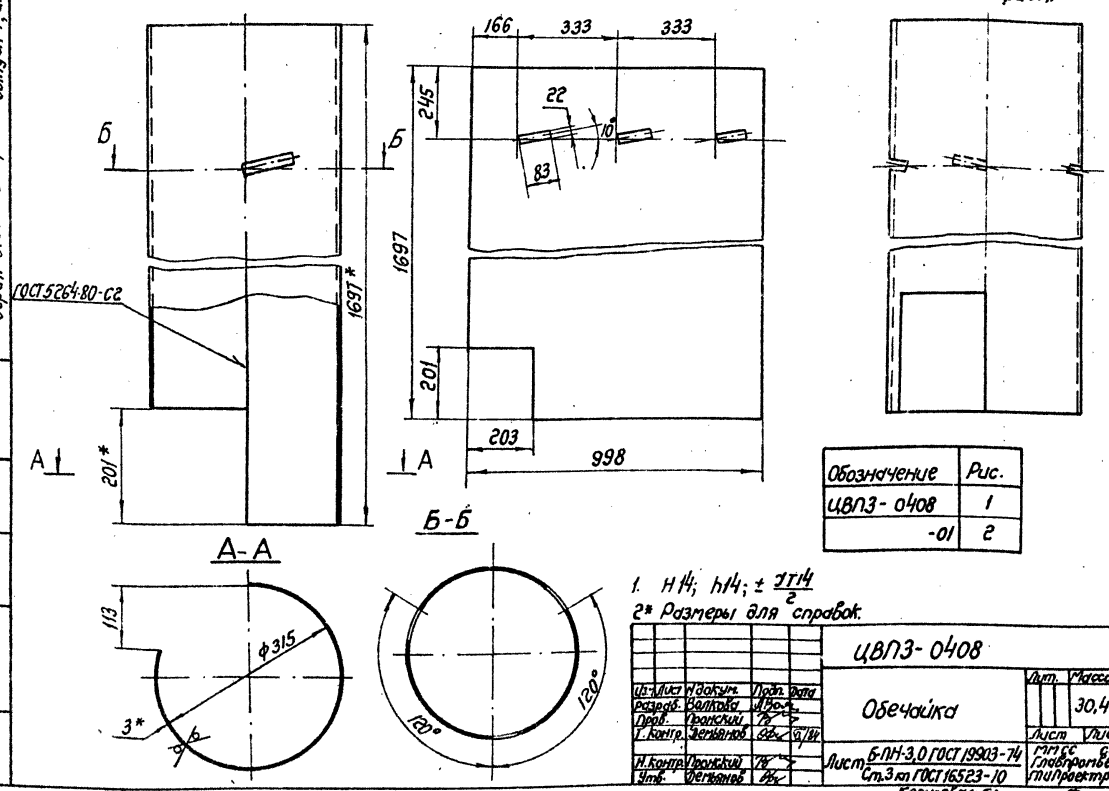

Обозначение	Рис.
ЦВПЗ-0408	1
-01	2

А-А

Б-Б

1. $H14; h14; \pm \frac{IT14}{2}$
2* Размеры для справок.

Изм. Лист	№ докум.	Подп.	Дата
Разраб.	Валкова		
Пров.	Пронский		
Т. контр.	Дегтянов		
Н. контр.	Пронский		
Утв.	Дегтянов		

ЦВПЗ-0408

Обечайка

Лит.	Масса	Масштаб
	30,4	1:5
Лист	Листов: 1	

Лист 5-ПН-3,0 ГОСТ 19903-74
Ст.3 кп ГОСТ 16523-10

ГПИСС СССР Главпроавтоспецмонтаж ГПИпроектспецмонтаж

Копировал: Бер- Формат: А3

ЦВПЗ-0411

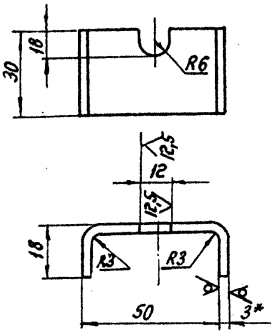

1. Длина развернутой детали 79 мм.
2. $H14; h14; \pm \frac{IT14}{2}$
3. * Размер для справок.

Изм. Лист	№ докум.	Подп.	Дата
Разраб.	Валкова		
Пров.	Пронский		
Т. контр.	Дегтянов		
Н. контр.	Пронский		
Утв.	Дегтянов		

ЦВПЗ-0411

Кронштейн

Лит.	Масса	Масштаб
	0,05	1:1
Лист	Листов: 1	

Лист 5-ПН-3,0 ГОСТ 19903-74
Ст.3 кп ГОСТ 16523-70

ГПИСС СССР Главпроавтоспецмонтаж ГПИпроектспецмонтаж

Копировал: Бер-

Формат	Зона	Поз.	Обозначение	Наименование	Кол.	Примечание
				Документация		
А3			ЦВПЗ-05 СБ	Сборочный чертеж		
				Детали		
А4		1	ЦВПЗ-0501	Конус	1	
А4		2	ЦВПЗ-0502	Петля нижняя	1	
А4		3	ЦВПЗ-0503	Ось	1	
А4		4	ЦВПЗ-0504	Петля верхняя	1	
А4		5	ЦВПЗ-0505	Проушина	2	
А4		6	ЦВПЗ-0506	Ось	1	
А4		7	ЦВПЗ-0507	Фланец	2	
А4		8	ЦВПЗ-0508	Прокладка	1	
				Стандартные изделия		
		9		Шайба 8		
				ГОСТ 11371-78	2	
		10		Шплинт 2×16		
				ГОСТ 397-79	2	
		11		Гайка М10.35		
				ГОСТ 3032-76	1	
		12		Болт М10 × 55.36		
				ГОСТ 3033-79	1	

Изм. Лист	№ докум.	Подп.	Дата
Разраб.	Валкова		
Пров.	Пронский		
Н. контр.	Пронский		
Утв.	Дегтянов		

ЦВПЗ-05

Конус

Лит.	Лист	Листов
	1	1

ГПИСС СССР Главпроавтоспецмонтаж ГПИпроектспецмонтаж

Копировал: Бер- Формат: А4

Серия 5.90 ч.36, выпуск 1, альбом 1
Инв.№ подл. | Подп. и дата | Взам. инв.№ | Инв.№ дубл. | Подп. и дата

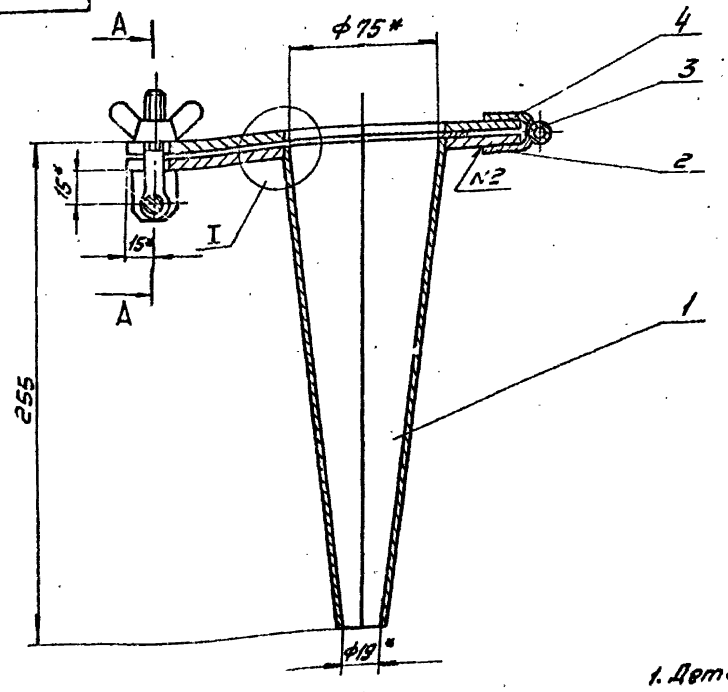

A–A
М1:1

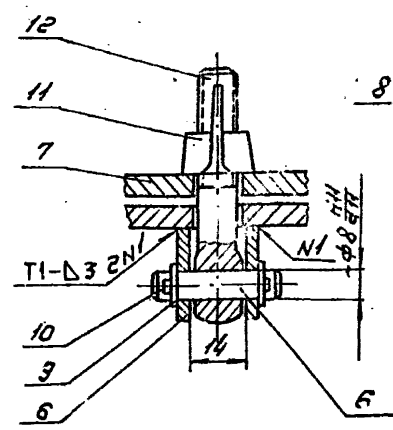

I
М1:1

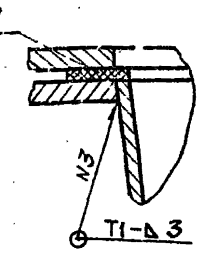

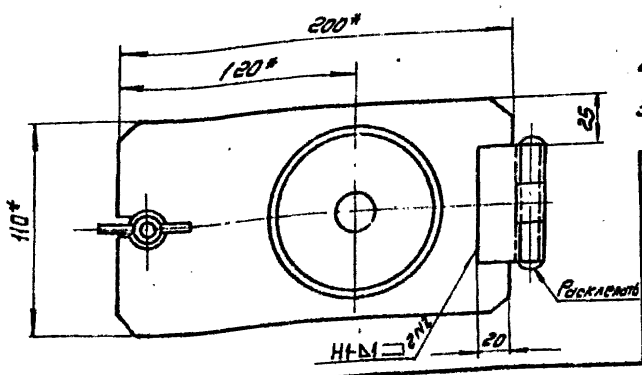

1. Деталь поз. 8 приклеить к детали поз. 7 клеем 88НТУ 38-1051061-82.
2. Сварные швы по ГОСТ 5264-80.
3.* Размеры для справок.

Изм.	Лист	N докум.	Подп.	Дата
Разраб.		Валкова		
Пров.		Пронский		
Т.контр.		Демьянов		
Нач.отд.		Осадчий		
Н.контр.		Пронский		
Утв.		Демьянов		

ЦВПЗ-05СБ

Конус. Сборочный чертеж.

Лит.	Масса	Масштаб
	2,89	1:2
Лист	Листов 1	

ММСС СССР Главпромвентиляция ГПИ Проектпромвентиляция

Копировал: Формат: А4

25 √(√)

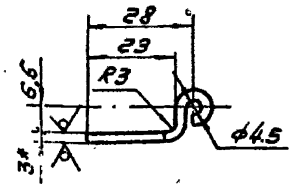

Развертка

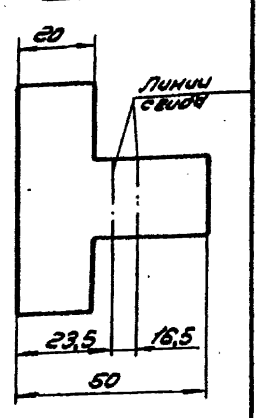

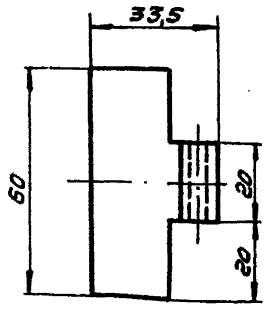

1. H14; h14 ± IT14/2

2.* Размер для справок.

Изм.	Лист	N докум.	Подп.	Дата
Разраб.		Валкова		
Пров.		Пронский		
Т.контр.		Демьянов		
Н.контр.		Пронский		
Утв.		Демьянов		

ЦВПЗ-0502

Петля нижняя

Лит.	Масса	Масштаб
	0,04	1:1
Лист	Листов 1	

Лист Б-ПН-3,0 ГОСТ 19903-74 Ст3кп ГОСТ 16523-70

ММСС СССР Главпромвентиляция ГПИ Проектпромвентиляция

Копировал: Формат: А4

25 √(√)

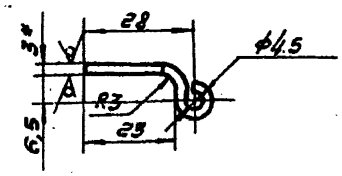

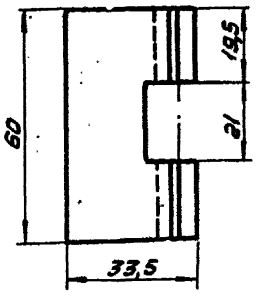

Развертка

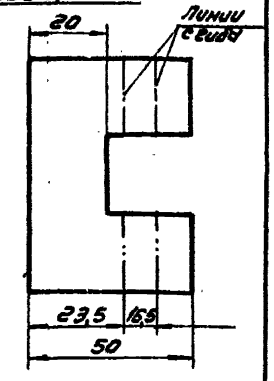

1. H14; h14 ± IT14/2

2. Размер для справок.

Изм.	Лист	N докум.	Подп.	Дата
Разраб.		Валкова		
Пров.		Пронский		
Т.контр.		Демьянов		
Н.контр.		Пронский		
Утв.		Демьянов		

ЦВПЗ-0504

Петля боковая

Лит.	Масса	Масштаб
	0,055	1:1
Лист	Листов 1	

Лист Б-ПН-3,0 ГОСТ 19903-74 Ст3кп ГОСТ 16523-70

ММСС СССР Главпромвентиляция ГПИ Проектпромвентиляция

Копировал: Формат: А4

ЦВП3-0501

25

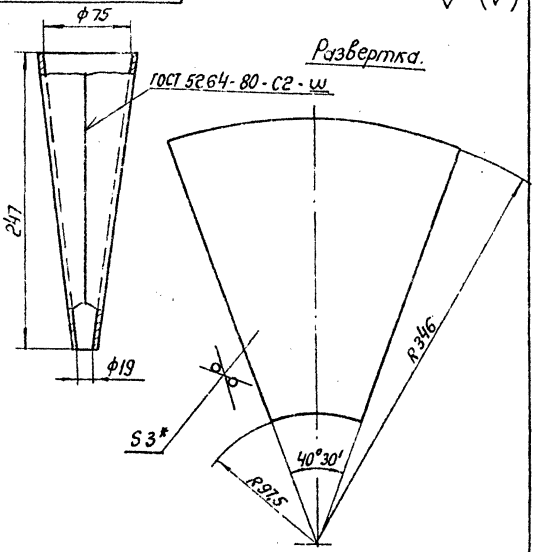

1. $H14; h14; \pm \frac{JT14}{2}$
2.* Размер для справок.

Изм.	Лист	№ докум.	Подп.	Дата	
Разраб.		Волкова			
Пров.		Воронин			
Т. контр.					
Н. контр.		Воронин			
Утв.		Заболотов			

ЦВП3-0501

Конус

Лит.	Масса	Масштаб
	1:1	1:2,5

Лист 6-ЛН-3,0 ГОСТ 19903-74 / Ст.3 кп ГОСТ 16523-70

Лист | Листов 1

Мгпсс СССР Главпроектвентиляция ГПИ Проектпроектвентиляция

Копировал: Сер- Формат: А4

ЦВП3-0503

25

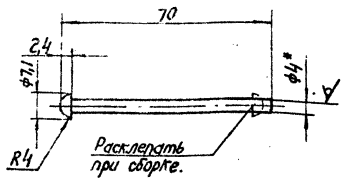

1. $h14; \pm \frac{JT14}{2}$.
2.* Размер для справок.

Изм.	Лист	№ докум.	Подп.	Дата	
Разраб.		Волкова			
Пров.		Воронин			
Т. контр.					
Н. контр.		Воронин			
Утв.		Заболотов			

ЦВП3-0503

Ось

Лит.	Масса	Масштаб
	0,007	1:1

Провалока 4-1 ГОСТ 3282-74

Лист | Листов 1

Мгпсс СССР Главпроектвентиляция ГПИ Проектпроектвентиляция

Копировал: Сер- Формат: А4

ЦВП3-0507

12,5

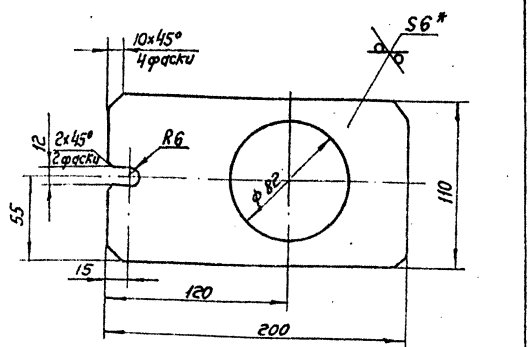

1. $H14; h14 \pm \frac{JT14}{2}$
2.* Размер для справок.

Изм.	Лист	№ докум.	Подп.	Дата	
Разраб.		Волкова			
Пров.		Воронин			
Т. контр.					
Н. контр.		Воронин			
Утв.		Заболотов			

ЦВП3-0507

Фланец

Лит.	Масса	Масштаб
	0,39	1:1

Лист 5-ЛН-6,0 ГОСТ 19903-74 / Ст.3 кп ГОСТ 16537-79

Лист | Листов 1

Мгпсс СССР Главпроектвентиляция ГПИ Проектпроектвентиляция

Копировал: Сер- Формат: А4

ЦВП3-0506

25

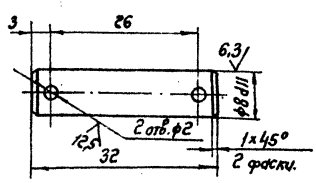

Неуказанные предельные отклонения размеров:
$H14; h14; \pm \frac{JT14}{2}$

Изм.	Лист	№ докум.	Подп.	Дата	
Разраб.		Волкова			
Пров.		Воронин			
Т. контр.					
Н. контр.		Воронин			
Утв.		Заболотов			

ЦВП3-0506

Ось

Лит.	Масса	Масштаб
	0,012	2:1

Круг 12-В-ГОСТ 2590-71 / Ст.3 ГОСТ 535-79

Лист | Листов 1

Мгпсс СССР Главпроектвентиляция ГПИ Проектпроектвентиляция

Копировал: Сер- Формат: А4

Формат	Зона	Поз.	Обозначение	Наименование	Кол.	Примечание
				Документация		
А3			ЦВП3-06 СБ	Сборочный чертеж		
				Сборочные единицы		
А4		1	ЦВП3-0601	Крышка	1	
А4		2	ЦВП3-0602	Защелка	4	
				Детали		
А4		3	ЦВП3-0603	Прокладка	2	
А4		4	ЦВП3-0604	Накладка	4	
А4		5	ЦВП3-0605	Ось	4	
А4		6	ЦВП3-0606	Прокладка	1	
				Стандартные изделия		
		7		Винт М5х12.58		
				ГОСТ 17473-72	8	
		8		Гайка М5.4		
				ГОСТ 5915-70	8	
		9		Штифт 3 h8 х 20		
				ГОСТ 3128-70	4	
				Прочие изделия		
		10		Прокладка 114х7,52		
				пластина 1 лист ТМЦ-4		
				2х250х250 ГОСТ 7338-77	4	0,008кг
		11		Стекло 112х72х6		
				Стекла оконные ГОСТ 111-78	2	0,012кг

ЦВП3-06

Люк

Лит. | Лист | Листов 1

НИСС СССР Главпроминвентиляция ГПИ Проектпроминвентиляция

Копировал: Формат А4

Формат	Зона	Поз.	Обозначение	Наименование	Кол.	Примечание
				Документация		
А3			ЦВП3-0601 СБ	Сборочный чертеж		
				Детали		
А4		1	ЦВП3-060101	Крышка	1	
А4		2	ЦВП3-060102	Штырь	3	
А4		3	ЦВП3-060103	Обойма	4	
А4		4	ЦВП3-060104	Обойма	4	
Б4		5	ЦВП3-060105	Бобышка, с-8 h14		
				Круг 20-В ГОСТ 2590-71 Ст 3 ГОСТ 535-79	4	0,02кг

ЦВП3-0601

Крышка

Лит. | Лист | Листов 1

НИСС СССР Главпроминвентиляция ГПИ Проектпроминвентиляция

Копировал: Формат А4

ЦВП3-0602

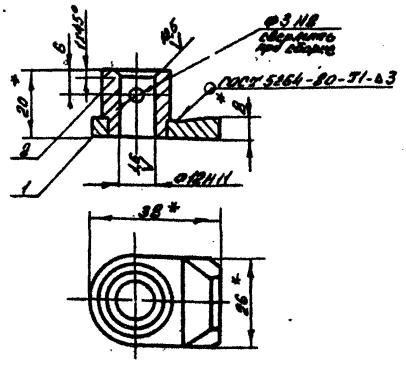

1. h-14

2.* Размеры для справок

Формат	Зона	Поз.	Обозначение	Наименование	Кол.	Примечание
				Детали		
А4		1	ЦВП3-060201	Язычок	1	
А4		2	ЦВП3-060202	Бобышка	1	

ЦВП3-0602

Защелка

Лит. | Масса 0,077 | Масштаб 1:1

Лист | Листов 1

НИСС СССР Главпроминвентиляция ГПИ Проектпроминвентиляция

Копировал: Формат А4

ЦВП3-060201

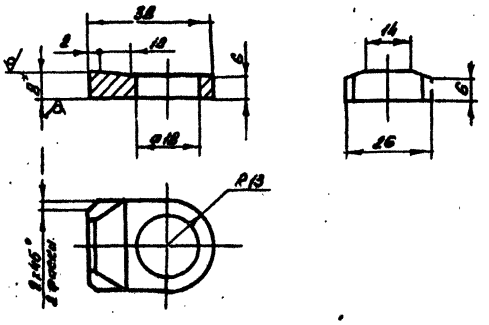

1. H14; h14; ± IT14/2

2* Размер для справок

ЦВП3-060201

Язычок

Лит. | Масса 0,03 | Масштаб 1:1

Лист | Листов 1

НИСС СССР Главпроминвентиляция

Лист 6-ЛН-8.0 ГОСТ 19903-74 Ст 3 КП ГОСТ 14637-79

Копировал: Формат А4

Серия 3.904-36, выпуск 1, альбом 1

ЦВП3-0508

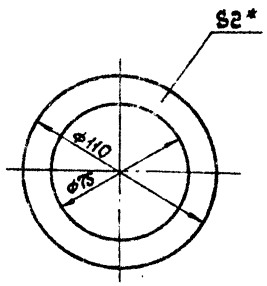

* Размер для справок

Изм.	Лист	№ докум.	Подп.	Дата
Разраб.		Волкова		
Пров.		Пронский		
Т.контр.		Демьянов		
Н.контр.		Пронский		
Утв.		Демьянов		

ЦВП3-0508

Прокладка

Лит.	Масса	Масштаб
	0,01 кг	1:1

Лист | Листов 1

Пластина 1, лист, ТМКЩ-С-2×250×250 ГОСТ 7338-77

МИСС СССР
Главпромвентиляция
ГПИпроектпромвентиляция

Копировал: Формат: А4

ЦВП3-0505

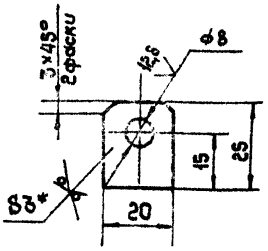

1. $H11; h14; \pm \frac{IT14}{2}$

2.* Размер для справок

Изм.	Лист	№ докум.	Подп.	Дата
Разраб.		Волкова		
Пров.		Пронский		
Т.контр.		Демьянов		
Н.контр.		Пронский		
Утв.		Демьянов		

ЦВП3-0505

Проушина

Лит.	Масса	Масштаб
	0,01 кг	1:1

Лист | Листов 1

Лист Б-ПН-3,0 ГОСТ 19903-74
Ст3кп ГОСТ 1652.5-70

МИСС СССР
Главпромвентиляция
ГПИпроектпромвентиляция

Копировал: Формат: А4

ЦВП3-06СБ

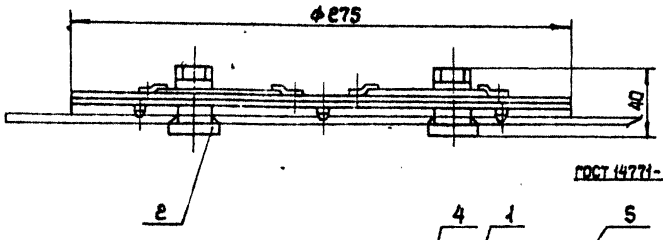

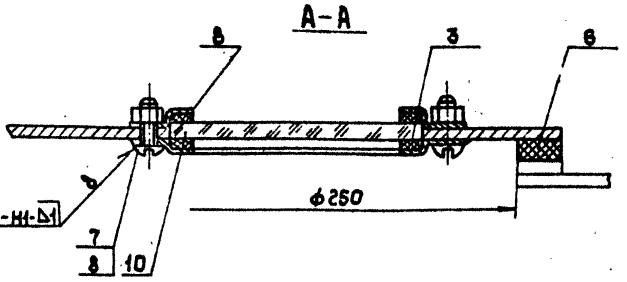

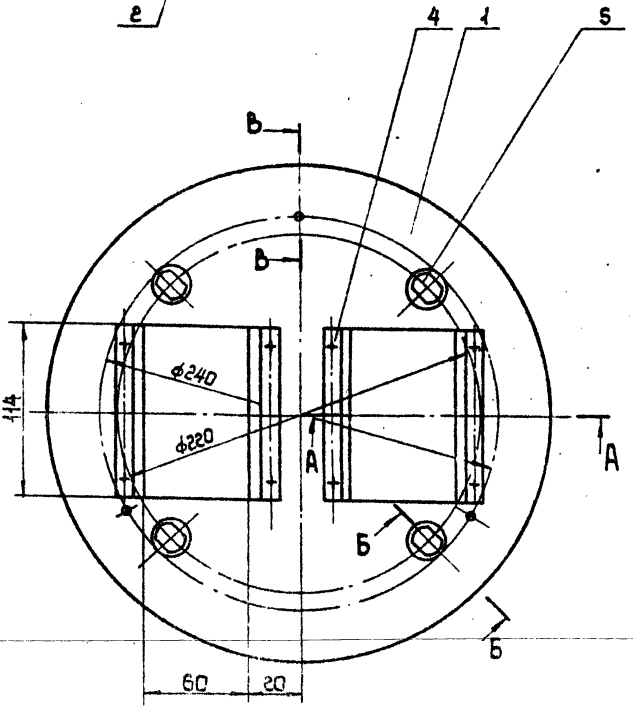

Б-Б повернуто
Н11:1

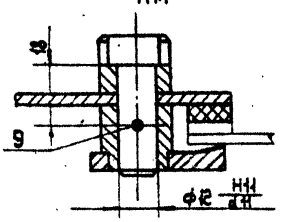

В-В повернуто
Н11:1

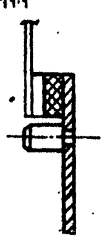

1. Деталь поз. 6 приклеить к детали поз. 1 клеем 88Н-ТУ38.1051061-82

2. Размеры для справок

Изм.	Лист	№ докум.	Подп.	Дата
Разраб.		Волкова		
Пров.		Пронский		
Т.контр.		Демьянов		
Нач.отд.		Сосдинов		
Н.контр.		Пронский		
Утв.		Демьянов		

ЦВП3-06СБ

Люк
Сборочный чертеж

Лит.	Масса	Масштаб
	2,2 кг	1:2

Лист | Листов 1

МИСС СССР
Главпромвентиляция
ГПИпроектпромвентиляция

Копировал: Формат: А3

ЦВП3-0603

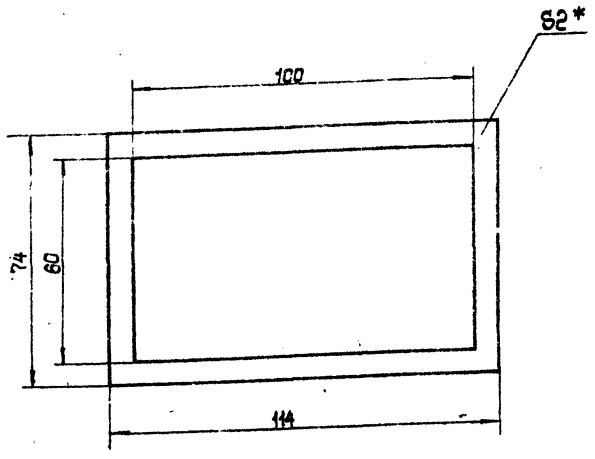

* Размер для справок.

Изм.	Лист	№ докум.	Подп.	Дата
Разраб.		Балкова		
Пров.		Пронский		
Т. контр.		Демьянов		
Н. контр.		Пронский		
Утв.		Демьянов		

ЦВП3-0603

Проклавка

Лит.	Масса	Масштаб
	0,007	1:1

Лист | Листов 1

Полотно 1, лист, ТМКЦ-С-2×250×250 ГОСТ 7338-77

МИСС СССР
Главпромвентиляция
ГПИпроектпромвентиляция

Копировал | Формат А4

ЦВП3-0604

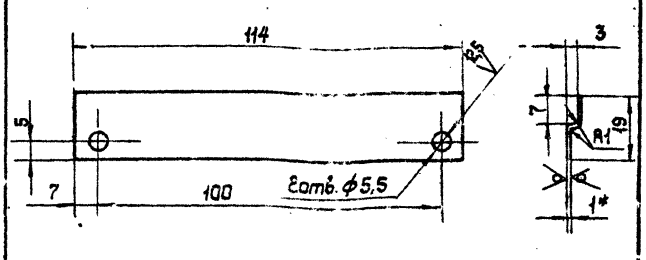

1. H14 ; h14 $\pm \frac{JT14}{2}$

2* Размер для справок.

Изм.	Лист	№ докум.	Подп.	Дата
Разраб.		Балкова		
Пров.		Пронский		
Т. контр.		Демьянов		
Н. контр.		Пронский		
Утв.		Демьянов		

ЦВП3-0604

Наклавка

Лит.	Масса	Масштаб
	0,018	1:1

Лист | Листов 1

Лист Б-ПН-1,0 ГОСТ 19904-74 / Ст 3кп ГОСТ 16523-70

МИСС СССР
Главпромвентиляция
ГПИпроектпромвентиляция

Копировал | Формат А4

Инв.№ подл. | Подп. и дата | Взам.инв.№ | Инв.№ дубл. | Подп. и дата

ЦВП3-0601 СБ

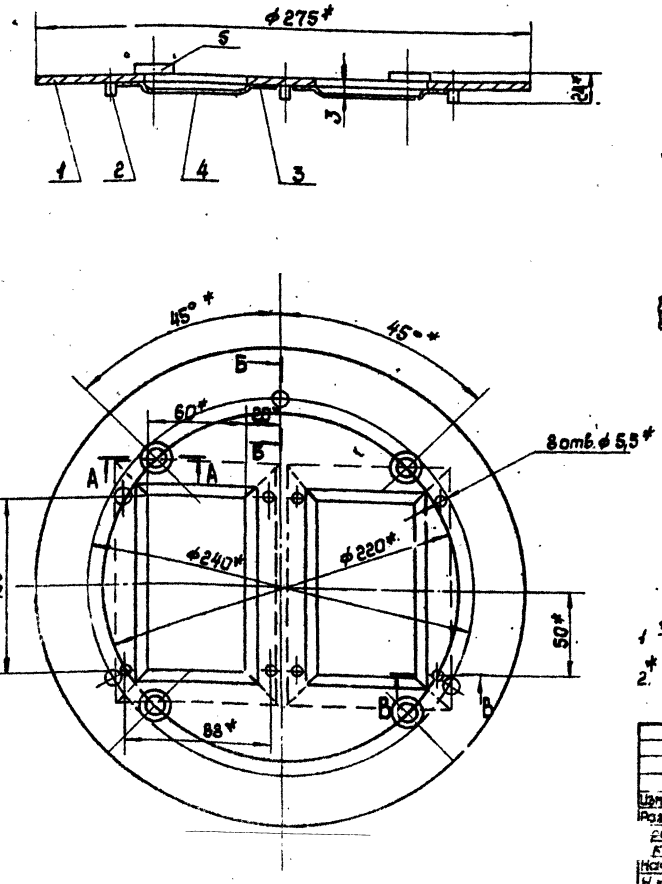

1 $\pm \frac{JT14}{2}$

2* Размеры для справок.

Изм.	Лист	№ докум.	Подп.	Дата
Разраб.		Балкова		
Пров.		Пронский		
Т. контр.		Демьянов		
Нач. отд.		Осадчий		
Н. контр.		Пронский		
Утв.		Демьянов		11.84

ЦВП3-0601 СБ

Крышка

Сборочный чертеж

Лит.	Масса	Масштаб
	1,52	1:2

Лист | Листов 1

МИСС СССР
Главпромвентиляция
ГПИпроектпромвентиляция

Копировал | Формат А3

Серия 5.904-36, выпуск 1, альбом 1

ЦВП3-0605

12,5 √ (√)

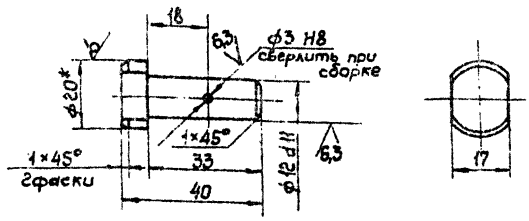

1. h14 ; $\pm \frac{УТ14}{2}$
2. * Размер для справок.

Изм	Лист	N докум.	Подп.	Дата
Разраб.	Волкова			
Пров.	Пронский			
Т. контр.	Демьянов			
Н. контр.	Пронский			
Утв.	Демьянов			

ЦВП3-0605

Ось

Лит.	Масса	Масштаб
	0,04	1:1

Лист | Листов 1

Круг 2D-8-ГОСТ 2590-71 / Ст 3 ГОСТ 535-79

ММСС СССР Главпромвентиляция ГПИ Проектпромвентиляция

Копировал: Формат: А4

ЦВП3-0606

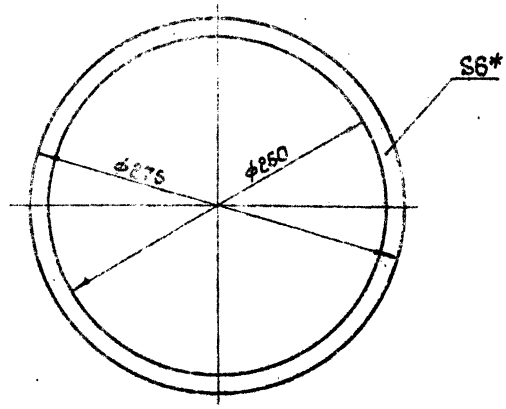

* Размер для справок

Изм	Лист	N докум.	Подп.	Дата
Разраб.	Волкова			
Пров.	Пронский			
Т. контр.	Демьянов			
Н. контр.	Пронский			
Утв.	Демьянов			

ЦВП3-0606

Прокладка

Лит.	Масса	Масштаб
	0,07	1:2,5

Лист | Листов 1

Пластина губчатая техническая II гр-6 ТУ36-105867-76

ММСС СССР Главпромвентиляция ГПИ Проектпромвентиляция

Копировал: Формат: А4

ЦВП3-060101

12,5 √ (√)

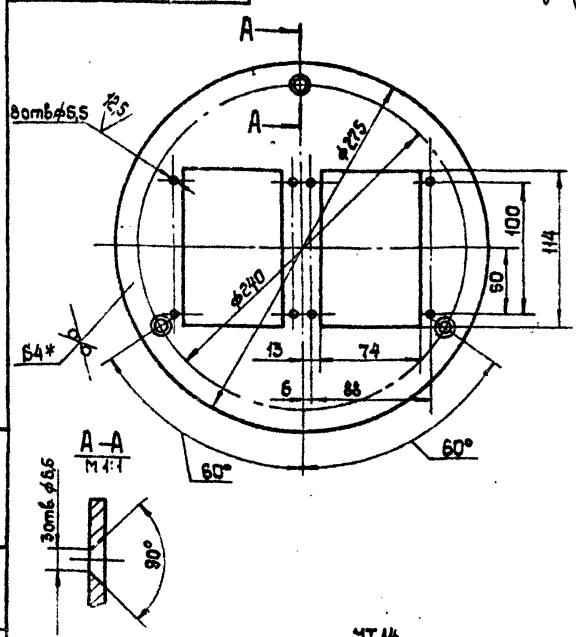

1. H14; h14 $\pm \frac{УТ14}{2}$
2. * Размер для справок

Изм	Лист	N докум.	Подп.	Дата
Разраб.	Волкова			
Пров.	Пронский			
Т. контр.	Демьянов			
Н. контр.	Пронский			
Утв.	Демьянов			

ЦВП3-060101

Крышка

Лит.	Масса	Масштаб
	1,3	1:2,5

Лист | Листов 1

Лист 5-ПН-4,0 ГОСТ 19903-74 / Ст 3кп ГОСТ 14637-79

ММСС СССР Главпромвентиляция ГПИ Проектпромвентиляция

Копировал: Формат: А4

ЦВП3-060102

12,5 √ (√)

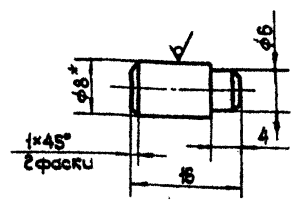

1. h14; $\pm \frac{УТ14}{2}$
2. * Размер для справок

Изм	Лист	N докум.	Подп.	Дата
Разраб.	Волкова			
Пров.	Пронский			
Т. контр.	Демьянов			
Н. контр.	Пронский			
Утв.	Демьянов			

ЦВП3-060102

Штырь

Лит.	Масса	Масштаб
	0,004	2:1

Лист | Листов 1

Круг 8В-ГОСТ 2590-71 / Ст 3 ГОСТ 535-79

ММСС СССР Главпромвентиляция ГПИ Проектпромвентиляция

Копировал: Формат: А4

Серия 5.904-36, выпуск 1, альбом 1

ЦВП3-07 СБ

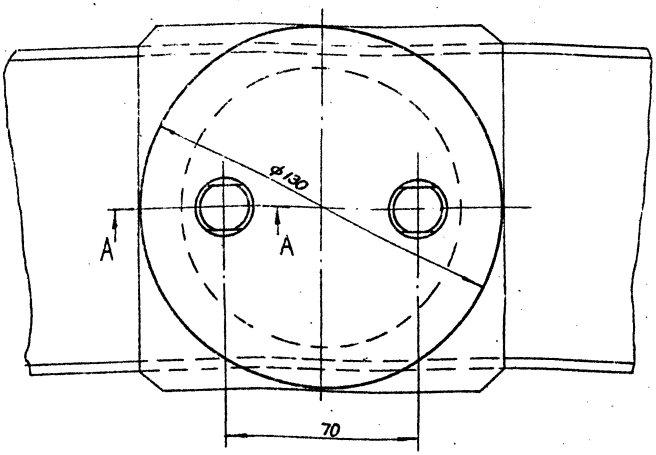

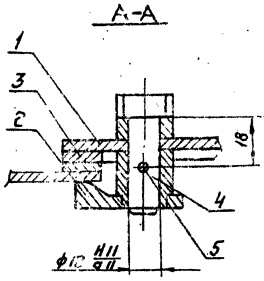

1. Деталь поз. 3 приклеить к детали поз. 1 клеем 88Н. ТУ38-1051061-82
2. Размеры для справок.

				ЦВП3-07 СБ			
Изм.	Лист	№ докум.	Подп.	Дата	Лючок. Сборочный чертеж	Лит.	Масса: 0,7 / Масштаб: 1:1
Разраб.		Волкова				Лист	Листов: 1
Пров.		Пронский				ММСС СССР Главпромвентиляция ГПИ Проектпромвентиляция	
Т. Контр.		Демьянов					
Нач. отд.		Осадчий					
Н. контр.		Пронский					
Утв.		Демьянов					

Копировал: Бер- Формат: А4

ЦВП3-060103

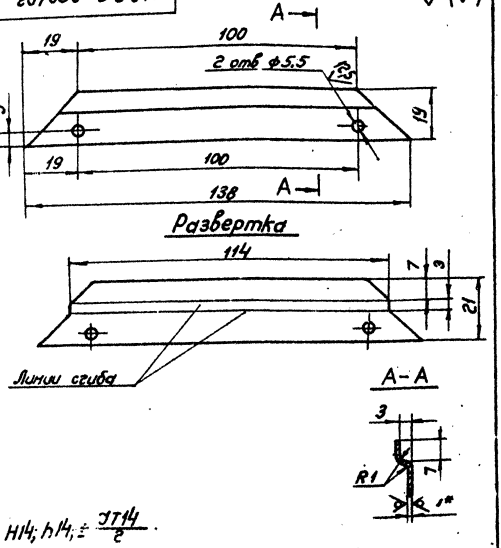

1. H14; h14; ± JT14/2.
2.* Размер для справок.

				ЦВП3-060103			
Изм.	Лист	№ докум.	Подп.	Дата	Обойма	Лит.	Масса: 0,02 / Масштаб: 1:1
Разраб.		Волкова				Лист	Листов: 1
Пров.		Пронский				ММСС СССР Главпромвентиляция ГПИ Проектпромвентиляция	
Т. Контр.		Демьянов					
Н. контр.		Пронский					
Утв.		Демьянов					

Лист Б-ПН-1.0 ГОСТ 19903-74 Ст.3 кп ГОСТ 16523-70

Копировал: Бер- Формат: А4

ЦВП3-060104

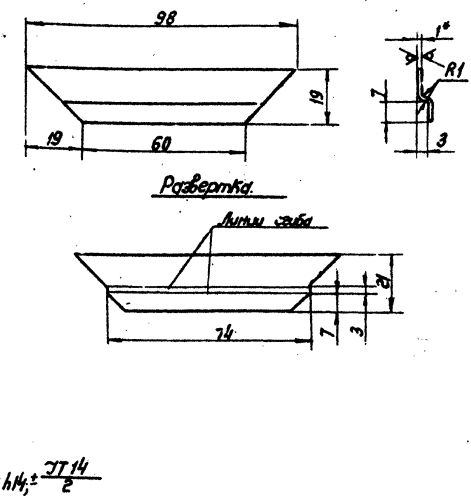

1. h14; ± JT14/2
2.* Размер для справок.

				ЦВП3-060104			
Изм.	Лист	№ докум.	Подп.	Дата	Обойма	Лит.	Масса: 0,012 / Масштаб: 1:1
Разраб.		Волкова				Лист	Листов: 1
Пров.		Пронский				ММСС СССР Главпромвентиляция ГПИ Проектпромвентиляция	
Т. Контр.		Демьянов					
Н. контр.		Пронский					
Утв.		Демьянов					

Лист Б-ПН-1.0 ГОСТ 19903-74 Ст.3 кп ГОСТ 16523-70

Копировал: Бер- Формат: А4

Серия 3.904-36, выпуск 1, альбом 1

Формат	Зона	Поз.	Обозначение	Наименование	Кол.	Примечание
				Документация.		
А3			ЦВПЗ-0706	Сборочный чертеж		
				Сборочные единицы		
А4		1	ЦВПЗ-0701	Крышка	1	
А4		2	ЦВПЗ-0602	Защелка	2	
				Детали.		
А4		3	ЦВПЗ-0702	Прокладка	1	
А4		4	ЦВПЗ-0605	Ось	2	
				Стандартные изделия		
		5		Штифт 3 h8x20 ГОСТ 3128-70	2	

ЦВПЗ-07

Лючок

Изм.	Лист	N докум.	Подп.	Дата
Разраб.		Волкова		
Пров.		Пронский		
Н.контр.		Пронский		
Утв.		Демьянов		

Лит. | Лист | Листов 1

ММСС СССР Главпромвентиляция ГПИ Проектпромвентиляция

Копировал: Формат: А4

ЦВПЗ-060202

1.25 (V)

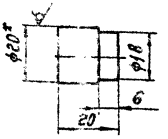

1. h14; $\pm \frac{IT14}{2}$

2.* Размер для справок.

ЦВПЗ-060202

Бобышка

Изм.	Лист	N докум.	Подп.	Дата
Разраб.		Волкова		
Пров.		Пронский		
Т.контр.		Демьянов		
Н.контр.		Пронский		
Утв.		Демьянов		

Лит. | Масса 0,046 | Масштаб 1:1

Круг 20-В-ГОСТ 2590-71 / Ст.3 ГОСТ 535-79

Лист | Листов 1

ММСС СССР Главпромвентиляция ГПИ Проектпромвентиляция

Копировал: Формат: А4

ЦВПЗ-0701

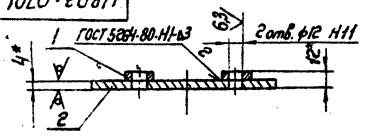

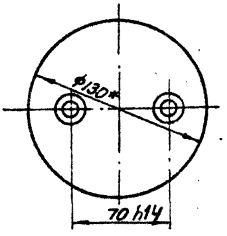

* Размеры для справок.

Формат	Зона	Поз.	Обозначение	Наименование	Кол.	Примечание
				Детали		
Б4		1	ЦВПЗ-060105	Бобышка ℓ8 h14 Круг 20-В-ГОСТ 2590-71 / Ст.3 ГОСТ 535-79	2	0,02 кг
Б4		2	ЦВПЗ-070101	Крышка ф130 h14 Лист Б-ПН-4.0 ГОСТ 19903-74 / Ст.3 кп ГОСТ 14637-76	1	0,42 кг

ЦВПЗ-0701

Крышка

Изм.	Лист	N докум.	Подп.	Дата
Разраб.		Волкова		
Пров.		Пронский		
Т.контр.		Демьянов		
Н.контр.		Пронский		
Утв.		Демьянов		

Лит. | Масса 0,46 | Масштаб 1:2

Лист | Листов 1

ММСС СССР Главпромвентиляция ГПИ Проектпромвентиляция

Копировал: Формат: А4

ЦВПЗ-0702

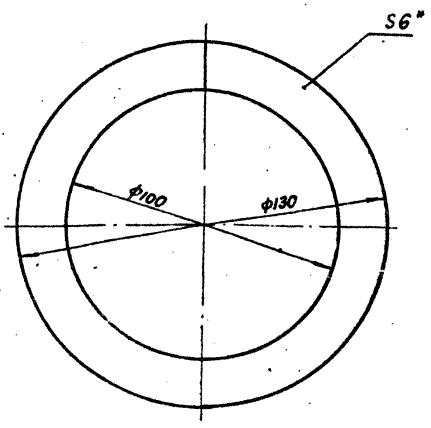

* Размер для справок.

ЦВПЗ-0702

Прокладка

Изм.	Лист	N докум.	Подп.	Дата
Разраб.		Волкова		
Пров.		Пронский		
Т.контр.		Демьянов		
Н.контр.		Пронский		
Утв.		Демьянов		

Лит. | Масса 0,02 | Масштаб 1:1

Лист | Листов 1

Пластина 1 лист 1 ТМКЩ-С-6×250×250 ГОСТ 7388-77

ММСС СССР Главпромвентиляция ГПИ Проектпромвентиляция

Копировал: Формат: А4

Формат	Зона	Поз.	Обозначение	Наименование	Кол.	Примечание
				Документация		
А3			ЦВП3-08 СБ	Сборочный чертеж		
				Сборочные единицы		
А4		1	ЦВП3-0801	Труба	1	
А4		2	ЦВП3-0802	Шайба специальная	1	
				Детали		
А4		3	ЦВП3-0803	Прокладка	1	
Б4		4	ЦВП3-0804	Упор 25х12 h14		
				лист Б-ЛН-4,0 ГОСТ 19903-74 Ст3 кп ГОСТ 14637-79	1	0,009 кг
				Стандартные изделия		
		5		Шплинт 5х20		
				ГОСТ 397-79	1	
		6		Контргайка 20		
				ГОСТ 8961-75	2	
		7		Шайба 27		
				ГОСТ 11371-78	1	
				Прочие изделия		
		8		цепь 4-4х28 ГОСТ 7070-75		
				С-204	1	0,05 кг

Изм.	Лист	N докум.	Подп.	Дата
Разраб.		Волкова		
Пров.		Пронский		
Н.контр.		Пронский		
Утв.		Демьянов		VI/84

ЦВП3 08

Смывное приспособление

Лит	Лист	Листов
		1

МИСС СССР Главпромвентиляция ГПИ Проектпромвентиляция

Копировал: Формат А4

Формат	Зона	Поз.	Обозначение	Наименование	Кол.	Примечание
				Документация		
А3			ЦВП3-0801 СБ	Сборочный чертеж		
				Детали		
А4		1	ЦВП3-080101	Труба	1	
А4		2	ЦВП3-080102	Ручка	1	
А4		3	ЦВП3-080103	Трубка	2	
Б4		4	ЦВП3-080104	Накладка 20х10 h14		
				лист Б-ЛН-5,0 ГОСТ 19903-74 Ст3 кп ГОСТ 14637-79	1	0,007 кг

Изм.	Лист	N докум.	Подп.	Дата
Разраб.		Волкова		
Пров.		Пронский		
Н.контр.		Пронский		
Утв.		Демьянов		VI/84

ЦВП3-0801

Труба

Лит	Лист	Листов
		1

МИСС СССР Главпромвентиляция ГПИ Проектпромвентиляция

Копировал: Формат А4

ЦВП3-0802

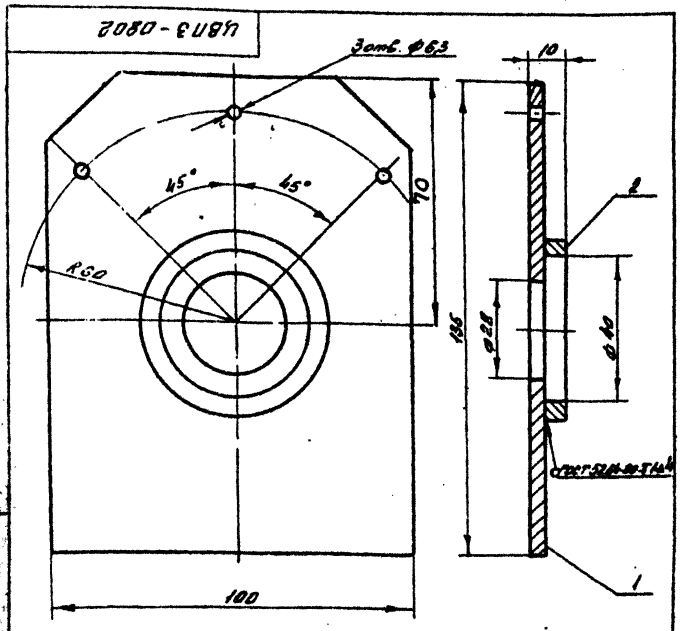

Размеры для справок

Формат	Зона	Поз.	Обозначение	Наименование	Кол.	Примечание
				Детали		
А4		1	ЦВП3-080201	Плита	1	
А4		2	ЦВП3-080202	Втулка	1	

ЦВП3-0802

Изм.	Лист	N докум.	Подп.	Дата
Разраб.		Волкова		
Пров.		Пронский		
Т.контр.		Демьянов		VI/84
Н.контр.		Пронский		
Утв.		Демьянов		

Шайба специальная

Лит	Масса	Масштаб
	0,43	1:1

Лист | Листов 1

МИСС СССР Главпромвентиляция ГПИ Проектпромвентиляция

Копировал: Формат А4

ЦВП3-080202

25 √ (√)

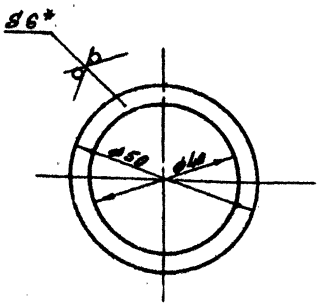

1. Н14; h14
2. * Размер для справок.

ЦВП3-080202

Изм.	Лист	N докум.	Подп.	Дата
Разраб.		Волкова		
Пров.		Пронский		
Т.контр.		Демьянов		VI/84
Н.контр.		Пронский		
Утв.		Демьянов		

Втулка

Лит	Масса	Масштаб
	0,033	1:1

Лист | Листов 1

Лист Б-ЛН-6,0 ГОСТ 19903-74 Ст3 кп ГОСТ 14637-79

МИСС СССР Главпромвентиляция ГПИ Проектпромвентиляция

Копировал: Формат А4

ЦВП3-08 СБ

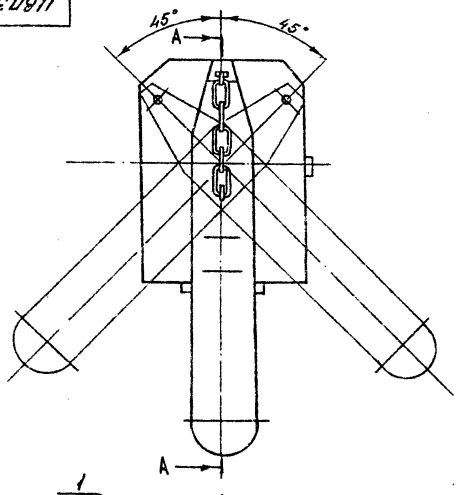

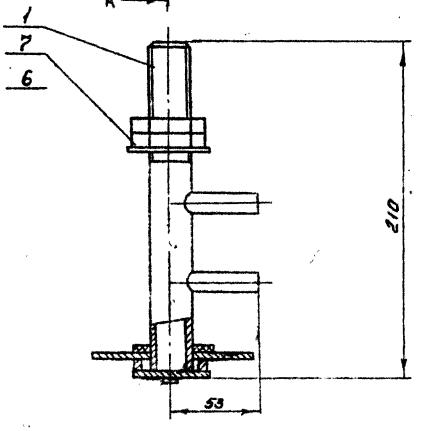

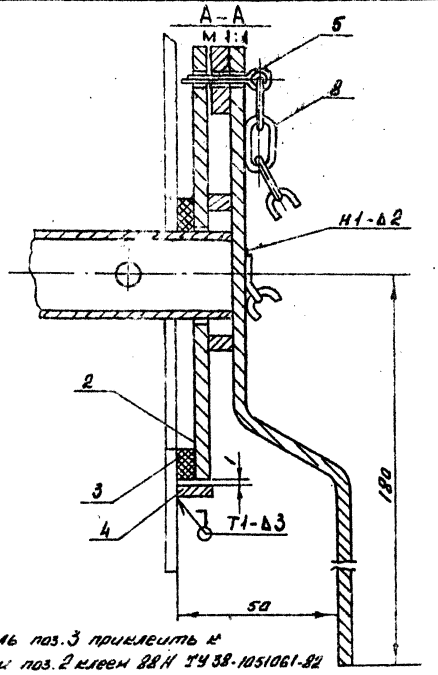

1. Деталь поз. 3 приклеить к детали поз. 2 клеем 88Н ТУ 38-1051061-82
2. Сварные швы по ГОСТ 5264-80
3. Размеры для справок

					ЦВП3-08 СБ		
Изм.	Лист	№ докум.	Подп.	Дата	Снъемное приспособление Сборочный чертеж	Лит.	Масса	Масштаб
							1,4	1:2
Разраб.		Волкова				Лист	Листов 1	
Пров.		Ярмский				НИИС Госстроя СССР Гидроаэровентиляция ГПИ Проектпромвентиляция		
Т.контр.		Демьянов						
Н.контр.		Ярмский						
Утв.		Демьянов						

Копировал Формат А3

ЦВП3-0801 СБ

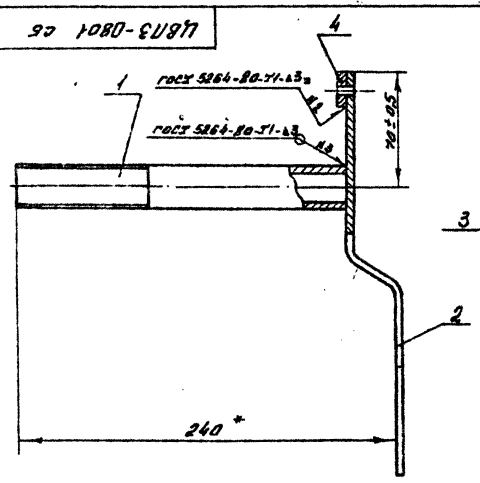

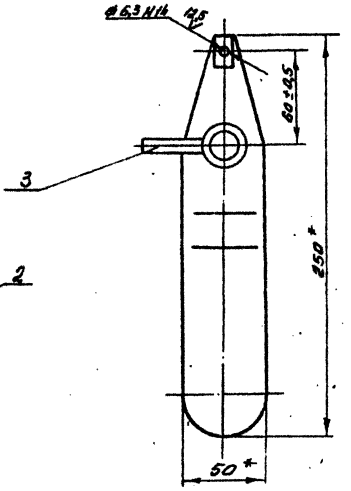

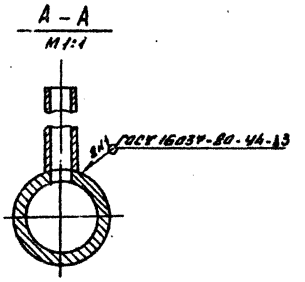

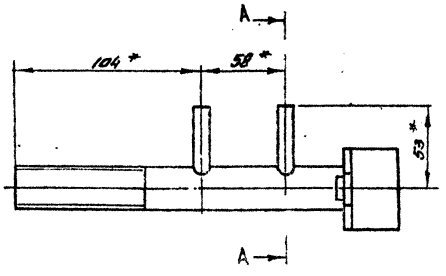

* Размеры для справок

					ЦВП3-0801 СБ		
Изм.	Лист	№ докум.	Подп.	Дата	Труба Сборочный чертеж	Лит.	Масса	Масштаб
							0,76	1:2
Разраб.		Волкова				Лист	Листов 1	
Пров.		Ярмский				НИИС Госстроя СССР Гидроаэровентиляция ГПИ Проектпромвентиляция		
Т.контр.		Демьянов						
Н.контр.		Ярмский						
Утв.		Демьянов						

Копировал Формат А3

ЦВПЗ-080101

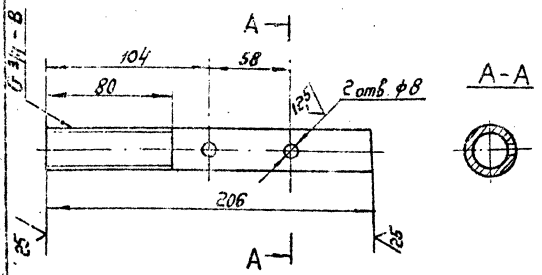

$H14; h14 \pm \frac{JT14}{2}$.

Изм.	Лист	№ докум.	Подп.	Дата	ЦВПЗ-080101	
Разраб.		Волкова			Труба	Лит. / Масса 0,33 / Масштаб 1:2
Пров.		Оранский				Лист / Листов 1
Т.контр.		Демьянов			Труба 20×2Г ГОСТ 3262-75	МПСС СССР Главпроектвентиляция ГПИпроектпромвентиляция
Н.контр.		Оранский				
Утв.		Демьянов				

Копировал: Бер. Формат: А4

ЦВПЗ-080102

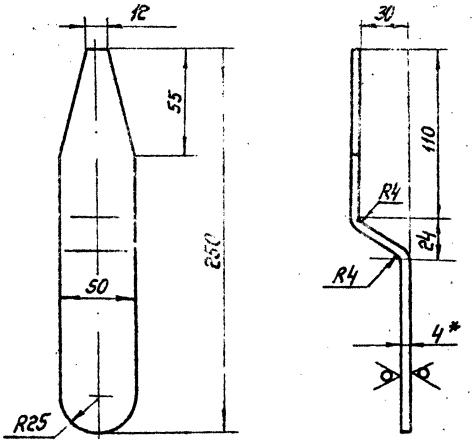

1. $H14; h14; \pm \frac{JT14}{2}$
2. Длина развернутой детали 262,5 мм.
3. * Размер для справок.

Изм.	Лист	№ докум.	Подп.	Дата	ЦВПЗ-080102	
Разраб.		Волкова			Ручка	Лит. / Масса 0,4 / Масштаб 1:2
Пров.		Оранский				Лист / Листов 1
Т.контр.		Демьянов			Лист Б-ПН-40 ГОСТ 19903-74 Ст.3 кп ГОСТ 14637-79	МПСС СССР Главпроектвентиляция ГПИпроектпромвентиляция
Н.контр.		Оранский				
Утв.		Демьянов				

Копировал: Бер. Формат: А4

ЦВПЗ-080103

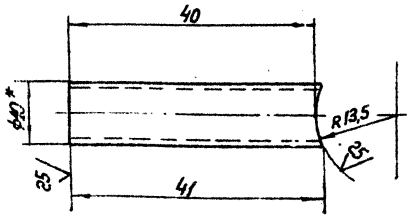

1. $h14; \pm \frac{JT14}{2}$.
2. * Размер для справок.

Изм.	Лист	№ докум.	Подп.	Дата	ЦВПЗ-080103	
Разраб.		Волкова			Трубка	Лит. / Масса 0,009 / Масштаб 2:1
Пров.		Оранский				Лист / Листов 1
Т.контр.		Демьянов			Труба 10×1,0 ГОСТ 8734-75 В20 ГОСТ 8733-74	МПСС СССР Главпроектвентиляция ГПИпроектпромвентиляция
Н.контр.		Оранский				
Утв.		Демьянов				

Копировал: Бер. Формат: А4

ЦВПЗ-080201

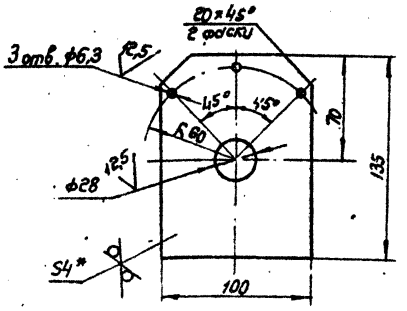

1. $H14; \pm \frac{JT14}{2}$
2. * Размер для справок.

Изм.	Лист	№ докум.	Подп.	Дата	ЦВПЗ-080201	
Разраб.		Волкова			Плита	Лит. / Масса 0,4 / Масштаб 1:2
Пров.		Оранский				Лист / Листов 1
Т.контр.		Демьянов			Лист Б-ПН-40 ГОСТ 19903-74 Ст.3 кп ГОСТ 14637-79	МПСС СССР Главпроектвентиляция ГПИпроектпромвентиляция
Н.контр.		Оранский				
Утв.		Демьянов				

Копировал: Бер. Формат: А4

Формат	Зона	Поз.	Обозначение	Наименование	Кол.	Примечание
				Документация		
*			ЦВП4 СБ	Сборочный чертеж		*) А2;А3
			ЦВП Д1	Технические требования		
				Сборочные единицы		
А4		2	ЦВП4-03	Коллектор	1	
А4		4	ЦВП4-05	Конус	1	
А4		5	ЦВП3-06	Люк	1	
А4		6	ЦВП3-07	Лючок	1	
А4		7	ЦВП4-08	Смывное приспособление	1	
				Детали		
А4		8	ЦВП3-0001	Гайка	4	
А4		9	ЦВП3-0002	Кронштейн	3	
А4		10	ЦВП3-0003	Опора	4	
А4		11	ЦВП4-0001	Прокладка	1	
Б4		12	ЦВП4-0002	Трубка		
				Трубка круглая 6х1 Д16Т		
				l=170 h14 ГОСТ 18475-73	4	0,007кг
Б4		13	ЦВП3-0006	Сальник Д15; d5		
				Войлок ПС5 ГОСТ 6308-71	4	0,003кг
А4		14	ЦВП3-0303	Хомут	4	
				Стандартные изделия		
		15		Болт М6х20 58		
				ГОСТ 7798-70	12	

Подп. и дата | Инв. № дубл. | Взам. инв. № | Подп. и дата | Инв. № подл.

Изм.	Лист	№ докум.	Подп.	Дата
Разраб.		Волкова		
Пров.		Щеглова		
Н. контр.		Пронский		
Утв.		Демьянов		11/84

ЦВП4

Циклон

Лит.	Лист	Листов
		2

МНСС СССР Главпромвентиляция ГПИ Проектпромвентиляция

Копировал: Формат А4

Формат	Зона	Поз.	Обозначение	Наименование	Кол.	Примечание
		16		Болт 10х20.58		
				ГОСТ 7798-70	3	
		17		Гайка М6.8		
				ГОСТ 5915-70	12	
		18		Гайка М10.8		
				ГОСТ 5915-70	3	
			Переменные данные	для исполнений		
				ЦВП4		
				Сборочные единицы		
А4		1	ЦВП4-02	Улитка	1	
А4		3	ЦВП4-04	Корпус	1	
				ЦВП4-01		
				Сборочные единицы		
А4		1	ЦВП4-02-01	Улитка	1	
А4		3	ЦВП4-04-01	Корпус	1	

Подп. и дата | Инв. № дубл. | Взам. инв. № | Подп. и дата | Инв. № подл.

Изм.	Лист	№ докум.	Подп.	Дата

ЦВП4

Лист 2

Копировал: Формат А4

Обозначение	Наименование		
	Документация		
А2 ЦВП4-02 СБ	Сборочный чертеж		
	Детали		
А4 1 ЦВП4-0201	Уголок	2	
А4 2 ЦВП4-0202	Уголок	2	
А4 3 ЦВП4-0203	Крышка	1	
А4 4 ЦВП3-0204	Кольцо	1	
А4 6 ЦВП4-0206	Фланец	1	
А4 7 ЦВП4-0207	Дно	1	
Б4 8 ЦВП4-0208	Стенка 163х250 h14		
	Лист 6 ПН-20 ГОСТ 19904-74		
	Ст 3кп ГОСТ 16523-70	1	0,64кг
	Переменные данные	для исполнений	
	ЦВП4-02		
	Детали		
А4 6 ЦВП4-0205	Стенка	1	
	ЦВП4-0201		
	Детали		
А4 5 ЦВП4-0205-01	Стенка	1	

Подп. и дата | Инв. № дубл. | Взам. инв. № | Подп. и дата | Инв. № подл.

Изм.	Лист	№ докум.	Подп.	Дата
Разраб.		Волкова		
Пров.		Щеглова		
Н. контр.		Пронский		
Утв.		Демьянов		11/84

ЦВП4-02

Улитка

Лит.	Лист	Листов
		1

МНСС СССР Главпромвентиляция ГПИ Проектпромвентиляция

Копировал: Формат А4

Обозначение	Наименование		Примечание
	Документация		
А3 ЦВП4-03 СБ	Сборочный чертеж		
	Сборочные единицы		
А4 1 ЦВП4-0301	Коллектор	1	
А4 2 ЦВП4-03.02	Коллектор	1	
	Детали		
А4 3 ЦВП3-0303	Хомут	4	
А4 4 ЦВП3-0304	Прокладка	2	
Б4 5 ЦВП3-0305	Шланг l-500		
	Трубка 1С 6х2		
	ГОСТ 5496-78	4	0,036кг
	Стандартные изделия		
6	Болт М10х25.36		
	ГОСТ 7798-70	4	
7	Винт М6х20.58		
	ГОСТ 1491-72	4	
8	Гайка М10.4		
	ГОСТ 5915-70	4	
9	Гайка М6.4		
	ГОСТ 5915-70	4	
10	Муфта короткая 20		
	ГОСТ 8954-75	1	
11	Контргайка 20		
	ГОСТ 8961-75	1	

Подп. и дата | Инв. № дубл. | Взам. инв. № | Подп. и дата | Инв. № подл.

Изм.	Лист	№ докум.	Подп.	Дата
Разраб.		Волкова		
Пров.		Щеглова		
Н. контр.		Пронский		
Утв.		Демьянов		11/84

ЦВП4-03

Коллектор

Лит.	Лист	Листов
		1

МНСС СССР Главпромвентиляция ГПИ Проектпромвентиляция

Копировал: Формат А4

ЦВП4 СБ

Серия 5.904-36, выпуск 1, альбом 1

Рис 1

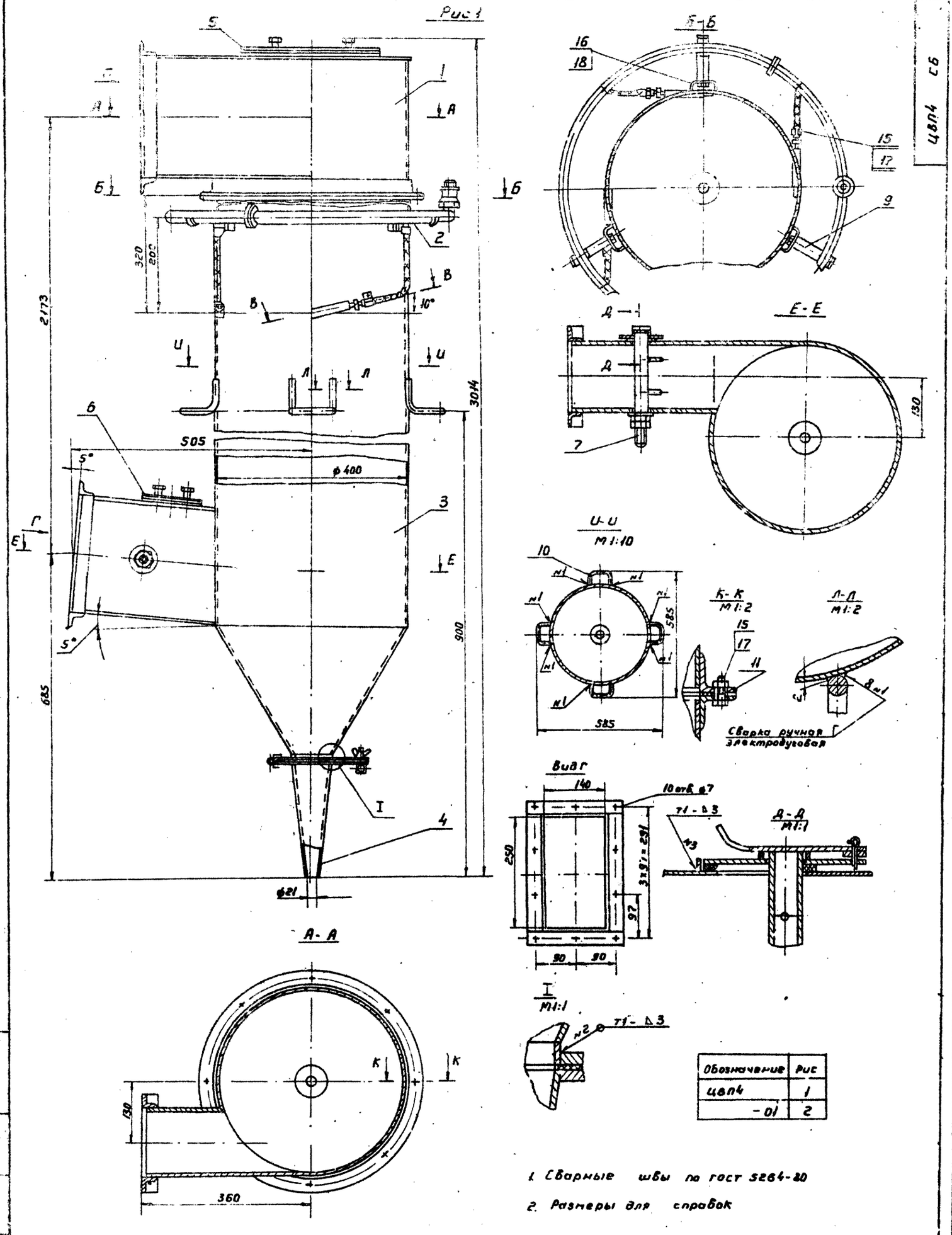

Обозначение	Рис
ЦВП4	1
-01	2

1. Сварные швы по гост 5264-80
2. Размеры для справок

Изм.	Лист	N док.	Подп.	Дата	ЦВП4 СБ			
Разраб.	Волкова				Циклон	Лит	Масса	Масштаб
Пров.	Щеглова				Сборочный чертеж		106.7	1:5
Т. контр.	Демьянов					Лист 1	Листов 2	
Нач. отд.	Осадчий					МЧСС	СССР	
Н. контр.	Пронский					Главпромвентиляция		
Утв.	Овчинников					ГПИ Проект. промвентиляция		

Копировал Вешицкая

Формат А2

Серия 5.904-36, выпуск 1, альбом 1

ЦВП4СБ

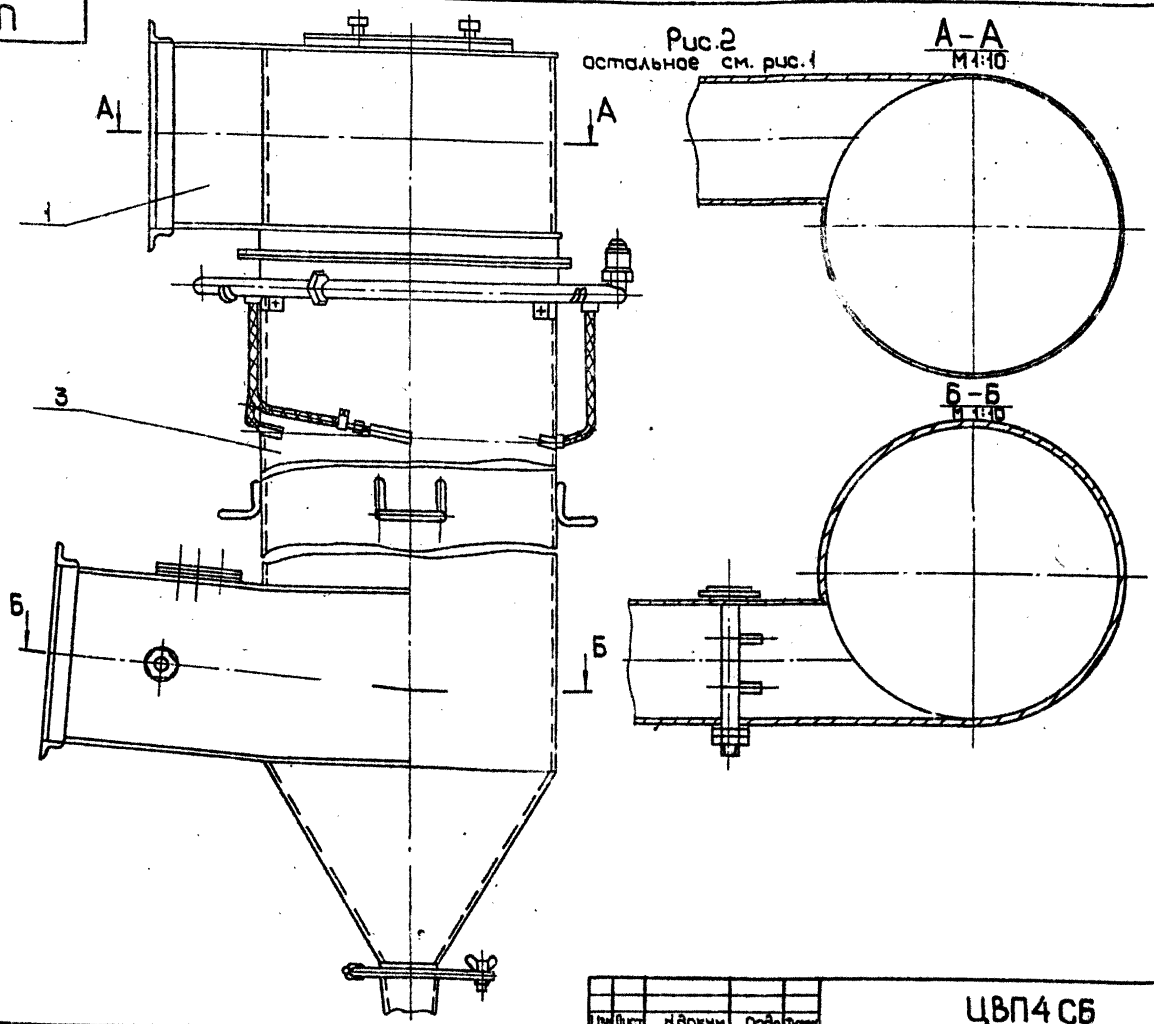

Рис.2
остальное см. рис.1

Изм	Лист	Nдокум.	Подп.	Дата	ЦВП4 СБ	Лист 2

ЦВП4-0201

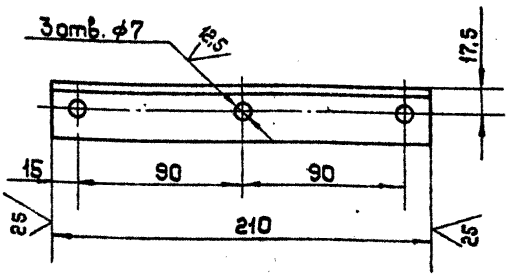

H14; h14 $\pm \frac{IT14}{2}$

Изм	Лист	Nдокум.	Подп.	Дата	ЦВП4-0201			
Разраб.	Волкова				Уголок	Лит.	Масса	Масштаб
Пров.	Щеглова						0,31	1:2
Т.контр.	Пронский					Лист	Листов 1	
Н.контр.	Щеглова				Уголок 32×32×3- 6-ГОСТ 8509-72 Ст 3 ГОСТ 535-79	ММСС СССР Главпромвентиляция ГПИ Проектпромвентиляция		
Утв.	Демьянов							

Копировал: Формат: А4

ЦВП4-0202

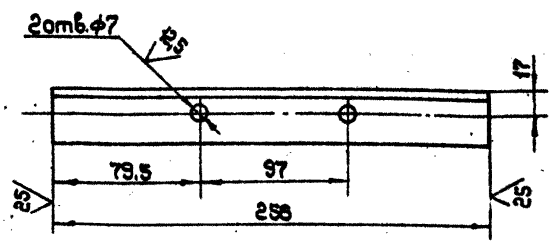

H14; h14 $\pm \frac{IT14}{2}$

Изм	Лист	Nдокум.	Подп.	Дата	ЦВП4-0202			
Разраб.	Волкова				Уголок	Лит.	Масса	Масштаб
Пров.	Щеглова						0,37	1:2
Т.контр.	Пронский					Лист	Листов 1	
Н.контр.	Щеглова				Уголок 32×32×3- 6-ГОСТ 8509-72 Ст 3 ГОСТ 535-79	ММСС СССР Главпромвентиляция ГПИ Проектпромвентиляция		
Утв.	Демьянов							

Копировал: Формат: А4

ЦВП4-02СБ

Серия 5.904-36, выпуск 1, альбом 1

Рис. 1

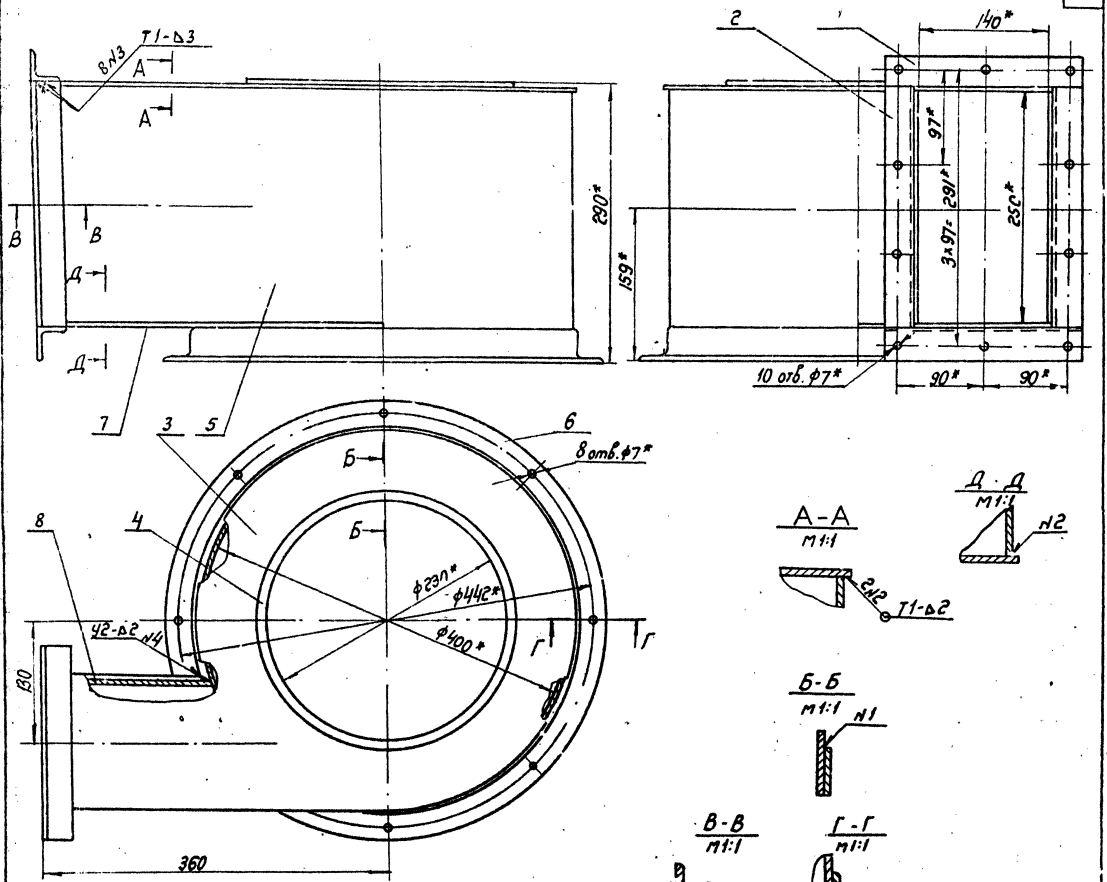

Рис. 2
остальное см. рис. 1

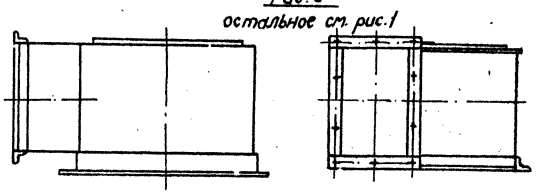

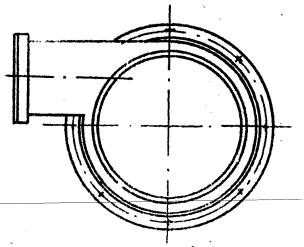

Обозначение	Рис.
ЦВП4-02	1
-01	2

1. Сварные швы по ГОСТ 5264-80.
2. * Размеры для справок
3. $\pm \frac{JT14}{2}$

Изм.	Лист	№ докум.	Подп.	Дата
Разраб.		Волкова		
Пров.		Щеглова		
Т. контр.		Пронский		
Нач. отд.		Осадчий		
Н. контр.		Щеглова		
Утв.		Демьянов		11/89

ЦВП4-02СБ

Улитка

Сборочный чертеж

Лит.	Масса	Масштаб
	12,43	1:2,5

Лист | Листов: 1

МГСС СССР
Главпромвентиляция
Гипроентромвентиляция

Копировал: Бер- Формат:

Серия 5.904-36, выпуск 1, альбом 1

ЦВП4-0207

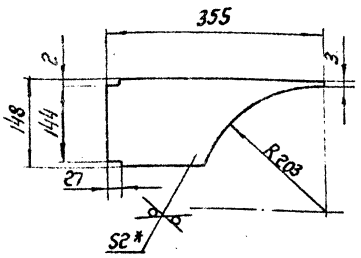

1. h14; ± $\frac{IT14}{2}$
2.* Размер для справок.

Изм.	Лист	№ докум.	Подп.	Дата
Разраб.		Волкова		
Пров.		Щеглова		
Т.контр.		Пронский		
Н.контр.		Щеглова		
Утв.		Демьянов		

ЦВП4-0207

Дно

Лит.	Масса	Масштаб
	0,55	1:5

Лист | Листов: 1

Лист Б-ПН-2.0 ГОСТ 19903-74 Ст.3 кп ГОСТ 16523-70

МГСС СССР Главпромвентиляция ГПИ Проектпромвентиляция

Копировал: Бер- Формат: А4

ЦВП4-0203

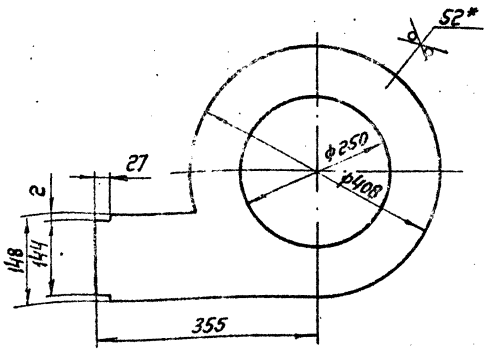

1. H14; h14; ± $\frac{IT14}{2}$
2* Размер для справок.

Изм.	Лист	№ докум.	Подп.	Дата
Разраб.		Волкова		
Пров.		Щеглова		
Т.контр.		Пронский		
Н.контр.		Щеглова		
Утв.		Демьянов		

ЦВП4-0203

Крышка

Лит.	Масса	Масштаб
	1,83	1:5

Лист | Листов: 1

Лист Б-ПН-2.0 ГОСТ 19903-74 Ст.3 кп ГОСТ 16523-70

МГСС СССР Главпромвентиляция ГПИ Проектпромвентиляция

Копировал: Бер- Формат: А4

ЦВП4-0205

Рис.1

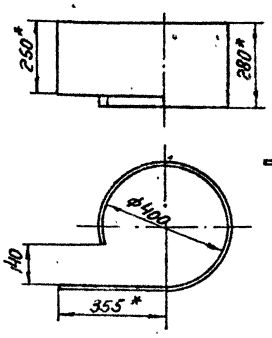

Рис.2
остальное см. рис.1



Развертка.

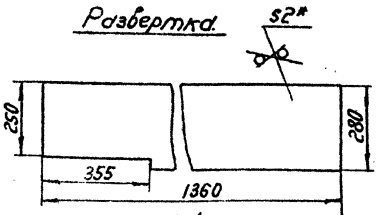

Обозначение	Рис.
ЦВП4-0205	1
-01	2

1. H14; h14; ± $\frac{IT14}{2}$
2.* Размеры для справок

Изм.	Лист	№ докум.	Подп.	Дата
Разраб.		Волкова		
Пров.		Щеглова		
Т.контр.		Пронский		
Н.контр.		Щеглова		
Утв.		Демьянов		

ЦВП4-0205

Стенка

Лит.	Масса	Масштаб
	5,8	1:10

Лист | Листов: 1

Лист Б-ПН-2.0 ГОСТ 19903-74 Ст.3 кп ГОСТ 16523-70

МГСС СССР Главпромвентиляция ГПИ Проектпромвентиляция

Копировал: Бер- Формат: А4

ЦВП4-0206

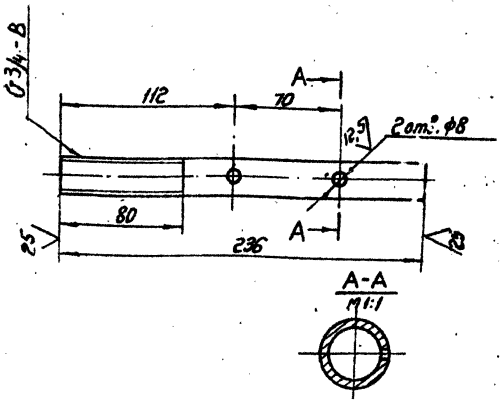

H14; h14; ± $\frac{IT14}{2}$

Изм.	Лист	№ докум.	Подп.	Дата
Разраб.		Волкова		
Пров.		Щеглова		
Т.контр.		Пронский		
Н.контр.		Щеглова		
Утв.		Демьянов		

ЦВП4-080101

Труба

Лит.	Масса	Масштаб
	0,4	1:2

Лист | Листов: 1

Труба 20×2,8 ГОСТ 3262-75

МГСС СССР Главпромвентиляция ГПИ Проектпромвентиляция

Копировал: Бер- Формат: А4

Серия 5.904-36. Выпуск 1. Альбом 1

ЦВП4-03СБ

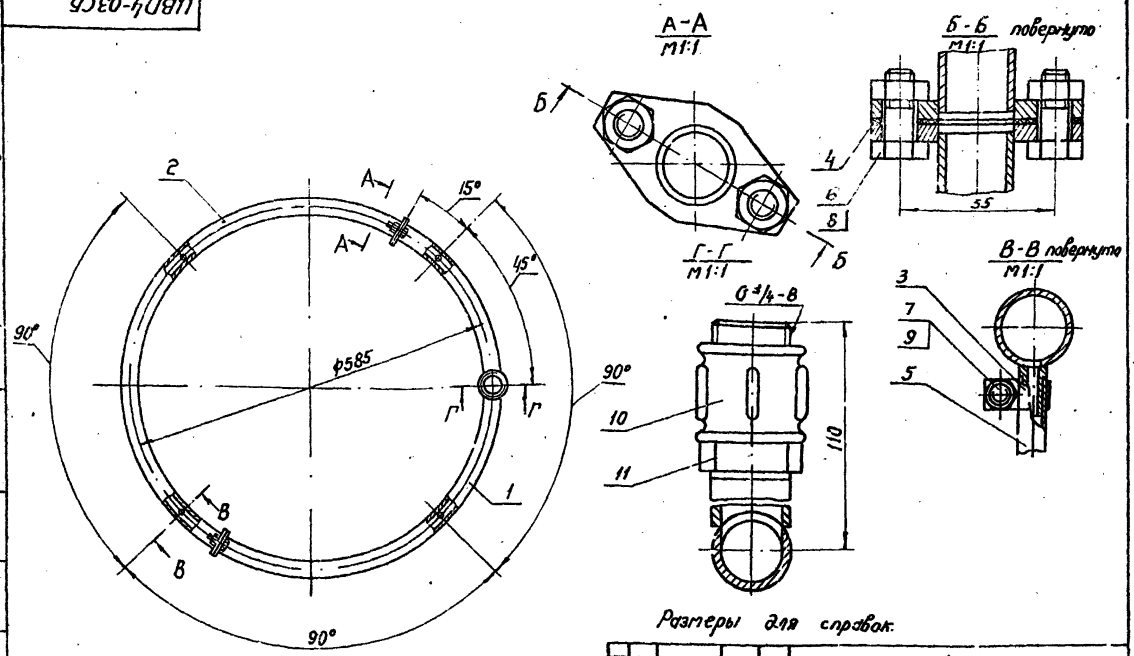

Размеры для справок.

				ЦВП4-03СБ			
Изм.	Лист	№ докум.	Подп.	Дата	Коллектор Сборочный чертеж	Лит.	Масса 3,95	Масштаб 1:5
Разраб.	Волкова					Лист	Листов: 1
Пров.	Щеглова					ММСС СССР Главпромвентиляция ГПИ Проектпромвентиляция	
Т. контр.	Пронский						
Нач. отд.	Осадчий						
Н. контр.	Щеглова						
Утв.	Демьянов						

Копировал: Бер. Формат: А3

ЦВП4-0206

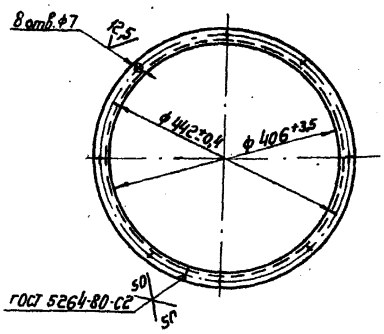

1. Длина развернутой детали 1330 мм.
2. Неуказанные предельные отклонения размеров: Н14; $\pm \frac{IT14}{2}$.

				ЦВП4-0206			
Изм.	Лист	№ докум.	Подп.	Дата	Фланец	Лит.	Масса 1,94	Масштаб 1:5
Разраб.	Волкова					Лист	Листов: 1
Пров.	Щеглова					ММСС СССР Главпромвентиляция ГПИ Проектпромвентиляция	
Т. контр.	Пронский						
Н. контр.	Щеглова						
Утв.	Демьянов						

Уголок 32×32×3 - Б-ГОСТ 8509-72 Ст.3 ГОСТ 535-79

Копировал: Бер. Формат: А4

ЦВП4-030101

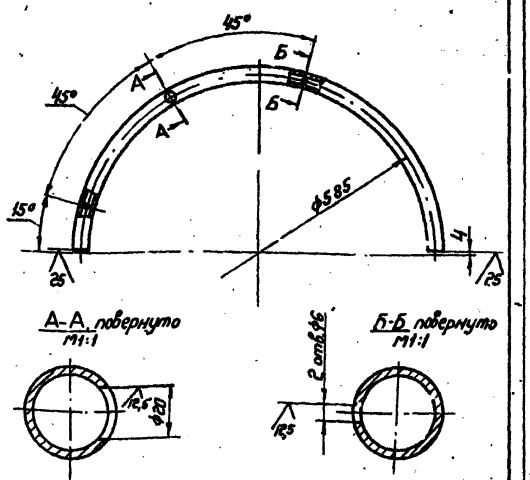

1. Длина развернутой детали 911 мм.
2. Н14; $\pm \frac{IT14}{2}$

				ЦВП4-030101			
Изм.	Лист	№ докум.	Подп.	Дата	Труба	Лит.	Масса 1,5	Масштаб 1:5
Разраб.	Волкова					Лист	Листов: 1
Пров.	Щеглова					ММСС СССР Главпромвентиляция ГПИ Проектпромвентиляция	
Т. контр.	Пронский						
Н. контр.	Щеглова						
Утв.	Демьянов						

Труба 20×2,8 ГОСТ 3262-75

Копировал: Бер. Формат: А4

Сверила

Серия 5.904-36, выпуск 1, альбом 1

Формат	Зона	Поз.	Обозначение	Наименование	Кол.	Примечание
				Документация		
А3			ЦВП4-0301 СБ	Сборочный чертеж		
				Детали		
А4		1	ЦВП4-0301 01	Труба	1	
А4		2	ЦВП3-0301 01	Фланец	2	
А4		3	ЦВП3-0301 03	Патрубок	1	
А4		4	ЦВП3-0301 04	Штуцер	2	

Изм	Лист	N докум	Подп	Дата
Разраб.		Волкова		
Пров.		Щеглова		
Н.контр.		Щеглова		
Утв.		Деньянов		

ЦВП4-0301

Коллектор

Лит	Лист	Листов
		1

ММСС СССР Главпромвентиляция ГПИ Проектпромвентиляция

Копировал Вешичкая

Формат: А4

Формат	Зона	Поз.	Обозначение	Наименование	Кол.	Примечание
				Документация		
А3			ЦВП4-0302 СБ	Сборочный чертеж		
				Детали		
А4		1	ЦВП4-0302 01	Труба	1	
А4		2	ЦВП3-0301 01	Фланец	2	
А4		3	ЦВП3-0301 04	Штуцер	2	

Изм	Лист	N докум.	Подп.	Дата
Разраб.		Волкова		
Пров.		Менлева		
Н.контр.		Щеглова		
Утв.		Деньянов		

ЦВП4-0302

Коллектор

Лит	Лист	Листов
		1

ММСС СССР Главпромвентиляция ГПИ Проектпромвентиляция

Копировал Вешичкая

Формат А4

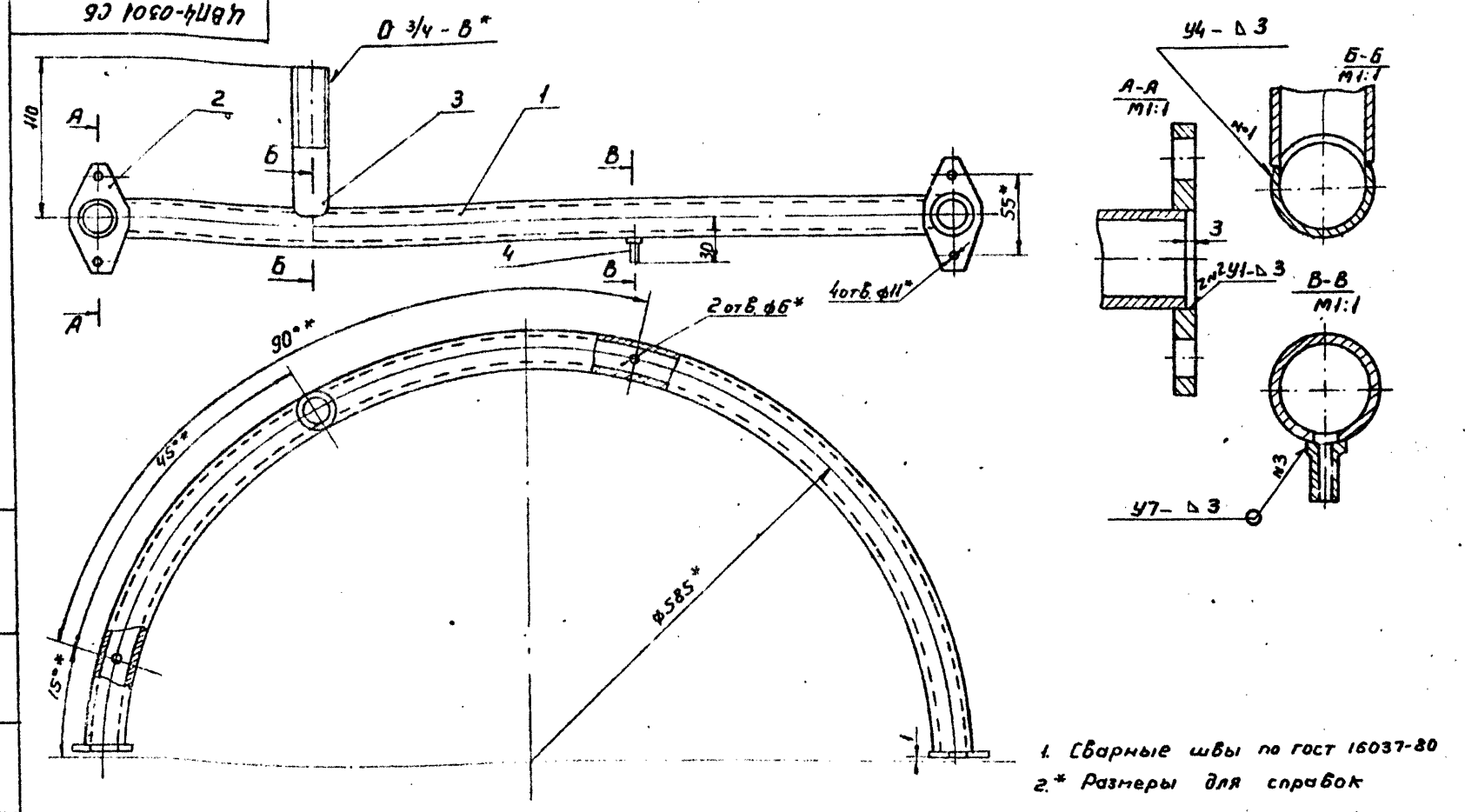

1. Сварные швы по гост 16037-80
2.* Размеры для справок

Изм	Лист	N докум	Подп	Дата
Разраб.		Волкова		
Пров.		Щеглова		
Т.контр.		Пронский		
Нач. отд.		Осадчий		
Н.контр.		Щеглова		
Утв.		Деньянов		

ЦВП4-0301 СБ

Коллектор Сборочный чертеж

Лит	Масса	Масштаб
	1,81	1:2,5

Лист | Листов 1

ММСС СССР Главпромвентиляция ГПИ Проектпромвентиляция

Копировал Вешичкая

Формат: А3

ЦВП4-0302

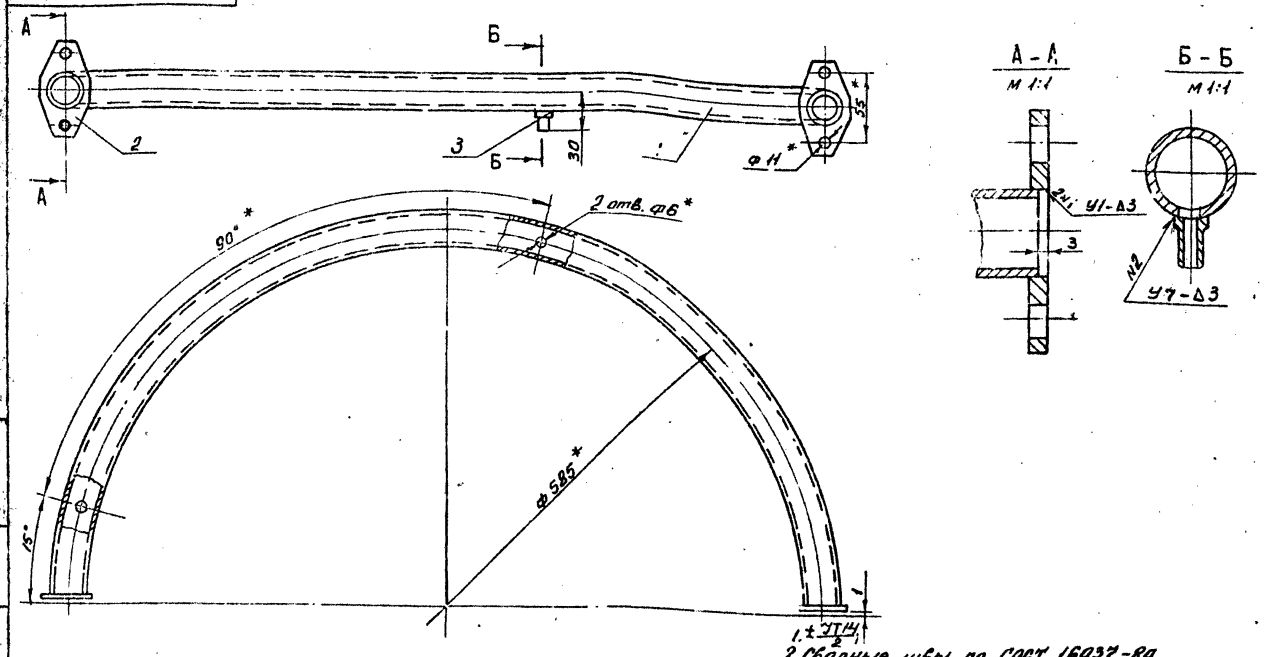

2. Сварные швы по ГОСТ 16037-80

3. * Размеры для справок

					ЦВП4-0302 СБ			
Изм.	Лист	№ докум.	Подп.	Дата	Коллектор Сборочный чертеж	Лит.	Масса	Масштаб
Разраб.		Волкова					1,65	1:2,5
Пров.		Щеглова				Лист	Листов 1	
Т. контр.		Пронский				МНСС СССР Главпроинвентиляция ГЛАПроектпроинвентиляция		
Нач. отд.		Осадчий						
Н. контр.		Щеглова						
Утв.		Демьянов						

Копировал Формат А3

		Обозначение	Наименование		Примечание
			Документация		
*)		ЦВП4-04	Сборочный чертеж		*) А2, А3
			Детали		
А4	3	ЦВП4-0403	Стенка	1	
А4	4	ЦВП4-0404	Стенка	1	
А4	5	ЦВП3-0405	Фланец	1	
А4	6	ЦВП4-0406	Конус	1	
А4	7	ЦВП3-0407	Кольцо	1	
А4	9	ЦВП4-0409	Стакан	4	
А4	10	ЦВП3-0410	Втулка	4	
А4	11	ЦВП3-0411	Кронштейн		
А4	12	ЦВП4-0206	Фланец	1	
А4	13	ЦВП4-0201	Уголок	2	
А4	14	ЦВП4-0202	Уголок	2	
		Переменные данные для исполнений			
			ЦВП4-04		
			Детали		
А4	1	ЦВП4-0401	Стенка	1	
А4	2	ЦВП4-0402	Стенка	1	
А4	8	ЦВП4-0408	Обечайка	1	
			ЦВП4-04-01		
			Детали		
А4	1	ЦВП4-0401-01	Стенка	1	
А4	2	ЦВП4-0402-01	Стенка	1	
А4	8	ЦВП4-0408-01	Обечайка	1	

					ЦВП4-04			
Изм.	Лист	№ докум.	Подп.	Дата	Корпус	Лит.	Лист	Листов
Разраб.		Волкова				МНСС СССР Главпроинвентиляция ГЛАПроектпроинвентиляция		
Пров.		Щеглова						
Т. контр.		Щеглова						
Утв.		Демьянов						

Копировал Формат А

ЦВП4-030201

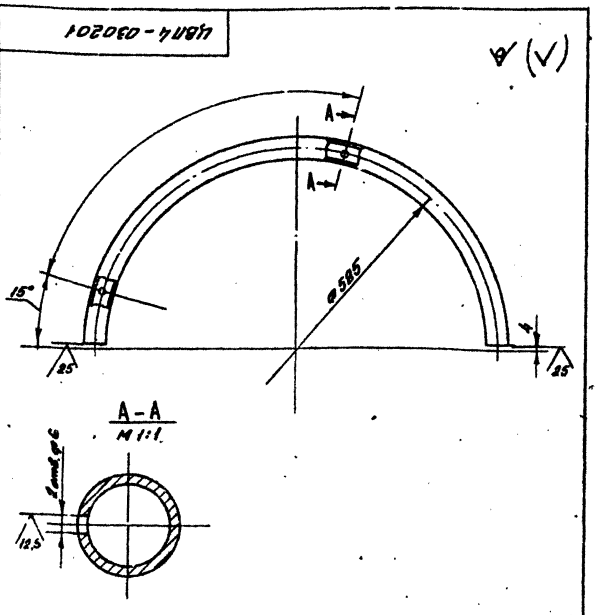

1. Длина развернутой детали 911 мм

2. Н14; ± JT14/2

					ЦВП4-030201			
Изм.	Лист	№ докум.	Подп.	Дата	Труба	Лит.	Масса	Масштаб
Разраб.		Волкова					1,5	1:5
Пров.		Щеглова				Лист	Листов 1	
Т. контр.		Пронский				МНСС СССР Главпроинвентиляция ГЛАПроектпроинвентиляция		
Н. контр.		Щеглова						
Утв.		Демьянов						

труба 20×2,8 ГОСТ 13262-73

Копировал Формат А4

Серия 5.904-36, Выпуск 1, альбом 1

ЦВП4-04 СБ

Рис 1

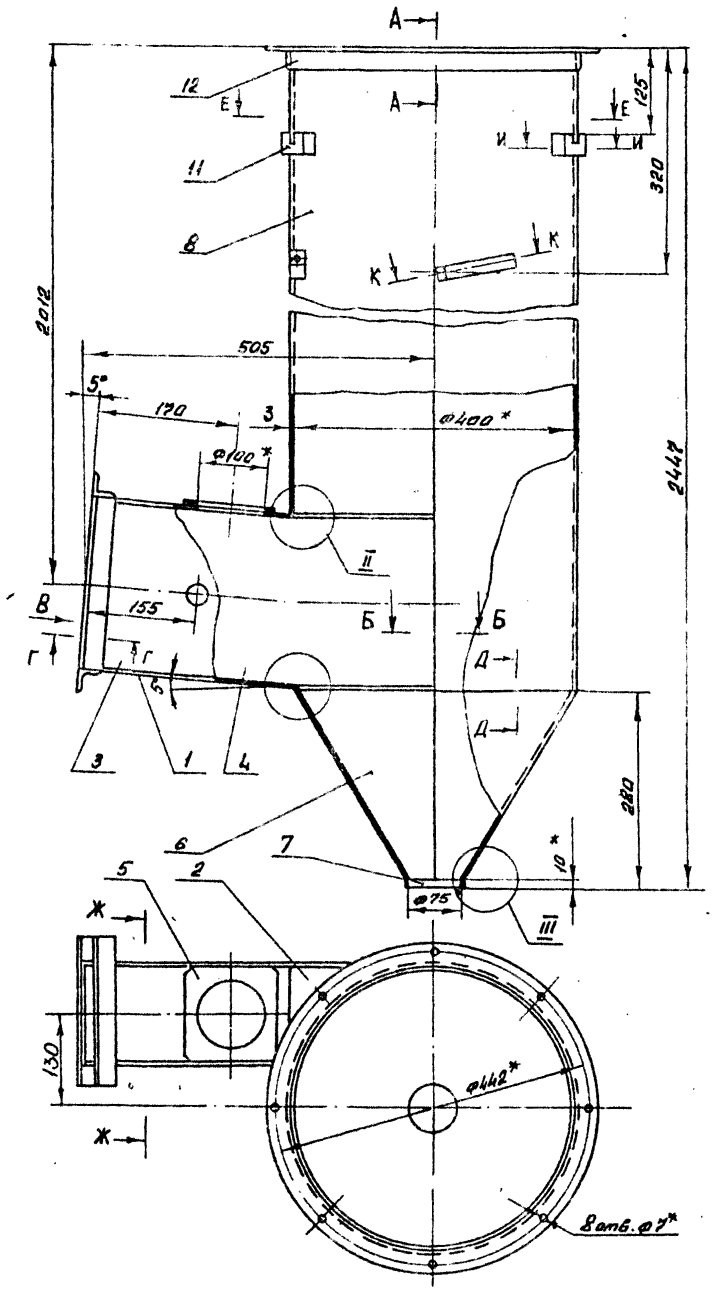

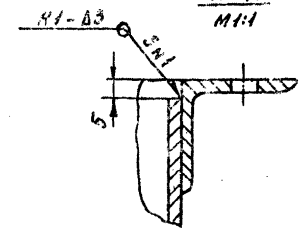

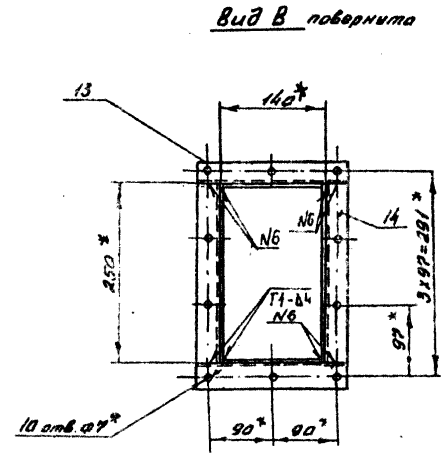

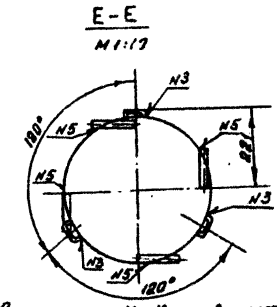

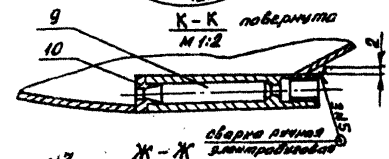

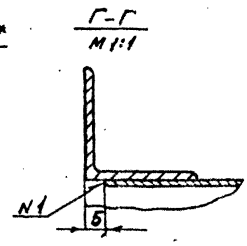

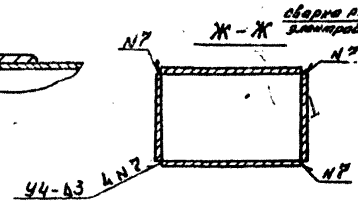

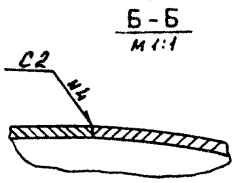

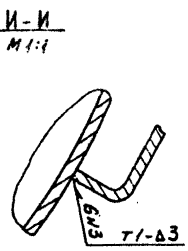

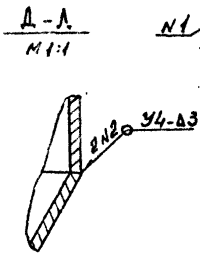

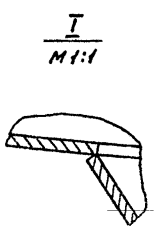

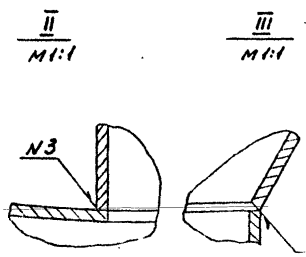

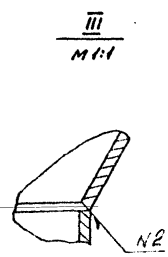

Обозначение	Рис
ЦВП4-04	1
-01	2

1. Неуказанные сварные швы по ГОСТ 5264-80.
2. *Размеры для справок
3. $\pm \frac{JT14}{2}$

Изм.	Лист	№ докум.	Подп.	Дата	ЦВП4-04 СБ			
Разраб.		Волкова			Корпус Сборочный чертеж	Лит.	Масса 80,3	Масштаб 1:5
Пров.		Щеглова						
Т. контр.		Поонский				Лист 1	Листов 2	
Нач. отд.		Осадчий				НИСС СССР Главпромвентиляция ГПИ Проектпромвентиляция		
Н. контр.		Щеглова						
Утв.		Демьянов						

Копировал

Формат А2

Рис 2

Остальное см. Рис 1

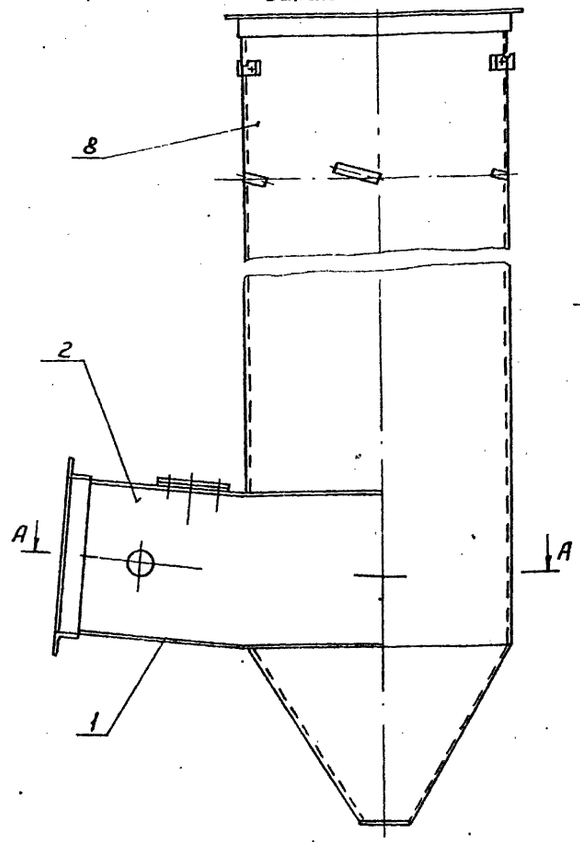

А-А

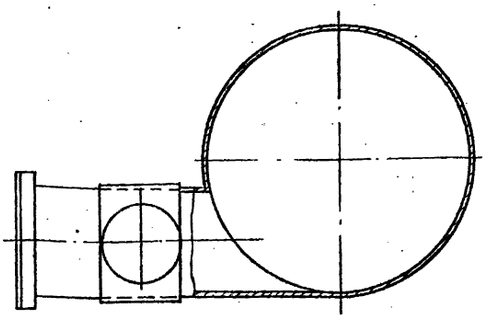

Серия 5.904-36, Выпуск 1, Альбом 1

Инв.№ подл. | Подп. и дата | Инв.№ дубл. | Взам. инв.№ | Инв.№ подл. | Подп. и дата

Изм.	Лист	N докум.	Подп.	Дата

ЦВП4-04 СБ

Лист 2

Копировал: Вешницкая

Формат: А3

Формат	Зона	Поз.	Обозначение	Наименование	Кол.	Примечание
				Документация		
А3			ЦВП4-08 СБ	Сборочный чертеж		
				Сборочные единицы		
А4		1	ЦВП4-0801	Труба	1	
А4		2	ЦВП3-0802	Шайба специальная	1	
				Детали		
А4		3	ЦВП3-0803	Прокладка	1	
Б4		4	ЦВП3-0804	Упор 25×12 h14		
				Лист Б-ПН-4,0 ГОСТ 19903-74 / Ст3 кп ГОСТ 14637-79	1	0,009кг
				Стандартные изделия		
		5		Шплинт 5×20		
				ГОСТ 397-79	1	
		6		Контргайка 20		
				ГОСТ 8961-75	2	
		7		Шайба 27		
				ГОСТ 11371-78	1	
				Прочие изделия		
		8		Цепь 4-4×28; t=204		
				ГОСТ 7070-75	1	0,05 кг

Инв.№ подл. | Подп. и дата | Взам. инв.№ | Инв.№ дубл. | Подп. и дата

Изм.	Лист	N докум.	Подп.	Дата
Разраб.		Волкова		
Пров.		Щеглова		
Н.контр.		Щеглова		
Утв.		Астафьянов		

ЦВП4-08

Смывное приспособление

Лит	Лист	Листов
		1

МИССС СССР
ГПИ Проектпромвентиляция

Копировал: Вешницкая

Формат А4

Формат	Зона	Поз.	Обозначение	Наименование	Кол.	Примечание
				Документация		
А3			ЦВП4-0801 СБ	Сборочный чертеж		
				Детали		
А4		1	ЦВП4-0801 01	Труба	1	
А4		2	ЦВП3-0801 02	Ручка	1	
А4		3	ЦВП3-0801 03	Трубка	2	
А4		4	ЦВП3-0801-04	Накладка 20×10 h14		
				Лист Б-ПН-5,0 ГОСТ 19903-74 / Ст3 кп ГОСТ 14637-79	1	0,007кг

Инв.№ подл. | Подп. и дата | Взам. инв.№ | Инв.№ дубл. | Подп. и дата

Изм.	Лист	N докум.	Подп.	Дата
Разраб.		Волкова		
Пров.		Щеглова		
Н.контр.		Щеглова		
Утв.		Лесинский		

ЦВП4-0801

Труба

Лит	Лист	Листов
		1

МИССС СССР
Главпромвентиляция
ГПИ Проектпромвентиляция

Копировал Вешницкая

Формат А4

Серия 5.904-36, выпуск 1, альбом 1

ЦВП4-0402

25

Рис. 1

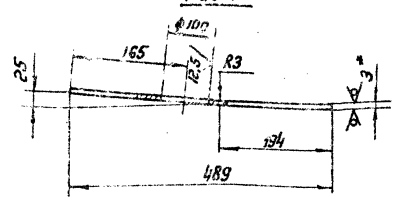

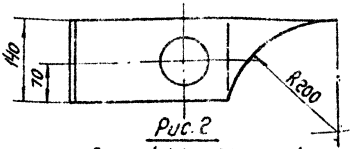

Рис. 2

Остальное см. рис. 1

1. Длина развернутой детали - 490 мм.
2. H14; h14 ± $\frac{JT14}{2}$
3.* Размер для справок.

Обозначение	Рис.
ЦВП4-0402	1
-01	2

Изм.	Лист	№ докум.	Подп.	Дата
Разраб.		Волкова		
Пров.		Щеглова		
Т.контр.		Пронский		
Н.контр.		Щеглова		
Утв.		Демьянов		

ЦВП4-0402

Стенка

Лит.	Масса	Масштаб
	1,16	1:5

Лист | Листов: 1

Лист Б-ПН-3,0 ГОСТ 19903-74 Ст.3 кп ГОСТ 16523-70

МГСС СССР Главпромвентиляция ГПИ Проектпромвентиляция

Копировал: Сер- Формат: А4

ЦВП4-0401

25

Рис. 1

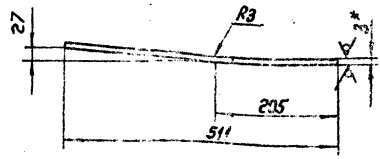

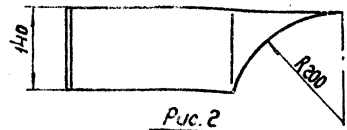

Рис. 2

Остальное см. рис. 1

1. Длина развернутой детали - 512 мм.
2. h14; ± $\frac{JT14}{2}$
3.* Размер для справок.

Обозначение	Рис.
ЦВП4-0401	1
-01	2

Изм.	Лист	№ докум.	Подп.	Дата
Разраб.		Волкова		
Пров.		Щеглова		
Т.контр.		Пронский		
Н.контр.		Щеглова		
Утв.		Демьянов		

ЦВП4-0401

Стенка

Лит.	Масса	Масштаб
	1,23	1:5

Лист | Листов: 1

Лист Б-ПН-3,0 ГОСТ 19903-74 Ст.3 кп ГОСТ 16523-70

МГСС СССР Главпромвентиляция ГПИ Проектпромвентиляция

Копировал: Сер- Формат: А4

ЦВП4-0403

25

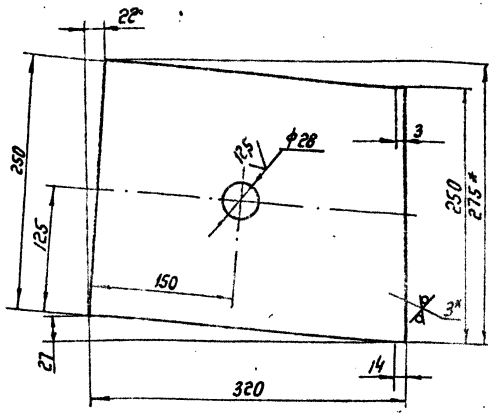

1. H14; h14; ± $\frac{JT14}{2}$
2.* Размеры для справок.

Изм.	Лист	№ докум.	Подп.	Дата
Разраб.		Волкова		
Пров.		Щеглова		
Т.контр.		Пронский		
Н.контр.		Щеглова		
Утв.		Демьянов		

ЦВП4-0403

Стенка

Лит.	Масса	Масштаб
	1,09	1:2,5

Лист | Листов: 1

Лист Б-ПН-3,0 ГОСТ 19903-74 Ст.3 кп ГОСТ 16523-70

МГСС СССР Главпромвентиляция ГПИ Проектпромвентиляция

Копировал: Сер- Формат: А4

ЦВП4-0404

25

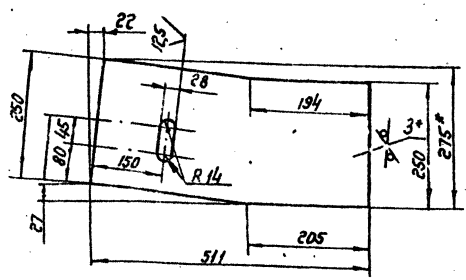

1. H14; h14; ± $\frac{JT14}{2}$.
2.* Размеры для справок.

Изм.	Лист	№ докум.	Подп.	Дата
Разраб.		Волкова		
Пров.		Щеглова		
Т.контр.		Пронский		
Н.контр.		Щеглова		
Утв.		Демьянов		

ЦВП4-0404

Стенка

Лит.	Масса	Масштаб
	2,25	1:5

Лист | Листов: 1

Лист Б-ПН-3,0 ГОСТ 19903-74 Ст.3 кп ГОСТ 16523-70

МГСС СССР Главпромвентиляция ГПИ Проектпромвентиляция

Копировал: Сер- Формат: А4

Серия 5.904-36, выпуск 1, альбом 1

ЦВП4-0409

12,5 √ (√)

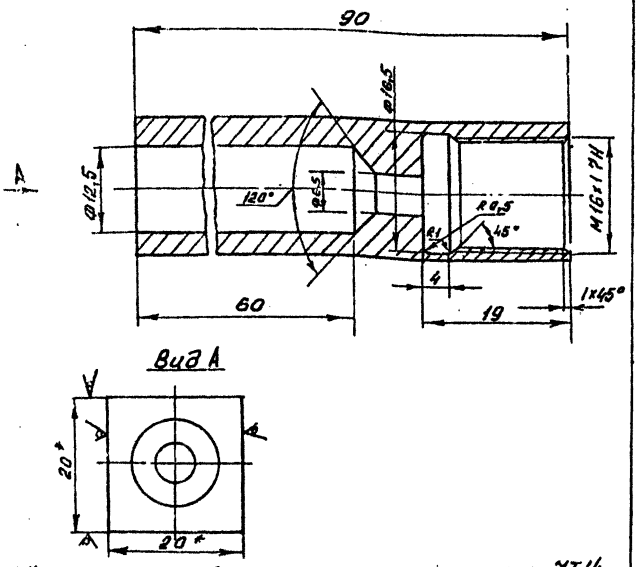

1. Неуказанные предельные отклонения H14; h14 ± $\frac{УТ14}{2}$
2. * Размер для справок.

				ЦВП4-0409			
Изм.	Лист	№ докум.	Подп.	Дата	Стакан	Лит.	Масса 0,21	Масштаб 2:1
Разраб.	Волкова						
Пров.	Щеглова					Лист	Листов 1
Т. контр.	Пронский						
Н. контр.	Щеглова				Квадрат 20-8 ГОСТ 2591-71 / Ст 3 ГОСТ 535-79	МНСС СССР Главпромвентиляция Г.Л.Н. Проектпромвентиляция	
Утв.	Деньянов			12/84			

Копировал Формат А4

ЦВП4-0406

25 √ (√)

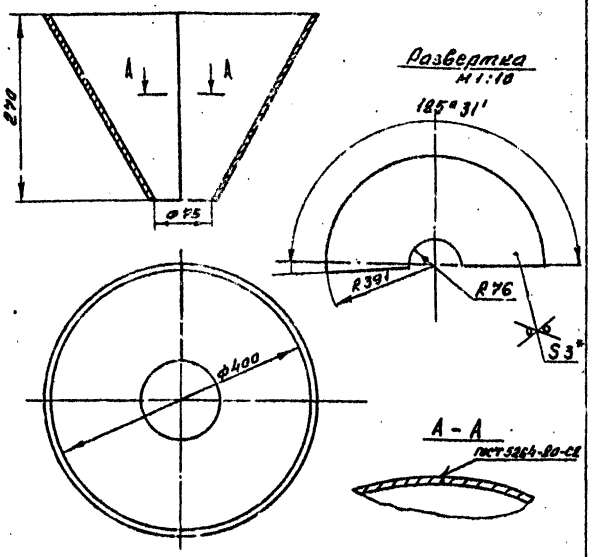

1. H14; h14; ± $\frac{УТ14}{2}$
2. * Размер для справок

				ЦВП4-0406			
Изм.	Лист	№ докум.	Подп.	Дата	Конус	Лит.	Масса 7,0	Масштаб 1:5
Разраб.	Волкова						
Пров.	Щеглова					Лист	Листов 1
Т. контр.	Пронский						
Н. контр.	Щеглова				Лист Б-ЛН-3,0 ГОСТ 19903-74 / Ст 3 кп ГОСТ 16523-70	МНСС СССР Главпромвентиляция Г.Л.Н. Проектпромвентиляция	
Утв.	Деньянов			12/84			

Копировал Формат А4

ЦВП4-0408

Рис. 1

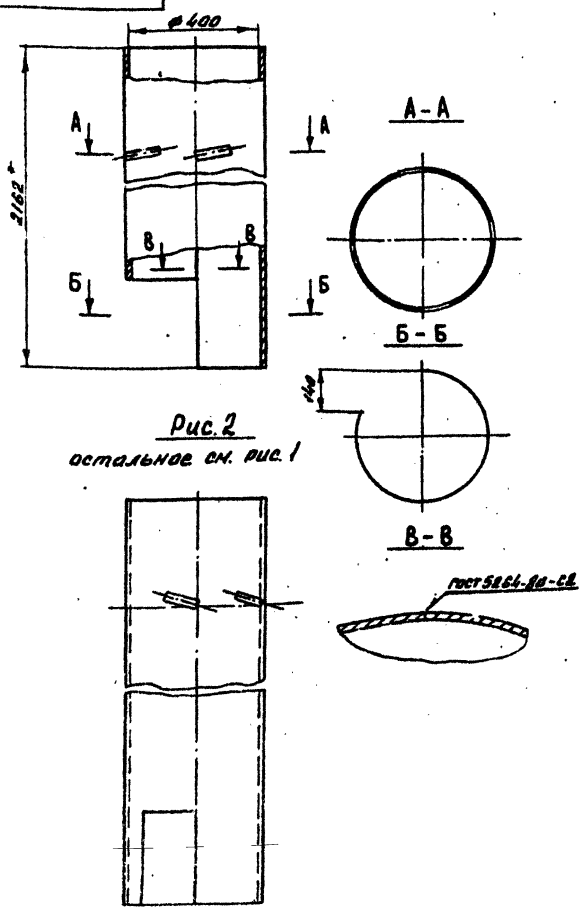

Рис. 2
остальное см. рис. 1

Развертка

25 √ (√)

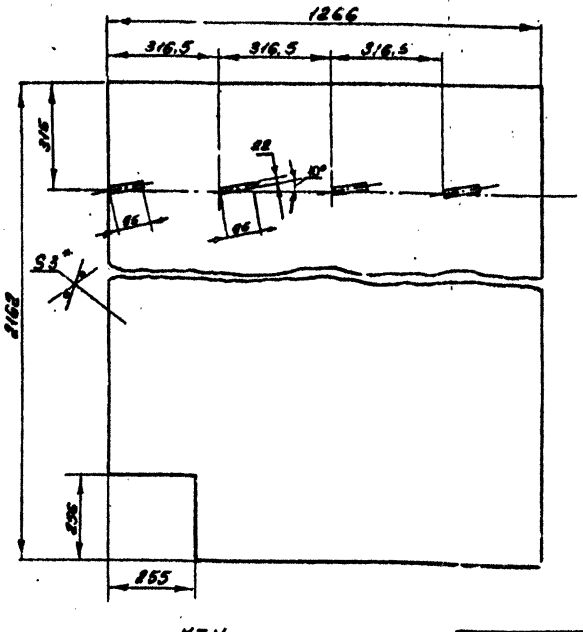

1. H14; h14; ± $\frac{УТ14}{2}$
2. * Размеры для справок

Обозначение	Рис
ЦВП4-0408	1
-01	2

				ЦВП4-0408			
Изм.	Лист	№ докум.	Подп.	Дата	Обечайка	Лит.	Масса 62,9	Масштаб 1:10
Разраб.	Волкова						
Пров.	Щеглова					Лист	Листов 1
Т. контр.	Пронский						
Н. контр.	Щеглова				Лист Б-ЛН-3,0 ГОСТ 19903-74 / Ст 3 кп ГОСТ 16523-70	МНСС СССР Главпромвентиляция Г.Л.Н. Проектпромвентиляция	
Утв.	Деньянов			12/84			

Копировал Формат А3

Серия 5.904-36, Выпуск 1, альбом 1

Формат	Зона	Поз.	Обозначение	Наименование	Кол.	Примечание
				Документация		
А3			ЦВП4-05 СБ	Сборочный чертеж		
				Детали		
А4		1	ЦВП4-0501	Конус	1	
А4		2	ЦВП3-0502	Петля нижняя	1	
А4		3	ЦВП3-0503	Ось	1	
А4		4	ЦВП3-0504	Петля верхняя	1	
А4		5	ЦВП3-0505	Прокладка	2	
А4		6	ЦВП3-0506	Ось	1	
А4		7	ЦВП3-0507	Фланец	2	
А4		8	ЦВП3-0508	Прокладка	1	
				Стандартные изделия		
		9		Шайба 8		
				ГОСТ 11371-78	2	
		10		Шплинт 2×16		
				ГОСТ 397-79	2	
		11		Гайка М10.35		
				ГОСТ 3032-76	1	0,037 кг
		12		Болт М10×55.36		
				ГОСТ 3033-79	1	0,04 кг

ЦВП4-05

Изм.	Лист	№ докум.	Подп.	Дата
Разраб.		Волкова		
Пров.		Щеглова		
Н. контр.		Щеглова		
Утв.		Демьянов		11/84

Конус

Лит.	Лист	Листов
		1

МИСС СССР Главпромвентиляция ГПИ Проектпромвентиляция

Копировал

Формат А4

ЦВП4-0501

Развертка

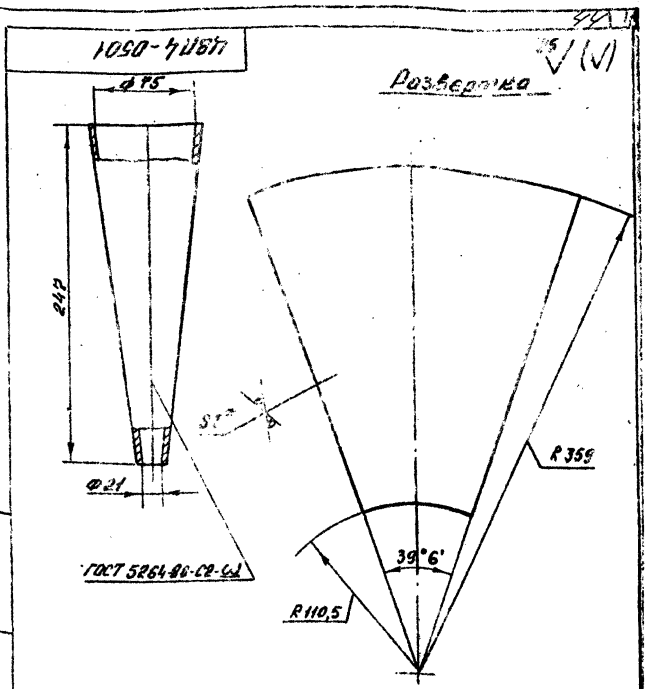

1. H14; h14; ± $\frac{IT14}{2}$
2. *Размер для справок

ЦВП4-0501

Изм.	Лист	№ докум.	Подп.	Дата
Разраб.		Волкова		
Пров.		Щеглова		
Т. контр.		Пронский		
Н. контр.		Щеглова		
Утв.		Демьянов		11/84

Конус

Лит.	Масса	Масштаб
	0,91	1:2,5

Лист 6-ГН-3,0 ГОСТ 9903-76 Ст 3 кп ГОСТ 16523-70

Лист | Листов 1

МИСС СССР Главпромвентиляция ГПИ Проектпромвентиляция

Копировал

Формат А4

ЦВП4-05 СБ

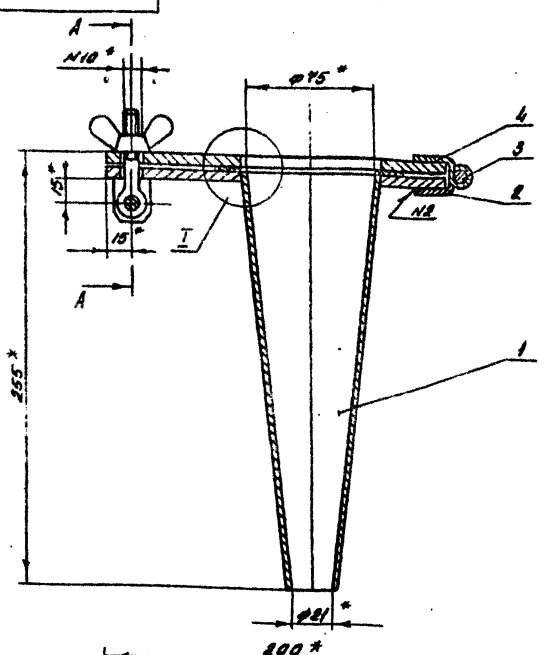

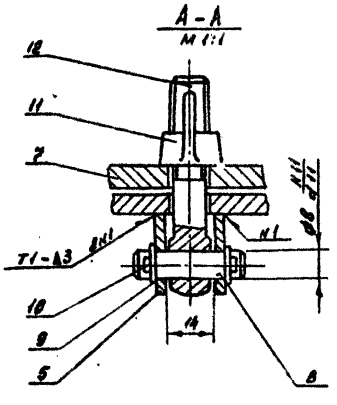

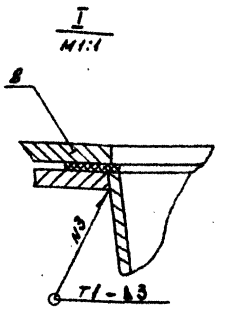

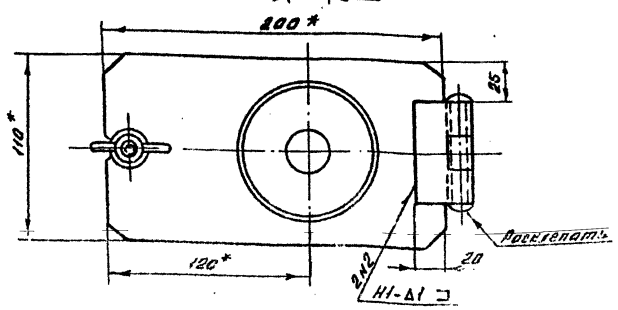

1. Деталь поз. 8 приклеить к детали поз. 7 клеем 88Н-ТУ 381051061-82
2. Сварные швы по ГОСТ 5264-80
3. *Размеры для справок
4. ± $\frac{IT14}{2}$

ЦВП4-05 СБ

Изм.	Лист	№ докум.	Подп.	Дата
Разраб.		Волкова		
Пров.		Щеглова		
Т. контр.		Пронский		
Нач. отд.		Осадчий		
Н. контр.		Щеглова		
Утв.		Демьянов		11/84

Конус

Сборочный чертеж

Лит.	Масса	Масштаб
	2,69	1:2

Лист | Листов 1

МИСС СССР Главпромвентиляция ГПИ Проектпромвентиляция

Копировал

Формат А3

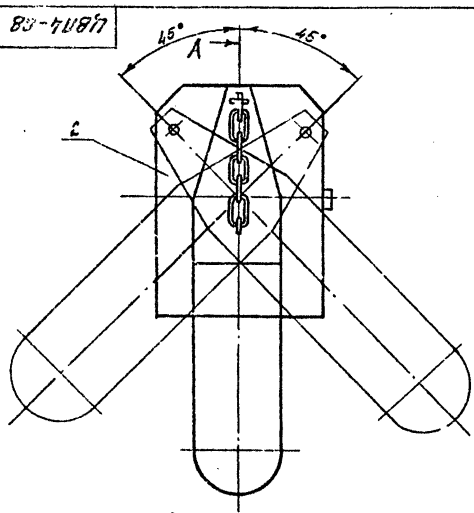

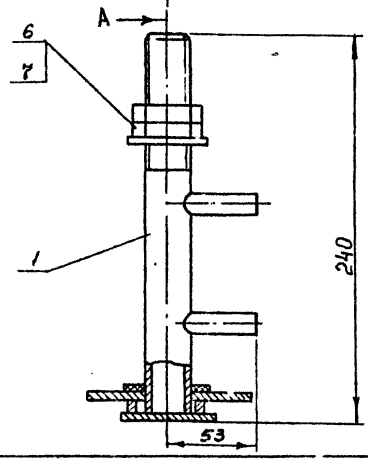

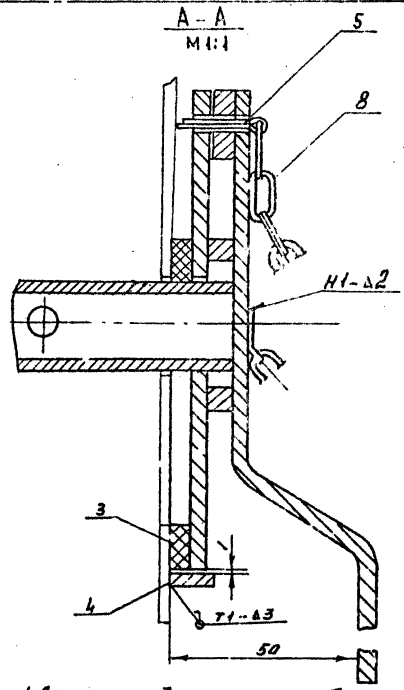

1. Деталь поз. 3 приклеить к детали поз. 2 клеем 88Н ТУ 38.1051061-82
2. Сварные швы по ГОСТ 5264-80
3. Размеры для справок

						ЦВП4-08 СБ		
Изм.	Лист	№ докум.	Подп.	Дата	Сливное приспособление. Сборочный чертеж	Лит.	Масса	Масштаб
Разраб.		Волкова					1,44	1:2
Пров.		Шевлова				Лист	Листов 1	
Т.контр.		Громкий						
Нач.отд.		Деревнин				НИИС СССР Гл.Спецстроймонтажуправление ГлавВентиляция		
Н.контр.		Шевлова						
Утв.		Демьянов						

Копировал Формат А3

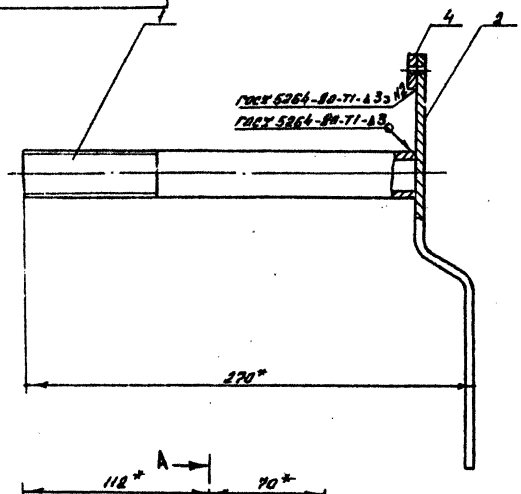

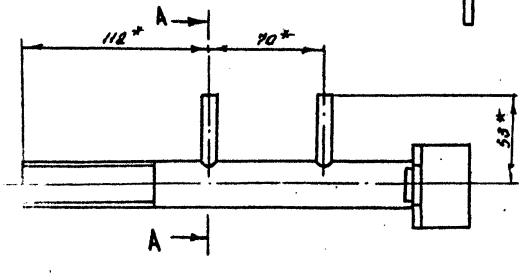

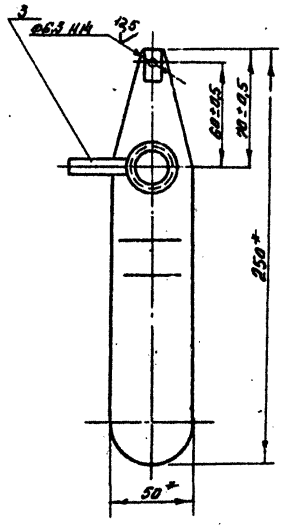

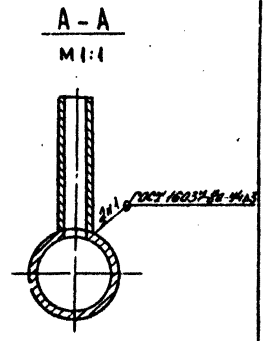

*Размеры для справок

						ЦВП4-0801 СБ		
Изм.	Лист	№ докум.	Подп.	Дата	Труба. Сборочный чертеж	Лит.	Масса	Масштаб
Разраб.		Волкова					0,81	1:2
Пров.		Шевлова				Лист	Листов 1	
Т.контр.		Громкий						
Нач.отд.		Деревнин				НИИС СССР Гл.Спецстроймонтажуправление ГлавВентиляция		
Н.контр.		Шевлова						
Утв.		Демьянов						

Копировал Формат А3

Серия 5.904-36, Выпуск 1, альбом 1

Формат	Зона	Поз.	Обозначение	Наименование	Кол.	Примечание
				Документация		
*)			ЦВП5 СБ	Сборочный чертеж		*) А2, А3
А4			ЦВПД	Технические требования		
				Сборочные единицы		
А4		2	ЦВП5-03	Коллектор	1	
А4		4	ЦВП5-05	Конус	1	
А4		5	ЦВП3-06	Люк	1	
А4		6	ЦВП3-07	Лючок	1	
А4		7	ЦВП5-08	Смывное приспособление	1	
				Детали		
А4		8	ЦВП3-0001	Гайка	5	
А4		9	ЦВП3-0002	Кронштейн	3	
А4		10	ЦВП3-0003	Опора	4	
А4		11	ЦВП5-0001	Прокладка	1	
Б4		12	ЦВП5-0002	Трубка ℓ=190 h14		
				Труба круглая 6×1 Д16Т		
				ГОСТ 18475-73	5	0,045кг
Б4		13	ЦВП3-0006	Сальник Д=15; d=5;		
				Войлок ПС5 ГОСТ 6308-71	5	0,003кг
А4		14	ЦВП3-0303	Хомут	5	

Изм	Лист	N докум	Подп.	Дата
Разраб.	Меняева			
Пров.	Щеглова			
Н.контр.	Щеглова			
Утв.	Демьянов			11/84

ЦВП5

Циклон

Лит	Лист	Листов
	1	2

ММСС СССР Главпромвентиляция ГПИ Проектпромвентиляция

Копировал: Вешичкая Формат: А4

Формат	Зона	Поз.	Обозначение	Наименование	Кол.	Примечание
				Стандартные изделия		
		15		Болт М6×20.58		
				ГОСТ 7798-70	15	
		16		Болт М10×20.58		
				ГОСТ 7798-70	3	
		17		Гайка М6.8		
				ГОСТ 5915-70	15	
		18		Гайка М10.8		
				ГОСТ 5915-70	3	
			Переменные данные для исполнений			
				ЦВП5		
				Сборочные единицы		
А4		1	ЦВП5-02	Улитка	1	
А4		3	ЦВП5-04	Корпус	1	
				ЦВП5-01		
				Сборочные единицы		
А4		1	ЦВП5-02-01	Улитка	1	
А4		3	ЦВП5-04-01	Корпус	1	

Изм	Лист	N докум.	Подп.	Дата

ЦВП5 Лист 2

Копировал Формат А4

Формат	Зона	Поз.	Обозначение	Наименование	Кол.	Примечание
				Документация		
А2			ЦВП5-02 СБ	Сборочный чертеж		
				Детали		
А4		1	ЦВП5-0201	Уголок	2	
А4		2	ЦВП5-0202	Уголок	2	
А4		3	ЦВП5-0203	Крышка	1	
А4		4	ЦВП3-0204	Кольцо	1	
А4		6	ЦВП5-0206	Фланец	1	
А4		7	ЦВП5-0207	Дно	1	
Б4		8	ЦВП5-0208	Стенка 207×310 h14		
				Лист Б-Н4-2,0 ГОСТ 19903-74 Ст3кп ГОСТ 16523-70	1	1,0кг
			Переменные данные для исполнений			
				ЦВП5-02		
				Детали		
А3		5	ЦВП5-0205	Стенка	1	
				ЦВП5-02-01		
				Детали		
А3			ЦВП5-0205-01	Стенка	1	

Изм	Лист	N докум	Подп	Дата
Разраб.	Меняева			
Пров.	Щеглова			
Н.контр.	Щеглова			
Утв.	Демьянов			11/84

ЦВП5-02

Улитка

Лит	Лист	Листов
		1

ММСС СССР Главпромвентиляция ГПИ Проектпромвентиляция

Копировал: Вешичкая Формат: А4

Формат	Зона	Поз.	Обозначение	Наименование	Кол.	Примечание
				Документация		
А3			ЦВП5-03 СБ	Сборочный чертеж		
				Сборочные единицы		
А4		1	ЦВП5-0301	Коллектор	1	
А4		2	ЦВП5-0302	Коллектор	1	
				Детали		
Б4		3	ЦВП5-02-0001	Шланг ℓ=500		
				Трубка 1с 6×2		
				ГОСТ 5496-78	5	0,035кг
А4		4	ЦВП3-0303	Хомут	5	
А4		5	ЦВП3-0304	Прокладка	2	
				Стандартные изделия		
		6		Болт М10×25.58		
				ГОСТ 7798-70	4	
		7		Винт М6×20.58		
				ГОСТ 1491-72	5	
		8		Гайка М6.8 ГОСТ 5915-70	5	
		9		Гайка М10.8		
				ГОСТ 5915-70	4	
		10		Муфта короткая 20		
				ГОСТ 8954-75	1	
		11		Контргайка 20		
				ГОСТ 8961-75	1	

Изм	Лист	N докум.	Подп	Дата
Разраб.	Меняева			
Пров.	Щеглова			
Н.контр.	Щеглова			
Утв.	Демьянов			11/84

ЦВП5-03

Коллектор

Лит	Лист	Листов
		1

ММСС СССР Главпромвентиляция ГПИ Проектпромвентиляция

Копировал: Формат: А4

Выпуск 1, альбом 1

Серия 5.904-36

ЦВП5 СБ

Рис. 1

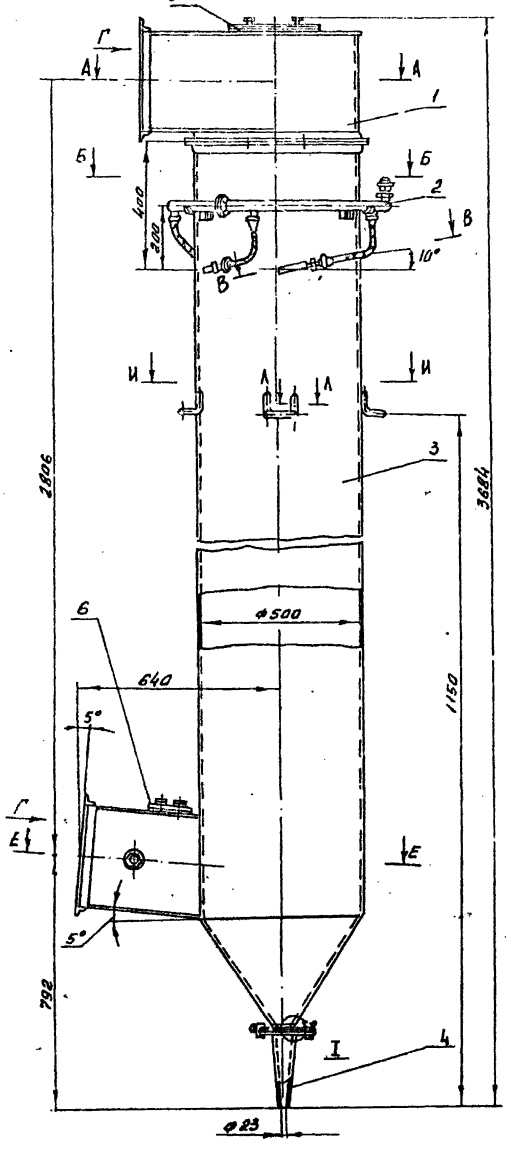

Б-Б
М 1:5

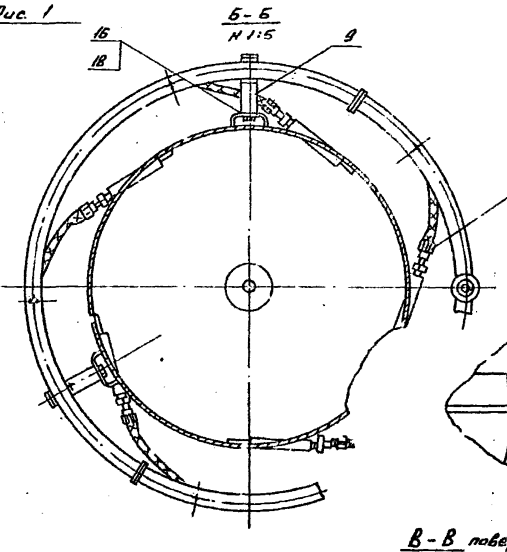

I
М 1:1

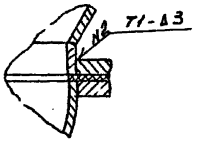

В-В повернута
М 1:2

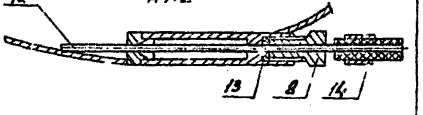

Д-Д
М 1:2

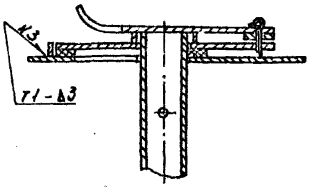

Вид Г

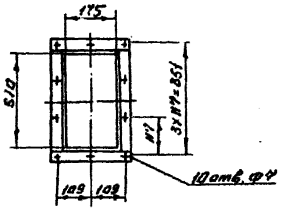

И-И

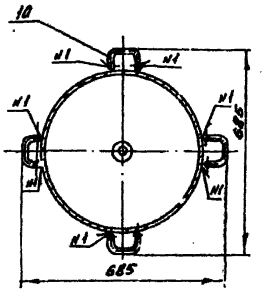

Д

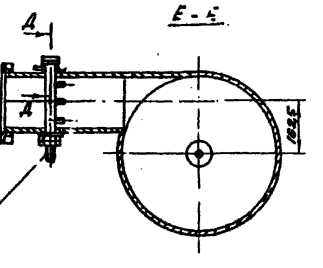

А-А

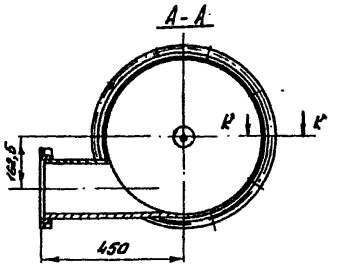

Л-Л
М 1:2

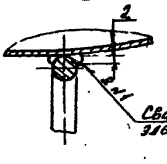

Сварно ручная электродуговая

К-К
М 1:2

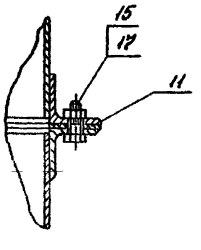

Обозначение	Рис.
ЦВП5	1
-01	2

1. Сварные швы по ГОСТ 5264-80

2. Размеры для справок

Инв.№ подл.	Подп. и дата	Взам. инв.№	Инв.№ дубл.	Подп. и дата	

Разраб.	Ивченко		
Пров.	Щеглова		
Т. контр.	Асильянов		
Н. контр.	Федорцев		
Утв.	Антонишин		

ЦВП5 СБ

Циклон сборочный чертеж

Лит	Масса	Масштаб
	161	1:10
Лист 1	Листов 2	

ЦНИИС СССР
Главспецмонтажавтоматика ГУВП Госстроя СССР

Копировал

Формат А2

Серия 5.904-36, Выпуск 1, альбом 1

ЦВП5-СБ

Рис.2

Остальное см. рис.1

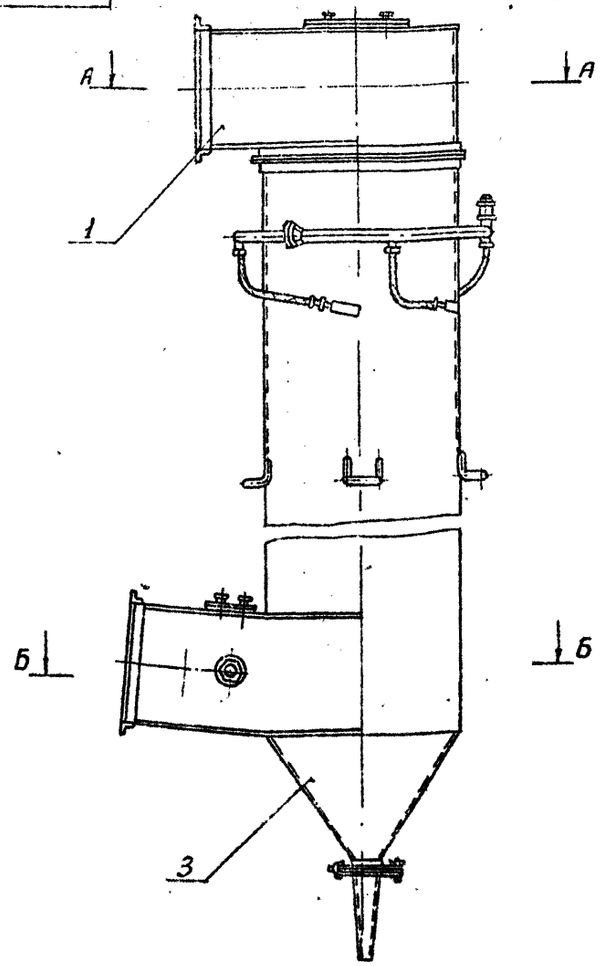

А-А

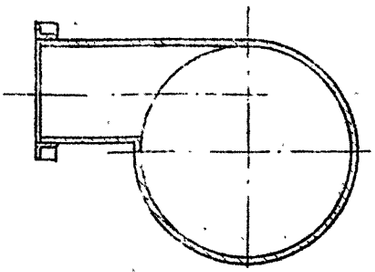

Б-Б

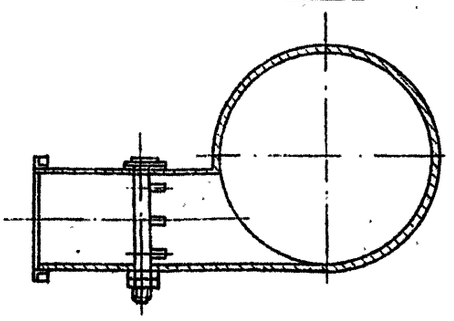

Изм.	Лист	N докум.	Подп.	Дата	ЦВП5-СБ	Лист 2

Копировал: Вешницкая Формат А3

ЦВП5-0201

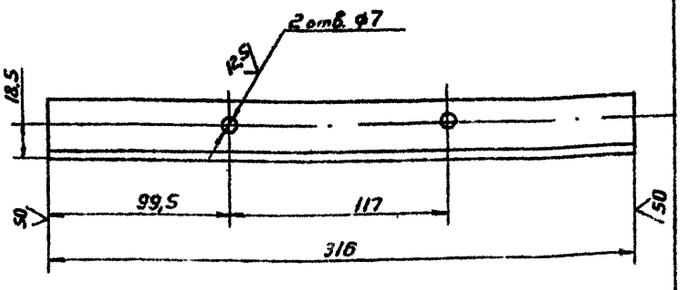

$H14; h14; \pm \frac{IT14}{2}$

Изм.	Лист	N докум.	Подп.	Дата	ЦВП5-0201	Лит	Масса	Масштаб
Разраб.	Менявева				Уголок		0,46	1:2
Пров.	Щеглова					Лист	Листов 1	
Т.контр.	Прончкий					МНСС СССР Главвпромвентиляция ГПИ Промвентиляция		
Н.контр.	Щеглова				Уголок 32х32х3-Б-ГОСТ 8509-72 Ст3 кп ГОСТ 535-79			
Утв.	Земляной							

Копировал: Вешницкая Формат А4

ЦВП5-0202

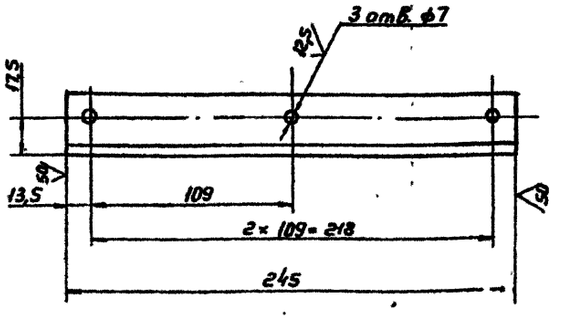

$H14; h14; \pm \frac{IT14}{2}$

Изм.	Лист	N докум.	Подп.	Дата	ЦВП5-0202	Лит	Масса	Масштаб
Разраб.	Менявева				Уголок		0,36	1:2
Пров.	Щеглова					Лист	Листов 1	
Т.контр.	Прончкий					МНСС СССР Главвпромвентиляция ГПИ Промвентиляция		
Н.контр.	Щеглова				Уголок 32х3 х3-Б-ГОСТ 8509-72 Ст3 ГОСТ 535-79			
Утв.	Земляной							

Копировал: Вешницкая Формат А4

ЦВП5-02 СБ

Серия 5 904-36, Выпуск 1, Альбом 1

Рис.1

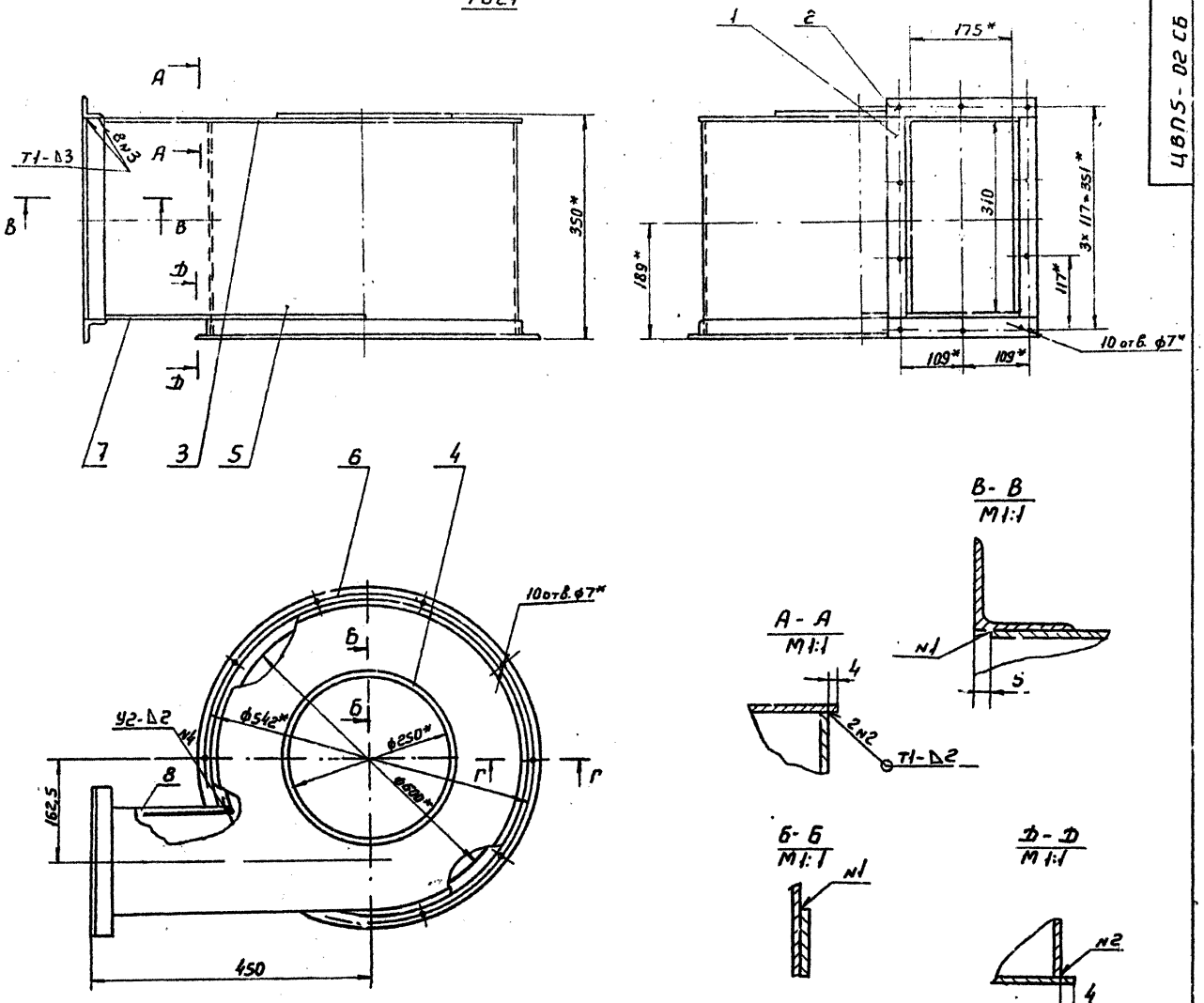

Рис2
Остальное см. Рис.1

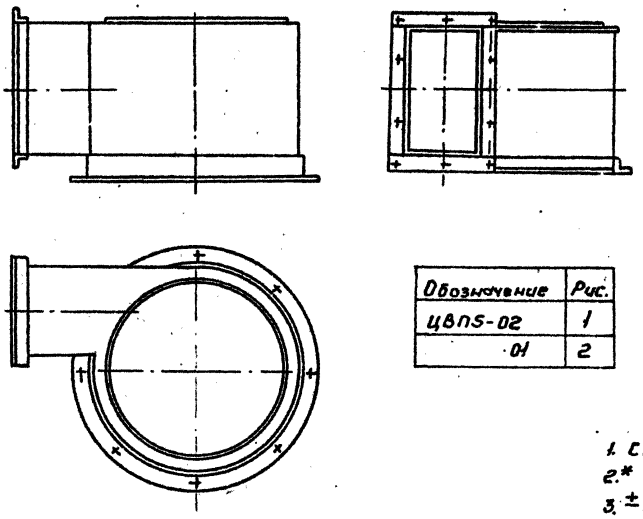

Обозначение	Рис.
ЦВП5-02	1
01	2

1. Сварные швы по ГОСТ 5264-80
2.* Размеры для справок
3. $\pm \frac{JT14}{2}$

					ЦВП5-02 СБ			
Изм	Лист	N докум.	Подп.	Дата	Улитка Сварочный чертеж	Лит	Масса	Масштаб
Разраб.		Меняева					18.53	1:5
Пров.		Щеглова				Лист	Листов 1	
Т.контр.		Ленский				ММСС СССР Главпр. Вентиляция ТИ Проектпромвентиляция		
Нач.отд.		Осадчий						
Н.контр.		Щеглова						
Утв.		Семьянов		VII/84				

Копировал: Формат: А2

Инв.№ подл. | Подп. и дата | Взам.инв.№ | Инв.№ дубл. | Подп. и дата

Серия 5.904-36, выпуск 1, альбом 1

ЦВП5-0203

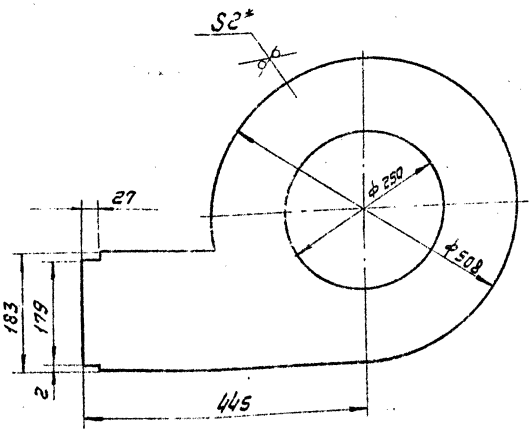

1. H14; h14; $\pm\frac{JT14}{2}$
2. * Размер для справок

Изм.	Лист	N докум.	Подп.	Дата	ЦВП5-0203
Разраб.	Меняева				Крышка
Пров.	Щеглова				
Т.контр.	Пронский				
Н.контр.	Щеглова				Лист Б-ПН-20ГОСТ19903-74
Утв.	Демьянов				Ст.3кп ГОСТ16523-70

Лит.	Масса	Масштаб
	3.36	1:5

Лист | Листов 1

ММСС СССР Главпромвентиляция ГПИ Проектпромвентиляция

Копировал: формат А4

ЦВП5-0206

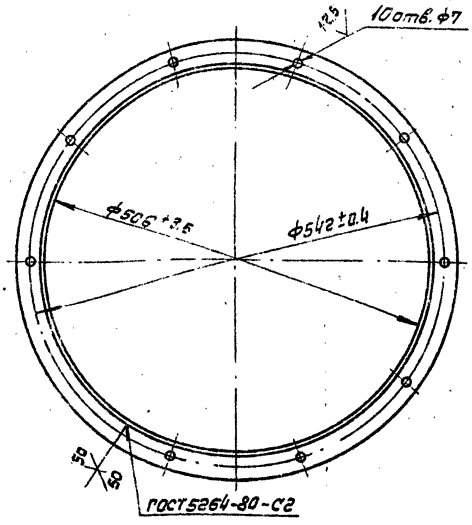

1. Длина развернутой детали - 1645 мм
2. Неуказанные предельные отклонения размеров: H14; $\pm\frac{JT14}{2}$

Изм.	Лист	N докум.	Подп.	Дата	ЦВП5-0206
Разраб.	Меняева				Фланец
Пров.	Щеглова				
Т.контр.	Пронский				
Н.контр.	Щеглова				Уголок 32×32×3-Б-ГОСТ 8509-72
Утв.	Демьянов				Ст.3 ГОСТ535-19

Лит.	Масса	Масштаб
	2.4	1:5

Лист | Листов 1

ММСС СССР Главпромвентиляция ГПИ Проектпромвентиляция

Копировал: формат А4

ЦВП5-0205

Рис.1

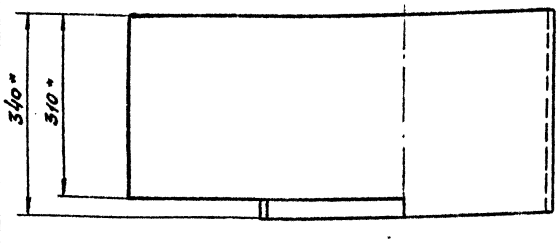

Развертка

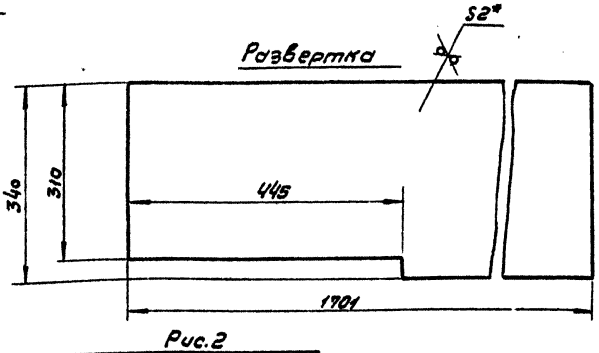

Рис.2
остальное см. Рис.1

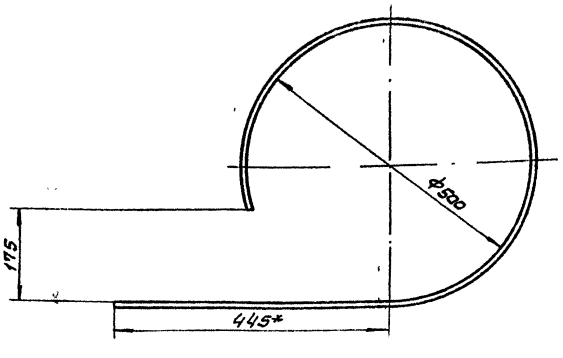

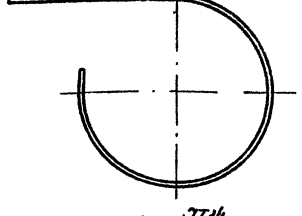

Обозначение	Рис.
ЦВП5-0201	1
-01	2

1. H14; h14; $\pm\frac{JT14}{2}$
2. * Размер для справок

Изм.	Лист	N докум.	Подп.	Дата	ЦВП5-0205
Разраб.	Меняева				Стенка
Пров.	Щеглова				
Т.контр.	Пронский				
Н.контр.	Щеглова				Лист Б-ПН-20ГОСТ19903-74
Утв.	Демьянов				Ст.3кп ГОСТ16523-70

Лит.	Масса	Масштаб
	8.87	1:5

Лист | Листов 1

ММСС СССР Главпромвентиляция ГПИ Проектпромвентиляция

Копировал: формат:

Серия 5.904-36, выпуск 1, альбом 1

ЦВП5-0207

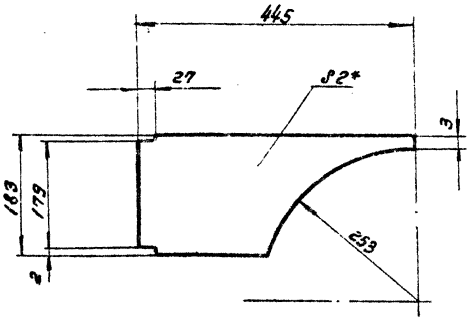

1. H14; h14; $\pm\frac{JT14}{2}$

2.* Размер для справок.

Изм.	Лист	N докум.	Подп.	Дата
Разраб.		Меняева		
Пров.		Щеглова		
Т.контр.		Пронский		
Н.контр.		Щеглова		
Утв.		Демьянов		

ЦВП5-0207

Дно

Лит.	Масса	Масштаб
	0,95	1:5

Лист Листов 1

Лист Б-ПН-20 ГОСТ 19903-74 Ст 3 кп ГОСТ 16523-70

ММСС СССР Главпромвентиляция ГПИ Проектпромвентиляция

Копировал: Формат: А4

Формат	Зона	Поз.	Обозначение	Наименование	Кол.	Примечание
				Документация		
А3			ЦВП5-0301 СБ	Сборочный чертеж		
				Детали		
А4		1	ЦВП5-0301 01	Труба	1	
А4		2	ЦВП3-0301 01	Фланец	2	
А4		3	ЦВП3-0301 03	Патрубок	1	
А4		4	ЦВП3-0301 04	Штуцер	2	

Изм.	Лист	N докум.	Подп.	Дата
Разраб.		Меняева		
Пров.		Щеглова		
Н.контр.		Щеглова		
Утв.		Демьянов		

ЦВП5-0301

Коллектор

Лит.	Лист	Листов
		1

ММСС СССР Главпромвентиляция ГПИ Проектпромвентиляция

Копировал: Формат: А4

ЦВП5-03СБ

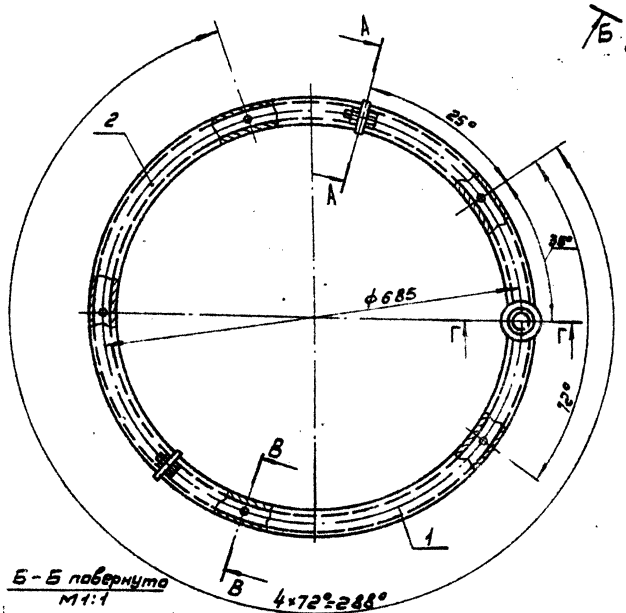

А–А
М1:1

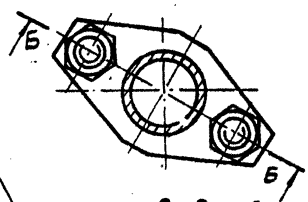

В–В повернуто
М1:1

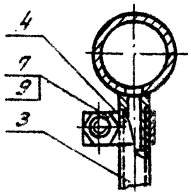

Г–Г
М1:1

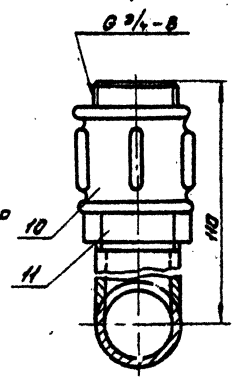

Б–Б повернуто
М1:1

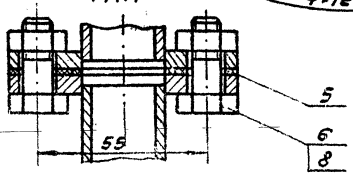

Размеры для справок.

Изм.	Лист	N докум.	Подп.	Дата
Разраб.		Меняева		
Пров.		Щеглова		
Т.контр.		Пронский		
Нач.отд.		Осадчий		
Н.контр.		Щеглова		
Утв.		Демьянов		

ЦВП5-03СБ

Коллектор
сборочный чертеж

Лит.	Масса	Масштаб
	4,52	1:5

Лист Листов 1

ММСС СССР Главпромвентиляция ГПИ Проектпромвентиляция

Копировал: Иванова Формат А3

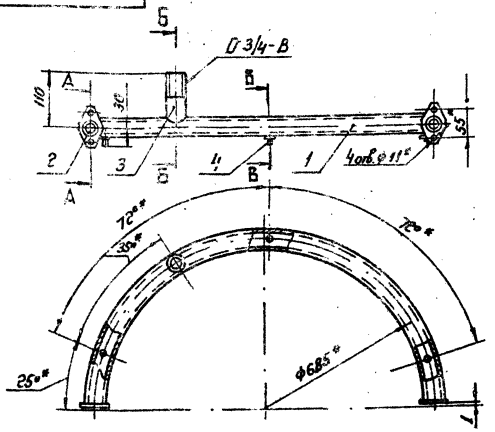

1. Сварные швы по ГОСТ 16037-80.
2. * Размеры для справок.
3. ± IT14/2.

ЦВП5-0301 СБ

Коллектор
Сборочный чертеж

Изм.	Масса	Масштаб
	2,1	1:5

Разработал Иванцов
Пров. Шеглова
Н.контр. Шеглова
Нач.отд. Осадчий
Н.контр. Шеглова
Утв. Деньгин

Лист 1 Листов 1
ГПКТБ Главвентиляция ГПИ Проектмонтажвентиляция

Копировал: Сер. Формат А4

Поз.	Зона	Поз.	Обозначение	Наименование	Кол.	Примечание
				Документация		
А3			ЦВП5-0302 СБ	Сборочный чертеж		
				Детали		
А4		1	ЦВП5-0302 01	Труба	1	
А4		2	ЦВП3-0301 04	Штуцер	2	
А4		3	ЦВП3-0301 01	Фланец	2	

ЦВП5-0302

Коллектор

Изм.	Лист	Листов

Разработал Иванцов
Пров. Шеглова
Н.контр. Шеглова
Утв. Деньгин

ГПКТБ Главвентиляция ГПИ Проектмонтажвентиляция

Копировал: Сер. Формат А4

ЦВП5-030101

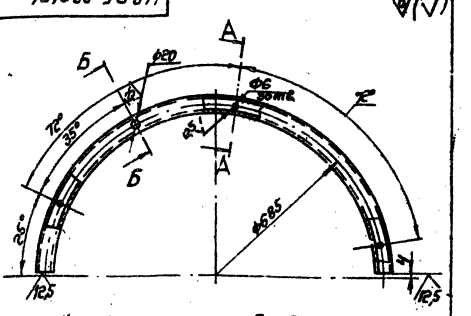

1. Длина развернутой детали - 1068 мм
2. Н14; ± IT14/2

ЦВП5-030101

Труба

Изм.	Масса	Масштаб
	1,11	1:5

Разработал Иванцов
Пров. Шеглова
1. контр. Шеглова
Н.контр. Шеглова
Утв. Деньгин

Лист 1 Листов 1
ГПКТБ Главвентиляция ГПИ Проектмонтажвентиляция

Труба 20×2,8 ГОСТ 3262-75

Копировал: Сер. Формат А4

ЦВП5-0302 СБ

Серия 5.904-36, выпуск 1, альбом 1

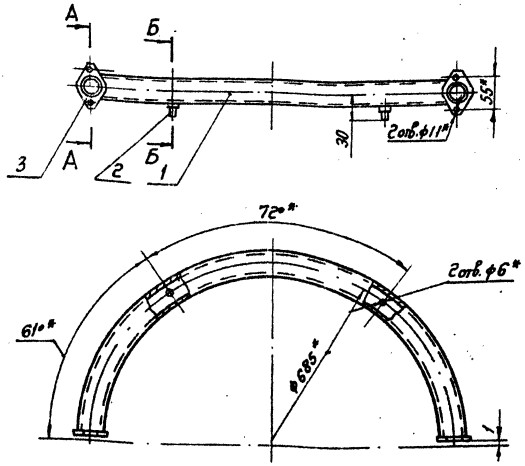

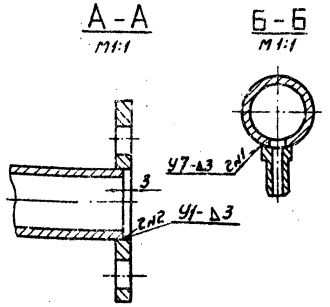

1. $\pm\frac{\text{Т}14}{2}$
2. Сварные швы по ГОСТ 16037-80
3. * Размеры для справок.

Изм.	Лист	N докум.	Подп.	Дата	ЦВП5-0302 СБ	Лит.	Масса	Масштаб
Разраб.		Меняева			Коллектор Сборочный чертеж		1,92	1:5
Пров.		Щеглова				Лист	Листов: 1	
Т.контр.		Пронский				ММСС СССР Главпромвентиляция ГПИ Проектпромвентиляция		
Нач.отд.		Осадчий						
Н.контр.		Щеглова						
Утв.		Демьянов						

Копировал: Бер. Формат: А3

ЦВП5-030201

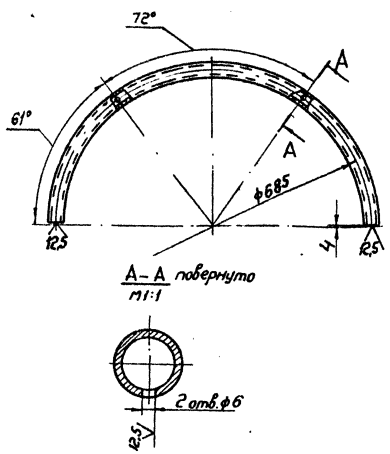

1. Длина развернутой детали - 1068 мм.
2. Н14; $\pm\frac{\text{Т}14}{2}$.

Изм.	Лист	N докум.	Подп.	Дата	ЦВП5-030201	Лит.	Масса	Масштаб
Разраб.		Меняева			Труба		1,77	1:5
Пров.		Щеглова				Лист	Листов: 1	
Т.контр.		Пронский				ММСС СССР Главпромвентиляция ГПИ Проектпромвентиляция		
Н.контр.		Щеглова			Труба 20×2,8 ГОСТ 3262-75			
Утв.		Демьянов						

Копировал: Бер. Формат: А4

Формат	Зона	Поз.	Обозначение	Наименование	Кол.	Примечание
				Документация		
*)			ЦВП5-04СБ	Сборочный чертеж		*) А2; А3
				Детали		
А4		3	ЦВП5-0403	Стенка	1	
А4		4	ЦВП5-0404	Стенка	1	
А4		5	ЦВП3-0405	Фланец	1	
А4		6	ЦВП5-0406	Конус	1	
А4		7	ЦВП3-0407	Кольцо	1	
А4		9	ЦВП5-0409	Стакан	5	
А4		10	ЦВП3-0410	Втулка	5	
А4		11	ЦВП3-0411	Кронштейн	3	
А4		12	ЦВП5-0206	Фланец	1	
А4		13	ЦВП5-0201	Уголок	2	
А4		14	ЦВП5-0202	Уголок	2	
			Переменные данные	для исполнений		
				ЦВП5-04		
				Детали		
А4		1	ЦВП5-0401	Стенка	1	
А4		2	ЦВП5-0402	Стенка	1	
А4		8	ЦВП5-0408	Обечайка	1	
				ЦВП5-04-01		
				Детали		
А4		1	ЦВП5-0401-01	Стенка	1	
А4		2	ЦВП5-0402-01	Стенка	1	
А4		8	ЦВП5-0408-01	Обечайка	1	

Изм.	Лист	N докум.	Подп.	Дата	ЦВП5-04	Лит.	Лист	Листов
Разраб.		Меняева			Корпус			1
Пров.		Щеглова				ММСС СССР Главпромвентиляция ГПИ Проектпромвентиляция		
Н.контр.		Щеглова						
Утв.		Демьянов						

Копировал: Бер. Формат: А4

Рис 1

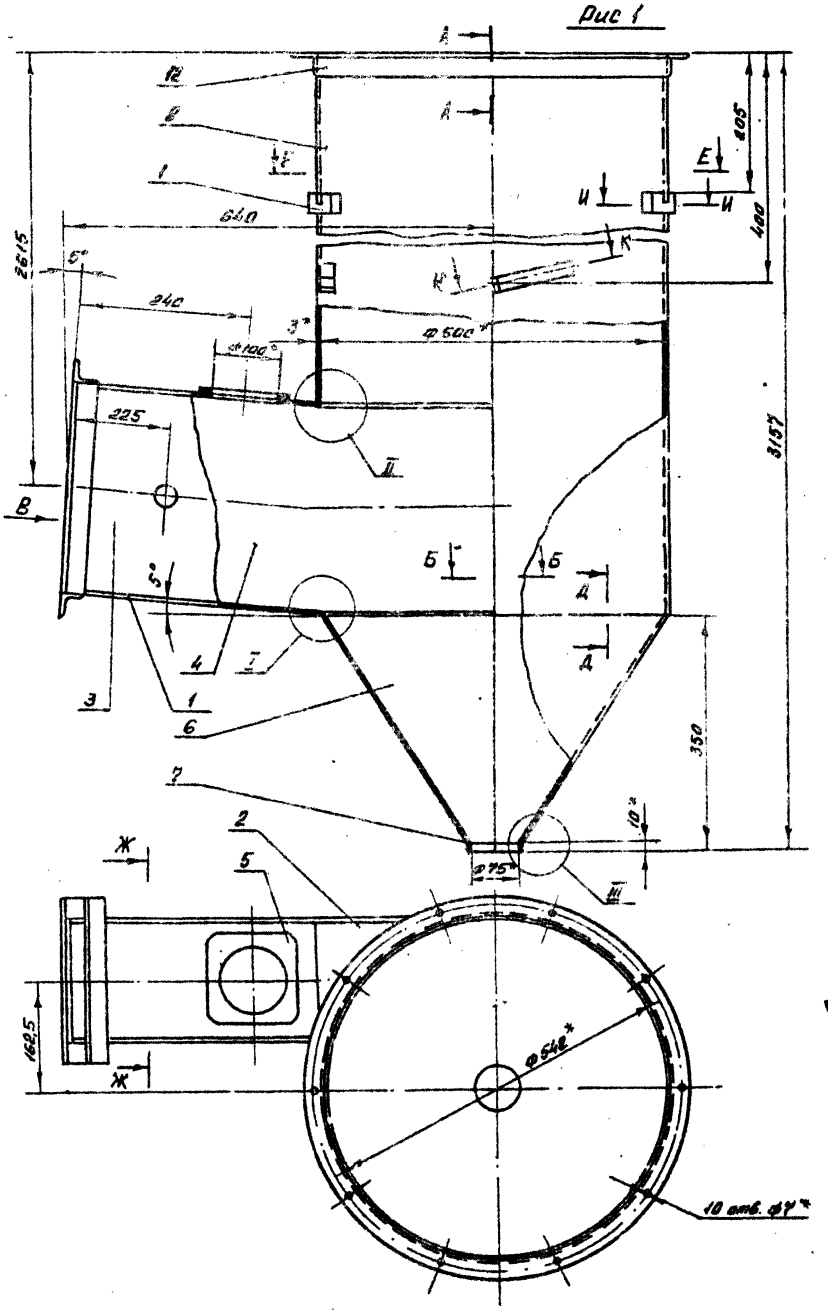

А-А
М1:1

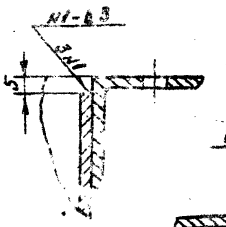

Б-Б
М1:1

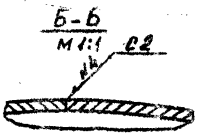

Вид В повернут

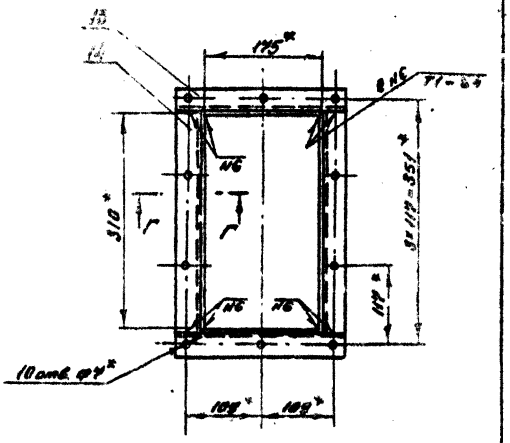

Г-Г
М1:1

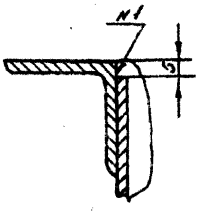

Д-Д
М1:1

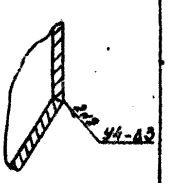

Т
М1:1

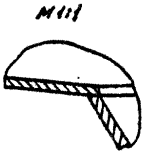

II
М1:1

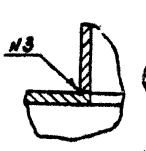

III
М1:1

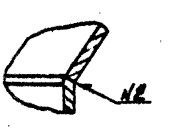

Е-Е
М1:10

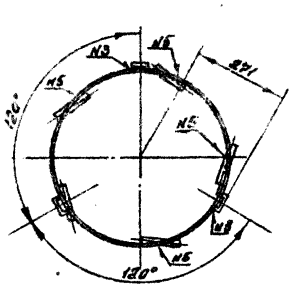

И-И
М1:1



Ж-Ж
М1:10

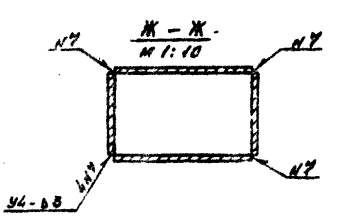

Обозначение	Рис.
ЦВП5-04	1
11-01	2

1. Неуказанные сварные швы по ГОСТ 5264-80

2. * Размеры для справок

3. $\pm \frac{\pi D}{2}$;

К-К повернуто
М1:2

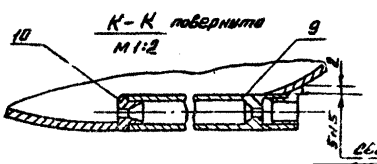

Сварка ручная электродуговая

Изм.	Кол.	Н. докум.	Подп.	Дата	ЦВП5-04 СБ
Разраб.		Колзаева			Корпус. Сборочный чертеж
Н. контр.		Цеслова			
Гл. конструктор		Прочкий			
Нач. отд.		Славчин			
Инженер		Шеремова			
Утв.		Денисов		11.84	

Лит.	Масса	Масштаб
	127,1	1:5

Лист 1 Листов 1

МИСИ ССР Сибтяжэнергомонтаж ЦНИИОМТП

Копировал

Формат А2

ЦВП5-04 СБ

Рис.2

Остальное см. Рис.1

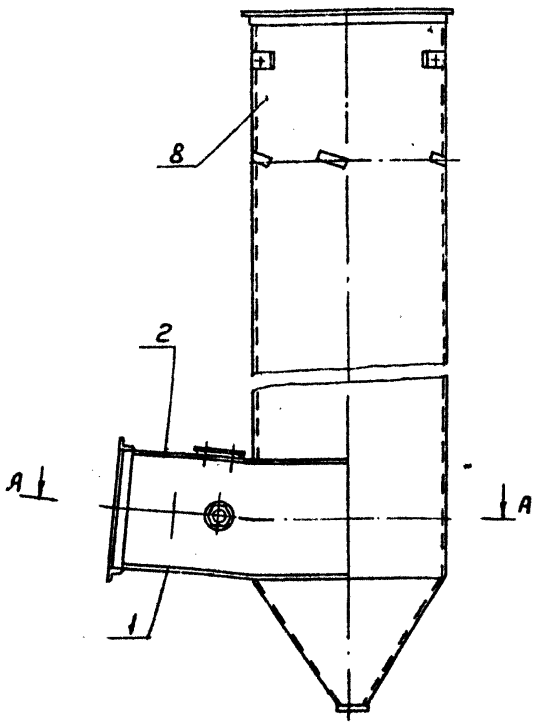

А - А

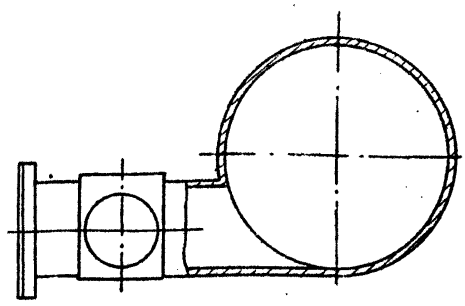

Серия 5.904-36, Выпуск 1, Альбом 1

Инв.№ подл. | Подп. и дата | Инв.№ дубл. | Взам. инв.№ | Подп. и дата

Изм.	Лист	N докум.	Подп.	Дата	ЦВП5-04 СБ	Лист 2

Копировал: Формат А3

ЦВП5-0401

Рис 1

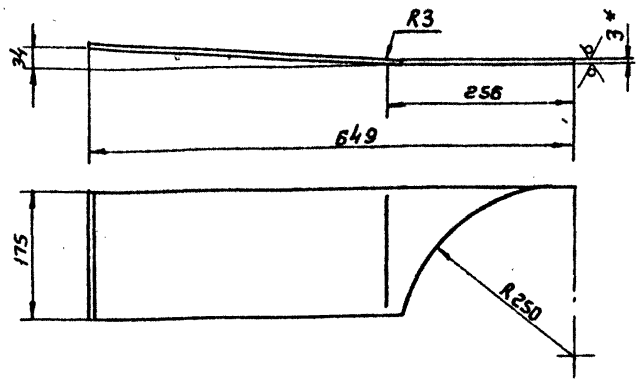

Рис.2

Остальное см. рис 1



Обозначение	Рис
ЦВП5-0401	1
-01	2

1. Длина развернутой детали 651 мм
2. h14; ±JT14/2
3.* Размер для справок

Изм.	Лист	N докум.	Подп.	Дата	ЦВП5-0401			
Разраб.	Меняева				Стенка	Лит	Масса	Масштаб
Пров.	Щеглова						1,96	1:5
Т.контр	Пронский					Лист	Листов 1	
Н.контр	Щеглова				Лист Б-ПН-3,0 ГОСТ 19903-74 / Ст3 кп ГОСТ 16523-70	МНСС СССР Главпромвентиляция ГПИ Проектпромвентиляция		
Утв.	Демьянов							

Копировал: Вешникая Формат А4

ЦВП5-0402

Рис 1

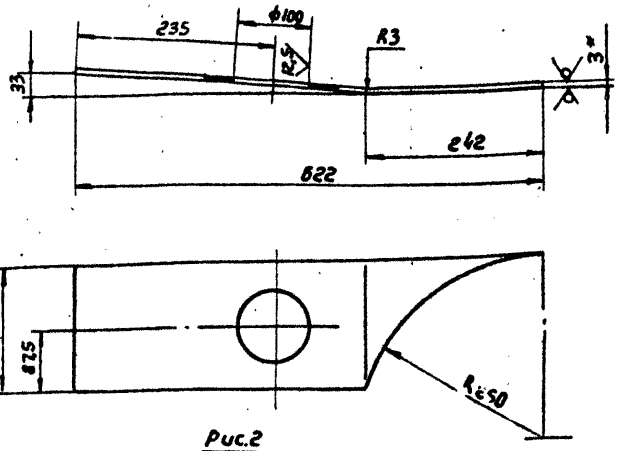

Рис.2

Остальное см. рис 1

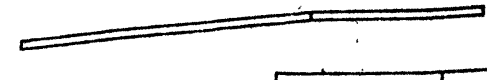

Обозначение	Рис.
ЦВП5-0402	1
-01	2

1. Длина развернутой детали - 644мм
2. H14; h14; ±JT14/2
3* Размер для справок

Изм.	Лист	N докум.	Подп.	Дата	ЦВП5-0402			
Разраб.	Меняева				Стенка	Лит	Масса	Масштаб
Пров.	Щеглова						1,67	1:5
Т.контр	Пронский					Лист	Листов 1	
Н.контр	Щеглова				Лист Б-ПН3,0 ГОСТ 19903-74 / Ст3 кп ГОСТ 16523-70	МНСС СССР Главпромвентиляция ГПИ Проектпромвентиляция		
Утв.	Демьянов							

Копировал: Вешникая Формат А4

ЦВП5-0403

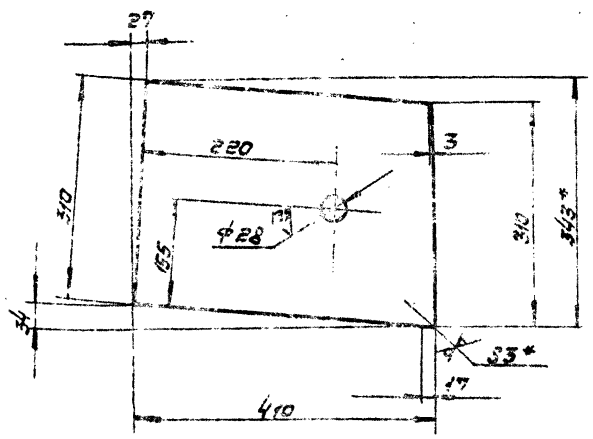

1. H14; h14; ±IT14/2
2* Размеры для справок

Изм.	Лист	№ докум.	Подп.	Дата
Разраб.	Матвеев			
Пров.	Шевелева			
Т.контр.	Пронский			
Н.контр.	Шевелева			
Утв.	Демьянов			

ЦВП5-0403

Стенка

Лит.	Масса	Масштаб
	2.9	1:5

Лист | Листов 1

Лист Б-ПН-3.0 ГОСТ 19903-74
Ст3кп ГОСТ 16523-70

ММСС СССР
Главвентиляция
ГПИ Проектпромвентиляция

Копировал: Формат А4

ЦВП5-0404

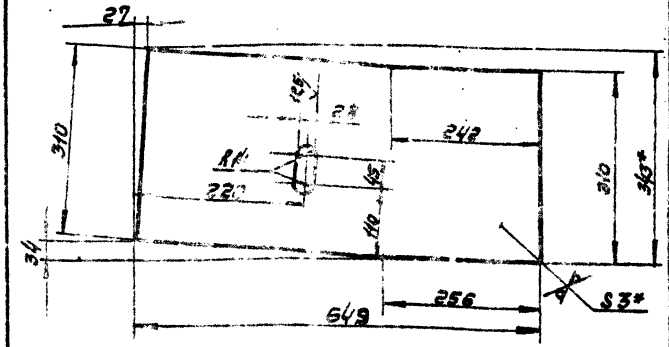

1. H14; h14; ±IT14/2
2.* Размеры для справок

Изм.	Лист	№ докум.	Подп.	Дата
Разраб.	Матвеев			
Пров.	Шевелева			
Н.контр.	Пронский			
Н.контр.	Шевелева			
Утв.	Демьянов			

ЦВП5-0404

Стенка

Лит.	Масса	Масштаб
	4.6	1:5

Лист | Листов 1

Лист Б-ПН-3.0 ГОСТ 19903-74
Ст3кп ГОСТ 16523-70

ММСС СССР
Главвентиляция
ГПИ Проектпромвентиляция

Копировал: Формат А4

ЦВП5-0406

Развертка

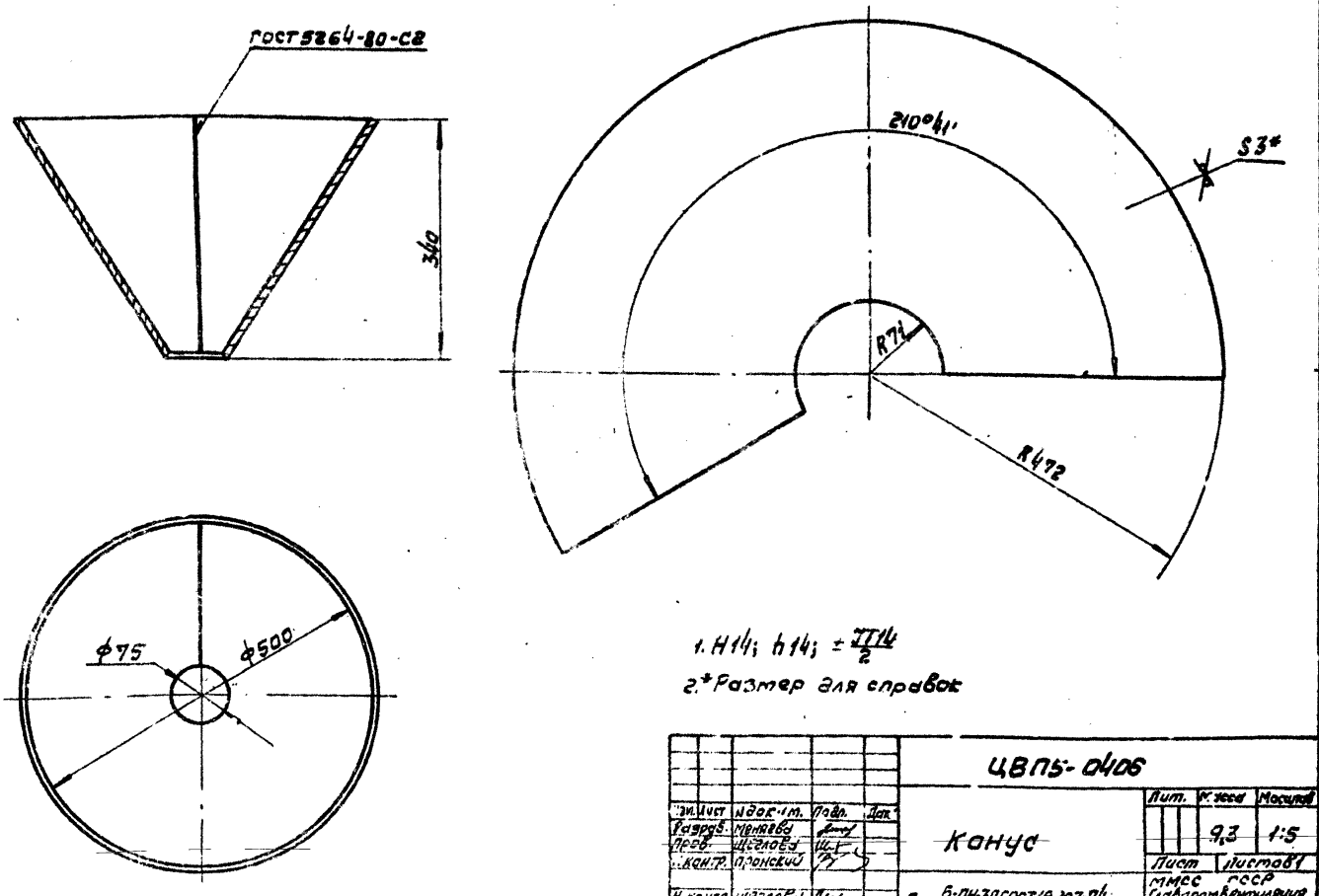

1. H14; h14; ±IT14/2
2.* Разтер для справок

Изм.	Лист	№ докум.	Подп.	Дата
Разраб.	Матвеев			
Пров.	Шевелева			
Т.контр.	Пронский			
Н.контр.	Шевелева			
Утв.	Демьянов			

ЦВП5-0406

Конус

Лит.	Масса	Масштаб
	9.3	1:5

Лист | Листов 1

Лист Б-ПН-3.0 ГОСТ 19903-74
Ст3кп ГОСТ 16523-70

ММСС СССР
Главвентиляция
ГПИ Проектпромвентиляция

Копировал: Формат А3

Серия 5.904-36, выпуск 1, альбом 1

ЦВП5-0408

Рис 1

Развертка

4×316= 1264

158 316

395

97 22

10°

2802

316

318

1580

Рис.2

Остальное см. Рис.1

25 √(√)

А-А

В-В

М 1:10

Б-Б

М 1:1

175

ф500

3*

4×72°=288°

72°

ГОСТ 5264-80-С2

Обозначение	Рис
ЦВП5-0408	1
-01	2

1. H14; h14; ± $\frac{JT14}{2}$

2.* Размер для справок

Изм	Лист	N докум.	Подп.	Дата
Разраб.		Меняева		
Пров.		Щеглова		
т. контр		Пронский		
Н. контр		Щеглова		
Утв.		Демьянов		11/84

ЦВП5-0408

Обечайка

Лит	Масса	Масштаб
	10,15	1:10

Лист | Листов 1

ММСС СССР Главпромвентиляция ГПИ Проектпромвентиляция

Лист Б-ПН-3 ГОСТ 19903-74 / Ст3 кп ГОСТ 16523-70

Копировал: Вешичкая

Формат: А3

Инв. N подл. | Подп. и дата | Взам. инв. N | Инв. N дубл. | Подп. и дата

ЦВП5-0409

125 √(√)

120° R1 R0,5 1×45°

А

ф12,5 ф6,5 ф16,5

70 4 15

100

М16×1-7Н

Вид А

20* 20* 10 10

1. Неуказанные предельные отклонения размеров: H14; h14 ± $\frac{JT14}{2}$

2* Размер для справок

Изм	Лист	N докум.	Подп.	Дата
Разраб.		Меняева		
Пров.		Щеглова		
т. контр		Пронский		
Н. контр		Щеглова		
Утв.		Демьянов		11/84

ЦВП5-0409

Стакан

Лит	Масса	Масштаб
	0,24	1:1

Лист | Листов 1

ММСС СССР Главпромвентиляция ГПИ Проектпромвентиляция

Квадрат 20-В ГОСТ 2591-71 / Ст3 ГОСТ 535-79

Копировал: Вешичкая

Формат: А4

Формат	Зона	Поз.	Обозначение	Наименование	Кол.	Примечание
				Документация		
А3			ЦВП5-05 СБ	Сборочный чертеж		
				Детали		
А4		1	ЦВП5-0501	Конус	1	
А4		2	ЦВП3-0502	Петля нижняя	1	
А4		3	ЦВП3-0503	Ось	1	
А4		4	ЦВП3-0504	Петля верхняя	1	
А4		5	ЦВП3-0505	Проушина	2	
А4		6	ЦВП3-0506	Ось	1	
А4		7	ЦВП3-0507	Фланец	2	
А4		8	ЦВП3-0508	Прокладка	1	
				Стандартные изделия		
		9		Шайба 8		
				ГОСТ 11371-78	2	
		10		Шплинт 2×16		
				ГОСТ 397-79	2	
		11		Гайка М10.35		
				ГОСТ 3032-76	1	
		12		Болт М10×55.36		
				ГОСТ 3033-79	1	

Изм	Лист	N докум.	Подп.	Дата
Разраб.		Меняева		
Пров.		Щеглова		
Н. контр		Щеглова		
Утв.		Демьянов		11/84

ЦВП5-05

Конус

Лит	Лист	Листов
		1

ММСС СССР Главпромвентиляция ГПИ Проектпромвентиляция

Копировал: Вешичкая

Формат: А4

Инв. N подл. | Подп. и дата | Взам. инв. N | Инв. N дубл. | Подп. и дата

ЦВП5-0506

Серия 5.904-36, Выпуск 1, Альбом 1

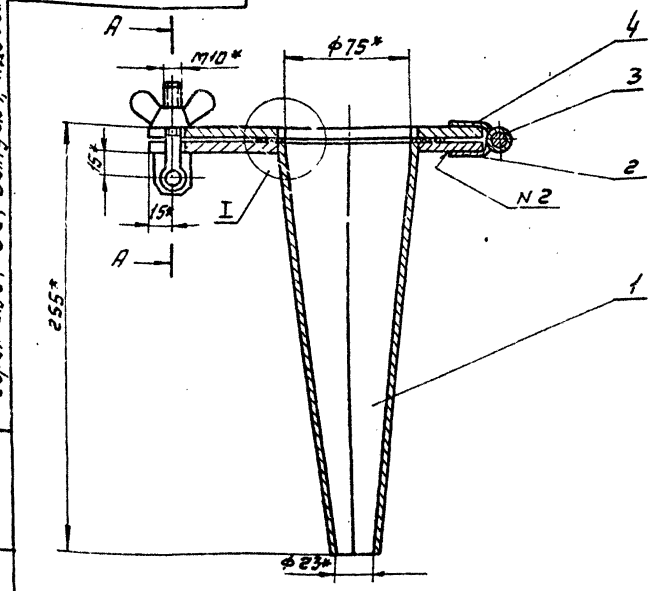

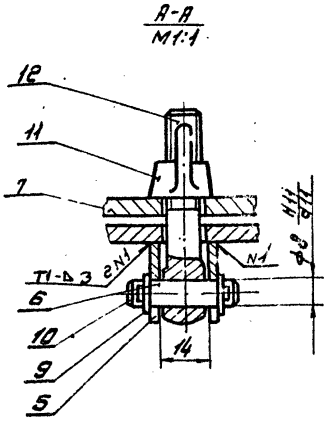

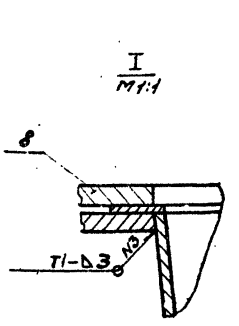

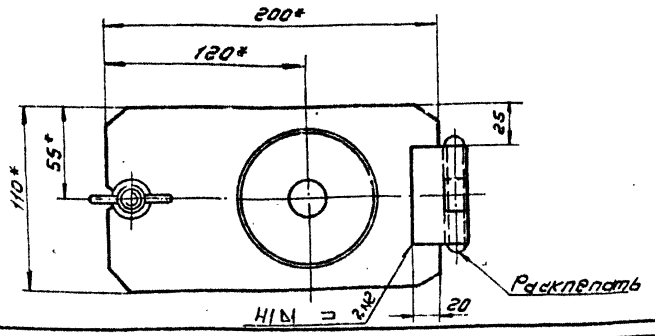

1. Деталь поз. 8 приклепать к детали поз. 7 клеем 88Н ТУ38-105108I-88
2. Сварные швы по ГОСТ 5264-80
3.* Размеры для справок.
4. $\pm \frac{IT14}{2}$

Изм.	Лист	N докум.	Подп.	Дата	ЦВП5-0506				
Разраб.		Меняйлов			Конус сборочный чертеж	Лит.	Масса	Масштаб	
Пров.		Цыганова					2.7	1:2	
Т. контр.		Пронский				Лист	Листов 1		
Н. контр.		Осадчий				ММСС СССР Гл. Спецпроммонтаж Гл. Проектпромвентмонтаж			
Утв.		Цыганова							

Копировал: Формат А3

ЦВП5-0501

Развертка

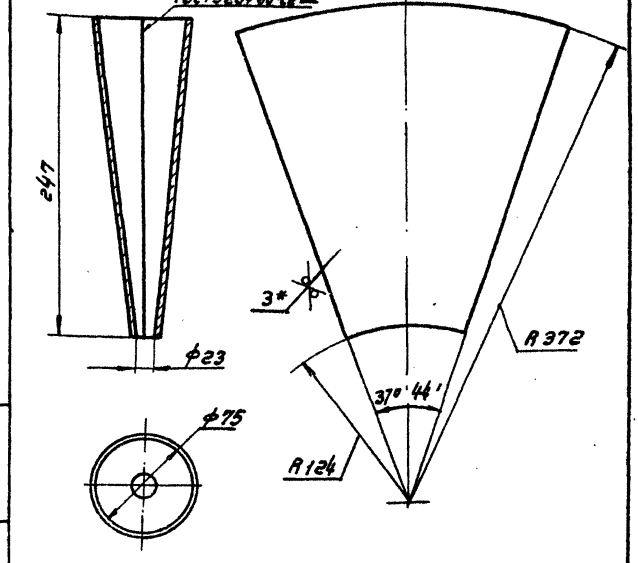

1. $H14; h14; \pm \frac{IT14}{2}$
2.* Размер для справок

Изм.	Лист	N докум.	Подп.	Дата	ЦВП5-0501				
Разраб.		Меняйлов			Конус	Лит.	Масса	Масштаб	
Пров.		Цыганова					0.54	1:2.5	
Т. контр.		Пронский				Лист	Листов 1		
Н. контр.		Цыганова			Лист Б-ЛН3 ГОСТ 19903-74 Ст3 кп ГОСТ 16523-70	ММСС СССР Гл. Спецпроммонтаж Гл. Проектпромвентмонтаж			
Утв.		Осадчий							

Копировал: Формат А4

ЦВП5-0801О1

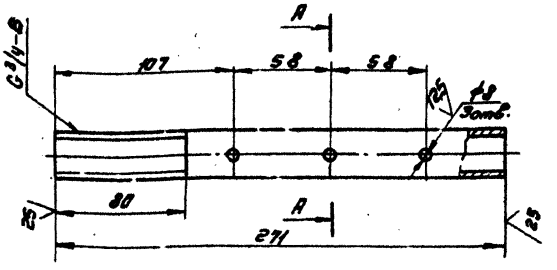

A-A



$H14; h14; \pm \frac{IT14}{2}$

Изм.	Лист	N докум.	Подп.	Дата	ЦВП5-0801О1				
Разраб.		Меняйлов			Труба	Лит.	Масса	Масштаб	
Пров.		Цыганова					0.4	1:2	
Т. контр.		Пронский				Лист	Листов 1		
Н. контр.		Цыганова			Труба 20х2,8 ГОСТ 3262-75	ММСС СССР Гл. Спецпроммонтаж Гл. Проектпромвентмонтаж			
Утв.		Осадчий							

Копировал: Ибунаев Формат А4

Серия 6.904-36, выпуск 1 (Альбом 1)

Формат	Зона	Поз.	Обозначение	Наименование	Кол.	Примечание
				Документация		
А2	·		ЦВП5 - 08 СБ	Сборочный чертеж		
				Сборочные единицы		
А4		1	ЦВП5 - 0801	Труба	1	
А4		2	ЦВП3 - 0802	Шайба специальная	1	
				Детали		
А4		3	ЦВП3 - 0803	Прокладка		
Б4		4	ЦВП3 - 0804	Упор 25х12 h14		
				лист Б-ПН-4,0 ГОСТ 19903-74		
				Ст3кп ГОСТ 14637-79	1	0,009кг
				Стандартные изделия		
		5		Шплинт 5х20		
				ГОСТ 397-79	1	
		6		Контргайка 20		
				ГОСТ 8961-75	2	
		7		Шайба 27		
				ГОСТ 11371-78	1	
				Прочие изделия		
		8		Цепь 4-4х28 ГОСТ 7070-75		
				Е-204 h14	1	0,05кг

Изм	Лист	N докум.	Подп.	Дата
Разраб		Неняева		
Пров.		Щеглова		
Н. контр.		Щеглова		
Утв.		Демьянов		VI/84

ЦВП5-08

Смывное приспособление

Лит	Лист	Листов
		1

МНСС СССР Главпромвентиляция Г.П.И. Проектпромвентиляция

Копировал [signature] Формат А4

Формат	Зона	Поз.	Обозначение	Наименование	Кол.	Примечание
				Документация		
А3			ЦВП5 - 0801 СБ	Сборочный чертеж		
				Детали		
А4		1	ЦВП5 - 0801 01	Труба	1	
А4		2	ЦВП3 - 0801 02	Ручка	1	
А4		3	ЦВП3 - 0801 03	Трубка	3	
Б4		4	ЦВП3 - 0801 04	Накладка 20х10 h14		
				лист Б-ПН-5,0 ГОСТ 19903-74		
				Ст3кп ГОСТ 14637-79	1	0,007кг

Изм	Лист	N докум.	Подп.	Дата
Разраб		Неняева		
Пров.		Щеглова		
Н. контр.		Щеглова		
Утв.		Демьянов		VI/84

ЦВП5-0801

Труба

Лит	Лист	Листов
		1

МНСС СССР Главпромвентиляция Г.П.И. Проектпромвентиляция

Копировал [signature] Формат А4

ЦВП5-0801 СБ

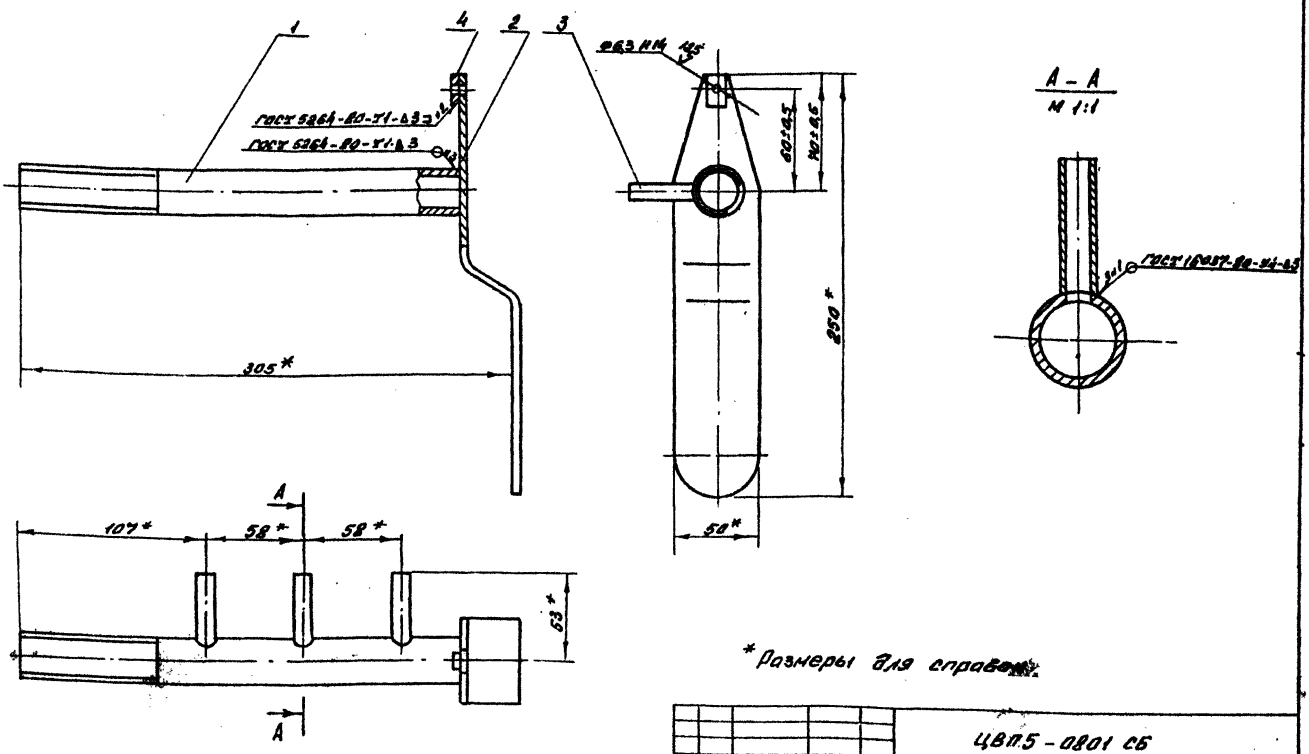

*Размеры для справок.

Изм	Лист	N докум.	Подп.	Дата
Разраб.		Неняева		
Пров.		Щеглова		
Т. контр.		Яронский		
Нач.отд.		Осадчий		
Н.контр.		Щеглова		
Утв.		Демьянов		VI/84

ЦВП5 - 0801 СБ

Труба

Сборочный чертеж

Лит	Масса	Масштаб
	0,88	1:2

Лист	Листов 1
МНСС	СССР Главпромвентиляция Г.П.И. Проектпромвентиляция

Копировал [signature] Формат А3

ЦВП5-08 СБ

Серия 5.904-36, Выпуск 1, Альбом 1.

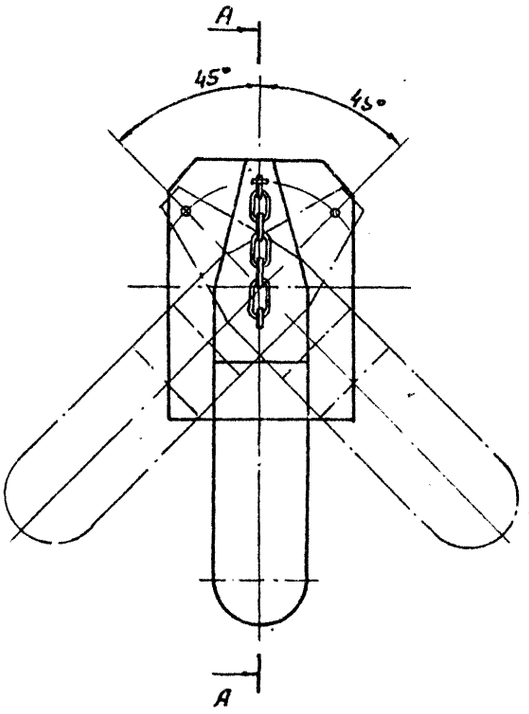

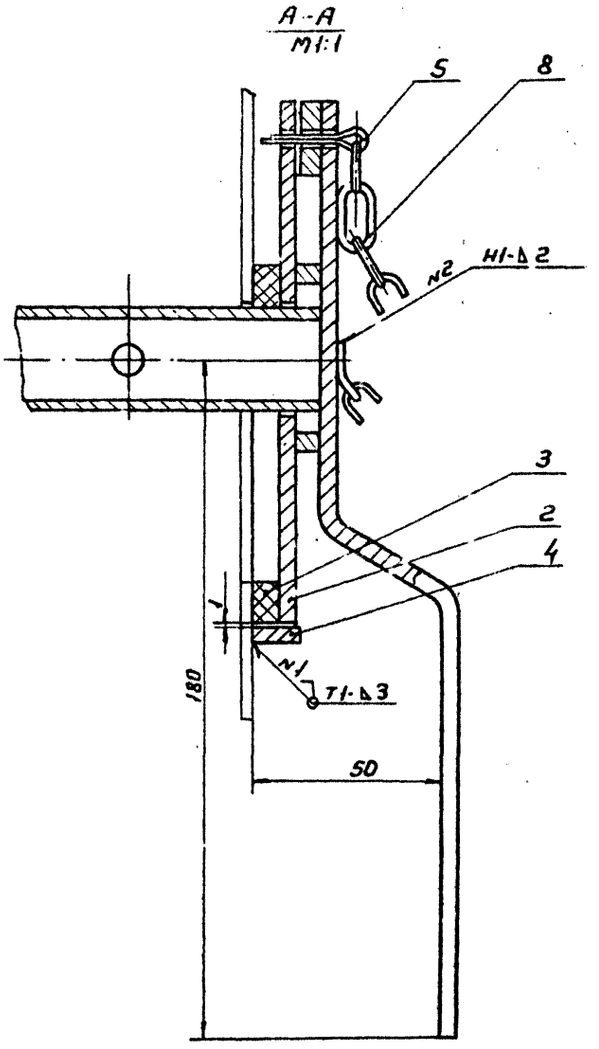

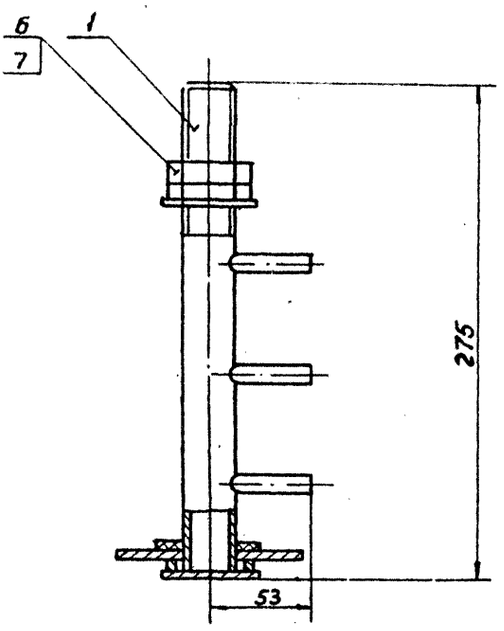

1. Деталь поз. 3 приклеить к детали поз. 2 клеем 88Н-ТУ38-105Ю61-82
2. Сварные швы по ГОСТ 5264-80
3. Размеры для справок

				ЦВП5-08 СБ			
Изм.	Лист	N докум.	Подп.	Смывное приспособление Сборочный чертеж	Лит	Масса	Масштаб
Разраб.		Меняева				1,52	1:2
Пров.		Щеглова			Лист	Листов 1	
Т. контр.		Пронский			МНСС СССР Главвентиляция УПР. Проектвентиляция		
Нач. отд.		Давыдов					
Н. контр.		Щеглова					
Утв.		Демьянов					

Копировал: Вешичкия

Формат А2

Инв. № подл. | Подп. и дата | Взам. инв. № | Инв. № дубл. | Подп. и дата

Выпуск 1 Альбом 1.

Серия 5 904-36

Формат	Зона	Поз.	Обозначение	Наименование	Кол.	Примечание
				Документация		
*1			ЦВП6 СБ	Сборочный чертеж		*) А2,А3
			ЦВП Д1	Технические требования		
				Сборочные единицы		
АЧ		2	ЦВП6-03	Коллектор	1	
АЧ		4	ЦВП6-05	Конус	1	
АЧ		5	ЦВП3-06	Люк	1	
АЧ		6	ЦВП3-07	Лючок	1	
АЧ		7	ЦВП6-08	Смывное приспособление	1	
				Детали		
АЧ		8	ЦВП3-0001	Гайка	6	
АЧ		9	ЦВП3-0002	Кронштейн	3	
АЧ		10	ЦВП3-0003	Опора	4	
АЧ		11	ЦВП6-0001	Прокладка	1	
БЧ		12	ЦВП6-0002	Трубка		
				Трубка круглая 6×1Д 16Т		
				ℓ=200 h14 ГОСТ 18475-73	6	0,009кг
БЧ		13	ЦВП3-0006	Сальник Д 15; d 5		
				Войлок ПС5 ГОСТ 6308-71	6	0,003кг
АЧ		14	ЦВП3-0303	Хомут	6	
				Стандартные изделия		
		15		Болт М6×20.58		
				ГОСТ 7798-70	6	

ЦВП6

Циклон

Изм	Лист	N докум.	Подп	Дата
Разраб.		Волкова		
Пров.		Щеглова		
Н.контр.		Щеглова		
Утв.		Демьянов		VI/84

Лит | Лист | Листов 2

ММСС СССР Главпромвентиляция ГПИ Проектпромвентиляция

Копировал: Вешичкая Формат: А4

Формат	Зона	Поз.	Обозначение	Наименование	Кол.	Примечание
		16		Болт М8×20.58		
				ГОСТ 7798-70	12	
		17		Болт М10×20.58		
				ГОСТ 7798-70	3	
		18		Гайка М6.8		
				ГОСТ 5915-70	6	
		19		Гайка М8.8		
				ГОСТ 5915-70	12	
		20		Гайка М10.8		
				ГОСТ 5915-70	3	
			Переменные данные	для исполнений		
				ЦВП6		
				Сборочные единицы		
АЧ		1	ЦВП6-02	Улитка	1	
АЧ		3	ЦВП6-04	Корпус	1	
				ЦВП6-01		
				Сборочные единицы		
АЧ		1	ЦВП6-02-01	Улитка	1	
АЧ		3	ЦВП6-04-01	Корпус	1	

ЦВП6

Лист 2

Копировал: Вешичкая Формат: А4

Формат	Зона	Поз.	Обозначение	Наименование	Кол.	Примечание
				Документация		
А2			ЦВП6-02 СБ	Сборочный чертеж		
				Детали		
АЧ		1	ЦВП6-0201	Уголок	2	
АЧ		2	ЦВП6-0202	Уголок	2	
АЧ		3	ЦВП6-0203	Крышка	1	
АЧ		4	ЦВП3-0204	Кольцо	1	
АЧ		6	ЦВП6-0206	Фланец	1	
АЧ		7	ЦВП6-0207	Дно		
БЧ		8	ЦВП6-0208	Стенка		
				Лист Б-ПН-2,0 ГОСТ 19903-74 / Ст3кп ГОСТ 16523-70		
				260×390 h14	1	1,59кг
			Переменные данные	для исполнений		
				ЦВП6-02		
				Детали		
АЧ		5	ЦВП6-0205	Стенка	1	
				ЦВП6-02-01		
				Детали		
АЧ		5	ЦВП6-0205-01	Стенка	1	

ЦВП6-02

Улитка

Изм	Лист	N докум.	Подп	Дата
Разраб.		Волкова		
Пров.		Щеглова		
Н.контр.		Щеглова		
Утв.		Демьянов		6/84

Лит | Лист | Листов 1

ММСС СССР Главпромвентиляция ГПИ Проектпромвентиляция

Копировал: Вешичкая Формат: А4

Формат	Зона	Поз.	Обозначение	Наименование	Кол.	Примечание
				Документация		
*1			ЦВП6-04 СБ	Сборочный чертеж		*) А2,А3
				Детали		
АЧ		3	ЦВП6-0403	Стенка	1	
АЧ		4	ЦВП6-0404	Стенка	1	
АЧ		5	ЦВП3-0405	Фланец	1	
АЧ		6	ЦВП6-0406	Конус	1	
АЧ		7	ЦВП6-0407	Кольцо	1	
АЧ		9	ЦВП6-0409	Стакан	6	
АЧ		10	ЦВП3-0410	Втулка	6	
АЧ		11	ЦВП3-0411	Кронштейн	3	
АЧ		12	ЦВП6-0206	Фланец	1	
АЧ		13	ЦВП6-0201	Уголок	2	
АЧ		14	ЦВП6-0202	Уголок	2	
			Переменные данные	для исполнений		
				ЦВП6-04		
				Детали		
АЧ		1	ЦВП6-0401	Стенка	1	
АЧ		2	ЦВП6-0402	Стенка	1	
АЧ		8	ЦВП6-0408	Обечайка	1	
				ЦВП6-04-01		
				Детали		
АЧ		1	ЦВП6-0401-01	Стенка	1	
АЧ		2	ЦВП6-0402-01	Стенка	1	
АЧ		8	ЦВП6-0408-01	Обечайка	1	

ЦВП6-04

Корпус

Изм	Лист	N докум.	Подп	Дата
Разраб.		Волкова		
Пров.		Щеглова		
Н.контр.		Щеглова		
Утв.		Демьянов		6/84

Лит | Лист | Листов 1

ММСС СССР Главпромвентиляция ГПИ Проектпромвентиляция

Копировал: Вешичкая Формат: А4

Серия 5.904-36, выпуск 1 Альбом 1.

Рис 1

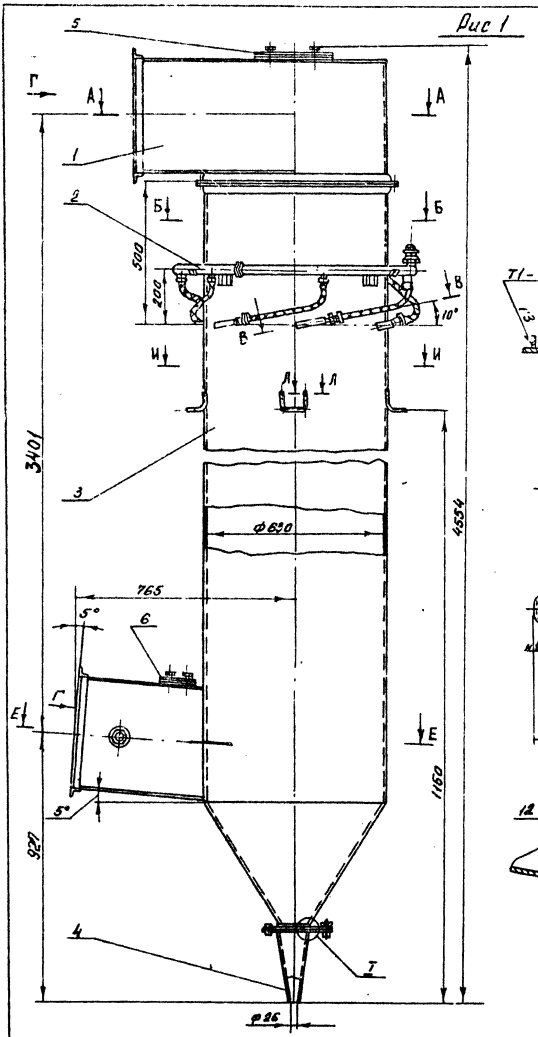

Вид Г

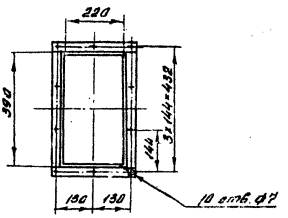

Т1-Д3

Д-Д
М1:2

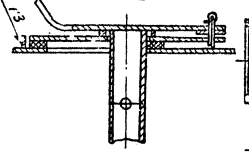

Е-Е

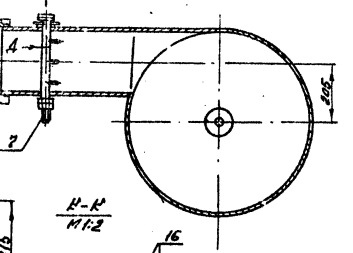

И-И

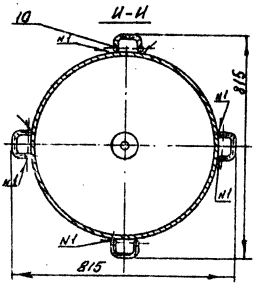

К-К
М1:2

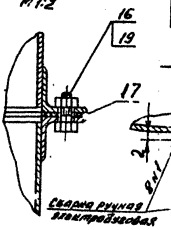

Л-Л
М1:2

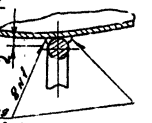

В-В повернуто
М1:2

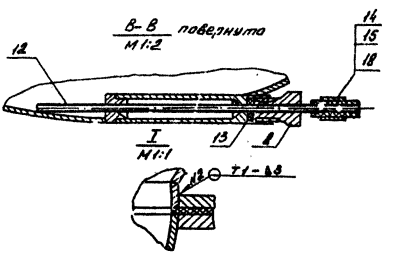

А-А

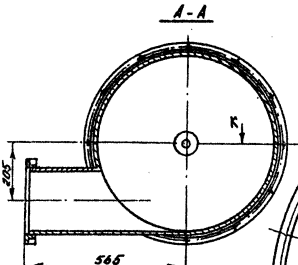

Б-Б
М1:5

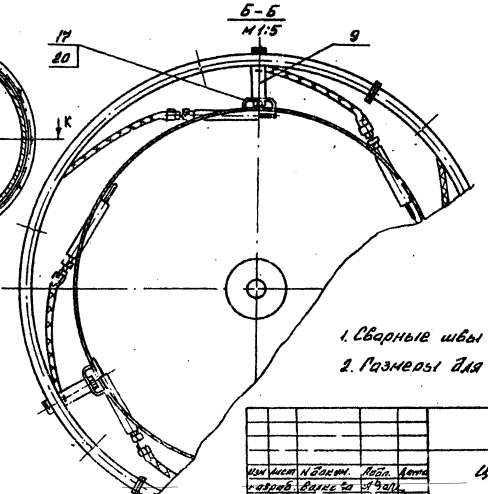

Обозначение	Рис
ЦВП 6	1
-01	2

1. Сварные швы по ГОСТ 5264-80
2. Размеры для справок

					ЦВП 6 СБ	
Изм.	Лист	N докум.	Подп.	Дата	Циклон Сборочный чертеж	Лит. / Масса / Масштаб
Разраб.		Ванюшова				2370 / 1:10
Пров.		Шевелова				Лист 1 / Листов 2
Т.контр.		Проценко				НИИ-8 ССОТ
Нач.отд.		Осовецкий				Сварн. конструкция
Н.контр.		Азизьянц				Копировал / Формат А2
Утв.		Шапиненко				

Инв. № подл. | Подп. и дата | Взам. инв. № | Инв. № дубл. | Подп. и дата

ЦВПБ СБ

Серия 5.904-36, Выпуск 1 альбом 1.

Рис. 2
Остальное см. рис. 1

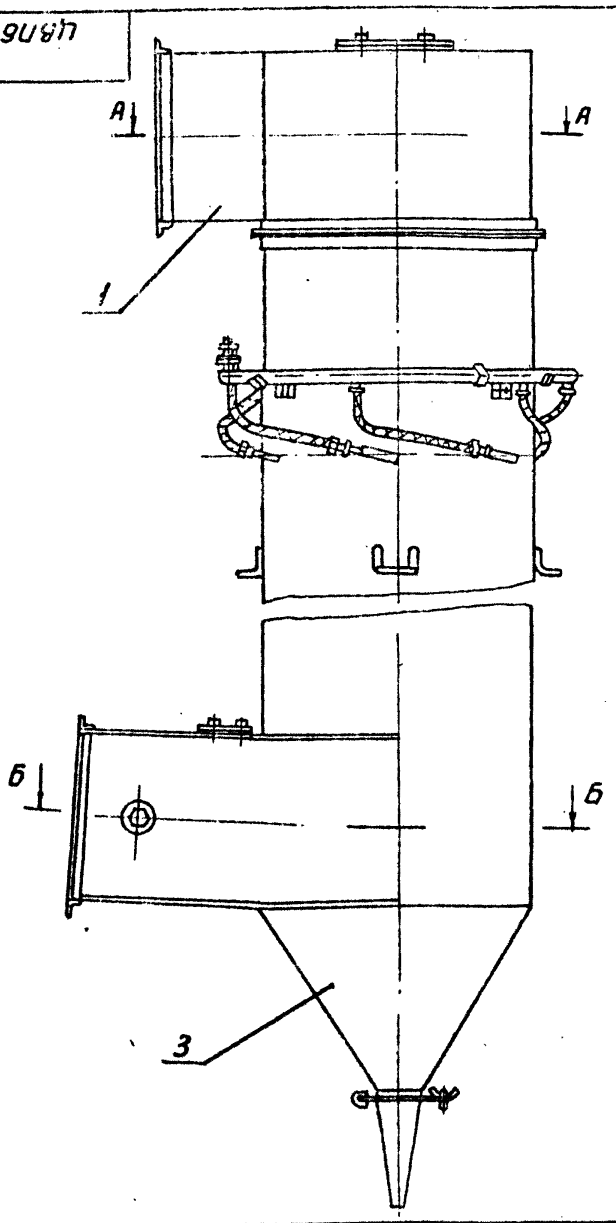

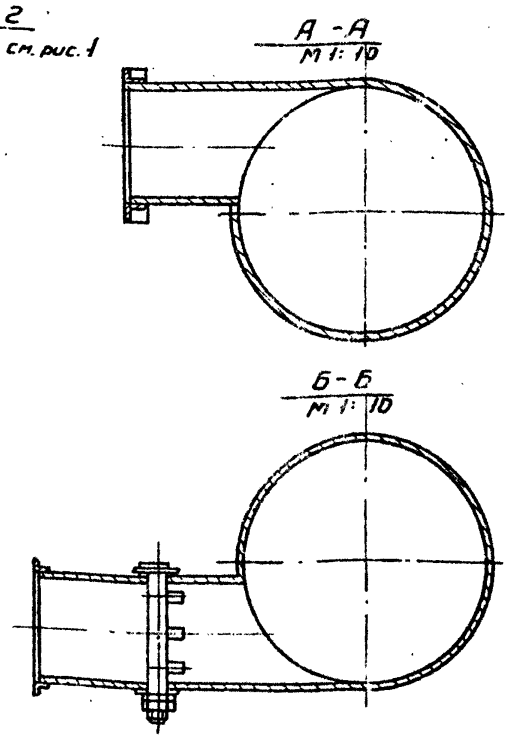

Изм	Лист	N докум.	Подп.	Дата	ЦВПБ СБ	Лист 2

Копировал: Вешицкая Формат: А3

ЦВПБ-080101

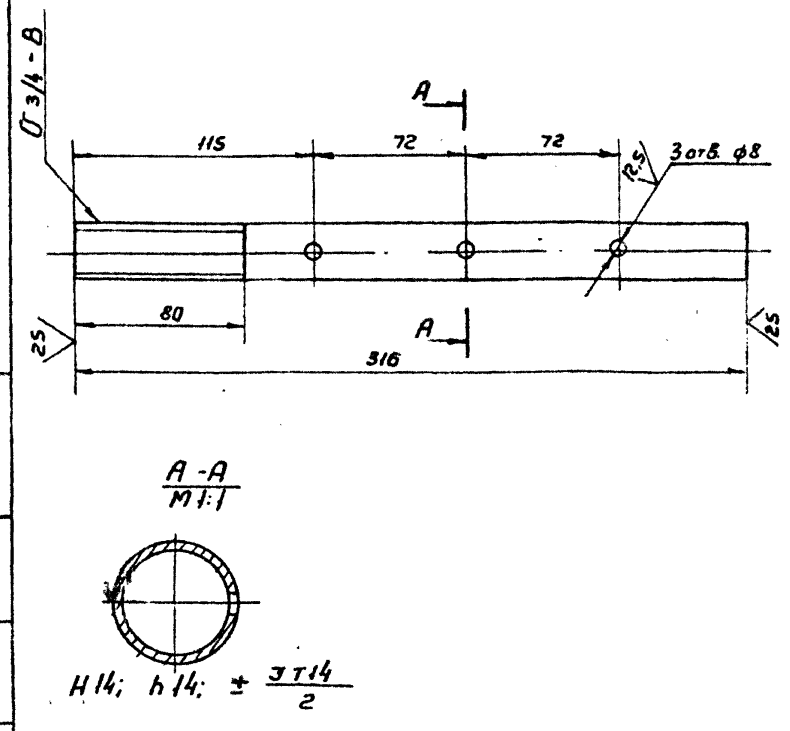

Н14; h14; ± $\frac{3Т14}{2}$

Изм	Лист	N докум.	Подп.	Дата	ЦВПБ-080101			
Разраб.	Волкова				Труба	Лит	Масса 0,52	Масштаб 1:2
Пров.	Шеглова					Лист	Листов 1	
Т.контр.	Пронский				Труба 20×2,8 ГОСТ 3262-75	ММСС СССР Главпромвентиляция ГПИ проектпромвентиляция		
Н.контр.	Шеглова							
Утв.	Демьянов							

Копировал: Вешицкая Формат: А4

ЦВПБ-0001

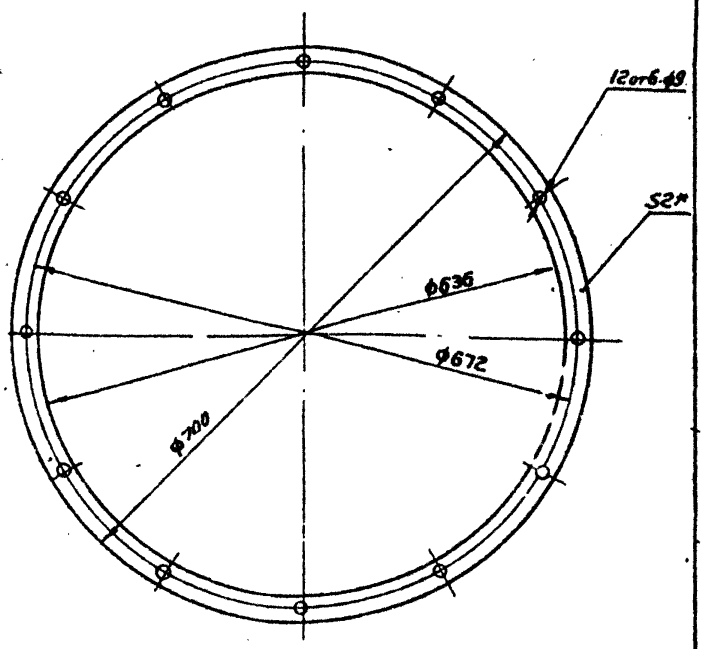

* Размер для справок

Изм	Лист	N докум.	Подп.	Дата	ЦВПБ-0001			
Разраб.	Волкова				Прокладка	Лит.	Масса 0,13	Масштаб 1:5
Пров.	Шеглова					Лист	Листов 1	
Т.контр.	Пронский				Пластина 1, лист. ТМКЦ-С 2×700×700 ГОСТ 7338-77	ММСС СССР Главпромвентиляция ГПИ проектпромвентиляция		
Н.контр.	Шеглова							
Утв.	Демьянов							

Копировал: Вешицкая Формат: А4

ЦВП6-02сб

Серия 5.904-36 выпуск 1 альбом 1

Рис 1

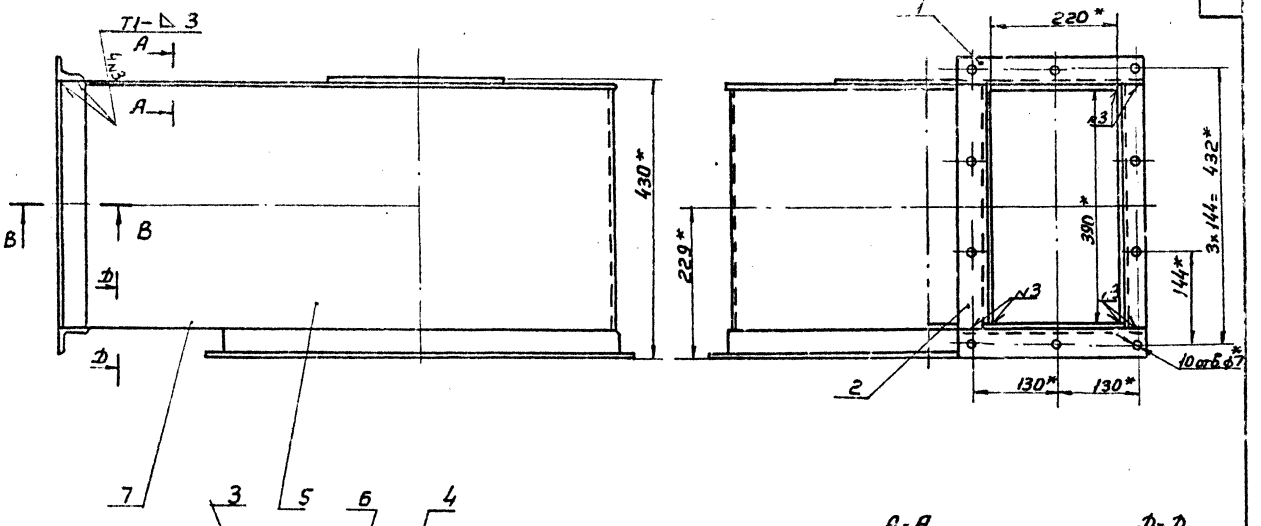

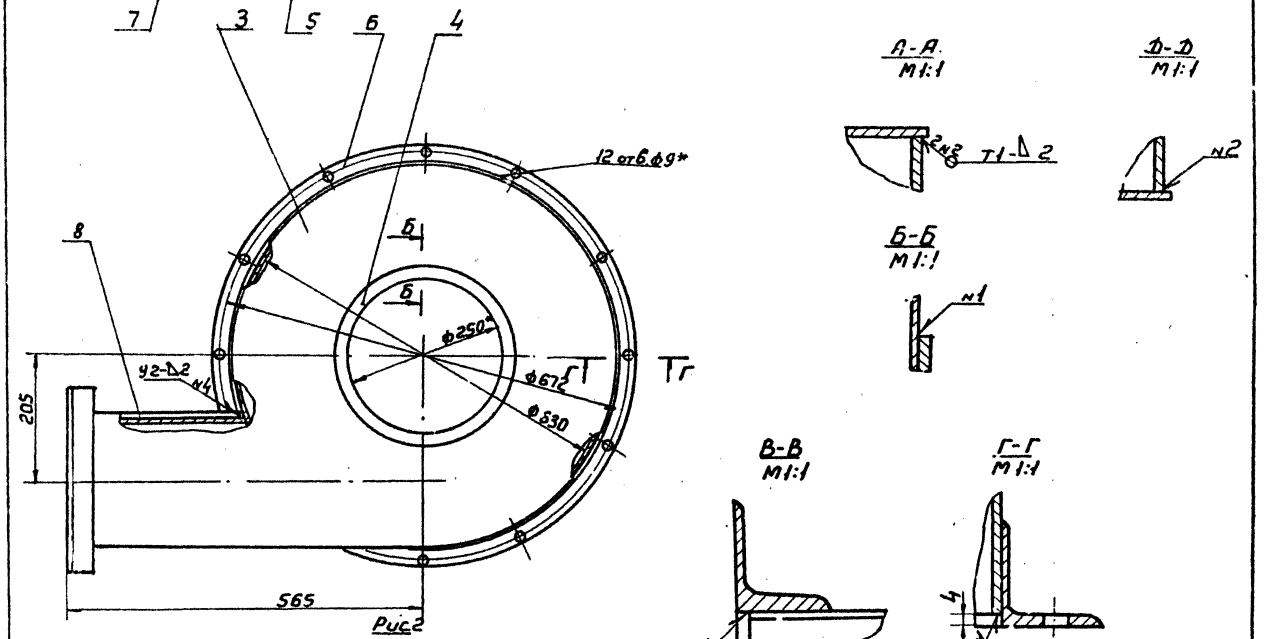

Рис 2

А-А
М1:1

Д-Д
М1:1

Б-Б
М1:1

В-В
М1:1

Г-Г
М1:1

Остальное см. рис. 1

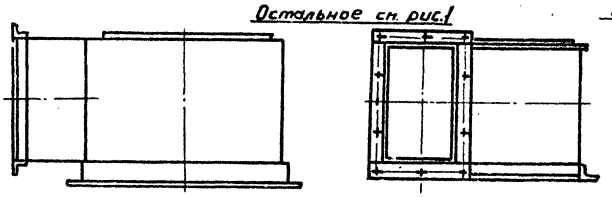

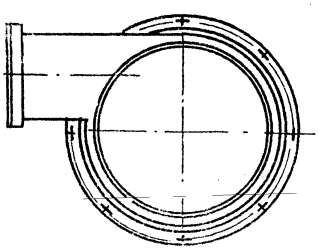

Обозначение	Опг.
ЦВП6-02	1
-01	2

1. Сварные швы по ГОСТ 5264-80
2. * Размеры для справок
3. $\pm \frac{\sqrt{IT14}}{2}$.

Изм.	Лист	№ докум.	Подп.	Дата	ЦВП6-02 сб		
Разраб.		Волкорадова			Улитка	Лит.	Масса	Масштаб
Пров.		Шеглова					27,95	1:5
Т. контр.		Зимьянов			Сборочный чертеж	Лист	Листов 1	
Нач. отд.		Чеадаев				МИСС СССР		
Н. контр.		Проценко				Гл. инженер-вентиляционный		
Утв.		Лодачук				Гл. инженер-энергетический		

Копировал: Вешнякова Формат А2

Инв. № подл. | Подп. и дата | Взам. инв. № | Инв. № дубл. | Подп. и дата

ЦВП6-0205

Рис.1

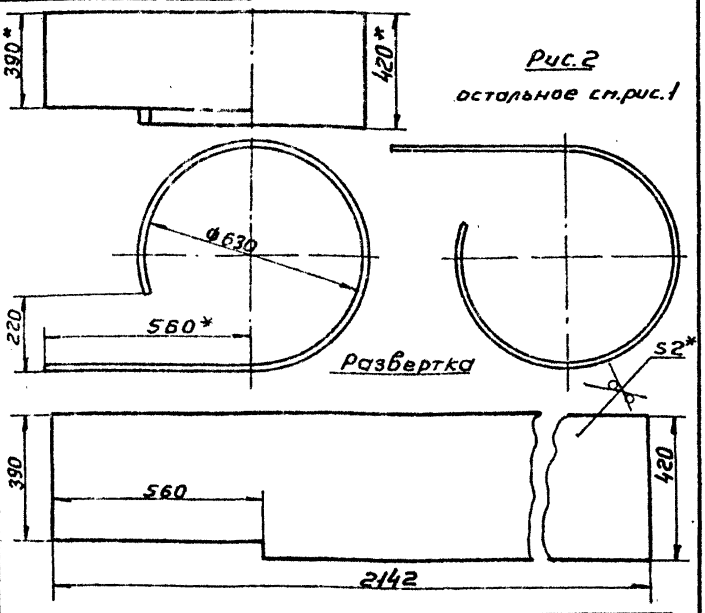

Рис.2
остальное см.рис.1

Обозначение	Рис.
ЦВП6-0201	1
-01	2

1. H14; h14; $\pm \frac{IT14}{2}$
2* Размеры для справок

Изм.	Лист	N док.	Подп.	Дата
Разраб.		Волкова		
Пров.		Щеглова		
Т.контр.		Пронский		
Н.контр.		Щеглова		
Утв.		Деньянов		

Стенка

Лит	Масса	Масштаб
	13,25	1:10

Лист | Листов 1

Лист 6-ПН-2.0 ГОСТ 19903-74 Ст3 Кп ГОСТ 16523-70

ММСС СССР Главпромвентиляция ГПИ Проектпромвентиляция

Копировал: Вешницкая Формат А4

ЦВП6-0203

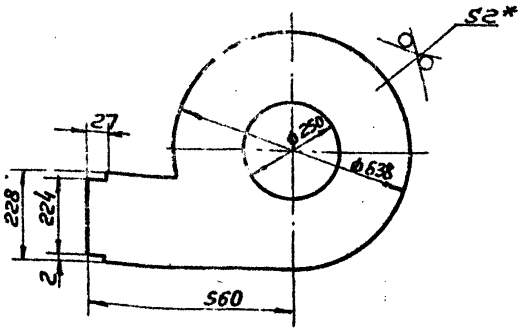

1. H14; h14; $\pm \frac{IT14}{2}$
2. * Размер для справок

Изм.	Лист	N докум.	Подп.	Дата
Разраб.		Волкова		
Пров.		Щеглова		
Т.контр.		Пронский		
Н.контр.		Щеглова		
Утв.		Деньянов		

Крышка

Лит	Масса	Масштаб
	5,72	1:10

Лист | Листов 1

Лист 6-ПН-2.0 ГОСТ 19903-74 Ст3 Кп ГОСТ 16523-70

ММСС СССР Главпромвентиляция ГПИ Проектпромвентиляция

Копировал: Вешницкая Формат А4

ЦВП6-0207

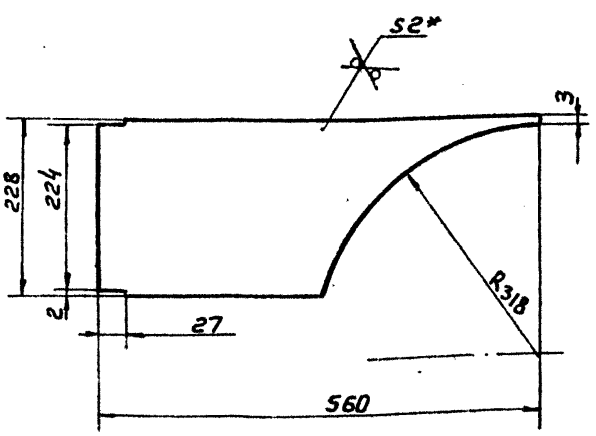

1. h14; $\pm \frac{IT14}{2}$
2* Размер для справок

Изм.	Лист	N док.	Подп.	Дата
Разраб.		Волкова		
Пров.		Щеглова		
Т.контр.		Пронский		
Н.контр.		Щеглова		
Утв.		Деньянов		

Дно

Лит	Масса	Масштаб
	1,48	1:10

Лист | Листов 1

Лист 6-ПН-2.0 ГОСТ 19903-74 Ст3 Кп ГОСТ 16523-70

ММСС СССР Главпромвентиляция ГПИ Проектпромвентиляция

Копировал: Вешницкая Формат А4

ЦВП6-0206

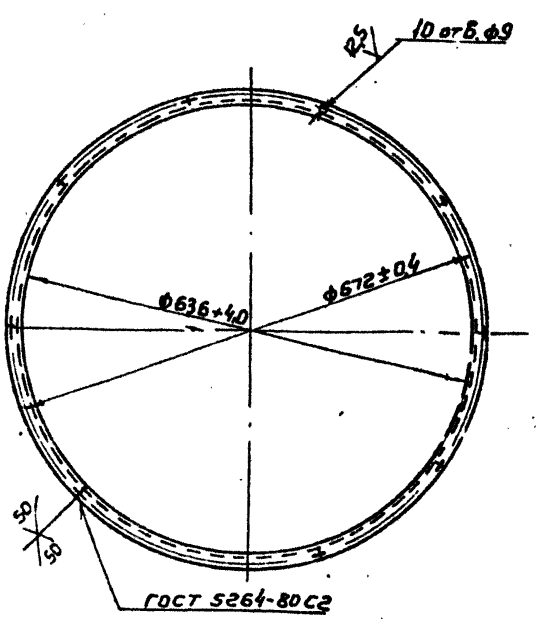

1. Длина развернутой детали 2053 мм
2. Неуказанные предельные отклонения размеров: H14; ±

Изм.	Лист	N докум.	Подп.	Дата
Разраб.		Волкова		
Пров.		Щеглова		
Т.контр.		Пронский		
Н.контр.		Щеглова		
Утв.		Деньянов		

Фланец

Лит	Масса	Масштаб
	3,0	1:5

Лист | Листов 1

Уголок 36×32×3-Б ГОСТ 8278-83 Ст3 ГОСТ 535-79

ММСС СССР Главпромвентиляция ГПИ Проектпромвентиляция

Копировал: Вешницкая Формат А4

Серия 5.904-36, Выпуск 1 Альбом 1

Формат	Зона	Поз.	Обозначение	Наименование	Кол.	Примечание
				Документация		
А3			ЦВП6-08 СБ	Сборочный чертеж		
				Сборочные единицы		
А4		1	ЦВП6-0801	Труба	1	
А4		2	ЦВП3-0802	Шайба специальная	1	
				Детали		
А4		3	ЦВП3-0803	Прокладка	1	
Б4		4	ЦВП3-0804	Упор 25×12 h14		
				Лист Б-ПН-4,0 ГОСТ 19903-74 / Ст3кп ГОСТ 14637-79	1	0,009кг
				Стандартные изделия		
		5		Шплинт 5×20		
				ГОСТ 397-79	1	
		6		Контргайка 20		
				ГОСТ 8961-75	2	
		7		Шайба 27		
				ГОСТ 11371-78	1	
				Прочие изделия		
		8		Цепь 4-4×28, e=204		
				ГОСТ 7070-75	1	0,05кг

Подп. и дата | Инв. N дубл. | Взам. инв. N | Подп. и дата | Инв. N подл.

Изм	Лист	N докум.	Подп.	Дата
Разраб.	Волкова			
Пров.	Щеглова			
Н. контр.	Щеглова			
Утв.	Демьянов			VI/84

ЦВП6-08

Смывное приспособление

Лит | Лист | Листов 1

ММСС СССР Главпромвентиляция ГПИ Проектпромвентиляция

Копировал: Вешицкая Формат: А4

Формат	Зона	Поз.	Обозначение	Наименование	Кол.	Примечание
				Документация		
А3			ЦВП6-0801 СБ	Сборочный чертеж		
				Детали		
А4		1	ЦВП6-0801 01	Труба	1	
Б4		2	ЦВП3-0801 04	Накладка 20×10 h14		
				Лист Б-ПН-5,0 ГОСТ 19903-74 / Ст3кп ГОСТ 14637-79	1	0,007кг
А4		3	ЦВП3-0801 02	Ручка	1	
А4		4	ЦВП3-0801 03	Трубка	3	

Подп. и дата | Инв. N дубл. | Взам. инв. N | Подп. и дата | Инв. N подл.

Изм	Лист	N докум.	Подп.	Дата
Разраб.	Волкова			
Пров.	Щеглова			
Н. контр.	Щеглова			
Утв.	Демьянов			VI/84

ЦВП6-0801

Труба

Лит | Лист | Листов 1

ММСС СССР Главпромвентиляция ГПИ Проектпромвентиляция

Копировал: Вешицкая Формат: А4

Формат	Зона	Поз.	Обозначение	Наименование	Кол.	Примечание
				Документация		
А3			ЦВП6-03 СБ	Сборочный чертеж		
				Сборочные единицы		
А4		1	ЦВП6-0301	Коллектор	1	
А4		2	ЦВП6-0302	Коллектор	1	
				Детали		
Б4		3	ЦВП3-0305	Шланг e=500		
				Трубка 1С 6×2		
				ГОСТ 5496-78	6	0,035кг
А4		4	ЦВП3-0303	Хомут	6	
А4		5	ЦВП3-0304	Прокладка	2	
				Стандартные изделия		
		6		Болт М10×25.58		
				ГОСТ 7798-70	4	
		7		Винт М6×20.58		
				ГОСТ 1491-72	6	
		8		Гайки ГОСТ 5915-70		
				М6.8	6	
		9		М10.8	4	
		10		Муфта короткая 20		
				ГОСТ 8954-75	1	
		11		Контргайка 20		
				ГОСТ 8961-75	1	

Подп. и дата | Инв. N дубл. | Взам. инв. N | Подп. и дата | Инв. N подл.

Изм	Лист	N докум.	Подп.	Дата
Разраб.	Волкова			
Пров.	Щеглова			
Н. контр.	Щеглова			
Утв.	Демьянов			VI/84

ЦВП6-03

Коллектор

Лит | Лист | Листов 1

ММСС СССР Главпромвентиляция ГПИ Проектпромвентиляция

Копировал: Вешицкая Формат: А4

Формат	Зона	Поз.	Обозначение	Наименование	Кол.	Примечание
				Документация		
А3			ЦВП6-0301 СБ	Сборочный чертеж	1	
				Детали		
А4		1	ЦВП6-0301 01	Труба	1	
А4		2	ЦВП3-0301 01	Фланец	2	
А4		3	ЦВП3-0301 03	Патрубок	1	
А4		4	ЦВП3-0301 04	Штуцер	3	

Подп. и дата | Инв. N дубл. | Взам. инв. N | Подп. и дата | Инв. N подл.

Изм	Лист	N докум.	Подп.	Дата
Разраб.	Волкова			
Пров.	Щеглова			
Н. контр.	Щеглова			
Утв.	Демьянов			VI/84

ЦВП6-0301

Коллектор

Лит | Лист | Листов 1

ММСС СССР Главпромвентиляция ГПИ Проектпромвентиляция

Копировал: Вешицкая Формат: А4

ЦВП6-03 СБ

Серия 5.904-36, Выпуск 1 Альбом 1

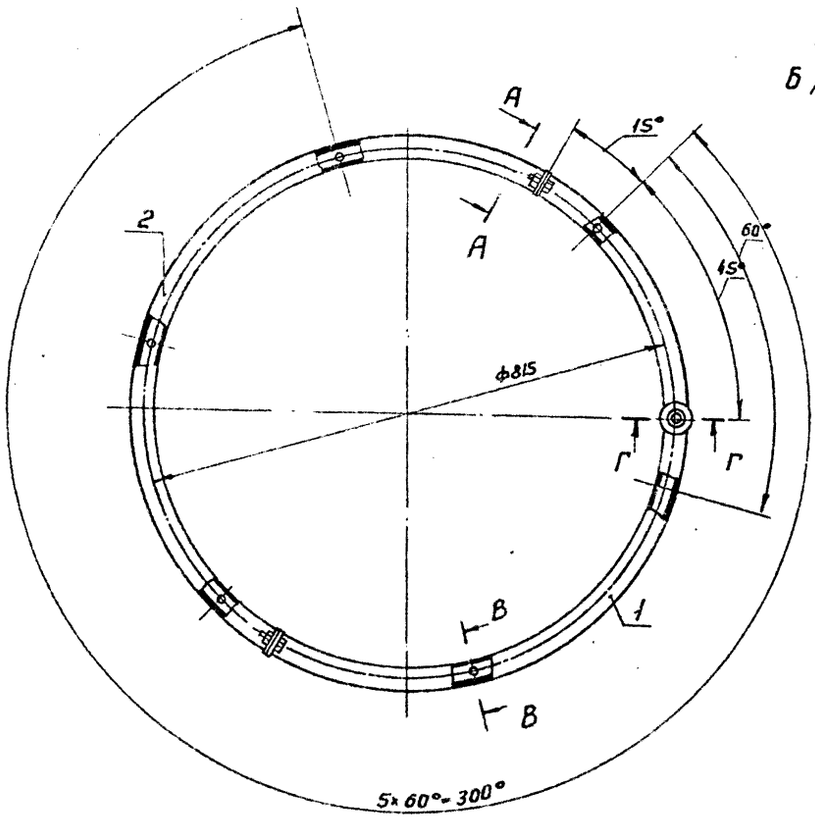

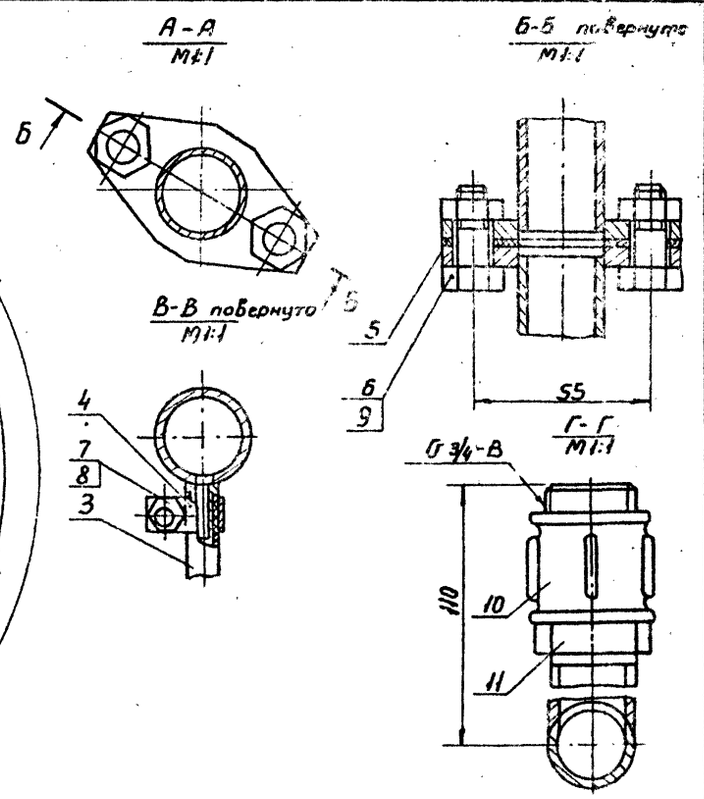

Размеры для справок

					ЦВП6-03 СБ			
Изм	Лист	№ докум.	Подп.	Дата	Коллектор Сборочный чертеж	Лит	Масса	Масштаб
Разраб.		Волкова					5,068	1:5
Пров.		Щеглова				Лист	Листов 1	
Т.контр.		Пронский				ММСС СССР Главпромвентиляция ГПИ проектпромвентиляция		
Н.контр.		Щеглова						
Утв.		Демьянов		11/84				

Копировал Ф- Формат: А3

ЦВП6-0301 СБ

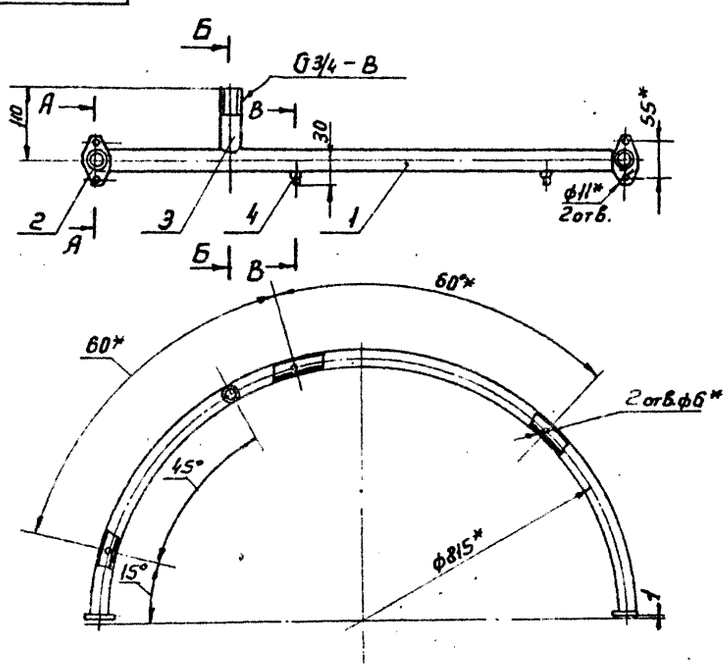

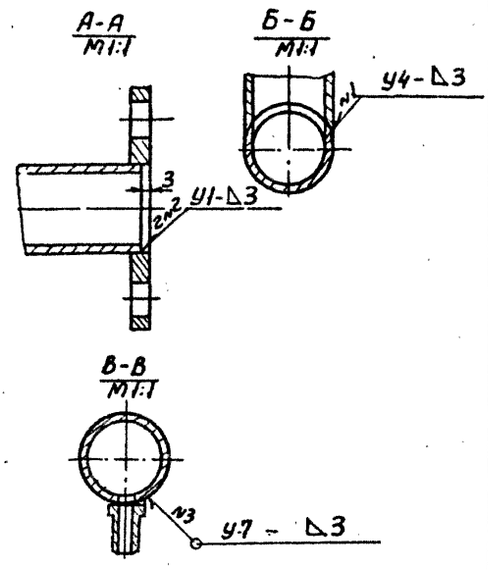

1. Сварные швы по ГОСТ 16037-80
2. Размеры для справок
3. $\pm \frac{УТ14}{2}$

					ЦВП6-0301 СБ			
Изм	Лист	N докум.	Подп.	Дата	Коллектор Сборочный чертеж	Лит	Масса	Масштаб
Разраб.		Волкова					2,32	1:5
Пров.		Щеглова				Лист	Листов 1	
Т.контр.		Пронский				ММСС СССР Главпромвентиляция ГПИ проектпромвентиляция		
Н.контр.		Щеглова						
Утв.		Демьянов		11/84				

Копировал: Вешичкоя Формат А2

Серия 5.904-36, выпуск 1 Альбом 1

ЦВП6-0302 СБ

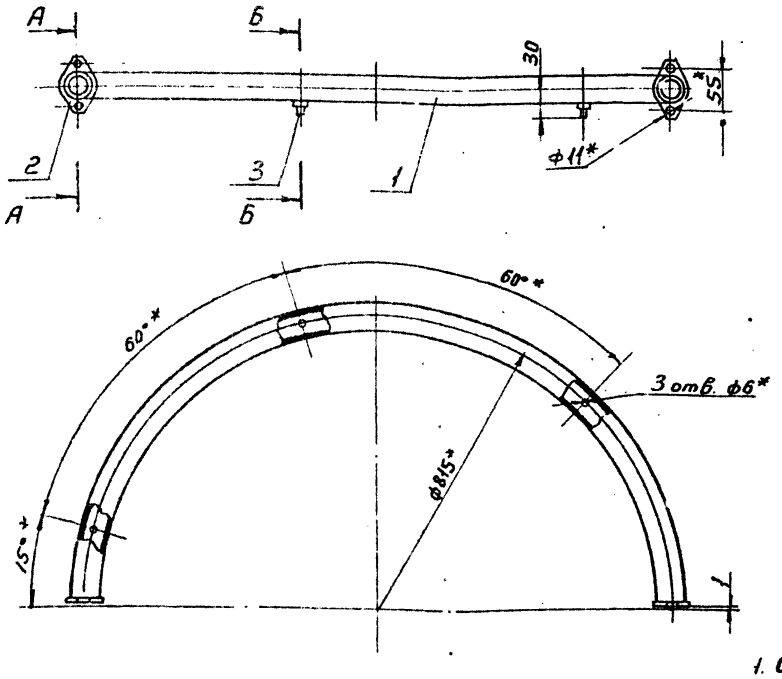

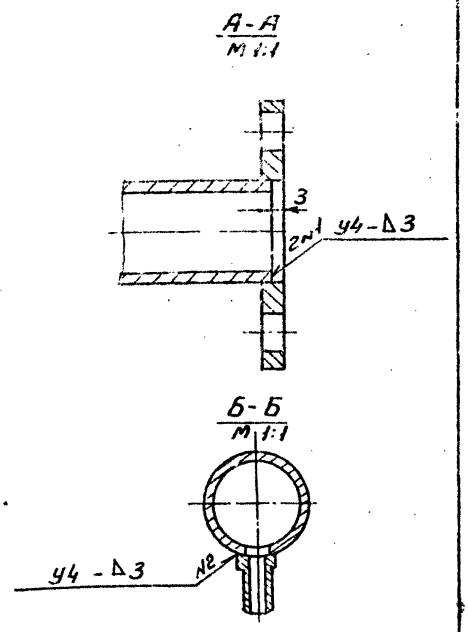

1. Сварные швы по ГОСТ 16037-80
2. * Размеры для справок

Изм.	Лист	N докум.	Подп.	Дата	ЦВП6-0302 СБ		
Разраб.		Волкова			Коллектор Сборочный чертеж	Лит.	Масса 2,16	Масштаб 1:5
Пров.		Щеглова				Лист	Листов 1
Т.контр.		Пронский				ММСС СССР Главпромвентиляция ГПИ Проектпромвентиляция	
Н.контр.		Щеглова					
Утв.		Демьянов		11/84			

Копировал: Вешицкая Формат: А3

ЦВП6-030101

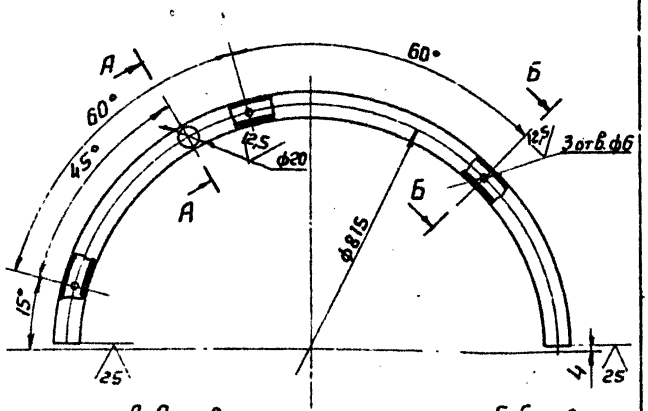

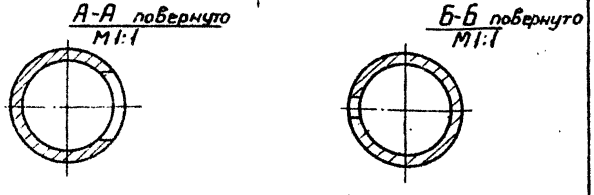

1. Длина развернутой детали 1272 мм
2. Н14; $\pm \frac{JT14}{2}$

Изм.	Лист	N докум.	Подп.	Дата	ЦВП6-030101		
Разраб.		Волкова			Труба	Лит.	Масса 2,0	Масштаб 1:5
Пров.		Щеглова				Лист	Листов 1
Т.контр.		Пронский			Труба 20×2,8 ГОСТ 3262-75	ММСС СССР Главпромвентиляция ГПИ Проектпромвентиляция	
Н.контр.		Щеглова					
Утв.		Демьянов		11/84			

Копировал: Вешицкая Формат: А4

ЦВП6-030201

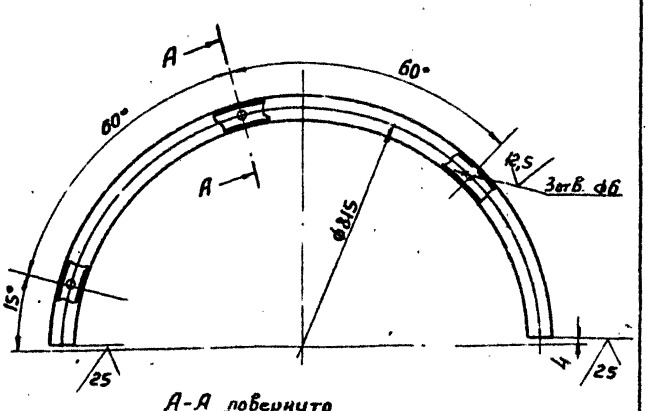

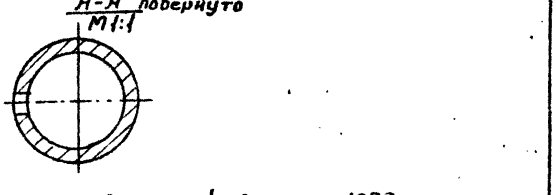

1. Длина развернутой детали 1272 мм
2. Н14; $\pm \frac{JT14}{2}$

Изм.	Лист	N докум.	Подп.	Дата	ЦВП6-030201		
Разраб.		Волкова			Труба	Лит.	Масса 2,0	Масштаб 1:5
Пров.		Щеглова				Лист	Листов 1
Т.контр.		Пронский			Труба 20×2,8 ГОСТ 3262-75	ММСС СССР Главпромвентиляция ГПИ Проектпромвентиляция	
Н.контр.		Щеглова					
Утв.		Демьянов		11/84			

Копировал: Вешицкая Формат: А4

ЦВЛ6-04 СБ

Серия 5.904-36, выпуск 1, приложение 1

Рис 1

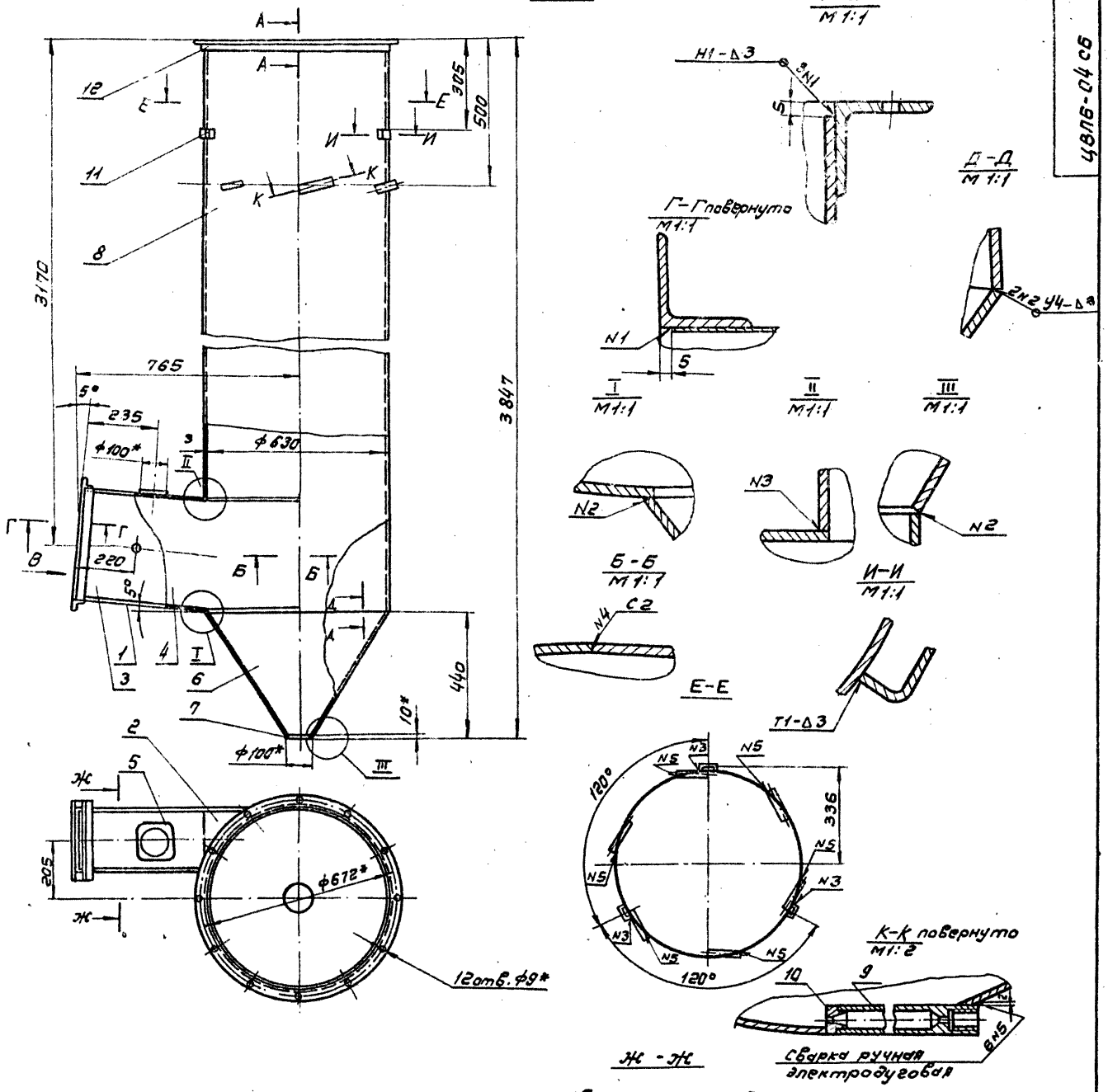

Обозначение	Рис.
ЦВЛ6-04	1
-01	2

1. Неуказанные сварные швы по ГОСТ 5264-80
2. * Размеры для справок.
3. $\pm\frac{IT14}{2}$

					ЦВЛ6-04 СБ			
Изм.	Лист	№ докум.	Подп.	Дата	Корпус	Лит.	Масса	Масштаб
Разраб.		Волкова					192.7	1:10
Пров.		Щеглова			Сборочный чертеж	Лист 1	Листов 2	
Т.контр.		Пронский				ММСС СССР		
Нач.отд.		Осадчий				Главпромвентуляция		
Н.контр.		Щеглова				ГПИ Проектпромвентуляция		
Утв.		Демьянов						

Копировал: Иванова

Формат А2

Серия 5.904-36, Выпуск 1, Альбом 1.

Рис 2

остальное см. рис. 1

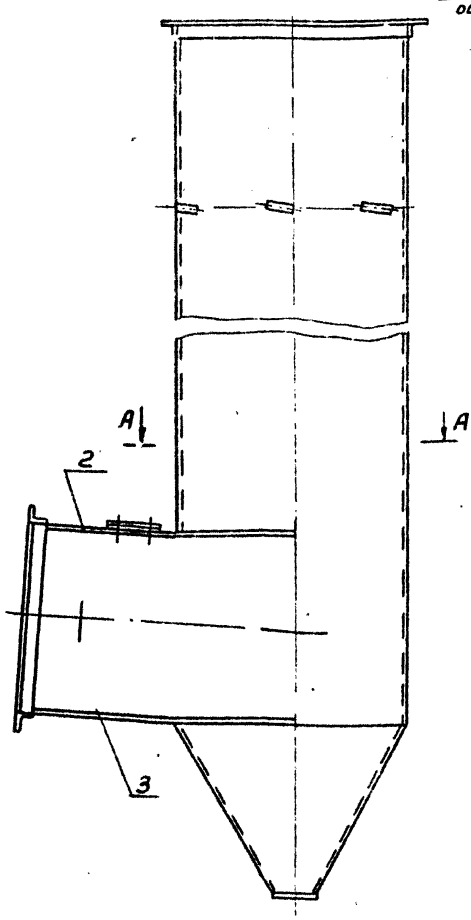

А-А

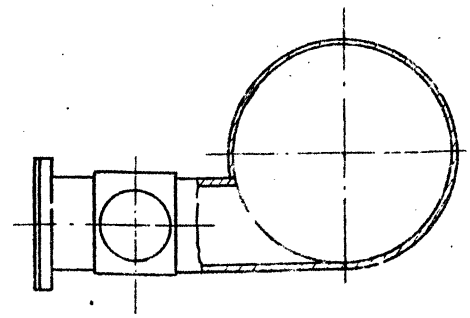

Инв.№ подл. | Подп. и дата | Взам. инв.№ | Инв.№ дубл. | Подп. и дата

Изм.	Лист	N докум.	Подп.	Дата

ЦВП6-04 СБ

Лист 2

Копировал: Вешницкая

Формат: А3

25 V (V)

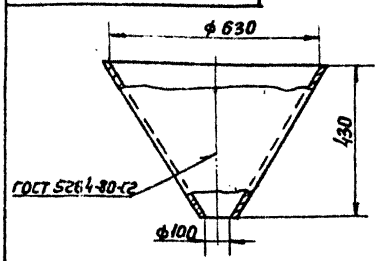

Развертка

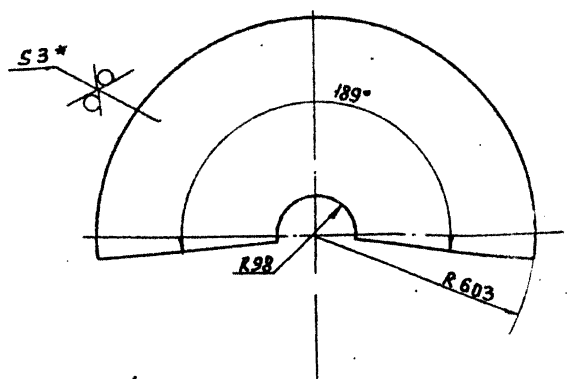

1. H14; h14; $\pm \frac{IT14}{2}$

2* Размер для справок

Изм.	Лист	N докум.	Подп.	Дата
Разраб.	Волкова			
Пров.	Щеглова			
Т.контр.	Пронский			
Н.контр.	Щеглова			
Утв.	Демьянов		VII.84	

ЦВП6-0406

Конус

Лит.	Масса	Масштаб
	13,7	1:10

Лист | Листов 1

Лист Б-ПИ-30 ГОСТ 19903-74
Ст3 Ln ГОСТ 16523-70

ММСС СССР
Главпромвентиляция
ГПИПроектпромвентиляция

Копировал: Вешницкая

Формат А4

Зона	Поз.	Обозначение	Наименование	Кол.	Примечание
			Документация		
А3		ЦВП6-0302 СБ	Сборочный чертеж		
			Детали		
А4	1	ЦВП6-030201	Труба	1	
А4	2	ЦВП3-030101	Фланец	2	
А4	3	ЦВП3-030104	Штуцер	3	

Инв.№ подл. | Подп. и дата | Взам. инв.№ | Инв.№ дубл. | Подп. и дата

Изм.	Лист	N докум.	Подп.	Дата
Разраб.	Волкова			
Пров.	Щеглова			
Н.контр.	Щеглова			
Утв.	Демьянов		VII.84	

ЦВП3-0302

Коллектор

Лит.	Лист	Листов 6
	1	

ММСС СССР
Главпромвентиляция
ГПИ Проектпромвентиляция

Копировал: Вешницкая

Формат А4

ЦВП6-0408

Рис.1 Развертка

Рис.2
М1:20
Остальное см. рис.1

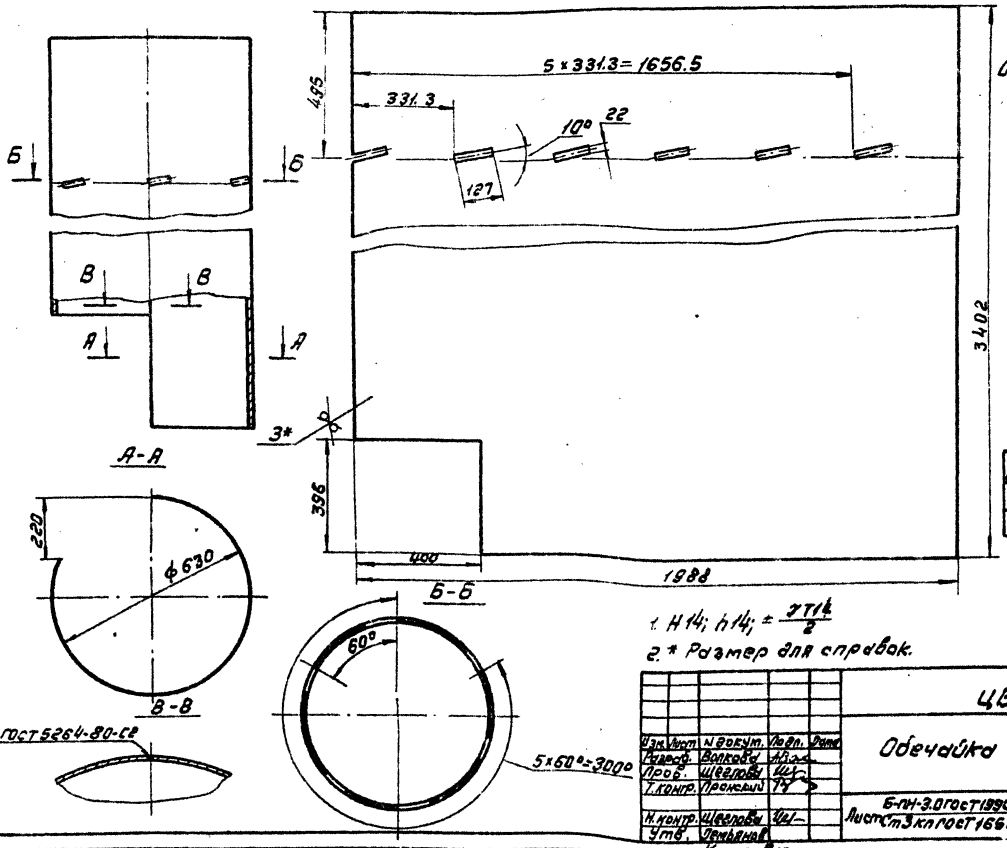

Обозначение	Рис.
ЦВП6-0408	1
-01	2

1. H14; h14; ± $\frac{IT14}{2}$
2. * Размер для справок.

Изм.	Лист	N докум.	Подп.	Дата
Разраб.		Волкова		
Пров.		Щеглова		
Т.контр.		Пронский		
Н.контр.		Щеглова		
Утв.		Демьянов		

ЦВП6-0408

Обечайка

Лит.	Масса	Масштаб
	155	1:10

Лист | Листов 1

Лист Б-ПН-3.0 ГОСТ 19903-74 Ст3 кп ГОСТ 16523-70

ММСС СССР Главпромвентиляция ГПИ Проектпромвентиляция

Копировал: Формат: А3

ЦВП6-0201

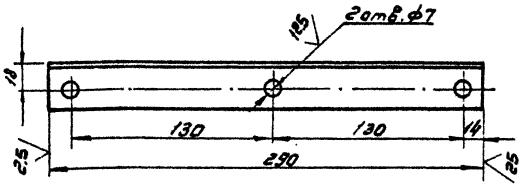

H14; h14; ± $\frac{IT14}{2}$

Изм.	Лист	N докум.	Подп.	Дата
Разраб.		Волкова		
Пров.		Щеглова		
Т.контр.		Пронский		
Н.контр.		Щеглова		
Утв.		Демьянов		

ЦВП6-0201

Уголок

Лит.	Масса	Масштаб
	0,42	1:2

Лист | Листов 1

Полоса 32×32×3-Б ГОСТ 8509-72 ст3 ГОСТ 535-79

ММСС СССР Главпромвентиляция ГПИ Проектпромвентиляция

Копировал: Формат: А4

ЦВП6-0202

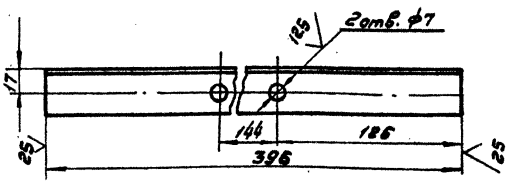

H14; h14; ± $\frac{IT14}{2}$

Изм.	Лист	N докум.	Подп.	Дата
Разраб.		Волкова		
Пров.		Щеглова		
Т.контр.		Пронский		
Н.контр.		Щеглова		
Утв.		Демьянов		

ЦВП6-0202

Уголок

Лит.	Масса	Масштаб
	0.57	1:2

Лист | Листов 1

Уголок 32×32×3-Б ГОСТ 8509-72 ст.3 ГОСТ 535-79

ММСС СССР Главпромвентиляция ГПИ Проектпромвентиляция

Копировал: Иванова Формат: А4

Серия 5.904-36, выпуск 1, альбом 1

Инв. № подл. | Подп. и дата | Взам. инв. № | Инв. № дубл. | Подп. и дата

ЦВП6-0402

Рис 1

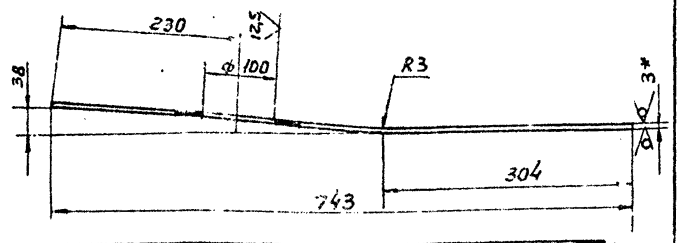

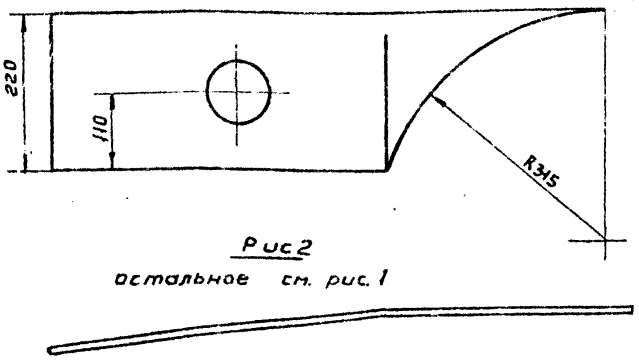

Рис 2

остальное см. рис 1

Обозначение	Рис.
ЦВП6-0402	1
-01	2

1. Длина развернутой детали 745мм
2. H14; h14; ± JT14/2
3. * Размер для справок

Изм.	Лист	N докум.	Подп.	Дата
Разраб.		Волкова		
Пров.		Щеглова		
Т.контр.		Пронский		
Н.контр.		Щеглова		
Утв.		Деньгнаб		

ЦВП6-0402

Стенка

Лит	Масса	Масштаб
	2,7	1:5
Лист	Листов 1	

Лист Б-ПН-3,0 ГОСТ 19903-74 Ст3 кп ГОСТ 16523-70

ММСС СССР Главпромвентиляция ГПИпроектпромвентиляция

Копировал: Вешницкая Формат А4

ЦВП6-0401

Рис 1

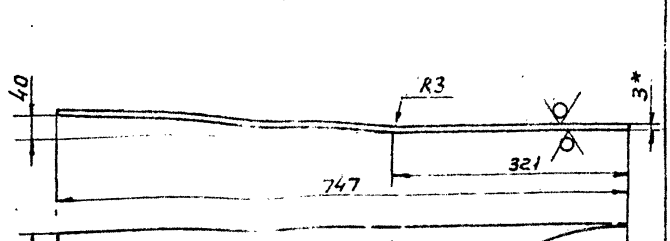

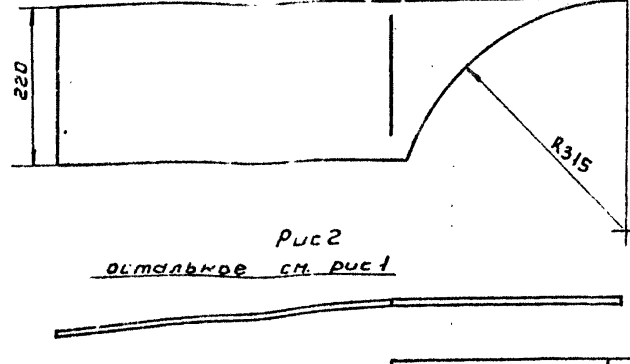

Рис 2

остальное см. рис 1

Обозначение	Рис
ЦВП6-0401	1
-01	2

1. Длина развернутой детали 750мм
2. H14; h14; ± JT14/2
3* Размер для справок

Изм.	Лист	N докум.	Подп.	Дата
Разраб.		Волкова		
Пров.		Пронский		
Т.контр.		Щеглова		
Н.контр.		Щеглова		
Утв.		Деньгнаб		

ЦВП6-0401

Стенка

Лит	Масса	Масштаб
	2,88	1:5
Лист	Листов 1	

Лист Б-ПН-3,0 ГОСТ 19903-74 Ст3 кп ГОСТ 16523-70

ММСС СССР Главпромвентиляция ГПИпроектпромвентиляция

Копировал: Вешницкая Формат А4

ЦВП6-0403

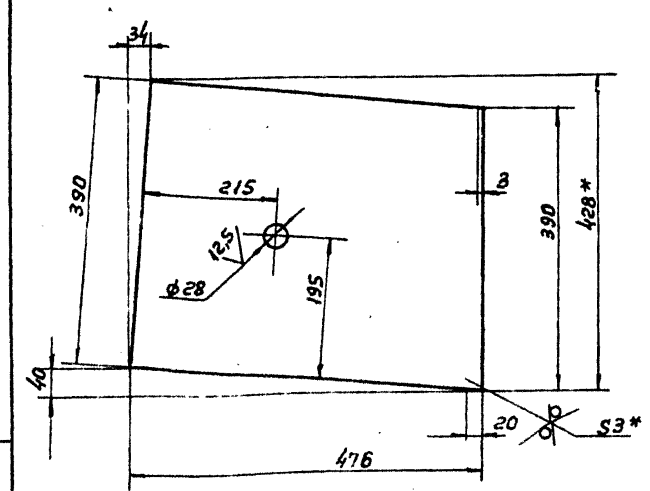

1. H14; h14; ± JT14/2
2* Размеры для справок

Изм.	Лист	N докум.	Подп.	Дата
Разраб.		Волкова		
Пров.		Щеглова		
Т.контр.		Пронский		
Н.контр.		Щеглова		
Утв.		Деньгнаб		

ЦВП6-0403

Стенка

Лит	Масса	Масштаб
	4,2	1:5
Лист	Листов 1	

Лист Б-ПН-3,0 ГОСТ 19903-74 Ст3 кп ГОСТ 16523-70

ММСС СССР Главпромвентиляция ГПИпроектпромвентиляция

Копировал: Вешницкая Формат А4

ЦВП6-0404

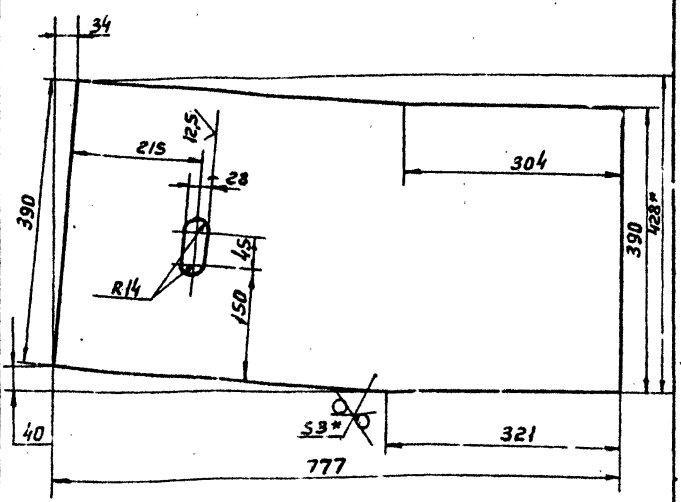

1. H14; h14; ± JT14/3
2.* Размеры для справок

Изм.	Лист	N докум.	Подп.	Дата
Разраб.		Волкова		
Пров.		Щеглова		
Т.контр.		Пронский		
Н.контр.		Щеглова		
Утв.		Деньгнаб		

ЦВП6-0404

Стенка

Лит	Масса	Масштаб
	6,9	1:5
Лист	Листов 1	

Лист Б-ПН-3,0 ГОСТ 19903-74 Ст3 кп ГОСТ 16523-70

ММСС СССР Главпромвентиляция ГПИпроектпромвентиляция

Копировал: Вешницкая Формат А4

ЦВП6-0507

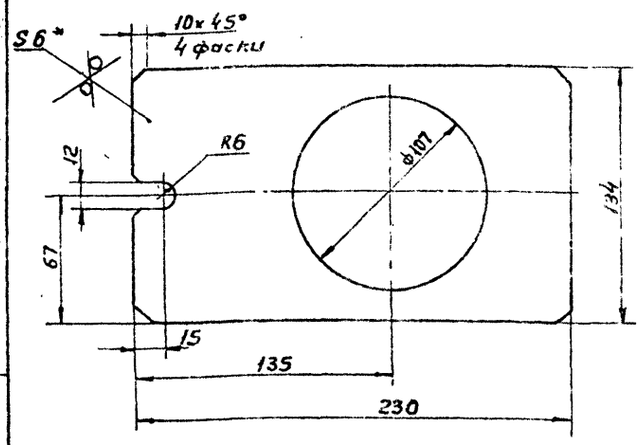

1. H14; h14; $\pm\frac{IT14}{2}$
2. * Размер для справок

Изм.	Лист	N докум.	Подп.	Дата	ЦВП6-0507			
Разраб.		Волкова			Фланец	Лит	Масса	Масштаб
Пров.		Щеглова					1,02	1:2
Т. контр		Пронский				Лист	Листов 1	
Н. контр		Щеглова			Лист Б-ПН-60 ГОСТ 19903-74 Ст3 кп ГОСТ 14637-79	МНСС СССР Главпромвентиляция ГПИ Проектпромвентиляция		
Утв.		Деньянов						

Копировал: Вешницкая Формат: А4

ЦВП6-0409

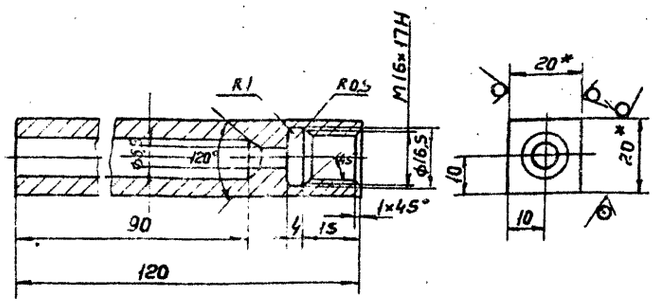

1. Неуказанные предельные отклонения размеров: H14; h14; $\pm\frac{IT14}{2}$
2. * Размеры для справок

Изм.	Лист	N докум.	Подп.	Дата	ЦВП6-0409			
Разраб.		Волкова			Стакан	Лит	Масса	Масштаб
Пров.		Щеглова					0,28	1:1
Т. контр		Пронский				Лист	Листов 1	
Н. контр		Щеглова			Квадрат 20-Ф ГОСТ 2591-71 Ст3 ГОСТ 535-70	МНСС СССР Главпромвентиляция ГПИ Проектпромвентиляция		
Утв.		Деньянов						

Копировал: Вешницкая Формат: А4

ЦВП6-0407

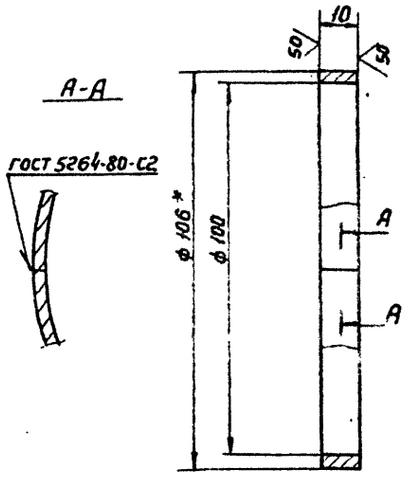

1. Длина развернутой детали 323мм
2. H14; h14
3. * Размер для справок

Изм.	Лист	N докум.	Подп.	Дата	ЦВП6-0407			
Разраб.		Волкова			Кольцо	Лит	Масса	Масштаб
Пров.		Щеглова					0,076	1:1
Т. контр		Пронский				Лист	Листов 1	
Н. контр		Пронский			Лист Б-ПН-30 ГОСТ 19903-74 Ст3 кп ГОСТ 16523-70	МНСС СССР Главпромвентиляция ГПИ Проектпромвентиляция		
Утв.		Деньянов						

Копировал: Вешницкая Формат: А4

ЦВП6-0508

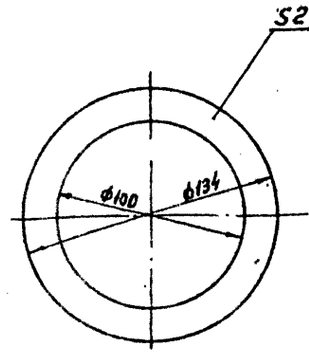

Размер для справок

Изм.	Лист	N докум.	Подп.	Дата	ЦВП6-0508			
Разраб.		Волкова			Прокладка	Лит	Масса	Масштаб
Пров.		Щеглова					0,02	1:2
Т. контр		Пронский				Лист	Листов 1	
Н. контр		Щеглова			Пластина 1, лист, ТМКЦ-С 2×250×250 ГОСТ 7338-77	МНСС СССР Главпромвентиляция ГПИ Проектпромвентиляция		
Утв.		Деньянов						

Копировал: Вешницкая Формат: А4

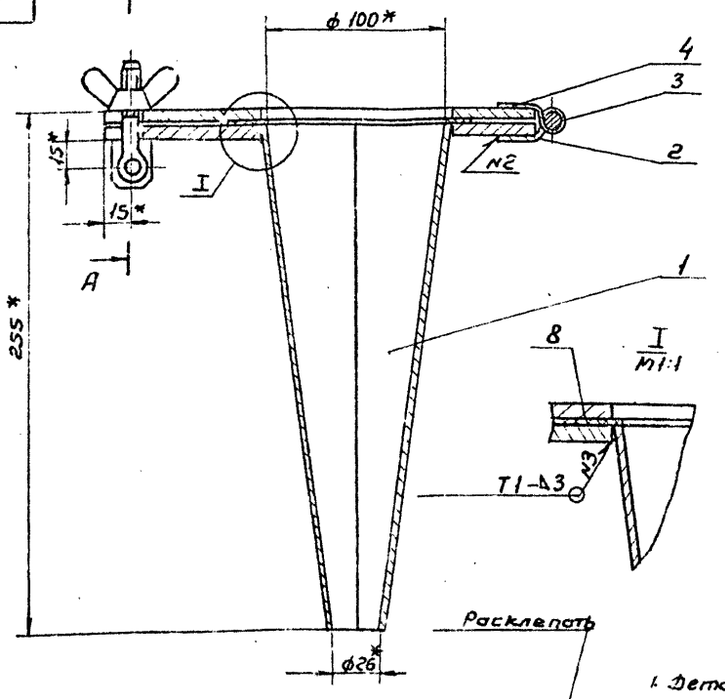

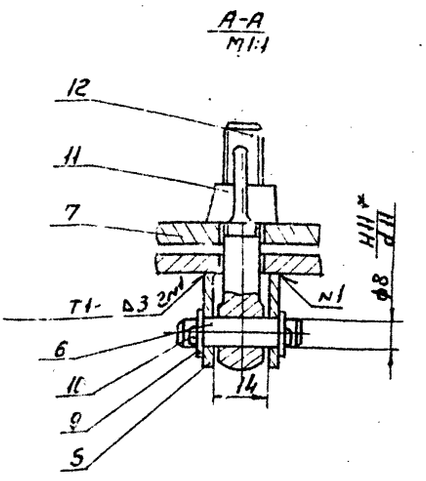

Расклепать

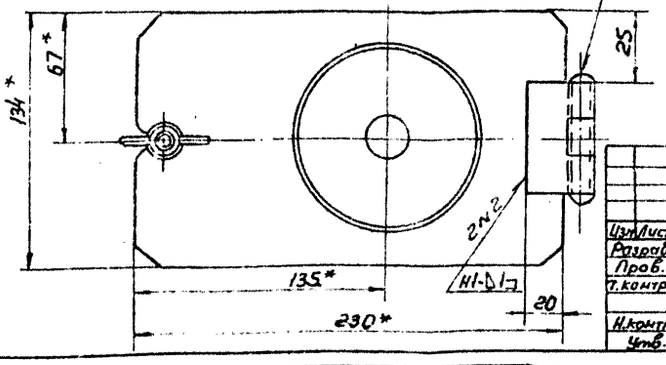

1. Деталь поз.8 приклеить к детали поз.7 клеем 88Н-ТУ 38-105 1061-82
2. Сварные швы по ГОСТ 5264-80
3. * Размеры для справок
4. $\pm \frac{JT14}{2}$

Изм.	Лист	N докум.	Подп.	Дата
Разраб.		Волкова		
Пров.		Шеглова		
Т.контр.		Пронский		
Н.контр.		Шеглова		
Утв.		Деньгинов		

ЦВП6-05 СБ

Конус

Сборочный чертеж

Лит.	Масса	Масштаб
	3,5	1:2
Лит.	Листов 1	

МНСС СССР
Главпромвентиляция
ГПИ Проектпромвентиляция

Копировал: Вешницкая Формат: А1

Формат	Зона	Поз.	Обозначение	Наименование	Кол.	Примечание
				Документация		
А3			ЦВП6-05 СБ	Сборочный чертеж		
				Детали		
А4		1	ЦВП6-0501	Конус	1	
А4		2	ЦВП3-0502	Петля нижняя	1	
А4		3	ЦВП3-0503	Ось	1	
А4		4	ЦВП3-0504	Петля верхняя	1	
А4		5	ЦВП3-0505	Проушина	1	
А4		6	ЦВП3-0506	Ось	1	
А4		7	ЦВП6-0507	Фланец	2	
А4		8	ЦВП6-0508	Прокладка	1	
				Стандартные изделия		
		9		Шайба 8		
				ГОСТ 11371-78	2	
		10		Шплинт 2×16		
				ГОСТ 397-79	2	
		11		Гайка М10.35		
				ГОСТ 3032-76	1	
				Болт М10×55-36		
				ГОСТ 3033-79	1	

Изм.	Лист	N докум.	Подп.	Дата
Разраб.		Волкова		
Пров.		Шеглова		
Н.контр.		Шеглова		
Утв.		Деньгинов		

ЦВП6-05

Конус

Лит.	Лист	Листов
	1	

МНСС СССР
Главпромвентиляция
ГПИ Проектпромвентиляция

Копировал: Вешницкая Формат: А4

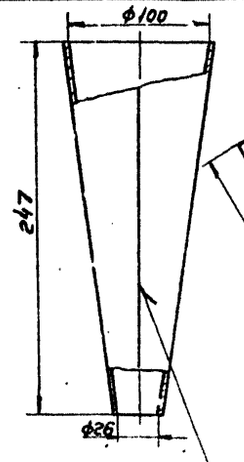

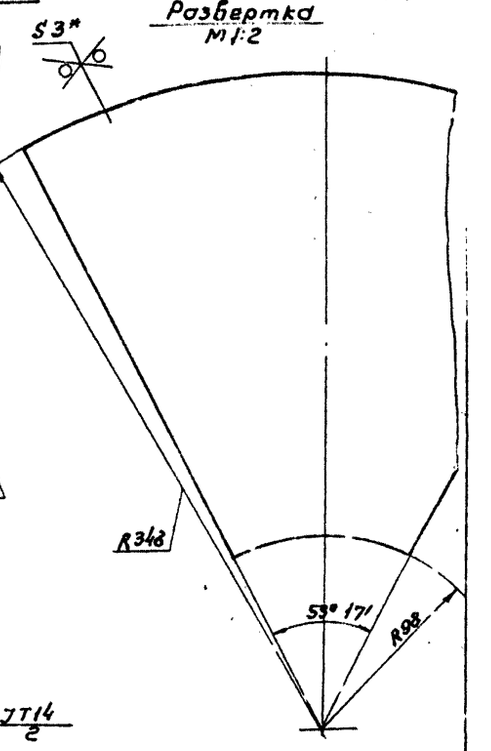

1. $H14; h14; \pm \frac{JT14}{2}$
2. * Размер для справок

Изм.	Лист	N докум.	Подп.	Дата
Разраб.		Волкова		
Пров.		Шеглова		
Т.контр.		Пронский		
Н.контр.		Шеглова		
Утв.		Деньгинов		

ЦВП6-0501

Конус

Лит.	Масса	Масштаб
	1,22	1:2,5
Лист	Листов 1	

МНСС СССР
Главпромвентиляция
ГПИ Проектпромвентиляция

Лист Б-ПН-3,0 ГОСТ 19903-74
Ст3 Кп ГОСТ 16523-70

Копировал: Вешницкая Формат: А4

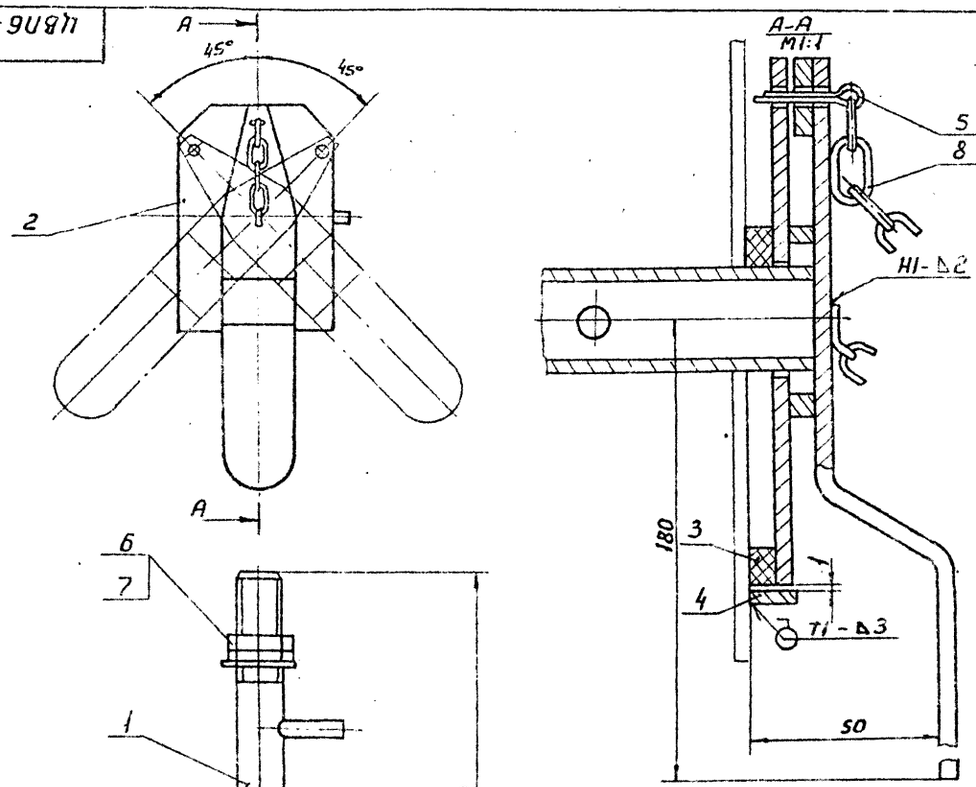

1. Сварные швы по ГОСТ 5264-80
2. Деталь поз.3 приклеить к детали поз.2 клеем 88Н ТУ38-105161-82
3. Размеры для справок

Изм.	Лист	N докум.	Подп.	Дата
Разраб.		Волкова		
Пров.		Щеглова		
Т.контр.		Пронский		
Нач.отд.		Осадчий		
Н.контр.		Щеглова		
Утв.		Деньгинов		

ЦВП6-08 СБ

Смывное приспособление

Сборочный чертеж

Лит.	Масса	Масштаб
	1,6	1:2,5
Лист	Листов 1	

МИСС СССР
Главпромвентиляция
ГПИ Проектпромвентиляция

Копировал: Вишнякова

Формат: А3

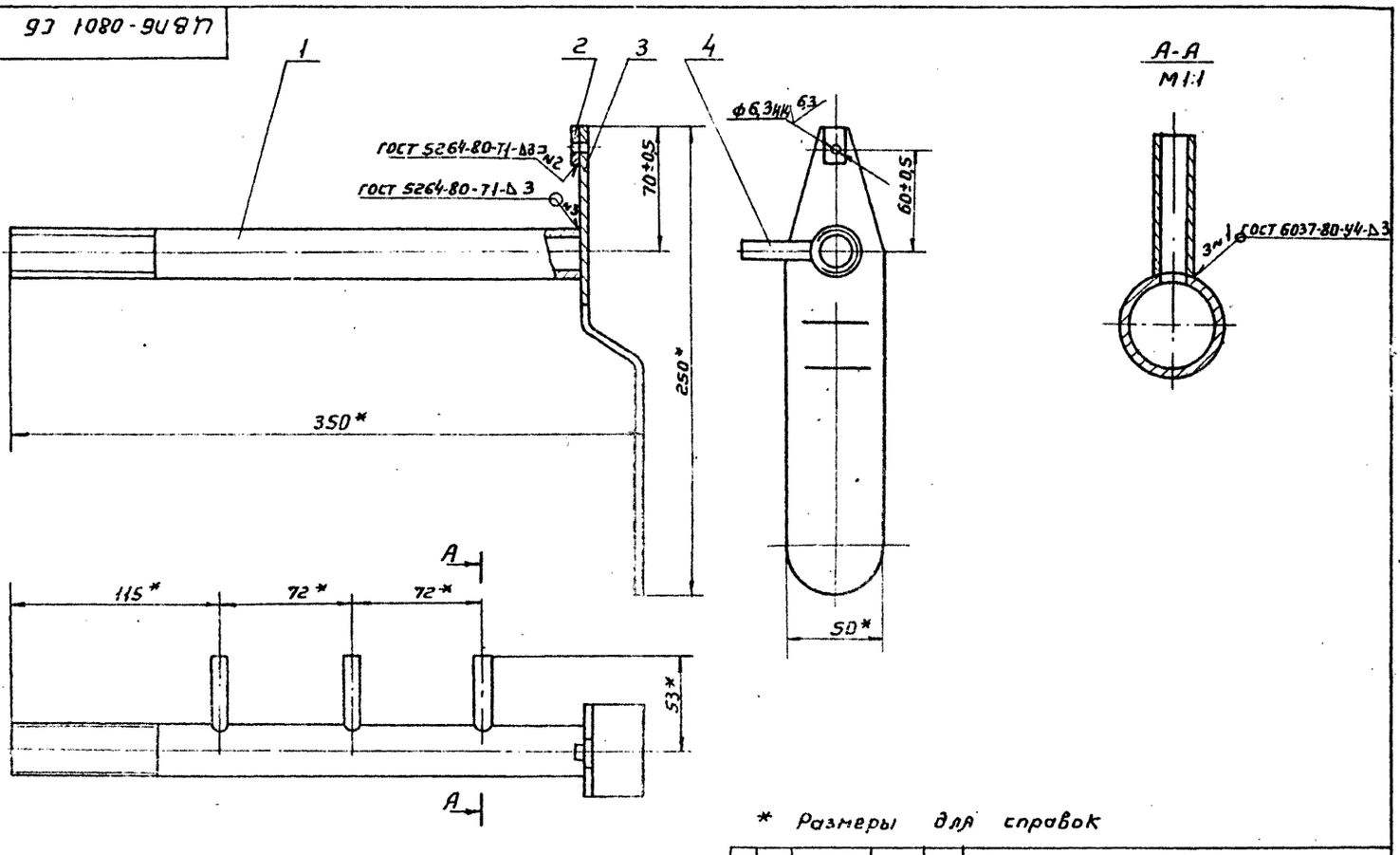

* Размеры для справок

Изм.	Лист	N докум.	Подп.	Дата
Разраб.		Волкова		
Пров.		Щеглова		
Т.контр.		Пронский		
Н.контр.		Щеглова		
Утв.		Деньгинов		

ЦВП6-0801 СБ

Труба

Сборочный чертеж

Лит.	Масса	Масштаб
	0,96	1:2
Лист	Листов 1	

МИСС СССР
Главпромвентиляция
ГПИ Проектпромвентиляция

Копировал: Вишнякова

Формат: А3

gost.e-ecolog.ru