ТИПОВАЯ ДОКУМЕНТАЦИЯ НА КОНСТРУКЦИИ ИЗДЕЛИЯ
И УЗЛЫ ЗДАНИЙ И СООРУЖЕНИЙ

СЕРИЯ 5.904-26

ЦИКЛОНЫ ЦН-11
ДИАМЕТРАМИ 400, 500, 630, 800 мм

ВЫПУСК IV

СБОРНИКИ, КОЛЛЕКТОРЫ, УЛИТКИ

РАБОЧИЕ ЧЕРТЕЖИ

19936-04
Цена 1-52

gost.e-ecolog.ru

ТИПОВАЯ ДОКУМЕНТАЦИЯ НА КОНСТРУКЦИИ ИЗДЕЛИЯ
И УЗЛЫ ЗДАНИЙ И СООРУЖЕНИЙ

СЕРИЯ 5.904-26

ЦИКЛОНЫ ЦН-11
ДИАМЕТРАМИ 400, 500, 630, 800 мм

ВЫПУСК IV

СБОРНИКИ, КОЛЛЕКТОРЫ, УЛИТКИ

РАБОЧИЕ ЧЕРТЕЖИ

Разработаны
ГПИ Проектпромвентиляция
Главный инженер института П.А.Овчинников
Главный специалист Е.П.Агафонов
Главный специалист О.В.Демьянов

Утверждены Госстроем СССР
протокол АЧ-48 от 20.11.1985г.
введены в действие 10.02.1986г.
ГПИ Проектпромвентиляция
Главпромвентиляция ММСС СССР
приказ № 36 от 5.02.1986г.
Срок действия 1990г.

Серия 5.904-26, выпуск 4.

Технические требования.

1. Сборники, коллекторы и улитки должны соответствовать настоящим техническим требованиям и рабочим чертежам.
2. Все материалы, готовые изделия и детали, применяемые для изготовления сборников, коллекторов, улиток, должны соответствовать данным, указанным в конструкторской документации, и по качеству отвечать требованиям стандартов.
3. Неуказанные предельные отклонения размеров деталей и сборочных единиц; h14; H14; $\pm \frac{IT14}{2}$.
4. Качество листового материала и готовых деталей должно быть подтверждено сертификатами заводов-поставщиков.
5. Поверхность деталей не должна иметь пороков (трещин, забоин, отслоений покрытия и т.д.).
6. На механически обработанных и штампованных деталях не должно быть заусенцев, задиров и забоин, а в местах перегибов – трещин и надрывов.
7. Сварочные работы должны производиться в строгом соответствии с утвержденной технологией завода-изготовителя.
8. К сварке не допускаются детали, у которых места нанесения сварочных швов покрыты окалиной, маслом, краской и другими загрязнениями.
9. Очистка свариваемых поверхностей производится любым способом.
10. Сборку и прихватку сборочных единиц производить ручной электродуговой, электродами марки Э-42, Э-42А и Э-46, по ГОСТ 9467-75, при этом швы сборных соединений должны соответствовать ГОСТ 5264-80, контактной – по ГОСТ 15878-79, а также полуавтоматической в среде углекислого газа (двуокись углерода по ГОСТ 8050-76), с применением сварочной проволоки СВ-08, СВ-08А по ГОСТ 2246-70, при этом швы сварных соединений должны соответствовать ГОСТ 14771-76.
11. Прихватку следует размещать в местах расположения сварочных швов.
12. Перед началом сварки должны быть проверены правильность сборки и качество прихватки соединяемых деталей. Принудительная с натягом подгонка деталей не допускается.
13. Коробление и поводка свариваемых элементов не должны превышать 5 мм на 1000 мм длины.
14. Подготовка поверхности под покрытие производится по технологии, утвержденной на заводе-изготовителе, в соответствии с требованиями ГОСТ 9.025-74.
15. Наружные поверхности сборников, коллекторов и улиток должны быть покрыты грунтовкой ГФ-0119 ГОСТ 23343-78 или другим покрытием, обладающим хорошей адгезией к металлу, по технологии, утвержденной на заводе-изготовителе.
16. Класс покрытия VII по ГОСТ 9.032-74.
17. Покрытие должно наноситься ровным слоем по всей поверхности. Подтеки, пятна, морщины, пузыри и приставшие загрязнения не допускаются.
18. Сборники, коллекторы и улитки поставляются в собранном виде согласно утвержденным чертежам в количестве определенном заказом совместно с будками и циклонами.
19. Готовые сборники, коллекторы и улитки подвергаются приемочному контролю отделом технического контроля (ОТК) завода-изготовителя.
20. При приемочном контроле проверяется соответствие сборников, коллекторов и улиток настоящим техническим требованиям и чертежам.

При этом проверяется:
- размеры и геометрическая форма;
- качество сварных соединений;
- масса,
- товарный вид.

21. К проверке сборники, коллекторы и улитки представляются партиями. Количество образцов, подлежащих проверке от поставляемой партии - 10%, но не менее 2-х шт. определяется контрольными операциями, предусмотренными технологическим процессом.
22. Контролю товарного вида подвергаются все сборники, коллекторы, улитки.
23. На принятые сборники, коллекторы и улитки в документе делается отметка ОТК завода-изготовителя.
24. В тех случаях, когда у образцов, подлежащих проверке, обнаружены нарушения, настоящих технических требований и чертежей, назначается повторная проверка с удвоенным количеством проверяемых образцов от партии. Если при повторной проверке обнаруживаются нарушения настоящих технических требований и чертежей, вся предъявленная к приемке партия бракуется.
25. На забракованные сборники, коллекторы и улитки должен составляться акт, в котором указывается возможность исправления брака.
26. Обнаруженные дефекты должны быть устранены в соответствии с настоящими техническими требованиями и чертежами.
27. На сборники, коллекторы и улитки, не подлежащие исправлению, должна ставиться отметка ОТК, указывающая об окончательном браке.
28. Готовые сборники, коллекторы и улитки поставляются в таре, обеспечивающей их сохранность при транспортировке и хранении у заказчика. Разработка чертежей и изготовление тары производится заводом-изготовителем в соответствии с ГОСТ 2991-76.
29. По согласованию с заказчиком допускается отгрузка сборников, коллекторов и улиток не в таре.
30. Все резьбовые и шарнирные соединения должны быть покрыты смазкой Л-71 по ОСТ 10877-76. Консервация должна быть выполнена по утвержденной технологии завода-изготовителя.
31. Сопроводительная документация на тарное должна быть упакована способом, установленным на заводе-изготовителе, причем должны быть приняты меры, обеспечивающие ее сохранность.
32. Каждое отправляемое место должно маркироваться с указанием: сборника, коллектора и улитки, завода-изготовителя, даты выпуска, веса брутто и надписью „не бросать".
33. Транспортирование сборников, коллекторов и улиток может производиться любым видом транспорта.

Хранение и транспортирование сборников, коллекторов и улиток должно производиться в условиях, защищающих их от механических повреждений.
34. Условия транспортирования сборников, коллекторов и улиток в части воздействия климатических факторов внешней среды по группе Ж-1, хранения - по группе Ж-2 ГОСТ 15150-69.

Инв.№ подл.	№ докум.	Подп.	Дата	СКУ-Д1	
Разраб.	Муронец			Циклоны ЦН-11 Ф 400, 500, 630, 800 мм. Сборники, коллекторы, улитки. Технические требования.	Лит. 1 Лист 1 Листов 12
Пров.	Колкота				МНСС СССР Госпроектстальконструкция Гипропромстройиндустрия
Н. контр.	Контрола				
Утв.	Заманина				

Копировал: Бак- Формат А2

Серия 5.904-26, выпуск 4

Технические требования.

1. Сборники, коллекторы и улитки должны соответствовать настоящим техническим требованиям и рабочим чертежам
2. Все материалы, готовые изделия и детали, применяемые для изготовления сборников, коллекторов, улиток, должны соответствовать данным, указанным в конструкторской документации, и по качеству отвечать требованиям стандартов.
3. Неуказанные предельные отклонения размеров деталей и сборочных единиц; Н14; h14; $\pm \frac{IT14}{2}$.
4. Качество листового материала и готовых деталей должно быть подтверждено сертификатами заводов-поставщиков.
5. Поверхность деталей не должна иметь пороков (трещин, забоин, отслоений покрытия и т.д.).
6. На механически обработанных и штампованных деталях не должно быть заусенцев, задиров и забоин, а в местах перегибов - трещин и надрывов
7. Сварочные работы должны производиться в строгом соответствии с утвержденной технологией завода-изготовителя.
8. К сварке не допускаются детали, у которых места нанесения сварочных швов покрыты ржавчиной, маслом, краской и другими загрязнениями.
9. Очистка свариваемых поверхностей производится любым способом.
10. Сварку и прихватку сборочных единиц производить ручной электродуговой, электродами марки Э-42, Э-42А и Э-46, по ГОСТ 9467-75, при этом швы сварных соединений должны соответствовать ГОСТ 5264-80, контактной - по ГОСТ 15878-79, а также полуавтоматической в среде углекислого газа (двуокись углерода по ГОСТ 8050-76) с применением сварочной проволоки СВ-08, СВ-08А по ГОСТ 2246-70, при этом швы сварных соединений должны соответствовать ГОСТ 14771-76.
11. Прихватку следует размещать в местах расположения сварочных швов.
12. Перед началом сварки должны быть проверены правильность сборки и качество прихватки соединяемых деталей. Принудительная с натягом подгонка деталей не допускается
13. Коробление и поводка свариваемых элементов не должны превышать 5 мм на 1000 мм длины.
14. Подготовка поверхности под покрытие производится по технологии, утвержденной на заводе-изготовителе, в соответствии с требованиями ГОСТ 9.025-74.
15. Наружные поверхности сборников, коллекторов и улиток должны быть покрыты грунтовкой ГФ-0119, ГОСТ 23343-78 или другим покрытием, обладающим хорошей адгезией к металлу, по технологии, утвержденной на заводе-изготовителе.
16. Класс покрытия VII по ГОСТ 9.032-74.
17. Покрытие должно наноситься ровным слоем по всей поверхности. Подтеки, пятна, морщины, пузыри и приставшие загрязнения не допускаются.
18. Сборники, коллекторы и улитки поставляются в собранном виде согласно утвержденным чертежам в количестве определенном заказом совместно с бункерами и циклонами.
19. Готовые сборники, коллекторы и улитки подвергаются приемочному контролю отделом технического контроля (ОТК) завода-изготовителя.
20. При приемочном контроле проверяется соответствие сборников, коллекторов и улиток настоящим техническим требованиям и чертежам.

При этом проверяется:
- размеры и геометрическая форма;
- качество сварных соединений;
- масса,
- товарный вид.

21. К проверке сборники, коллекторы и улитки представляются партиями. Количество образцов, подлежащих проверке от предъявляемой партии - 10%, но не менее 2-х или определяется контрольными операциями, предусмотренными технологическим процессом.
22. Контролю товарного вида подвергаются все сборники, коллекторы и улитки.
23. На принятые сборники, коллекторы и улитки в документе делается отметка ОТК завода-изготовителя.
24. В тех случаях, когда в образцах, подлежащих проверке, обнаруживаются нарушения, настоящих технических требований и чертежей, назначается повторная проверка с удвоенным количеством проверяемых образцов от партии. Если при повторной проверке обнаруживаются нарушения настоящих технических требований и чертежей, вся предъявленная к приемке партия бракуется
25. На забракованные сборники, коллекторы и улитки должен составляться акт, в котором указывается возможность исправления брака.
26. Обнаруженные дефекты должны быть устранены в соответствии с настоящими техническими требованиями и чертежами.
27. На сборники, коллекторы и улитки, не подлежащих исправлению, должна ставиться отметка ОТК, указывающая об окончательном браке.
28. Готовые сборники, коллекторы и улитки поставляются в таре, обеспечивающей их сохранность при транспортировке и хранении у заказчика. Разработка чертежей и изготовление тары производится заводом-изготовителем в соответствии с ГОСТ 2991-76.
29. По согласованию с заказчиком допускается отправка сборников, коллекторов и улиток не в таре.
30. Все резьбовые и шарнирные соединения должны быть покрыты смазкой К-П по ГОСТ 10877-76. Консервация должна быть выполнена по утвержденной технологии завода-изготовителя.
31. Сопроводительная документация на партию должна быть упакована способом, установленным на заводе-изготовителе, причем должны быть приняты меры, обеспечивающие ее сохранность.
32. Каждое отправляемое место должно маркироваться с указанием типа сборника, коллектора и улитки, завода-изготовителя, даты выпуска, веса брутто и надписью „не бросать"
33. Транспортирование сборников, коллекторов и улиток может производиться любым видом транспорта.

Хранение и транспортирование сборников, коллекторов и улиток должно производиться в условиях, защищающих их от механических повреждений.

34. Условия транспортирования сборников, коллекторов и улиток в части воздействия климатических факторов внешней среды по группе Ж-1, хранения - по группе Ж-2 ГОСТ 15150-69.

Изм.	Лист	N докум.	Подп.	Дата	СКУ-Д1			
Разраб.		Миронова			Циклоны ЦН-11 ф 400, 500, 630, 800 мм	Лит	Лист	Листов
Пров		Колкота			Сборники, коллекторы, улитки		1	18
Н. контр.		Колкота			Технические требования	ММСС		СССР
Утв.		Дьяконов				Гл. Госпрсвентуляция		
						Гл. Проектпромвентиляция		

Копировал Бек- Формат А2

Серия 5.904-26, выпуск 4

Изм	Лист	Поз	Обозначение	Наименование	Кол	Примечание
				Документация		
А3			1 СБВ СБ	Сборочный чертеж		
А2			СКУ-Д1	Технические требования		
				Сборочные единицы		
А4		1	1Б 100	Крышка	1	(Вып.Б)
				Детали		
Б4		2	1 СБВ.001	Прокладка		
				Пластина I,		
				лист ТМКЩ-М		
				ГОСТ 7338-77		
				3х25×1540 -ЭТ14	1	0,16кг
				Стандартные изделия		
		3		Гайка М10 4		
				ГОСТ 5915-70	14	0,011кг
		4		Шайба 10		
				ГОСТ 11[illegible]11 78	14	0,004кг
			Переменные данные для исполнений			
				1 СБВ		
				Сборочные единицы		
*)		5	1 СБВ 100	Сборник	1	*) А4(5)

1 СБВ

Сборник с верхним отводом

Изм	Лист	N докум	Подп	Дата
Разраб	Власова			
Пров	Колкота			
Н.контр	Колкота			
Утв	Демьянов			

Лит. | Лист | Листов 2

ММСС СССР Главпромвентиляция ГПИ Проектпромвентиляция

Копировал В.— Формат А4

Изм	Лист	Поз	Обозначение	Наименование	Кол	Примечание
				1 СБВ-01		
				Сборочные единицы		
*)		5	1 СБВ.100-01	Сборник	1	*) А4(5)
				1 СБВ-02		
				Сборочные единицы		
*)		5	1 СБВ 100-02	Сборник	1	*) А4(5)
				1 СБВ-03		
				Сборочные единицы		
*)		5	1 СБВ 100-03	Сборник	1	*) А4(5)

1 СБВ

Лист 2

Копировал В.— Формат А4

1 СБВ СБ

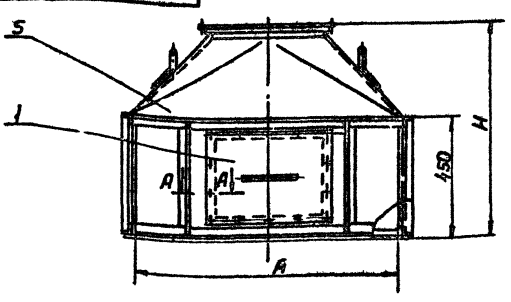

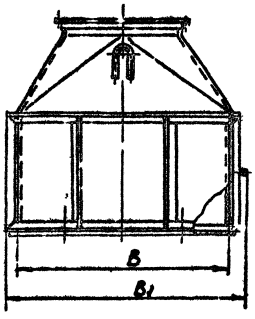

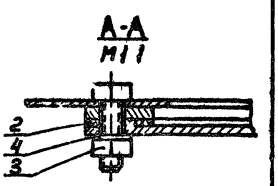

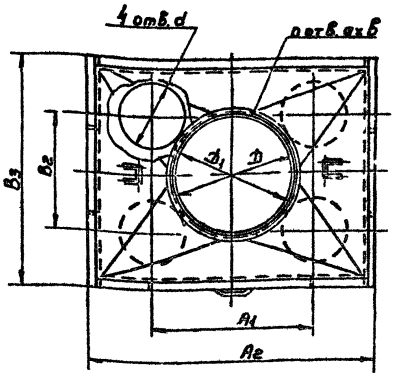

Обозначение	Размеры, мм													Масса
	A	A1	A2	B	B1	B2	B3	D	D1	H	d	n	a×b	кг
1 СБВ	1000	618	1076	800	908	440	876	450	480	800	260	10	7×10	89
-01	1250	770	1334	1000	1112	540	1024	630	660	880	320	12	9×14	123
-02	1580	972	1664	1250	1362	670	1334	710	740	970	400			167
03	2000	1230	2080	1600	1712	840	1680	900	940	1100	500	16		283

Размеры для справок

1 СБВ СБ

Сборник с верхним отводом
Сборочный чертеж

Изм	Лист	N докум	Подп	Дата
Разраб	Власова			
Пров	Колкота			
Т.контр	Демьянов			
Н.контр	Денисова			
Утв	Осадчий			

Лит | Масса | Масштаб
Ст табл | —
Лист | Листов 1
ММСС СССР Главпромвентиляция ГПИ Проектпромвентиляция

Копировал В.— Формат А3

Серия 5.904-26, выпуск 4

Формат	Зона	Поз	Обозначение	Наименование	Кол.	Примечание
				Документация		
А3			1 СБВ 100 СБ	Сборочный чертеж		
2			СКУ-Д1	Технические требования		
				Детали		
БЧ		1	1 СБВ 101	Планка		
				Полоса $\frac{5\times25\ ГОСТ\ 103-76}{Ст\ 3кп\ ГОСТ\ 535-79}$		
				$\ell = 310$ -УТ 14	2	0,3 кг
БЧ		2	1 СБВ 102	Планка		
				Полоса $\frac{5\times25\ ГОСТ\ 103-76}{Ст\ 3кп\ ГОСТ\ 535-79}$		
				$\ell = 460$ -УТ 14	2	0,45 кг
				Стандартные изделия		
		3		Болт М10х30.36		
				ГОСТ 7798-70	14	
				Переменные данные для исполнений		
				1 СБВ.100		
				Детали		
А4		4	1 СБВ 103-01	Фланец	1	
А3		5	1 СБВ 104	Переход	1	
А4		6	1 СБВ 105	Лист перевяжи	1	
А4		7	1 СБВ 106	Связь	8	
А4		8	1 СБВ 107	Связь	1	
А4		9	1 СБВ 108	Дно	4	
А4		10	ЦН-11-400 П 014	Ушко	2	(Вып II)

Изм.	Лист	№ докум.	Подп.	Дата
Разраб.		Миронова		
Пров.		Колкота		
Н. контр.		Денисова		

1 СБВ.100

Сборник

Лит.	Масса	Масштаб
	1	4

ММСС Главпромвентиляция ГПроектпромвентиляция

Копировал

Формат А4

Формат	Зона	Поз	Обозначение	Наименование	Кол.	Примечание
БЧ		11	1 СБВ 109	Связь		
				Уголок $\frac{Б-36\times36\times4\ ГОСТ\ 8509-93}{Ст\ 3\ ГОСТ\ 535-79}$		
				$\ell = 1004$ -УТ 14	4	2,17 кг
БЧ		12	1 СБВ 110	Стенка		
				Лист $\frac{Б-ПН-2\ ГОСТ\ 19903-74}{3-Ш-Ст\ 3кп\ ГОСТ\ 16523-70}$		
				430х1000 -УТ 14	1	6,75 кг
БЧ		13	1 СБВ 111	Стенка		
				Лист $\frac{Б-ПН-2\ ГОСТ\ 19903-74}{3-Ш-Ст\ 3кп\ ГОСТ\ 16523-70}$		
				430х804 -УТ 14	2	5,4 кг
				1 СБВ.100-01		
				Детали		
А4		4	1 СБВ 103-03	Фланец	1	
А3		5	1 СБВ 104-01	Переход	1	
А4		6	1 СБВ 105-01	Лист перевяжи	1	
А4		7	1 СБВ 106-01	Связь	8	
А4		8	1 СБВ 107-01	Связь	4	
А4		9	1 СБВ 108-01	Дно	1	
А4		10	ЦН-11-400 П 014	Ушко	2	(Вып II)
БЧ		11	1 СБВ 109-01	Связь		
				Уголок $\frac{Б-40\times40\times4\ ГОСТ\ 8509-93}{Ст\ 3\ ГОСТ\ 535-79}$		
				$\ell = 1254$ -УТ 14	4	3,03 кг
БЧ		12	1 СБВ 110-01	Стенка		
				Лист $\frac{Б-ПН-2\ ГОСТ\ 19903-74}{3-Ш-Ст\ 3кп\ ГОСТ\ 16523-70}$		
				430х1250-УТ 14	1	8,42 кг

1 СБВ.100

Лист 2

Копировал

Формат А4

Формат	Зона	Поз	Обозначение	Наименование	Кол.	Примечание
БЧ		13	1 СБВ 111-01	Стенка		
				Лист $\frac{Б-ПН-2\ ГОСТ\ 19903-74}{3-Ш-Ст\ 3кп\ ГОСТ\ 16523-70}$		
				430х1004-УТ 14	2	6,77 кг
				1 СБВ-100-02		
				Детали		
А4		4	1 СБВ 103-04	Фланец	1	
А3		5	1 СБВ 104-02	Переход	1	
А4		6	1 СБВ 105-02	Лист перевяжи	1	
А4		7	1 СБВ 106-01	Связь	2	
А4		8	1 СБВ 107-02	Связь	4	
А4		9	1 СБВ 108-02	Дно	1	
А4		10	ЦН-11-400 П 014-01	Ушко	2	(Вып II)
БЧ		11	1 СБВ 109-02	Связь		
				Уголок $\frac{Б-40\times40\times4\ ГОСТ\ 8509-72}{Ст\ 3\ ГОСТ\ 535-79}$		
				$\ell = 1584$ -УТ 14	4	3,83 кг
БЧ		12	1 СБВ 110-02	Стенка		
				Лист $\frac{Б-ПН-2\ ГОСТ\ 19903-74}{3-Ш-Ст\ 3кп\ ГОСТ\ 16523-70}$		
				430х1254-УТ 14	2	8,46 кг
БЧ		13	1 СБВ 111-02	Стенка		
				Лист $\frac{Б-ПН-2\ ГОСТ\ 19903-74}{3-Ш-Ст\ 3кп\ ГОСТ\ 16523-70}$		
				430х1580-УТ 14	1	10,67 кг

1 СБВ.100

Лист 3

Копировал

Формат А4

Формат	Зона	Поз	Обозначение	Наименование	Кол.	Примечание
				1 СБВ 100-03		
				Детали		
А4		4	1 СБВ 103-05	Фланец	1	
А3		5	1 СБВ 104-03	Переход	1	
А4		6	1 СБВ 105-03	Лист перевяжи	1	
А4		7	1 СБВ 106-01	Связь	8	
А4		8	1 СБВ 107-03	Связь	4	
А4		9	1 СБВ 108-03	Дно	1	
А4		10	ЦН-11-400 П 014-01	Ушко	3	(Вып II)
БЧ		11	1 СБВ 109-03	Связь		
				Уголок $\frac{Б-40\times40\times4\ ГОСТ\ 8509-72}{Ст\ 3\ ГОСТ\ 535-79}$		
				$\ell = 2004$ -УТ 14	4	4,84 кг
БЧ		12	1 СБВ 110-03	Стенка		
				Лист $\frac{Б-ПН-2\ ГОСТ\ 19903-74}{3-Ш-Ст\ 3кп\ ГОСТ\ 16523-70}$		
				430х1954-УТ 14	2	10,93 кг
БЧ		13	1 СБВ.111-03	Стенка		
				Лист $\frac{Б-ПН-2\ ГОСТ\ 19903-74}{3-Ш-Ст\ 3кп\ ГОСТ\ 16523-70}$		
				430х2080 -УТ 14	1	13,6 кг

1 СБВ.100

Лист 4

Копировал

Формат А4

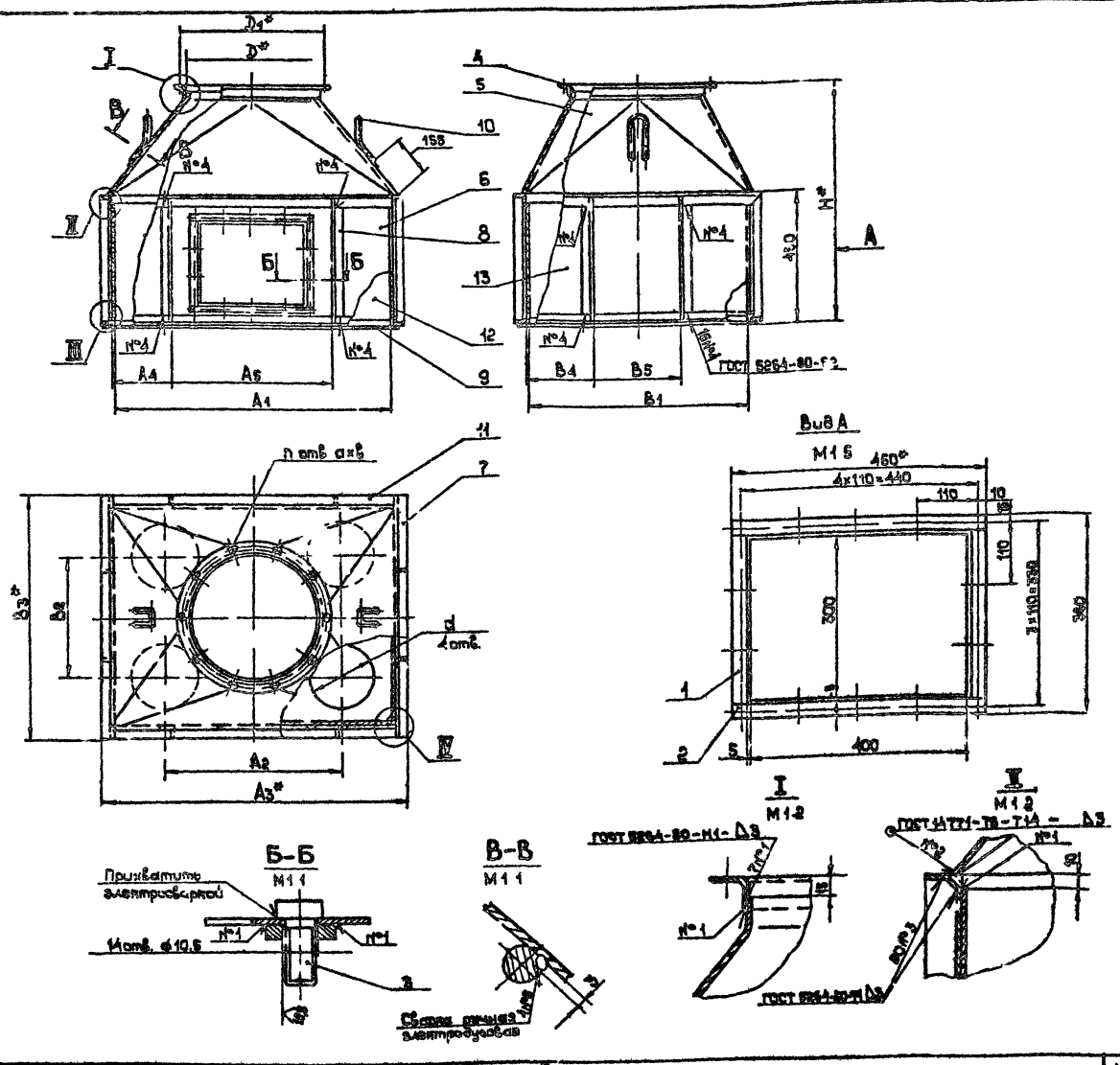

Обозначение	Размеры, мм																Масса, кг
	A1	A2	A3	A4	A5	B1	B2	B3	B4	B5	H	D	D1	d	n	a×b	
1 СБВ 100	1000	618	1076	202	600	800	440	876	242	320	800	460	480	260	10	7×10	84,5
-01	1250	770	1334	317	620	1000	540	1084	252	500	880	630	660	320	12	9×14	118,5
-02	1580	972	1664	397	790	1260	670	1334	317	620	970	710	740	400	12		162,8
-03	2000	1230	2080	602	800	1600	840	1680	402	800	1100	900	940	500	16		228,3

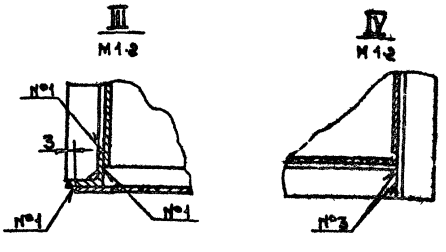

1. $\pm \frac{\text{УТ14}}{2}$
2. Зно, поз 8, приварить к сборнику при монтаже цикленов.
3. *Размеры для справок.

Изм.	Лист	№ докум.	Подп.	Дата
Разраб.		Меняева		
Пров.		Колкота		
Т. контр.		Демьянов		
Н. контр.		Колкота		
Утв.		Осадчий		

1СБВ. 100СБ

Сборник
Сборочный чертеж

Лит.	Масса	Масштаб
	Сн табл.	1:10
Лист	Листов 1	

ММСС СССР
Главпромвентиляция
Гипроэлектромвентиляция

Копировал

Формат А2

Инв. № подл. | Подп. и дата | Взам. инв. № | Инв. № дубл. | Подп. и дата

Серия 5.904-26, выпуск 4

1 СБВ. 103

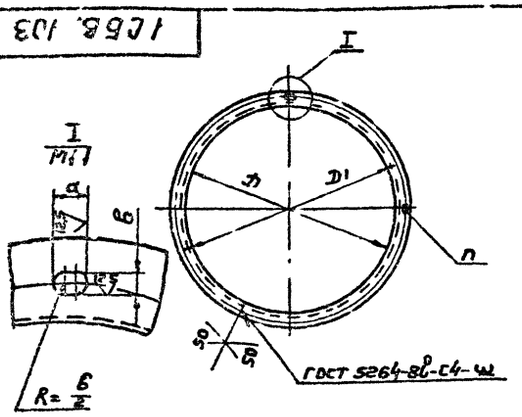

Обозначение	Размеры в мм					Материалы	Масса кг
	D	D1	n	a×в	L раз		
1 СБВ 103	355	385	8	7×10	1161	Уголок Б-25×25×3 ГОСТ 8509-72 Ст3 ГОСТ 535-79	1,29
-01	450	480	10		1459		1,63
-02	560	590		9×14	1805		2,01
-03	630	650	12		2026	Уголок Б-25×25 ГОСТ 8509-72 Ст3 ГОСТ 535-79	2,94
-04	710	740			2277		3,31
-05	900	940	16		2886	Уголок Б-32×32×4 ГОСТ 8509-72 Ст3 ГОСТ 535-79	5,48

+УТ 14 ± $\frac{УТ14}{2}$

Изм	Лист	N докум	Подп	Дата
Разраб	Миронова			
Пров	Колкота			
Т. контр	Демьянов			
Н. контр	Колкота			

1 СБВ 103

Фланец

См табл

Лит	Масса	Масштаб
	См табл	—

Лист | Листов 1

ММСС СССР Главпромвентиляция ГПИ Проектпромвентиляция

Копировал Вешицкая Формат А4

1 СБВ 105

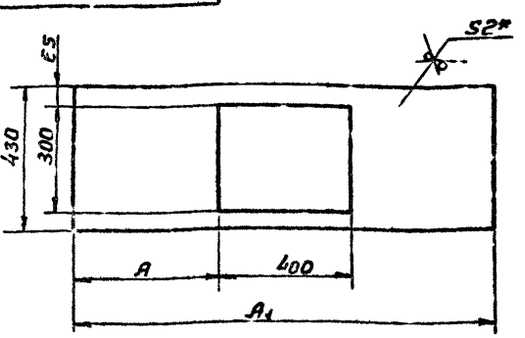

Обозначение	A, мм	A1, мм	Масса, кг
1 СБВ, 105	300	1000	2,91
-01	425	1250	6,5
-02	590	1580	8,75
-03	800	2000	11,5

1 ± $\frac{УТ14}{2}$

2 * Размер для справок

Изм	Лист	N докум	Подп	Дата
Разраб	Миронова			
Пров	Колкота			
Т. контр	Демьянов			
Н. контр	Колкота			

1 СБВ. 105

Лист передний

Лист Б-ПН-2 ГОСТ 19903-74 Ст3 кп ГОСТ 6523-70

Лит	Масса	Масштаб
	См табл	—

Лист | Листов 1

ММСС СССР Главпромвентиляция ГПИ Проектпромвентиляция

Копировал Вешицкая Формат А4

1 СБВ 104

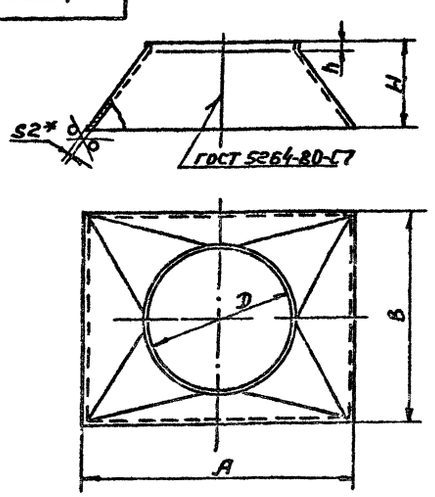

Развертка

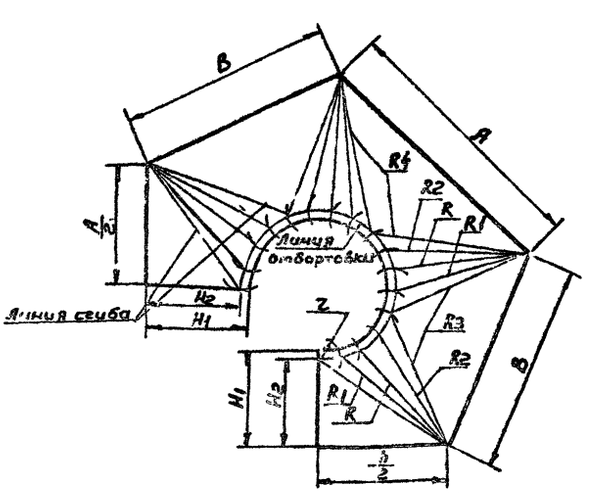

Обозначение	Размеры в мм														Масса, кг
	D	h	H	H1	H2	B	A	b/2	z	R	R1	R2	R3	R4	
1 СБВ 104	450	35	335	386	351	816	1016	508	83	555	523	532	530	617	18,0
-01	830		415	461	425	1016	1266	633	123,2	627	628	642	710	764	27,0
-02	710		505	581	546	1265	1596	798	139	869	815	832	904	968	42,0
-03	900	28	628	726	698	1516	2016	1008	176,2	1101	1037	1056	1154	1226	66,0

1 Допускается изготовление из отдельных листов

2 Допускается перед отбортовкой цилиндра ф.D производить надрезы с последующей их заваркой

3 ± $\frac{УТ14}{2}$

4 * Размер для справок

Изм	Лист	N док.	Подп	Дата
Разраб	Миронова			
Пров	Колкота			
Т. контр	Демьянов			
Н. контр	Колкота			

1. СБВ. 104

Переход

Лист Б-ПН-2 ГОСТ 19903-74 3-14-Ст3 кп ГОСТ 6523-70

Лит	Масса	Масштаб
	См табл	—

Лист | Листов 1

ММСС СССР Главпромвентиляция ГПИ Проектпромвентиляция

Копировал Вешицкая Формат А3

Серия 5.904-26, Выпуск 4

1СББ.106

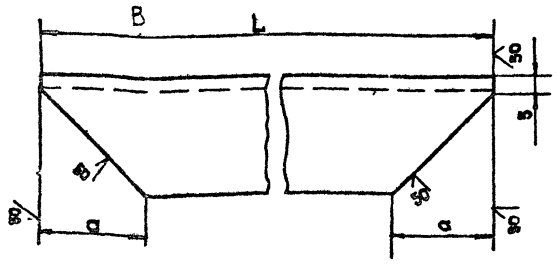

Обозначение	L, мм	a, мм	Материал	Масса кг
1СББ 106	876	30	Уголок $\frac{Б\text{-}36\times36\times4\ ГОСТ\ 8509\text{-}72}{Ст.3\ ГОСТ\ 535\text{-}79}$	1,88
— 01	1084	36	Уголок Б-40×40×4 ГОСТ 8509-72 — Ст.3 ГОСТ 535-79	2,6
— 02	1334			3,2
— 03	1684			4,03

-УТ14, $\pm \frac{УТ14}{2}$

Изм.	Лист	№ докум.	Подп.	Дата
Разраб.		Власова		
Пров.		Колбята		
Т.контр.		Демьянов		
Н.контр.		Колбята		
Утв.		Демьянов		

1СББ.106

Связь

Лит | Масса | Масштаб
См. табл. | —
Лист | Листов 1

См. табл.

ММСС СССР
Главпромвентиляция
ГПИпроектпромвентиляция

Копировал | Формат А4

1СББ.107

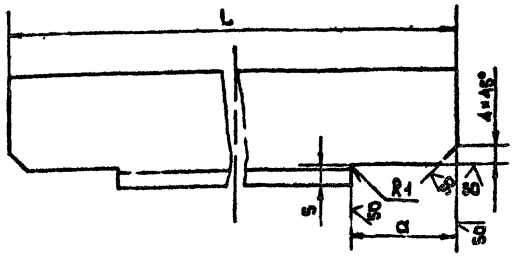

Обозначение	L, мм	a, мм	Материал	Масса, кг
1СББ 107	438	32	Уголок $\frac{Б\text{-}36\times36\times4\ ГОСТ\ 8509\text{-}72}{Ст.3\ ГОСТ\ 535\text{-}79}$	0,88
— 01	438	36	Уголок Б-40×40×4 ГОСТ 8509-72 Ст.3 ГОСТ 535-79	1,06

-УТ14; $\pm \frac{УТ14}{2}$

Изм.	Лист	№ докум.	Подп.	Дата
Разраб.		Власова		
Пров.		Колбята		
Т.контр.		Демьянов		
Н.контр.		Колбята		
Утв.		Демьянов		

1СББ.107

Связь

Лит | Масса | Масштаб
См. табл. | —
Лист | Листов 1

См. табл.

ММСС СССР
Главпромвентиляция
ГПИпроектпромвентиляция

Копировал | Формат А4

1СББ.108

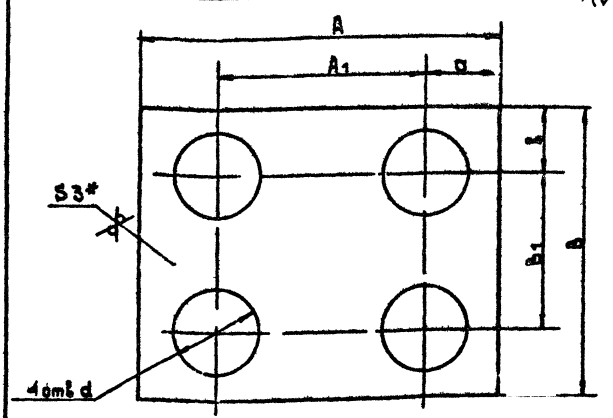

Обозначение	Размеры, мм							Масса кг
	A	A1	B	B1	a	b	d	
1СББ 108	1070	618	870	440	226	215	250	16,8
— 01	1328	770	1078	540	279	269	320	28,1
— 02	1658	972	1328	670	343	329	400	40,6
— 03	2078	1230	1678	840	424	419	500	63,0

1 $\pm \frac{УТ14}{2}$

2 *Размер для справок

Изм.	Лист	№ докум.	Подп.	Дата
Разраб.		Власова		
Пров.		Колбята		
Т.контр.		Демьянов		
Н.контр.		Колбята		
Утв.		Демьянов		

1СББ.108

Дно

Лит | Масса | Масштаб
См. табл. | —
Лист | Листов 1

Лист 5-ПН-3 ГОСТ 19903-74
3-III-Ст.3кп ГОСТ 16523-70

ММСС СССР
Главпромвентиляция
ГПИпроектпромвентиляция

Копировал | Формат А4

1СББ.104

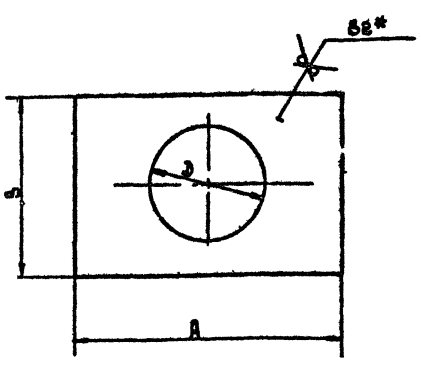

Обозначение	Размеры в мм			Масса, кг
	A	B	D	
1СББ 101	800	550	355	5,38
— 01	1000		430	6,2
— 02	1250	700	560	9,8
— 03	1600	900	710	16,4

1 +УТ14, -УТ14

2 *Размер для справок

Изм.	Лист	№ докум.	Подп.	Дата
Разраб.		Муранова		
Пров.		Колбята		
Т.контр.		Демьянов		
Н.контр.		Колбята		
Утв.		Демьянов		

1СББ.104

Стенка передняя

Лит | Масса | Масштаб
См. табл. | —
Лист | Листов 1

Лист 5-ПН-2 ГОСТ 19903-74
3-III-Ст.3кп ГОСТ 16523-70

ММСС СССР
Главпромвентиляция
ГПИпроектпромвентиляция

Копировал | Формат А4

Серия 5.904-26, выпуск 4

Формат	Зона	Поз	Обозначение	Наименование	Кол	Примечание
				Документация		
А3			1СББ СБ	Сборочный чертеж		
А2			СКУ-Д1	Технические требования		
				Стандартные изделия		
		1		Болт М6×20.36		
				ГОСТ 7798-70	8	
		2		Гайка М6 4		
				ГОСТ 5915-70	8	
		3		Шайба 8		
				ГОСТ 11371-78	8	
			Переменные данные	для исполнений		
				1СББ		
				Сборочные единицы		
*)		4	1СББ 100	Сборник	1	*) А4(4)
А4		5	1СББ 200	Патрубок	1	
				Детали		
БЧ		6	1СББ 001	Прокладка		
				Пластина I		
				Лист ТМКЩ-М ГОСТ 7338-77		
				3×20×1210 -УТ 14	1	0,11 кг

Изм	Лист	N докум	Подп	Дата
Разраб	Власова			
Пров	Колкота			
Н контр	Колкота			
Утв	Демьянов			

1СББ

Сборник с боковым отводом

Лит	Лист	Листов
	1	2

МИСС СССР Главпромвентиляция ГПИ Проектпромвентиляция

Копировал: Формат А4

Формат	Зона	Поз	Обозначение	Наименование	Кол	Примечание
				1СББ-01		
				Сборочные единицы		
*)		4	1СББ 100-01	Сборник	1	*) А4(1)
А4		5	1СББ 200-01	Патрубок	1	
				Детали		
БЧ		6		Прокладка		
				Пластина I		
				Лист ТМКЩ-М ГОСТ 7338-77		
				3×20×1510 -УТ 14	1	0,13 кг
				1СББ-02		
				Сборочные единицы		
*)		4	1СББ 100-02	Сборник	1	*) А4(4)
А4		5	1СББ 200-02	Патрубок	1	
				Детали		
БЧ		6		Прокладка		
				Пластина		
				Лист ТМКЩ-М ГОСТ 7338-77		
				3×20×1855 -УТ 14	1	0,16 кг
				1СББ-03		
				Сборочные единицы		
*)		4	1СББ 100-03	Сборник	1	*) А4(4)
А4		5	1СББ 200-03	Патрубок	1	
				Детали		
БЧ		6		Прокладка		
				Пластина I		
				Лист ТМКЩ-М ГОСТ 7338-77		
				3×20×2325 -УТ 14	1	0,19 кг

Изм	Лист	N докум	Подп	Дата

1СББ

2

Копировал: Формат А4

1СББ.СБ

Рис 1

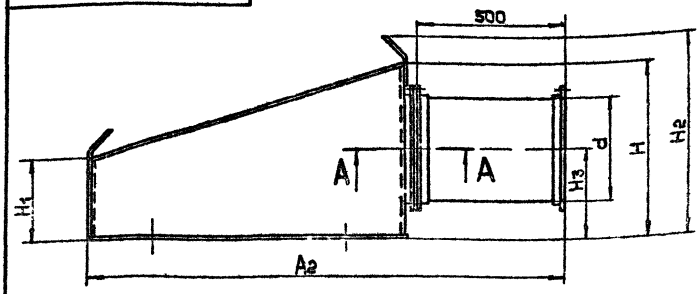

А-А
М1:1

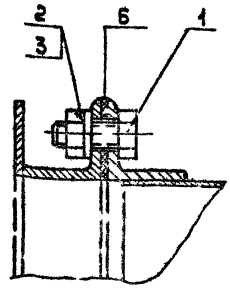

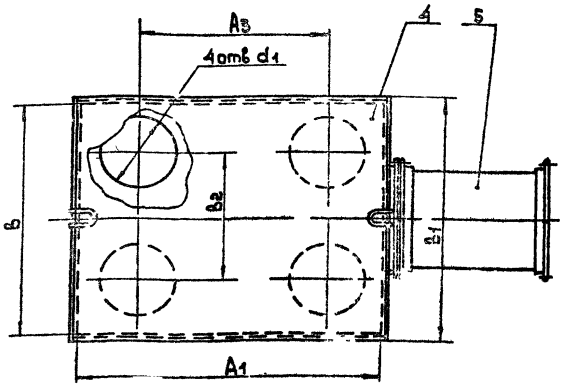

Рис.2
остальное см. рис 1

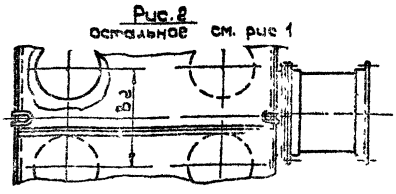

Обозначение	Рис	Размеры, мм												Масса кг
		A1	A2	A3	B	B1	B2	H	H1	H2	H3	d	d1	
1СББ	1	1000	1842	618	900	314	440	565	255	635	228	355	280	60
-01		1250	1792	770	1000	1014	640		305		228	450	320	84,5
-02	2	1580	2122	972	1250	1264	670	705	385	200	358	580	400	132
-03		2000	2542	1250	1600	1614	840	905	505	985	453	710	500	212

Размеры для справок.

Изм	Лист	N докум	Подп	Дата
Разраб	Власова			
Пров	Колкота			
Т контр	Демьянов			
Н контр	Колкота			
Утв	Осадчий			

1СББ.СБ

Сборник с боковым отводом. Сборочный чертеж

Лит	Масса	Масштаб
	См. табл.	—

Лист Листов 1

МИСС СССР Главпромвентиляция ГПИ Проектпромвентиляция

Копировал: Формат А3

Серия 5.904-26, выпуск 4

Формат	Зона	Поз.	Обозначение	Наименование	Кол.	Примечание
				Документация		
А2			1СББ 100 СБ	Сборочный чертеж		
А2			СКЧ-Д1	Технические требования		
			Переменные данные	для исполнений		
				1СББ 100		
				Детали		
А4		1	1СББ 101	Стенка передняя	1	
А4		2	1СББ 102	Стенка боковая	2	
А4		3	1СББ.103	Дно	1	
А4		4	1СББ.103	Фланец	1	
А4		5	ЦН-11-400П.014	Ушко	2	(Вып II)
БЧ		6	1СББ.104	Стенка		
				Лист Б-ПН-2 ГОСТ 19903-74 / 3-III-Ст3кп ГОСТ 16523-70		
				800 [illegible] -УТ 14	1	3,14 кг
БЧ		7	1СББ.105	Стенка		
				Лист Б-ПН-2 ГОСТ 19903-74 / 3-III-Ст3кп ГОСТ 16523-70		
				1048 × 814-УТ 14	1	13,3 кг

Изм	Лист	N докум.	Подп.	Дата
Разраб.	Власова			
Пров.	Колкота			
Н. контр.	Колкота			
Утв.	Демьянов			12/83

1СББ.100

Сборник

Лит. | Лист | Листов 8

МНСС СССР Главпромвентиляция ТИ Проектпромвентиляция

Копировал: Формат: А4

Формат	Зона	Поз.	Обозначение	Наименование	Кол.	Примечание
				1СББ.100-01		
				Детали		
А4		1	1СББ.101-01	Стенка передняя	1	
А4		2	1СББ.102-01	Стенка боковая	2	
А4		3	1СББ.103-01	Дно	1	
А4		4	1СББ.103-01	Фланец	1	
А4		5	ЦН-11-400П 014	Ушко	2	(Вып. II)
БЧ		6	1СББ.104-01	Стенка		
				Лист Б-ПН-2 ГОСТ 19903-74 / 2-III Ст3кп ГОСТ 16523-70		
				1000 × 300 -УТ 14	1	4,68 кг
БЧ		7	1СББ.105-01	Стенка		
				Лист Б-ПН-2 ГОСТ 19903-74 / 3-III-Ст3кп ГОСТ 16523-70		
				1279 × 1014 -УТ 14	1	20,2 кг
				1СББ.100-02		
				Детали		
А4		1	1СББ.101-02	Стенка боковая	1	
А4		2	1СББ.102-02	Стенка передняя	2	
А4		3	1СББ.103-02	Дно	1	
А4		4	1СББ.103-02	Фланец	1	
А4		5	ЦН-11-400П.014-01	Ушко	1	(Вып. II)

Изм	Лист	N докум.	Подп.	Дата

1СББ.100 Лист 2

Копировал: Формат: А4

Формат	Зона	Поз.	Обозначение	Наименование	Кол.	Примечание
БЧ		6	1СББ.104-02	Стенка		
				Лист Б-ПН-2 ГОСТ 19903-74 / 3-III Ст3кп ГОСТ 16523-70		
				1250 × 380 -УТ 14	1	7,4 кг
БЧ		7	1СББ.105-02	Стенка		
				Лист Б-ПН-2 ГОСТ 19903-74 / 3-III-Ст3кп ГОСТ 16523-70		
				1616 × 1264-УТ 14	1	32 кг
БЧ		8	1СББ.106	Жесткость		
				Уголок Б-40×40×4 ГОСТ 8509-72 / Ст3 ГОСТ 535-79		
				ℓ = 1616 -УТ 14	1	3,9 кг
				1СББ.100-03		
				Детали		
А4		1	1СББ.101-03	Стенка передняя	1	
А4		2	1СББ.102-03	Стенка боковая	2	
А4		3	1СББ.103-03	Дно	1	
А4		4	1СББ.103-04	Фланец	1	
А4		5	ЦН-11-400П.014-01	Ушко	2	(Вып II)
БЧ		6	1СББ.104-03	Стенка		
				Лист Б-ПН-2 ГОСТ 19903-74 / 3-III-Ст3кп ГОСТ 16523-70		
				1600 × 500-УТ 14	1	12,5 кг
БЧ		7	1СББ.105-03	Стенка		
				Лист Б-ПН-2 ГОСТ 19903-74 / 3-III-Ст3кп ГОСТ 16523-70		
				2044 × 1614-УТ 14	1	52 кг
БЧ		8		Жесткость		
				Уголок Б-40×40×4 ГОСТ 8509-72 / Ст3 ГОСТ 535-79	1	
				ℓ = 2044 -УТ 14	1	4,95 кг

Изм	Лист	N докум	Подп	Дата

1СББ.100 Лист 3

Копировал. Формат А4

1СББ.102

50 √(√)

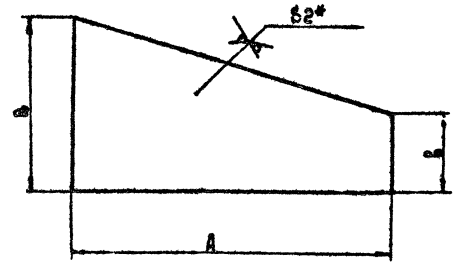

Обозначение	Размеры в мм A	B	b	Масса, кг
1СББ 102	1004	550	250	5,3
-01	1254		300	8,3
-02	1584	700	380	13,3
-03	2004	900	500	22

1 -УТ 14, ± УТ14/2

2 * Размер для справок

Изм	Лист	N докум.	Подп.	Дата
Разраб.	Миронова			
Пров.	Колкота			
Т. контр.	Демьянов			
Н. контр.	Колкота			
Утв.	Демьянов			12/83

1СББ.102

Стенка боковая

Лит. | Масса См. табл. | Масштаб —

Лист | Листов 1

Лист Б-ПН-2 ГОСТ 19903-74 / 3-III-Ст3кп ГОСТ 16523-70

МНСС СССР Главпромвентиляция ТИ Проектпромвентиляция

Копировал: Формат А4

Серия 5.704-28 Выпуск 4

Рис 1

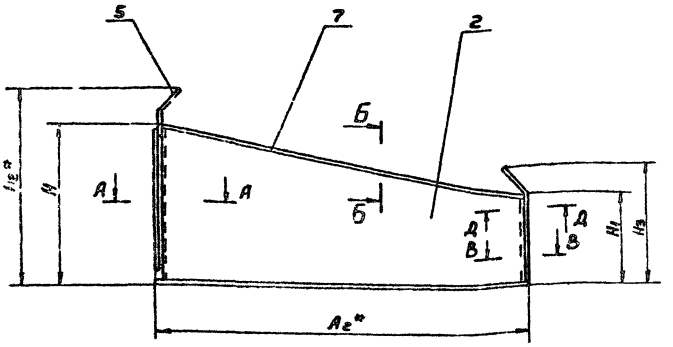

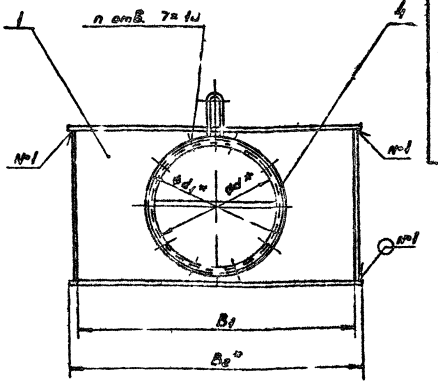

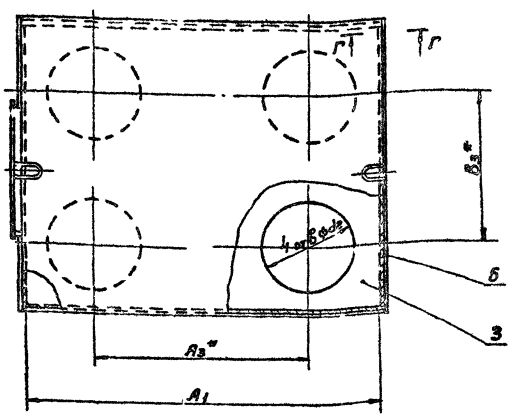

А-А
М1:1

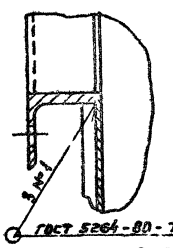

Б-Б
М1:1

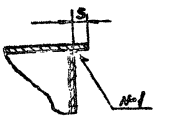

Г-Г
М1:1

В-В
М1:1

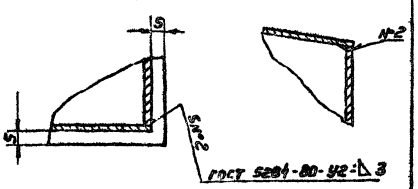

Рис 2
остальное см. рис.1

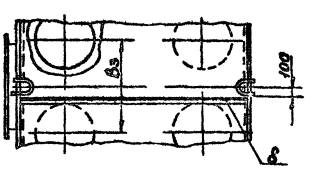

Д-Д
М1:1

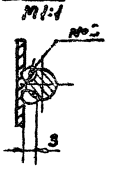

Обозначение	Рис	Размеры, мм													Масса кг
		A_1	A_2	A_3	B_1	B_2	B_3	n	l1	H_1	H_2	K_3	d	d_1	d_2	
1 СБб 100	1	1000	1039	618	800	814	140	8	595	255	635	335	355	385	269	51
-01		1250	1289	770	1000	1014	540	10		305		415	450	480	320	73
-02	2	1580	1619	902	1250	1264	670		705	385	800	480	560	590	409	118
-03		2000	2039	1230	1600	1614	840	12	905	505	985	585	710	740	500	193

1. $\frac{VII}{2}$ = $\frac{7}{2}$

2. Дно поз 3 приварить к сборнику при монтаже циклонов.
3. * Размеры для справок
4. Сварной шов №3 - сварка ручная электродуговая

Изм.	Лист	N докум.	Подп.	Дата	1 СБб. 100 СБ		
Разраб.	Манеева				Сборник. Сборочный чертеж	Лит	Масса	Масштаб
Пров.	Кольгина						См. тобл.	—
Т.контр.	Фильянов					Лист	Листов 1	
Н.контр.	Кольгина					НИИСС ЦЕНТР Главвентиляция ГПИ Промстройвентиляция		
Утв.	Осадчий							

Копировал В.—

Формат А2

Инв.№ подл. | Подп. и дата | Взам.инв.№ | Инв.№ дубл. | Подп. и дата

1СБ6.103

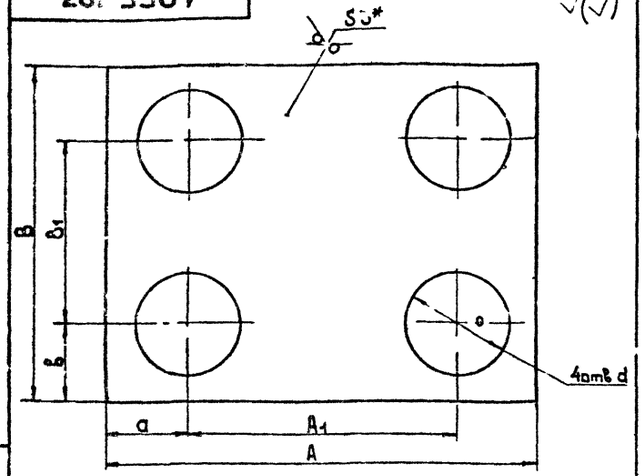

Обозначение	Размеры в мм							Масса кг
	A	A1	B	B1	a	b	d	
1СБ6 103	1014	618	814	440	198	187	260	14,4
– 01	1264	770	1014	540	247	237	320	22,7
– 02	1594	972	1264	670	311	237	400	34,7
– 03	2014	1230	1614	840	392	387	500	58

1 ± УТ14/2

2 *Размер для справок

Изм.	Лист	№ докум.	Подп.	Дата
Разраб.		Миронова		
Пров.		Колкота		
Т. контр.		Демьянов		
Н. контр.		Колкота		
Утв.		Демьянов		

1СБ6.103

Дно

Лит. | Масса: См табл. | Масштаб: —

Лист | Листов 1

Лист 5-ПН-3 ГОСТ 19903-74 3-III-Ст3кп ГОСТ 16523-70

ММСС СССР Главвентиляция ГПИ Проектпромвентиляция

Копировал | Формат А4

1СБ6 200 СБ

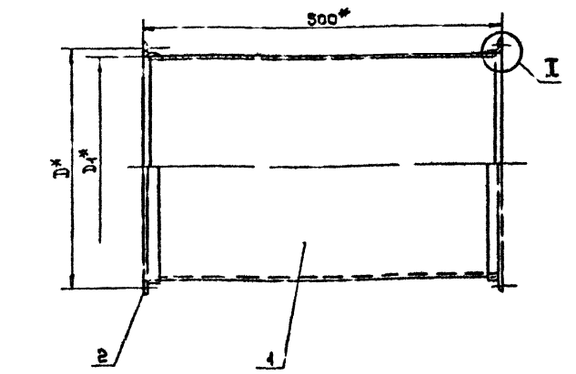

I
М 1:1

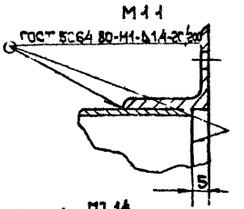

Обозначение	D, мм	D1, мм	Масса, кг
1СБ6 200	385	355	8,5
– 01	480	450	10,95
– 02	590	560	13,6
– 03	740	610	16,7

1 ± УТ14/2

2 * Размеры для справок

Изм.	Лист	№ докум.	Подп.	Дата
Разраб.		Власова		
Пров.		Колкота		
Т. контр.		Демьянов		
Гл. спец.		Демьянов		
Н. контр.		Колкота		
Утв.		Осадчий		

1СБ6.200 СБ

Патрубок
Сборочный чертеж

Лит. | Масса: См табл. | Масштаб: —

Лист | Листов 1

ММСС СССР Главпромвентиляция ГПИ Проектпромвентиляция

Копировал | Формат А4

Формат	Зона	Поз.	Обозначение	Наименование	Кол.	Примечание
				Документация		
12			1СБ6 200 СБ	Сборочный чертеж		
				Переменные ванные для исполнения		
				1СБ6 200		
				Детали		
А4		1	1СБ6 201	Обечайка	1	
А4		2	1СБ6 103	Фланец	2	
				1СБ6 200-01		
				Детали		
А4		1	1СБ6 201-01	Обечайка	1	
А4		2	1СБ6 103-01	Фланец	2	
				1СБ6 200-02		
				Детали		
А4		1	1СБ6 201-02	Обечайка	1	
А4		2	1СБ6 103-02	Фланец	2	
				1СБ6 200-03		
				Детали		
А4		1	1СБ6 201-03	Обечайка	1	
А4		2	1СБ6 103-04	Фланец	2	

Изм.	Лист	№ докум.	Подп.	Дата
Разраб.		Миронова		
Пров.		Колкота		
Т. контр.		Демьянов		
Н. контр.		Колкота		
Утв.		Демьянов		

1СБ6.200

Патрубок

Лит. | Лист | Листов: 1

ММСС СССР Главпромвентиляция ГПИ Проектпромвентиляция

Копировал | Формат А4

1СБ6.201

50

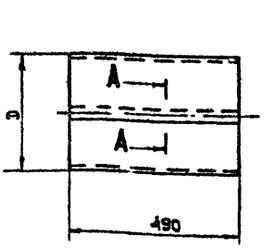

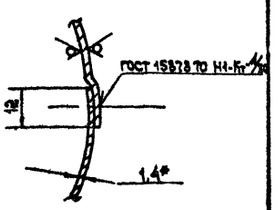

Обозначение	D мм	h раз, мм	Масса, кг
1СБ6 201	355	1122	6,04
– 01	450	1420	7,66
02	560	1766	9,6
– 03	710	2237	12,0

1 – УТ14, ± УТ14/2

2 * Размер для справок

Изм.	Лист	№ докум.	Подп.	Дата
Разраб.		Миронова		
Пров.		Колкота		
Т. контр.		Демьянов		
Н. контр.		Колкота		
Утв.		Демьянов		

1СБ6.201

Обечайка

Лит. | Масса: См табл. | Масштаб: —

Лист | Листов 1

Лист 5-ПН-1,4 ГОСТ 19903-74 3-III-Ст3кп ГОСТ 16523-70

ММСС СССР Главпромвентиляция ГПИ Проектпромвентиляция

Копировал | Формат А4

Серия 5.903-26 Выпуск 4

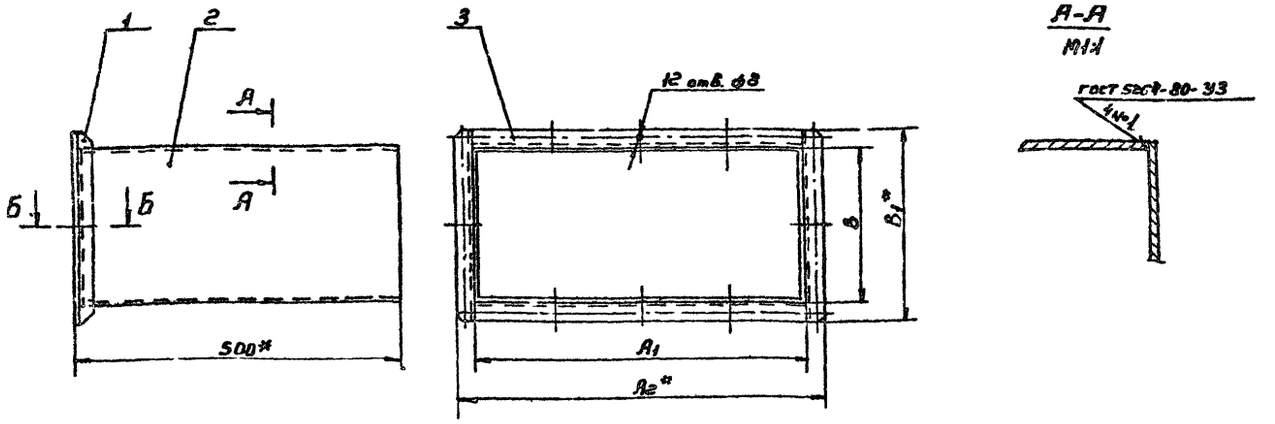

Обозначение	Размеры, мм						Масса, кг
	A_1	A_2	В	B_1	d	n	
П1	430	480	196	248	8	12	11,1
— 01	534	590	244	300			14,0
— 02	674	738	306	370	12	10	19,0
— 03	850	914	388	452	16		24,0

1. $\pm \frac{УТ14}{2}$
2. * Размеры для справок

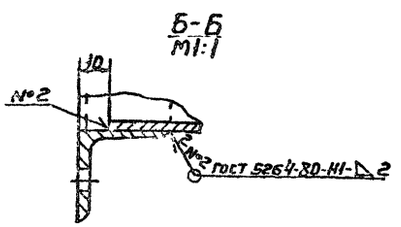

Изм.	Лист	N докум.	Подп.	Дата
Разраб		Власова		
Пров		Колкота		
Т. контр.		Демьянов		
Н. контр.		Колкота		
Утв.		Демьянов		

П1 СБ

Патрубок
Сборочный чертеж

Лит	Масса	Масштаб
	Сп.	—
Лист	Листов 1	

ММСС СССР
Главпромвентиляция
ГПИ Проектпромвентиляция

Копировал: В.

Формат А3

Формат	Зона	Поз.	Обозначение	Наименование	Кол.	Примечание
				Документация		
А3			П1 СБ	Сборочный чертеж		
				Переменные данные для исполнения		
				П1		
				Сборочные единицы		
А4		1	П1.100	Фланец	1	
				Детали		
БЧ		2	П1.001	Стенка		
				Лист Б-ПН-2 ГОСТ 19903-74 / 5-III-Ст3кп ГОСТ 16523-70		
				490×196-УТ14	2	1,5 кг
БУ		3	П1.002	Стенка		
				Лист Б-ПН-2 ГОСТ 19903-74 / 3-III-Ст3кп ГОСТ 16523-70		
				490×426-УТ14	2	3,26 кг
				П1-01		
				Сборочные единицы		
А4		1	П1.100-01	Фланец	1	
				Детали		
БЧ		2	П1.001-01	Стенка		
				Лист Б-ПН-2 ГОСТ 19903-74 / 3-III-Ст3кп ГОСТ 16523-70		
				490×244-УТ14	2	1,86 кг

Изм.	Лист	N докум.	Подп.	Дата
Разраб		Власова		
Пров		Колкота		
Н. контр.		Колкота		
Утв.		Демьянов		

П1

Патрубок

Лит	Лист	Листов 2

ММСС СССР
Главпромвентиляция
ГПИ Проектпромвентиляция

Копировал: В.

Формат А4

Формат	Зона	Поз.	Обозначение	Наименование	Кол.	Примечание
БЧ		3	П1.002-01	Стенка		
				Лист Б-ПН-2 ГОСТ 19903-74 / 3-III-Ст3кп ГОСТ 16523-70		
				530×490-УТ14	2	4,05 кг
				П1-02		
				Сборочные единицы		
А4		1	П1.100-02	Фланец	1	
				Детали		
БЧ		2	П1.001-02	Стенка		
				Лист Б-ПН-2 ГОСТ 19903-74 / 3-III-Ст3кп ГОСТ 16523-70		
				490×306-УТ14	2	2,34 кг
БУ		3	П1.002-03	Стенка		
				Лист Б-ПН-2 ГОСТ 19903-74 / 3-III-Ст3кп ГОСТ 16523-70		
				670×490-УТ14	2	5,15 кг
				П1-03		
				Сборочные единицы		
А4		1	П1.100-03	Фланец	1	
				Детали		
БЧ		2	П1.001-03	Стенка		
				Лист Б-ПН-2 ГОСТ 19903-74 / 3-III-Ст3кп ГОСТ 16523-70		
				490×388-УТ14	2	2,96 кг
БУ		3	П1.002-03	Стенка		
				Лист Б-ПН-2 ГОСТ 19903-74 / 3-III-Ст3кп ГОСТ 16523-70		
				846×490-УТ14	2	6,5 кг

Изм.	Лист	N докум.	Подп.	Дата

П1

Лист 2

Копировал: В.

Формат А4

Формат	Зона	Поз	Обозначение	Наименование	Кол	Примечание
				Документация		
				Сборочный чертеж		
			Переменные данные	для исполнений		
				П1		
				Детали		
А4		1	П1 101	Связь	2	
Б4		2	П1 102	Связь		
				Уголок Б 25×25×3 ГОСТ 8509-72 / Ст3 ГОСТ 535-79		
				ℓ = 430 -УТ 14	2	0,48 кг
				П1-01		
				Детали		
А4		1	П1 101-01	Связь	2	
Б4		2	П1 102-01	Связь		
				Уголок Б-28×28×3 ГОСТ 8509-72 / Ст 3 ГОСТ 535-79		
				ℓ = 534 -УТ 14	2	0,68 кг
				П1-02		
				Детали		
А4		1	П1 101-02	Связь	2	
Б4		2	П1 102-02	Связь		
				Уголок Б-32×32×4 ГОСТ 8509-72 / Ст3 ГОСТ 535-79		
				ℓ = 674 -УТ 14	2	1,28 кг

Инв. № подл. | Подп. и дата | Взам. инв. № | Инв. № дубл. | Подп. и дата

Изм.	Лист	№ докум.	Подп.	Дата
Разраб.		Миронова		
Пров.		Колкота		
Н. контр.		Колкота		
Утв.		Демьянов		12/83

П1.100

Фланец

Лит.	Лист	Листов
		2

ММСС СССР
Главпромвентиляция
ГПИ Проектпромвентиляция

Копировал Формат А4

Формат	Зона	Поз	Обозначение	Наименование	Кол	Примечание
				П1-03		
				Детали		
А4		1	П1 101-03	Связь	2	
Б4		2	П1 102-03	Связь		
				Уголок Б-32×32×4 ГОСТ 8509-72 / Ст3 ГОСТ 535-79		
				ℓ = 850 -УТ 14	2	1,6 кг

Инв. № подл. | Подп. и дата | Взам. инв. № | Инв. № дубл. | Подп. и дата

Изм.	Лист	№ докум.	Подп.	Дата

П1.100

Лист 2

Копировал Формат А4

П1.100 СБ

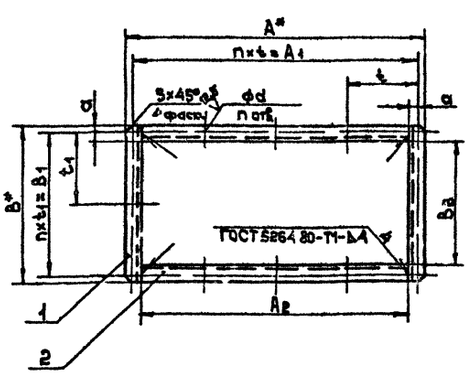

Обозначение	Размеры, мм A	A1	A2	B	B1	B2	a	d	t	t1	n	Масса, кг
П1 100	480	460	430	246	226	196	15	8	115	113	12	1,0
– 01	590	584	534	300	274	244			141	137		2,1
– 02	738	710	674	370	342	306	18	10	142	114		4,0
– 03	914	886	850	452	424	388			1478	1413	18	5,0

1 $\pm \frac{УТ\,14}{2}$

2 *Размеры для справок

Инв. № подл. | Подп. и дата | Взам. инв. № | Инв. № дубл. | Подп. и дата

Изм.	Лист	№ докум.	Подп.	Дата
Разраб.		Власова		
Пров.		Колкота		
Т. контр.		Демьянов		
Гл. спец.		Демьянов		12/83
Н. контр.		Колкота		
Утв.		Осавчий		

П1.100СБ

Фланец
Сборочный чертеж

Лит.	Масса	Масштаб
	См табл.	—

Лист	Листов 1

ММСС СССР
Главпромвентиляция
ГПИ Проектпромвентиляция

Копировал Формат А4

П1.101

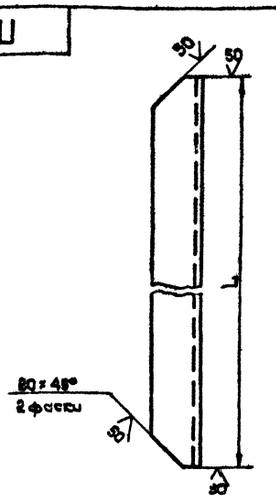

Обозначение	Размеры, мм L	Сортамент	Масса, кг
П1 101	246	Уголок Б 25×25×3 ГОСТ 8509-72 / Ст3 ГОСТ 535-79	0,26
– 01	300	Уголок Б-28×28×3 ГОСТ 8509-72 / Ст3 ГОСТ 535-79	0,37
– 02	370	Уголок Б-32×32×4 ГОСТ 8509-72 / Ст3 ГОСТ 535-79	0,7
– 03	452		0,85

-УТ 14, $\pm \frac{УТ\,14}{2}$

Инв. № подл. | Подп. и дата | Взам. инв. № | Инв. № дубл. | Подп. и дата

Изм.	Лист	№ докум.	Подп.	Дата
Разраб.		Менеева		
Пров.		Колкота		
Т. контр.		Демьянов		
Н. контр.		Колкота		
Утв.		Демьянов		12/83

П1.101

Связь

См табл.

Лит.	Масса	Масштаб
	См табл.	—

Лист	Листов 1

ММСС СССР
Главпромвентиляция
ГПИ Проектпромвентиляция

Копировал Формат А4

1КСБ

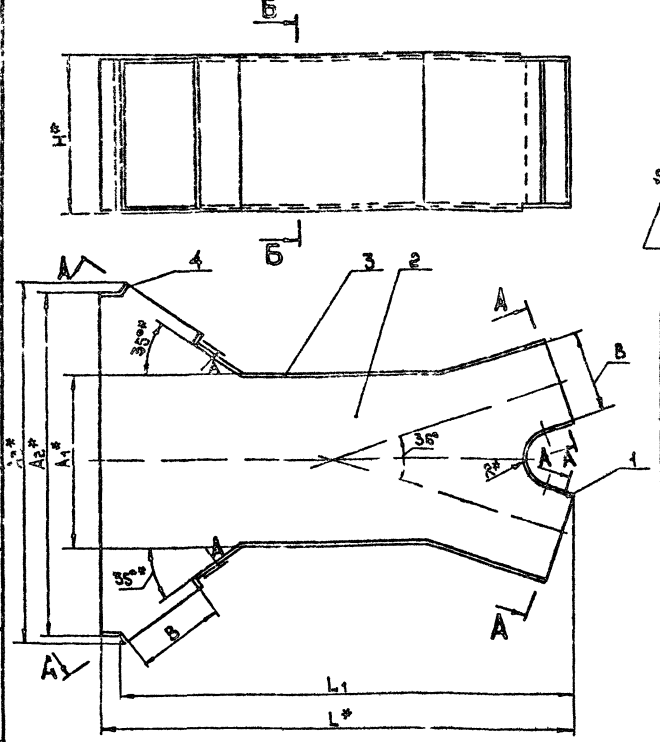

Обозначение	Размеры, мм									Масса кг
	A_1	A_2	A_3	B	B_1	H	L	L_1	R	
1К	212	430	464	104	203	204	598	568	38	9,5
— 01	264	534	562	130	260	252	732	702	48	10,5
— 02	332	674	710	164	328	314	904	874	61	15,5
— 03	420	850	898	208	415	336	1166	1136	78	23

1 $\pm \frac{УТ14}{2}$

2 *Размеры для справок

Изм.	Лист	№докум.	Подп.	Дата
Разраб.		Власова		
Пров.		Колкота		
Т.контр.		Осетьянов		11.82
Н.контр.		Колкота		
Утв.		Осетьянов		

1КСБ

Коллектор
Сборочный чертеж

Лит.	Масса	Масштаб
	См. табл.	—
Лист	Листов 1	

ММСС СССР
Главпромвентиляция
ГПИ Проектпромвентиляция

Копировал Формат А3

Формат	Зона	Поз.	Обозначение	Наименование	Кол.	Примечание
				Документация		
А3			1КСБ	Сборочный чертеж		
А2			СКУ-01	Технические требования		
			Переменные данные для исполнений			
				1К		
				Детали		
А4		1	1К 001	Стенка	1	
А4		2	1К 002	Стенка	2	
А4		3	1К 003	Стенка	2	
А4		4	1К 004	Стенка	2	
				1К-01		
				Детали		
А4		1	1К 001 -01	Стенка	1	
А4		2	1К 002 -01	Стенка	2	
А4		3	1К 003 -01	Стенка	2	
А4		4	1К 004 -01	Стенка	2	
				1К-02		
				Детали		
А4		1	1К 001 -02	Стенка	1	
А4		2	1К 002 -02	Стенка	2	
А4		3	1К 003 -02	Стенка	2	
А4		4	1К 004 -02	Стенка	2	
				1К-03		
				Детали		
А4		1	1К 001 -02	Стенка	1	
А4		2	1К 002 -03	Стенка	2	
А4		3	1К 003 -02	Стенка	2	
А4		4	1К 004 -02	Стенка	2	

Изм.	Лист	№докум.	Подп.	Дата
Разраб.		Власова		
Пров.		Колкота		
Н.контр.		Колкота		
Утв.		Демьячов		

1К

Коллектор

Лит.	Лист	Листов
	1	1

ММСС СССР
Главпромвентиляция
ГПИ Проектпромвентиляция

Копировал Формат А4

Формат	Зона	Поз.	Обозначение	Наименование	Кол.	Примечание
				Документация		
А3			1УП СБ	Сборочный чертеж		
			Переменные данные	для исполнений		
				1УП		
				Детали		
А4		1	1 УП 001	Крышка верхняя	1	
А4		2	1 УП 002	Крышка нижняя	1	
А4		3	1 УП 003	Стенка	1	
				1 УП - 01		
				Детали		
А4		1	1 УП 001 - 01	Крышка верхняя	1	
А4		2	1 УП 002 - 01	Крышка нижняя	1	
А4		3	1 УП 003 - 01	Стенка	1	
				1 УП - 02		
				Детали		
А4		1	1 УП 001 - 02	Крышка верхняя	1	
А4		2	1 УП 002 - 02	Крышка нижняя	1	
А4		3	1 УП 003 - 02	Стенка	1	
				1 УП - 03		
				Детали		
А4		1	1 УП 001 - 03	Крышка верхняя	1	
А4		2	1 УП 002 - 03	Крышка нижняя	1	
А4		3	1 УП 003 - 03	Стенка	1	

Изм.	Лист	№докум.	Подп.	Дата
Разраб.		Власова		
Пров.		Колкота		
Н.контр.		Колкота		
Утв.		Демьячов		

1УП

Улитка правая

Лит.	Лист	Листов
	1	1

ММСС СССР
Главпромвентиляция
ГПИ Проектпромвентиляция

Копировал Формат А4

Серия 5.904-26, выпуск 4

1К.001

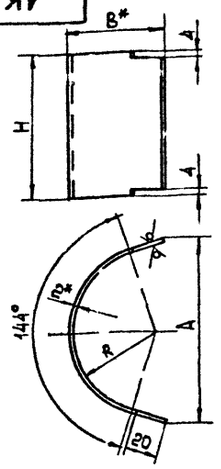

Обозначение	Размеры, мм					Масса, кг
	A	B	H	R	Lразв	
1К 001	88	46	204	36	136	0,43
-01	106	52	252	48	159	0,62
-02	138	72	314	61	215	1,04
-03	174	88	336	78	257	1,6

1 -УТ14, ± $\frac{УТ14}{2}$
2 * Размер для справок

Изм	Лист	N докум	Подп	Дата
Разраб	Власова			
Пров	Колкота			
Т контр	Демьянов			
Н контр	Колкота			
Утв	Демьянов			

1К.001

Стенка

Лит | Масса См табл | Масштаб —

Лист | Листов 1

Лист 5-ПН-2 ГОСТ 19903-74 3-III-Ст 3кп ГОСТ 16523-70

ММСС СССР Главпромвентиляция ГПИ Проектпромвентиляция

Копировал | Формат А4

1К.002

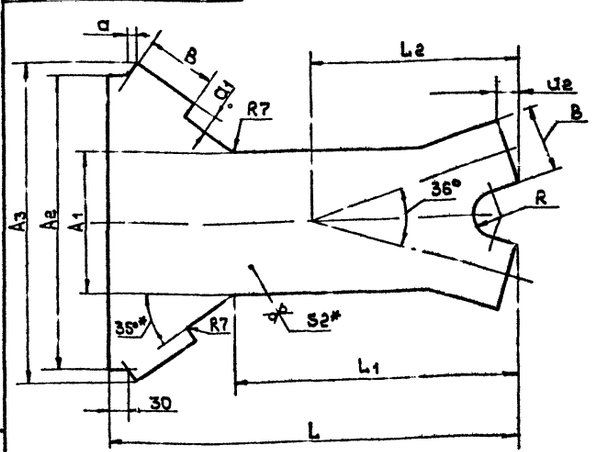

Обозначение	Размеры, мм											Масса кг
	A1	A2	A3	a	a1	a2	B	L	L1	L2	R	
1К 002	206	426	460	12	22	32	104	598	412	306	40	2,2
-01	260	530	558	10	18	40	130	732	510	376	50	3,6
-02	328	670	706	13	24	51	164	904	630	486	63	5,1
-03	416	846	894	18	32	64	208	1166	830	504	80	8,1

1 ± $\frac{УТ14}{2}$
2 * Размер для справок

Изм	Лист	N докум	Подп	Дата
Разраб	Власова			
Пров	Колкота			
Т контр	Демьянов			
Н контр	Колкота			
Утв	Демьянов			

1К 002

Стенка

Лит | Масса См табл | Масштаб —

Лист | Листов 1

Лист 5-ПН-2 ГОСТ 19903-74 3-III-Ст 3кп ГОСТ 16523-70

ММСС СССР Главпромвентиляция ГПИ Проектпромвентиляция

Копировал | Формат А4

1К.003

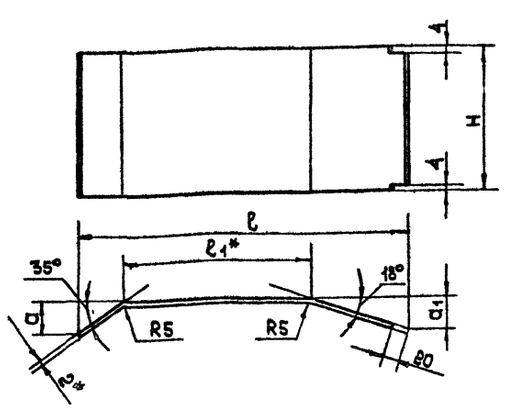

Обозначение	Размеры, мм						Масса, кг
	H	l	l1*	a	a1	Lразв	
1К 003	204	450	260	48	40	215	0,69
-01	252	554	322	59	48	261	1,03
-02	314	687	388	76	62	336	1,65
-03	336	900	525	95	78	420	2,2

1 ± $\frac{УТ14}{2}$
2 *Размеры для справок

Изм	Лист	N докум	Подп	Дата
Разраб	Власова			
Пров	Колкота			
Т контр	Демьянов			
Н контр	Колкота			
Утв	Демьянов			

1К.003

Стенка

Лит | Масса См табл | Масштаб —

Лист | Листов 1

Лист 5-ПН-2 ГОСТ 19903-74 3-III-Ст 3кп ГОСТ 16523-70

ММСС СССР Главпромвентиляция ГПИ Проектпромвентиляция

Копировал | Формат А4

1К 004

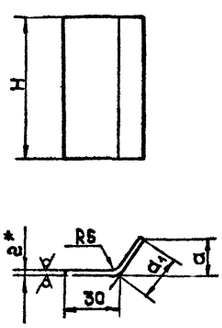

Обозначение	Размеры, мм				Масса, кг
	H	a	a1	Lразв	
1К 004	196	18	22	52	0,16
-01	244	15	18	48	0,18
-02	306	20	24	54	0,26
-03	328	26	32	58	0,3

1 -УТ14, ± $\frac{УТ14}{2}$
2 * Размер для справок

Изм	Лист	N докум	Подп	Дата
Разраб	Власова			
Пров	Колкота			
Т контр	Демьянов			
Н контр	Колкота			
Утв	Демьянов			

1К 004

Стенка

Лит | Масса См табл | Масштаб —

Лист | Листов 1

Лист 5-ПН-2 ГОСТ 19903-74 3-III-Ст 3кп ГОСТ 16523-70

ММСС СССР Главпромвентиляция ГПИ Проектпромвентиляция

Копировал | Формат А4

1УП.СБ

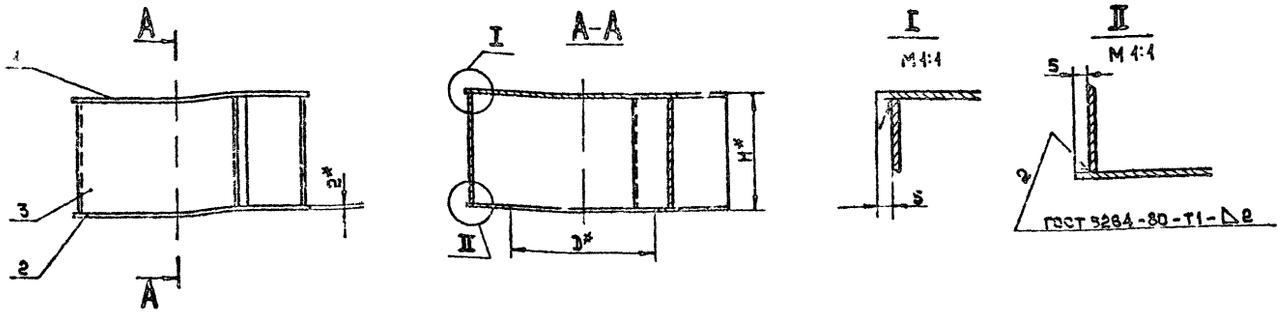

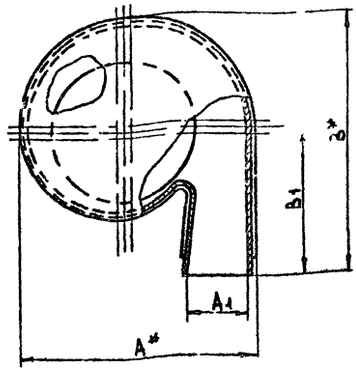

Обозначение	Размеры, мм						Масса, кг
	A	A1	B	B1	D	H	
1УП 1	372	104	429	240	250	196	7,0
– 01	469	130	534,5	300	310	244	11,0
– 02	586	164	671	378	390	306	17,0
– 03	742	208	851	480	490	388	27,5

1. $\pm \frac{IT14}{2}$
2. *Размеры для справок.

Изм.	Лист	№ докум.	Подп.	Дата
Разраб.		Власова		
Пров.		Колкота		
Т. контр.		Демьянов		
Н. контр.		Колкота		
Утв.		Осадчий		

1УП СБ

Улитка правая. Сборочный чертеж

Лит.	Масса	Масштаб
	См. табл.	—

Лист | Листов 1

МИСС СССР Главвентиляция ГПИпроектвентиляция

Копировал: Формат: А3

1УП.001

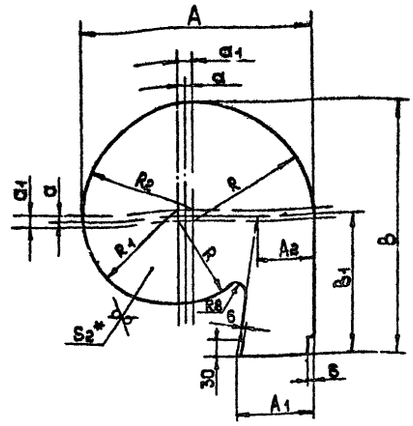

Обозначение	Размеры, мм											Масса, кг
	A	A1	A2	a	a1	B	B1	R	R1	R2	R3	
1УП 001	378	118	94	10	20	429	240	139	159	179	199	1,8
– 01	469	144	114	12,5	25	534,5	300	172	197	222	247	2,8
– 02	586	178	140	15,75	31,5	671	378	214,5	246	277,5	309	4,4
– 03	742	222	174	20	40	851	480	271	311	351	391	7,0

1–УТ14; $\pm \frac{IT14}{2}$

2 *Размер для справок

Изм.	Лист	№ докум.	Подп.	Дата
Разраб.		Власова		
Пров.		Колкота		
Т. контр.		Демьянов		
Н. контр.		Колкота		
Утв.		Демьянов		

1УП.001

Крышка верхняя

Лит	Масса	Масштаб
	См. табл.	—

Лист | Листов 1

ММСС СССР Главвентиляция ГПИпроектвентиляция

Лист 5-ПН-2 ГОСТ 19903-74 3-III-Ст3кп ГОСТ 16523-70

Копировал: Формат А4

1УП.002

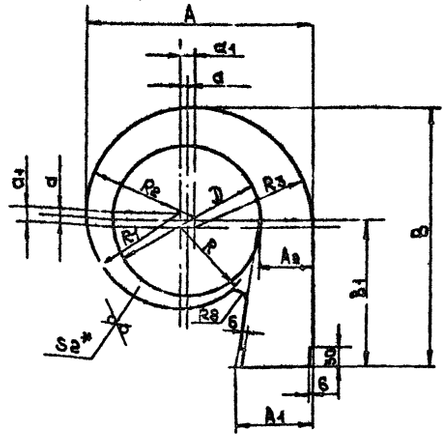

Обозначение	Размеры, мм											Масса, кг
	A	A1	A2	a	a1	B	B1	D	R	R1	R2	R3	
1УП 002	378	118	94	10	20	429	240	250	139	159	179	199	1,08
– 01	469	144	114	12,5	25	534,5	300	310	172	197	222	247	1,67
– 02	586	178	140	15,75	31,5	671	378	390	214,5	246	277,5	309	2,62
– 03	742	222	174	20	40	851	480	490	271	311	351	391	4,16

1. $\pm \frac{IT14}{2}$
2. *Размер для справок.

Изм.	Лист	№ докум.	Подп.	Дата
Разраб.		Власова		
Пров.		Колкота		
Т. контр.		Демьянов		
Н. контр.		Колкота		
Утв.		Демьянов		

1УП.002

Крышка нижняя

Лит.	Масса	Масштаб
	См. табл.	—

Лист | Листов 1

ММСС СССР Главвентиляция ГПИпроектвентиляция

Лист 5-ПН-2 ГОСТ 19903-74 3-III-Ст3кп ГОСТ 16523-70

Копировал: Формат: А4

Серия 5 904-26, выпуск 4

Формат	Зона	Поз	Обозначение	Наименование	Кол	Примечание
				Документация		
А3			1 УЛ СБ	Сборочный чертеж		
А2			СКУ-Д1	Технические требования		
			Переменные данные	для исполнений		
				1 УЛ		
				Детали		
А4		1	1 УЛ 001	Крышка верхняя	1	
А4		2	1 УЛ 002	Крышка нижняя	1	
А4		3	1 УЛ 003	Стенка	1	
				1 УЛ - 01		
				Детали		
А4		1	1 УЛ 001 - 01	Крышка верхняя	1	
А4		2	1 УЛ 002 - 01	Крышка нижняя	1	
А4		3	1 УЛ 003 - 01	Стенка	1	
				1 УЛ - 02		
				Детали		
А4		1	1 УЛ 001 - 02	Крышка верхняя	1	
А4		2	1 УЛ 002 - 02	Крышка нижняя	1	
А4		3	1 УЛ 003 - 02	Стенка	1	
				1 УЛ - 03		
				Детали		
А4		1	1 УЛ 001 - 03	Крышка верхняя	1	
А4		2	1 УЛ 002 - 03	Крышка нижняя	1	
А4		3	1 УЛ 003 - 03	Стенка	1	

Изм	Лист	N докум	Подп	Дата
Разраб		Власова		
Пров		Колкота		
Н контр		Колкота		
Утв		Демьянов		11/83

1 УЛ

Улитка левая

Лит	Лист	Листов
		1

ММСС СССР Главпромвентиляция ТИПроектпромвентиляция

Копировал Формат А4

1 УП 003

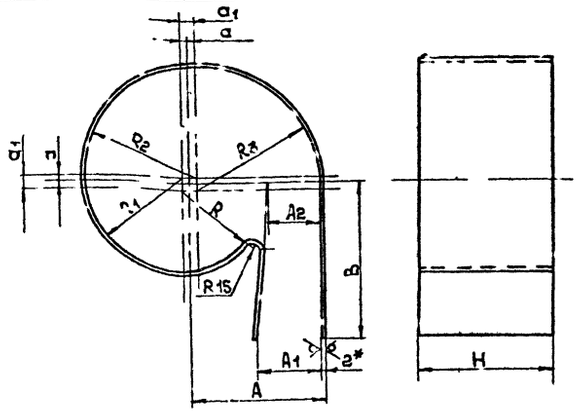

$-УТ\ 14,\ \pm\frac{УТ14}{2}$

Обозначение	Размеры, мм											Масса кг
	A	A1	A2	a	a1	B	H	R	R1	R2	R3	Lразв
1 УП 003	204	104	80	10	20	240	192	132	152	172	192	1334	4,0
— 01	254,5	130	100	12,5	25	300	240	264	304	344	384	1680	6,3
— 02	320	164	126	15,75	31,5	378	302	207,5	239,5	270,5	302	2132	10,0
— 03	406	208	160	20	40	480	384	264	304	344	384	2662	16,0

1 $\pm\frac{УТ14}{2}$

2 * Размер для справок

Изм	Лист	N докум	Подп	Дата
Разраб		Власова		
Пров		Колкота		
Т контр		Демьянов		
Н контр		Колкота		
Утв		Демьянов		11/83

1 УП.003

Стенка

Лит	Масса	Масштаб
	См табл	—

Лист 6-ПН-2 ГОСТ 19903-74 III-3-3т 3кп ГОСТ 16523-70

Лист | Листов 1

ММСС СССР Главпромвентиляция ТИПроектпромвентиляция

Копировал Формат А4

1 УЛ СБ

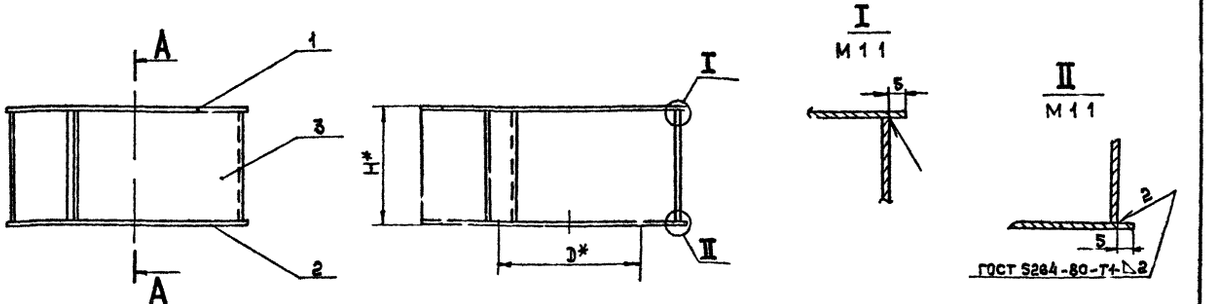

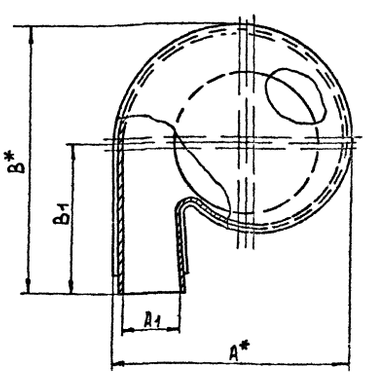

Обозначение	Размеры, мм						Масса, кг
	A	A1	B	B1	D	H	
1 УЛ	378	104	429	240	250	196	7,0
— 01	469	130	534,5	300	310	244	11,0
— 02	586	164	671	378	390	306	17,0
— 03	742	208	851	480	490	388	27,5

1 $\pm\frac{УТ14}{2}$

2 * Размеры для справок

Изм	Лист	N докум	Подп	Дата
Разраб		Власова		
Пров		Колкота		
Т контр		Демьянов		11/83
Н контр		Демьянов		
Утв		Осадчий		

1 УЛ СБ

Улитка левая
Сборочный чертеж

Лит	Масса	Масштаб
	См табл	—

Лист | Листов 1

ММСС СССР Главпромвентиляция ТИПроектпромвентиляция

Копировал Формат А3

gost.e-ecolog.ru