ТИПОВАЯ ДОКУМЕНТАЦИЯ НА КОНСТРУКЦИИ ИЗДЕЛИЯ
И УЗЛЫ ЗДАНИЙ И СООРУЖЕНИЙ

СЕРИЯ 5.904-26

ЦИКЛОНЫ ЦН-11
ДИАМЕТРАМИ 400, 500, 630, 800 мм

ВЫПУСК III

БУНКЕРЫ И ЗАТВОРЫ

РАБОЧИЕ ЧЕРТЕЖИ

19936-03
Цена 2-28

gost.e-ecolog.ru

ТИПОВАЯ ДОКУМЕНТАЦИЯ НА КОНСТРУКЦИИ ИЗДЕЛИЯ
И УЗЛЫ ЗДАНИЙ И СООРУЖЕНИЙ

СЕРИЯ 5.904-26

ЦИКЛОНЫ ЦН-11
ДИАМЕТРАМИ 400, 500, 630, 800мм

ВЫПУСК III

БУНКЕРЫ И ЗАТВОРЫ

РАБОЧИЕ ЧЕРТЕЖИ

Разработаны
ГПИ Проектпромвентиляция
Главный инженер института П.А.Овчинников
Главный специалист Е.П.Агафонов
Главный специалист О.В.Демьянов

Утверждены Госстроем СССР
протокол №4-48 от 20.11.1985г
введены в действие 10.02.1986
ГПИ „Проектпромвентиляция"
Главпромвентиляция ММСС СССР
приказ № 36 от 5.02.1986г
Срок действия – 1990г

Серия 5.904-26, выпуск 3

Содержание

Обозначение	Наименование	Стр.	Обозначение	Наименование	Стр
	Титульный лист	1	1 ЗТ 204	Планка Деталь	18
	Содержание	2	1 ЗТ 300	Клапан Спецификация	15
БЦН11-ТО1	Техническое описание	2	1 ЗТ 301	Скоба Деталь	17
БЦН11-ДТ	Технические требования	3	1 ЗТ 400	Рычаг Спецификация	19
1Б	Бункер Спецификация	4	1 ЗТ 400 СБ	Рычаг Сборочный чертеж	19
1Б СБ	Бункер Сборочный чертеж	5	1 ЗТ 401	Ушко Деталь	19
1Б 100	Крышка Спецификация	4	1 ЗТ 101	Противовес Деталь	20
1Б 100 СБ	Крышка Сборочный чертеж	6	1 ЗТ 102	Планка Деталь	20
1Б 101	Ручка Деталь	6	1 ЗТ 600	Блок Спецификация	20
1Б 102	Полотно Деталь	6	1 ЗТ 600 СБ	Блок Сборочный чертеж	21
1Б 200	Фланец Спецификация	4	1 ЗТ 700	Опора Спецификация	20
1Б 300	Корпус Спецификация	7-8	1 ЗТ 601	Блок Деталь	21
1Б 300 СБ	Корпус Сборочный чертеж	9	1 ЗТ 602	Ось Деталь	21
1Б 304	Стенка Деталь	8	2 ЗТ	Затвор Спецификация	22
1Б 305	Стенка Деталь	8	2 ЗТ СБ	Затвор Сборочный чертеж	23
1Б 306	Связь Деталь	8	2 ЗТ 100	Клапан затвора Спецификация	22
1Б 312	Жесткость Деталь	10	2 ЗТ 100 СБ	Клапан затвора Сборочный чертеж	24
1Б 313	Ребро Деталь	10	2 ЗТ 200	Фланец Спецификация	22
1КБ	Крышка бункера Спецификация	10-11	2 ЗТ 200 СБ	Фланец Сборочный чертеж	25
1КБ СБ	Крышка бункера Сборочный чертеж	11	2 ЗТ 201	Ребро Деталь	26
1КБ 001	Полотно Деталь	11	2 ЗТ 202	Ребро Деталь	26
2КБ	Крышка бункера Спецификация	12	2 ЗТ 203	Скоба Деталь	25
2КБ СБ	Крышка бункера Сборочный чертеж	12	2 ЗТ 300	Клапан Спецификация	26
2КБ 001	Полотно Деталь	13	2 ЗТ 301	Скоба Деталь	28
1 ЗТ	Затвор Спецификация	13	2 ЗТ 400	Рычаг Спецификация	26
1 ЗТ СБ	Затвор Сборочный чертеж	14	2 ЗТ 400 СБ	Рычаг Сборочный чертеж	27
1 ЗТ 100	Клапан затвора Спецификация	15	2 ЗТ 401	Тяга Деталь	26
1 ЗТ 100 СБ	Клапан затвора Сборочный чертеж	16	2 ЗТ 402	Ось Деталь	27
1 ЗТ 200	Переход Спецификация	15	2 ЗТ 403	Ушко Деталь	27
1 ЗТ 200 СБ	Переход Сборочный чертеж	17	2 ЗТ 101	Противовес Деталь	28
1 ЗТ 500	Фланец Спецификация	17	2 ЗТ 102	Планка Деталь	28
1 ЗТ 201	Стенка Деталь	18	2 ЗТ 103	Обойма Деталь	28
1 ЗТ 202	Скоба Деталь	18			
1 ЗТ 203	Деталь	18			

Техническое описание

1 Введение

1.1 Серия „Циклоны ЦН-11" состоит из следующих выпусков

Выпуск 1 Указания по применению и установке циклонов

Выпуск 2 Конструкция циклонов

Выпуск 3 Бункеры и затворы

Выпуск 4 Сборники, коллекторы, улитки

Выпуск 5 Постаменты

В настоящем выпуске приведены рабочие чертежи бункеров и затворов

1.2 Бункер и крышка бункера

Бункер предназначен для сбора пыли В альбоме предусмотрены бункеры четырех типоразмеров (1Б–4Б) Бункер выполнен сварным швом из листовой стали Верхняя часть бункера представляет собой прямоугольный параллелепипед, нижняя – усеченную пирамиду Для осмотра и очистки бункера предусмотрен люк С целью облегчения монтажа бункера, к нему приварены два ушка под крюк грузоподъемностью 0,5 т Крышка бункера приваривается после установки бункера на постамент Все сварные швы бункера и соединение его с крышкой должны быть герметичными

1.3. Затвор

Затвор предназначен для удаления пыли из бункера Для различной установки циклонов с бункерами и другими элементами предусмотрено два типоразмера затворов с выходным отверстием 200×200–1 ЗТ, 300×300 – 2 ЗТ, Затвор состоит из клапана затвора, противовеса, блоков и каната (троса) В конце каната находится цепь с двумя большими и двумя малыми кольцами

Клапан в закрытом положении прижимается к резиновому уплотнению фланца при помощи противовеса, расположенного на рычаге Два блока и крюк ручного управления затвором привариваются к постаменту, см лист Открытие затвора производится путем оттягивания цепи за большое кольцо и закрепления цепи на крюке малым кольцом Закрытие затвора производится в обратном порядке Открытие и закрытие затвора должно производиться плавно, при этом большие кольца цепи следует выпускать из рук только после крепления малых колец на крюке

Изм	Лист	№ докум.	Подп.	Дата
Разраб		Меняева		
Пров		Колкота		
Т контр		Колкота		
Утв		Демьянов		

БЦН11-ТО1

Циклоны ЦН-11 ф400, 500, 630, 800 мм
Бункеры и затворы
Техническое описание

Лит	Лист	Листов
	1	1

ММСС СССР Главпромвентиляция ГПИпроектпромвентиляция

Копировал

Формат А3

Инв. № подл. | Подп. и дата | Взам. инв. № | Инв. № дубл. | Подп. и дата

Серия 5 904-26, выпуск 3

Сверчок Вилов, Н. Ф. 3

Технические требования

1 Бункеры и затворы должны соответствовать настоящим техническим требованиям и рабочим чертежам

2 Все материалы, готовые изделия и детали применяемые для изготовления бункеров и затворов, должны соответствовать данным указанным в конструкторской документации, и по качеству отвечать требованиям стандартов

3 Неуказанные предельные отклонения размеров деталей и сборочных единиц H14, h14, $\pm\frac{\text{J}T14}{2}$

4 Качество листового материала и готовых деталей должно быть подтверждено сертификатами заводов-поставщиков.

5 Поверхность деталей не должна иметь пороков (трещин, забоин, отслоений, покрытия и т.д)

6 На механически обработанных и штампованных деталях не должно быть заусенцев, задиров и забоин, а в местах перегибов - трещин и надрывов.

7 Сварочные работы должны производиться в строгом соответствии с утвержденной технологией завода-изготовителя

8 К сварке не допускаются детали, у которых места нанесения сварочных швов покрыты ржавчиной, маслом, краской и другими загрязнениями

9 Очистка свариваемых поверхностей производится любым способом

10 Сварку и прихватку сборочных единиц производить ручной электродуговой, электродами марки Э-42, Э-42А и Э-46 по ГОСТ 9467-75, при этом швы сварных соединений должны соответствовать ГОСТ 5264-80, полуавтоматической в среде углекислого газа (двуокись углерода по ГОСТ 8050-76) с применением сварочной проволоки СВ-08, СВ-08А по ГОСТ 2246-70, при этом швы сварных соединений должны соответствовать ГОСТ 14771-76

11 Прихватку следует размещать в местах расположения сварочных швов

12 Перед началом сварки должны быть проверены правильность сборки и качество прихватки соединяемых деталей. Принудительная напряженная подгонка деталей не допускается

13 Коробление и подводка свариваемых элементов не должны превышать 5 мм на 1000 мм длины.

14 Подготовка поверхности под покрытие производится по технологии, утвержденной на заводе-изготовителе, в соответствии с требованиями ГОСТ 9025-74.

15 Наружные поверхности бункеров и затворов должны быть покрыты грунтовкой ГФ-0119 ГОСТ 23343-78 или другим покрытием обладающей хорошей адгезией к металлу, по технологии, утвержденной на заводе-изготовителе.

16 Класс покрытия VII по ГОСТ 9032-74

17 Покрытие должно наноситься ровным слоем по всей поверхности. Подтеки, пятна, морщины, пузыри и приставшие загрязнения не допускаются

18 Бункеры и затворы поставляются в собранном виде согласно утвержденным чертежам в количестве определенным заказом

19 К каждой партии бункеров и затворов прилагается товаросопроводительная документация, в которой указывается
- наименование завода-изготовителя и его ведомственная принадлежность;
- обозначение бункеров и затворов,
- количество бункеров и затворов в партии,
- дата выпуска;
- отметка ОТК.

20 На каждом бункере и затворе принятом ОТК должна быть нанесена маркировка с обозначением бункера и затвора краской, отличающейся по цвету от основного покрытия.

21 Способ, нанесения и место расположения маркировки устанавливается заводом-изготовителем, но должно быть одинаковым для всех бункеров и затворов

Допускается маркировку проставлять на бирке, приклепленной к бункеру и затвору.

22 Готовые бункеры и затворы подвергаются приемочному контролю отделом технического контроля (ОТК) завода-изготовителя.

23 При приемочном контроле проверяется соответствие бункеров и затворов настоящим техническим требованиям и чертежам.

При этом проверяется
- размеры и геометрическая форма;
- качество сварных соединений;
- перемещение (регулирование) клапана,
- масса,
- товарный вид.

24 К проверке бункеры и затворы представляются партиями. Количество образцов, принадлежащих проверке от предъявляемой партии - 10%, но не менее 2-х или определяется контрольными операциями, предусмотренными технологическим процессом

25 Контролю товарного вида подвергаются все бункеры и затворы

26 На принятые бункеры и затворы в документе делается отметка ОТК завода-изготовителя

27 В тех случаях, когда в образцах, подлежащих проверке обнаруживаются нарушения настоящих технических требований и чертежей, назначается повторная проверка с удвоенным количеством проверяемых образцов от партии. Если при повторной проверке обнаруживаются нарушения настоящих технических требований и чертежей, вся предъявленная к приемке партия бракуется

28 На забракованные бункеры и затворы должен составляться акт, в котором указывается возможность исправления брака

29 Обнаруженные дефекты должны быть устранены в соответствии с настоящими техническими требованиями и чертежами

30 На бункерах и затворах не подлежащих исправлению, должна ставиться отметка ОТК, указывающая об окончательном браке

31 Готовые бункеры и затворы поставляются в таре, обеспечивающей их сохранность при транспортировании и хранении у заказчика

Разработка чертежей и изготовление тары производится заводом-изготовителем в соответствии с ГОСТ 2991-76.

32 По согласованию с заказчиком допускается отправка бункеров и затворов не в таре

33 Все резьбовые и шпонирные соединения должны быть покрыты смазкой К-17 по ГОСТ 10877-76

Консервация должна быть выполнена по утвержденной технологии завода-изготовителя

34 Сопроводительная документация на партию должна быть упакована способом, установленным на заводе-изготовителе, причем должны приняты меры, обеспечивающие ее сохранность

35 Каждое отправляемое место должно маркироваться с указанием типа бункера и затвора, завода-изготовителя, дата, дата выпуска, веса брутта и надписью „не бросать"

36 Транспортирование бункеров и затворов может производиться любым видом транспорта

Хранение и транспортирование бункеров и затворов должно производиться в условиях, защищающих их от механических повреждений

37 Условия транспортирования бункеров и затворов в части воздействия климатических факторов внешней среды по группе Ж1, хранение - по группе Ж2 ГОСТ 15150-69

Изм	Лист	N докум	Подп	Дата	БЦН11-Д1			
Разраб		Меняева			Циклоны ЦН-11 ф400, 500, 630, 800мм	Лит	Лист	Листов 1
Пров		Колкота			Бункеры и затворы	ММСС СССР		
Т контр		Колкота			Технические требования	Главпромвентиляция		
Утв		Демьянов				ТИПроектпромвентиляция		

Инв.N подл | Подп и дата | Взам инв.N | Инв.N дубл | Подп и дата

Копировал Вешичкой

Формат А2

Серия 5.904-26, выпуск 3

Формат	Зона	Поз	Обозначение	Наименование	Кол	Примечание
				Документация		
А3			1Б СБ	Сборочный чертеж		
А0			БЦН11-Д1	Технические требования		
				Сборочные единицы		
А4		1	1Б 100	Крышка	1	
А4		2	1Б 200	Фланец	1	
				Детали		
А4		3	1Б 001	Прокладка		
				Пластина I		
				лист ТМКЩ-М		
				ГОСТ 7338-77		
				3×25×3000 – ЛТ14	1	0,3 кг
				Стандартные изделия		
		4		Болт М10×35.36		
				ГОСТ 7798-70	12	
		5		Гайка М10.4		
				ГОСТ 5915-70	26	

Инв.№ подл. | Подп. и дата | Взам. инв.№ | Инв.№ дубл. | Подп. и дата

Изм.	Лист	N докум.	Подп.	Дата
Разраб.	Власова			
Пров.	Колкота			
Н.контр.	Колкота			
Утв.	Демьянов			

1Б

Бункер

Лит	Лист	Листов
	1	2

МНСС СССР
Главпромвентиляция
Гипропромвентиляция

Копировал Вешнякова Формат А4

Формат	Зона	Поз	Обозначение	Наименование	Кол	Примечание
				Переменные данные 8 исполнений		
				1Б		
				Сборочные единицы	1	
ж)		6	1Б 300	Корпус	1	а) АЧ(S)
				Сборочные единицы	1	
				1Б-01		
				Сборочные единицы		
ж)		6	1Б 300-01	Корпус	1	а) АЧ(S)
				1Б-02		
				Сборочные единицы		
ж)		6	1Б 300-02	Корпус	1	а) АЧ(S)
				1Б-03		
				Сборочные единицы		
ж)		6	1Б 300-03	Корпус	1	а) АЧ(S)

Инв.№ подл. | Подп. и дата | Взам. инв.№ | Инв.№ дубл. | Подп. и дата

Изм.	Лист	N докум.	Подп.	Дата

1Б

Лист 2

Копировал Вешнякова Формат А4

Формат	Зона	Поз	Обозначение	Наименование	Кол	Примечание
				Документация		
А3			1Б 100 СБ	Сборочный чертеж		
				Детали		
А4		1	1Б 101	Ручка	1	
А4		2	1Б 102	Полотно	1	

Инв.№ подл. | Подп. и дата | Взам. инв.№ | Инв.№ дубл. | Подп. и дата

Изм.	Лист	N докум.	Подп.	Дата
Разраб.	Власова			
Пров.	Колкота			
Н.контр.	Колкота			
Утв.	Демьянов			

1Б 100

Крышка

Лит	Лист	Листов
	1	1

МНСС СССР
Главпромвентиляция
Гипропромвентиляция

Копировал Вешнякова Формат А4

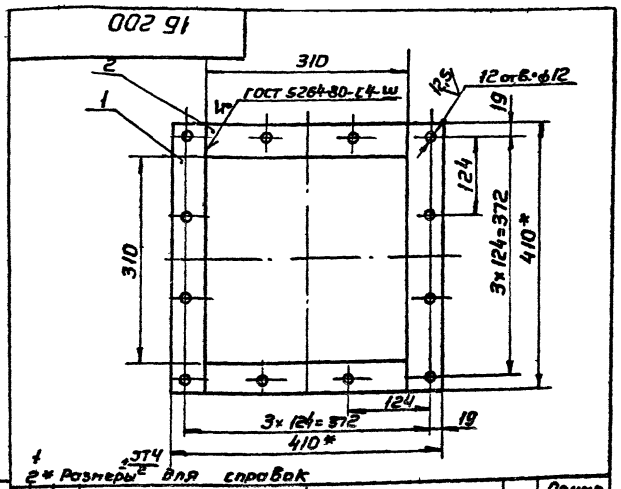

Формат	Зона	Поз	Обозначение	Наименование	Кол	Примечание
				Детали		
А4		1	1Б 201	Связь		
				Полоса Б-2 5×50 ГОСТ 103-76 Ст3 ГОСТ 535-79		
				ℓ= 410 – ЛТ14	2	1,3 кг
А4		2	1Б 202	Связь		
				Полоса Б-2 5×50 ГОСТ 103-76 Ст3 ГОСТ 535-79		
				ℓ= 308 – ЛТ14	2	0,97 кг

Инв.№ подл. | Подп. и дата | Взам. инв.№ | Инв.№ дубл. | Подп. и дата

Изм.	Лист	N докум.	Подп.	Дата
Разраб.	Власова			
Пров.	Колкота			
Т.контр.	Демьянов			
Н.контр.	Колкота			
Утв.	Демьянов			

1Б 200

Фланец

Лит	Масса	Масштаб
	4,6	1:5
Лист	Листов 1	

МНСС СССР
Главпромвентиляция
Гипропромвентиляция

Копировал Вешнякова Формат А4

Рис 1

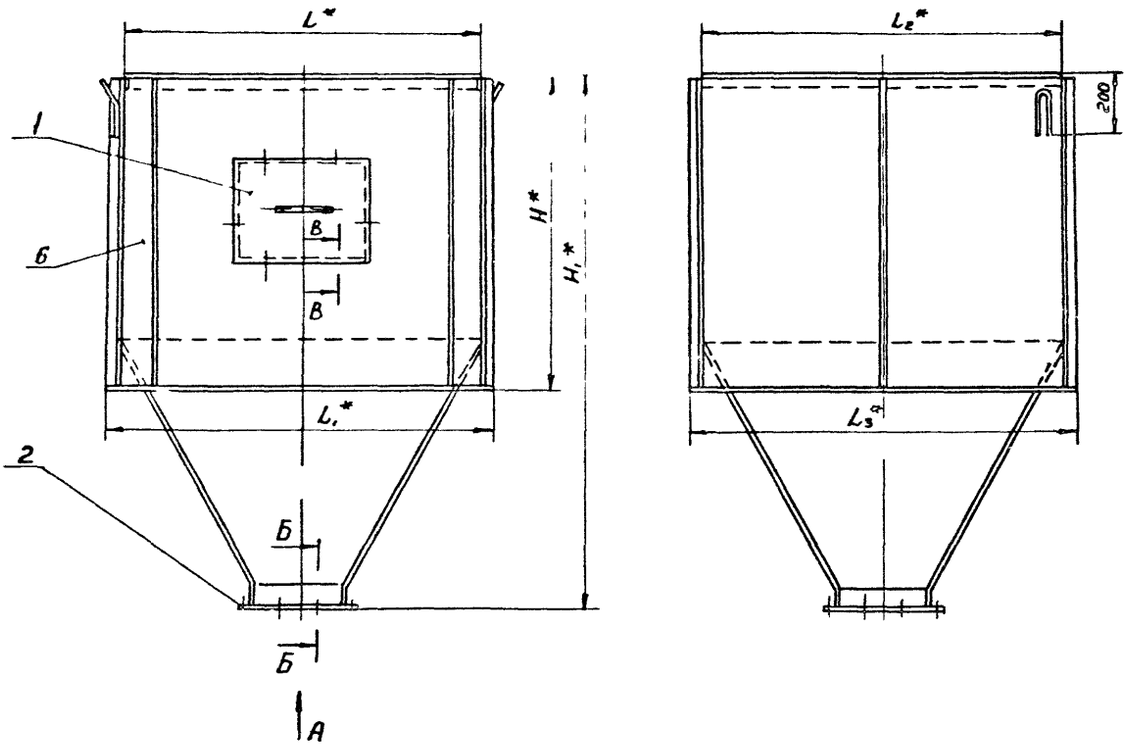

Вид А
М 1:5

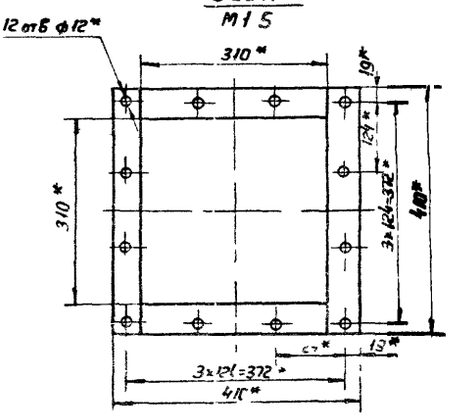

Б-Б
М 1:2

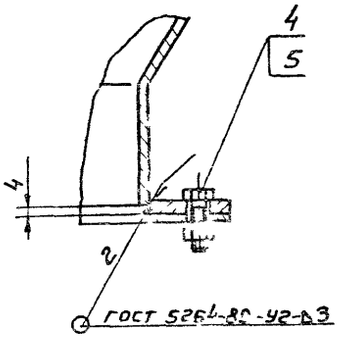

В-В
М 1:1

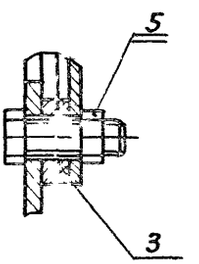

Рис 2

остальное см рис 1

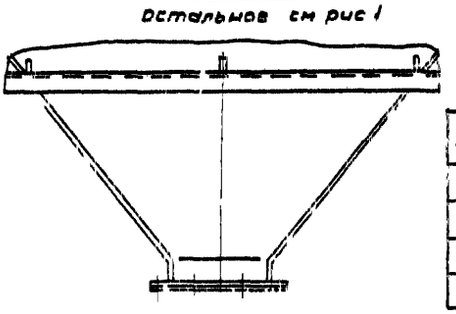

Рис 3

остальное см рис 1

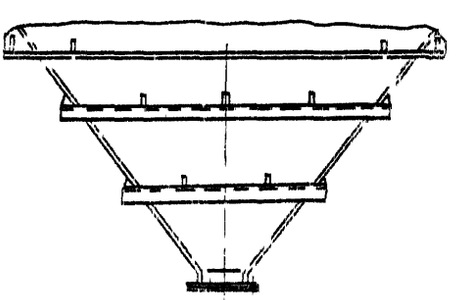

Обозначение	Рис	Размеры, мм						Масса, кг*
		H	H_1	L	L_1	L_2	L_3	
Е	1	755	1500	800	856	801	856	157
-01		1055	1800	1250	1306	1250	1308	248
-02	2	1058	2700	2000	2060	1600	1660	325
-03	3		2400	2500	2560	2000	2060	461

1 ± 7-14
2

2 Монтажные поверхности грунтовать см Д2 п 15

3 * Размеры для справок

Изм.	Лист	N докум.	Подп.	Дата	1Б СБ			
Разраб.		Власова			Бункер сборочный чертеж		Лит.	Масса	Масштаб
Гл.инж.		Колкота						см табл.	–
Конс.		Демьянов					Лист	Листов	
Н.контр.		Колкота						ЦНИИЭП Госгражданстроя	
Утв.		Гладилин						ГПИ Промстройпроект	

Копировал Формат А2

Серия 5.904-26, выпуск 3

1Б 100 СБ

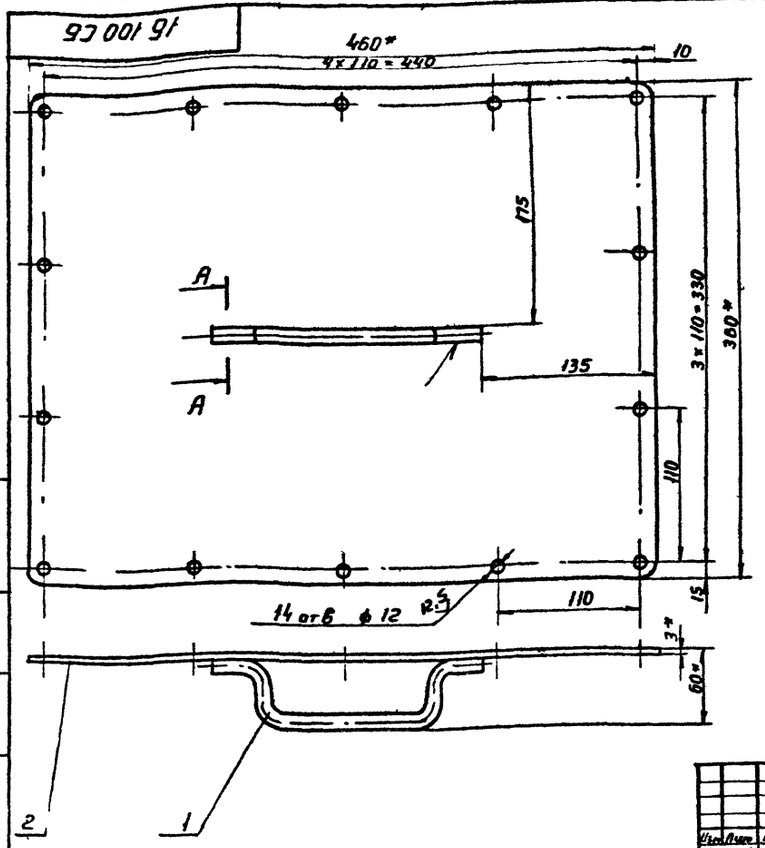

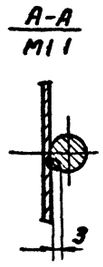

1 ± JT14/2

2 Сварка ручная электродуговая

3* Размеры для справок

Изм	Лист	N докум	Подп	Дата	1Б 100 СБ		
Разраб		Власова			Крышка Сборочный чертеж	Лит	Масса 4	Масштаб 1 2
Пров		Колкота				Лист	Листов 1
Т контр		Демьянов				ММСС СССР Главпромвентиляция ГПИ Проектпромвентиляция	
Н контр		Колкота					

Подп и дата | Инв N дубл | Взам инв N | Подп и дата | Инв N подл

1Б 102

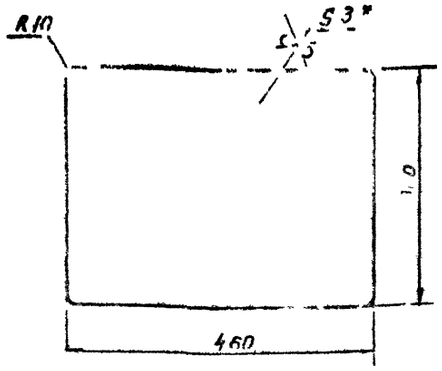

1-JT14 ± JT14/2

2 * Размер для справок

Изм	Лист	N докум	Подп	Дата	1Б 102		
Разраб		Власова			Полотно	Лит	Масса 3,8	Масштаб 1 5
Пров		Колкота				Лист	Листов 1
Т контр		Демьянов				ММСС СССР Главпромвентиляция ГПИ Проектпромвентиляция	
Н контр		Колкота			Лист 6-ПН-3 ГОСТ 19903-74 / 3-L Ст3 Кп ГОСТ 16523-70		
Утв		Осадчий					

Копировал Вешичкая Формат А4

1Б 101

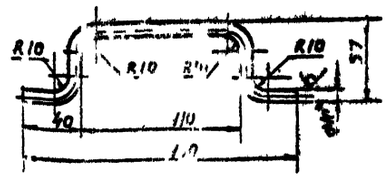

1 -JT14 ± JT14

2 Длина развертки - 258 мм

3* Размер для справок

Изм	Лист	N докум	Подп	Дата	1Б 101		
Разраб		Власова			Ручка	Лит	Масса 0,18	Масштаб 1 20
Пров		Колкота				Лист	Листов 1
Т контр		Демьянов				ММСС СССР Главпромвентиляция ГПИ Проектпромвентиляция	
Н контр		Колкота			Лист В10 ГОСТ 2590-71 / Ст3 ГОСТ 535-79		
Утв		Осадчий					

Копировал Вешичкая Формат А4

Серия 5.904-26, выпуск 3

Формат	Зона	Поз.	Обозначение	Наименование	Кол.	Примечание
				Документация		
А2			1Б 300 СБ	Сборочный чертеж		
				Детали		
БЧ		1	1Б 301	Связь		
				Полоса Б-2 5×25 ГОСТ 103-76 / Ст 3 ГОСТ 535-79		
				ℓ= 460 -ЛТ14	2	0,45 кг
БЧ		2	1Б 302	Связь		
				Полоса Б-2 5×25 ГОСТ 103-76 / Ст 3 ГОСТ 535-79		
				ℓ= 310 -ЛТ14	2	0,3 кг
				Стандартные изделия		
		3		Болт М10×30.36 ГОСТ 7798-70	14	
				Переменные данные для исполнений		
				1Б 300		
				Детали		
А4		4	1Б 303	Стенка	1	

1Б 300

Корпус

Лит | Лист | Листов: 5

ММСС СССР Гидропневмоизоляция типовой технологии

Копировал Ф4

Формат	Зона	Поз.	Обозначение	Наименование	Кол.	Примечание
А4		5	1Б 304	Стенка	4	
А4		6	1Б 305	Связь	2	
А4		7	ЦН-11-400л 014	Ушко	4	(Выпуск 1)
БЧ		8	1Б 306	Связь		
				Уголок Б-50×50×5 ГОСТ 8509-72 / Ст 3 ГОСТ 535-79		
				ℓ= 800 -ЛТ14	2	3,0 кг
БЧ		9	1Б 307	Стенка		
				Лист Б-ПН-3 ГОСТ 19903-74 / 3-Б-Ст3кп ГОСТ 16523-70		
				800×745 -ЛТ14	3	14,1 кг
БЧ		10	1Б 308	Обвязка		
				Лист Б-ПН-3 ГОСТ 19903-74 / 3-Б-Ст3сп ГОСТ 16523-70		
				856×73 -ЛТ14	2	2,5 кг
БЧ		11	1Б 309	Обвязка		
				Лист Б-ПН-3 ГОСТ 19903-74 / 3-Б-Ст3кп ГОСТ 16523-70		
				706×73 -ЛТ14	2	2,04 кг
БЧ		12	1Б 310	Ребро		
				Лист Б-ПН-3 ГОСТ 19903-74 / 3-Б-Ст3кп ГОСТ 16523-70		
				745×25 -ЛТ14	6	0,44 кг
				1Б 300-01		
				Детали		
А4		4	1Б 303-01	Стенка	1	
А4		5	1Б 304-01	Стенка	4	
А4		6	1Б 305-01	Связь	2	
А4		7	ЦН-11-400л 014	Ушко	4	(Выпуск 1)

1Б 300

Лист 2

Копировал Ф4

Формат	Зона	Поз.	Обозначение	Наименование	Кол.	Примечание
БЧ		8	1Б 303-01	Связь		
				Уголок Б-50×50×5 ГОСТ 8509-72 / Ст 3 ГОСТ 535-79		
				ℓ= 1850 -ЛТ14	2	4,7 кг
БЧ		9	1Б 307-01	Стенка		
				Лист Б-ПН-3 ГОСТ 19903-74 / 3-Б-Ст3кп ГОСТ 16523-70		
				1850×1045 -ЛТ14	3	30,7 кг
БЧ		10	1Б 309-01	Обвязка		
				Лист Б-ПН-3 ГОСТ 19903-74 / 3-Б-Ст3кп ГОСТ 16523-70		
				1308×115 -ЛТ14	2	5,9 кг
БЧ		11	1Б 309-01	Обвязка		
				Лист Б-ПН-3 ГОСТ 19903-74 / 3-Б-Ст3кп ГОСТ 16523-70		
				1076×115 -ЛТ14	2	7,86 кг
БЧ		12	1Б 310-01	Ребро		
				Лист Б-ПН-3 ГОСТ 19903-74 / 3-Б-Ст3кп ГОСТ 16523-70		
				85×1045 -ЛТ14	6	0,615 кг
				1Б 300-02		
				Детали		
А4		4	1Б 303-02	Стенка	1	
А4		5	1Б 304-02	Стенка	2	
А4		6	1Б 325-02	Связь	2	
А4		7	ЦН-11-400л 014-01	Ушко	4	(Выпуск 1)
БЧ		8	1Б 306-02	Связь		
				Уголок Б-50×50×5 ГОСТ 8509-72 / Ст 3 ГОСТ 535-79		
				ℓ= 1800 -ЛТ14	2	6,03 кг

1Б 300

Лист 3

Копировал: Ващилкин

Формат А4

Формат	Зона	Поз.	Обозначение	Наименование	Кол.	Примечание
БЧ		9	1Б 307-02	Стенка		
				Лист Б-ПН-3 ГОСТ 19903-74 / 3-Б-Ст3кп ГОСТ 16523-70		
				1800×1045 -ЛТ14	2	82,3 кг
БЧ		10	1Б 308-02	Обвязка		
				Лист Б-ПН-3 ГОСТ 19903-74 / 3-Б-Ст3кп ГОСТ 16523-70		
				2000×183 -ЛТ14	2	16,9 кг
БЧ		11	1Б 309-02	Обвязка		
				Лист Б-ПН-3 ГОСТ 19903-74 / 3-Б-Ст3кп ГОСТ 16523-70		
				1410×155 -ЛТ14	2	13,7 кг
БЧ		12	1Б 310-02	Ребро		
				Лист Б-ПН-3 ГОСТ 19903-74 / 3-Б-Ст3кп ГОСТ 16523-70		
				1045×25 -ЛТ14	6	1,08 кг
БЧ		13	1Б 311-02	Стенка		
				Лист Б-ПН-3 ГОСТ 19903-74 / 3-Б-Ст3кп ГОСТ 16523-70		
				2000×1043 -ЛТ14	1	82,3 кг
А4		14	1Б 304-04	Стенка	2	
А4		15	1Б 312-02	Жесткость	2	
А4		16	1Б 312-04	Жесткость	2	
А4		17	1Б 313-02	Ребро	6	
А4		18	1Б 313	Ребро	6	
				1Б 300-03		
				Детали		
А4		4	1Б 303-03	Стенка	1	
А4		5	1Б 304-03	Стенка	2	
БЧ		6	1Б 305-03	Связь	2	

1Б 300

Лист 4

Копировал: Ващилкин

Формат А4

Формат	Зона	Поз	Обозначение	Наименование	Кол	Примечание
А4		7	ЦН-11-400П 04-01	Ушко	4	(выпуск 3)
Б4		8	1Б 306 - 03	Связь		
				Уголок $\frac{Б.50\times50\times5\ ГОСТ\ 8509-72}{Ст\ 3\ ГОСТ\ 535-79}$		
				ℓ= 2000 -ЭТ14	2	7,5 кг
Б4		9	1Б 307-03	Стенка		
				Лист $\frac{Б\ ПН\ 5\ ГОСТ\ 19903-74}{Ст.3\ кп\ ГОСТ\ 14637-79}$		
				2000×1045-ЭТ14	2	82,3 кг
Б4		10	1Б. 308-03	Обвязка		
				Лист $\frac{Б\ ПН\ 8\ ГОСТ\ 19903-74}{Ст\ 3\ кп\ ГОСТ\ 14637-79}$		
				2560×120 -ЭТ14	2	19,6 кг
Б4		11	1Б 309-03	Обвязка		
				Лист $\frac{Б\ ПН\ 8\ ГОСТ\ 19903-74}{Ст\ 3\ кп\ ГОСТ\ 14637-79}$		
				1820×145 - ЭТ14	2	16,6 кг
Б4		12	1Б 310-03	Ребро		
				Лист $\frac{Б\ ПН\ 5\ ГОСТ\ 19903-74}{Ст\ 3\ кп\ ГОСТ\ 14637-79}$		
				1045×25 -ЭТ14	6	1,03 кг
Б4		13	1Б 311 - 03	Стенка		
				Лист $\frac{Б\ ПН\ 5\ ГОСТ\ 19903-74}{Ст\ 3\ кп\ ГОСТ\ 14637-79}$		
				2500×1045-ЭТ14	1	103 кг
А4		14	1Б 304-05	Стенка	2	
А4		15	1Б 312	Жесткость	2	
А4		16	1Б 312-01	Жесткость	2	
А4		17	1Б 313-01	Ребро	10	
А4		18	1Б 313-03	Ребро	10	
А4		19	1Б. 312-03	Жесткость	2	
А4		20	1Б 312-05	Жесткость	2	

1Б 300

Лист 5

1Б 303

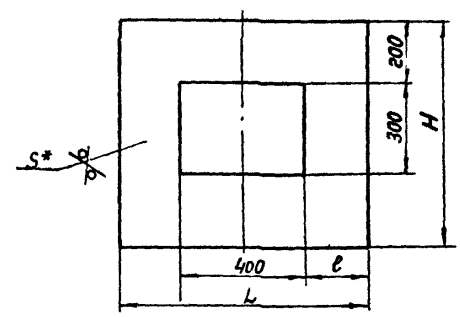

Обозначение	Размеры, мм H	L	ℓ	S*	Материалы	Масса, кг
1Б 303	745	800	200	3	Лист $\frac{Б\ ПН\text{-}5\ ГОСТ\ 19903\text{-}74}{3\ Г\text{-}3\ кп\ ГОСТ\ 16523\text{-}70}$	11,3
-01	1045	1250	425			28,0
-02		2000	800	5	Лист $\frac{Б\ ПН\text{-}5\ ГОСТ\ 19903\text{-}74}{Ст\ 3\ кп\ ГОСТ\ 14637\text{-}79}$	77,7
-03		2500	1050			98,3

1 $\pm\frac{ЭТ14}{2}$

2* Размер для справок.

1Б. 303

Стенка

см табл.

Лит | Масса | Масштаб

Лист | Листов 1

ММСС СССР Госпроменергоинтиминвестпроектмонтаж

Формат А4

1Б. 304

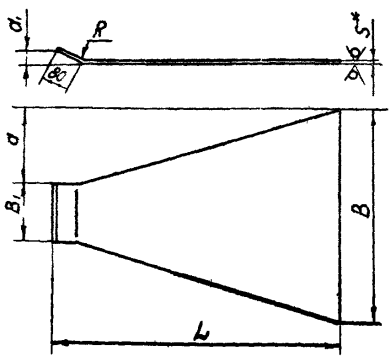

Обозначение	Размеры, мм d	d_1	B	B_1	L	R	S*	Материалы	Масса, кг
1Б.304	248	25	800	304	930	3	9	Лист Б-ПН-5 ГОСТ 19903-74 Ст.3кп ГОСТ 14637-79	11,65
-01	473	49	1250		1008				15
-02	850	46	2000	300	1870	5	5		55,4
-03	1100	46	2500		1720				91,9
-04	650	55	1600		1370				
-05	850	48	2000		1860				72

1. $\pm\frac{ЭТ14}{2}$

2* Размер для справок.

1Б.304

Стенка

См табл.

Лит | Масса | Масштаб

Лист | Листов 1

ММСС СССР Госпроменергоинтиминвестпроектмонтаж

Калировал Сер.

Формат А4

1Б 305

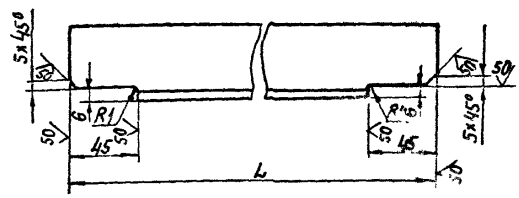

Обозначение	L_1, мм	Масса, кг
1Б.305	788	2,8
-01	1288	4,5
-02	1988	7,3
-03	2488	9,3

$\pm\frac{ЭТ14}{2}$

1Б.305

Связь

Уголок $\frac{Б.50\times50\times5\ ГОСТ\ 8509-72}{Ст.3\ ГОСТ\ 535-79}$

Лит | Масса | Масштаб

Лист | Листов 1

ММСС СССР Госпроменергоинтиминвестпроектмонтаж

Калировал: Сер.

Формат А4

16.300 СБ

Серия Б 904-26, выпуск 3

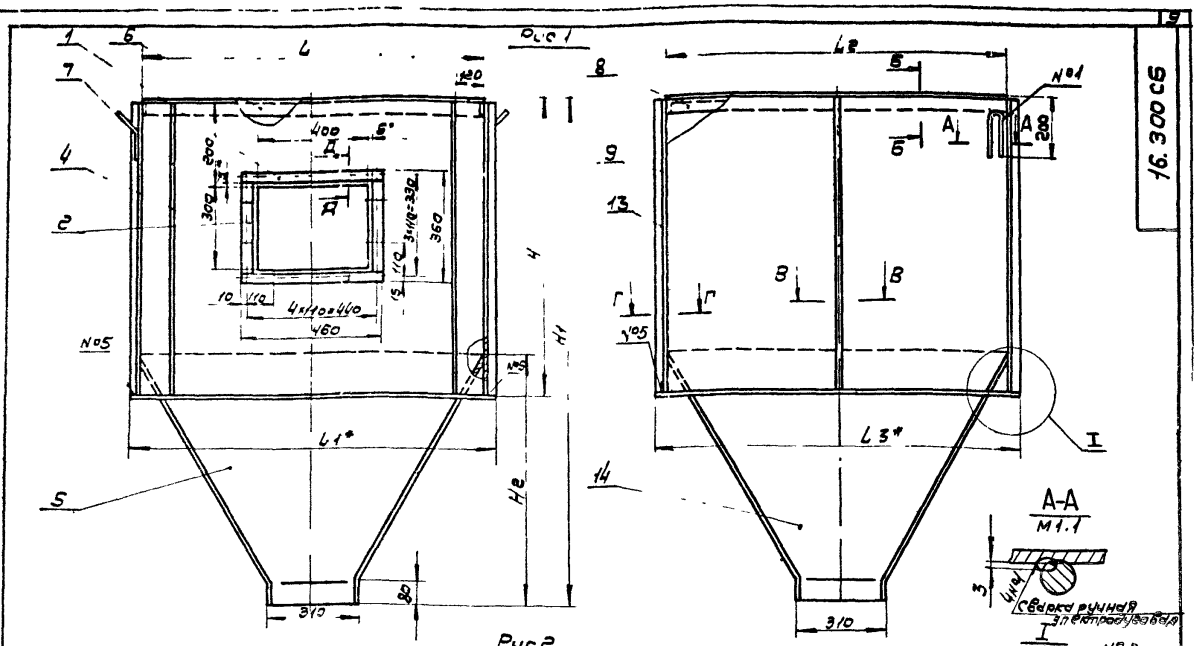

Рис 2
остальное см рис 1

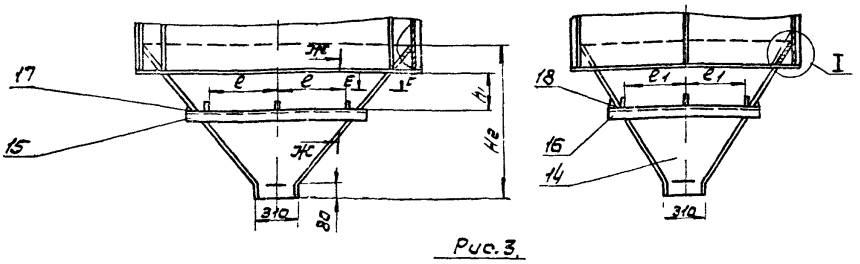

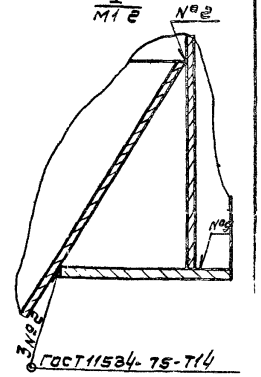

Рис. 3.
остальное см рис. 1

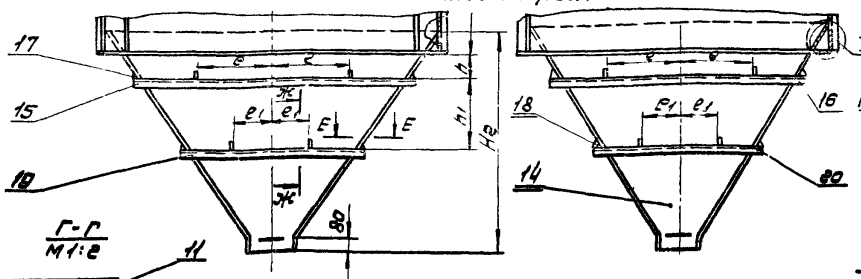

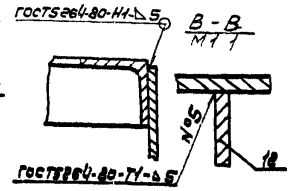

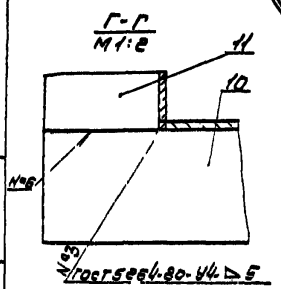

Обозначение	Рис	Размеры, мм											Масса кг
		H	H1	H2	h	h1	L	L1	L2	L3	e	e1	
16.300	1	765	1496	856	—	—	800	856	800	856	—	—	167
-01		1055	1796	895	—	—	1250	1306	1250	1306	—	—	239
-02	2	1058	1996	1096	400	-	2000	2060	1600	1600	500	470	615
-03	3	1058	2396	1496	310	470	2500	2560	2000	2060	500	250	851

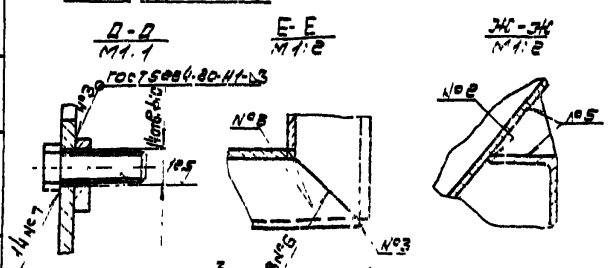

1. $\pm\frac{J714}{2}$

2* Размеры для справок.

16.300 СБ

Корпус

Сборочный чертеж

Лит. | Масса | Масштаб

Лист | Листов

Копировал

Серия Б 904-26, выпуск 3

1Б 312

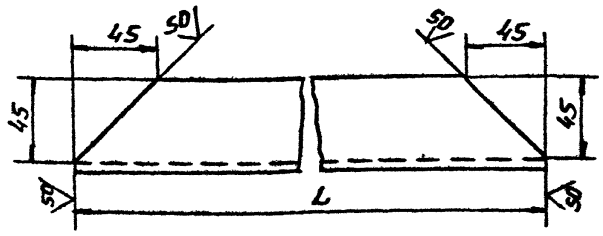

Обозначение	L, мм	Масса, кг
1Б 313	1865	7,0
01	1530	5,7
02	1160	4,3
03	1140	4,2
04	985	3,64
05	970	3,6

-ЭТ14, $\frac{ЭТ14}{2}$

Изм	Лист	N докум	Подп	Дата
Разраб	Власова			
Пров	Колкота			
Т контр	Демьянов			
Н контр	Колкота			
Утв	Демьянов			

1Б 312

Жесткость

Лит | Масса | Масштаб: См табл | —

Лист | Листов 1

Уголок Б 50×50×5 ГОСТ 8509-72 / Ст.3 ГОСТ 535-79

ММСС СССР Главпромвентиляция ТИ Проектпромвентиляция

Формат А4

1Б 313

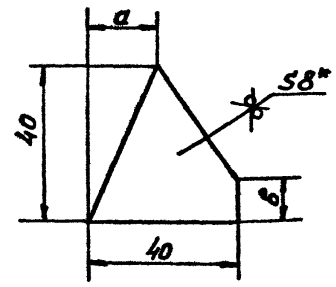

Обозначение	a, мм	в, мм	Масса, кг
1Б 314	17	12	0,05
-01	19		
-02	25	16	
-03	26	15	

1-ЭТ14, $\frac{ЭТ14}{2}$

2 *Размер для справок

Изм	Лист	N докум	Подп	Дата
Разраб	Власова			
Пров	Колкота			
Т контр	Демьянов			
Н контр	Колкота			
Утв	Демьянов			

1Б 313

Ребро

Лит | Масса | Масштаб: См. табл | —

Лист | Листов 1

Лист Б-ПН-8 ГОСТ 19903-74 / 3-1 Ст3 кп ГОСТ 14637-78

ММСС СССР Главпромвентиляция ТИ Проектпромвентиляция

Копировал Вешицкая

Формат А4

Формат	Зона	Поз	Обозначение	Наименование	Кол	Примечание
				Документация		
А3			1КБ СБ	Сборочный чертеж		
А2			БЦНИ-71	Технические требования		
			Переменные данные для исполнений			
				1КБ		
				Детали		
А4		1	1КБ 001	Полотно	1	
Б4		2	1КБ 002	Жесткость		
				Полоса Б-2 5×50 ГОСТ 103-76 / Ст3 ГОСТ 535-79		
				ℓ= 130 -ЭТ14	4	0,26кг
Б4		3	1КБ 003	Жесткость		
				Полоса Б2 5×50 ГОСТ 103-76 / Ст3 ГОСТ 535-79		
				ℓ= 420 -ЭТ14	2	0,82кг
Б4		4	1КБ 004	Жесткость		
				Полоса Б2 5×50 ГОСТ 103-76 / Ст3 ГОСТ 535-79		
				ℓ= 690 -ЭТ14	2	1,35кг
				1КБ-01		
				Детали		
А4		1	1КБ 001-01	Полотно	1	

Изм	Лист	N докум	Подп	Дата
Разраб	Власова			
Пров	Колкота			
Н контр	Колкота			
Утв	Демьянов			

1КБ

Крышка бункера

Лит | Лист 1 | Листов 3

ММСС СССР Главпромвентиляция ТИ Проектпромвентиляция

Копировал Вешицкая

Формат А4

Формат	Зона	Поз	Обозначение	Наименование	Кол	Примечание
Б4		2	1КБ 002-01	Жесткость		
				Полоса Б-2 5×50 ГОСТ 103-76 / Ст3 ГОСТ 535-79		
				ℓ= 130 -ЭТ14	4	0,26кг
Б4		3	1КБ 003-01	Жесткость		
				Полоса Б-2 5×50 ГОСТ 103-76 / Ст3 ГОСТ 535-79		
				ℓ= 420 -ЭТ14	2	0,82кг
Б4		4	1КБ 004-01	Жесткость		
				Полоса Б-2 5×50 ГОСТ 103-76 / Ст3 ГОСТ 535-79		
				ℓ= 690 -ЭТ14	2	1,35кг
				1КБ-02		
				Детали		
А4		1	1КБ 001-02	Полотно	1	
Б4		2	1КБ 002-02	Жесткость		
				Полоса Б-2 5×50 ГОСТ 103-76 / Ст3 ГОСТ 535-79		
				ℓ= 290 -ЭТ14	4	0,57кг
Б4		3	1КБ-003-02	Жесткость		
				Полоса Б2 5×50 ГОСТ 103-76 / Ст3 ГОСТ 535-79		
				ℓ= 550 -ЭТ14	2	1,08кг
Б4		4	1КБ-004-02	Жесткость		
				Полоса Б-2 5×50 ГОСТ 103-76 / Ст3 ГОСТ 535-79		
				ℓ= 1140 -ЭТ14	2	2,23кг

1КБ

Лист 2

Копировал Вешицкая

Формат А4

Серия 5.904-38, выпуск 3

Позиция	Зона	Поз.	Обозначение	Наименование	Кол.	Примечание
				1КБ-03		
				Детали		
94		1	1КБ. 001-03	Полотно	1	
64		2	1КБ. 002-03	Жесткость		
				Полоса $\frac{Б\text{-}2\ 5\times50\ ГОСТ\ 103\text{-}76}{Ст3\ ГОСТ\ 535\text{-}79}$		
				ℓ= 290 -7714	4	0,57кг
64		3	1КБ. 003-03	Жесткость		
				Полоса $\frac{Б\text{-}2\ 5\times50\ ГОСТ\ 103\text{-}76}{Ст.3\ ГОСТ\ 535\text{-}79}$		
				ℓ= 550 -7714	2	1,08кг
54		4	1КБ. 004-03	Жесткость		
				Полоса $\frac{Б\text{-}2\ 5\times50\ ГОСТ\ 103\text{-}76}{Ст\ 3\ ГОСТ\ 535\text{-}79}$		
				ℓ= 1140 -7714	2	2,23кг

1КБ

Лист 3

Изм. Лист N докум. Подп. Дата

Инв.№ подл. | Подп. и дата | Взам. инв.№ | Инв.№ дубл. | Подп. и дата

1КБ. 001

50 (N)

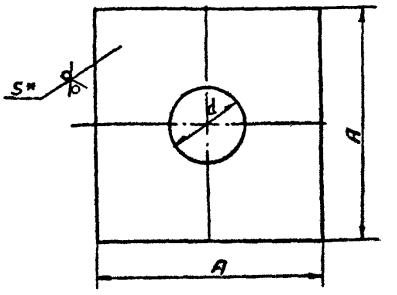

Обозначение	Размеры, мм A	d	S	Масса, кг
1КБ. 001	780	220	4	13,4
-01		260		12,88
-02	1230	315	5	56,32
-03		380		54,93

1. $\pm \frac{IT14}{2}$

2* Размер для справок

1КБ. 001

Полотно

Лит. | Масса | Масштаб: см. табл.

Лист | Листов 61

Лист Б-ОН-5 ГОСТ 19903-74 / 5-Ш-Ст3кп ГОСТ 16523-89

НИИСС Госстроя СССР, г. Ленинград, ул. Ленсовета, 14

Копировал | Формат А4

1КБ

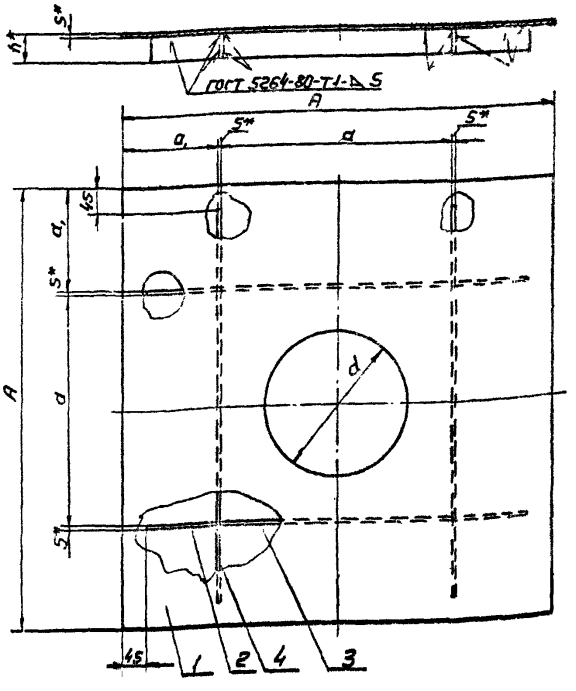

Обозначение	Размеры, мм A	a	a_1	d	A*	S*	Масса, кг
1КБ	780	420	175	220	53	3	19
— 01				260			18,5
— 02	1230	550	335	315	55	5	65,5
— 03				380			64

1. $\pm \frac{IT14}{2}$

2* Размеры для справок

1КБ СБ

Крышка бункера. Сборочный чертеж

Лит. | Масса | Масштаб: см. табл.

Лист | Листов

НИИСС Госстроя СССР, г. Ленинград, ул. Ленсовета, 14

Копировал | Формат А4

Серия 5 904-26, выпуск 3

2КБ СБ

Рис 1

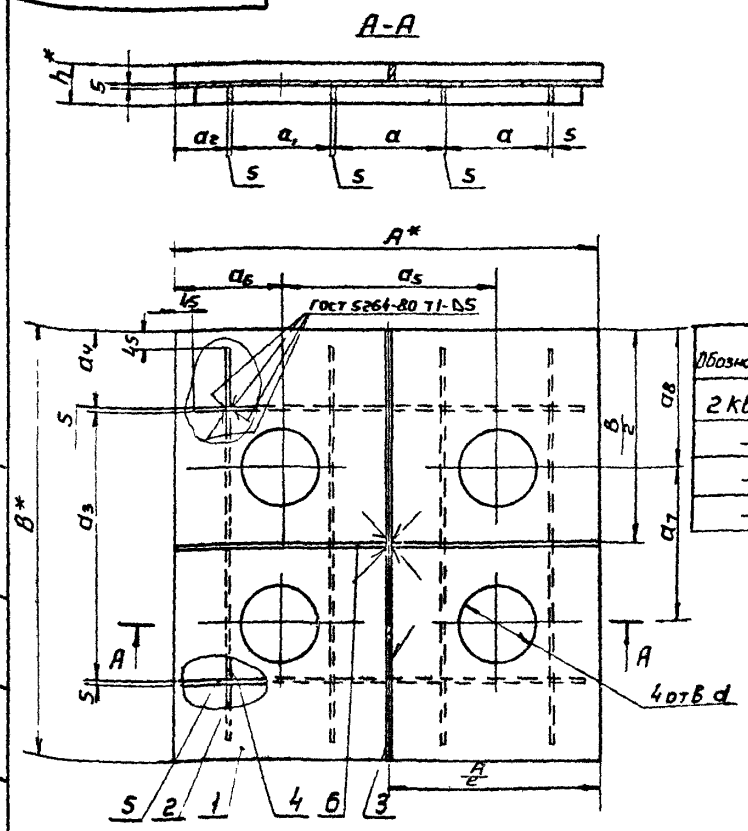

Обозначение	Рис	Размеры, мм													Масса кг
		A	B	a	a_1	a_2	a_3	a_4	a_5	a_6	a_7	a_8	d	h	
2КБ	1	1230	1230	295	310	148	760	230	618	306	440	395	220	105	71,5
-01	2	1980	1580	400	400	390	900	335	770	605	540	520	260	118	142,2
-02		1980	1580	450	450	305	1300	135	972	504	670	455	315	118	146
-03		2480	1980	606	506	321	1480	245	1230	625	840	570	380	118	216

1 ± $\frac{JT14}{2}$

2 * Размеры для справок

Рис 2.
остальное см рис 1

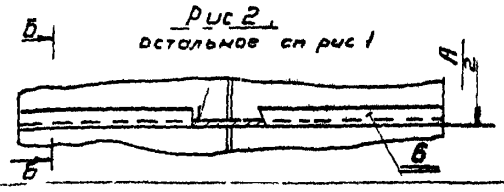

Изм	Лист	N докум	Подп	Дата
Разраб		Власова		
Пров		Колкота		
Т контр		Демьянов		IX 83
Н.контр		Колкота		
Утв		Демьянов		

2КБ СБ

Крышка бункера
Сборочный чертеж

Лит	Масса	Масштаб
	См табл	—

Лист | Листов 1

ММСС СССР
Главпромвентиляция
ГПИ Проектпромвентиляция

Формат А3

Формат	Зона	Поз	Обозначение	Наименование	Кол	Примечание
				Документация		
А2			2КБ СБ	Сборочный чертеж		
А2			БЦН11-Д1	Технические требования		
			Переменные данные для исполнений			
				2КБ		
				Детали		
А4		1	2КБ 001	Полотно	1	
Б4		2	2КБ 002	Ребро		
				Полоса $\frac{Б\ 2\ 5\times50\ ГОСТ\ 103\text{-}76}{Ст3\ ГОСТ\ 535\text{-}79}$		
				ℓ = 185 - JT14	8	0,36 кг
Б4		3	2КБ 003	Ребро		
				Полоса $\frac{Б\ 2\ 5\times50\ ГОСТ\ 103\text{-}76}{Ст3\ ГОСТ\ 535\text{-}79}$		
				ℓ = 612 - JT14	2	1,2 кг
Б4		4	2КБ 004	Ребро		
				Полоса $\frac{Б\ 2\ 5\times50\ ГОСТ\ 103\text{-}76}{Ст3\ ГОСТ\ 535\text{-}79}$		
				ℓ = 760 - JT14	4	1,49 кг
Б4		5	2КБ 005	Ребро		
				Полоса $\frac{Б\ 2\ 5\times50\ ГОСТ\ 103\text{-}76}{Ст3\ ГОСТ\ 535\text{-}79}$		
				ℓ = 1140 - JT14	2	2,23 кг

2КБ

Изм	Лист	N докум	Подп	Дата
Разраб		Власова		
Пров		Колкота		
Н.контр		Колкота		
Утв		Демьянов		X/83

Крышка бункера

Лит	Лист	Листов
	1	4

ММСС СССР
Главпромвентиляция
ГПИ Проектпромвентиляция

Копировал Вешичкая Формат А4

Формат	Зона	Поз	Обозначение	Наименование	Кол	Примечание
Б4		6	2КБ 006	Ребро		
				Полоса $\frac{Б\text{-}2\ 5\times50\ ГОСТ\ 103\text{-}76}{Ст3\ ГОСТ\ 535\text{-}79}$		
				ℓ = 1230 - JT14	1	2,4 кг
				2КБ-01		
				Детали		
А4		1	2КБ 001-01	Полотно	1	
Б4		2	2КБ 002-01	Ребро		
				Полоса $\frac{Б\ 2\ 5\times50\ ГОСТ\ 103\text{-}76}{Ст3\ ГОСТ\ 535\text{-}79}$		
				ℓ = 90 - JT14	8	0,176 кг
Б4		3	2КБ 003-01	Ребро		
				Полоса $\frac{Б\text{-}2\ 5\times50\ ГОСТ\ 103\text{-}76}{Ст3\ ГОСТ\ 535\text{-}79}$		
				ℓ = 792 - JT14	2	1,55 кг
Б4		4	2КБ 004-01	Ребро		
				Полоса $\frac{Б\text{-}2\ 5\times50\ ГОСТ\ 103\text{-}76}{Ст3\ ГОСТ\ 535\text{-}79}$		
				ℓ = 1300 - JT14	4	2,55 кг
Б4		5	2КБ 005-01	Ребро		
				Полоса $\frac{Б\text{-}2\ 5\times50\ ГОСТ\ 103\text{-}76}{Ст3\ ГОСТ\ 535\text{-}79}$		
				ℓ = 1890 - JT14	2	3,7 кг
Б4		6	2КБ 006-01	Жесткость		
				Уголок $\frac{Б\text{-}63\times65\times5\ ГОСТ\ 8509\text{-}72}{Ст3\ ГОСТ\ 535\text{-}79}$		
				ℓ = 1980 - JT14	1	9,52 кг

2КБ

Лист 2

Копировал Вешичкая Формат А4

Серия 5.904-26, выпуск 3

Формат	Зона	Поз.	Обозначение	Наименование	Кол.	Примечание
				2 КБ-02		
				Детали		
А4		1	2 КБ 001-02	Полотно	1	
Б4		2	2 КБ 002-02	Ребро		
				Полоса Б-2 5×50 ГОСТ 103-76 / Ст3 ГОСТ 535-79		
				ℓ=290 - ЭТ14	8	0,57 кг
Б4		3	2 КБ. 003-02	Ребро		
				Полоса Б-2 5×50 ГОСТ 103-76 / Ст3 ГОСТ 535-79		
				ℓ=785 - ЭТ14	2	1,5 кг
Б4		4	2 КБ. 004-02	Ребро		
				Полоса Б-2 5×50 ГОСТ 103-76 / Ст3 ГОСТ 535-79		
				ℓ=900 - ЭТ14	4	1,76 кг
Б4		5	2 КБ. 005-02	Ребро		
				Полоса Б-2 5×50 ГОСТ 103-76 / Ст3 ГОСТ 535-79		
				ℓ=1890 - ЭТ14	2	3,7 кг
Б4		6	2 КБ. 006-02	Ребро		
				Уголок Б-63×63×5 ГОСТ 8509-72 / Ст3 ГОСТ 535-79		
				ℓ=1980 - ЭТ14	1	9,52 кг
				2 КБ-03		
				Детали		
А4		1	2 КБ-001-03	Полотно	1	

Инв. № подл. | Подп. и дата | Взам. инв. № | Инв. № дубл. | Подп. и дата

Изм. Лист N докум. Подп. Дата

2 КБ

Лист 3

Копировал Бер- Формат А4

Формат	Зона	Поз.	Обозначение	Наименование	Кол.	Примечание
Б4		2	2 КБ 002-03	Ребро		
				Полоса Б-2 5×50 ГОСТ 103-76 / Ст3 ГОСТ 535-79		
				ℓ=200 - ЭТ14	8	0,39 кг
Б4		3	2 КБ-003-03	Ребро		
				Полоса Б-2 5×50 ГОСТ 103-76 / Ст3 ГОСТ 535-79		
				ℓ=985 - ЭТ14	2	1,93 кг
Б4		4	2 КБ 004-03	Ребро		
				Полоса Б-2 5×50 ГОСТ 103-76 / Ст3 ГОСТ 535-79		
				ℓ=1480 - ЭТ14	4	2,9 кг
Б4		5	2 КБ 005-03	Ребро		
				Полоса Б-2 5×50 ГОСТ 103-76 / Ст3 ГОСТ 535-79		
				ℓ=2390 - ЭТ14	2	4,68 кг
Б4		6	2 КБ. 006-03	Жесткость		
				Уголок Б-63×63×5 ГОСТ 8509-72 / Ст3 ГОСТ 535-79		
				ℓ=2480 - ЭТ14	1	11,9 кг

Инв. № подл. | Подп. и дата | Взам. инв. № | Инв. № дубл. | Подп. и дата

Изм. Лист N докум. Подп. Дата

2 КБ

Лист 4

Копировал Бер- Формат А4

2 КБ.001

50 (√)

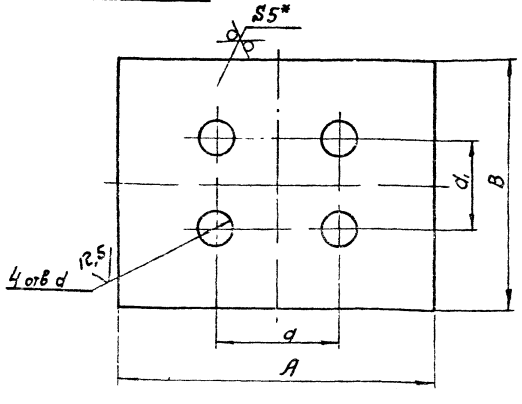

Обозначение	Размеры, мм A	B	a	a₁	d	Масса кг
2 КБ 001	1230	1230	618	440	220	53,4
-01	1980	1580	770	540	260	110,6
-02	1980	1530	972	670	315	114,5
-03	2480	1980	1230	840	380	175

$1 \pm \frac{ЭТ14}{2}$

2* Размер для справок

Инв. № подл. | Подп. и дата | Взам. инв. № | Инв. № дубл. | Подп. и дата

Изм.	Лист	N докум.	Подп.	Дата
Разраб.	Власова			
Пров.	Колкота			
Т.контр.	Детьянов			
Н.контр.	Колкота			
Утв.	Детьянов			

2 КБ 001

Полотно

Лит	Масса	Масштаб
	см	
	табл	—
Лист	Листов 1	

Лист Б-ПН-5 ГОСТ 19903-74 / Ст 3кп ГОСТ 14637-70

МПСС СССР Главпроектвентиляция ЦИПроектпромвентиляция

Копировал Бер- Формат А4

Формат	Зона	Поз.	Обозначение	Наименование	Кол.	Примечание
				Документация		
А2			1.3Т СБ	Сборочный чертеж		
А2			БЦН11-Д1	Технические требования		
				Сборочные единицы		
		1	1 3т. 100	Клапан затвора	1	
А4		2	1 3т. 600	Блок	2	
				Детали		
А4		3	1.3Т 001	Крюк	1	
А4		4	1 3т. 002	Кольцо	1	
А4		5	1 3т 003	Кольцо	2	
А4		6	1.3Т 004	Ограничитель		
				Б-ПН-3 ГОСТ 19903-74 / Лист 3-III Ст 3кп ГОСТ 16523-70		
				45×20 - ЭТ14	2	0,02 кг
Сб		7	1 3т 005	Планка		
				Б-ПН-3 ГОСТ 19903-74 / Лист 3-III Ст 3кп ГОСТ 16523-70		
				150×50 - ЭТ14	1	0,7 кг
				Стандартные изделия		
		8		Коуш 22		
				ГОСТ 2224-72	2	
		9		Канат 5,6-Г-Ц-140		
				ГОСТ 3064-80	1	6 по тех.
		10		Цепь сварная СН-9-27		
				ГОСТ 2319-70 ℓ=510	1	

Инв. № подл. | Подп. и дата | Взам. инв. № | Инв. № дубл. | Подп. и дата

Изм.	Лист	N докум.	Подп.	Дата
Разраб.	Власова			
Пров.	Колкота			
Н.контр.	Колкота			
Утв.	Детьянов			

1 3Т

Затвор

Лит	Лист	Листов
		1

МПСС СССР Главпроектвентиляция ЦИПроектпромвентиляция

Копировал Бер- Формат

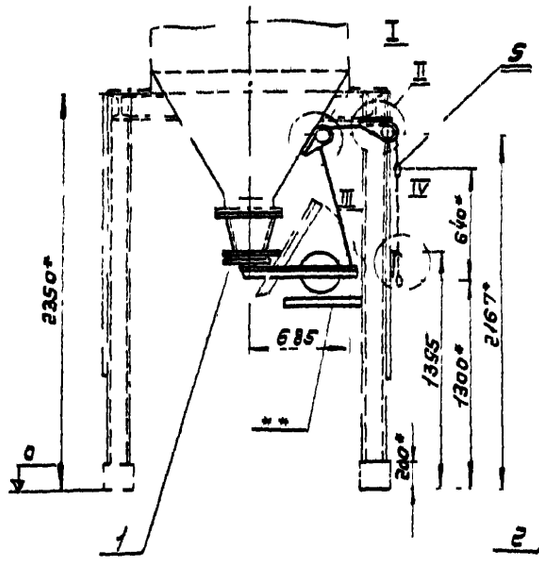

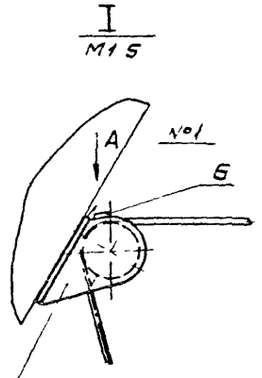

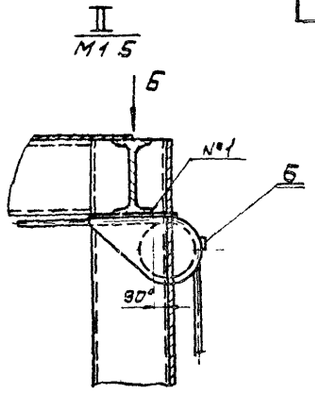

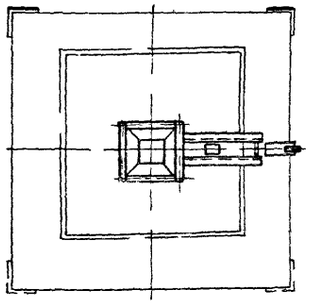

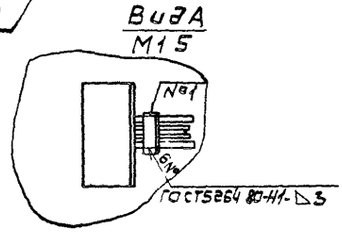

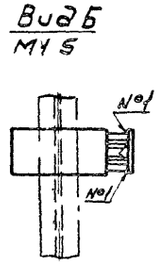

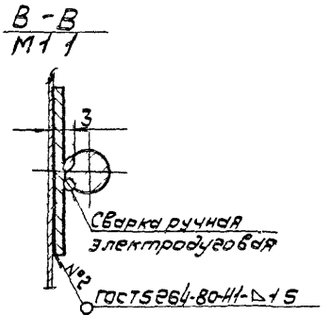

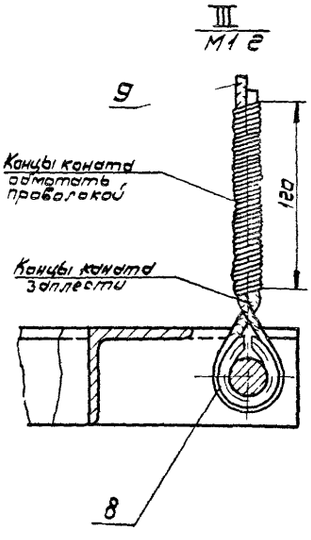

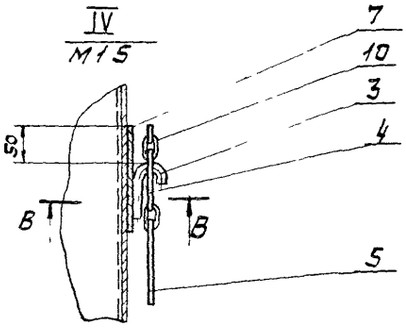

1 Затвор выполнен для компоновок 1ЦН-11, 2ЦН-11

2 Для соблюдения герметичности затвора (в закрытом положении) цепь должна висеть свободно

3** Под грузом по месту установить ограждение

4* Размеры для справок

5 $\pm \frac{IT14}{2}$

						1.ЗТС6			
Изм.	Лист	№ докум.	Подп.	Дата	Затвор	Лит.	Масса	Масштаб	
Разраб.	Власова						62	1:20	
Пров.	Колкота				Сборочный чертеж	Лист	Листов 1		
Т.контр.	Демьянов								
Гл.спец.	Фомичев			11.93		Минсс СССР Госпромметаллургия гл. "Росметаллургмонтаж"			
Н.контр.	Колкота								
Утв.	Соболь								

Копировал

Формат А4

Серия 5.904-26, выпуск 3

Формат	Зона	Поз	Обозначение	Наименование	Кол	Примечание
				Документация		
А3			1 3Т 100 СБ	Сборочный чертеж		
				Сборочные единицы		
А4		1	1 3Т 200	Переход	1	
А4		2	1 3Т 300	Клапан	1	
А4		3	1 3Т 400	Рычаг	1	
				Детали		
А4		4	1 3Т 101	Противовес	1	
А4		5	1 3Т 102	Планка	4	
БЧ		6	1 3Т 103	Уплотнение		
				Пластина II,		
				лист ТМКЩ-М		
				ГОСТ 7338-77		
				10×37 ℓ=960 ЗТ14	1	0,49 кг
				Стандартные изделия		
		7		Болт М8×30.36		
				ГОСТ 7798-70	8	0,017 кг
		8		Болт М12×120.36		
				ГОСТ 7798-70	3	0,119 кг
		9		Болт II М14×105		
				ГОСТ 7817-72	1	0,153 кг

Формат	Зона	Поз	Обозначение	Наименование	Кол	Примечание
		10		Болт II М14×120		
				ГОСТ 7817-72	1	0,172 кг
		11		Гайка М8.4		
				ГОСТ 5915-70	8	0,006 кг
		12		Гайка М12.4		
				ГОСТ 5915-70	6	0,017 кг
		13		Гайка М14.4		
				ГОСТ 5932-73	2	0,032 кг
		14		Шплинт 3,2×25		
				ГОСТ 397-79	2	0,001 кг

Изм.	Лист	№ докум.	Подп.	Дата	1 3Т 100		
Разраб.		Власова			Клапан затвора	Лит	Лист 1	Листов
Пров.		Колкота				ММСС СССР Главпромвентиляция ГПИ Проектпромвентиляция	
Н. контр.		Колкота					
Утв.		Осавчий					

Копировал Вешицкая Формат А4

Изм.	Лист	№ докум.	Подп.	Дата	1 3Т 100	Лист 2

Копировал Вешицкая Формат А4

Формат	Зона	Поз	Обозначение	Наименование	Кол	Примечание
				Документация		
А3			1 3Т 200 СБ	Сборочный чертеж		
				Сборочные единицы		
А4		1	1 3Т 500	Фланец	1	
				Детали		
А4		2	1 3Т 201	Стенка	4	
А4		3	1 3Т 202	Скоба	1	
А4		4	1 3Т 203	Планка	2	
А4		5	1 3Т 204	Планка	2	
БЧ		6	1 3Т 205	Связь		
				Полоса $\frac{Б\ 28\times50\ ГОСТ\ 103\text{-}76}{Ст\ 3\ ГОСТ\ 535\text{-}79}$		
				ℓ= 202 -ЗТ14	2	0,62 кг
БЧ		7	1 3Т 206	Связь		
				Полоса $\frac{Б\ 28\times70\ ГОСТ\ 103\text{-}76}{Ст\ 3\ ГОСТ\ 535\text{-}79}$		
				ℓ= 306 -ЗТ14	1	1,34 кг
БЧ		8	1 3Т 207	Связь		
				Полоса $\frac{Б\text{-}Р\ 8\times50\ ГОСТ\ 103\text{-}76}{Ст\ 3\ ГОСТ\ 535\text{-}79}$		
				ℓ= 306 -ЗТ14	1	0,96 кг

Изм.	Лист	№ докум.	Подп.	Дата	1 3Т 200		
Разраб.		Власова			Переход	Лит	Лист 1	Листов
Пров.		Колкота				ММСС СССР Главпромвентиляция ГПИ Проектпромвентиляция	
Н. контр.		Колкота					
Утв.		Демьянов					

Копировал Вешицкая Формат А4

1 3Т 300

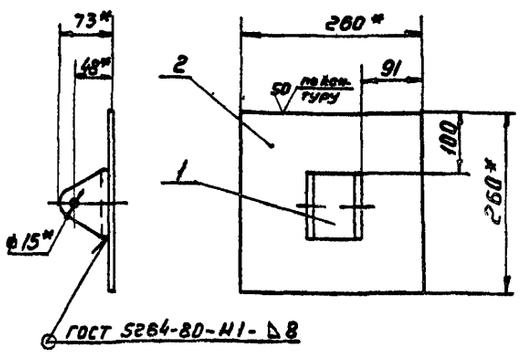

$1 \pm \frac{ЗТ14}{2}$

2* Размеры для справок

Формат	Зона	Поз	Обозначение	Наименование	Кол	Примечание
				Детали		
А4		1	1 3Т 301	Скоба	1	
БЧ		2	1 3Т 302	Плита		
				Лист Б ПН-В ГОСТ 19903-74 Вст3 пс5 ГОСТ 14637-79		
				260×260 -ЗТ14	1	4,25 кг

Изм.	Лист	№ докум.	Подп.	Дата	1 3Т 300			
Разраб.		Власова			Клапан	Лит	Масса	Масштаб
Пров.		Колкота					9,5	1:5
Т. контр.		Демьянов				Лист	Листов 1	
Н. контр.		Колкота				ММСС СССР Главпромвентиляция ГПИ Проектпромвентиляция		
Утв.		Демьянов						

Копировал Вешицкая Формат А4

1 3Т 100 СБ

Серия 5.904-26, выпуск 3

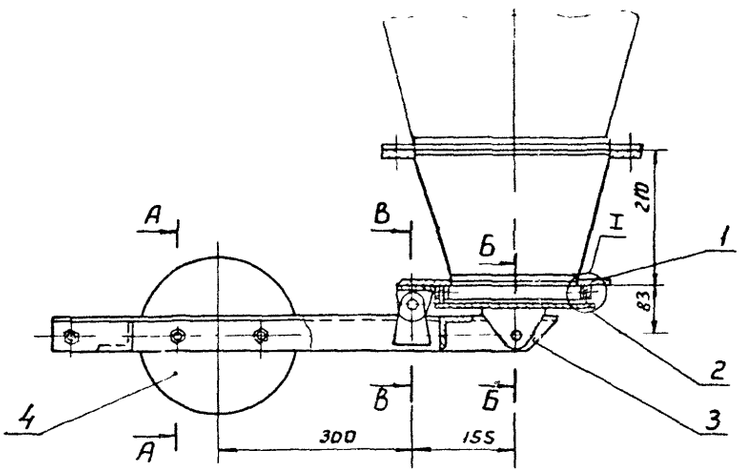

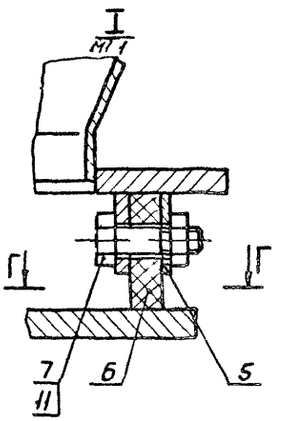

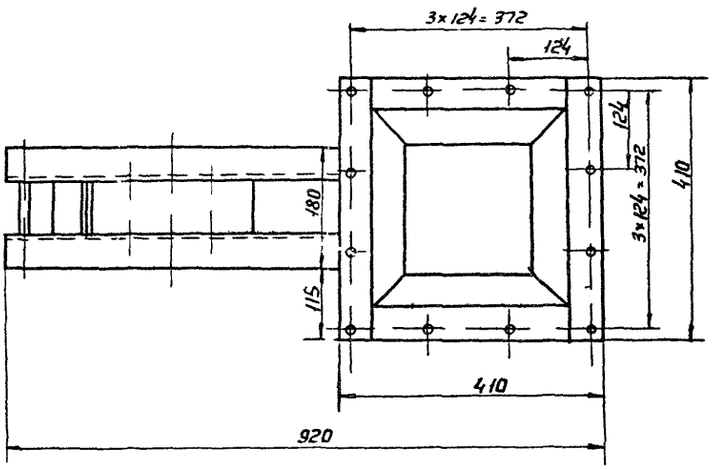

Г - Г
М1:1

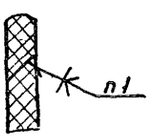

А-А
М1:2

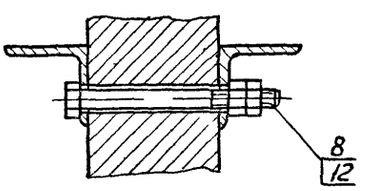

Б-Б
М1:2

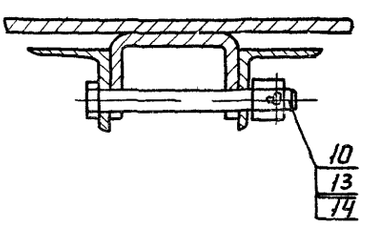

В-В
М1:2

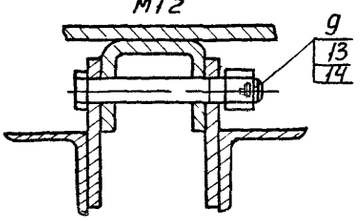

1 Клей №88-Н ТУ38-105 1061-76

2 Зазор между клапаном, поз 2, и уплотнением поз 6, не должен превышать 0,3мм

3 Наружные поверхности грунтовать, кроме механически обработанных деталей и уплотнения (см ТЦН11-Д2 п 15)

4 Размеры для справок

Инв.№ подл. | Подп. и дата | Взам. инв.№ | Инв.№ дубл. | Подп. и дата

Изм.	Лист	N докум.	Подп.	Дата	1 3Т 100 СБ
Разраб		Власова			Клапан затвора Сборочный чертеж
Пров		Колкота			Лит: — Масса: 54 Масштаб: 1:5
Т.контр		Деньгина		11.83	Лист — Листов 1
Н.контр		Колкота			МНСС СССР Главпромвентиляция ГПИ Проектпромвентиляция
Утв.		Осадчий			

Копировал — Формат А2

1 ЗТ 200 СБ

Серия 5 904 26, выпуск 3

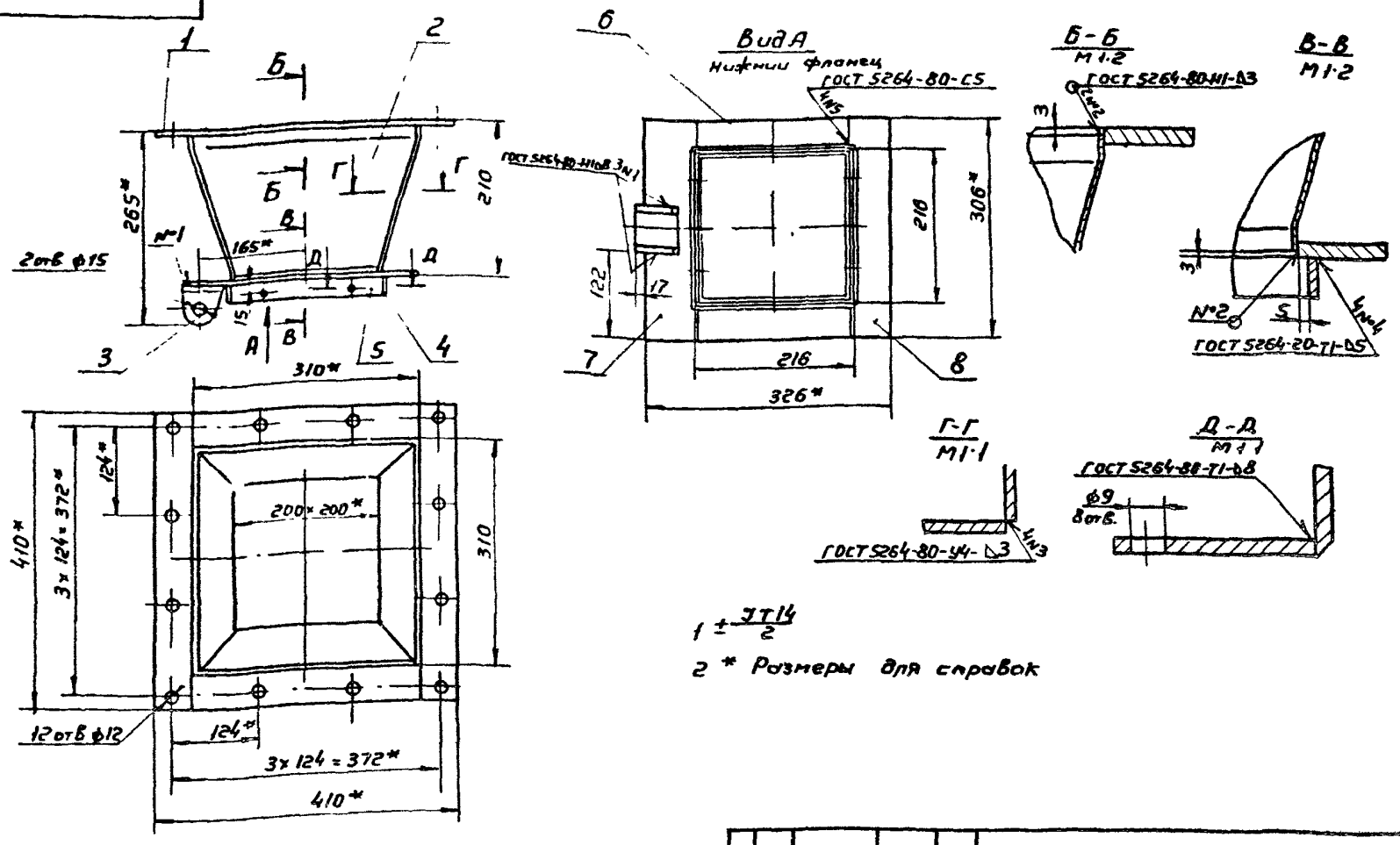

1 ± JT14/2

2 * Размеры для справок

Изм	Лист	N докум	Подп	Дата	1 ЗТ 200 СБ	Лит	Масса	Масштаб
Разраб		Власова			Переход		14,5	1:5
Пров		Колкота			Сборочный чертеж	Лист	Листов 1	
Т контр		Демьянов		17/8		ММСС СССР Главпромвентиляция ГПИ Проектпромвентиляция		
Н контр		Колкота						
Утв		Осадчий						

Копировал: Вешничкая Формат А3

1 ЗТ 500

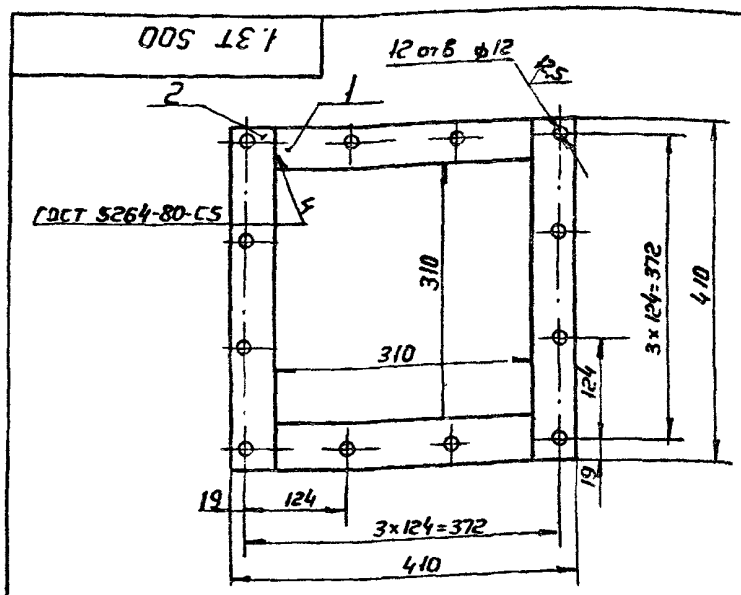

Формат	Зона	Поз	Обозначение	Наименование		Примечание
				Детали		
БЧ		1	1 ЗТ 501	Связь		
				Полоса Б-2 8×50 ГОСТ 103-76 / Ст3 ГОСТ 535-79		
				ℓ= 306 -JT14	2	0,97кг
БЧ		2	1 ЗТ 502	Связь		
				Полоса Б-2 8×50 ГОСТ 103-76 / Ст3 ГОСТ 535-79		
				ℓ= 410 -JT14	2	1,3кг

Изм	Лист	N докум	Подп	Дата	1 ЗТ 500	Лит	Масса	Масштаб
Разраб		Власова			Фланец		46	1:5
Пров		Колкота				Лист	Листов 1	
Т контр		Демьянов				ММСС СССР Главпромвентиляция ГПИ Проектпромвентиляция		
Н контр		Колкота						
Утв		Демьянов		11/8				

Копировал: Вешничкая Формат А4

1 ЗТ 301

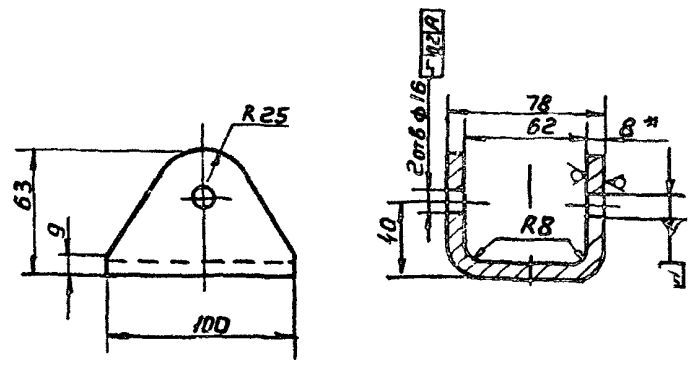

1 ± JT14/2

2 Длина развернутой детали 182мм

3* Размер для справок

Изм	Лист	N докум	Подп	Дата	1 ЗТ 301	Лит	Масса	Масштаб
Разраб		Власова			Скоба		08	1:2
Пров		Колкота				Лист	Листов 1	
Т контр		Демьянов				ММСС СССР Главпромвентиляция ГПИ Проектпромвентиляция		
Н контр		Колкота			Лист Б-ПН 8 ГОСТ 19903-74 / Зст 3сп5 ГОСТ 14637-79			
Утв		Демьянов		1/8				

Копировал: Вешничкая Формат А

Серия 5.904-26, выпуск 3

1.3Т.201

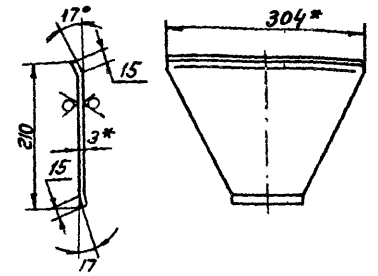

Развертка

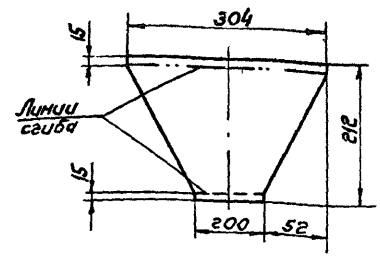

1-JT14, $\pm \frac{JT14}{2}$

2.* Размеры для справок.

Изм.	Лист	N докум.	Подп.	Дата
Разраб.		Власова		
Пров.		Колкота		
Т.контр.		Демьянов		
Н.контр.		Колкота		
Утв.		Демьянов		

Стенка

Лит.	Масса	Масштаб
	1,26	1:5

Лист | Листов 1

Лист Б-ПН-3 ГОСТ 19903-74 / III-3 ст3кп ГОСТ 16523-70

МПСС СССР Главпромвентиляция ГПИ Проектпромвентиляция

Копировал бер- формат А4

1.3Т.202

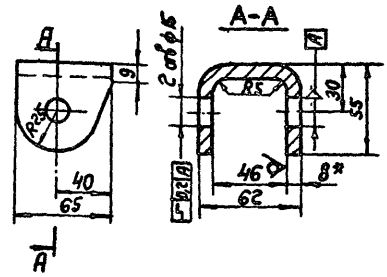

1. $\pm \frac{JT14}{2}$

2. Длина развертки - 148 мм

3 Предельные отклонения размеров

4* Размер для справок.

Изм.	Лист	N докум.	Подп.	Дата
Разраб.		Власова		
Пров.		Колкота		
Т.контр.		Демьянов		
Н.контр.		Колкота		
Утв.				

Скоба

Лит.	Масса	Масштаб
	0,56	1:2

Лист | Листов 1

Лист Б-ПН-8 ГОСТ 19903-74 / В Ст.3кп5 ГОСТ 14637-79

МПСС СССР Главпромвентиляция ГПИ Проектпромвентиляция

Копировал бер- формат А4

1.3Т.203

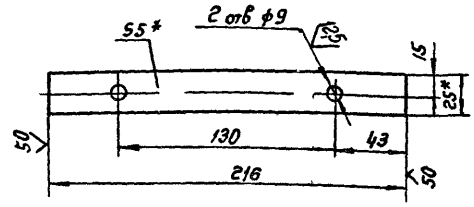

1 $\pm \frac{JT14}{2}$

2* Размер для справок

Изм.	Лист	N докум.	Подп.	Дата
Разраб.		Власова		
Пров.		Колкота		
Т.контр.		Демьянов		
Н.контр.		Колкота		
Утв.		Демьянов		

Планка

Лит.	Масса	Масштаб
	0,21	1:2

Лист | Листов 1

Полоса Б-25х25 ГОСТ 103-76 / Ст 3 ГОСТ 535-79

МПСС СССР Главпромвентиляция ГПИ Проектпромвентиляция

Копировал: бер- формат А4

1.3Т.204

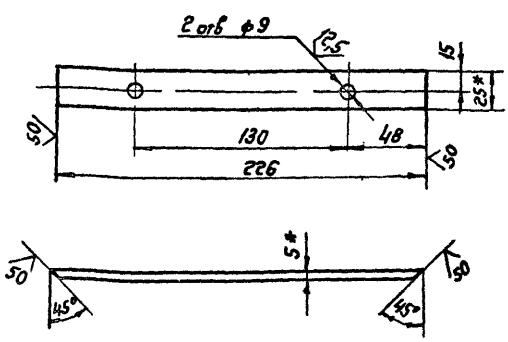

1 $\pm \frac{JT14}{2}$

2* Размер для справок

Изм.	Лист	N докум.	Подп.	Дата
Разраб.		Власова		
Пров.		Колкота		
Т.контр.		Демьянов		
Н.контр.		Колкота		
Утв.		Демьянов		

Планка

Лит.	Масса	Масштаб
	0,22	1:2

Лист | Листов 1

Полоса Б-2.5х25 ГОСТ 103-76 / Ст 3 ГОСТ 535-79

МПСС СССР Главпромвентиляция ГПИ Проектпромвентиляция

Копировал бер- формат А4

1 ЗТ 400СБ

Серия 5 904-26 выпуск 3

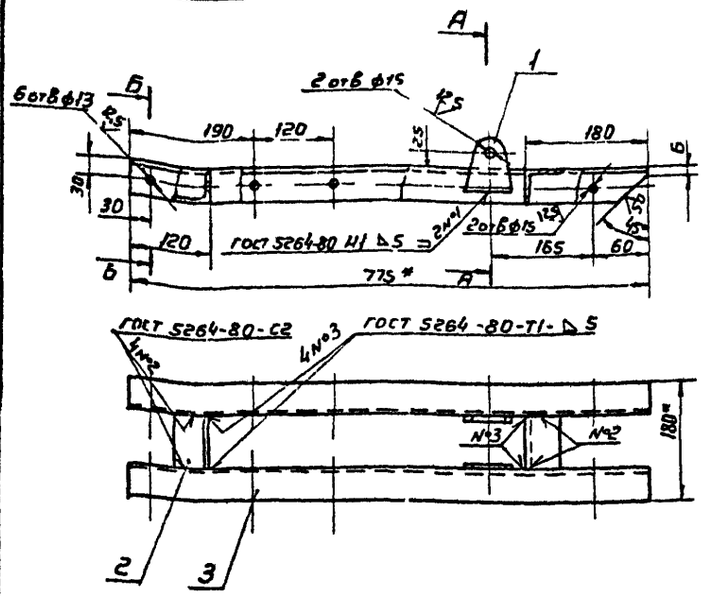

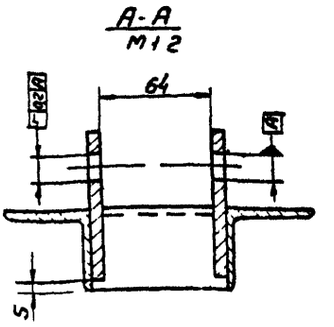

1. $\pm \frac{JT14}{2}$

2* Размеры для справок

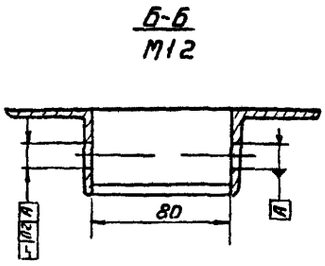

Изм	Лист	N докум.	Подп.	Дата	1 ЗТ 400 СБ			
Разраб.	Власова				Рычаг Сборочный чертеж	Лит	Масса	Масштаб
Пров.	Колкота						67	1:5
Т.контр.	Демьянов					Лист	Листов 1	
Н.контр.	Колкота					ММСС СССР Главпромвентилячия ГПИ Проектпромвентиляция		
Утв.	Осадчий							

Копировал

Формат А4

Формат	Зона	Поз.	Обозначение	Наименование	Кол.	Примечание
				Документация		
А3			1.3Т. 400 СБ	Сборочный чертеж		
				Детали		
А4		1	1.3Т 401	Ушко	2	
Б4		2	1.3Т. 402	Перекладина		
				Уголок Б-5 ГОСТ 8509-72 / Ст3 ГОСТ 535-79		
				e=80 -JT14	2	[illegible]
Б4		3	1.3Т. 403	Перекладина		
				Уголок Б-5 ГОСТ 8509-72 / Ст3 ГОСТ 535-79		
				e=775 -JT14	2	2,[illegible]

Изм	Лист	N докум.	Подп.	Дата	1.3Т. 400			
Разраб.	Власова				Рычаг	Лит	Лист	Листов 6
Пров.	Колкота					ММСС СССР Главпромвентилячия ГПИ Проектпромвентиляция		
Н.контр.	Колкота							
Утв.	Демьянов							

Копировал: Вешицкая

Формат А4

1.3Т 401

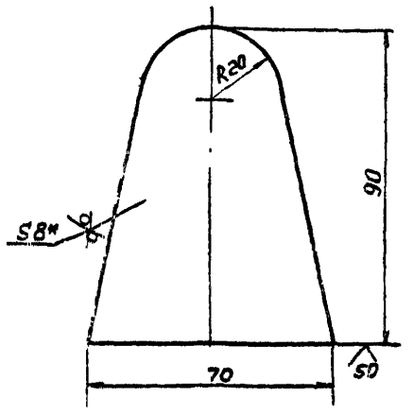

1. $-JT14; \pm \frac{JT14}{2}$

2.* Размеры для справок

Изм	Лист	N докум.	Подп.	Дата	1.3Т 401			
Разраб.	Власова				Ушко	Лит	Масса	Масштаб
Пров.	Колкота						0,25	1:1
Т.контр.	Демьянов					Лист	Листов 5	
Н.контр.	Колкота				Лист Б-ПН-8 ГОСТ 19903-74 / Вст3СпБ ГОСТ 14637-79	ММСС СССР Главпромвентиляция ГПИ Проектпромвентиляция		
Утв.	Демьянов							

Копировал: Вешицкая

Формат А4

Серия 5 904-26, выпуск 3

1 ЗТ. 101

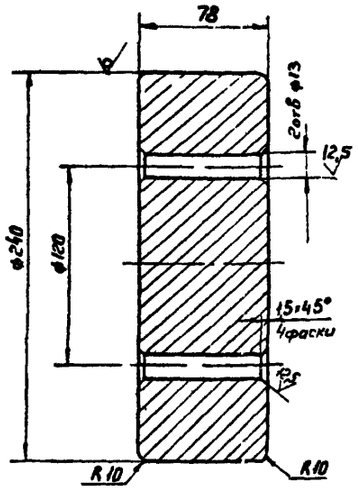

$\pm \frac{JT14}{2}$

Изм	Лист	N докум	Подп	Дата	1 ЗТ 101	Лит	Масса	Масштаб
Разраб		Власова			Противовес		24,6	1 2
Пров		Колкота				Лист	Листов 1	
Т контр		Демьянов			СЧ12-РЯ ГОСТ 1412-79	ММСС СССР Главпромвентиляция ГПИ Проектпромвентиляция		
Н контр		Колкота						
Утв		Демьянов						

Копировал Вешникова Формат А4

1 ЗТ 102

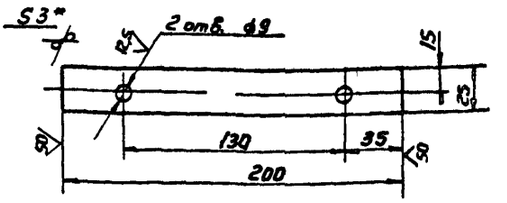

1 $\pm \frac{JT14}{2}$

2* Размер для справок

Изм	Лист	N докум	Подп	Дата	1 ЗТ. 102	Лит	Масса	Масштаб
Разраб		Власова			Планка		0,14	1.2
Пров		Колкота				Лист	Листов 1	
Т контр		Демьянов			Лист Б-ПН 3 ГОСТ 19903-74 / 3-III Ст3кп ГОСТ 16523-70	ММСС СССР Главпромвентиляция ГПИ Проектпромвентиляция		
Н контр		Колкота						
Утв		Демьянов						

Копировал Вешникова Формат А4

Формат	Зона	Поз	Обозначение	Наименование	Кол	Примечание
				Документация		
А3			1 ЗТ 600 СБ	Сборочный чертеж		
				Сборочные единицы		
А4		1	1 ЗТ 700	Опора	1	
				Детали		
А4		2	1 ЗТ 601	Блок	1	
А4		3	1 ЗТ 602	Ось	1	
				Стандартные изделия		
		4		Шайба 24 ГОСТ 11371 78	2	
		5		Шплинт 3,2×36 ГОСТ 397-79	2	

Изм	Лист	N докум	Подп	Дата	1 ЗТ 600	Лит	Лист	Листов
Разраб		Власова			Блок			1
Пров		Колкота				ММСС СССР Главпромвентиляция ГПИ Проектпромвентиляция		
Н контр		Колкота						
Утв		Демьянов						

Копировал Вешникова Формат А1

1 ЗТ 700

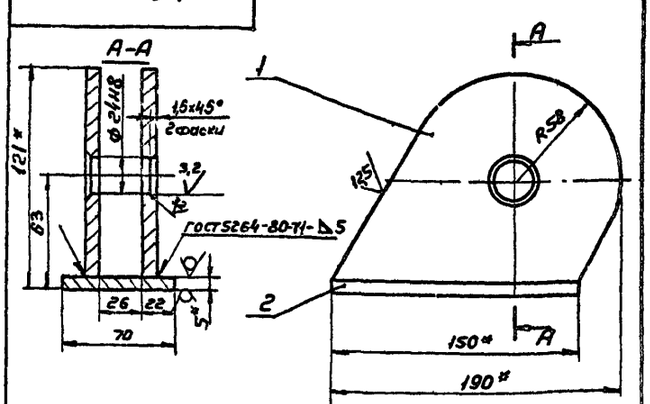

* Размеры для справок

Формат	Зона	Поз	Обозначение	Наименование	Кол	Примечание
				Детали		
Б4		1	1 ЗТ 701	Щека		
				Лист Б ПН-5 ГОСТ 19903-74 / 3-III Ст3кп ГОСТ 14637-70		
				190×116 -JT14	2	0,8кг
Б4		2	1 ЗТ 702	Основание		
				Лист Б ПН 5 ГОСТ 19903-74 / 3-III Ст3кп ГОСТ 14637-70		
				150×70 -JT14	1	0,4кг

Изм	Лист	N докум	Подп	Дата	1 ЗТ 700	Лит	Масса	Масштаб
Разраб		Власова			Опора		16	1 2
Пров		Колкота				Лист	Листов 1	
Т контр		Демьянов				ММСС СССР Главпромвентиляция ГПИ Проектпромвентиляция		
Н контр		Колкота						
Утв		Демьянов						

Копировал Вешникова Формат А4

1 ЗТ 600 СБ

Серия 5 904-26, выпуск 3

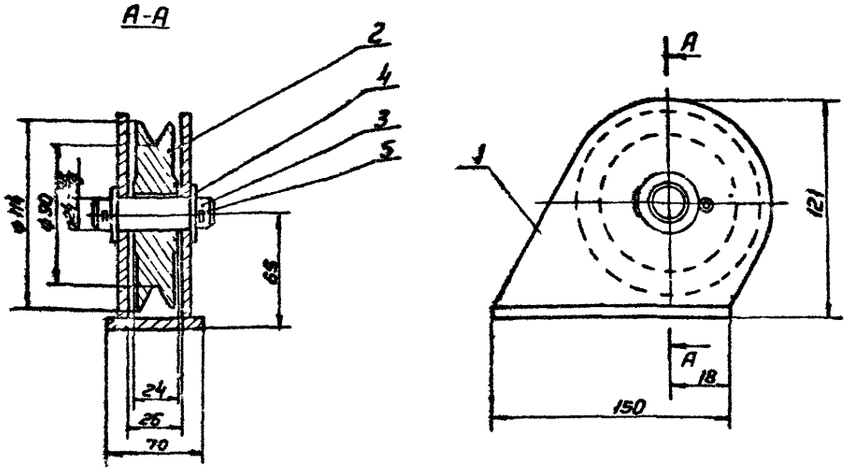

Размеры для справок

Изм.	Лист	N докум.	Подп.	Дата	1 ЗТ 600 СБ		
Разраб.		Власова			Блок Сборочный чертеж	Лит	Масса 3,1 / Масштаб 1:2
Пров.		Колкота				Лист	Листов 1
Т. контр.		Демьянов				МИСС СССР Главпромвентиляция ГПИ Проектпромвентиляция	
Н. контр.		Колкота					
Утв.		Осадчий					

Формат А3

1 ЗТ 601

63

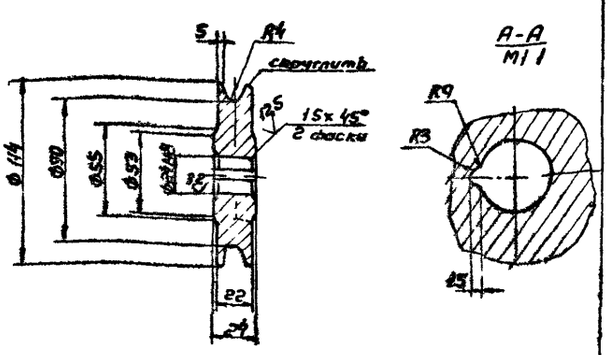

Неуказанные предельные отклонения размеров $-JT14 \pm \frac{JT14}{2}$

Изм.	Лист	N докум.	Подп.	Дата	1 ЗТ 601		
Разраб.		Власова			Блок	Лит	Масса 1,15 / Масштаб 1:2
Пров.		Колкота				Лист	Листов 1
Т. контр.		Демьянов			Чугун СЧ15-32 ГОСТ 1412-79	МИСС СССР Главпромвентиляция ГПИ Проектпромвентиляция	
Н. контр.		Колкота					
Утв.		Демьянов					

Копировал Формат А4

1 ЗТ 602

12,5

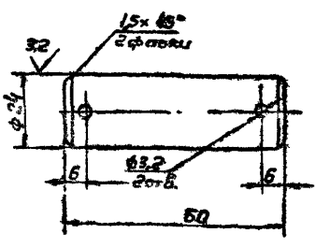

Неуказанные предельные отклонения размеров $\pm \frac{JT14}{2}$

Изм.	Лист	N докум.	Подп.	Дата	1 ЗТ 602		
Разраб.		Власова			Ось	Лит	Масса 0,24 / Масштаб 1:1
Пров.		Колкота				Лист	Листов 1
Т. контр.		Демьянов			Круг 825 ГОСТ 2590-71 / Ст3 ГОСТ 535-79	МИСС СССР Главпромвентиляция ГПИ Проектпромвентиляция	
Н. контр.		Колкота					
Утв.		Демьянов					

Копировал Формат А4

Серия 5 904-26, выпуск 3

Формат	Зона	Поз	Обозначение	Наименование	Кол	Примечание
				Документация		
А2			2 ЗТ СБ	Сборочный чертеж		
А2			БЦН11-Д1	Технические требования		
				Сборочные единицы		
*)		1	2 ЗТ 100	Клапан затвора	1	*) А4(2)
А4		2	1 ЗТ 500	Блок	2	
				Детали		
А4		3	2 ЗТ 001	Обойма	2	
А4		4	1 ЗТ 001	Крюк	1	
А4		5	1 ЗТ 002	Кольцо	2	
А4		6	1 ЗТ 003	Кольцо	2	
Б4		7	2 ЗТ 001	Ограничитель		
				Лист Б-ПН 3 ГОСТ 19903-74 / 3-III Ст3кп ГОСТ 16523-70		
				200×200 -ЛТ14	1	0,93кг
Б4		8	2 ЗТ 002	Планка		
				Лист Б-ПН-3 ГОСТ 19903-74 / 3-III Ст3кп ГОСТ 16523-70		
				150×50 -ЛТ14	1	0,17кг
				Стандартные изделия		
		9		Коуш 22		
				ГОСТ 2224-72	2	
		10		Канат 5,6-Г-II-140		
				ГОСТ 3064-80	1	ℓ по месту
		11		Цепь сварная СН-9-27		
				ГОСТ 2319-70 ℓ=1350	1	

Подп и дата | Инв N дубл | Взам инв N | Подп и дата | Инв N подл

Изм	Лист	N докум	Подп	Дата
Разраб	Власова			
Пров	Колкота			
Н контр	Колкота			
Утв	Демьянов			

2 ЗТ

Затвор

Лит	Лист	Листов
		1

ММСС СССР
Главпромвентиляция
ТИПроектпромвентиляция

Копировал Вешицкая Формат А4

Формат	Зона	Поз	Обозначение	Наименование	Кол	Примечание
				Документация		
А2			2 ЗТ 100 СБ	Сборочный чертеж		
				Сборочные единицы		
А4		1	2 ЗТ 200	Фланец	1	
А4		2	2 ЗТ 300	Клапан	1	
А4		3	2 ЗТ 400	Рычаг	1	
				Детали		
А4		4	2 ЗТ 101	Противовес	1	
А4		5	2 ЗТ 102	Планка	4	
Б4		6	2 ЗТ 103	Уплотнение		
				Пластина II,		
				лист ТМКЩ-М		
				ГОСТ 7338-77		
				10×37 ℓ=1360-ЛТ14	1	0,66кг
				Стандартные изделия		
		7		Болт М8×30,36		
				ГОСТ 7798-70	12	
		8		Болт М12×120.36		
				ГОСТ 7798-70	3	
		9		Болт II М16×115		
				ГОСТ 7817-72	1	

Подп и дата | Инв N дубл | Взам инв N | Подп и дата | Инв N подл

Изм	Лист	N докум	Подп	Дата
Разраб	Власова			
Пров	Колкота			
Н контр	Колкота			
Утв	Демьянов			21.8.83

2. ЗТ. 100

Клапан затвора

Лит	Лист	Листов
	1	2

ММСС СССР
Главпромвентиляция
ТИПроектпромвентиляция

Копировал. Вешицкая Формат А4

Формат	Зона	Поз	Обозначение	Наименование	Кол	Примечание
		10		Болт II М16×120		
				ГОСТ 7817-72	1	
		11		Гайка М8 4		
				ГОСТ 5915-70	12	
		12		Гайка М12 4		
				ГОСТ 5915-70	6	
		13		Гайка М16 4		
				ГОСТ 5915-70	2	
		14		Шплинт 3,2×26		
				ГОСТ 397-79	4	

Подп и дата | Инв N дубл | Взам инв N | Подп и дата | Инв N подл

Изм	Лист	N докум	Подп	Дата

2 ЗТ 100

Лист 2

Копировал Вешицкая Формат А4

Формат	Зона	Поз	Обозначение	Наименование	Кол	Примечание
				Документация		
А2			2 ЗТ. 200 СБ	Сборочный чертеж		
				Детали		
А4		1	2. ЗТ 201	Ребро	2	
А4		2	2 ЗТ 202	Ребро	2	
А4		3	2 ЗТ. 203	Скоба	1	
Б4		4	2 ЗТ 204	Полка		
				Полоса Б-2 5×25 ГОСТ 103-76 / Ст3 ГОСТ 535-79		
				ℓ=306 -ЛТ14	2	0,95кг
Б4		5	2 ЗТ 205	Полка		
				Полоса Б-2 8×50 ГОСТ 103-76 / Ст3 ГОСТ 535-79		
				ℓ=410 -ЛТ14	1	1,28кг
Б4		6	2 ЗТ 206	Полка		
				Полоса Б-2 8×70 ГОСТ 103-76 / Ст3 ГОСТ 535-79		
				ℓ=410 -ЛТ14	1	1,79кг

Подп и дата | Инв N дубл | Взам инв N | Подп и дата | Инв N подл

Изм	Лист	N докум	Подп	Дата
Разраб	Власова			
Пров	Колкота			
Н контр	Колкота			
Утв	Демьянов			

2. ЗТ. 200

Фланец

Лит	Лист	Листов
		1

ММСС СССР
Главпромвентиляция
ТИПроектпромвентиляция

Копировал Вешицкая Формат А4

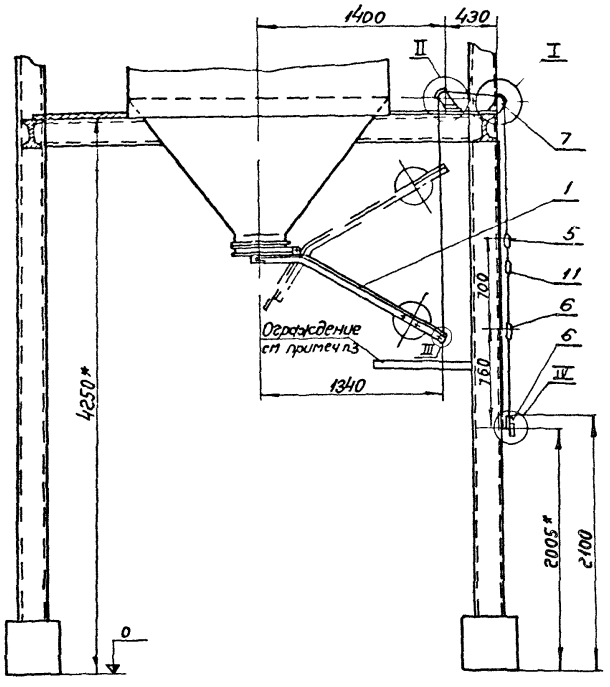

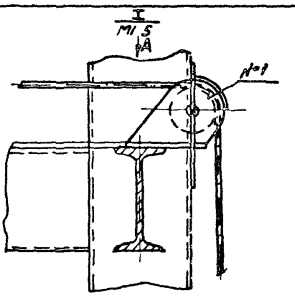

Вид А
М1 5

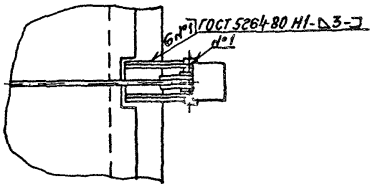

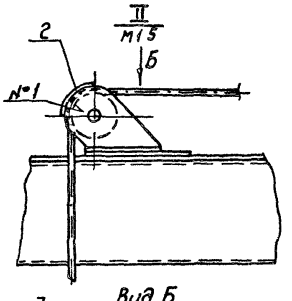

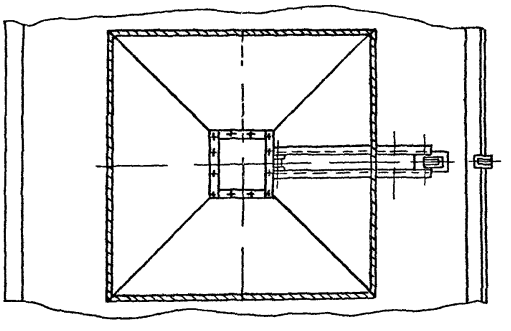

Вид Б
М1 5

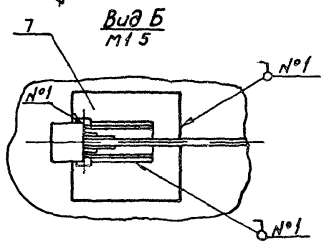

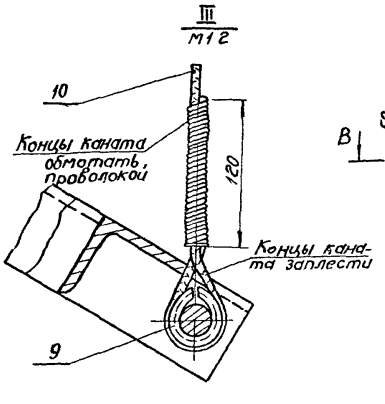

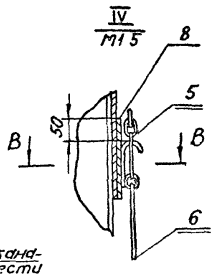

1 Затвор выполнен для компановок 3ЦН-11, 4ЦН 11, 3ЦН-11, 6ЦН-11, 7ЦН-11
2 Для соблюдения герметичности затвора (в закрытом положении) цепь должна висеть свободно
3 Под грузом по месту установить ограждение
4 * Размеры для справок
5 $\pm \frac{JT14}{2}$

В-В
М1 1



Изм	Лист	№ докум	Подп	Дата
Разраб		Власова		
Пров		Колкота		
Т контр		Демьянов		
Гл спец		Демьянов		
Н контр		Колкота		
Утв		Осадчий		

2 3Т СБ

Затвор
Сборочный чертеж

Лит	Масса	Мх
	92	1

Лист | Листов
МГСС СССР
Главпромвентил
ГПИ Проев промвент

Копировал Ер. Формат

Серия 5 904 26, выпуск 3

2 3Т СБ-

Инв № подл | Подп и дата | Взам инв № | Инв № дубл | Подп и дата

2 3Т 100 СБ

Серия 5.904-26 Выпуск 3

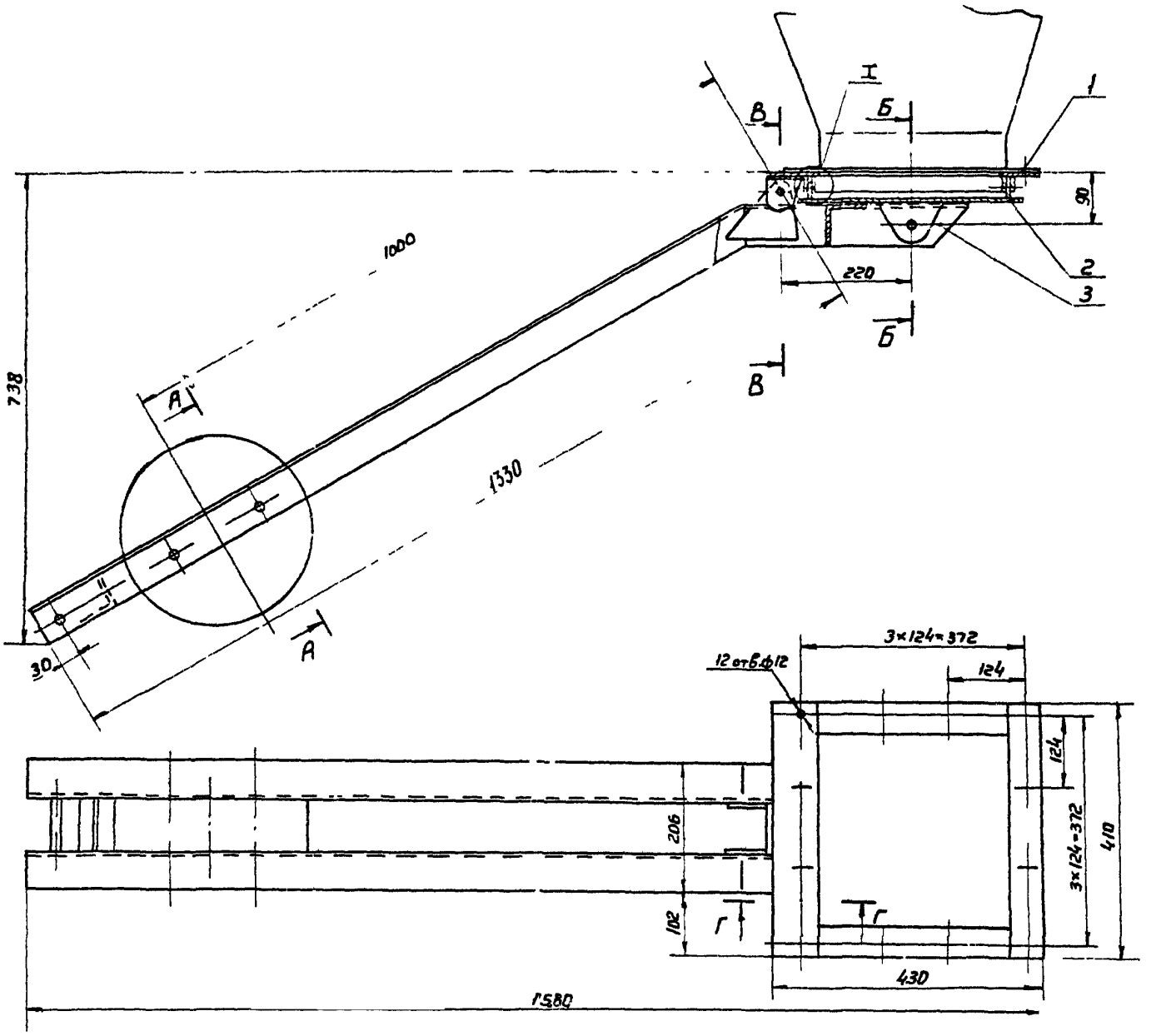

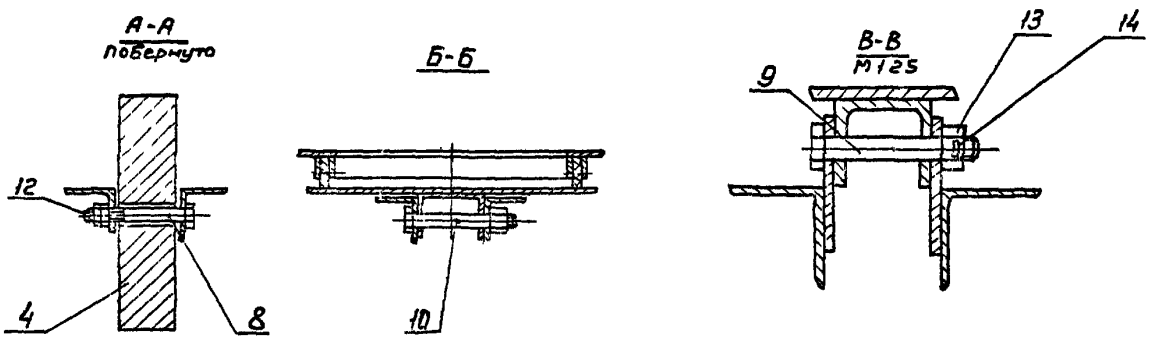

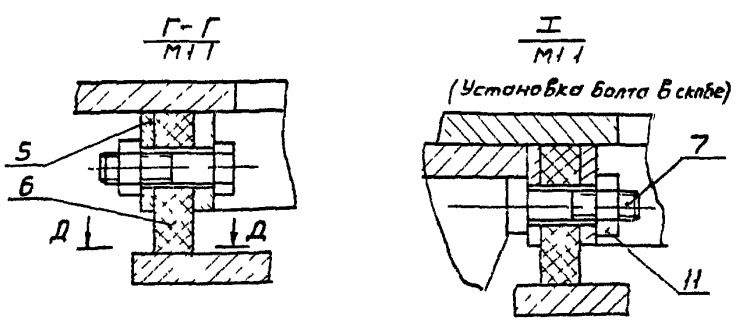

1 Клей № 88-Н ТУ38-105 1061-76

2 Зазор между клапаном и уплотнителем не должен превышать 0,3 мм

3 Наружные поверхности грунтовать, кроме механически обработанных деталей и уплотнения (см ТЦН11-Д2 п 15)

4 Размеры для справок

					2 3Т 100 СБ			
Изм	Лист	N докум	Подп	Дата	Клапан затвора Сборочный чертеж	Лит	Масса	Масштаб
Разраб		Власова					81	1:5
Пров		Колкота				Лист	Листов 1	
Т.контр		Демьянов				МИСС СССР Главпромвентиляция Гипропромвентиляция		
Н.контр		Колкота						
Утв		Осадчий						

Копировал Размножил Формат А3

Инв. N подл. | Подп. и дата | Взам. инв. N | Инв. N дубл. | Подп. и дата

2.3Т.200 СБ

Серия 5 904-26, выпуск 3

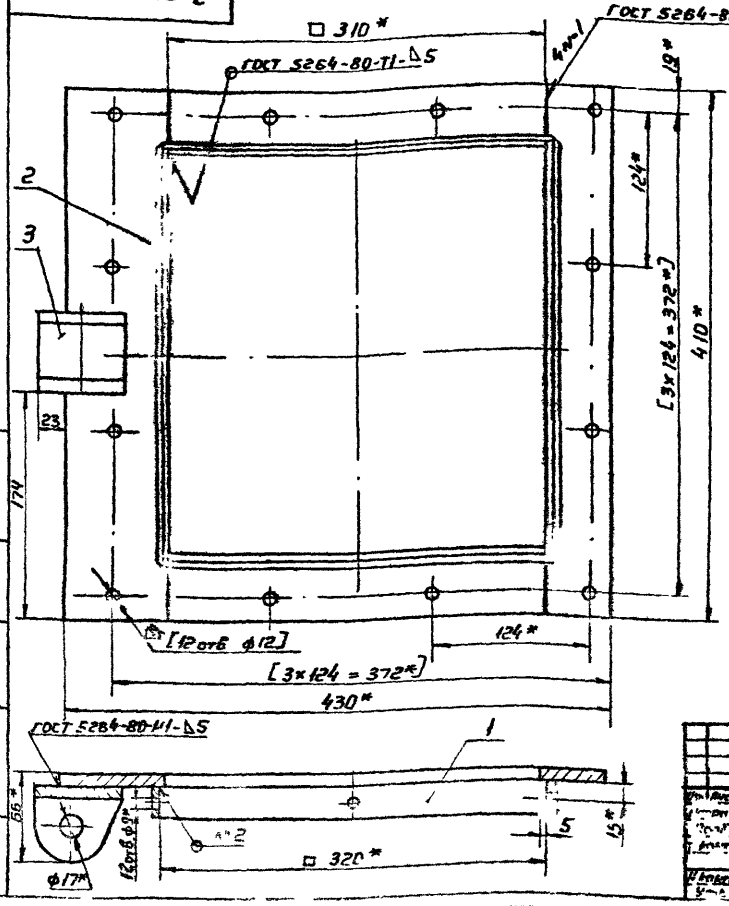

1 $\pm \frac{JT14}{2}$

2 Разметку и обработку размеров в квадратных скобках производить совместно с дет 1Б-200

3* Размеры для справок

				2.3Т. 200 СБ			
Изм.	Лист	N докум.	Подп.	Дата	Фланец Сборочный чертеж	Лит	Масса	Масштаб
							7,0	1:2,5
						Лист	Листов 1	
						ММСС СССР Главпромвентиляция ГПИ Проектпромвентиляция		
Н. контр.	Колкота							
Утв.	Демьянов							

Копировал Вешичкая — Формат А3

2.3Т.201

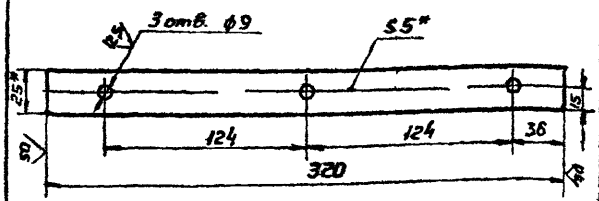

1 $\pm \frac{JT14}{2}$

2* Размеры для справок

				2.3Т. 201			
Изм.	Лист	N докум.	Подп.	Дата	Ребро	Лит	Масса	Масштаб
							0,3	1:2
						Лист	Листов 1	
					Полоса Б-2 5×25 ГОСТ 103-76 / Ст3 ГОСТ 535-79	ММСС СССР Главпромвентиляция ГПИ Проектпромвентиляция		
Н. контр.	Колкота							
Утв.	Демьянов							

Копировал Вешичкая — Формат А4

2.3Т.203

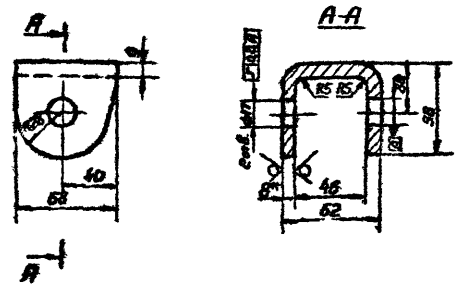

1. Длина развертки – 154 мм

2 $\pm \frac{JT14}{2}$

3* Размер для справок

				2.3Т. 203			
Изм.	Лист	N докум.	Подп.	Дата	Скоба	Лит	Масса	Масштаб
							066	1:2
						Лист	Листов 1	
					Лист Б-ПН-8 ГОСТ 19903-74 / В Ст3сп5 ГОСТ 14Г37-78	ММСС СССР Главпромвентиляция ГПИ Проектпромвентиляция		
Н. контр.	Колкота							
Утв.	Демьянов							

Копировал Вешичкая — Формат А4

Серия 5 904-26, выпуск 3

2 ЗТ 202

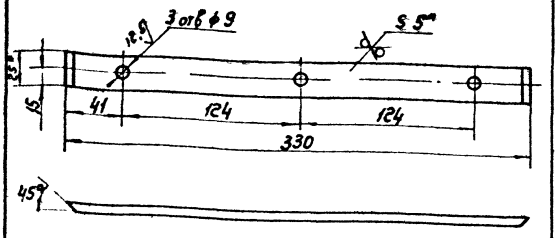

1 ± $\frac{ЭТ14}{2}$

2* Размеры для справок

Изм	Лист	N докум	Подп	Дата
Разраб		Миронова		
Пров		Колкота		
Т контр		Демьянов		
Н контр		Колкота		
Утв		Демьянов		

2 ЗТ 202

Ребро

Лит	Масса	Масштаб
	3,2	1 2

Лист | Листов 1

Полоса Б-25х25 ГОСТ 103 76 / Ст 3 кп ГОСТ 535 79

ММСС СССР Главпромвентиляция ГПИ Проектпромвентиляция

Копировал Сер- Формат 1/4

2 ЗТ 300

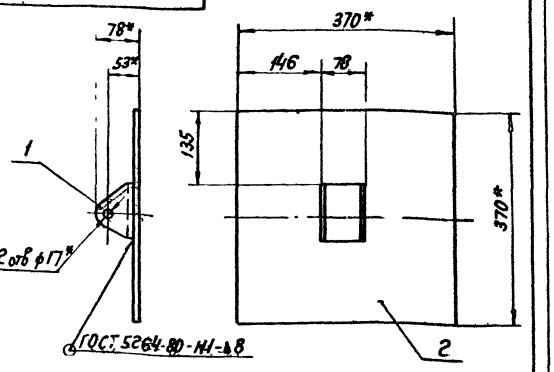

1 * Размеры для справок.

2 ± $\frac{ЭТ14}{2}$

Формат	Зона	Поз	Обозначение	Наименование	Кол	Примечание
				Детали		
А4		1	2 ЗТ 301	Скоба	1	
Б4		2	2 ЗТ 302	Плита		
				Лист Б-ПН-8 ГОСТ 19903-74 / Ст 3 кп ГОСТ 14637-79		
				370×370 h14	1	8,6 кг

2.3 Т 300

Клапан

Лит	Масса	Масштаб
	9,5	1.5

Лист | Листов 1

ММСС СССР Главпромвентиляция ГПИ Проектпромвентиляция

Копировал Сер- Формат А4

Формат	Зона	Поз	Обозначение	Наименование	Кол	Примечание
				Документация		
А3			2 ЗТ 400 СБ	Сборочный чертеж		
				Детали		
А4		1	2 ЗТ 401	Тяга	1	
А4		2	2 ЗТ 402	Тяга	1	
А4		3	2 ЗТ 403	Ушко	2	
Б4		4	2 ЗТ 404	Стяжка		
				Уголок Б-63х63х5 ГОСТ 8509 72 / Ст 3 ГОСТ 535-79		
				l=78 h14	2	0,37 кг

2 ЗТ 400

Рычаг

Лит	Лист	Листов
		1

ММСС СССР Главпромвентиляция ГПИ Проектпромвентиляция

Копировал Сер- Формат А4

2 ЗТ 401

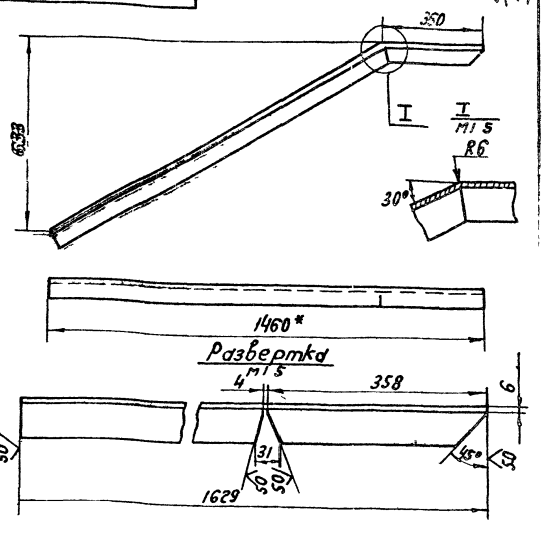

1 - ЭТ14, ± $\frac{ЭТ14}{2}$

2 * Размер для справок

3Т 401

Тяга

Лит	Масса	Масштаб
	7,7	1 5

Лист | Листов 1

Уголок Б 63х63х5 ГОСТ 8509 72 / Ст 3 ГОСТ 535-79

ММСС СССР Главпромвентиляция ГПИ Проектпромвентиляция

Копировал Сер- Формат

Серия 5 904 26, выпуск 3

2 ЗТ 402

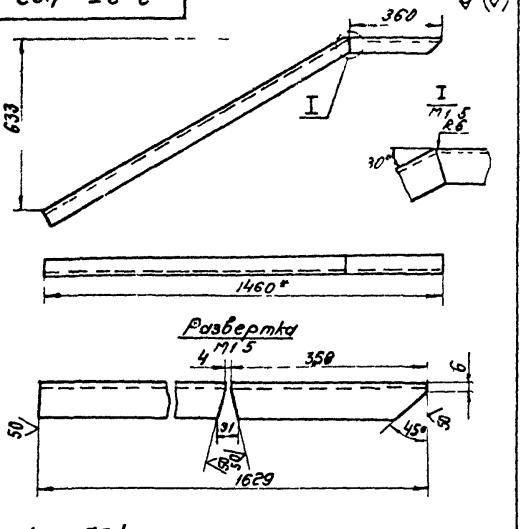

1-ЛТ14, ± ЛТ14/2

2* Размер для справок

Изм.	Лист	N докум.	Подп.	Дата	2 ЗТ 402			
Разраб.		Меняева			Тяга	Лит	Масса	Масштаб
Пров.		Колкота					77	1:10
Т. контр.		Демьянов				Лист	Листов 1	
Н. контр.		Колкота			Уголок Б 63х63х5 ГОСТ 8509 72 / Ст 3 ГОСТ 535 79	ММСС СССР Главпромвентиляция ГПИ Проектпромвентиляция		
Утв.		Демьянов						

Копировал Бер- Формат А4

2 ЗТ 403

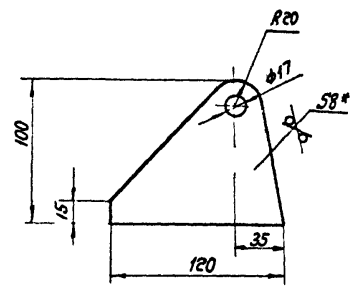

1 ± ЛТ14/2

2* Размер для справок

Изм.	Лист	N докум.	Подп.	Дата	2 ЗТ 403			
Разраб.		Меняева			Ушко	Лит	Масса	Масштаб
Пров.		Колкота					0,45	1:2
Т. контр.		Демьянов				Лист	Листов 1	
Н. контр.		Колкота			Лист Б ЛН 8 ГОСТ 19903 74 / Ст 3 кп ГОСТ 14637 79	ММСС СССР Главпромвентиляция ГПИ Проектпромвентиляция		
Утв.		Демьянов						

Копировал Бер- Формат А4

2 ЗТ 400 СБ

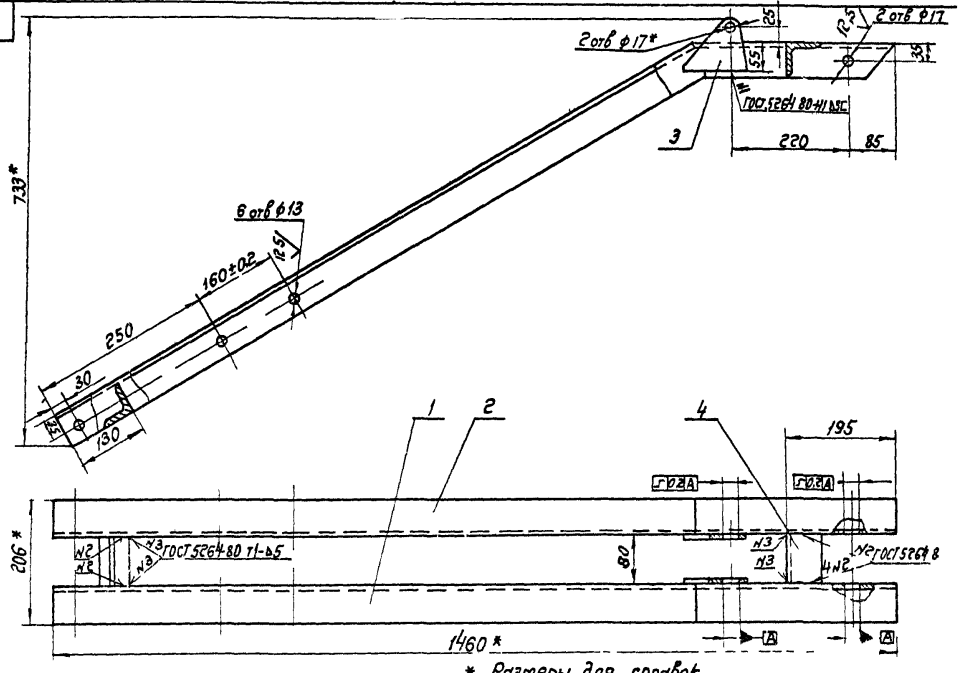

* Размеры для справок

Изм.	Лист	N докум.	Подп.	Дата	2 ЗТ 400 СБ			
Разраб.		Меняева			Рычаг Сборочный чертеж	Лит	Масса	Ма
Пров.		Колкота					17	
Т. контр.		Демьянов				Лист	Листов	
Н. контр.		Колкота				ММСС СС		
Утв.		Демьянов				Главпромвентиляция ГПИ Проектпромвентиляция		

Копировал Бер- Формат

Серия 5 904-26, выпуск 3

2 ЗТ 102

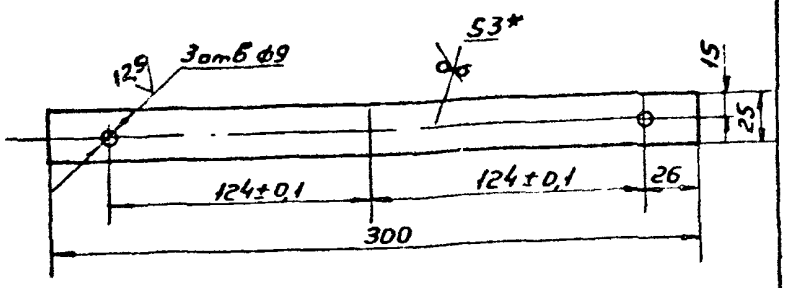

1 + JT14, ± JT14/2

2* Размер для справок

Изм	Лист	N докум	Подп	Дата
Разраб		Власова		
Пров		Колкота		
Т контр		Демьянов		
Н контр		Колкота		
Утв		Демьянов		

2 ЗТ 102

Планка

Лит	Масса	Масштаб
	0,17	1:2

Лист | Листов 1

Лист Б-ПН 3 ГОСТ 19903-74 / 3-Л Ст3кп ГОСТ 16523-70

ММСС СССР Главпромвентиляция ГПИ Проектпромвентиляция

Копировал Вешицкая Формат А4

2 ЗТ 101

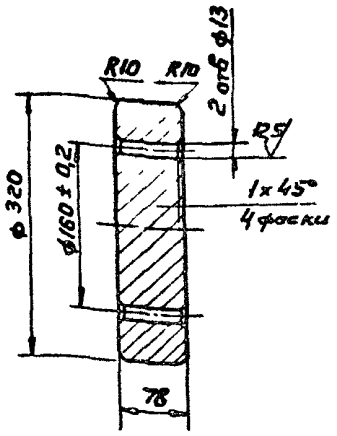

± JT14/2

Изм	Лист	N докум	Подп	Дата
Разраб		Власова		
Пров		Колкота		
Т контр		Демьянов		
Н контр		Колкота		
Утв		Демьянов		

2 ЗТ 101

Противовес

Лит	Масса	Масштаб
	44	1:5

Лист | Листов 1

С 412-28 ГОСТ 1412-79

ММСС СССР Главпромвентиляция ГПИ Проектпромвентиляция

Копировал Вешицкая Формат А4

2 ЗТ 001

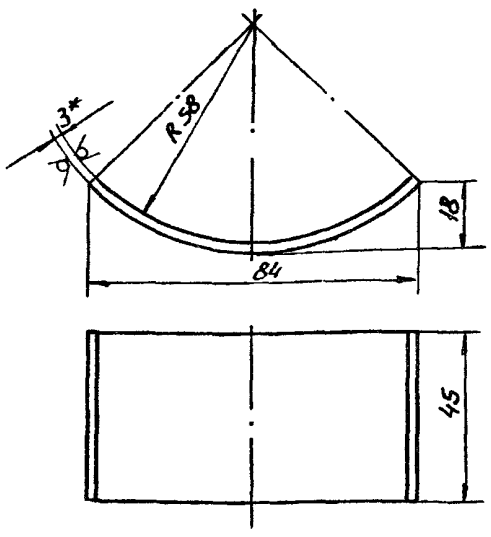

1 Длина развертки – 92 мм

2 - JT14; ± JT14/2

3* Размер для справок

Изм	Лист	N докум	Подп	Дата
Разраб		Меняева		
Пров		Колкота		
Т контр		Демьянов		
Н контр		Колкота		
Утв		Демьянов		

2 ЗТ-001

Обойма

Лит	Масса	Масштаб
	0097	1:1

Лист | Листов 1

Лист Б ПН-3 ГОСТ 19903-74 / 3-Л Ст3кп ГОСТ 16523-70

ММСС СССР Главпромвентиляция ГПИ Проектпромвентиляция

Копировал Вешицкая Формат А4

2 ЗТ 301

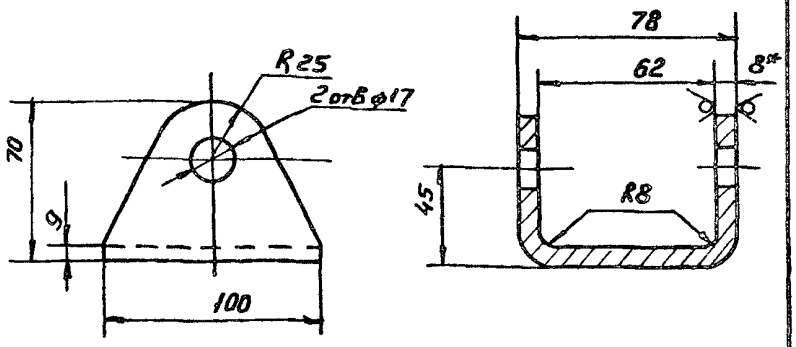

1 Длина развертки – 192 мм

2 ± JT14/2

3 * Размер для справок

Изм	Лист	N докум	Подп	Дата
Разраб		Меняева		
Пров		Колкота		
Т контр		Демьянов		
Н контр		Колкота		
Утв		Демьянов		

2 ЗТ 301

Скоба

Лит	Масса	Масштаб
	0,9	1:2

Лист | Листов 1

Лист В ПН В ГОСТ 19903-74 / ст3кп ГОСТ 16523-70

ММС СССР Главпромвентиляция ГПИ Проектпромвентиляция

Копировал Вешицкая Формат А4

gost.e-ecolog.ru