ТИПОВАЯ ДОКУМЕНТАЦИЯ НА КОНСТРУКЦИИ ИЗДЕЛИЯ
И УЗЛЫ ЗДАНИЙ И СООРУЖЕНИЙ

СЕРИЯ 5.904-26

ЦИКЛОНЫ ЦН-11
ДИАМЕТРАМИ 400, 500, 630, 800 мм

ВЫПУСК II

ЦИКЛОНЫ

РАБОЧИЕ ЧЕРТЕЖИ

19936-02
Цена 1-44

gost.e-ecolog.ru

ТИПОВАЯ ДОКУМЕНТАЦИЯ НА КОНСТРУКЦИИ ИЗДЕЛИЯ
И УЗЛЫ ЗДАНИЙ И СООРУЖЕНИЙ

СЕРИЯ 5.904-26

ЦИКЛОНЫ ЦН-11
ДИАМЕТРАМИ 400, 500, 630, 800 мм

ВЫПУСК II

ЦИКЛОНЫ

РАБОЧИЕ ЧЕРТЕЖИ

Разработаны
ГПИ Проектпромвентиляция
Главный инженер института А.А.Овчинников
Главный специалист Е.П.Агафонов
Главный специалист О.Б.Демьянов

Утверждены Госстроем СССР
протокол №4-48 от 20.11.1985 г.
Введены в действие 10.02.1986 г.
ГПИ "Проектпромвентиляция"
Главпромвентиляция ММСС СССР
приказ № 36 от 5.02.1986 г.
Срок действия — 1990 г.

Серия 5 904-26, выпуск 2

Содержание

Обозначение	Наименование	Стр	Обозначение	Наименование	Стр
	Титульный лист	1	ЦН-11-400Л	Циклон левый Спецификация	4
	Содержание	2	ЦН-11-400Л СБ	Циклон левый Сборочный чертеж	10
КЦН 11-ТО1	Техническое описание	2	ЦН-11-400Л 001	Крышка винтовая Деталь	9
КЦН 11-Д1	Технические требования	3	ЦН-11-400Л 002	Цилиндр Деталь	9
ЦН-11-400П	Циклон правый. Спецификация	4	ЦН-11-500П	Циклон правый Спецификация	4
ЦН-11-400ПСБ	Циклон правый Сборочный чертеж	5	ЦН-11-500ПСБ	Циклон правый Сборочный чертеж	11
ЦН-11-400П001	Крышка винтовая Деталь	6	ЦН-11-500Л	Циклон левый Спецификация	4
ЦН-11-400П 002	Цилиндр Деталь	6	ЦН-11-500ЛСБ	Циклон левый Сборочный чертеж	12
ЦН-11-400П 003	Труба Деталь	6	ЦН-11-630П	Циклон правый Спецификация	13
ЦН-11-400П 004	Конус Деталь	6	ЦН-11-630ПСБ	Циклон правый Сборочный чертеж	14
ЦН-11-400П.005	Стакан Деталь	7	ЦН-11-630Л	Циклон левый. Спецификация	13
ЦН-11-400П 006	Фланец опорный Деталь	7	ЦН-11-630ЛСБ	Циклон левый Сборочный чертеж	15
ЦН-11-400П.007	Стенка верхняя. Деталь	7	ЦН-11-800П	Циклон правый. Спецификация	13
ЦН-11-400П.008	Стенка нижняя Деталь	7	ЦН-11-800ПСБ	Циклон правый Сборочный чертеж	16
ЦН-11-400П 009	Стенка передняя. Деталь	8	ЦН-11-800Л	Циклон левый Спецификация	13
ЦН-11-400П.010	Стенка задняя. Деталь	8	ЦН-11-800ЛСБ	Циклон левый Сборочный чертеж	17
ЦН-11-400П 011	Кольцо опорное Деталь	8			
ЦН-11-400П 012	Ребро верхнее. Деталь	8			
ЦН-11-400П 013	Ребро нижнее. Деталь	9			
ЦН-11-400П 014	Ушко. Деталь	9			

Техническое описание

1 Введение

11 Серия , циклоны ЦН-11, состоит из следующих выпусков

Выпуск1 Указания по применению и установка циклонов;

Выпуск2 Конструкция циклонов.

Выпуск3 Бункеры и затворы

Выпуск4 Сборники, коллекторы, улитки

Выпуск5 Постаменты

12 В настоящем выпуске представлены рабочие чертежи циклонов диаметрами 400, 500, 630, 800 Циклоны разработаны правого и левого исполнения с соответствующими условными обозначениями, например: циклон ЦН-11, правого исполнения ф400 обозначается ЦН-11-400П, а левого исполнения - ЦН-11-400Л

13 Циклон состоит из следующих основных деталей: цилиндра, винтовой крышки, выхлопной трубы, конуса и входного патрубка К концу трубы приварено опорное кольцо, на которое при одиночном циклоне устанавливается улитка, а при групповой установке циклонов - сборник.

2 Размещение и монтаж

При одиночной установке циклонов входной патрубок приваривают непосредственно к воздуховоду, а при групповой к коллектору. В случае одиночной установки циклона на бункер, к конусу циклона заранее приварены опорный фланец (черт ЦН-11 400П 006) и ребра жесткости (черт ЦН-11-400П 013).

22. При групповой установке циклонов к конусу циклона заранее приваривается только стакан (черт. ЦН-11-400П 005), а опорный фланец, ребра жесткости и лапы (черт 1Л, вып I) приваривают к циклону в процессе монтажа.

23 Для удобства монтажа циклона к нему приварены два ушка.

Подбор циклонов следует производить в соответствии с указаниями, приведенными в выпуске 1.

Изм	Лист	N докум.	Подп	Дата
Разраб.		Чернева		
Пров		Колкота		
Н.контр.		Колкота		
Утв.		Деньянов		

КЦН11-ТО1

Циклоны ЦН-11 ф.400, 500, 630, 800мм Конструкция циклонов Техническое описание

Лит.	Лист	Листов
		1

ММСС СССР Главпромвентиляция гипроектпромвентиляция

Копировал: Вешицкая Формат А3

Инв.N подл. | Подп и дата | Взам инв N | Инв.N дубл. | Подп и дата

Технические требования.

1. Циклоны должны соответствовать настоящим техническим требованиям и рабочим чертежам
2. Все материалы, готовые изделия и детали применяемые для изготовления циклонов, должны соответствовать данным указанным в конструкторской документации, и по качеству отвечать требованиям стандартов
3. Неуказанные предельные отклонения размеров деталей и сборочных единиц $H14, h14, \pm \frac{IT14}{2}$.
4. Качество листового материала и готовых деталей должно быть подтверждено сертификатами заводов поставщиков
5. Поверхность деталей не должна иметь пороков (трещин, забоин, отслоений покрытия и т.д)
6. На механически обработанных и штампованных деталях не должно быть зауселиц, задиров и забоин, а в местах перегибов - трещин и надрывов.
7. Детали проката должны быть выправлены
8. Сварочные работы должны производиться в строгом соответствии с утвержденной технологией завода-изготовителя
9. К сварке не допускаются детали, у которых места нанесений сварочных швов покрыты ржавчиной, маслом, краской и другими загрязнениями
10. Очистка свариваемых поверхностей производится любым способом
11. Сварку и прихватку сборочных единиц производить ручной электродуговой электродами марки Э-42, Э-42А и Э-46 по ГОСТ 9467-75, при этом швы сварных соединений должны соответствовать ГОСТ 5264-80, контактной - по ГОСТ 15878-79, а также полуавтоматической в среде углекислого газа (двуокись углерода по ГОСТ 8050-76) с применением сварочной проволоки СВ-08, СВ-08А по ГОСТ 2246-70, при этом швы сварных соединений должны соответствовать ГОСТ 14771-76.
12. Прихватку следует размещать в местах расположения сварочных швов
13. Перед началом сварки должны быть проверены правильность сборки и качество прихватки соединяемых деталей. Принудительная с натягом подгонка деталей не допускается
14. Коробление и поводка свариваемых элементов не должны превышать 5мм на 1000 мм длины
15. Подготовка поверхности под покрытие производится по технологии, утвержденной на заводе-изготовителе, в соответствии с требованиями ГОСТ 9.025-74
16. Наружные поверхности циклонов, должны быть покрыты грунтовкой ГФ-0119 ГОСТ 23343-78 или другим покрытием обладающим хорошей адгезией к металлу, по технологии, утвержденной на заводе – изготовителе
17. Класс покрытия VII по ГОСТ 9.032-74
18. Покрытие должно наноситься ровным слоем по всей поверхности Подтеки, пятна, морщины, пузыри и приставшие загрязнения не допускаются
19. Циклоны поставляются в собранном виде согласно утвержденным чертежам в количестве определенном заказом
20. К каждой партии циклонов прилагается товаросопроводительная документация, в которой указывается:
   - наименование завода-изготовителя и его ведомственная принадлежность,
   - обозначение циклонов,
   - количество циклонов в партии,
   - дата выпуска,
   - отметка ОТК.
21. На каждом циклоне, принятом ОТК должна быть нанесена маркировка с обозначением циклона, краской, отличающейся по цвету от основного покрытия
22. Способ нанесения и место расположения маркировки устанавливается заводом-изготовителем, но должно быть одинаковым для всех циклонов Допускается маркировку проставлять на бирке, прикрепленной к циклону
23. Готовые циклоны подвергаются приемочному контролю отделом технического контроля (ОТК) завода-изготовителя
24. При приемочном контроле проверяется соответствие циклонов настоящим техническим требованиям и чертежам

При этом проверяется.
- размеры и геометрическая форма;
- качество сварных соединений,
- масса;
- товарный вид.

25. К проверке циклоны предоставляются партиями. Количество образцов, подлежащих проверке от предъявленной партии-10%, но не менее 2-х или определяется контрольными операциями, предусмотренными технологическим процессом
26. Контролю товарного вида подвергаются все циклоны.
27. На принятые циклоны в документе делается отметка ОТК завода-изготовителя.
28. В тех случаях, когда в образцах, подлежащих проверке обнаруживаются нарушения настоящих технических требований и чертежей, назначается повторная проверка с удвоенным количеством проверяемых образцов от партии.
   Если при повторной проверке обнаруживаются нарушения настоящих технических требований и чертежей, вся предъявленная к приемке партия бракуется.
29. На забракованные циклоны должен составляться акт, в котором указывается возможность исправления брака.
30. Обнаруженные дефекты должны быть устранены в соответствии с настоящими техническими требованиями и чертежами.
31. На циклонах не подлежащих исправлению, должны ставиться отметка ОТК, указывающая об окончательном браке
32. Готовые циклоны поставляются в таре, обеспечивающей их сохранность при транспортировании и хранении у заказчика.
   Разработка чертежей и изготовление тары производится заводом-изготовителем в соответствии с ГОСТ 2991-76.
33. По согласованию с заказчиком допускается отправка циклонов не в таре.
34. Сопроводительная документация на партию должна быть упакована способом, установленным на заводе-изготовителе, причем должны применяться тары, обеспечивающие ее сохранность.
35. Каждое отправляемое место должно маркироваться с указанием типа циклона, завода-изготовителя, даты выпуска, веса брутто и надписью „не бросать".
36. Транспортирование циклонов может производиться любым видом транспорта.
   Хранение и транспортирование циклонов должно производиться в условиях, защищающих их от механических повреждений.
37. Условия транспортирования циклонов в части воздействия климатических факторов внешней среды по группе Ж1, хранения - по группе Ж2 ГОСТ 15150-69.

Указания по эксплуатации.

38. Монтаж циклонов должен производиться согласно требованиям СН и П III-28-75
39. Эксплуатация - по ГОСТ 12.4.021-75.

Инв.№подл.	Подп. и дата	Взам.инв.№	Инв.№дубл.	Подп. и дата	
Гл.инж.проекта	Ивакин				КЦИН-Д1
Разраб.	Тенеева				Циклоны ЦН-11
Пров.	Балкина				ф400, 500, 630, 800мм. Конструкция циклонов. Технические требования
Н.контр.	Балкина				Лит. Лист Листов
Утв.	Зеленов				ГПТСС СССР Газовентиляция Укрспецэлектромонтаж

Копировал Фор-

Формат А2

Серия 5 904-26, выпуск 2

Формат	Зона	Поз	Обозначение	Наименование	Кол	Примечание
				Документация		
А2			ЦН 11-400П СБ	Сборочный чертеж		
А2			КЦН 11-Д1	Технические требования		
				Детали		
А4		1	ЦН-11-400П 001	Крышка винтовая	1	
А4		2	ЦН 11-400П 002	Цилиндр	1	
А4		3	ЦН 11-400П 003	Труба	1	
А4		4	ЦН-11-400П 004	Конус	1	
А4		5	ЦН-11-400П 005	Стакан	1	
А4		6	ЦН 11-400П 006	Фланец опорный	1	
А4		7	ЦН-11-400П 007	Стенка верхняя	1	
А4		8	ЦН-11-400П 008	Стенка нижняя	1	
А4		9	ЦН-11-400П 009	Стенка передняя	1	
А4		10	ЦН-11-400П 010	Стенка задняя	1	
А4		11	ЦН-11-400П 011	Кольцо опорное	1	
А4		12	ЦН-11-400П 012	Ребро верхнее	3	
А4		13	ЦН-11-400П 013	Ребро нижнее	4	
А4		14	ЦН-11-400П 014	Ушко	2	

Подп. и дата | Инв. № дубл. | Взам. инв. № | Подп. и дата | Инв. № подл.

Изм.	Лист	№ докум.	Подп.	Дата
Разраб.	Власова			
Пров.	Колкота			
Н. контр.	Колкота			
Утв.	Демьянов			IX.83

ЦН-11-400П

Циклон правый

Лит. | Лист | Листов 1

МГПСС СССР Главпромвентиляция ГПИ Проектпромвентиляция

Копировал Бер

4

Формат	Зона	Поз	Обозначение	Наименование	Кол	Примечание
				Документация		
А2			ЦН-11-400Л СБ	Сборочный чертеж		
А2			КЦН 11-Д1	Технические требования		
				Детали		
А4		1	ЦН 11-400Л 001	Крышка винтовая	1	
А4		2	ЦН 11-400Л 002	Цилиндр	1	
А4		3	ЦН 11-400 П 003	Труба	1	
А4		4	ЦН-11-400П 004	Конус	1	
А4		5	ЦН-11-400П 005	Стакан	1	
А4		6	ЦН-11-400П 006	Фланец опорный	1	
А4		7	ЦН 11-400П 007	Стенка верхняя	1	
А4		8	ЦН 11-400П 008	Стенка нижняя	1	
А4		9	ЦН 11-400П 009	Стенка передняя	1	
А4		10	ЦН-11-400П 010	Стенка задняя	1	
А4		11	ЦН 11-400П 011	Кольцо опорное	1	
А4		12	ЦН-11-400П 012	Ребро верхнее	3	
А4		13	ЦН-11-400П 013	Ребро нижнее	4	
А4		14	ЦН-11-400П 014	Ушко	2	

Подп. и дата | Инв. № дубл. | Взам. инв. № | Подп. и дата | Инв. № подл.

Изм.	Лист	№ докум.	Подп.	Дата
Разраб.	Власова			
Пров.	Колкота			
Н. контр.	Колкота			
Утв.	Демьянов			IX.83

ЦН-11-400Л

Циклон левый

Лит. | Лист | Листов 1

МГПСС СССР Главпромвентиляция ГПИ Проектпромвентиляция

Копировал Бер

Формат	Зона	Поз	Обозначение	Наименование	Кол	Примечание
				Документация		
А2			ЦН-11-500П СБ	Сборочный чертеж		
А2			КЦН 11-Д1	Технические требования		
				Детали		
А4		1	ЦН-11-400П 001-01	Крышка винтовая	1	
А4		2	ЦН-11-400П 002 01	Цилиндр	1	
А4		3	ЦН-11-400П 003-01	Труба	1	
А4		4	ЦН-11-400П 004 01	Конус	1	
А4		5	ЦН-11-400П 005 01	Стакан	1	
А4		6	ЦН-11-400П 006-01	Фланец опорный	1	
А4		7	ЦН-11-400П 007 01	Стенка верхняя	1	
А4		8	ЦН-11-400П 008-01	Стенка нижняя	1	
А4		9	ЦН 11-400П 009 01	Стенка передняя	1	
А4		10	ЦН-11-400П 010 01	Стенка задняя	1	
А4		11	ЦН-11-400П 011-01	Кольцо опорное	1	
А4		12	ЦН-11-400П 012-01	Ребро верхнее	3	
А4		13	ЦН 11-400П 013	Ребро нижнее	4	
А4		14	ЦН-11-400П 014	Ушко	2	

Подп. и дата | Инв. № дубл. | Взам. инв. № | Подп. и дата | Инв. № подл.

Изм.	Лист	№ докум.	Подп.	Дата
Разраб.	Власова			
Пров.	Колкота			
Н. контр.	Колкота			
Утв.	Демьянов			IX.83

ЦН 11-500П

Циклон правый

Лит. | Лист | Листов 1

МГПСС СССР Главпромвентиляция ГПИ Проектпромвентиляция

Копировал Бер

Формат А4

Формат	Зона	Поз	Обозначение	Наименование	Кол	Примечание
				Документация		
А2			ЦН-11-500Л СБ	Сборочный чертеж		
А2			КЦН 11-Д1	Технические требования		
				Детали		
А4		1	ЦН-11-400Л 001-01	Крышка винтовая	1	
А4		2	ЦН 11 400Л 002-01	Цилиндр	1	
А4		3	ЦН-11-400П 003-01	Труба	1	
А4		4	ЦН-11-400П 004-01	Конус	1	
А4		5	ЦН-11-400П 005-01	Стакан	1	
А4		6	ЦН-11-400П 006-01	Фланец опорный	1	
А4		7	ЦН-11-400П 007-01	Стенка верхняя	1	
А4		8	ЦН-11-400П 008-01	Стенка нижняя	1	
А4		9	ЦН-11-400П 009-01	Стенка передняя	1	
А4		10	ЦН-11-400П 010 01	Стенка задняя	1	
А4		11	ЦН-11-400П 011-01	Кольцо опорное	1	
А4		12	ЦН-11-400П 012-01	Ребро верхнее	3	
А4		13	ЦН 11-400П 013	Ребро нижнее	4	
А4		14	ЦН-11-400П 014	Ушко	2	

Подп. и дата | Инв. № дубл. | Взам. инв. № | Подп. и дата | Инв. № подл.

Изм.	Лист	№ докум.	Подп.	Дата
Разраб.	Власова			
Пров.	Колкота			
Н. контр.	Колкота			
Утв.	Демьянов			IX.83

ЦН-11-500Л

Циклон левый

Лит. | Лист | Листов 1

МГПСС СССР Главпромвентиляция ГПИ Проектпромвентиляция

Копировал Бер

Формат А4

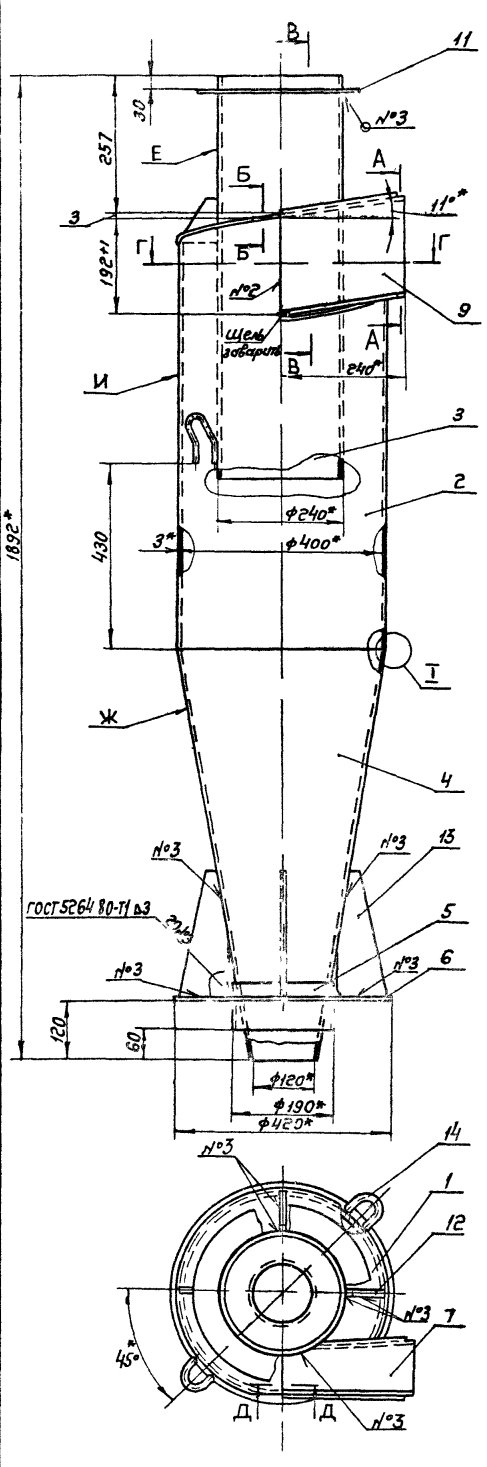

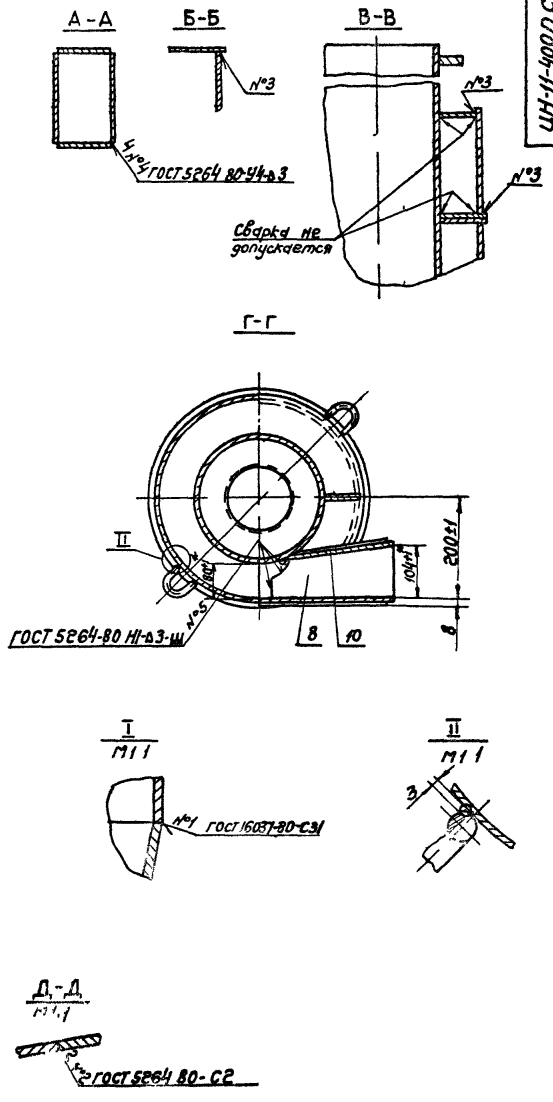

1 Сварка ручная электродуговая
2 Несоосность поверхностей Е и Ж относительно поверхности И не более 2мм
3* Размеры для справок
4. $\pm \frac{ЭТ14}{2}$

					ЦН-11-400ПСБ			
Изм	Лист	№докум	Подп	Дата	Циклон правый Сборочный чертеж	Лит	Масса	Масштаб
Разраб		Власова					66,0	1 5
Пров		Колкота				Лист	Листов 1	
Т.контр		Демьянов				ММСС СССР Главпромвентиляция Гипроектромвентиляция		
Гл.спец		Демьянов		13/33				
Н.контр		Колкота						
Утв.		Осадчий						

Копировал. Бер- Формат А2

Серия 5 904-26, выпуск 2

ЦН-11-400ПСБ

Инв. № подл. | Подп. и дата | Взам. инв. № | Инв. № дубл. | Подп. и дата

Серия 5.904-28 Выпуск 2

ЦН 11-400 П 001

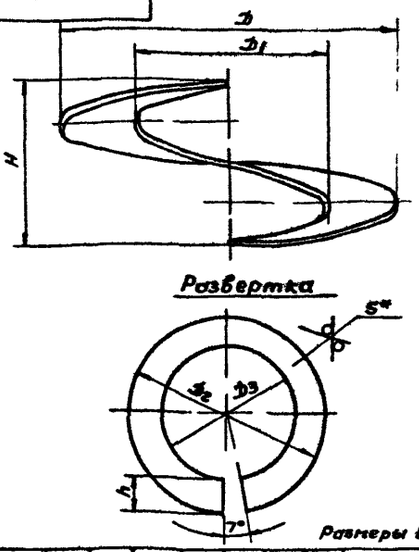

Обозначение	D	D1	D2	D3	H	h	S	Материалы	Масса кг
ЦН 11-400П 001	416	241	429	254	201	80	3	Б-ПН-5 ГОСТ 19903-74 Лист 3-В-Ст3кп ГОСТ 16523-70	2,2
-01	516	301	532	317	249	100	3		3,3
-02	650	379	670	399	317	125	5	Б-ПН-5 ГОСТ 19903-74 Лист Ст3кп ГОСТ 14637-79	8,7
-03	820	481	846	507	399	159	5		13,7

1 ± JT14/2

2* Размер для справок

ЦН 11-400 П 001

Крышка винтовая

См табл

Лит | Масса | Масштаб

Лист | Листов 1

МНСС СССР Главпромвентиляция ГПИ Проектпромвентиляция

Копировал | Формат А4

ЦН-11-400 П 002

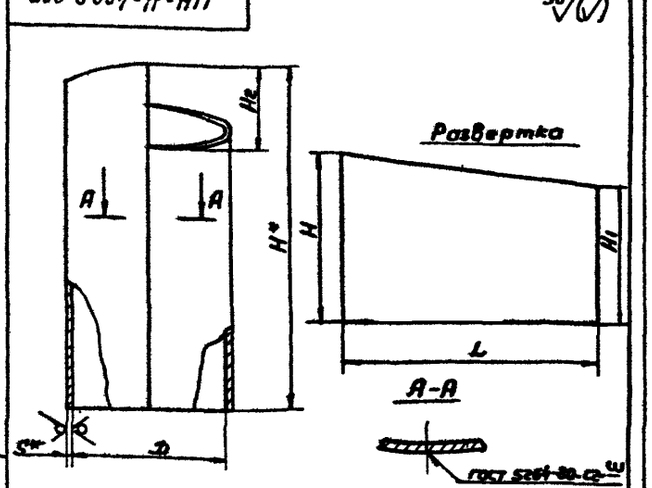

Обозначение	D	H	H1	H2	L разв	S	Материалы	Масса кг
ЦН 11 400П-002	400	832	634	198	1265	3	Б-ПН-5 ГОСТ 19903-74 Лист 3-В-Ст3кп ГОСТ 16523-70	218
-01	500	1040	794	248	1579			338
-02	630	1310	998	312	1994	5	Б-ПН-5 ГОСТ 19903-74 Лист Ст3кп ГОСТ 14637-79	90
-03	800	1665	1271	394	2527			145

1 ± JT14/2

2* Размеры для справок

ЦН-11-400 П 002

Цилиндр

См. табл

Лит | Масса | Масштаб

Лист | Листов 1

МНСС СССР Главпромвентиляция ГПИ Проектпромвентиляция

Копировал | Формат А4

ЦН-11-400 П 003

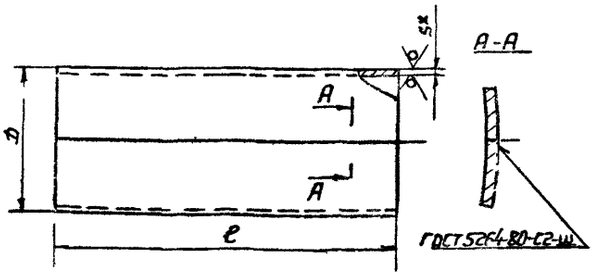

Обозначение	D	e	L разв	S	Материалы	Масса кг
ЦН 11-400П 003	240	764	744	3	Б-ПН-5 ГОСТ 19903-74 Лист 3-В-Ст3кп ГОСТ 16523-70	13,3
-01	300	920	932			20,2
-02	378	1125	1170	5	Б-ПН-5 ГОСТ 19903-74 Лист Ст3кп ГОСТ 16637-70	51,4
-03	480	1388	1491			81

1 ± JT14/2

2* Размер для справок

ЦН-11-400 П 003

Труба

См табл

Лит | Масса | Масштаб

Лист | Листов 1

МНСС СССР Главпромвентиляция ГПИ Проектпромвентиляция

Копировал | Формат А4

ЦН-11-400 П 004

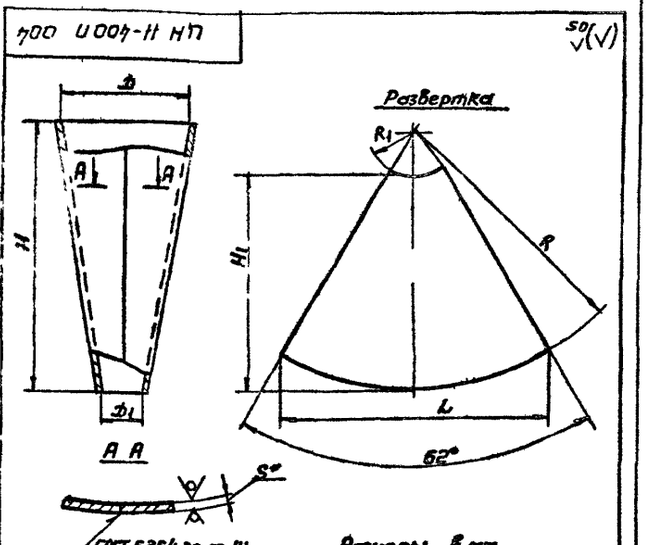

Обозначение	D	D1	H	H1	L	R	R1	S	Материалы	Масса кг
ЦН-11-400П.004	400	120	800	863	1204	1169	357	3	Б-ПН-5 ГОСТ 19903-74 Лист 3-В-Ст3кп ГОСТ 16523-70	159
-01	500	150	1000	1079	1504	1463	444			245
02	630	190	1260	1360	1900	1845	566	5	Б-ПН-5 ГОСТ 19903-74 Ст3кп ГОСТ 16637-70	65
03	800	240	1600	1725	2406	2335	711			105

1 ± JT14/2

2* Размер для справок

ЦН-11-400 П 004

Конус

См. табл

Лит | Масса | Масштаб

Лист | Листов 1

МНСС СССР Главпромвентиляция ГПИ Проектпромвентиляция

Копировал | Формат А4

Серия 5 904 26, выпуск 2

ЦН 11 400П 005

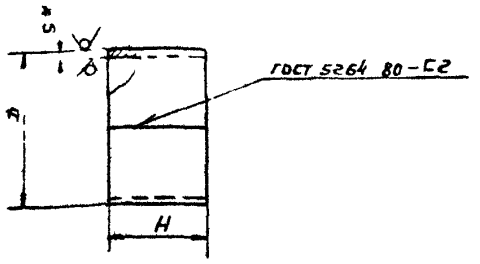

Размеры в мм

Обозначение	D	H	L разв	S	Материалы	Масса кг
ЦН 11 400П 005	190	100	587	3	Лист Б ПН 5 ГОСТ 19903 74 / 3 III Ст3 Кп ГОСТ 16523-70	137
-01	230		712			167
-02	292	130	901	5	Лист Б ПН 5 ГОСТ 19903 74 / Ст3 Кп ГОСТ 14637 79	46
-03	358		1108			565

1 ± JT14/2

2* Размер для справок

Изм	Лист	N докум	Подп	Дата
Разраб		Власова		
Пров		Колкота		
Т.контр		Демьянов		
Н.контр		Колкота		
Утв		Демьянов		

ЦН-11-400П 005

Стакан

См табл

Лит | Масса | Масштаб

См. табл | —

Лист | Листов 1

ММСС СССР Главпромвентиляция ГПИ Проектпромвентиляция

Копировал В.— Формат А4

ЦН-11-400П 006

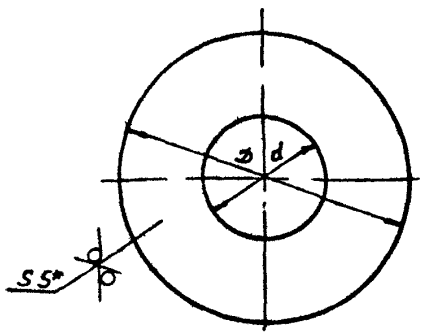

Обозначение	D мм	d, мм	Масса кг
ЦН-11 400П 006	420	192	43
-01	450	232	4,56
-02	520	294	5,65
-03	660	360	95

1 ± JT14/2

2* Размер для справок

Изм	Лист	N докум	Подп	Дата
Разраб		Власова		
Пров		Колкота		
Т.контр		Демьянов		
Н.контр		Колкота		
Утв		Демьянов		

ЦН-11-400П 006

Фланец опорный

Лист Б ПН-5 ГОСТ 19903-74 / В Ст3 Сп.5 ГОСТ 14637 79

Лит | Масса | Масштаб

См. табл | —

Лист | Листов 1

ММСС СССР Главпромвентиляция ГПИ Проектпромвентиляция

Копировал В.— Формат А4

ЦН-11-400П 007

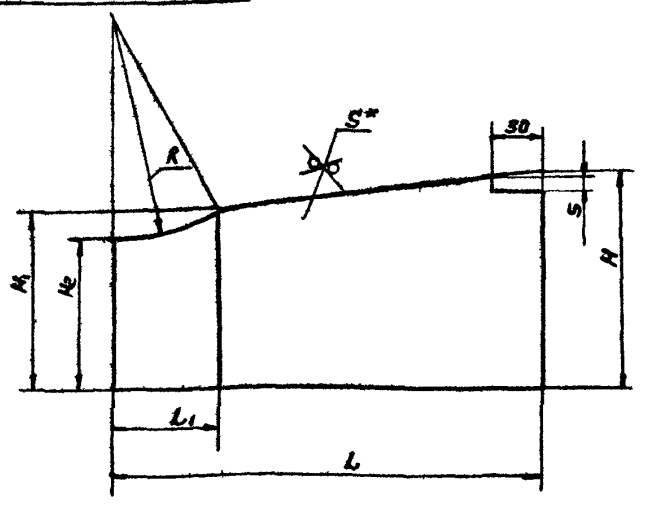

Размеры в мм

Обозначение	H	H1	H2	L	L1	R	S	Материалы	Масса кг
ЦН-11 400П 007	112	92	80	244	53	120	3	Лист Б-ПН-5 ГОСТ 19903-74 / 3-III-Ст3Кп ГОСТ 16523-70	0,56
-01	138	114	100	305	63	150			0,91
-02	174	144	126	385	80	189	5	Лист Б-ПН-5 ГОСТ 19903-74 / Ст3Кп ГОСТ 14637-79	2,95
-03	218	179	160	488	95	240			3,7

1 ± JT14/2

2* Размер для справок

Изм	Лист	N докум	Подп	Дата
Разраб		Власова		
Пров		Колкота		
Т.контр		Демьянов		
Н.контр		Колкота		
Утв		Демьянов		

ЦН-11-400П 007

Стенка верхняя

См табл

Лит | Масса | Масштаб

См табл | —

Лист | Листов 1

ММСС СССР Главпромвентиляция ГПИ Проектпромвентиляция

Копировал В.— Формат А4

ЦН-11-400П 008

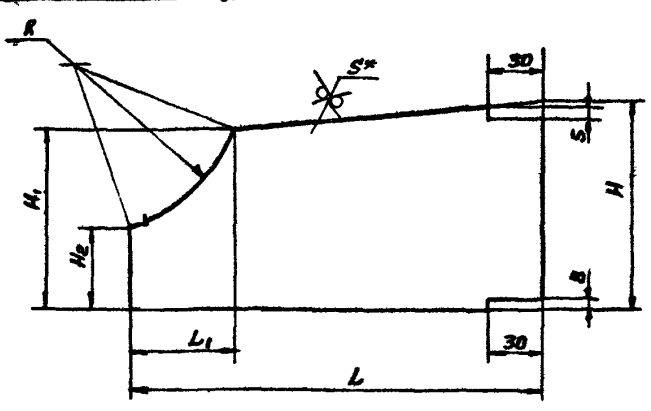

Размеры в мм

Обозначение	H	H1	H2	L	L1	R	S	Материалы	Масса кг
ЦН 11 400П 002	120	101	46	234	58	95	3	Лист Б ПН 5 ГОСТ 19903-74 / 3-III-Ст3Кп ГОСТ 16523-70	0,55
-01	148	124	56	295	75	119			0,82
-02	184	156	70	375	97	150	5	Лист Б-ПН-5 ГОСТ 19903-74 / Ст3Кп ГОСТ 14637-79	2,2
-03	228	193	86	478	123	190			3,4

1 ± JT14/2

2* Размер для справок

Изм	Лист	N докум	Подп	Дата
Разраб		Власова		
Пров		Колкота		
Т.контр		Демьянов		
Н.контр		Колкота		
Утв		Демьянов		

ЦН-11-400П 008

Стенка нижняя

См табл

Лит | Масса | Масштаб

См табл | —

Лист | Листов 1

ММСС СССР Главпромвентиляция ГПИ Проектпромвентиляция

Копировал В.— Формат А4

ЦН-11-400 и 009

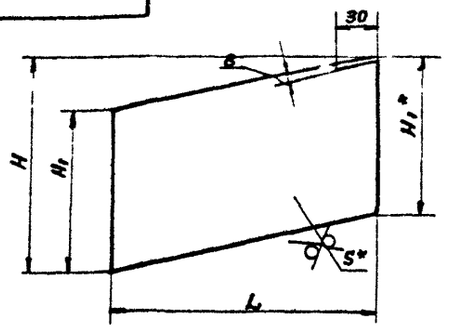

Размеры в мм

Обозначение	H	H1	L	S	Материалы	Масса, кг
ЦН-11-400П-009	246	200	240	3	Лист Б-ПН-5 ГОСТ 19903-74 / 3-III-Ст3кп ГОСТ 16523-70	1,13
-01	306	248	300			1,75
-02	385	312	378	5	Лист Б-ПН-5 ГОСТ 19903-74 / Ст3кп ГОСТ 14637-79	4,65
-03	487	394	480			7,4

1 $\pm \frac{IT14}{2}$

2* Размеры для справок

ЦН-11-400 П 009

Стенка передняя

Лит | Масса | Масштаб

См табл | —

Лист | Листов 1

См табл

ММСС СССР Главпромвентиляция ГПИ Проектпромвентиляция

Копировал | Формат А4

ЦН-11-400 и 010

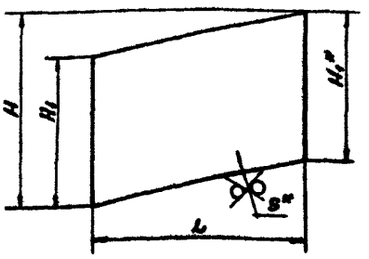

Размеры в мм

Обозначение	H	H1	L	S	Материалы	Масса, кг
ЦН-11-400П-010	231	192	201	3	Лист Б-ПН-5 ГОСТ 19903-74 / 3-III-Ст3кп ГОСТ 16523-70	0,9
-01	289	240	252			1,43
-02	364	302	314	5	Лист Б-ПН-5 ГОСТ 19903-74 / Ст3кп ГОСТ 14637-78	2,75
-03	462	384	407			6,1

1 $\pm \frac{IT14}{2}$

2* Размеры для справок.

ЦН-11-400 П 010

Стенка задняя

Лит | Масса | Масштаб

См табл | —

Лист | Листов 1

См табл

ММСС СССР Главпромвентиляция ГПИ Проектпромвентиляция

ЦН-11-400 и 011

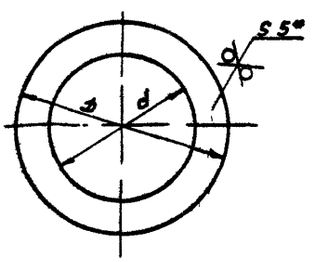

Обозначение	D, мм	d, мм	Масса, кг
ЦН-11-400П-011	300	242	0,9
-01	360	302	1,16
-02	440	380	1,5
-03	540	482	1,82

1 $\pm \frac{IT14}{2}$

2* Размер для справок

ЦН-11-400П 011

Кольцо опорное

Лит | Масса | Масштаб

См табл | —

Лист | Листов 1

Лист Б ПН 5 ГОСТ 19903-74 / 3-III-Ст3кп ГОСТ 16523-75

ММСС СССР Главпромвентиляция ГПИ Проектпромвентиляция

Копировал | Формат А4

ЦН-11-400 и 012

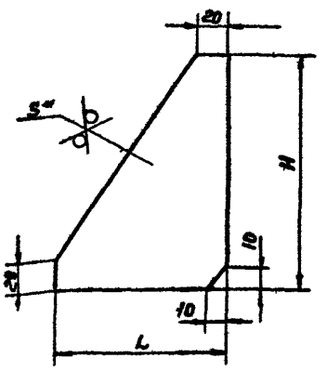

Размеры в мм

Обозначение	H	L	S	Материалы	Масса, кг
ЦН-11-400П-012	80	80	3	Лист Б-ПН-5 ГОСТ 19903-74 / 3-III-Ст3кп ГОСТ 16523-70	0,1
-01	150	100			0,25
-02	130	130	5	Лист Б-ПН-5 ГОСТ 19903-74 / Ст3кп ГОСТ 14637-78	0,43
-03	200	160			0,76

1 $\pm \frac{IT14}{2}$

2* Размер для справок

ЦН-11-400П 012

Ребро верхнее

Лит | Масса | Масштаб

См табл | —

Лист | Листов 1

См табл

ММСС СССР Главпромвентиляция ГПИ Проектпромвентиляция

Копировал | Формат А4

ЦН-11-400Л 013

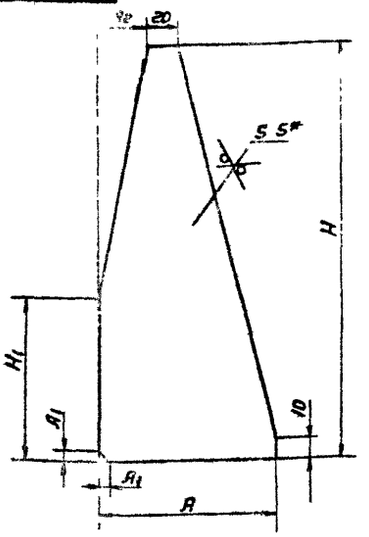

Размеры в мм

Обозначение	A	A1	A2	H	H1	Масса кг
ЦН-11-400Л 013	100	4	26	640	95	0,36
-01	130	4	30	800	130	0,97

1 $\pm \frac{IT14}{2}$

2* Размер для справок

ЦН-11-400Л 013

Радиальное

Лит | Масса | Масштаб

См. табл. | —

Лист | Листов 1

ЦАГИ | Госстрой СССР

Промвентиляция

Формат А4

ЦН-11-400Л 014

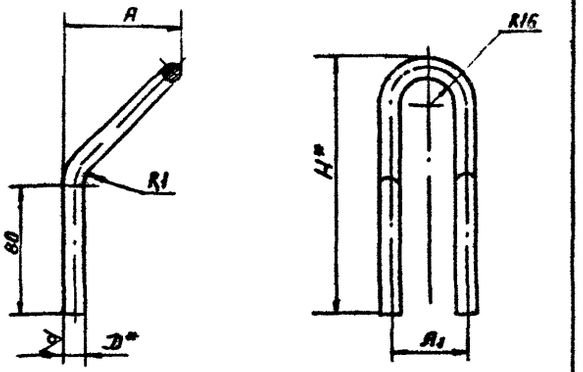

Размеры в мм

Обозначение	A	A1	H	D	R1	L разв.	Масса кг
ЦН-11-400Л-014	74	44	155	12	12	373	0,33
-01	80	48	161	16	18	385	0,6

1. $\pm \frac{IT14}{2}$

2* Размеры для справок

ЦН-11-400Л 014

Ушко

Лит | Масса | Масштаб

См. табл. | —

Лист | Листов 1

ЦАГИ | Госстрой СССР

Промвентиляция

Формат А4

ЦН-11-400Л 001

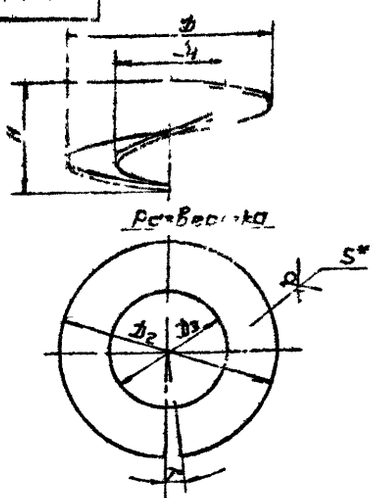

Размеры в мм

Обозначение	D	D1	D2	D3	H	h	S	Материалы	Масса кг
ЦН-11-400Л-001	416	241	429	254	201	80	3	Б-ПН-5 ГОСТ 19903-74 Лист-3-Д16АМ ГОСТ 16523-70	2,2
-01	516	301	532	317	269	100			3,3
-02	650	379	670	399	317	125	5	Б-ПН-5 ГОСТ 19903-74 Лист-В95 ГОСТ 14637-79	8,7
-03	820	481	846	507	399	159			13,7

1 $\pm \frac{IT14}{2}$

2* Размер для справок

ЦН-11-400Л 001

Крышка винтовая

Лит | Масса | Масштаб

См. табл. | —

Лист | Листов 1

ММСС СССР

Промвентиляция ГПИ Проектпромвентиляция

См. табл.

Копировал

Формат А4

ЦН-11-400Л 002

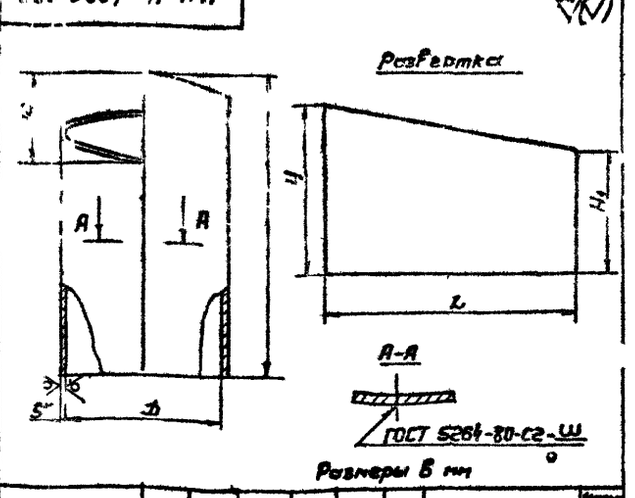

Размеры в мм

Обозначение	D	H	H1	H2	L	S	Материалы	Масса кг
ЦН-11-400Л-002	400	832	634	198	1265	3	Б-ПН-5 ГОСТ 19903-74 Лист-3 ГОСТ 16523-70	21,3
-01	500	1040	794	248	1579			33,8
-02	630	1310	998	312	1994	5	Б-ПН-5 ГОСТ 19903-74 Лист-Ст3кп ГОСТ 14637-79	90
-03	800	1685	1271	304	2527			145

1 $\pm \frac{IT14}{2}$

2* Размеры для справок

ЦН-11-400Л 002

Цилиндр

Лит | Масса | Масштаб

См. табл. | —

Лист | Листов 1

ММСС СССР

Промвентиляция ГПИ Проектпромвентиляция

См. табл.

Копировал

Формат А4

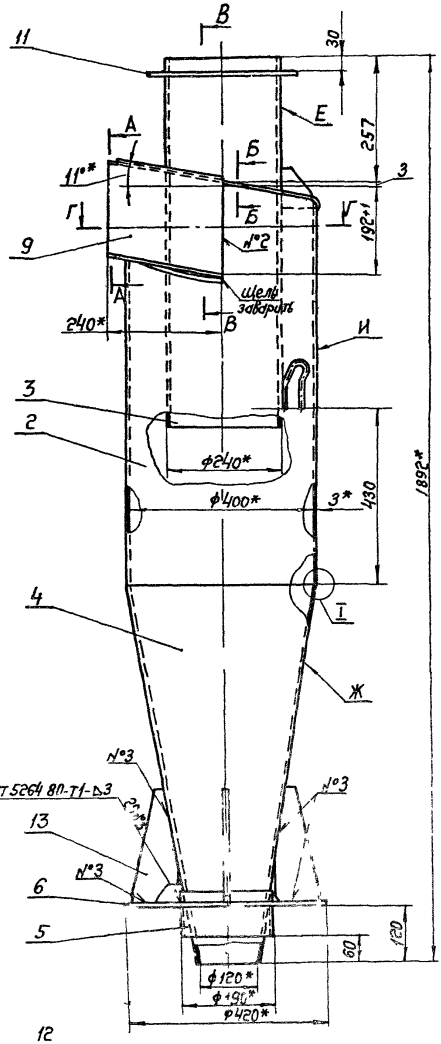

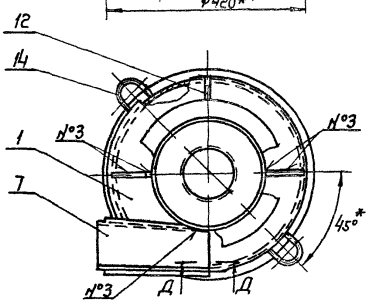

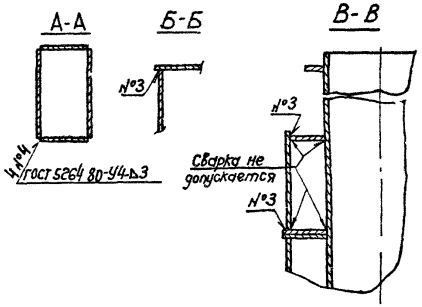

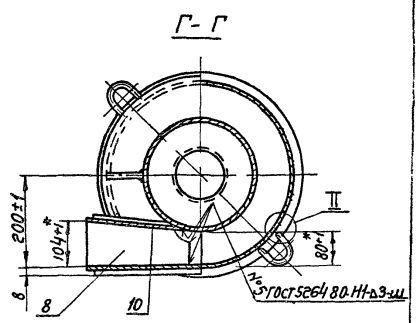

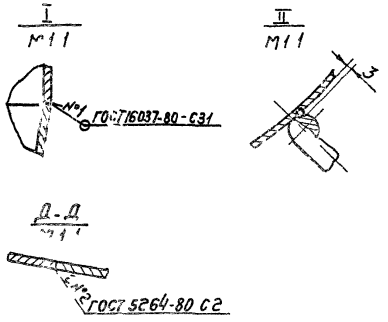

1 Сварка ручная электродуговая
2 Несоосность поверхностей Е и Ж относительно поверхности И не более 2 мм
3* Размеры для справок
4 $\pm \frac{ITI4}{2}$

Изм.	Лист	№ докум.	Подп.	Дата	ЦН-11-400 Л СБ		
Разраб.		Власова			Циклон левый Сборочный чертеж	Лит.	Масса	Масштаб
Пров.		Колкота					66,0	1:5
Т. контр.		Деткина				Лист	Листов 1	
Н. контр.		Колкота				ГПКТБ «Сантехпроект»		
Утв.		Осадчий						

Копировал Ф.

Формат А2

Инв. № подл. | Подп. и дата | Взам. инв. № | Инв. № дубл. | Подп. и дата

ЦН-11-500ПСБ

Серия 5 904 26 выпуск 2

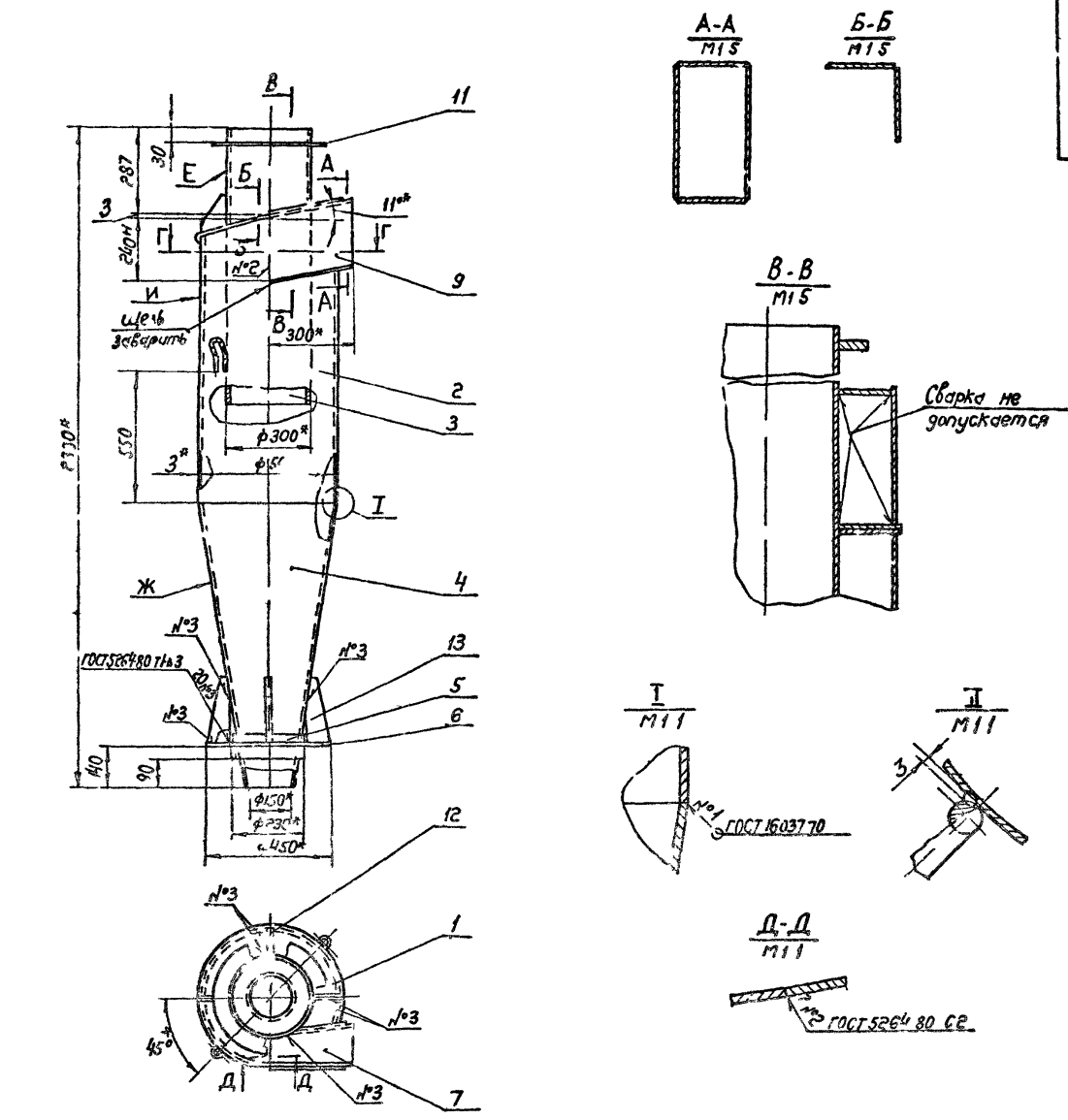

1. Сварка ручная электродуговая
2. Несоосность поверхностей Е и Ж относительно поверхности И не более 2мм
3. * Размеры для справок
4. ± $\frac{IT14}{2}$

Изм.	Лист	№ докум.	Подп.	Дата	ЦН11-500П СБ		
Разраб.	Власова				Циклон правый Сборочный чертеж	Лит	Масса	Масштаб
Пров.	Колкопа						88,0	1 10
Т.контр.	Демьянов					Лист	Листов 1
Гл.спец.	Демьянов					ММС СССР Главпромвентиляция Гипроектрисчен ЦФ	
Н.контр.	Колкопа						
Утв.	Осадчий						

Копировал Сер. Формат А

Инв.№ подл. | Подп. и дата | Взам. инв.№ | Инв.№ дубл. | Подп. и дата

ЦН-11-500 Л СБ

Серия 5 904-26, выпуск 2

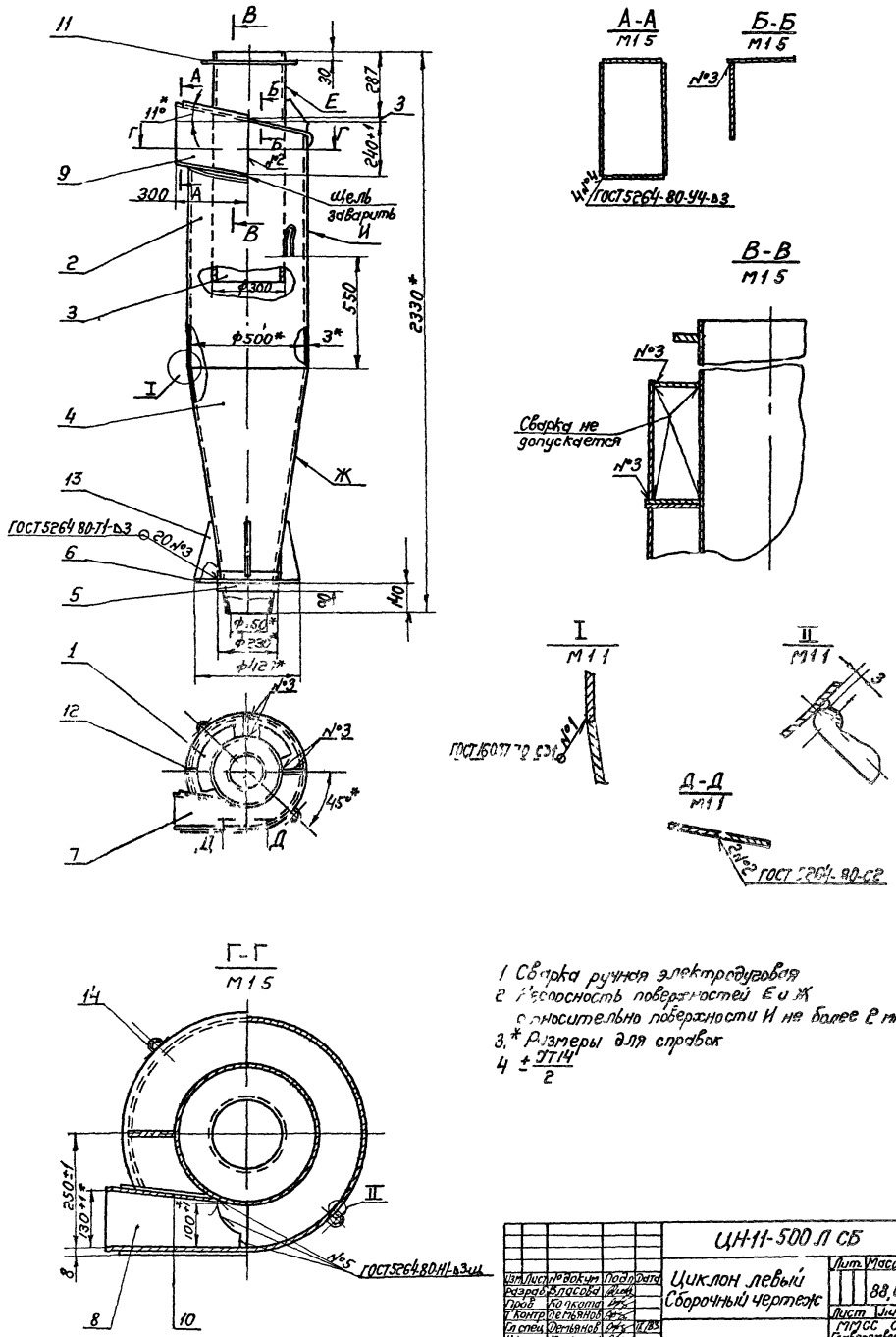

1 Сварка ручная электродуговая
2 Несоосность поверхностей Е и Ж относительно поверхности И не более 2 мм
3.* Размеры для справок
4 $\pm\frac{JT14}{2}$

					ЦН-11-500 Л СБ		
Изм	Лист	№ докум	Подп	Дата	Циклон левый Сборочный чертеж	Лит.	Масса 88,0	Масштаб 1:10
Разраб		Власова						
Пров		Колкота				Лист	Листов 1
Т контр		Демьянов				МПСС СССР Главпромвентиляция ТП Проектпромвентиляция	
Гл спец		Демьянов		11.83			
Н контр		Колкота					
Утв		Осадчий					

Копировал Бер- Формат А2

Инв. № подл. | Подп. и дата | Взам. инв. № | Инв. № дубл. | Подп. и дата

Серия 5.904-26, выпуск 2

Формат	Зона	Поз.	Обозначение	Наименование	Кол.	Примечание
				Документация		
А2			ЦН-11-630П СБ	Сборочный чертеж		
А2			КЦН 11-Д1	Технические требования		
				Детали		
А4		1	ЦН-11-400П.001-02	Крышка винтовая	1	
А4		2	ЦН-11-400П.002-02	Цилиндр	1	
А4		3	ЦН-11-400П.003-02	Труба	1	
А4		4	ЦН-11-400П.004-02	Конус	1	
А4		5	ЦН-11-400П.005-02	Стакан	1	
А4		6	ЦН-11-400П.006-02	Фланец опорный	1	
А4		7	ЦН-11-400П.007-02	Стенка верхняя	1	
А4		8	ЦН-11-400П.008-02	Стенка нижняя	1	
А4		9	ЦН-11-400П.009-02	Стенка передняя	1	
А4		10	ЦН-11-400П.010-02	Стенка задняя	1	
А4		11	ЦН-11-400П.011-02	Кольцо опорное	1	
А4		12	ЦН-11-400П.012-02	Ребро верхнее	3	
А4		13	ЦН-11-400П.013-01	Ребро нижнее	4	
А4		14	ЦН-11-400П.014-01	Ушко	2	

Инв. № подл. | Подп. и дата | Взам. инв. № | Инв. № дубл. | Подп. и дата

Изм.	Лист	№ докум.	Подп.	Дата
Разраб.	Власова			
Пров.	Колкота			

ЦН-11-630П

...он правый

Лит. | Лист | Листов 1

ММСС СССР Главпромвентиляция ГПИ Проектпромвентиляция

Копировал: Бер- Формат: А4

Формат	Зона	Поз.	Обозначение	Наименование	Кол.	Примечание
				Документация		
А2			ЦН-11-630Л СБ	Сборочный чертеж		
А2			КЦН 11-Д1	Технические требования		
				Детали		
А4		1	ЦН-11-400Л.001-02	Крышка винтовая	1	
А4		2	ЦН-11-400Л.002-02	Цилиндр	1	
А4		3	ЦН-11-400Л.003-02	Труба	1	
А4		4	ЦН-11-400Л.004-02	Конус	1	
А4		5	ЦН-11-400Л.005-02	Стакан	1	
А4		6	ЦН-11-400Л.006-02	Фланец опорный	1	
А4		7	ЦН-11-400Л.007-02	Стенка верхняя	1	
А4		8	ЦН-11-400Л.008-02	Стенка нижняя	1	
А4		9	ЦН-11-400Л.009-02	Стенка передняя	1	
А4		10	ЦН-11-400Л.010-02	Стенка задняя	1	
А4		11	ЦН-11-400Л.011-02	Кольцо опорное	1	
А4		12	ЦН-11-400Л.012-02	Ребро верхнее	3	
А4		13	ЦН-11-400Л.013-01	Ребро нижнее	4	
А4		14	ЦН-11-400Л.014-01	Ушко	2	

Инв. № подл. | Подп. и дата | Взам. инв. № | Инв. № дубл. | Подп. и дата

Изм.	Лист	№ докум.	Подп.	Дата
Разраб.	Власова			
Пров.	Колкота			
Н. контр.	Колкота			

ЦН-11-630Л

Циклон левый

Лит. | Лист | Листов 1

ММСС СССР Главпромвентиляция ГПИ Проектпромвентиляция

Копировал: Бер- Формат: А4

Формат	Зона	Поз.	Обозначение	Наименование	Кол.	Примечание
				Документация		
А2			ЦН-11-800П СБ	Сборочный чертеж		
А2			КЦН 11-Д1	Технические требования		
				Детали		
А4		1	ЦН-11-400П.001-03	Крышка винтовая	1	
А4		2	ЦН-11-400П.002-03	Цилиндр	1	
А4		3	ЦН-11-400П.003-03	Труба	1	
А4		4	ЦН-11-400П.004-03	Конус	1	
А4		5	ЦН-11-400П.005-03	Стакан	1	
А4		6	ЦН-11-400П.006-03	Фланец опорный	1	
А4		7	ЦН-11-400П.007-03	Стенка верхняя	1	
А4		8	ЦН-11-400П.008-03	Стенка нижняя	1	
А4		9	ЦН-11-400П.009-03	Стенка передняя	1	
А4		10	ЦН-11-400П.010-03	Стенка задняя	1	
А4		11	ЦН-11-400П.011-03	Кольцо опорное	1	
А4		12	ЦН-11-400П.012-03	Ребро верхнее	3	
А4		13	ЦН-11-400П.013-01	Ребро нижнее	4	
А4		14	ЦН-11-400П.014-01	Ушко	2	

Инв. № подл. | Подп. и дата | Взам. инв. № | Инв. № дубл. | Подп. и дата

Изм.	Лист	№ докум.	Подп.	Дата
Разраб.	Власова			
Пров.	Колкота			
Н. контр.	Колкота			
Утв.	Демьянов			

ЦН-11-800П

Циклон правый

Лит. | Лист | Листов 1

ММСС СССР Главпромвентиляция ГПИ Проектпромвентиляция

Копировал: Бер- Формат: А4

Формат	Зона	Поз.	Обозначение	Наименование	Кол.	Примечание
				Документация		
			ЦН-11-800Л СБ	Сборочный чертеж		
			КЦН 11-Д1	Технические требования		
				Детали		
		1	ЦН-11-400Л.001-03	Крышка винтовая	1	
		2	ЦН-11-400Л.002-03	Цилиндр	1	
		3	ЦН-11-400Л.003-03	Труба	1	
		4	ЦН-11-400Л.004-03	Конус	1	
		5	ЦН-11-400Л.005-03	Стакан	1	
		6	ЦН-11-400Л.006-03	Фланец опорный	1	
		7	ЦН-11-400Л.007-03	Стенка верхняя	1	
		8	ЦН-11-400Л.008-03	Стенка нижняя	1	
		9	ЦН-11-400Л.009-03	Стенка передняя	1	
		10	ЦН-11-400Л.010-03	Стенка задняя	1	
		11	ЦН-11-400Л.011-03	Кольцо опорное	1	
		12	ЦН-11-400Л.012-03	Ребро верхнее	3	
		13	ЦН-11-400Л.013-01	Ребро нижнее	4	
		14	ЦН-11-400Л.014-01	Ушко	2	

Инв. № подл. | Подп. и дата | Взам. инв. № | Инв. № дубл. | Подп. и дата

Изм.	Лист	№ докум.	Подп.	Дата
Разраб.	Власова			
Пров.	Колкота			
Н. контр.	Колкота			
Утв.	Демьянов			18/83

ЦН-11-800Л

Циклон левый

Лит. | Лист | Листов 1

ММСС СССР Главпромвентиляция ГПИ Проектпромвентиляция

Копировал: Бер- Формат: А4

ЦН-11-630П СБ

Серия 5 904 26, выпуск 2

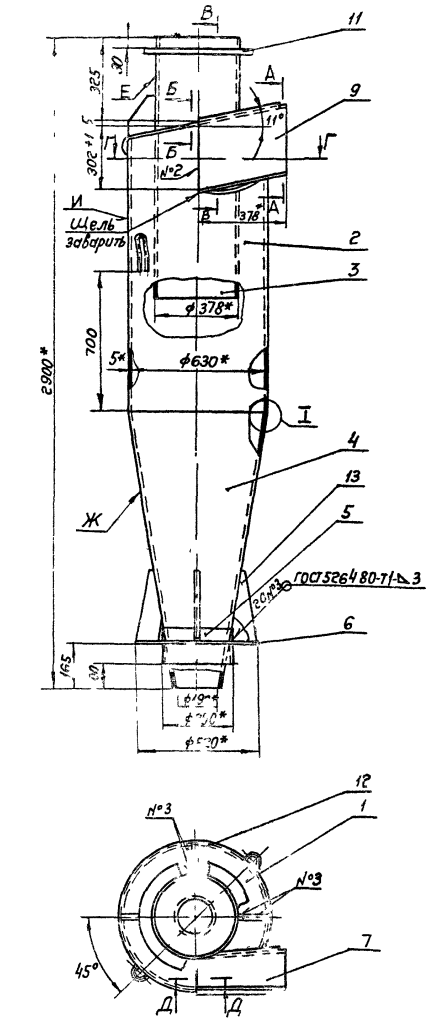

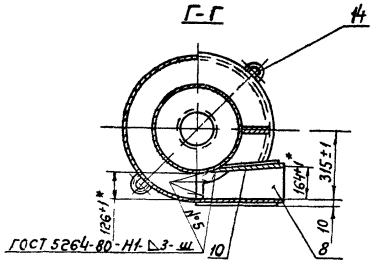

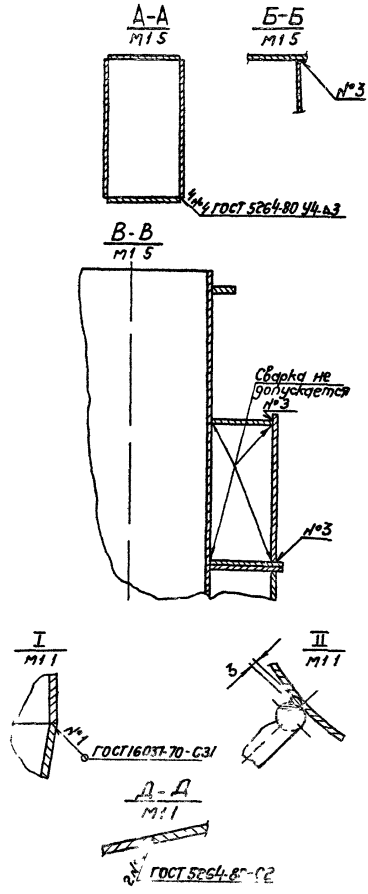

1 Сварка ручная электродуговая
2 Неровность поверхностей Е и Ж относительно поверхности И не более 2 мм
3* Размеры для справок
4 $\pm \frac{JT14}{2}$

				ЦН-11-630П СБ			
Изм	Лист	№ докум.	Подп.	Дата	Циклон правый Сборочный чертеж	Лит	Масса	Масштаб
Разраб		Власова					247	1 10
Пров		Колкота				Лист	Листов 1
Т контр		Демьянов				МГСС СССР Главпромвентиляция ГПИ Проектпромвентиляция	
Гл спец		Демьянов					
Н контр		Колкота					
Утв		Осадчий					

Копировал Бер- Формат А2

Инв. № подл. | Подп. и дата | Взам. инв. № | Инв. № дубл. | Подп. и дата

ЦН-11-630 Л СБ

Серия 5 904-26, выпуск 2

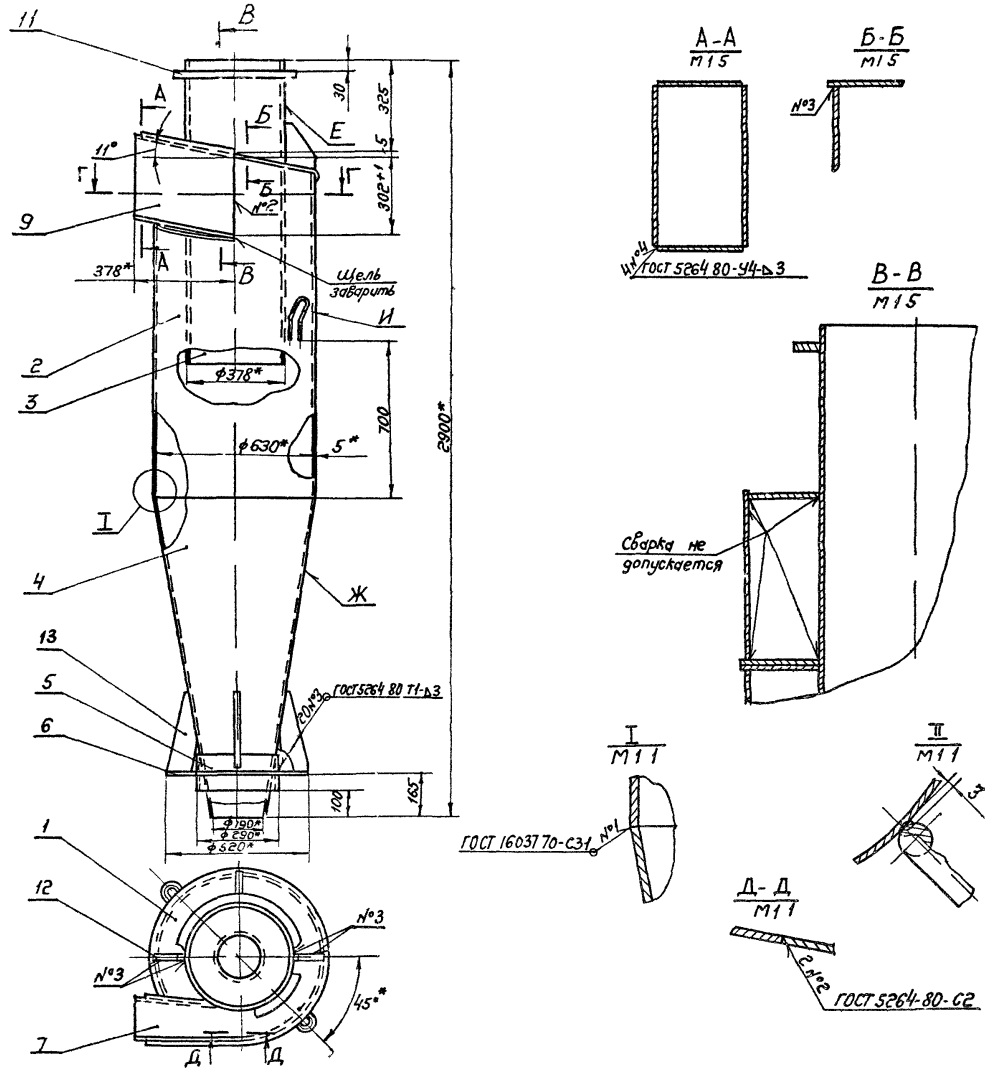

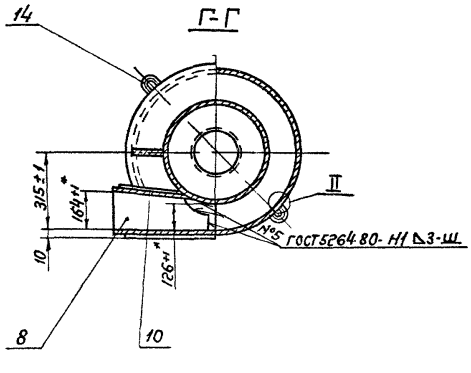

1 Сварка ручная электродуговая
2 Несоосность поверхностей Е и Ж относительно поверхности И не более 2 мм
3* Размеры для справок
4 $\pm \frac{JT14}{2}$

Изм.	Лист	№ докум.	Подп.	Дата	ЦН-11-630 Л СБ			
Разраб.		Власова			Циклон левый Сборочный чертеж	Лит	Масса	Масштаб
Пров.		Колкота					247	1:10
Т. контр.		Демьянов				Лист	Листов 1	
Гл. спец.		Демьянов		12/83		ММСС СССР Главпромвентиляция ГПИ Проектпромвентиляция		
Н. контр.		Колкота						
Утв.		Осадчий						

Копировал. Сер-

Формат А2

Инв. № подл.	Подп. и дата	Взам. инв. №	Инв. № дубл.	Подп. и дата

Серия 5.904-26, выпуск 2

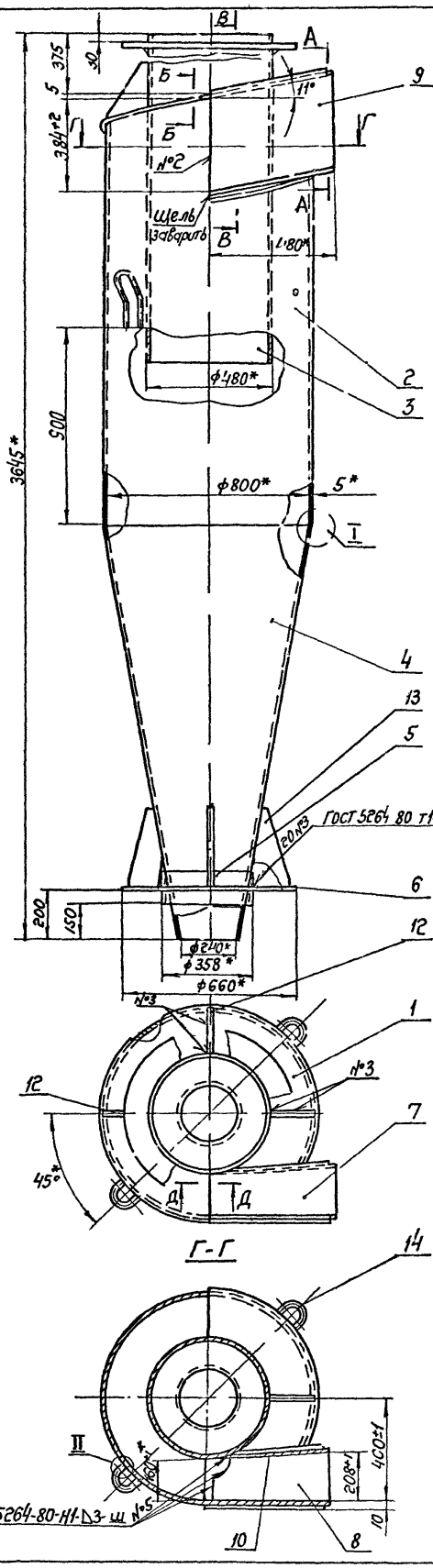

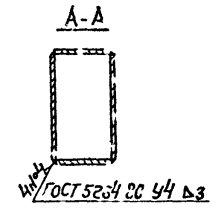

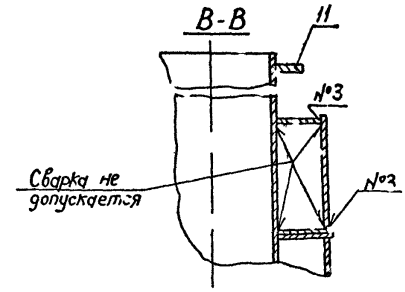

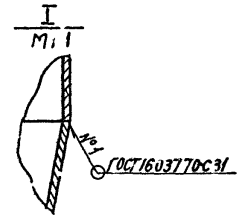

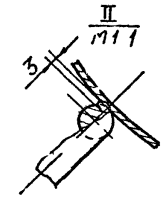

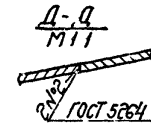

1 Сварка ручная электродуговая
2 Несоосность поверхностей Е и Ж относительно поверхности И не более 2 мм
3* Размеры для справок
4 $\pm \frac{IT14}{2}$

Изм.	Лист	№докум.	Подп.	Дата
Разраб.	Кадасова			
Пров.	Колкота			
Т.контр.	Демьянов			
Гл.спец.	Демьянов			
Н.контр.	Колкота			
Утв.	Осадчий			

ЦН-11-800ПСБ

Циклон правый
Сборочный чертеж

Лит.	Масса	Масштаб
	391	1:10

Листов 1

ГПКБ СССР
Главмонтажспецстроя СССР
Производственное объединение

Копировал: Ф.Ф.

Инв.№ подл. | Подп. и дата | Взам. инв.№ | Инв.№ дубл. | Подп. и дата

ЦН-11-800ЛСБ

Серия 5 904-26, выпуск 2

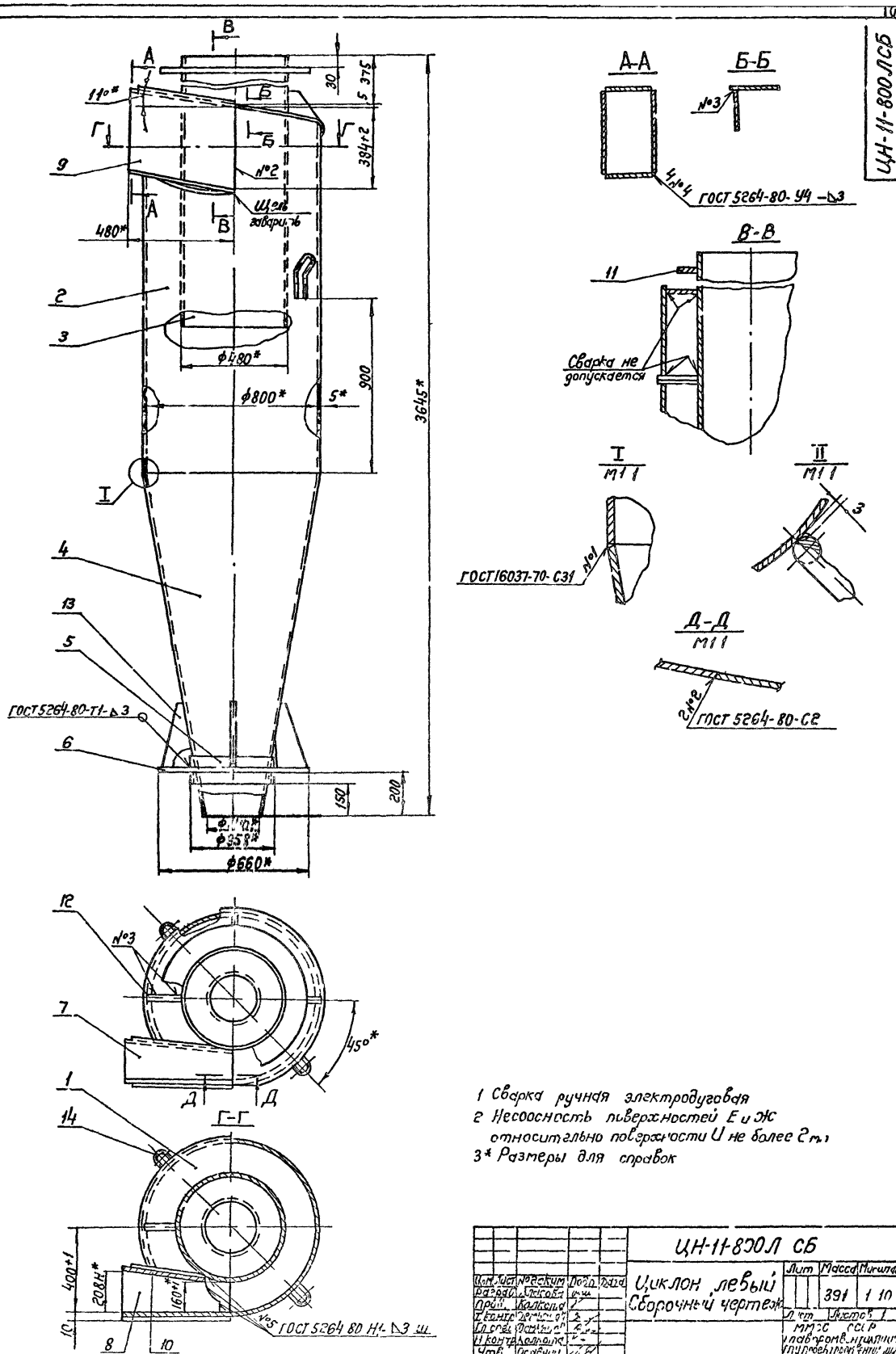

1 Сварка ручная электродуговая
2 Несоосность поверхностей Е и Ж относительно поверхности И не более 2 мм
3* Размеры для справок

Изм.	Лист	№ докум.	Подп.	Дата	ЦН-11-800Л СБ			
Разраб.		Лысова			Циклон левый Сборочный чертеж	Лит	Масса	Масштаб
Пров.		Колкопа					391	1 10
Т. контр.		Демьянов				Лист	Листов 1	
Гл. спец.		Демьянов				ММСС СССР		
Н. контр.		Колкопа				Главпромвентиляция		
Утв.		Осадчик				Гипроцентрвентиляция		

Копировал Бер. — Формат А2

Инв. № подл. | Подп. и дата | Взам. инв. № | Инв. № дубл. | Подп. и дата

gost.e-ecolog.ru