СЕРИЯ 5.904 - 72.93

ЦИКЛОН
С ОБРАТНЫМ КОНУСОМ УНИВЕРСАЛЬНЫЙ

Выпуск 2

УСТАНОВКИ ЦИКЛОНА.

РАБОЧИЕ ЧЕРТЕЖИ

gost.e-ecolog.ru

СЕРИЯ 5.904 - 72.93

ЦИКЛОН
С ОБРАТНЫМ КОНУСОМ УНИВЕРСАЛЬНЫЙ

Выпуск 2

УСТАНОВКИ ЦИКЛОНА.

РАБОЧИЕ ЧЕРТЕЖИ

РАЗРАБОТАНЫ АО РОСПРОМПРОЕКТ

ГЛАВНЫЙ ИНЖЕНЕР С Н НИКИТИН

ГЛАВНЫЙ ИНЖЕНЕР ПРОЕКТА Э И ЗИСЬМАН

УТВЕРЖДЕНЫ ГЛАВНЫМ УПРАВЛЕНИЕМ ПРОЕКТИРОВАНИЯ И ИНЖЕНЕРНЫХ ИЗЫСКАНИЙ ГОССТРОЯ РОССИИ

ПИСЬМО от 10 12 93 № 9-3-3/278

ВВЕДЕНЫ В ДЕЙСТВИЕ АО РОСПРОМПРОЕКТ с 01 03 94

ПРИКАЗ от 15 12 93 № 29

ОБОЗНАЧЕНИЕ	НАИМЕНОВАНИЕ	Стр.
ЦМ 20.00	Установка циклона на пылесборнике	3
ЦМ 2I.09	Прокладка	4
ЦМ 20.00 СБ	Установка циклона на пылесборнике. Сборочный чертеж	5
ЦМ 2I.00	Ящик выдвижной.	6
ЦМ 2I.00 СБ	Ящик выдвижной. Сборочный чертеж	7
ЦМ 2I.05	Проушина	8
ЦМ 2I.06	Ручка	8
ЦМ 2I.07	Цапфа	9
ЦМ 2I.08	Колесо	9
ЦМ 22.00	Пылесборник	I0
ЦМ 22.00 СБ	Пылесборник. Сборочный чертеж	II
ЦМ 22.0I	Стенка передняя	I2
ЦМ 22.04	Косынка	I3
ЦМ 22.03	Косынка	I3
ЦМ 22.06	Направляющая правая	I4
ЦМ 22.05	Направляющая левая	I4
ЦМ 22.I3	Ось	I5
ЦМ 22.I4	Кулачек	I5
ЦМ 22.II	Ребро жесткости	I6
ЦМ 22.I8	Лист верхний	I6
ЦМ 30.00	Установка циклона на кронштейне	I7
ЦМ 30.00 БС	Установка циклона на кронштейне Сборочный чертеж	I8
ЦМ 3I.00	Кронштейн	I9
ЦМ 3I.00 СБ	Кронштейн. Сборочный чертеж	20
ЦМ 3I.02	Косынка	2I
ЦМ 3I.03	Косынка	2I
ЦМ 3I.04	Косынка	22
ЦМ 3I.06	Косынка	22
ЦМ 3I.08	Уголок левый	23
ЦМ 3I.07	Уголок правый	23
ЦМ 40.00	Установка циклона на полу	24
ЦМ 40.00 СБ	Установка циклона на полу Сборочный чертеж	26
ЦМ 4I.00	Рама	27
ЦМ 4I.00 СБ	Рама. Сборочный чертеж	28
ЦМ 4I.02	Косынка	29
ЦМ 4I.06	Косынка	29
ЦМ 4I.07	Поперечина	30
ЦМ 4I.05	Поперечина	30
ЦМ 42.00	Рама	3I
ЦМ 42.00 СБ	Рама. Сборочный чертеж	32
ЦМ 42.02	Косынка	33
ЦМ 42.06	Косынка	33

Изм.	Лист	№ докум.	Подп.	Дата
Разраб.		Меркулова		
Пров.		Зисьман		
Н.контр.		Зисьман		
Утв.		Коваленко		

5.904-72.93.2

СОДЕРЖАНИЕ

СТАДИЯ	ЛИСТ	ЛИСТОВ
Р		1

МИНСТРОЙ РОССИИ
РОСПРОМПРОЕКТ
Москва

Формат	Зона	Поз.	Обозначение	Наименование	Кол.	Примечание
				Документация		
А3			ЦМ 20.00.СБ.	Сборочный чертеж		
А4			ЦМ I0.00.ТУ.	Технические условия		
				Сборочные единицы		
А4		I	ЦМ 2I.00.	Ящик выдвижной	I	
				Детали		
А4		2	ЦМ I0.0I.	Крышка	2	
А4		3	ЦМ I0.02.	Прокладка	2	
				Стандартные изделия		
				Болт ГОСТ 7798-70		
		4		М6-6gх20.58.0I6	8	
		5		М8-6gх36.58.0I6	4	
				Гайка ГОСТ 59I5-70		
		6		М6-6Н.5.0I6	8	
		7		М8-6Н.5.0I6	4	
				Шайба ГОСТ II37I-78		
		8		6.04.0I6	8	
		9		8.04.0I6	4	
		I0		Шайба 8.65Г.059		
				ГОСТ 6402-70	4	

Подпись и дата | Инв.№ дубл. | Взам.инв.№ | Подпись и дата | Инв.№ подл.

Изм	Лист	№ докум.	Подпись	Дата
Разраб.		Меркулова		
Пров.		Зисьман		
Н.контр.		Зисьман		
Утв.		Коваленко		

ЦМ 20.00.

Установка циклона на пылесборнике

Лит.	Лист	Листов
	I	3

МИНСТРОЙ РОССИИ
РОСПРОМПРОЕКТ
Москва

Формат	Зона	Поз.	Обозначение	Наименование	Кол.	Примечание
				Переменные данные для исполнений		
				ЦМ 20.00.		
				Сборочные единицы		
А4		II	ЦМ II.00.	Улитка	I	
А4		I2	ЦМ I2.00.	Конус обратный	I	
А4		I3	ЦМ I4.00	Вставка коническая	I	
А4		I4	ЦМ 22.00.	Пылесборник	I	
				Детали		
А4		I5	ЦМ I0.03.	Прокладка	I	
А4		I6	ЦМ I0.04.	Прокладка	I	
				Стандартные изделия		
		I7		Болт МI0-6gх36.58.0I6		
				ГОСТ 7798-70	28	
		I8		Гайка МI0-6Н.5.0I6		
				ГОСТ 59I5-70	28	
		I9		Шайба I0.04.0I6		
				ГОСТ II37I-78	28	
				ЦМ 20.00-0I		
				Сборочные единицы		
А4		II	ЦМ II.00-0I	Улитка	I	
А4		I2	ЦМ I2.00-0I	Конус обратный	I	

Подпись и дата | Инв.№ дубл. | Взам.инв.№ | Подпись и дата | Инв.№ подл.

Изм	Лист	№ докум.	Подпись	Дата

ЦМ 20.00.

Лист 2

Формат	Зона	Поз.	Обозначение	Наименование	Кол.	Примечание
А4		I3	ЦМ I4.00-0I	Вставка коническая	I	
А4		I4	ЦМ 22.00-0I	Пылесборник	I	
				Детали		
А4		I5	ЦМ I0.03-0I	Прокладка	I	
А4		I6	ЦМ I0.04-0I	Прокладка	I	
				Стандартные изделия		
		I7		Болт МI0-6gx36.58.0I6		
				ГОСТ 7798-70	32	
		I8		Гайка МI0-6Н.5.0I6		
				ГОСТ 59I5-70	32	
		I9		Шайба I0.04.0I6		
				ГОСТ II37I-78	32	

Подпись и дата | Инв.№ дубл. | Взам.инв.№ | Подпись и дата | Инв.№ подл.

Изм	Лист	№ докум.	Подпись	Дата	ЦМ 20.00.	Лист 3

60 12W41

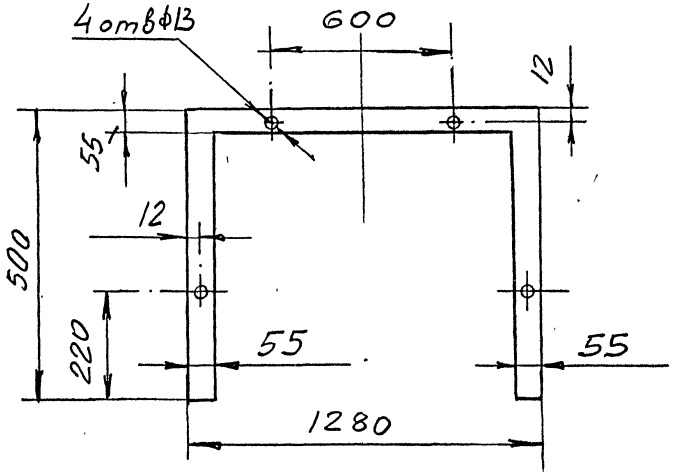

I. Размер для справок

2. Размеры обеспечиваются инструментом

Подпись и дата | Инв.№ дубл. | Взам.инв.№ | Подпись и дата | Инв.№ подл.

Изм	Лист	№ докум.	Подп.	Дата
Разраб.		Меркулова		XII 93
Пров.		Зисьман		
Т.контр.				
Н.контр.		Зисьман		
Утв.				

ЦМ 2I.09

ПРОКЛАДКА

ПЛАСТИНА I

ЛИСТ ТКМЩ-С-3-ГОСТ 7338-90

Лит.	Масса	Масштаб
	0,05	I : 5

Лист | Листов 1

МИНСТРОЙ РОССИИ
РОСПРОМПРОЕКТ
Москва

ЦМ20.00.СБ

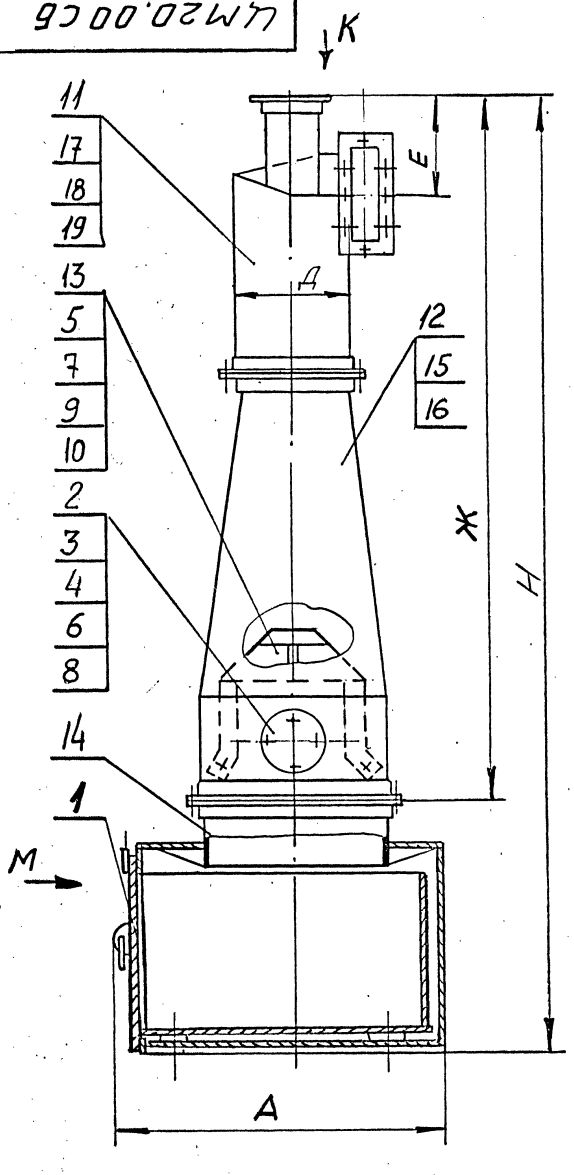

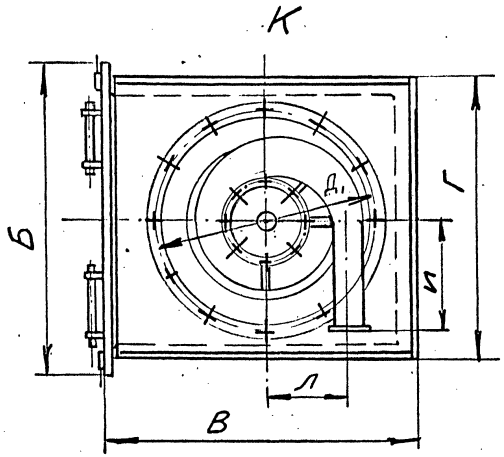

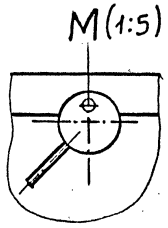

РАЗМЕРЫ В ММ

ОБОЗНАЧЕНИЕ	Марка	А	Б	В	Г	Д	Д1	Е	Ж	И	Л	Н	Масса, кг
ЦМ 20.00	Я-ЦМ 500-У	I230	I280	I200	I200	500	830	400	3000	375	3I5	3580	300
- 0I	Я-ЦМ 600-У	I230	I280	I200	I200	600	990	480	3590	450	370	4I70	325

I. Размеры для справок

2. При монтаже обеспечить соосность всех собранных узлов. Допустимое отклонение от соосности не более 2 мм на длине I000 мм.

3. Выдвижной ящик (поз I) должен свободно, вручную перемещаться внутри пылесборника (поз I4), затяжкой клиновых запоров обеспечить герметичность пылеприемного устройства. Резиновая прокладка должна плотно прилегать по всей плоскости герметизирующей плоскости.

4. Наружные поверхности собранного изделия должны иметь лакокрасочные покрытия - грунтовка ФЛ - 03К коричневая по ГОСТ 9I09 - 8I, 2 слоя, с последующим нанесением атмосферостойких эмалей.
Выбор цвета окраски принять по конкретному проекту.

5. При сборке и испытании циклонной установки следить за целостностью герметизирующих резиновых прокладок и отсутствием подсосов воздуха в стыках.

Изм	Лист	№ докум.	Подпись	Дата
Разраб.		Меркулова		10.93
Пров.		Зисьман		
Т.контр.				
Н.контр.		Зисьман		
Утв.		Коваленко		

ЦМ 20.000.СБ

Установка циклона на пылесборнике.

Сборочный чертеж

Лит.	Масса	Масштаб
	См. табл.	-
Лист	Листов 1	

МИНСТРОЙ РОССИИ
РОСПРОМПРОЕКТ
Москва

Инв.№ подл. | Подпись и дата | Взам.инв.№ | Инв.№ дубл. | Подпись и дата

2.904-12.93 ВЗ.

Формат	Зона	Поз.	Обозначение	Наименование	Кол.	Примечание
				Документация		
А3			ЦМ 2I.00.СБ.	Сборочный чертеж		
				Детали		
Б2		I.	ЦМ 2I.0I.	Лист передний		
				Лист БПА.4,0ГОСТI9903-74 / Ст3 ГОСТ I4637-89		
				I240hI4x472hI4	I	18,3кг
Б2		2.	ЦМ 2I.02.	Лист задний		
				Лист БПН.4,0ГОСТI9903-74 / Ст3 ГОСТ I4637-89		
				II74hI4x375hI4	I	13,7кг
Б2		3.	ЦМ 2I.03.	Дно		
				Лист БПН.4,0ГОСТI9903-74 / Ст3 ГОСТ I4637-89		
				II74hI4xII72hI4	I	43кг
Б2		4.	ЦМ 2I.04.	Лист боковой		
				Лист БПН.4,0ГОСТI9903-74 / Ст3 ГОСТ I4637-89		
				II84hI4x380hI4	2	14кг
А4		5.	ЦМ 2I.05.	Проушина	2	
А4		6.	ЦМ 2I.06.	Ручка	I	
А4		7.	ЦМ 2I.07.	Цапфа	4	
А4		8.	ЦМ 2I.08.	Колесо	4	
А4		9.	ЦМ 2I.09.	Прокладка	I	
А4						

Изм	Лист	№ докум.	Подпись	Дата	ЦМ.2I.00.		
Разраб.		Меркулов		11.93	Ящик выдвижной	Лит.	Лист 1 / Листов 2
Пров.		Зисьман					
Н. контр.		Зисьман			МИНСТРОЙ РОССИИ РОСПРОМПРОЕКТ Москва		
Утв.							

Формат	Зона	Поз.	Обозначение	Наименование	Кол.	Примечание
Б2		I0.	ЦМ 2I.09.	Шайба		
				Текстолит ПТ-3		
				ГОСТ 5-48		
				D=24 d=II δ=2,5	8	0,02кг
				Стандартные изделия		
		II.		Ось 22-I0Х х30		
				ГОСТ 9650-80	4	
		I2.		Шайба I0.02.0I9		
				ГОСТ II37I-78	4	
		I3.		Шплинт 2,5хI6-0I9		
				ГОСТ 379-79	4	

Изм	Лист	№ докум.	Подпись	Дата	ЦМ.2I.00.	Лист 2

5.904-72.93 в2

Подпись и дата | Инв.№ дубл. | Взам.инв.№ | Подпись и дата | Инв.№ подл.

ЦМ 21.00 СБ

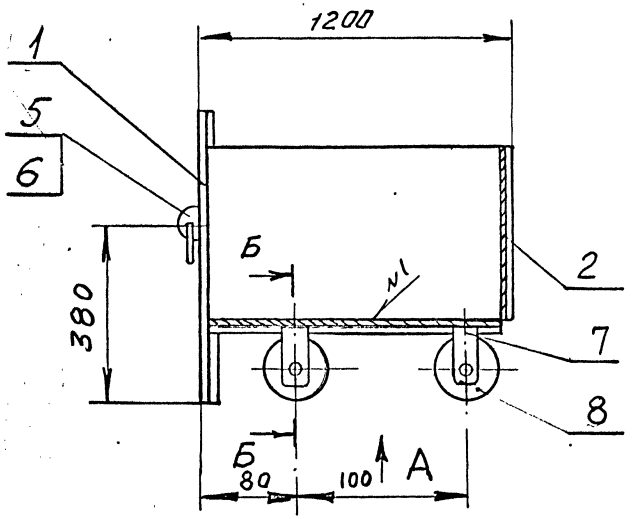

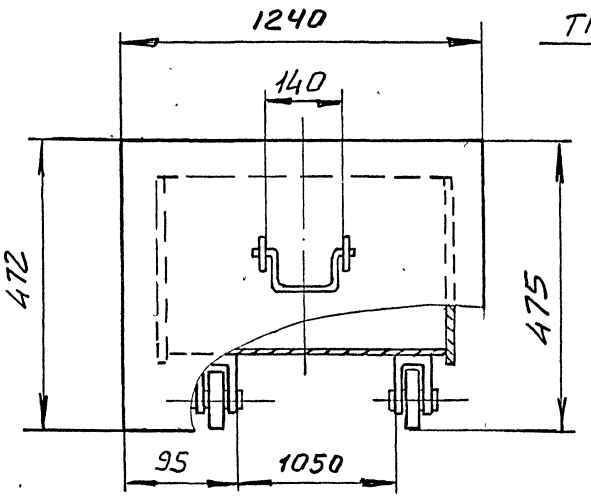

Б-Б (1:2)

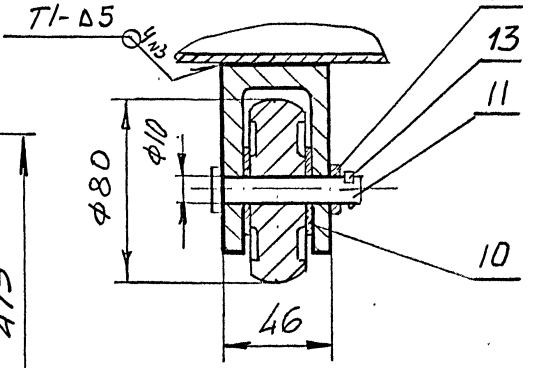

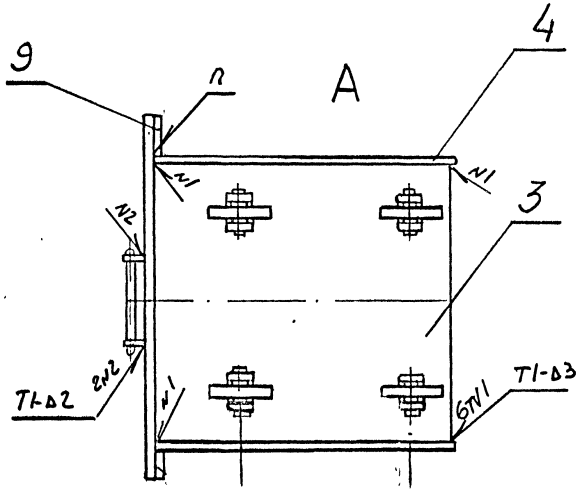

1. Размеры для справок.
2. Шероховатость обработанных поверхностей деталей без чертежа 12,5
3. Сварные швы по ГОСТ 5264-80.

   Швы зачистить.
4. При приварке цапф (поз 7) обеспечить параллельность плоскости колес продольной оси днища.

   Допустимое отклонение не более 0,3 мм на длине 500 мм.
5. После приварки цапф и сборки колеса должны свободно, от руки вращаться без заеданий на осях (поз 10).

Изм	Лист	№ докум.	Подпись	Дата
Разраб.		Меркулова		XII 93
Пров.		Зисьман		
Т.контр.				
Н.контр.		Зисьман		
Утв.				

ЦМ 21.00 СБ

ЯЩИК ВЫДВИЖНОЙ

СБОРОЧНЫЙ ЧЕРТЕЖ

Лит.	Масса	Масштаб
	67,0	1 : 10
Лист	Листов 1	

МИНСТРОЙ РОССИИ
РОСПРОМПРОЕКТ
Москва

Инв.№ подл. | Подпись и дата | Взам.инв.№ | Инв.№ дубл. | Подпись и дата

3.904-12.93.02

ЦМ21.05

12,5

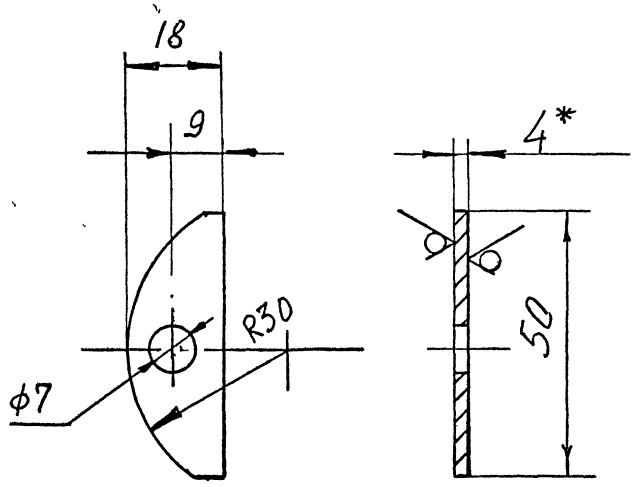

1.* Размер для справок

2. H I4, h I4, ± IT I4

Изм.	Лист	№ докум.	Подп.	Дата	ЦМ 21.05		
Разраб.		Меркулова			ПРОУШИНА	Лит.	Масса 0,06	Масштаб 1:1
Пров.		Зисьман				Лист	Листов /
Т.контр.							
Н.контр.		Зисьман			Лист	Б-ШН4 ГОСТ19903-74 / Ст3 ГОСТ 14637-89	МИНСТРОЙ РОССИИ РОСПРОМПРОЕКТ Москва
Утв.							

Инв.№ подл. | Подпись и дата | Взам.инв.№ | Инв.№ дубл. | Подпись и дата

ЦМ21.06

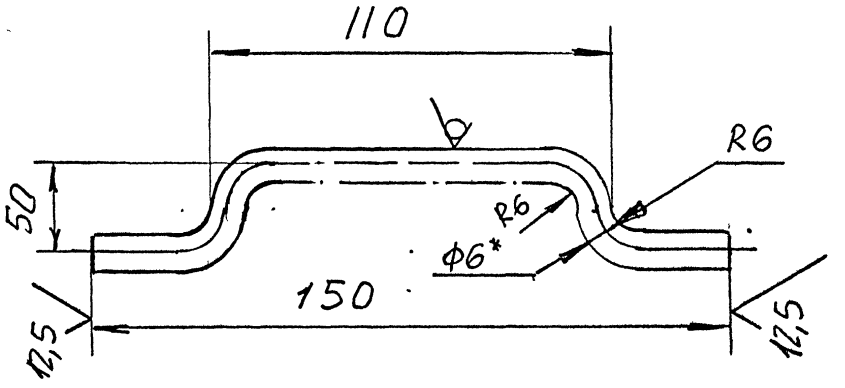

1.* Размер для справок

2. h I4, ± IT I4

3. Длина развертки 178 мм

Изм.	Лист	№ докум.	Подп.	Дата	ЦМ 21.06		
Разраб.		Меркулова			РУЧКА	Лит.	Масса 0,39	Масштаб 1:1
Пров.		Зисьман				Лист	Листов /
Т.контр.							
Н.контр.		Зисьман			Круг	ВБ ГОСТ 2590-88 / Ст3 ГОСТ 535-88	МИНСТРОЙ РОССИИ РОСПРОМПРОЕКТ Москва
Утв.							

Инв.№ подл. | Подпись и дата | Взам.инв.№ | Инв.№ дубл. | Подпись и дата

ЦМ 21.07

63

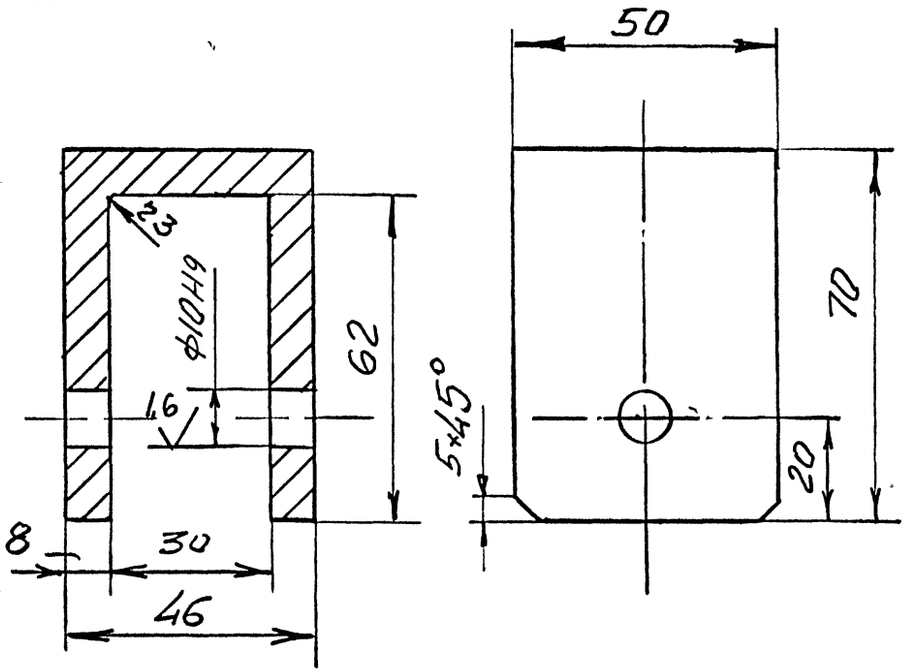

1. H I4; h I4; $\pm\frac{I}{2}$ JT I4

2. Допускается изготовить из листа
σ = 6 мм гнутой или сварной.

Изм.	Лист	№ докум.	Подп.	Дата	ЦМ 21.07		
Разраб.		Меркулова			Цапфа	Лит.	Масса 0,52	Масштаб I:I
Пров.		Зисьман				Лист	Листов 1
Т.контр.						МИНСТРОЙ РОССИИ РОСПРОМПРОЕКТ Москва	
Н.контр.		Зисьман			Ст 3 ГОСТ 380 - 88		
Утв.							

Инв.№ подл. | Подпись и дата | Взам.инв.№ | Инв.№ дубл. | Подпись и дата

ЦМ 21.08

12,5

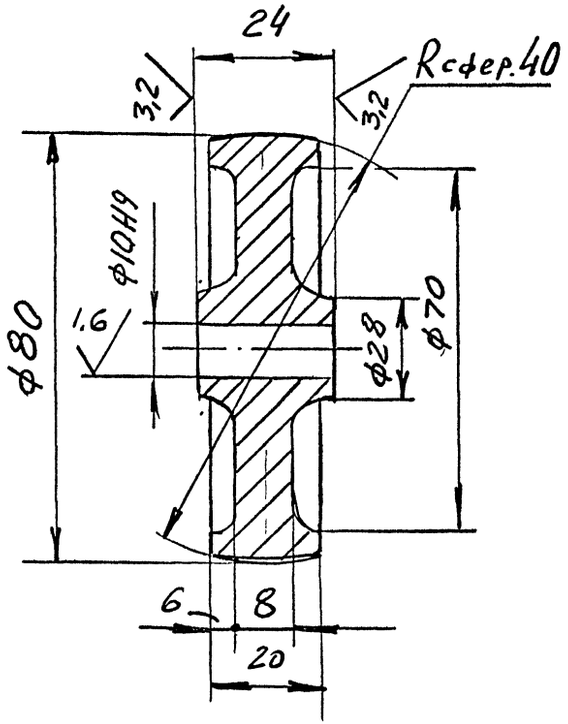

1. h I4, H I4, $\pm\frac{I}{2}$ JT I4

2. Покрытие: Хим, окс, прм.

Изм.	Лист	№ докум.	Подп.	Дата	ЦМ 21.08		
Разраб.		Меркулова			Колесо	Лит.	Масса 0,9	Масштаб I:I
Пров.		Зисьман				Лист	Листов 1
Т.контр.						МИНСТРОЙ РОССИИ РОСПРОМПРОЕКТ Москва	
Н.контр.		Зисьман			Сталь 45 ГОСТ 1050 - 88		
Утв.							

Инв.№ подл. | Подпись и дата | Взам.инв.№ | Инв.№ дубл. | Подпись и дата

ФЗ-55

Формат	Зона	Поз.	Обозначение	Наименование	Кол.	Примечание
				Документация		
А3			ЦМ 22.00.СБ.	Сборочный чертеж		
				Детали		
А4		I	ЦМ 22.0I.	Стенка передняя	I	
Б2		2	ЦМ 22.02.	Стенка боковая		
				Лист БПН2ГОСТI9903-74 / Ст3 ГОСТ I6523-89		
				500hI4xII96hI4	2	9,32 кг
А4		3	ЦМ 22.03.	Косынка	4	
А4		4	ЦМ 22.04.	Косынка	8	
А4		5	ЦМ 22.05.	Направляющая левая	I	
А4		6	ЦМ 22.06.	Направляющая правая	I	
Б2		7	ЦМ 22.07.	Стойка	2	
				Уголок 45х45х4БГОСТ850989 / Ст3 ГОСТ 535-88		
				L=490hI4	2	I,3 кг
Б2		8	ЦМ 22.08.	Дно		
				Лист Б-ПН2ГОСТI9903-74 / Ст3 ГОСТ I6523-89		
				II96 I4xI000 I4	I	I8,6 кг
Б2		9	ЦМ 22.09.	Болт передний		
				Лист Б-ПН2ГОСТI9903-74 / Ст3 ГОСТ I6523-89		
				986 I4x40 I4	I	I,2 кг
Б2		I0	ЦМ 22.I0.	Стенка задняя		
				Лист Б-ПН2ГОСТI9903-74 / Ст3 ГОСТ I6523-89		
				I200 I4x500 I4	I	9,36 кг

Подпись и дата | Инв.№ дубл. | Взам.инв.№ | Подпись и дата | Инв.№ подл.

Изм	Лист	№ докум.	Подпись	Дата
Разраб.		Меркулова		
Пров.		Зисбман		
Н. контр.		Зисбман		
Утв.				

ЦМ.22.00.

Пылесборник

Лит.	Лист	Листов
	1	2

МИНСТРОЙ РОССИИ
РОСПРОМПРОЕКТ
Москва

5.904-72.93 82.

Формат	Зона	Поз.	Обозначение	Наименование	Кол.	Примечание
А4		II	ЦМ 22.II.	Ребро жесткости	3	
Б2		I2	ЦМ 22.I2.	Ручка		
				Круг В12 ГОСТ2590-88 / Ст3 ГОСТ 535-88		
				L=80hI4	4	0,05 кг
А4		I3	ЦМ 22.I3.	Ось	4	
А4		I4	ЦМ 22.I4.	Кулачек	4	
				Стандартные изделия		
		I5		Гайка М12-6Н.5.0I6.		
				ГОСТ 59I5-70	8	
			Переменные данные для исполнений			
				ЦМ 22.00.		
				Детали		
А4		I6	ЦМ I2.03	Фланец	I	
Б2		I7	ЦМ 22.I5.	Обегайка		
				Лист Б-ПН3ГОСТI9903-74 / Ст3 ГОСТ I6523-89		
				2600hI4xI20hI4	I	7,3 кг
А4		I8	ЦМ 22.I6.	Лист верхний	I	
				ЦМ 22.00-0I		
				Детали		
А4		I6	ЦМ I2.03-0I	Фланец	I	
Б2		I7	ЦМ 22.I7.	Обегайка		
				Лист Б-ПН3ГОСТI9903-74 / Ст3 ГОСТ I6523-89		
				3II0hI4xI20hI4	I	8,7 кг
А4		I8	ЦМ 22.I6-0I	Лист верхний	I	

Подпись и дата | Инв.№ дубл. | Взам.инв.№ | Подпись и дата | Инв.№ подл.

Изм	Лист	№ докум.	Подпись	Дата

ЦМ.22.00.

Лист 2

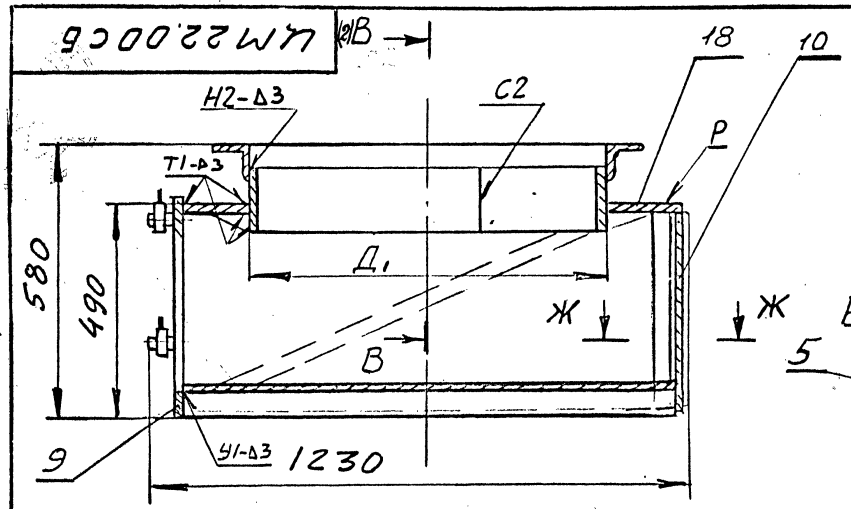

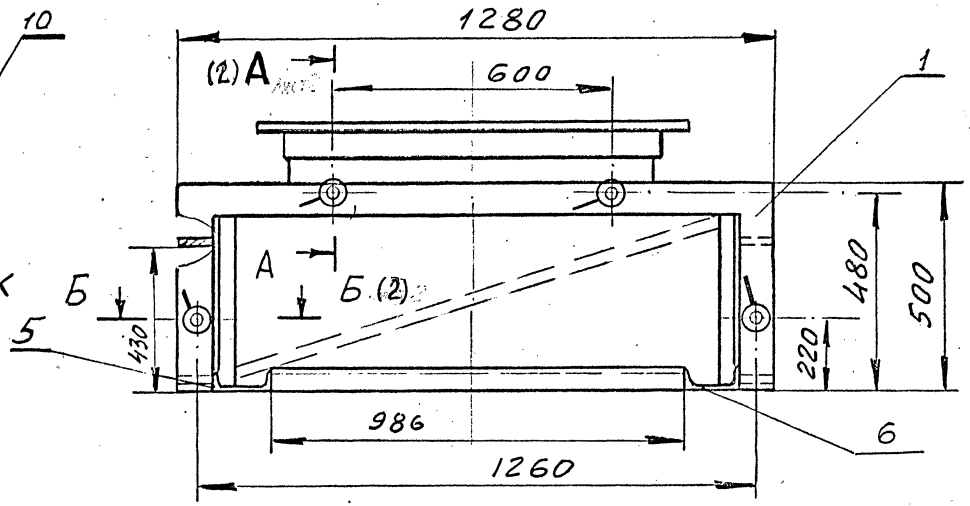

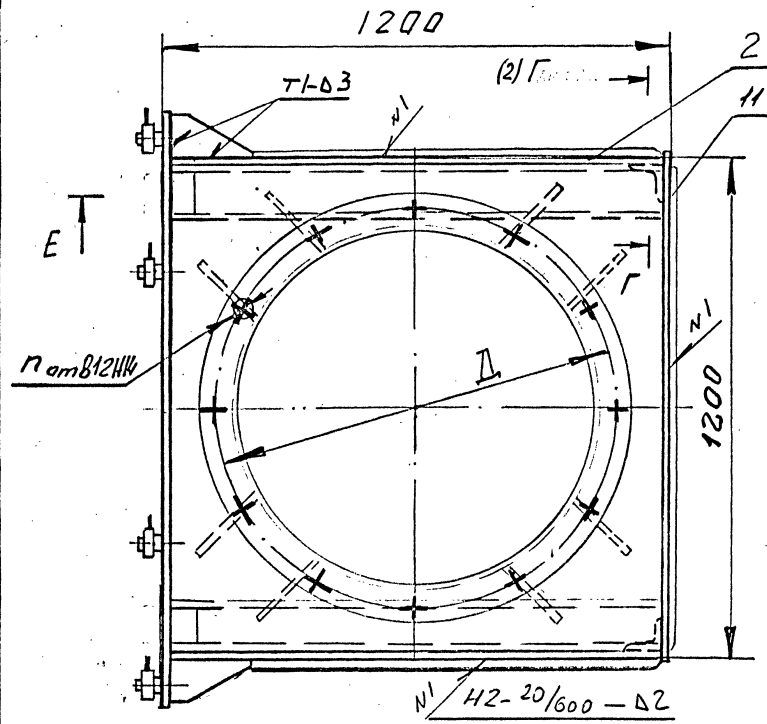

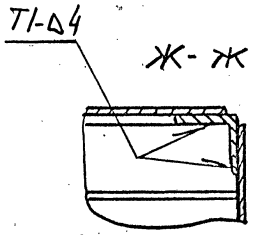

Размеры в мм

ОБОЗНАЧЕНИЕ	Д	Д1	n	Масса, кг
ЦМ 22.00	880	830	I6	I30
- 0I	I040	990	20	I25

I. Размеры для справок
2. При затяжке гаек М12 (поз I5) обеспечить свободное, без заеданий вращение кулачка (поз I4) на оси (поз I3)
3. После сварки кулачка (поз I4) с ручкой (поз I2) произвести покрытие: Хим, окс, прм.
4. При сварке обеспечить горизонтальность поверхности Р по уровню. Допустимое отклонение 0,3 мм на длине I000 мм.

Изм	Лист	№ докум.	Подпись	Дата
Разраб.		Меркулова		X/03
Пров.		Сисьман		
Т.контр.				
Н.контр.		Сисьман		
Утв.				

ЦМ 22. 00. СБ

ПЫЛЕСБОРНИК

Сборочный чертеж

Лит.	Масса	Масштаб
	См. табл.	I : I0

Лист / Листов 2

МИНСТРОЙ РОССИИ
РОСПРОМПРОЕКТ
Москва

Ц00148-03 12

Подпись и дата | Инв.№ дубл. | Взам.инв.№ | Подпись и дата | Инв.№ подл.

2.304-12.93 ВОВ

ЦМ22.00СБ

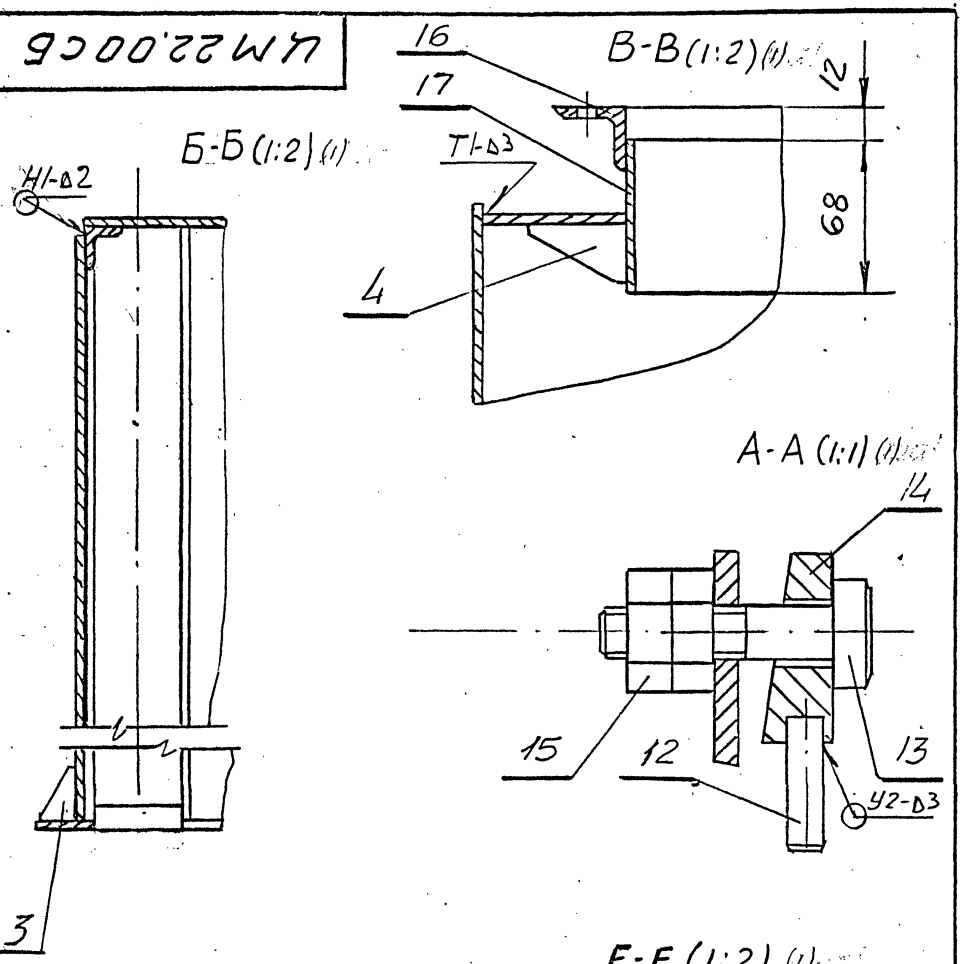

Изм.	Лист	№ докум.	Подп.	Дата

Лист 2

ЦМ22.01

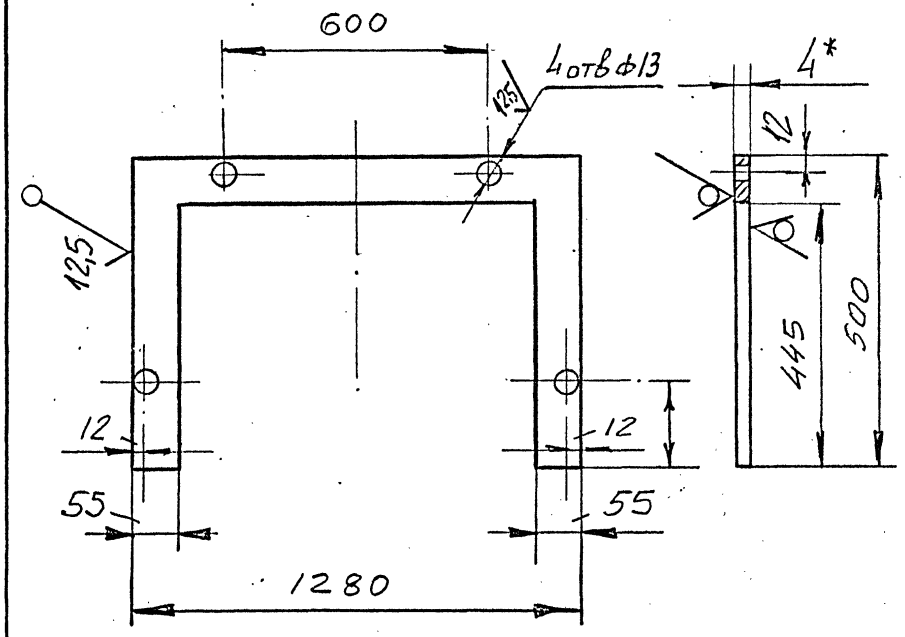

1. Размер для справок

2. Н14, h14, $\pm \frac{IT}{2}$

					ЦМ 22. 01
Изм.	Лист	№ докум.	Подпись	Дата	Стенка передняя
Разраб.		Меркулова			
Пров.		Зисьман			
Т.контр.					
Н.контр.		Зисьман			
Утв.					

Лит.	Масса	Масштаб
	3,4	1:10
Лист	Листов 1	

Лист Б-ПН4ГОСТ 19903-74 / Ст3 ГОСТ 14637-89

МИНСТРОЙ РОССИИ
РОСПРОМПРОЕКТ
Москва

Инв.№ подл. | Подпись и дата | Взам.инв.№ | Инв.№ дубл. | Подпись и дата

ЦМ 22.04

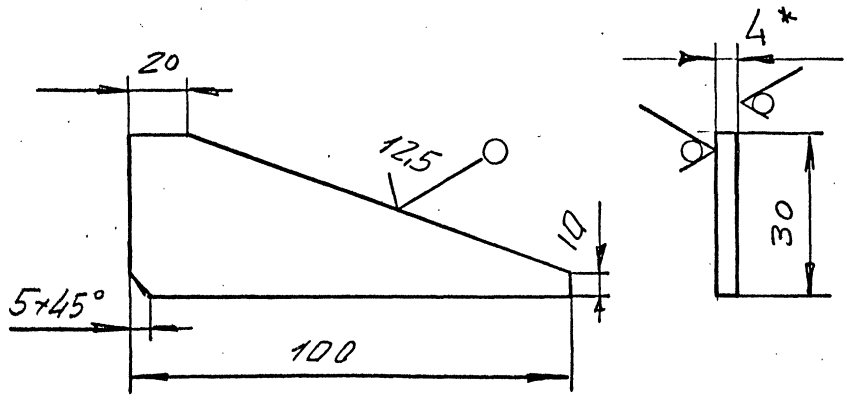

1.* Размер для справок

2. h14; $\pm\frac{IT14}{2}$

Изм.	Лист	№ докум.	Подп.	Дата
Разраб.		Меркулова		
Пров.		Зисьман		
Т.контр.				
Н.контр.		Зисьман		
Утв.				

ЦМ 22.04

КОСЫНКА

Лит.	Масса	Масштаб
	0,1	1:1

Лист | Листов 1

Лист Б-ПН4 ГОСТ 19903 - 74
Ст 3 ГОСТ 14637 - 89

МИНСТРОЙ РОССИИ
РОСПРОМПРОЕКТ
Москва

ЦМ 22.03

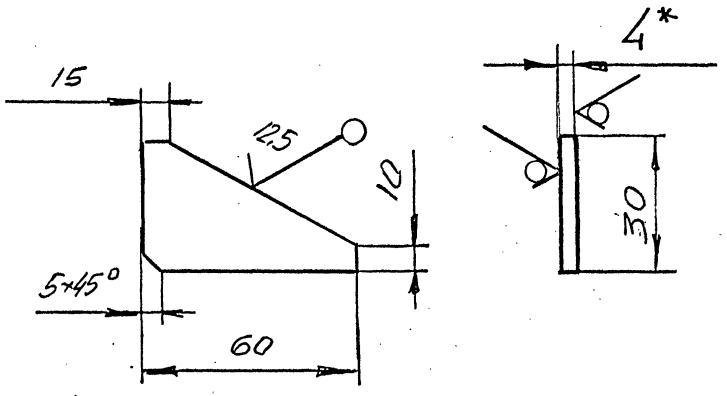

1.* Размер для справок

2. h14; $\pm\frac{IT14}{2}$

Изм.	Лист	№ докум.	Подп.	Дата
Разраб.		Меркулова		
Пров.		Зисьман		
Т.контр.				
Н.контр.		Зисьман		
Утв.				

ЦМ 22.03

КОСЫНКА

Лит.	Масса	Масштаб
	0,06	1:1

Лист | Листов 1

Лист Б-ПН4 ГОСТ 19903 - 74
Ст 3 ГОСТ 14637 - 89

МИНСТРОЙ РОССИИ
РОСПРОМПРОЕКТ
Москва

ЦМ22.06

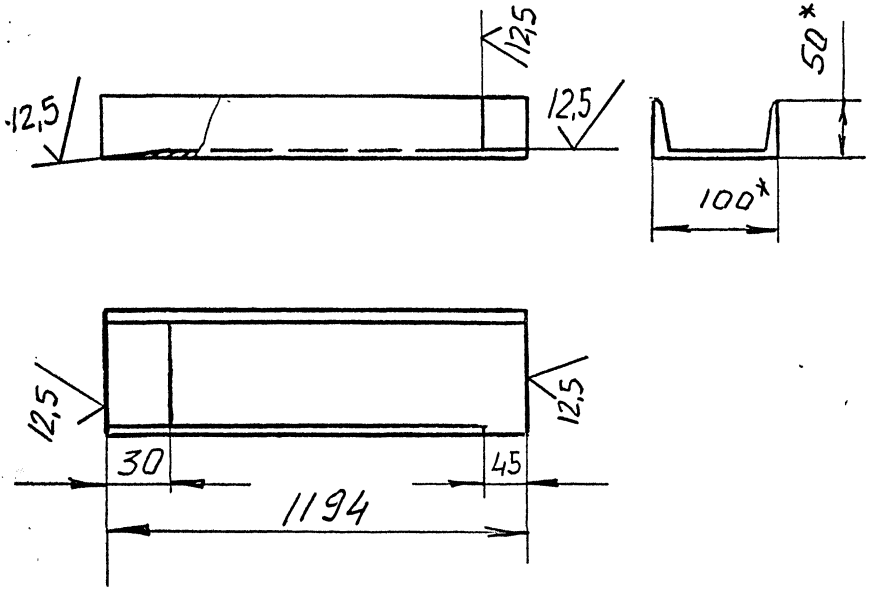

1.* Размеры для справок

2. h14; $\pm\frac{IT14}{2}$

					ЦМ 22.06			
Изм.	Лист	№ докум.	Подп.	Дата	НАПРАВЛЯЮЩАЯ ПРАВАЯ	Лит.	Масса	Масштаб
Разраб.		Меркулова					10,2	1:10
Пров.		Зисьман				Лист	Листов 1	
Т.контр.						МИНСТРОЙ РОССИИ		
Н.контр.		Зисьман			Швеллер 10 ГОСТ 8240 – 89 Ст 3 ГОСТ 535-88	РОСПРОМПРОЕКТ Москва		
Утв.								

Подпись и дата | Инв.№ дубл. | Взам.инв.№ | Подпись и дата | Инв.№ подл.

ЦМ22.05

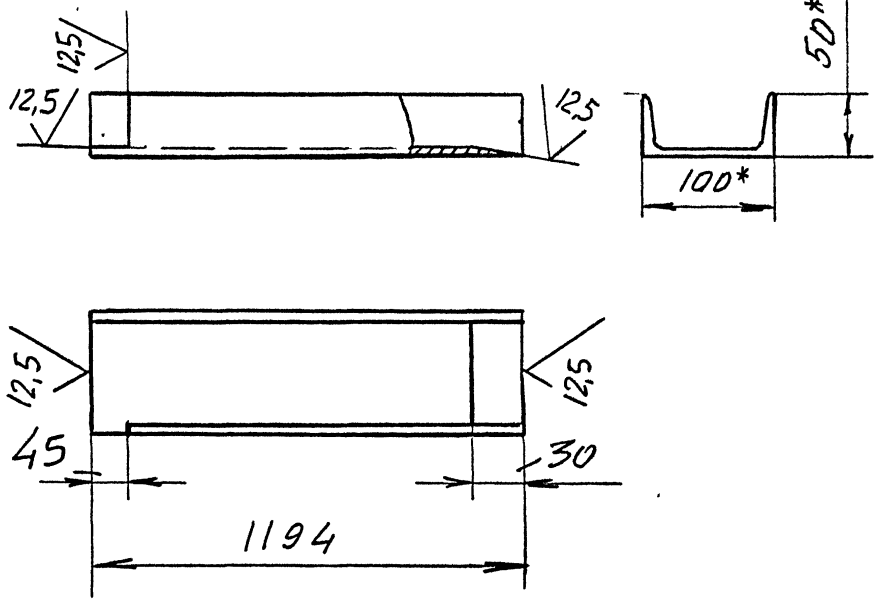

1.* Размеры для справок

2. h14; $\pm\frac{IT14}{2}$

					ЦМ 22.05			
Изм.	Лист	№ докум.	Подп.	Дата	НАПРАВЛЯЮЩАЯ ЛЕВАЯ	Лит.	Масса	Масштаб
Разраб.		Меркулова					10,2	1:10
Пров.		Зисьман				Лист	Листов 1	
Т.контр.						МИНСТРОЙ РОССИИ		
Н.контр.		Зисьман			Швеллер 10 ГОСТ 8240-89 Ст 3 ГОСТ 535-88	РОСПРОМПРОЕКТ Москва		
Утв.								

Подпись и дата | Инв.№ дубл. | Взам.инв.№ | Подпись и дата | Инв.№ подл.

ЦМ22.13

12,5

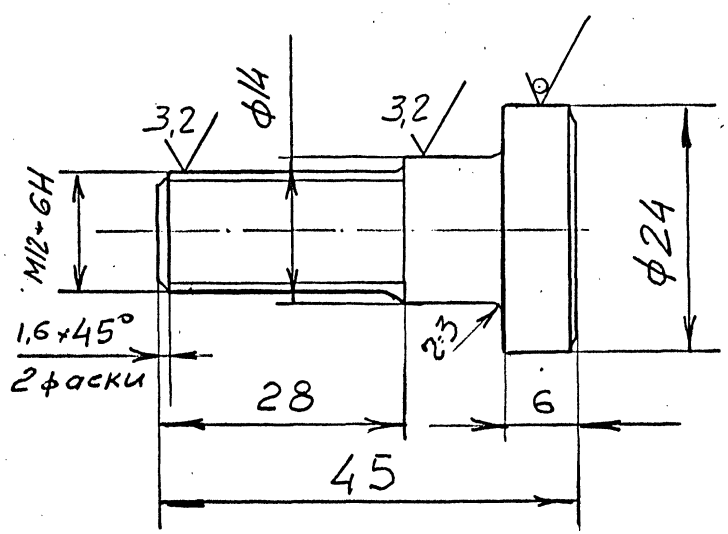

1. *Размер для справок
2. h14, $\pm\frac{I}{2}$ JT I4
3. Покрытие: Хим.окс.прм.

Изм.	Лист	№ докум.	Подп.	Дата	ЦМ 22.13		
Разраб.		Меркулова			ОСЬ	Лит.	Масса: 0,6	Масштаб: 2:1
Пров.		Зисьман				Лист	Листов 1
Т.контр.					Круг В24 ГОСТ 2590 - 88 / Ст3 ГОСТ 535 - 88	МИНСТРОЙ РОССИИ РОСПРОМПРОЕКТ Москва	
Н.контр.		Зисьман					
Утв.							

Подпись и дата | Инв.№ дубл. | Взам.инв.№ | Подпись и дата | Инв.№ подл.

ЦМ22.14

6,3

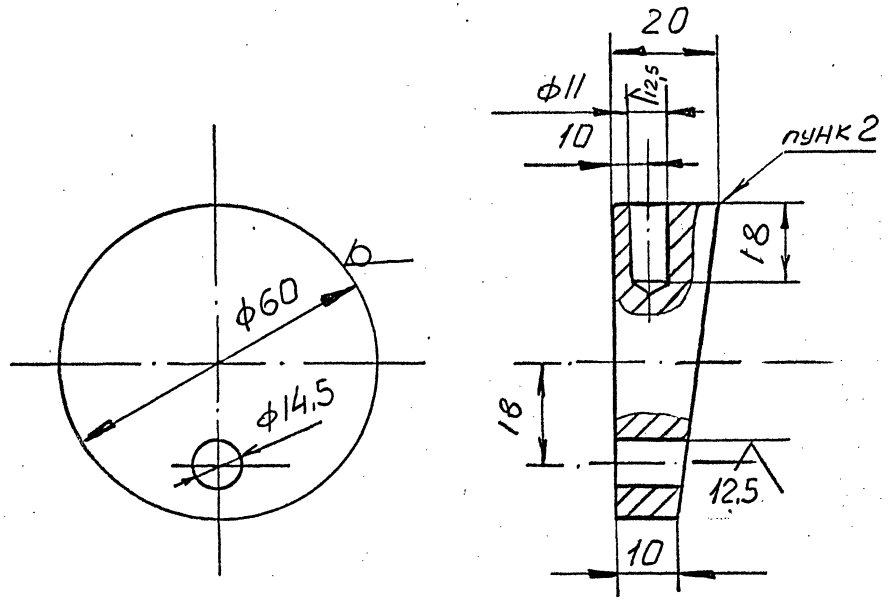

1. *Размер для справок
2. h14, H14, $\pm\frac{I}{2}$ JT I4
3. Кромку по всей длине окружности опилить радиусом R=3мм

Изм.	Лист	№ докум.	Подп.	Дата	ЦМ 22.14		
Разраб.		Меркулова		VII 93	КУЛАЧЕК	Лит.	Масса: 0,3	Масштаб: 1:1
Пров.		Зисьман				Лист	Листов 1
Т.контр.					Круг В60 ГОСТ 2590 - 88 / Ст 3 ГОСТ 535 - 88	МИНСТРОЙ РОССИИ РОСПРОМПРОЕКТ Москва	
Н.контр.		Зисьман					
Утв.							

Подпись и дата | Инв.№ дубл. | Взам.инв.№ | Подпись и дата | Инв.№ подл.

ЦМ 22.II

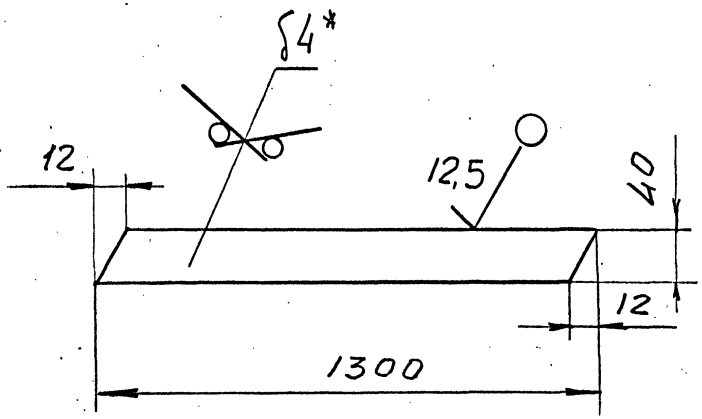

1.* Размер для справок

2. h I4; $\pm\frac{I}{2}$ JT I4

Изм.	Лист	№ докум.	Подп.	Дата
Разраб.		Меркулова		XII.93
Пров.		Зисьман		
Т.контр.				
Н.контр.		Зисьман		
Утв.				

ЦМ 22.II

Р Е Б Р О
Ж Е С Т К О С Т И

Лист Б-ШН4 ГОСТ I9903 - 74
Ст 3 ГОСТ I4637 - 89

Лит.	Масса	Масштаб
	I,6	I : 2
Лист	Листов	/

МИНСТРОЙ РОССИИ
РОСПРОМПРОЕКТ
Москва

Подпись и дата | Инв.№ дубл. | Взам.инв.№ | Подпись и дата | Инв.№ подл.

ЦМ 22.I8

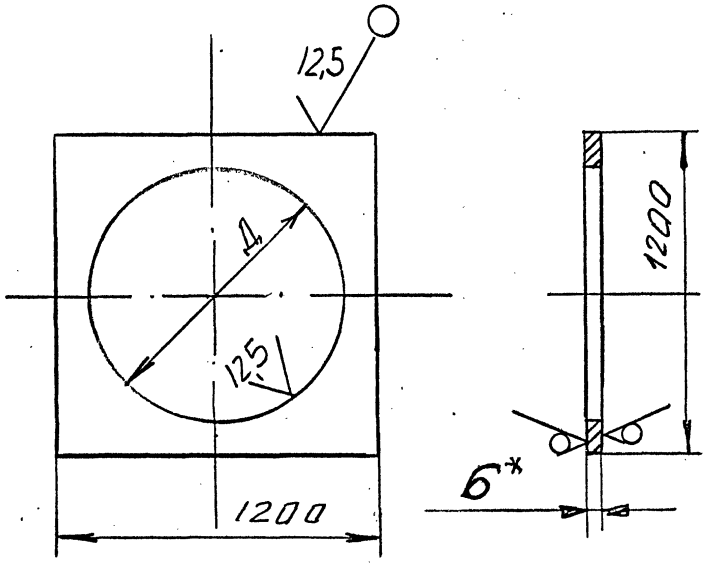

ОБОЗНАЧЕНИЕ	$Д_{мм}$	Масса, кг
ЦМ 22.I8	832	35
- 0I	992	26

1.* Размер для справок

2. H I4, h I4

Изм.	Лист	№ докум.	Подп.	Дата
Разраб.		Меркулова		XII.93
Пров.		Зисьман		
Т.контр.				
Н.контр.		Зисьман		
Утв.				

ЦМ 22.I8

Л И С Т
В Е Р Х Н И Й

Лист Б-ШН6 ГОСТ I9903 - 74
Ст 3 ГОСТ I4637 - 89

Лит.	Масса	Масштаб
	См. табл.	—
Лист	Листов	/

МИНСТРОЙ РОССИИ
РОСПРОМПРОЕКТ
Москва

Подпись и дата | Инв.№ дубл. | Взам.инв.№ | Подпись и дата | Инв.№ подл.

Формат	Зона	Поз.	Обозначение	Наименование	Кол.	Примечание
				Документация		
А3			ЦМ 30.00.СБ.	Сборочный чертеж		
А4			ЦМ 30.00.ТУ	Технические условия		
				Детали		
А4		I	ЦМ I0.0I.	Крышка	2	
А4		2	ЦМ I0.02.	Прокладка	2	
				Стандартные изделия		
				Болт ГОСТ 7798-70		
		3		М6-6gх20.58.0I6	8	
		4		М8-6gх36.58.0I6	4	
		5		МI6-6gх40.58.0I6	8	
				Гайка ГОСТ 59I5-70		
		6		М6-6Н.5.0I6	8	
		7		М8-6Н.5.0I6	4	
		8		МI6-6Н.5.0I6	8	
				Шайба ГОСТ II37I-78		
		9		6.04.0I6	8	
		I0		8.04.0I6	4	
		II		I6.04.0I6	8	
				Шайба ГОСТ 6402-70		
		I2		8.65Г.059	4	
		I3		I6.65Г.059	8	
				Прочие изделия		
		I4		Шлюзовой питатель		
				Ш5-30 ЭНУ-II	I	
			Переменные данные для исполнений			
				ЦМ.20.00.		
				Сборочные единицы		
А4		I5	ЦМ II.00	Улитка	I	

Изм	Лист	№ докум.	Подпись	Дата	ЦМ.30.00.		
Разраб.		Меркулова			Установка циклона на кронштейне	Лит.	Лист 1 / Листов 2
Пров.		Зисьман				МИНСТРОЙ РОССИИ РОСПРОМПРОЕКТ Москва	
Н.контр.		Зисьман					
Утв.		Коваленко					

Подпись и дата | Инв.№ дубл. | Взам.инв.№ | Подпись и дата | Инв.№ подл.

Формат	Зона	Поз.	Обозначение	Наименование	Кол.	Примечание
А4		I6	ЦМ I2.00.	Конус обратный	I	
А4		I7	ЦМ I3.00.	Бункер	I	
А4		I8	ЦМ I4.00.	Вставка коническая	I	
А4		I9	ЦМ 3I.00.	Кронштейн	I	
				Детали		
А4		20	ЦМ I0.03.	Прокладка	I	
А4		2I	ЦМ I0.04.	Прокладка	I	
				Стандартные изделия		
		22		БОЛТ МI0-6gх36.58.0I6		
				ГОСТ 7798-70		
		23		Гайка МI0-6Н.5.0I6		
				ГОСТ 59I5-70	28	
		24		Шайба I0.04.0I6		
				ГОСТ II37I-78	28	
				ЦМ 20.00-0I		
				Сборочные единицы		
А4		I5	ЦМ II.00-0I	Улитка	I	
А4		I6	ЦМ I2.00-0I	Конус обратный	I	
А4		I7	ЦМ I3.00-0I	Бункер	I	
А4		I8	ЦМ I4.00-0I	Вставка коническая	I	
А4		I9	ЦМ 3I.00-0I	Кронштейн	I	
				Детали		
А4		20	ЦМ I0.03-0I	Прокладка	I	
А4		2I	ЦМ I0.04-0I	Прокладка	I	
				Стандартные изделия		
		22		Болт МI0-6gх36.58.0I6		
				ГОСТ 7798-70	32	
		23		Гайка МI0-6Н.5.0I6		
				ГОСТ 59I5-70	32	
		24		Шайба I0.04.0I6		
				ГОСТ II37I-78	32	

Подпись и дата | Инв.№ дубл. | Взам.инв.№ | Подпись и дата | Инв.№ подл.

Изм	Лист	№ докум.	Подпись	Дата	ЦМ.30.00.	Лист 2

ЦМ 30.00СБ

Р А З М Е Р Ы В М М

ОБОЗНАЧЕНИЕ	МАРКА	А	Б	В	Г	Д	Д1	Е	Ж	И	К	Л	Н	Масса, кг
ЦМ 30.00	К-ЦМ 500 У	800	960	650	700	500	830	400	3100	375	900	315	4170	186
- 01	К-ЦМ 600 У	930	1130	750	850	600	990	480	3700	450	1060	370	4900	229

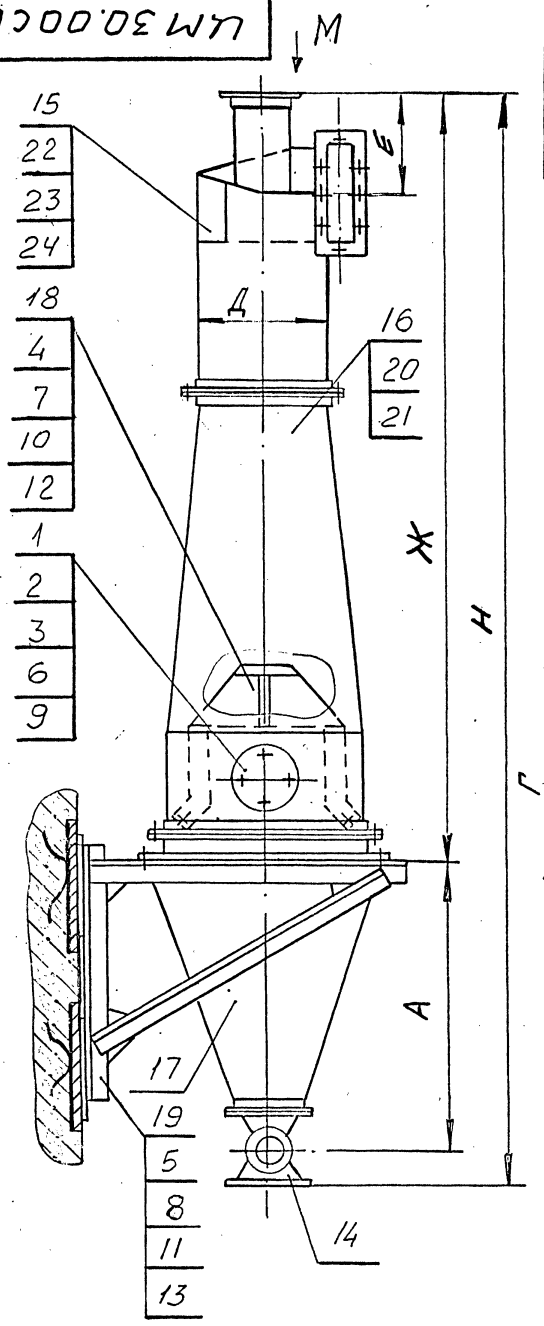

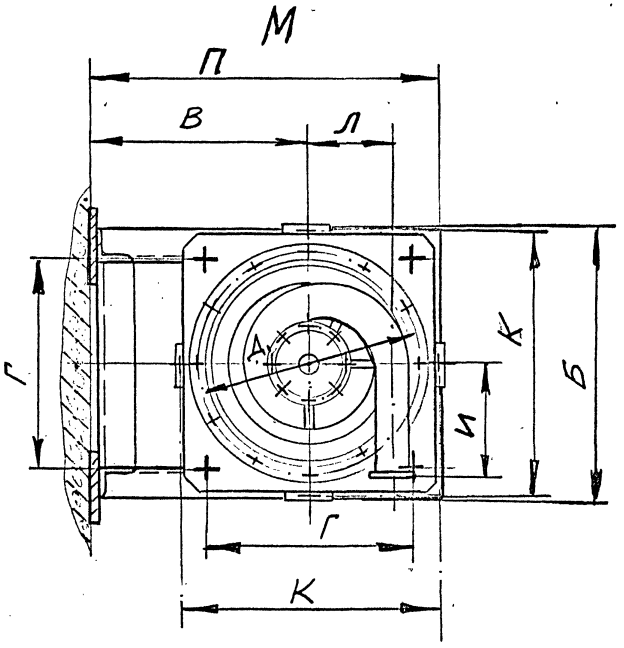

1. Размеры для справок
2. При сборке обеспечить соосность всех собранных узлов. Допустимое отклонение от соосности не более 2 мм на длине 1000 мм.
3. При монтаже и испытании циклонной установки следить за целостностью герметизирующих резиновых прокладок и отсутствием подсосов воздуха в стыках.
4. Наружные поверхности собранного изделия должны иметь лакокрасочные покрытия - грунтовка ФЛ - ОЗК, коричневая по ГОСТ 9109-81 - 2 слоя с последующим нанесением атмосферостойких эмалей.
   Выбор цвета окраски принять по конкретному проекту.

Изм.	Лист	№ докум.	Подпись	Дата
Разраб.		Меркулова		1193
Пров.		Зисьман		
Т.контр.				
Н.контр.		Зисьман		
Утв.		Коваленко		

ЦМ 30.00 СБ

УСТАНОВКА ЦИКЛОНА НА КРОНШТЕЙНЕ

Лит.	Масса	Масштаб
	См. табл.	1 : 10
Лист	Листов 1	

МИНСТРОЙ РОССИИ
РОСПРОМПРОЕКТ
Москва

Подпись и дата | Инв.№ дубл. | Взам.инв.№ | Подпись и дата | Инв.№ подл.

Формат	Зона	Поз.	Обозначение	Наименование	Кол.	Примечание
				Документация		
А3			ЦМ 3I.00.СБ.	Сборочный чертеж		
				Детали		
Бг		I	ЦМ 3I.0I.	Платик		
				Лист Б-ПН6.0 ГОСТ19903-74 / Ст3 ГОСТ I4637-89		
				I80ℎI4xI00ℎI4	4	
Ач		2	ЦМ 3I.02.	Косынка	2	
Ач		3	ЦМ 3I.03.	Косынка	2	
Ач		4	ЦМ 3I.04.	Косынка	2	
Бг		5	ЦМ 3I.05.	Платик		
				Лист Б-ПН.6,0ГОСТ19903-74 / Ст3 ГОСТ I4637-89		
				I50ℎI4x60ℎI4	4	
			Переменные данные	для исполнений		
				ЦМ 3I.00.		
				Детали		
Ач		6	ЦМ 3I.06.	Косынка	4	
Ач		7	ЦМ 3I.07.	Уголок левый	I	
Ач		8	ЦМ 3I.08.	Уголок правый	I	

Подпись и дата | Инв.№ дубл. | Взам.инв.№ | Подпись и дата | Инв.№ подл.

Изм	Лист	№ докум.	Подпись	Дата
Разраб.		Меркулова		XII 93
Пров.		Зчебман		
Н.контр.		Зчебман		
Утв.				

ЦМ 3I.00.

Кронштейн

Лит.	Лист	Листов
	I	2

МИНСТРОЙ РОССИИ
РОСПРОМПРОЕКТ
Москва

Формат	Зона	Поз.	Обозначение	Наименование	Кол.	Примечание
Бг		9	ЦМ 3I.09.	Стойка		
				Уголок 45х45х4БГОСТ8509-86 / Ст3 ГОСТ 535-88		
				L=760ℎI4	2	
Бг		I0	ЦМ 3I.I0.	Раскос		
				Уголок 32х32х3БГОСТ8509-86 / Ст3 ГОСТ 535-88		
				L=I240ℎI4	2	
Бг		II	ЦМ 3I.II.	Растяжка		
				Уголок 45х45х4БГОСТ8509-86 / Ст3 ГОСТ 535-88		
				L=870ℎI4	3	
				ЦМ 3I.00-0I		
				Детали		
Ач		6	ЦМ 3I.06-0I.	Косынка	4	
Ач		7	ЦМ 3I.07-0I	Уголок левый	I	
Ач		8	ЦМ 3I.08-0I	Уголок правый	I	
Бг		9	ЦМ 3I.I0	Стойка		
				Уголок 45х45х4БГОСТ8509-86 / Ст3 ГОСТ 535-88		
				L=900ℎI4	2	
Бг		I0	ЦМ 3I.I3	Раскос		
				Уголок 32х32х3БГОСТ8509-86 / Ст3 ГОСТ 535-88		
				L=I458ℎI4	2	
Бг		II	ЦМ 3I.I4	Растяжка		
				Уголок 45х45х4БГОСТ8509-86 / Ст3 ГОСТ 535-88		
				L=I040ℎI4	3	

Подпись и дата | Инв.№ дубл. | Взам.инв.№ | Подпись и дата | Инв.№ подл.

Изм	Лист	№ докум.	Подпись	Дата

ЦМ 3I.00.

Лист 2

ЦМ 31.00СБ

Р А З М Е Р Ы В М М

ОБОЗНАЧЕНИЕ	Д	Е	Ж	И	К	Л	М	Н	П	Р	Масса, кг
ЦМ 31.00	960	700	900	650	1100	1050	800	600	190	90	32
-01	1130	850	1060	750	1280	1225	950	750	200	100	41

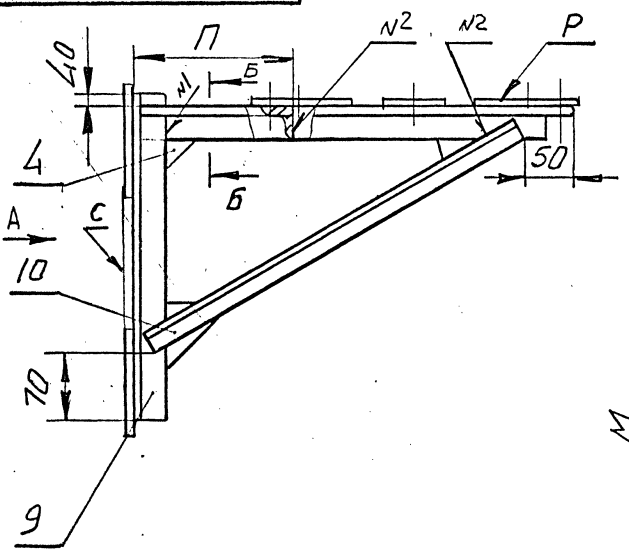

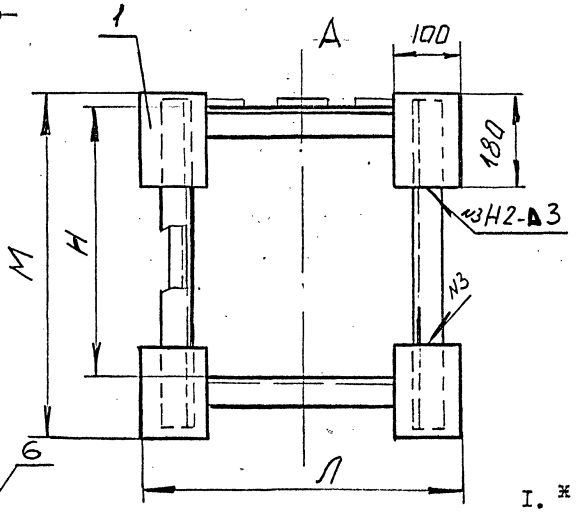

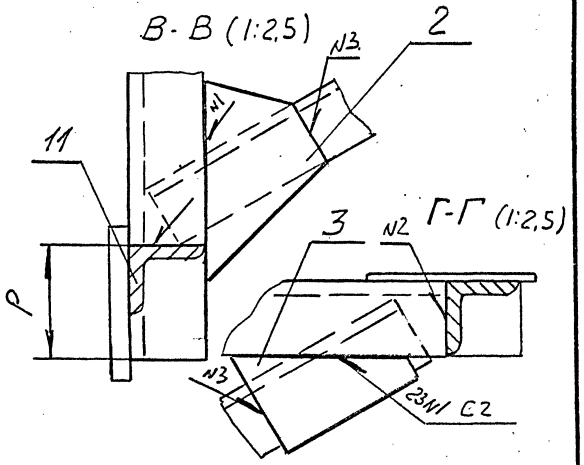

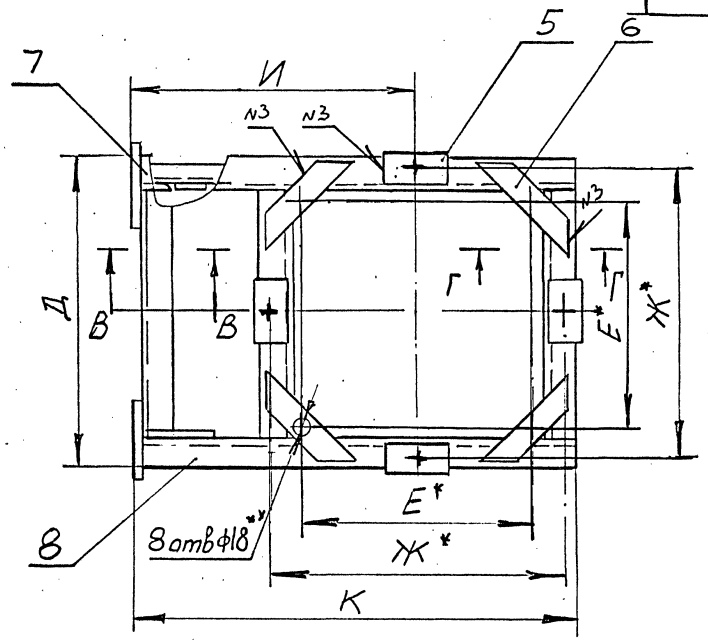

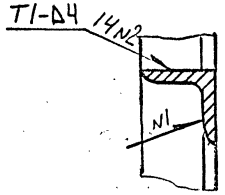

1. * Размеры для справок
2. ** Обработать по сопрягаемой детали
3. $h14$, $H14$, $\pm\frac{IT14}{2}$
4. Сварные швы по ГОСТ 5264 - 80, швы зачистить.
5. Шероховатость обработанных поверхностей деталей без чертежа 12,5
6. Отклонение от перпендикулярности плоскости "С" относительно "Р" не более 1 мм в габаритах детали

Изм	Лист	№ докум.	Подпись	Дата
Разраб.		Меркулова		XII.82
Пров.		Зисьман		
Т.контр.				
Н.контр.		Зисьман		
Утв.				

ЦМ 31.00 СБ

КРОНШТЕЙН
Сборочный чертеж

Лит.	Масса	Масштаб
	См.	1 : 10
Лист	Листов	

МИНСТРОЙ РОССИИ
РОСПРОМПРОЕКТ
Москва

Ц 00148-03 21

Подпись и дата | Инв.№ дубл. | Взам.инв.№ | Подпись и дата | Инв.№ подл.

ЦМ 31.02

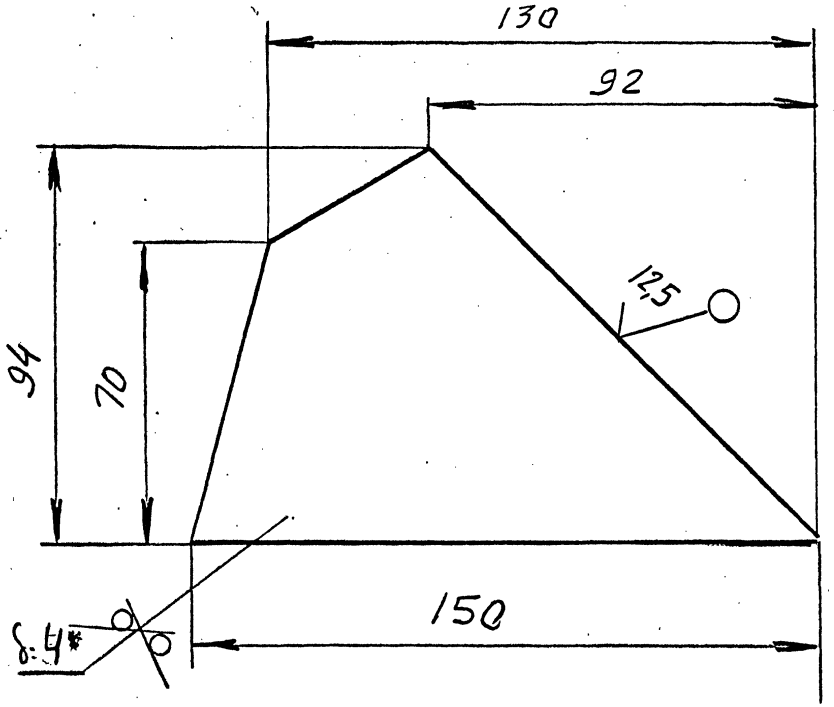

1.* Размеры для справок

2. h14, $\pm\frac{IT14}{2}$

Изм.	Лист	№ докум.	Подп.	Дата
Разраб.		Моркулова		
Пров.		Зисьман		
Т.контр.				
Н.контр.		Зисьман		
Утв.				

ЦМ 31.02

КОСЫНКА

Лит.	Масса	Масштаб
	0,27	1:1
Лист	Листов 1	

Лист Б-ШН4 ГОСТ 19903-74
Ст 3 ГОСТ 14637-89

МИНСТРОЙ РОССИИ
РОСПРОМПРОЕКТ
Москва

ЦМ 31.03

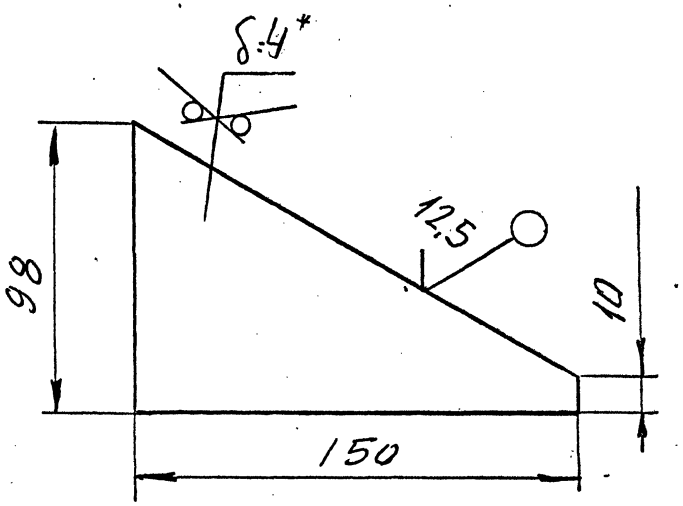

1.* Размеры для справок

2. h14, $\pm\frac{IT14}{2}$

Изм.	Лист	№ докум.	Подп.	Дата
Разраб.		Моркулова		
Пров.		Зисьман		
Т.контр.				
Н.контр.		Зисьман		
Утв.				

ЦМ 31.03

КОСЫНКА

Лит.	Масса	Масштаб
	0,15	1:1
Лист	Листов 1	

Лист Б-ШН4 ГОСТ 19903-74
Ст 3 ГОСТ 14637-89

МИНСТРОЙ РОССИИ
РОСПРОМПРОЕКТ
Москва

ЦМ 31.04

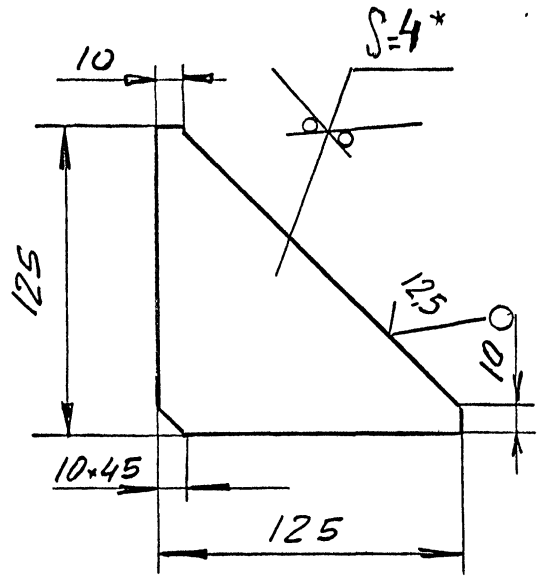

1. *Размеры для справок

2. h14, $\pm\frac{IT14}{2}$

Изм.	Лист	№ докум.	Подп.	Дата
Разраб.		Меркулова		XII 93
Пров		Зисьман		
Т контр.				
Н. контр.		Зисьман		
Утв.				

ЦМ 31.04

КОСЫНКА

Лит.	Масса	Масштаб
	0,06	1:1

Лист | Листов 1

Лист Б-ПН6 ГОСТ 19903 - 74
Ст 3 ГОСТ 14637 - 89

МИНСТРОЙ РОССИИ
РОСПРОМПРОЕКТ
Москва

Подпись и дата | Инв.№ дубл. | Взам.инв.№ | Подпись и дата | Инв.№ подл.

ЦМ 31.06

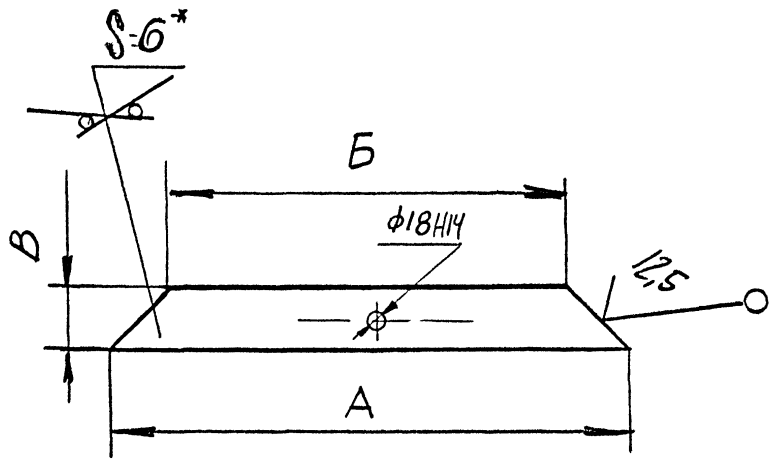

РАЗМЕРЫ В ММ

ОБОЗНАЧЕНИЕ	А	Б	В	Масса, кг
ЦМ 31.06	320	260	80	1,5
- 01	500	300	100	2,4

1. *Размер для справок

2. h14, $\pm\frac{IT14}{2}$

Изм.	Лист	№ докум.	Подп.	Дата
Разраб.		Меркулова		XII 93
Пров.		Зисьман		
Т.контр.				
Н. контр.		Зисьман		
Утв.				

ЦМ 31.06

КОСЫНКА

Лит.	Масса	Масштаб
	См. табл.	1:1

Лист | Листов 1

Лист Б-ПН6 ГОСТ 19903 - 74
Ст 3 ГОСТ 14637 - 89

МИНСТРОЙ РОССИИ
РОСПРОМПРОЕКТ
Москва

Подпись и дата | Инв.№ дубл. | Взам.инв.№ | Подпись и дата | Инв.№ подл.

ЦМ 31.08

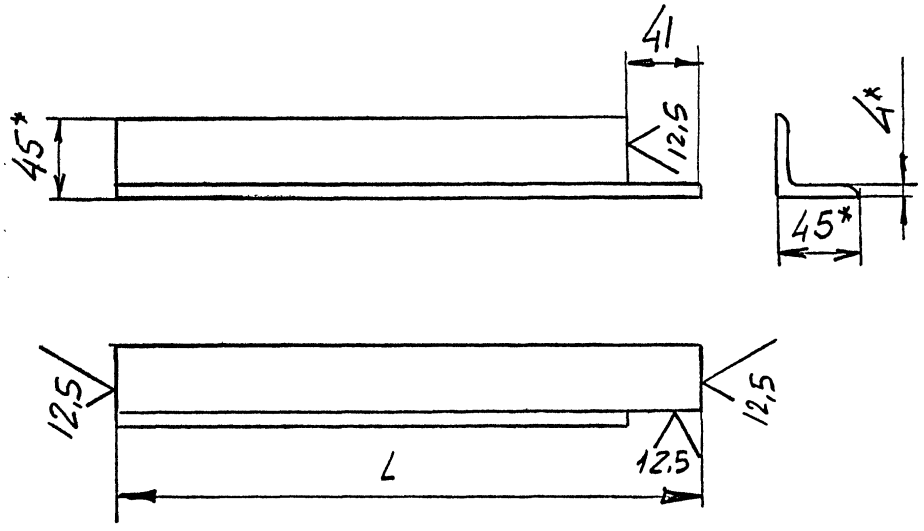

ОБОЗНАЧЕНИЕ	L, мм	Масса, кг
ЦМ 31. 08	1094	2,9
- 01	1274	3,46

1. * Размеры для справок

2. h14, $\pm\frac{IT14}{2}$

Изм.	Лист	№ докум.	Подп.	Дата
Разраб.		Меркулова		XII 93
Пров.		Зисьман		
Т.контр.				
Н.контр.		Зисьман		
Утв.				

ЦМ 31.08

УГОЛОК ЛЕВЫЙ

Уголок 45х45х4Б ГОСТ 8509-86 / Ст 3 ГОСТ 535 - 88

Лит	Масса	Масштаб
	См. табл.	1 : 5

Лист	Листов 1

МИНСТРОЙ РОССИИ
РОСПРОМПРОЕКТ
Москва

Подпись и дата | Инв.№ дубл. | Взам.инв.№ | Подпись и дата | Инв.№ подл.

ЦМ 31.07

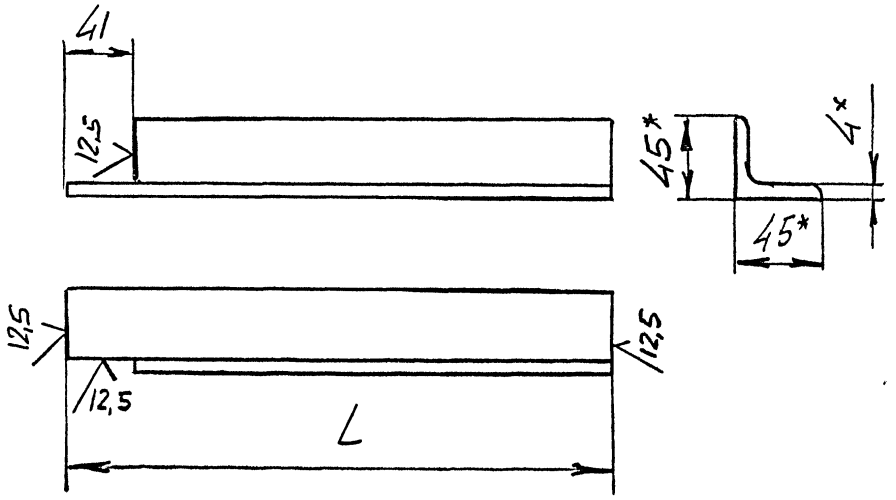

ОБОЗНАЧЕНИЕ	L, мм	Масса, кг
ЦМ 31. 07	1094	2,9
- 01	1274	3,46

1. * Размеры для справок

2. h14, $\pm\frac{IT14}{2}$

Изм.	Лист	№ докум.	Подп.	Дата
Разраб.		Меркулова		XII 93
Пров.		Зисьман		
Т.контр.				
Н.контр.		Зисьман		
Утв.				

ЦМ 31.07

УГОЛОК ПРАВЫЙ

Уголок 45х45х4Б ГОСТ 8509-86 / Ст 3 ГОСТ 535 - 88

Лит.	Масса	Масштаб
	См. табл.	1 : 5

Лист	Листов 1

МИНСТРОЙ РОССИИ
РОСПРОМПРОЕКТ
Москва

Подпись и дата | Инв.№ дубл. | Взам.инв.№ | Подпись и дата | Инв.№ подл.

Формат	Зона	Поз.	Обозначение	Наименование	Кол.	Примечание
				Документация		
А3			ЦМ 40.00.СБ.	Сборочный чертеж		
А4			ЦМ I0.00.ТУ.	Технические условия		
				Детали		
А4		I.	ЦМ I0.0I.	Крышка	2	
А4		2.	ЦМ I002.	Прокладка	2	
				Стандартные изделия		
				Болт ГОСТ 7798-70		
		3.		М6-6gх20.58.0I6	8	
		4.		М8-6gх36.58.0I6	4	
		5.		МI6-6gх40.58.0I6	8	
				Гайка ГОСТ 59I5-70		
		6.		М6-6Н.5.0I6	8	
		7.		М8--6Н.5.0I6	4	
		8.		МI6-6Н.5.0I6	8	
				Шайба ГОСТ II37I-78		
		9		6.04.0I6	8	
		I0		8.04.0I6	4	
		II		I6.04.0I6.	8	

Подпись и дата | Инв.№ дубл. | Взам.инв.№ | Подпись и дата | Инв.№ подл.

Изм	Лист	№ докум.	Подпись	Дата
Разраб.		Меркулова		XII 93
Пров.		Зисьман		
Н. контр.		Зисьман		
Утв.		Коваленко		

ЦМ 40.00.

Установка циклона на полу

Лит.	Лист	Листов
	1	4

МИНСТРОЙ РОССИИ
РОСПРОМПРОЕКТ
Москва

Формат	Зона	Поз.	Обозначение	Наименование	Кол.	Примечание
		-		Шайба ГОСТ 6402-70		
		I2.		8.65Г.059.	4	
		I3.		I6.65Г.059	8	
				Прочие изделия		
		I4.		Шлюзовой питатель	I	
				Ш5-30-ЭНУ-НУ-II	I	
			Переменные данные для исполнителей			
				ЦМ40.00		
				Сборочне единицы		
А4		I5.	ЦМ.II.00.	Улитка	I	
А4		I6.	ЦМ.I2.00.	Конус обратный	I	
А4		I7.	ЦМ.I3.00.	Бункер	I	
А4		I8.	ЦМ.I4.00.	Вставка коническая	I	
А4		I9.	ЦМ.4I.00	Рама	I	
				Детали		
А4		20	ЦМ.I0.03.	Прокладка	I	
А4		2I.	ЦМ.I0.04.	Прокладка	I	
				Стандартные изделия		
		22.		Болт МI0-6gх36.58.0I6.		
				ГОСТ 7798-70	28	
		23.		Гайка МI0-6Н.5.0I6		
				ГОСТ 59I5-70	28	
		24.		Шайба I0.04.0I6		
				ГОСТ II37I-78	28	

Подпись и дата | Инв.№ дубл. | Взам.инв.№ | Подпись и дата | Инв.№ подл.

Изм	Лист	№ докум.	Подпись	Дата

ЦМ 40.00.

Лист 2

Формат	Зона	Поз.	Обозначение	Наименование	Кол.	Примечание
				ЦМ 40.00-0I		
				Сборочные единицы		
A4		I5	ЦМ II.00-0I	Улитка	I	
A4		I6	ЦМ.I2.00-0I	Конус обратный	I	
A4		I7	ЦМ.I3.00-0I	Бункер	I	
A4		I8	ЦМ.I4.00-0I	Вставка коническая	I	
A4		I9	ЦМ.4I.00-0I	Рама	I	
				Детали		
A4		20	ЦМ.I0.03-0I	Прокладка	I	
A4		2I	ЦМ.I0.04-0I	Прокладка	I	
				Стандартные изделия		
		22		Болт MI0-6gx36.58.0I6		
				ГОСТ 7798-70	32	
		23		Гайка MI0-6H.5.0I6		
				ГОСТ 59I5-70	32	
		24		Шайба I0.04.0I6		
				ГОСТ II37I-78	32	
					)	
				ЦМ 40.00-02		
				Сборонные единицы		
A4		I5	ЦМ.II.00-02	Улитка	I	
A4		I6	ЦМ.I2.00-02	Конус обратный	I	
A4		I7	ЦМ.I3.00-02	Бункер	I	
A4		I8	ЦМ.I4.00-02	Вставка коническая	I	
A4		I9	ЦМ.42	Рама	I	

Подпись и дата | Инв.№ дубл. | Взам.инв.№ | Подпись и дата | Инв.№ подл.

Изм	Лист	№ докум.	Подп.	Дата	ЦМ.40.00.	Лист 3

Формат А4

Формат	Зона	Поз.	Обозначение	Наименование	Кол.	Примечание
				Детали		
A4		20	ЦМ.I0.03-02	Прокладка	I	
A4		2I	ЦМ.I0.04-02	Прокладка	I	
				Стандартные изделия		
		22		Болт MI0-6gx36.58.0I6		
				ГОСТ 7798-70	40	
		23		Гайка MI0-6H.5.0I6		
				ГОСТ 59I5-70	40	
		24		Шайба I0.04.0I6		
				ГОСТ II37I-78	40	
				ЦМ 40.00-03		
				Сборонные единицы		
A4		I5	ЦМ.II.00-03	Улитка	I	
A4		I6	ЦМ.I2.00-03	Конус обратный	I	
A4		I7	ЦМ.I3.00-03	Бункер	I	
A4		I8	ЦМ.I4.00-04	Вставка	I	
A4		I9	ЦМ.42.00-0I	Рама	I	
				Детали		
A4		20	ЦМ.I0.03-03	Прокладка	I	
A4		2I	ЦМ.I0.04-03	Прокладка	I	
				Стандартные изделия		
		22		Болт MI0-6gx36.58.0I6		
				ГОСТ 7798-70	50	
		23		Гайка MI0-6H.5.0I6.		
				ГОСТ 59I5-70	50	
		24		Шайба I0.04.0I6.		
				ГОСТ II37I-78	50	

Подпись и дата | Инв.№ дубл. | Взам.инв.№ | Подпись и дата | Инв.№ подл.

Изм	Лист	№ докум.	Подп.	Дата	ЦМ.40.00.	Лист 4

ЦМ 40.00.00 СБ

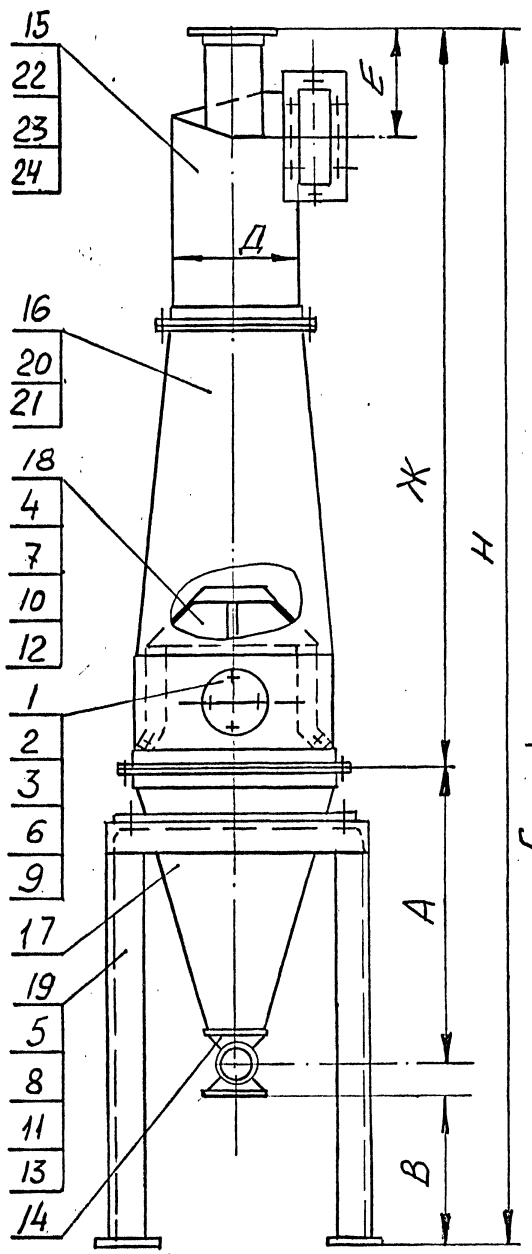

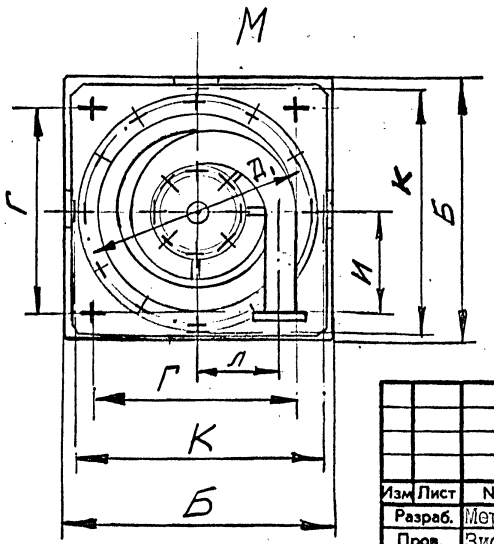

Размеры в мм

Обозначение	Марка	А	Б	В	Г	Д	$Д_1$	Е	Ж	И	К	Л	Н	Масса, кг
ЦМ 40.00	П-ЦМ 500У	800	960	755	700	500	830	400	3100	375	900	315	4550	295
- 01	П-ЦМ 600У	930	1130	800	850	600	990	450	3700	450	1060	370	5320	350
- 02	П-ЦМ 800У	1210	1460	900	1100	800	1370	640	4890	560	1400	600	6880	540
- 03	П-ЦМ 1000У	1500	1780	1000	1300	1000	1700	800	6080	700	1720	750	8450	725

1. Размеры для справок
2. При сборке обеспечить соосность всех собранных узлов. Допустимое отклонение от соосности не более 2 мм на длине 1000 мм.
3. При монтаже и испытании циклонной установки следить за целостностью герметизирующих резиновых прокладок и отсутствием подсосов воздуха в стыках.
4. Наружные поверхности собранного изделия должны имет лакокрасочные покрытия - грунтовка ФЛ-03К коричневая ГОСТ 9109 - 81 - 2 слоя с последующим нанесением атмосферостойких эмалей .
   Выбор цвета окраски принять по конкретному проекту.

Изм	Лист	№ докум.	Подпись	Дата
Разраб.		Меркулова		11.93
Пров.		Зисьман		
Т.контр.				
Н.контр.		Зисьман		
Утв.		Коваленко		

ЦМ 40.00 СБ

Установка циклона на полу. Сборочный чертеж

Лит.	Масса	Масштаб
	См. табл.	-

Лист | Листов 1

Минстрой России
РОСПРОМПРОЕКТ
Москва

Подпись и дата | Инв.№ дубл. | Взам.инв.№ | Подпись и дата | Инв.№ подл.

ФЗ-55

5.904-72.93.82

Формат	Зона	Поз.	Обозначение	Наименование	Кол.	Примечание
				Документация		
А3			ЦМ 4I.00.СБ.	Сборочный чертеж		
				Детали		
Б2		I	ЦМ 4I.0I.	Платик		
				Лист Б-ПН6,0 ГОСТI9903-74		
				Ст3 ГОСТ I4637-89		
				I50hI4x60hI4	4	0,44кг
А4		2	ЦМ 4I.02.	Косынка	8	
Б2		3	ЦМ 4I.03.	Плита		
				Лист Б-ПН6,0 ГОСТI9903-74		
				Ст3 ГОСТ I4637-89		
				I75hI4xI75hI4	4	I,9 кг
				Переменные данные для исполнений		
				ЦМ.4I.00.		
				Детали		
Б2		4	ЦМ 4I.04.	Стойка		
				50х50х4БГОСТ8509-86		
				Уголок Ст3 ГОСТ 535-88		
				L = I808hI4	8	5,5 кг

Подпись и дата | Инв.№ дубл. | Взам.инв.№ | Подпись и дата | Инв.№ подл.

Изм	Лист	№ докум.	Подпись	Дата
Разраб.		Меркулова		
Пров.		Зчевман		
Н. контр.		Зчевман		
Утв.				

ЦМ 4I.00.

Рама

Лит.	Лист	Листов
	I	2

МИНСТРОЙ РОССИИ
РОСПРОМПРОЕКТ
Москва

Формат	Зона	Поз.	Обозначение	Наименование	Кол.	Примечание
А4		5	ЦМ 4I.05.	Поперечина	2	
А4		6	ЦМ 4I.06.	Косынка	4	
А4		7	ЦМ 4I.07	Поперечина	2	
				ЦМ 4I.00-0I		
				Детали		
Б2		4	ЦМ 4I.04-07	Стойка		
				50х50х4БГОСТ8509-86		
				Уголок Ст3 ГОСТ 535-88		
				L = I985hI4	8	6 кг
А4		5	ЦМ 4I.05-0I	Поперечина	2	
А4		6	ЦМ 4I.06-0I	Косынка	4	
А4		7	ЦМ 4I.07-0I	Поперечина	2	

Подпись и дата | Инв.№ дубл. | Взам.инв.№ | Подпись и дата | Инв.№ подл.

Изм	Лист	№ докум.	Подпись	Дата

ЦМ 4I.00.

Лист 2

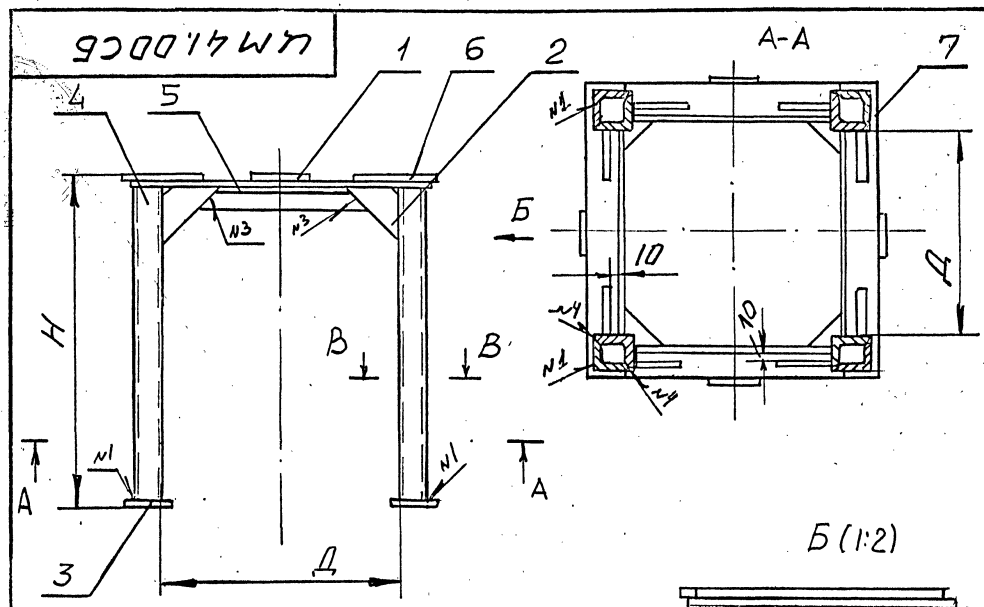

Размеры в мм

Обозначение	Г	Д	Е	Ж	И	К	Л	Н	Масса, кг
ЦМ 41.00	960	900	700	900	1040	850	620	1825	88
- 01	1130	1070	850	1060	1210	1020	990	2000	108

1. * Размеры для справок
2. ** Обработать по сопрягаемой детали
3. Сварные швы выполнить по ГОСТ 5264 - 80.
   Швы зачистить.
4. Шероховатость обработанных деталей без чертежа не ниже 12,5
5. Окончательное положение косынки (поз 6) уточнить при сборке по размерам бункера (ЦМ 13.00 СБ, вып.1)

Изм.	Лист	№ докум.	Подпись	Дата
Разраб.		Меркулов		XII 93
Пров.		Зисьман		
Т.контр.				
Н.контр.		Зисьман		
Утв.				

ЦМ 41.00 СБ

РАМА

Сборочный чертеж

Лит.	Масса	Масштаб
	См. табл.	-

Лист | Листов 1

МИНСТРОЙ РОССИИ
РОСПРОМПРОЕКТ
Москва

Подпись и дата | Инв.№ дубл. | Взам.инв.№ | Подпись и дата | Инв.№ подл.

ЦМ 4I.02

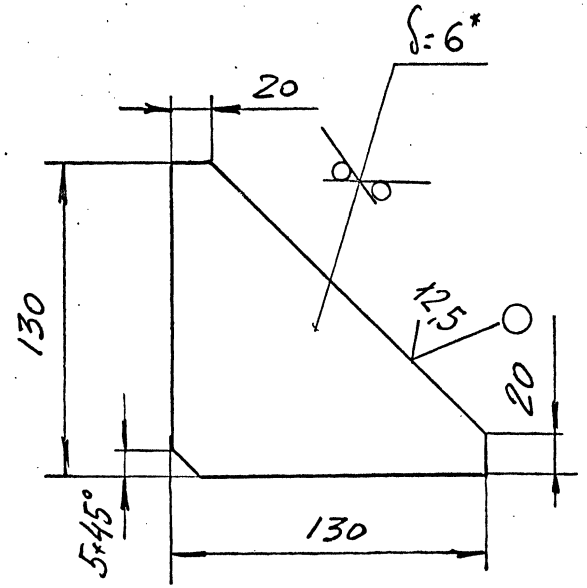

I. Размер для справок

2. hI4, $\pm\frac{I}{2}$ JT I4

Изм.	Лист	№ докум.	Подп.	Дата
Разраб.		Меркулова		XII'93
Пров.		Зисьман		
Т.контр.				
Н.контр.		Зисьман		
Утв.				

ЦМ 4I.02

КОСЫНКА

Лит.	Масса	Масштаб
	0,4	I : 2

Лист | Листов 1

Лист Б-IIН6 ГОСТ I9903 – 74 / Ст 3 ГОСТ I4637 – 89

МИНСТРОЙ РОССИИ
РОСПРОМПРОЕКТ
Москва

Подпись и дата | Инв.№ дубл. | Взам.инв.№ | Подпись и дата | Инв.№ подл.

ЦМ 4I.06

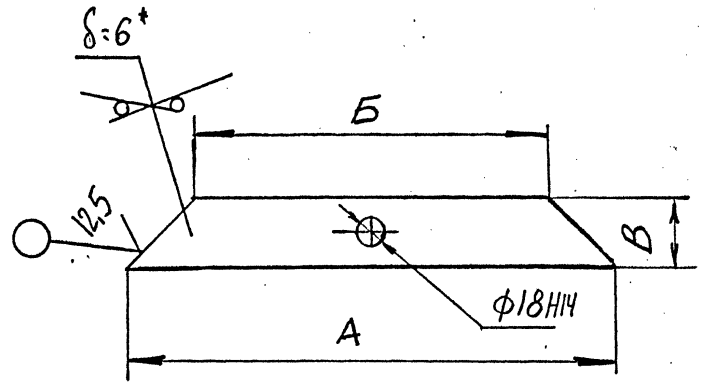

РАЗМЕРЫ В ММ

ОБОЗНАЧЕНИЕ	А	Б	В	Масса, кг
ЦМ 4I.06	230	I50	40	0,4
– 0I	250	I50	50	0,6

I. Размер для справок

2. hI4, $\pm\frac{I}{2}$ JT I4

Изм.	Лист	№ докум.	Подп.	Дата
Разраб.		Меркулова		XII'93
Пров.		Зисьман		
Т.контр.				
Н.контр.		Зисьман		
Утв.				

ЦМ 4I.06

КОСЫНКА

Лит.	Масса	Масштаб
	См. табл.	–

Лист | Листов 1

Лист Б-IIН6 ГОСТ I9903-74 / Ст 3 ГОСТ I4637 – 89

МИНСТРОЙ РОССИИ
РОСПРОМПРОЕКТ
Москва

Подпись и дата | Инв.№ дубл. | Взам.инв.№ | Подпись и дата | Инв.№ подл.

ЦМ 4I.07

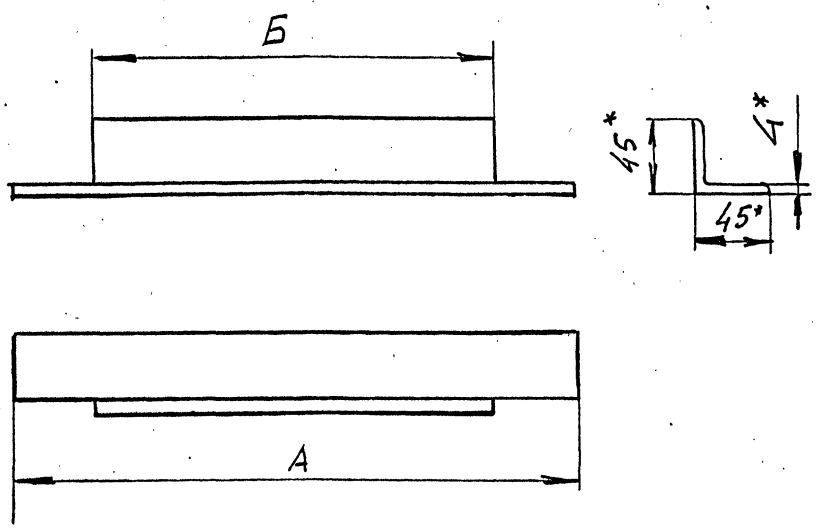

РАЗМЕРЫ В ММ

ОБОЗНАЧЕНИЕ	А	Б	Масса, кг
ЦМ 4I.07	960	9I0	2,6
- 0I	II30	I080	3,I

I.* Размеры для справок

2. h I4, ± I/2 JT I4

Изм.	Лист	№ докум.	Подп.	Дата	ЦМ 4I.07		
Разраб.		Меркулова			ПОПЕРЕЧИНА	Лит.	Масса	Масштаб
Пров.		Зисьман					См. табл.	-
Т.контр.						Лист	Листов 1	
Н.контр.		Зисьман			Уголок 45х45х4Б ГОСТ8509-86 Ст 3 ГОСТ 535 - 88	МИНСТРОЙ РОССИИ РОСПРОМПРОЕКТ Москва		
Утв.								

Инв.№ подл. | Подпись и дата | Взам.инв.№ | Инв.№ дубл. | Подпись и дата

ЦМ 4I.05

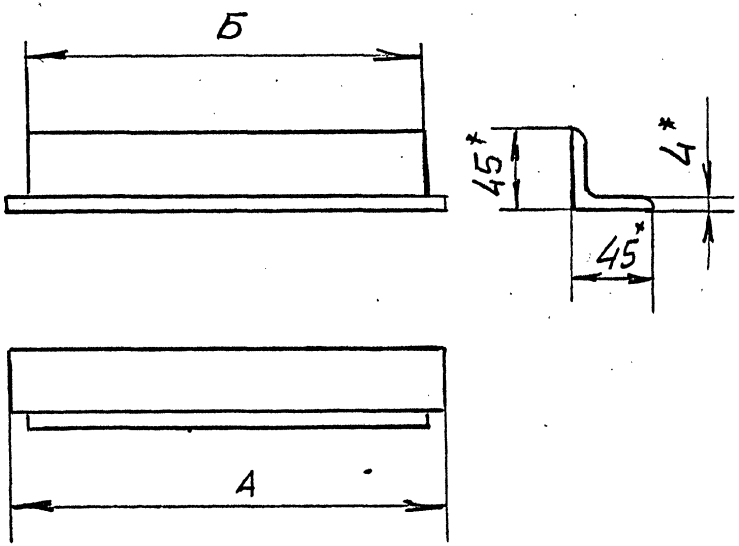

РАЗМЕРЫ В ММ

ОБОЗНАЧЕНИЕ	А	Б	Масса, кг
ЦМ 4I.05	9I0	900	2,48
- 0I	I080	I070	2,95

I.* Размеры для справок

2. h I4, ± I/2 JT I4

Изм.	Лист	№ докум.	Подп.	Дата	ЦМ 4I.05		
Разраб.		Меркулова			ПОПЕРЕЧИНА	Лит.	Масса	Масштаб
Пров.		Зисьман					См. табл.	-
Т.контр.						Лист	Листов 1	
Н.контр.		Зисьман			Уголок 45х45х4Б ГОСТ8509-86 Ст 3 ГОСТ 535 - 88	МИНСТРОЙ РОССИИ РОСПРОМПРОЕКТ Москва		
Утв.								

Инв.№ подл. | Подпись и дата | Взам.инв.№ | Инв.№ дубл. | Подпись и дата

ФЗ-55

Формат	Зона	Поз.	Обозначение	Наименование	Кол.	Примечание
				Документация		
А3			ЦМ 42.00.	Сборочный чертеж		
				Детали		
Б2		I	ЦМ 42.0I.	Платик		
				Лист Б-ПН6,0 ГОСТI9903-74 / Ст3 ГОСТ I4637-89		
				I50hI4x60hI4	4	0,44 кг
А4		2	ЦМ 42.02.	Косынка	8	
Б2		3	ЦМ 42.03.	Плита	4	
				Лист Б-ПН8,0 ГОСТI9903-74 / Ст3 ГОСТ I4637-89		
				200hI4x200hI4	4	2,4 кг
			Переменные данные для исполнений			
				ЦМ 42.00.		
				Детали		
Б2		4	ЦМ 42.04.	Стойка		
				Швеллер 8.ГОСТ 8240-89 / Ст3 ГОСТ 535-88		
				L = 2366hI4	8	I6,6 кг
Б2		5	ЦМ 42.05.	Поперечина		
				Швеллер 8.ГОСТ 8240-89 / Ст3 ГОСТ 535-88		
				L = I300hI4	4	9,2 кг

ЦМ 42.00.

Изм	Лист	№ докум.	Подпись	Дата
Разраб.		Меркулова		1993
Пров.		Зисбман		
Н. контр.		Зисбман		
Утв.				

Рама

Лит.	Лист	Листов
	1	2

МИНСТРОЙ РОССИИ
РОСПРОМПРОЕКТ
Москва

Подпись и дата | Инв.№ дубл. | Взам.инв.№ | Подпись и дата | Инв.№ подл.

Формат	Зона	Поз.	Обозначение	Наименование	Кол.	Примечание
А4		6	ЦМ 42.06.	Косынка	4	
				ЦМ 42.00-0I		
				Детали		
Б2		4	ЦМ 42.07.	Стойка		
				Швеллер 8.ГОСТ 8240-89 / Ст3 ГОСТ 535-88		
				L = 2756hI4	8	I9,4 кг
Б2		5	ЦМ 42.08.	Поперечина		
				Швеллер 8.ГОСТ 8240-89 / Ст3 ГОСТ 535-88		
				L = I620hI4	4	II,4 кг
А4		6	ЦМ 42.06-0I	Косынка	4	

Изм	Лист	№ докум.	Подпись	Дата

ЦМ 42.00.

Лист 2

Подпись и дата | Инв.№ дубл. | Взам.инв.№ | Подпись и дата | Инв.№ подл.

ЦМ42.00СБ

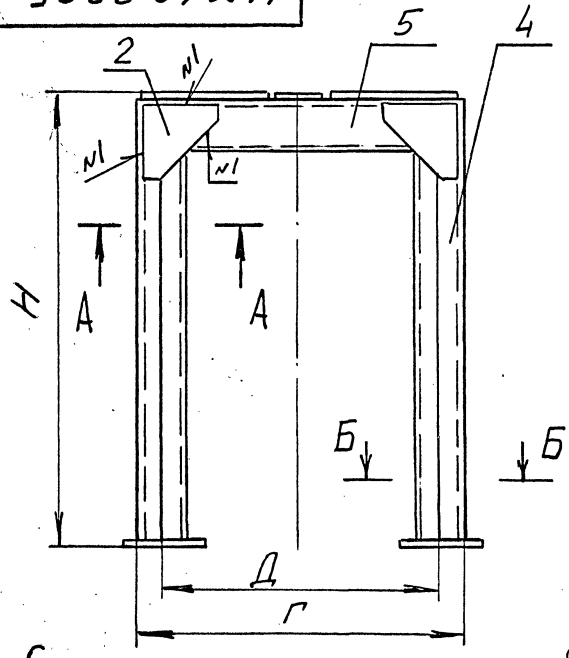

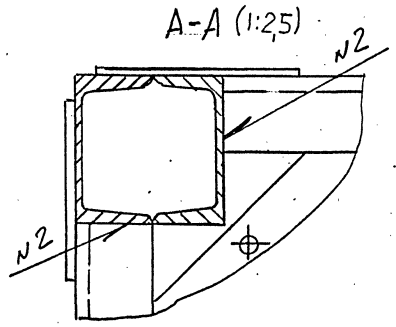

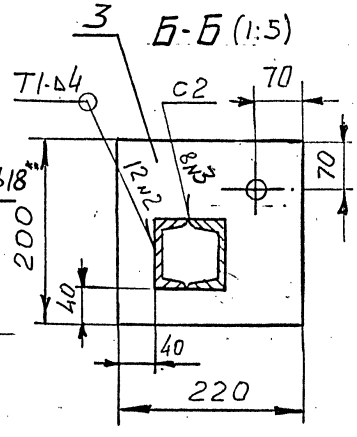

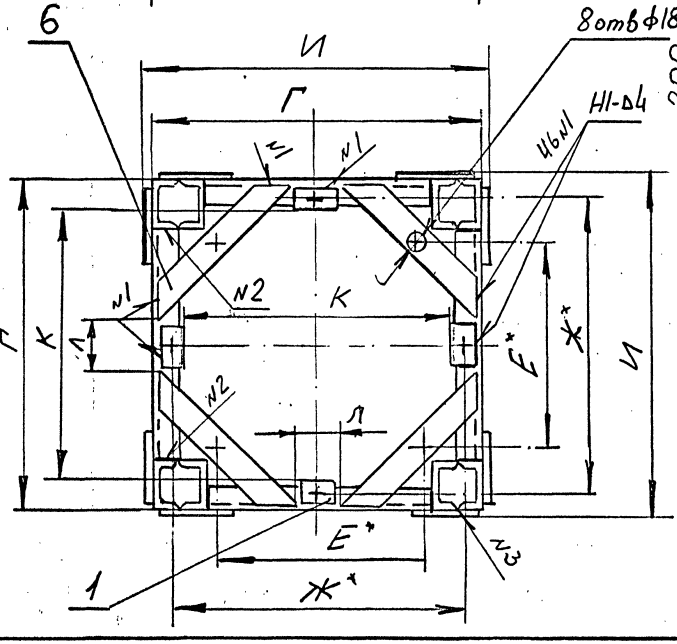

РАЗМЕРЫ В ММ

ОБОЗНАЧЕНИЕ	Г	Д	Е	Ж	И	К	Л	Н	Масса, кг
ЦМ 42.00	I460	I380	II00	I400	I600	I370	980	2380	I92
- 01	I780	I700	I300	I720	I920	I690	I300	2770	225

1. * Размеры для справок
2. ** Обработать по сопрягаемой детали
3. Сварные швы выполнить по ГОСТ 5264 - 80.
   Швы зачистить.
4. Шероховатость обработанных поверхностей деталей без чертежа не ниже I2,5
5. Окончательное положение косынки (поз 6) уточнить при сборке по размерам бункера (ЦМ I3.00 СБ, вып.I)

Изм	Лист	№ докум.	Подпись	Дата
Разраб.		Меркулова		XII.93
Пров.		Зисьман		
Т.контр.				
Н.контр.		Зисьман		
Утв.				

ЦМ 42.00 СБ

РАМА
Сборочный чертеж

Лит.	Масса	Масштаб
	См. табл.	-

Лист | Листов 1

МИНСТРОЙ РОССИИ
РОСПРОМПРОЕКТ
Москва

Инв.№ подл. | Подпись и дата | Взам.инв.№ | Инв.№ дубл. | Подпись и дата

3.904-12.93 82

ЦМ42.02

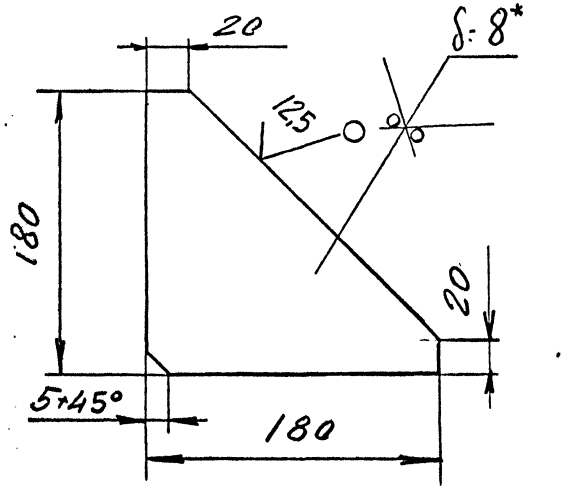

1. * Размер для справок

2. h14, $\pm\frac{IT14}{2}$

Изм.	Лист	№ докум.	Подп.	Дата
Разраб.		Моргунова		
Т.контр.				
Н.контр.		Зисьман		
Утв.				

ЦМ 42.02

КОСЫНКА

Лит.	Масса	Масштаб
	1,0	1 : 2

Лист	Листов
	1

Лист — Б-ПН8 ГОСТ 19903-74 / Ст 3 ГОСТ 14637 - 89

МИНСТРОЙ РОССИИ РОСПРОМПРОЕКТ Москва

gost.e-ecolog.ru

ЦМ42.06

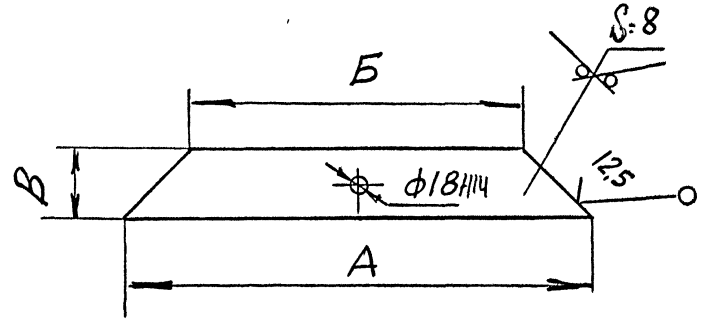

РАЗМЕРЫ В ММ

ОБОЗНАЧЕНИЕ	А	Б	В	Масса, кг
ЦМ 42.06	330	190	70	1,75
- 01	350	190	80	1,9

1. * Размер для справок

2. h14, $\pm\frac{IT14}{2}$

Изм.	Лист	№ докум.	Подп.	Дата
Разраб.		Меркулова		
Пров.		Зисьман		
Т.контр.				
Н.контр.		Зисьман		
Утв.				

ЦМ 42.06

КОСЫНКА

Лит.	Масса	Масштаб
	См. табл.	-

Лист	Листов
	1

Лист — Б-ПН8 ГОСТ 19903-74 / Ст 3 ГОСТ 14637 - 89

МИНСТРОЙ РОССИИ РОСПРОМПРОЕКТ Москва

Ц00148-03