ТИПОВАЯ ДОКУМЕНТАЦИЯ НА КОНСТРУКЦИИ, ИЗДЕЛИЯ
И УЗЛЫ ЗДАНИЙ И СООРУЖЕНИЙ

СЕРИЯ 5.904-50

РЕШЕТКИ ВЕНТИЛЯЦИОННЫЕ РЕГУЛИРУЕМЫЕ ТИПА РВ

ВЫПУСК 1

РАБОЧИЕ ЧЕРТЕЖИ

23422-03

gost.e-ecolog.ru

ТИПОВАЯ ДОКУМЕНТАЦИЯ НА КОНСТРУКЦИИ, ИЗДЕЛИЯ
И УЗЛЫ ЗДАНИЙ И СООРУЖЕНИЙ

СЕРИЯ 5.904-50

РЕШЕТКИ ВЕНТИЛЯЦИОННЫЕ РЕГУЛИРУЕМЫЕ ТИПА РВ

ВЫПУСК 1

РАБОЧИЕ ЧЕРТЕЖИ

Разработаны
ГПИ Проектпромвентиляция
Главный инженер института П.А. Овчинников
Главный специалист О.В. Демьянов

Утверждены Госстроем СССР
протокол №65
Введены в действие 15.03.89 г.
ГПИ Проектпромвентиляция
Главпромвентиляция ММСС СССР
приказ №224 от 7.12.88 г.

Серия 5.904-50, выпуск 1

Содержание

Обозначение	Наименование	Стр
	Титульный лист	1
	Содержание	2,3
РВТУ	Технические условия	4,5
РВ1-1СБ	Решетка вентиляционная регулируемая типа РВ Сборочный чертеж	6
РВ1-1	Решетка вентиляционная регулируемая типа РВ Спецификация	7
РВ1-2	Решетка вентиляционная регулируемая типа РВ Спецификация	
РВ1-1.0001	Стенка. Деталь	8
РВ1-1.0002	Стенка. Деталь	
РВ1-2СБ	Решетка вентиляционная регулируемая типа РВ Сборочный чертеж	7,9
РВ1-2.0001	Стенка. Деталь	10
РВ1-2.0002	Стенка. Деталь	
РВ1-3	Решетка вентиляционная регулируемая типа РВ Спецификация	11
РВ1-4	Решетка вентиляционная регулируемая типа РВ. Спецификация.	
РВ1-3.0001	Стенка Деталь	
РВ1-3.СБ	Решетка вентиляционная регулируемая типа РВ Сборочный чертеж	12
РВ1-4СБ	Решетка вентиляционная регулируемая типа РВ Сборочный чертеж	13,14
РВ1-4.0001	Стенка. Деталь	14
РВ1-5	Решетка вентиляционная регулируемая типа РВ Спецификация	15
РВ2-5.0201	Полотно Деталь	
РВ1-5.0001	Стенка Деталь	
РВ1-5СБ	Решетка вентиляционная регулируемая типа РВ Сборочный чертеж	16
РВ2-1	Решетка вентиляционная регулируемая типа РВ Спецификация	17
РВ2-1.01	Рейка. Спецификация	
РВ2-1.02	Лопатка. Спецификация	
РВ2-1.03	Лопатка. Спецификация	
РВ2-1СБ	Решетка вентиляционная регулируемая типа РВ Сборочный чертеж	18,19
РВ2-1.0101	Рейка Деталь	20
РВ2-1.01СБ	Рейка. Сборочный чертеж	
РВ2-1.0003	Рейка. Деталь	21
РВ2-1.0004	Уголник. Деталь	
РВ2-1.0203	Полотно. Деталь	
РВ2-1.02СБ	Лопатка. Сборочный чертеж	22
РВ2-1.03СБ	Лопатка. Сборочный чертеж	
РВ2-1.0201	Лобовок. Деталь	23
РВ2-1.0202	Планка. Деталь	
РВ1-1.01.02	Скоба. Деталь	
РВ2-1.0001	Стенка. Деталь	24
РВ2-1.0002	Стенка. Деталь	25
РВ2-2	Решетка вентиляционная регулируемая типа РВ Спецификация	26
РВ2-2.01	Рейка. Спецификация	
РВ2-2.02	Лопатка. Спецификация	
РВ2-2.03	Лопатка. Спецификация	
РВ2-2СБ	Решетка вентиляционная регулируемая типа РВ Сборочный чертеж	27,28
РВ2-2.01СБ	Рейка. Сборочный чертеж	29
РВ2-2.0101	Рейка. Деталь	
РВ2-2.0003	Рейка. Деталь	30
РВ2-2.02СБ	Лопатка. Сборочный чертеж	
РВ2-2.03СБ	Лопатка. Сборочный чертеж	31
РВ2-2.0201	Полотно. Деталь	
РВ2-5.02	Лопатка. Спецификация	
РВ2-2.0001	Стенка. Деталь	32
РВ2-2.0002	Стенка. Деталь	33
РВ2-5.02СБ	Лопатка Сборочный чертеж	34
РВ2-3	Решетка вентиляционная регулируемая типа РВ Спецификация	
РВ2-3.01	Лопатка. Спецификация	
РВ2-3СБ	Решетка вентиляционная регулируемая типа РВ Сборочный чертеж	35,36
РВ2-3.02СБ	Рейка. Сборочный чертеж	37
РВ2-4.01СБ	Лопатка. Сборочный чертеж	
РВ2-3.0201	Рейка. Деталь	38
РВ2-3.0001	Стенка. Деталь.	39
РВ2-3.02	Рейка. Спецификация	40
РВ2-4	Решетка вентиляционная регулируемая типа РВ Спецификация	
РВ2-4.0002	Рейка. Деталь	
РВ2-4СБ	Решетка вентиляционная регулируемая типа РВ Сборочный чертеж	41,42
РВ2-3.01СБ	Лопатка. Сборочный чертеж	43
РВ2-3.0101	Полотно. Деталь	
РВ2-4.01	Лопатка. Спецификация	44
РВ2-4.0001	Стенка. Деталь	
РВ2-5	Решетка вентиляционная регулируемая типа РВ Спецификация	45
РВ2-5.01	Рейка Спецификация	
РВ2-5.01СБ	Рейка. Сборочный чертеж	

Серия 5.904-30, выпуск 1

Содержание

Обозначение	Наименование	Стр.
РВ2-5СБ	Решетка вентиляционная регулируемая типа РВ Сборочный чертеж	46, 47
РВ2-5.0101	Рейка. Деталь	48
РВ2-5.0001	Стенка. Деталь	49
РВ3-1	Решетка вентиляционная регулируемая типа РВ Спецификация	50
РВ3-2	Решетка вентиляционная регулируемая типа РВ Спецификация	
РВ3-3	Решетка вентиляционная регулируемая типа РВ Спецификация	
РВ3-4	Решетка вентиляционная регулируемая типа РВ Спецификация	
РВ3-1СБ	Решетка вентиляционная регулируемая типа РВ Сборочный чертеж	51, 52
РВ3-1.0001	Стенка. Деталь	53
РВ3-1.0002	Стенка. Деталь	54
РВ3-2СБ	Решетка вентиляционная регулируемая типа РВ Сборочный чертеж	55, 56
РВ3-2.0001	Стенка. Деталь	57
РВ3-2.0002	Стенка. Деталь	58
РВ3-3СБ	Решетка вентиляционная регулируемая типа РВ Сборочный чертеж	59
РВ3-3.0001	Стенка. Деталь	60
РВ3-4СБ	Решетка вентиляционная регулируемая типа РВ Сборочный чертеж	61
РВ3-4.0001	Стенка. Деталь	62
РВ2-1К	Ключ. Деталь	
РВ3-5	Решетка вентиляционная регулируемая типа РВ Спецификация	
РВ3-5СБ	Решетка вентиляционная регулируемая типа РВ Сборочный чертеж	63, 64
РВ3-5.0001	Стенка. Деталь	65

Серия состоит из 2-х выпусков

Выпуск 0 – Указания по выбору и расчету

Выпуск 1 – Рабочие чертежи.

Технические условия.

Настоящие технические условия распространяются на решетки вентиляционные регулируемые типа РВ (далее по тексту – решетки), предназначенные для установки в системах вентиляции, воздушного отопления и кондиционирования воздуха помещений промышленных и общественных зданий, а также в воздухораспределителях для воздушного душирования постоянных рабочих мест.

В зависимости от способа установки решеток на элементах вентиляционных систем и условий установки лопаток, подачи воздуха в верхнюю зону производственных помещений промышленных зданий производится наклонными компактными и неполными веерными струями, а вспомогательных помещений промышленных зданий и общественных зданий – горизонтальными струями.

Решетки изготавливаются в климатическом исполнении вида УХЛ3 по ГОСТ 15150-69.

Пример записи обозначения при заказе решетки вентиляционной регулируемой с присоединительным размером патрубка 250×400мм

Решетка РВ2-3, РВТУ

1. Технические требования.

1.1. Основные параметры и размеры решетки должны соответствовать требованиям настоящих технических условий, ОСТ 36-124-85 и комплекту чертежей, разработанных и утвержденных в установленном порядке.

1.1.1. Основные показатели, характеризующие решетки при их выборе и расчете воздухораспределения, приведены в таблице.

Обозначение решеток	Наружный присоединительный размер патрубка решетки $d_н \times b_н$, мм	Расчетная площадь (на входе воздуха), $F_р$, м²	Скорость воздуха в расчетной площади, $V_р$, м/с	Расход воздуха, $L_р$, м³/ч	L × H, мм	Масса, кг
РВ1-1	150×150	0,0225	2÷15	162÷1215	188×188	0,86
РВ1-2	250×250	0,0625		450÷3375	288×288	1,74
РВ1-3	250×400	0,1		720÷5400	338×438	2,48
РВ1-4	400×400	0,16		1152÷8640	438×438	3,6
РВ1-5	400×600	0,24		1728÷12960	438×638	4,97
РВ2-1	150×150	0,0225		162÷1215	198×286	1,65
РВ2-2	250×250	0,0625		450÷3375	298×386	3,85
РВ2-3	250×400	0,1		720÷5400	298×536	4,85
РВ2-4	400×400	0,16		1152÷8640	448×536	7,05
РВ2-5	400×600	0,24		1728÷12960	448×736	9,8
РВ3-1	150×150	0,0225		162÷1215	188×286	1,67
РВ3-2	250×250	0,0625		450÷3375	288×386	2,07
РВ3-3	250×400	0,1		720÷5400	298×536	2,94
РВ3-4	400×400	0,16		1152÷8640	448×536	4,1
РВ3-5	400×600	0,24		1728÷12960	448×736	5,79

РВ. ТУ

Решетки вентиляционные регулируемые типа РВ. Технические условия

ЦИАМ Госстроя | Инв.№ подл. | Подп. и дата | Взам. инв.№ | Инв.№ дубл. | Подп. и дата

Изм. Лист № докум. Подп. Дата

Разраб. Дроздов

Пров. Ткаченко

Н. контр. Прокопчик

Гл. спец. Дроздов

Лист 1 Листов 12

Минмонтажспецстроя Главпромстройвентиляция

Лист 2

1.12. Основные параметры и размеры решеток должны соответствовать требованиям, указанным в таблице и на рис. 1, 2 и 3.

1.13. Предельные отклонения линейных размеров, углов, радиусов закругления и фасок деталей решеток, не указанные в рабочих чертежах, должны соответствовать 14 квалитету или среднему классу точности по ГОСТ 25670-83.

1.14 Отклонение от параллельности торцев решеток должно быть не более 1мм.

1.15 Отклонение от перпендикулярности смежных стенок решеток должно быть не более 3мм на 1000 мм размера большей стороны.

1.16. Отклонение от плоскости лицевой поверхности корпуса решетки должно быть не более 1 мм на 1000 мм длины.

1.2 Характеристики.

1.2.1. Внесения изменений в чертежи и технические условия производится в установленном порядке в соответствии с действующими стандартами.

1.2.2. Материалы, применяемые для изготовления решеток, должны соответствовать указанным в рабочих чертежах.

1.2.3. Поверхность деталей решеток из стального проката не должна иметь трещин, забоин отслоений и других дефектов и должна быть очищена от окалины, ржавчины и масел способом, установленным заводом- изготовителем в соответствии с требованиями действующих стандартов.

1.2.4. Механически обработанные и штампованные

Серия 5.904-50 , выпуск 1

Инв.№ подл. | Подп. и дата | Взам. инв.№ | Инв.№ дубл. | Подп. и дата

Изм. Лист № докум. Подп. Дата | РВ. ТУ | Лист 3

Копировал Вешнякова Формат А4

металлические детали решеток не должны иметь заусенцев, забоин и трещин в местах переходов.

Острые кромки должны быть притуплены фаской или радиусом не более 0,5мм.

1.2.5. Лопатки решеток должны поворачиваться на заданный угол плавно, без рывков и заеданий.

Поворот лопаток должен производиться с усилием, приложенным к устройству поворота решетки не более 40Н (4кгс.)

Регулирование поворота лопаток первого ряда от лицевой стороны решетки осуществляется кистью руки за скобу рейки, лопаток второго ряда- с помощью ключа.

1.2.6. При изготовлении решеток следует применять контактную точечную сварку в соответствии с требованиями ГОСТ 15878-79.

1.2.7 Сварочные работы должны производиться в соответствии с утвержденной технологией завода-изготовителя решеток с соблюдением требований безопасности по ГОСТ 12.3.003-75.

1.2.8. Перед сваркой соприкасаемые поверхности свариваемых металлических деталей должны быть зачищены от ржавчины, грязи, масла, влаги и цинкового покрытия на ширину не менее 10мм.

Очистка производится любым способом, предусмотренным по технологии завода- изготовителя в соответствии с действующими стандартами.

Инв.№ подл. | Подп. и дата | Взам. инв.№ | Инв.№ дубл. | Подп. и дата

Изм. Лист № докум. Подп. Дата | РВ. ТУ | Лист 4

Копировал Вешнякова Формат А4

1.2.9. При сварке не допускаются непровары и прожоги.

1.2.10 Поврежденные места цинкового покрытия решеток должны быть покрыты краской по ГОСТ 5631-79.

1.2.11. Подготовка поверхности поводка и планки решетки под покрытие производится по технологии, утвержденной на заводе- изготовителе, в соответствии с требованиями ГОСТ 9.402-80.

1.2.12. Поверхность поводка и планки должна иметь химическое окисное покрытие с пропиткой маслом (хим. окс прм.) в соответствии с ГОСТ 9.303-84.

1.2.13. Класс покрытия УП по ГОСТ 9.032-74.

1.2.14 Окрасочные работы деталей должны производиться с соблюдением требований безопасности по ГОСТ 12.3.005-75.

1.3. Комплектность.

1.3.1. Комплектность решеток- по разделу 3. Комплектность" ОСТ 36-124-85.

1.3.2. На 10 шт. решеток или партию менее 10 шт поставляется 1 ключ.

1.4. Маркировка.

1.4.1 Маркировка решеток должно производиться в соответствии с требованиями к маркировке раздела 6. Маркировка, упаковка, транспортирование и хранение" ОСТ 36-124-85

1.5 Упаковка.

1.5.1. Решетки должны поставляться в таре: ящиках или специализированном контейнере.

Инв.№ подл. | Подп. и дата | Взам. инв.№ | Инв.№ дубл. | Подп. и дата

Изм. Лист № докум. Подп. Дата | РВ. ТУ | Лист 5

Копировал Вешнякова Формат А4

Разработка чертежей и изготовление тары производится заводом – изготовителем решеток в соответствии с.

1) специализированного контейнера- по нормативно-технической документации, утвержденной в установленном порядке:

2) решетчатых ящиков типа У-1, У-1-1- по ГОСТ 2991-85;

3) решетчатого ящика типа 1-2- по ГОСТ 10158-73 масса" брутто" специализированного контейнера должна быть не более 3,0т. ящиков типов У1-1-0, 1т, У-1-1-0, 2т. 1-2-1,0т.

Категория упаковки-КУ-0 по ГОСТ 23170 78.

1.5.2. Сопроводительная документация должна быть упакована в бумагу по ГОСТ 8828-75 или ГОСТ 9569-79 и прикреплена к решеткам или упакована в тару.

Способы упаковки и крепления решеток а также место крепления документации устанавливаются заводом- изготовителем.

2. Правила приемки.

2.1. Правила приемки решеток по показателям, указанным в разделе 1 настоящих технических условий, должны соответствовать указанным в разделе 4„ Правила приемки." ОСТ 36-124-85

3. Методы контроля.

3.1. Методы контроля решеток должны соответствовать указанным в разделе.

Инв.№ подл. | Подп. и дата | Взам. инв.№ | Инв.№ дубл. | Подп. и дата

Изм. Лист № докум. Подп. Дата | РВ. ТУ | Лист 6

Копировал Вешнякова Формат А4

5„ Методы контроля" ОСТ 36-124-85.

4. Транспортирование и хранение.

4.1. Транспортирование и хранение решеток должно производиться согласно соответствующим требованиям раздела 6„ Маркировка, упаковка, транспортирование и хранение" ОСТ 36-124-85.

4.2. Условия транспортирования в части воздействия механических факторов - группа С по ГОСТ 23170-78.

5. Указания по эксплуатации

5.1. Эксплуатация и монтаж решеток должны производиться в соответствии с требованиями раздела 7„ Указания по эксплуатации" ОСТ 36-124-85.

6. Гарантии поставщика.

6.1. Гарантии изготовителя решеток должны соответствовать требования раздела 8„ Гарантии изготовителя" ОСТ 36-124-85

Приложение 1

Перечень

документов на которые даны ссылки в технических условиях

ГОСТ 9.032-74	ЕСЗКС. Покрытия лакокрасочные. Классификация и обозначения.
ГОСТ 9.303-84	ЕСЗКС. Покрытия металлические и неметаллические неорганические. Общие требования к выбору.
ГОСТ 9.402-80	ЕСЗКС. Покрытия лакокрасочные. Подготовка металлических поверхностей перед окрашиванием.
ГОСТ 12.3.003-75	ССБТ. Работы электросварочные. Общие требования безопасности.
ГОСТ 12.3.005-75	ССБТ. Работы окрасочные. Общие требования безопасности.
ГОСТ 2991-85	Ящики дощатые неразборные для грузов массой до 500кг. Общие технические условия.
ГОСТ 5631-79	Лак БТ-577. Технические условия
ГОСТ 8828-75	Бумага двухслойная упаковочная Общие технические условия.
ГОСТ 9569-79	Бумага парафинированная. Технические условия.
ГОСТ 10198-78	Ящики дощатые для грузов массой св. 500 до 20000 кг. Общие технические условия.
ГОСТ 14918-80	Сталь толстолистовая, оцинкованная с непрерывных линий. Технические условия.

ГОСТ 15150-69. Машины, приборы и другие технические изделия. Исполнения для различных климатических районов. Категории, условия эксплуатации, хранения и транспортирования в части воздействия климатических факторов внешней среды.

ГОСТ 15878-79. Контактная сварка. Соединения сварные. Конструктивные элементы и размеры.

ГОСТ 16523-77 Сталь листовая углеродистая качественная и обыкновенного качества общего назначения.

ГОСТ 23170-78 Упаковка для изделий машиностроения. Общие требования.

ГОСТ 25670-83 Основные нормы взаимозаменяемости. Пределы отклонения размеров с неуказанными допусками.

ОСТ 36-124-85 Воздухораспределители. Общие технические условия.

Рабочие чертежи. Решетки вентиляционные регулируемые типа РВ

Приложение 2

Перечень

инструментов, необходимых для контроля изделий

1. Штангенциркули по ГОСТ 166-80.
2. Линейки измерительные металлические по ГОСТ 427-75.
3. Угольники УП и УШ по ГОСТ 3749-77.
4. Угломеры по ГОСТ 5378-66.
5. Рулетки измерительные металлические по ГОСТ 7502-80
6. Весы для статического взвешивания по ГОСТ 23676-79.

Решетки вентиляционные регулируемые типа РВ

РВ1-1 ÷ РВ1-5

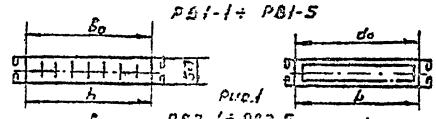

Рис.1

РВ2-1 ÷ РВ2-5

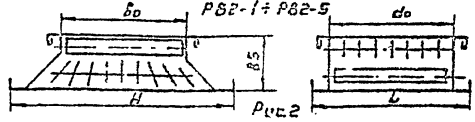

Рис.2

РВ3-1 ÷ РВ3-5

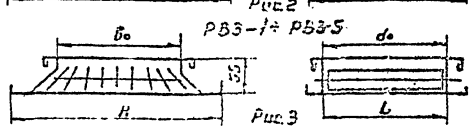

Рис.3

Серия 5.904-50, выпуск 1

РВ1-1СБ

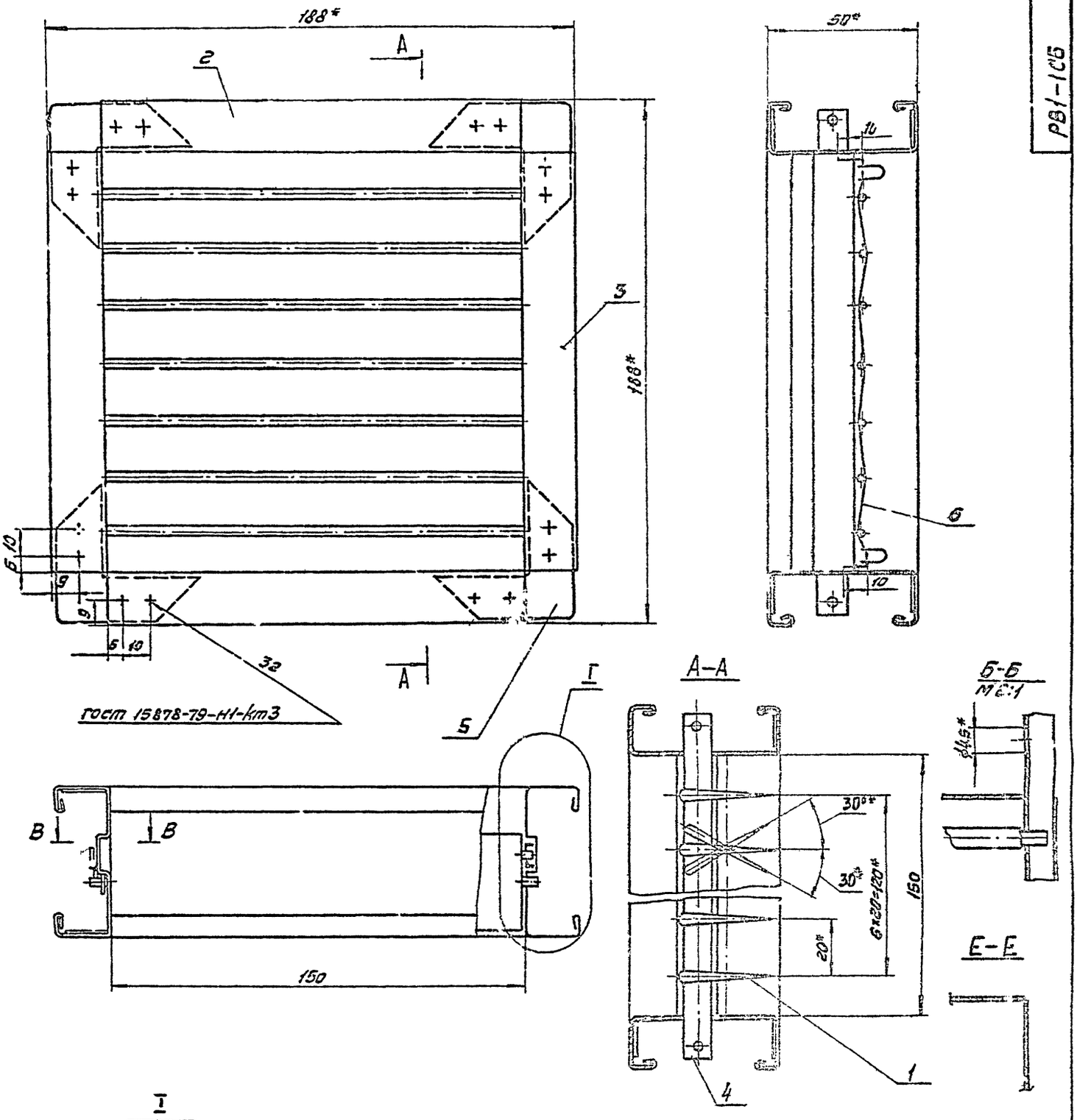

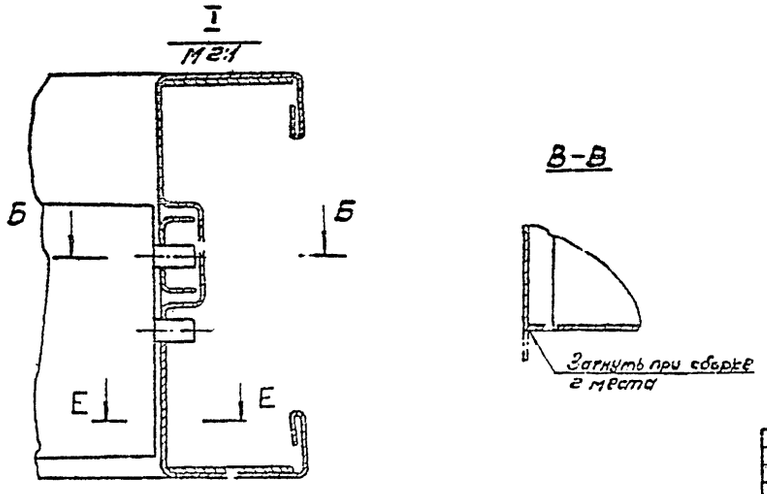

1. + ЭТ14; $\pm\frac{\pm 2}{2}$.

2. * Размеры для справок.

					РВ1-1СБ			
Изм.	Лист	№ докум.	Подп.	Дата	Решетка вентиляционная регулируемая типа РВ сборочный чертеж	Лит.	Масса	Масштаб
Разраб.		Денисова					0,85	1:1
Пров.		Пронский		1/IV-87		Лист	Листов 1	
Т.контр.		Пронский						
Нач.отд.		Осадчий				ММСС СССР Главпромвентиляция ГПИ Электромвентиляция		
Н.контр.		Демьянов						
Утв.		Овчинников						

Инв. № подл. | Подп. и дата | Взам. инв. № | Инв. № дубл. | Подп. и дата

Копировал: 23422-03 7 Формат: 1,2

Серия 5.904-50, выпуск 1

Формат	Зона	Поз.	Обозначение	Наименование	Кол.	Примечание
				Документация		
А2			РВ1-1СБ	Сборочный чертеж		
А4			РВ.ТУ	Технические условия		
				Сборочные единицы		
А4		1	РВ2-1.02	Лопатка	7	
				Детали		
А3		2	РВ1-1.0001	Стенка	2	
А3		3	РВ1-1.0002	Стенка	2	
А4		4	РВ2-1.0003	Рейка	1	
А4		5	РВ2-1.0004	Уголь ник	8	
				Материалы		
		6		Пружина		
				Проволока Т-1.0		
				ГОСТ 9389-75	0,005 м2	

Изм.	Лист	№ докум.	Подп.	Дата
Разраб.		Денисова		
Пров.		Пронский		
Т.контр.		Пронский		
Утв.		Демьянов		

РВ1-1

Решетка вентиляционная регулируемая типа РВ

Лит.	Лист	Листов
		1

МИСС СССР
Главвентиляция
ГПИпроектпромвентиляция

Копировал: Формат А4

Формат	Зона	Поз.	Обозначение	Наименование	Кол.	Примечание
				Документация		
А2			РВ1-2СБ	Сборочный чертеж		
А4			РВ.ТУ	Технические условия		
				Сборочные единицы		
А4		1	РВ2-2.02	Лопатка	12	
				Детали		
А3		2	РВ1-2.0001	Стенка	2	
А3		3	РВ1-2.0002	Стенка	2	
А3		4	РВ2-2.0003	Рейка	1	
А4		5	РВ2-1.0004	Уголь ник	8	
				Материалы		
		6		Пружина		
				Проволока Т-1.0		
				ГОСТ 9389-75	0,018 м2	

Изм.	Лист	№ докум.	Подп.	Дата
Разраб.		Денисова		
Пров.		Пронский		
Н.контр.		Пронский		
Утв.		Демьянов		

РВ1-2

Решетка вентиляционная регулируемая типа РВ

Лит.	Лист	Листов
		1

МИСС СССР
Главпром вентиляция
ГПИпроектпромвентиляция

Копировал: Формат А4

РВ1-2СБ

А-А лист 1

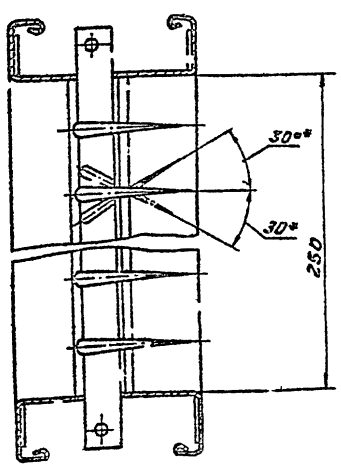

Б-Б лист 1
М2:1

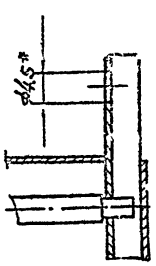

I
М2:1 лист 1

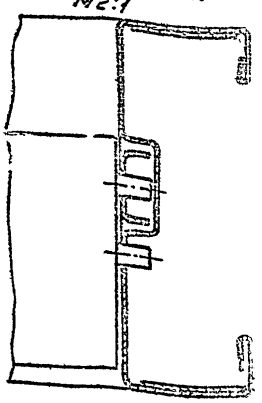

Изм.	Лист	№ докум.	Подп.	Дата
Разраб.		Денисова		
Пров.		Пронский		
Н.контр.		Пронский		
Утв.		Демьянов		

РВ1-2СБ

Лит. | Лист 2

23422-03 8

Копировал: Формат А3

Серия 5.904-50, выпуск 1

РВ1-1.0001

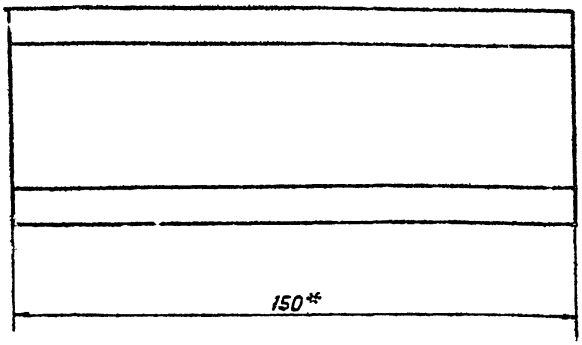

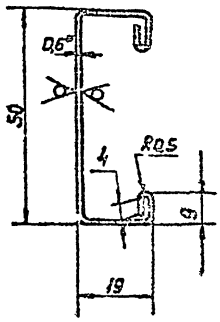

Развертка
М1:2

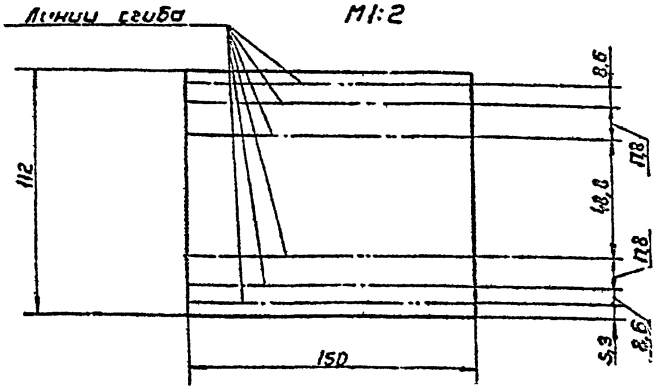

1. Неуказанные радиусы сгиба 1мм
2. $-JT14; \pm \frac{t_2}{2}$
3* Размеры для справок

					РВ1-1.0001			
Изм	Лист	№ докум	Подп	Дата	Стенка	Лит	Масса	Масштаб
Разраб.	Денисова						0,79	1:1
Пров.	Поонский					Лист	Листов 1	
Т.контр.	Пронский					ЧМСС	СССР	
Н.контр.	Деньянов				ОЦ Б-ПН-0-06 ГОСТ 19904-74	Главпромвентиляция		
Утв.	Деньянов				Ст3 Кп-ОН-МТ-НА2 ГОСТ 14918-80	ПУ Проектпромвентиляция		

Копировал Вешнякова Формат 3

Инв.№ подл. | Подп. и дата | Взам. инв.№ | Инв.№ дубл. | Подп. и дата

РВ1-1.0002

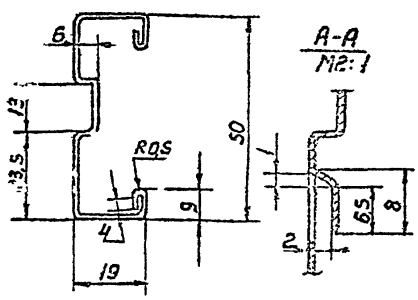

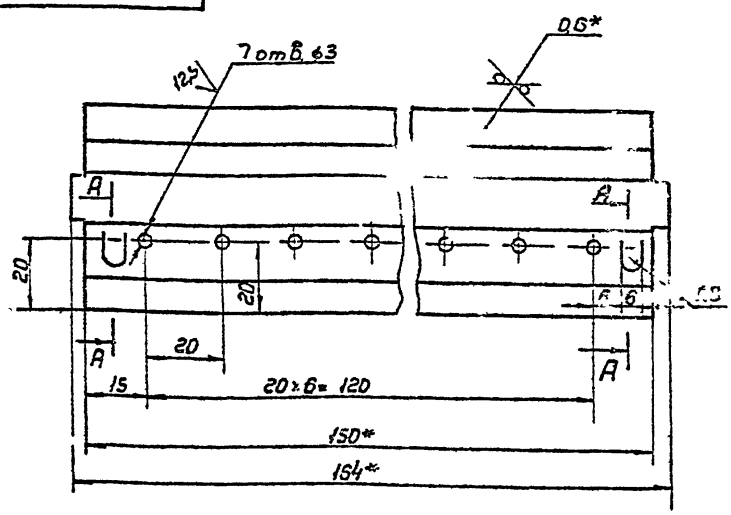

Развертка
М1:2

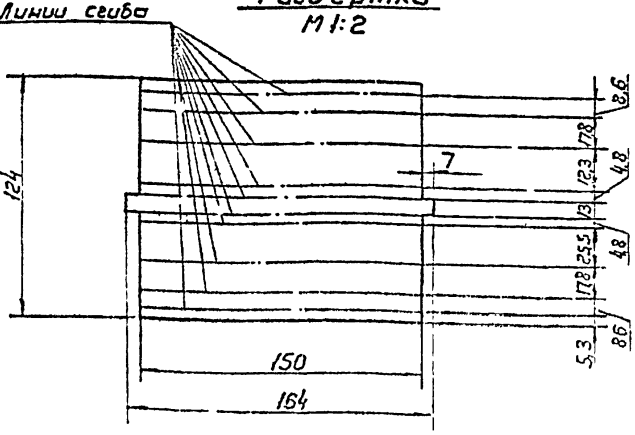

1. Неуказанные радиусы сгиба 1мм
2. $-JT14; +JT14; \pm \frac{t_2}{2}$
3* Размеры для справок

					РВ1-1.0002			
Изм	Лист	№ докум	Подп	Дата	Стенка	Лит	Масса	Масштаб
Разраб.	Ефимова						0,088	1:1
Пров.	Пронский					Лист	Листов 1	
Т.контр.	Пронский					ЧМСС	СССР	
Н.контр.	Деньянов				ОЦ Б-ПН-0-06 ГОСТ 19904-74	Главпромвентиляция		
Утв.	Деньянов				Ст3 Кп-ОН-МТ-НА2 ГОСТ 14918-80	ПУ Проектпромвентиляция		

Копировал Вешнякова РЗ422-03 9 Формат А3

Инв.№ подл. | Подп. и дата | Взам. инв.№ | Инв.№ дубл. | Подп. и дата

Серия 5.904-50, Выпуск 1

РВ1 2 СБ

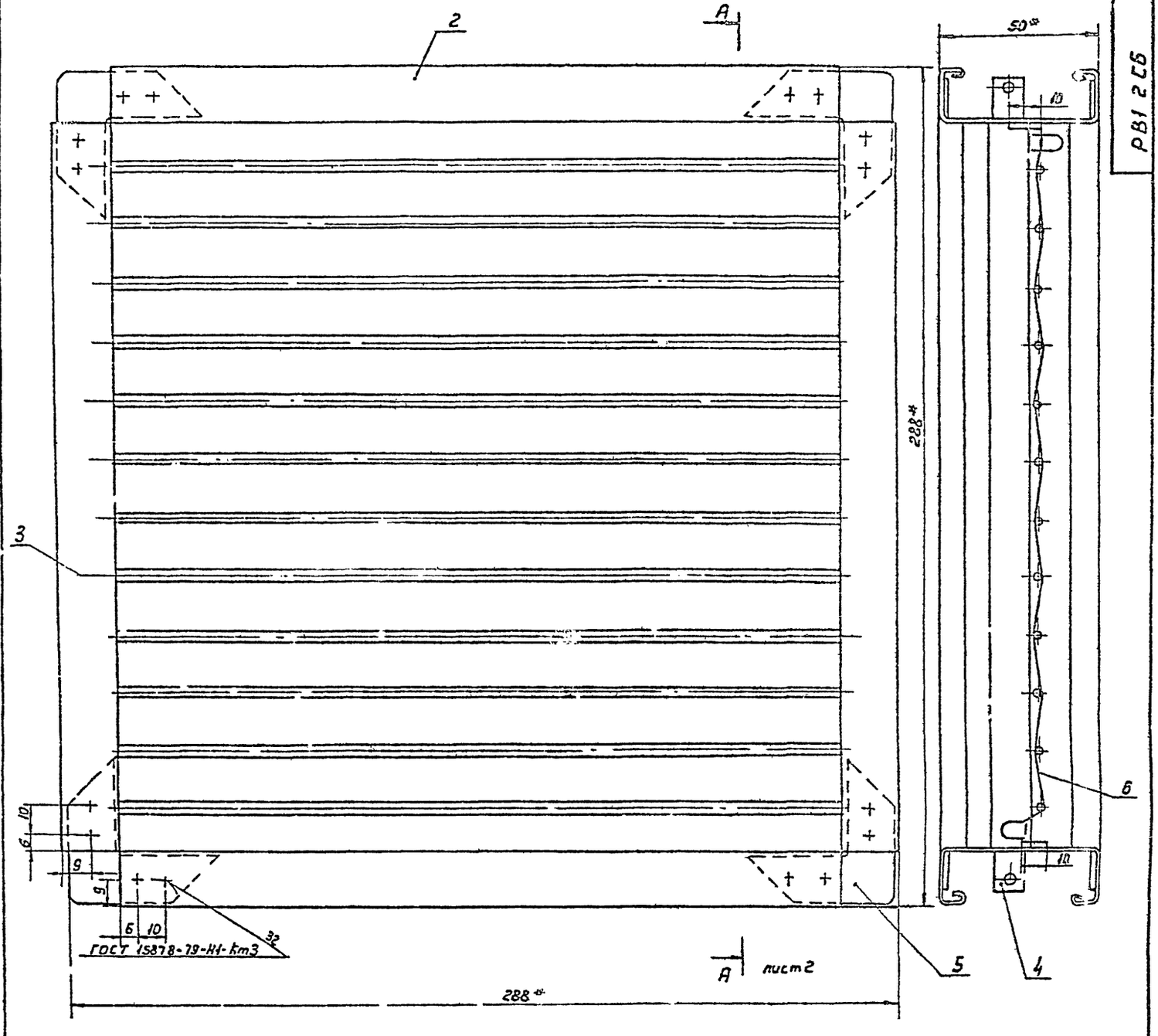

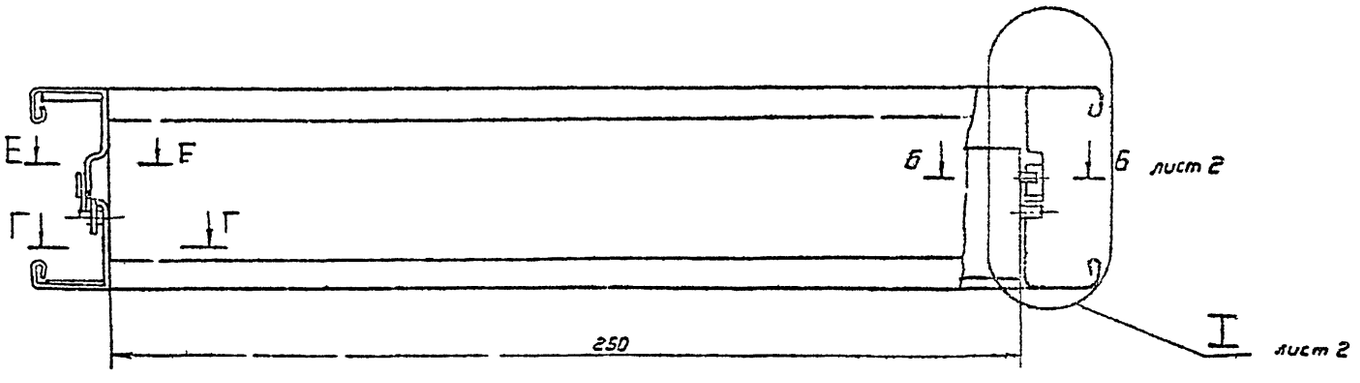

Г-Г

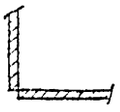

Е-Е

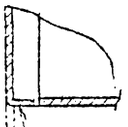

Загнуть при сборке 2 места

1. + JT14; $\pm\frac{t_2}{2}$

2.* Размеры для справок

Изм	Лист	N докум.	Подп.	Дата	РВ1-2 СБ			
Разраб.	Пенусова				Решетка вентиляционная регулируемая типа РВ Сборочный чертеж	Лит.	Масса	Масштаб
Пров.	Пронский						174	1:1
Т.контр.	Пронский					Лист 1	Листов 2	
Нач. отд.	Осадчий					ММСС СССР Главпромвентиляция ГПИ Проектпромвентиляция		
Н.контр.	Семенов							

23422-03 10 Копировал Вашицкая Формат А2

Подп. и дата | Взам. инв. N | Инв. N дубл. | Подп. и дата

Серия 5.904-50, выпуск 1.

РВ1-2.0001

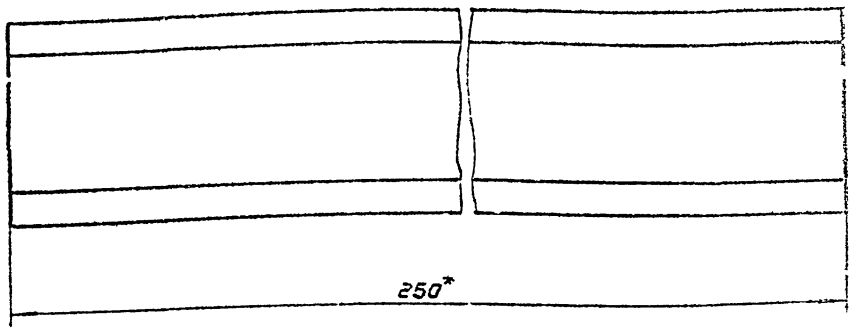

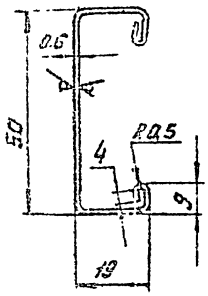

Развертка
М1:2

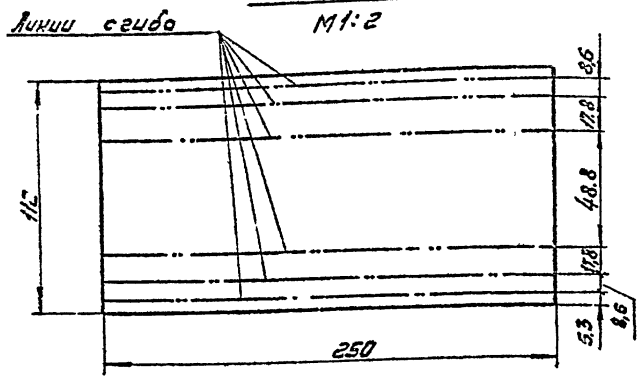

1. Неуказанные радиусы сгиба 1мм.
2. $-JT14; \pm\frac{t2}{2}$.
3. * Размеры для справок.

Изм.	Лист	№ докум.	Подп.	Дата	РВ1-2.0001		
Разраб.		Денисова			Стенка	Лит.	Масса 0,136 Масштаб 1:1
Проект.		Пронский				Лист	Листов 1
Т. контр.		Пронский					
Н. контр.		Демьянов			ОЦ Б-ПН-0-0.6 ГОСТ 19904-74	ММСС СССР Главпромвентиляция	
Утв.		Демьянов			Ст3кп-ОН МТ-НР-2 ГОСТ 14918-80	Гипроавтотранс-вентиляция	

Копировал: Формат А3

Инв. № подл. | Подп. и дата | Взам. инв. № | Инв. № дубл. | Подп. и дата

РВ1-2.0002

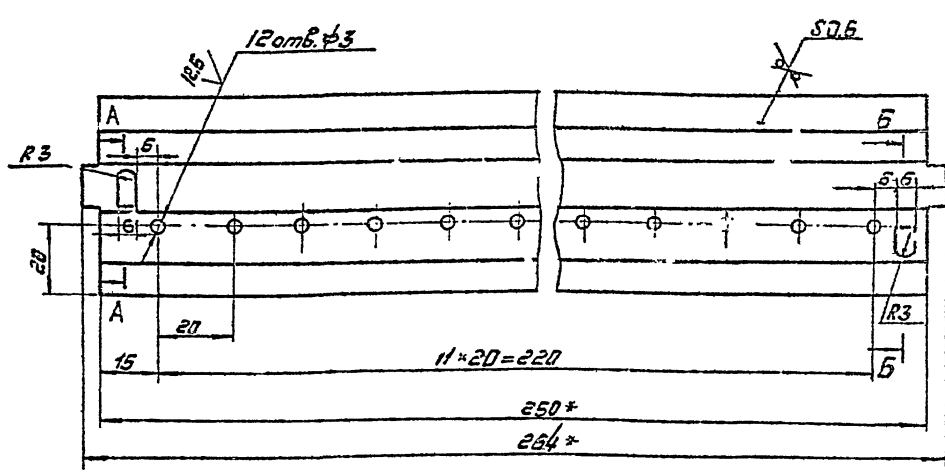

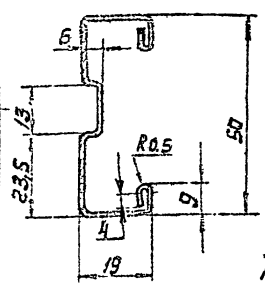

А-А

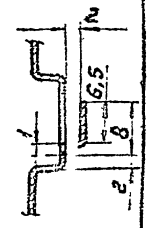

Б-Б
М2:1

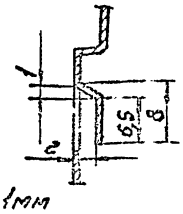

Развертка
М1:2

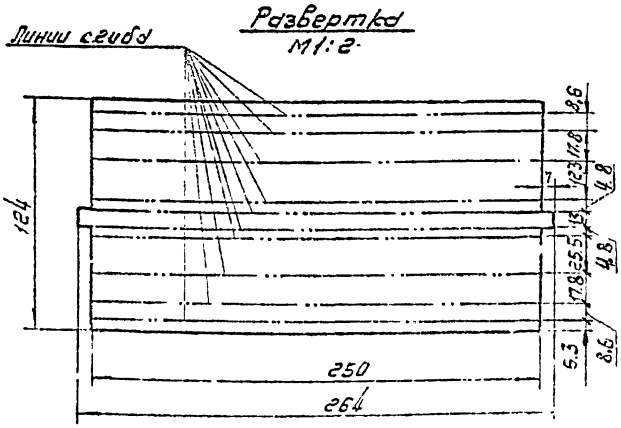

1. Неуказанные радиусы сгиба 1мм
2. $-JT14; +JT14; \pm\frac{t2}{2}$
3. * Размер для справок.

Изм.	Лист	№ докум.	Подп.	Дата	РВ1-2.0002		
Разраб.		Денисова			Стенка	Лит.	Масса 0,145 Масштаб 1:1
Пров.		Пронский				Лист	Листов 1
Т. контр.		Пронский					
Н. контр.		Демьянов			ОЦ Б-ПН-0-0.6 ГОСТ 19904-74	ММСС СССР Главпромвентиляция	
Утв.		Демьянов			Ст3кп-ОН МТ-НР-2 ГОСТ 14918-80	Гипроавтотранс-вентиляция	

Формат А3

Инв. № подл. | Подп. и дата | Взам. инв. № | Инв. № дубл. | Подп. и дата

Позиция	Зона	Поз.	Обозначение	Наименование	Кол.	Примечание
				Документация		
А2			РВ1-3СБ	Сборочный чертеж		
А4			РВ.ТУ	Технические условия		
				Сборочные единицы		
А4		1	РВ2-4.01	Лопатка	12	
				Детали		
А3		2	РВ1-2.0002	Стенка	2	
А3		3	РВ1-3.0001	Стенка	2	
А4		4	РВ2-1.0006	Уголь ник	8	
А3		5	РВ2-2.0003	Рейка	1	
				Материалы		
		6		Пружина		
				Проволока I-1.0		
				ГОСТ 9389-75	0,06	кг

Изм. Лист № докум. Подп. Дата

Разраб. Гельбрейх

Пров. Проценко

Н. контр. Проценко

Утв. Петьков

РВ1-3

Решетка вентиляционная регулируемая типа РВ

Лит. | Масса | Масштаб

Лист | Листов 1

МПСС СССР Главпроммонтажавтоматика ГПИ Проектэлектромонтаж

Копировал:

Формат А4

Позиция	Зона	Поз.	Обозначение	Наименование	Кол.	Примечание
				Документация		
А2			РВ1-4СБ	Сборочный чертеж		
А4			РВ.ТУ	Технические условия		
				Сборочные единицы		
А4		1	РВ2-4.01	Лопатка	19	
				Детали		
А3		2	РВ1-3.0001	Стенка	2	
А3		3	РВ1-4.0001	Стенка	2	
А4		4	РВ2-4.0006	Рейка	1	
А4		5	РВ2-1.0004	Уголь ник	8	
				Материалы		
				Пружина		
				Проволока I-1.0		
				ГОСТ 9389-75	0,08	кг

Изм. Лист № докум. Подп. Дата

Разраб. Гельбрейх

Пров. Проценко

Н. контр. Проценко

Утв. Петьков

РВ1-4

Решетка вентиляционная регулируемая типа РВ

Лит. | Масса | Масштаб

Лист | Листов 1

МПСС СССР Главпроммонтажавтоматика ГПИ Проектэлектромонтаж

Формат А4

РВ1-3.0001

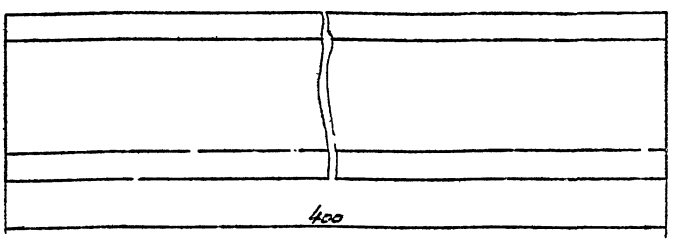

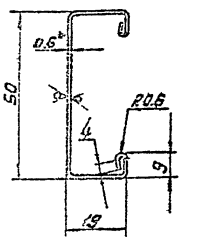

Развертка

М1:2

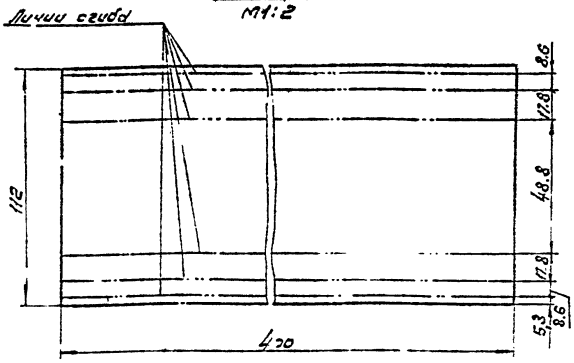

1. Неуказанные радиусы сгиба 1мм
2. $\pm IT14; \pm \frac{t}{2}$
3. * Размер для справок.

РВ1-3.0001

Стенка

Лит. | Масса | Масштаб

0,211 | 1:1

Лист | Листов

Н. контр. Петьков

Утв. Петьков

ОЦ ПЧ-10.6 ГОСТ 19904-74

Ст3кп-4-ЦМ-КР-2 ГОСТ 19903-74

МПСС СССР Главпроммонтажавтоматика ГПИ Проектэлектромонтаж

Копировал: Иванова

Формат А3

Серия 5.904-50, Выпуск 1

РВ1-3СБ

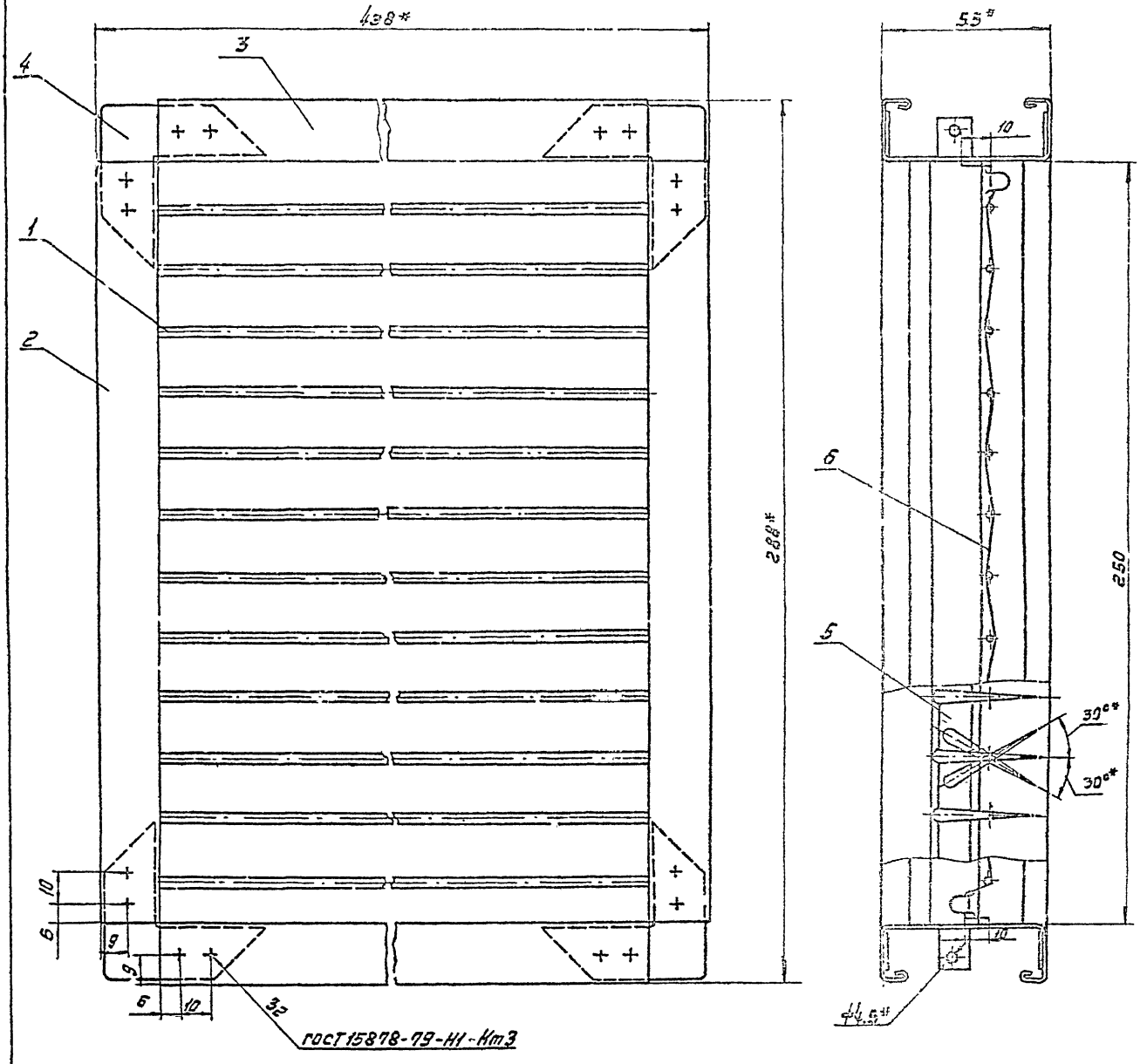

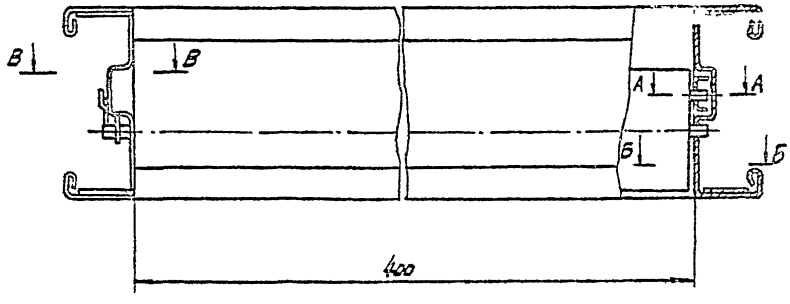

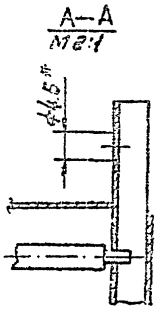

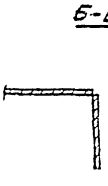

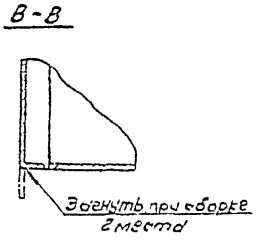

1. + ЭТ14; $\pm \frac{i\,2}{2}$

2.* Размеры для справок.

					РВ1-3СБ			
Изм.	Лист	№ докум.	Подп.	Дата	Решетка вентиляционная регулируемая типа РВ Сборочный чертеж	Лит	Масса	Масштаб
Разраб.		Свиридова					2,46	1:1
Пров.		Прокопчо				Лист	Листов 1	
Т.контр.		Поспехов				Ммсс СССР		
Н.контр.		Демьянов				Главпромвентиляция		
Утв.		Овчинников				Гипроектрансвентиляция		

Копировал

Формат А2

Инв. № подл. | Подп. и дата | Взам. инв. № | Инв. № дубл. | Подп. и дата

Серия 5.904-50, выпуск 1

РВ1-4С5

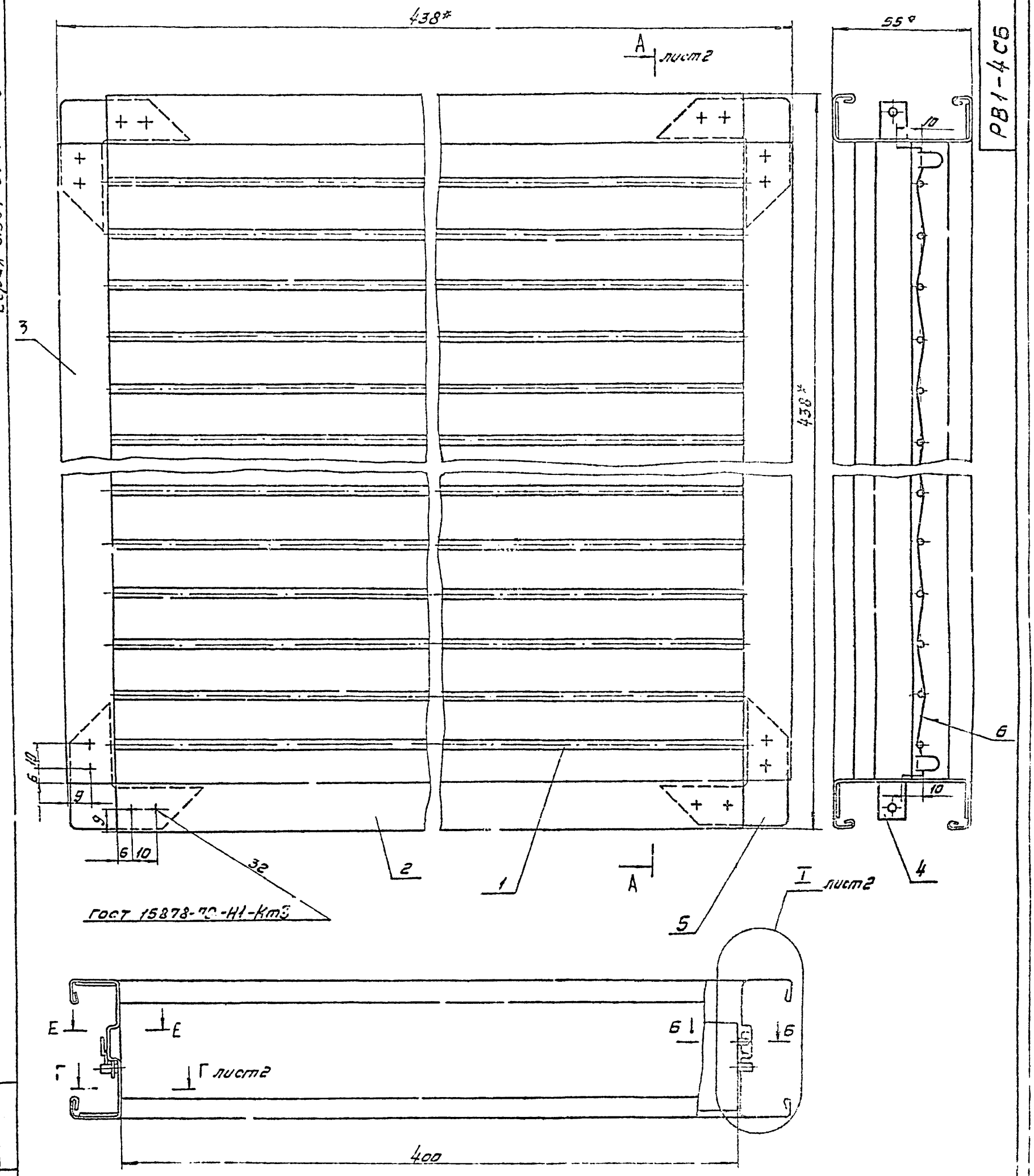

1.* Размеры для справок
2. ± ЭТ14; $\pm\frac{\pm 2}{2}$

Е-Е

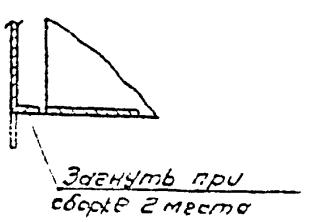

					РВ1-4С5		
Изм.	Лист	№ докум.	Подп.	Дата	Решетка вентиляционная регулируемая типа РВ сборочный чертеж	Лит	Масса	Масштаб
Разраб.		Денисова					3.6	1:1
Пров.		Прокопий				Лист 1	Листов 2	
Т.контр.		Прокопий				Ммсс ССР Главпромвентиляция Гипрострой		
Нач.отд.		Осадчий						
Н.контр.		Демьянов						
Утв.		Дмитриев						

Копировал: Иванова

Формат: 1/2

РВ1-4.СБ

Серия 5.904-50, выпуск 1

Инв.№подл. | Подп. и дата | Взам.инв.№ | Инв.№дубл. | Подп. и дата

А–А лист 1

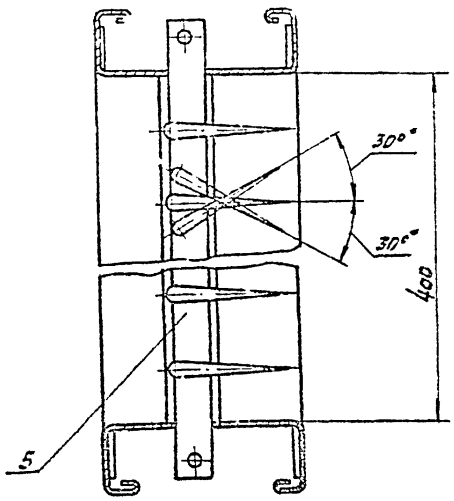

Б–Б
М 2:1

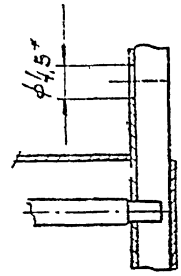

I лист 1
М 2:1

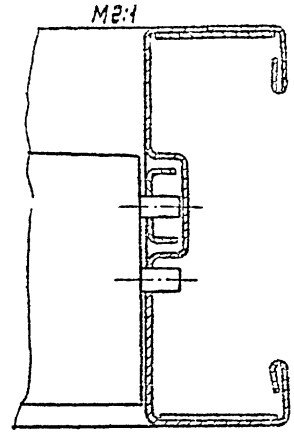

Г–Г лист 1

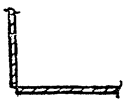

Изм.	Лист	№ докум.	Подп.	Дата	РВ1-4 СБ	Лист 2	
					Копировал:	Формат А4	

РВ1-4.0001

6,5 / (√)

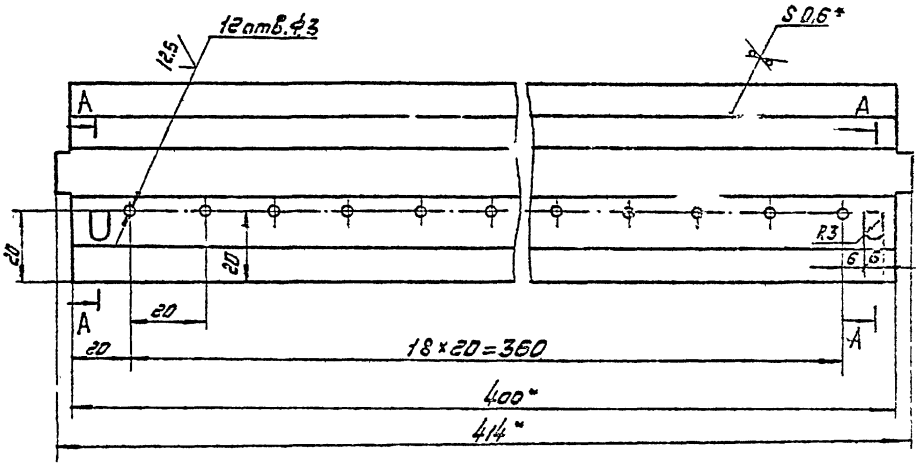

Развертка
М 1:2

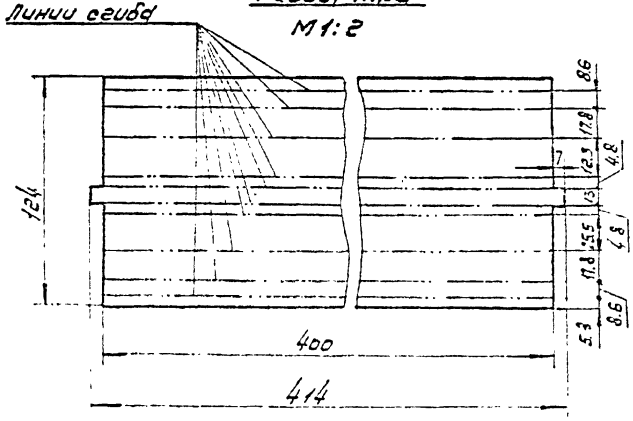

1. Неуказанные радиусы сгиба 1мм.
2. – ЭТ14; +ЭТ14; ± 1,2/3
3. * Размер для справок.

Изм.	Лист	№ докум.	Подп.	Дата	РВ1-4.0001		
Разраб.	Денисенко				Стенка	Лит	Масса	Масштаб
Пров.	Пронский						0,23	1:1
Т.контр.	Пронский					Лист	Листов 1	
Н.контр.	Демьянов				04 Б-ПК 0-0.6 ГОСТ 19904-74 Ст3кп-ОН МГ НР 2 ГОСТ 14918-80	СССР Главпроектмонтаж ГПИПроектмонтажспецстрой	
Утв.	Шемякин						

Формат А4

Серия 5.904-50, выпуск 1

Зона	Зона	Поз.	Обозначение	Наименование	Кол.	Примечание
				Документация		
А2			РВ1-5С5	Сборочный чертеж		
А1			РВ1ТУ	Технические условия		
				Сборочные единицы		
А4		1	РВ2-5.02	Лопатка	19	
				Детали		
А3		2	РВ1-4.0001	Стенка	2	
А3		3	РВ1-5.0001	Стенка	2	
А4		4	РВ2-1.0004	Угольник	8	
А3		5	РВ2-4.0002	Рейка	1	
				Материалы		
		6		Пружина		
				Проволока I-1.0		
				ГОСТ 9389-75	0,008	кг

Подп. и дата | Инв. № подл. | Взам. инв. № | Подп. и дата | Инв. № подл.

Изм.	Лист	№ докум.	Подп.	Дата
Разраб.	Сельдякова			
Пров.	Пронский			
Н. контр.	Демьянов			
Утв.	Демьянов			

РВ1-5

Решетка вентиляционная регулируемая типа РВ

Лит. | Лист | Листов 1

ММСС СССР Главпромвентиляция ГПИ Проектпромвентиляция

Копировал: Формат: А3

РВ2-5.0201

2.5 √ (√)

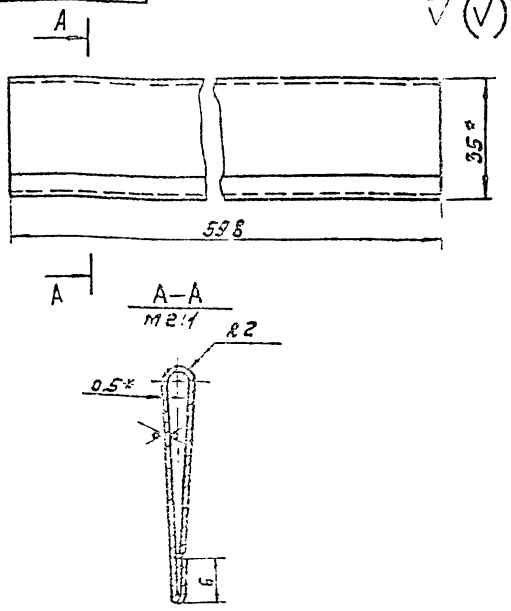

1. Длина развернутой детали 76 мм
2. – ЭТ14; $\pm\frac{t2}{2}$
3. * Размер для справок.

Подп. и дата | Инв. № дубл. | Взам. инв. № | Подп. и дата | Инв. № подл.

Изм.	Лист	№ докум.	Подп.	Дата
Разраб.	Костикова			
Пров.	Пронский			
Т. контр.	Пронский			
Н. контр.	Демьянов			
Утв.	Демьянов			

РВ2-5.02.01

Полотно

Лит. | Масса 0.18 | Масштаб 1:1

Лист | Листов 1

ЛЦ 6-ПН-0-0,5 ГОСТ 12904-74 Ст3кп-ОН-НТ-НР-2 ГОСТ 14918-80

ММСС СССР Главпромвентиляция ГПИ Проектпромвентиляция

Копировал: Формат: А3

РВ1-5.0001

12.5 √ (√)

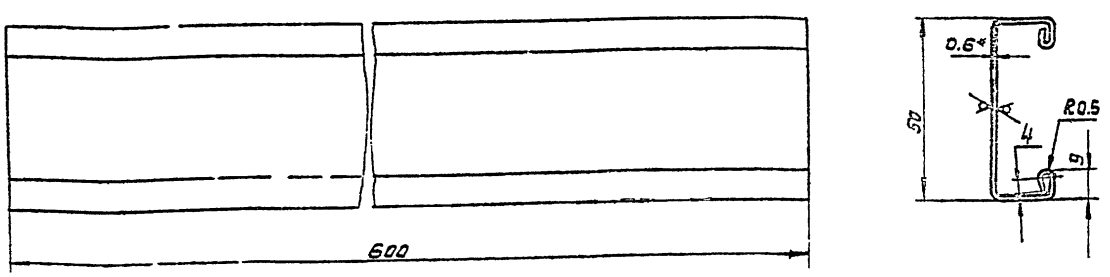

Линии сгиба

Развертка М1:2

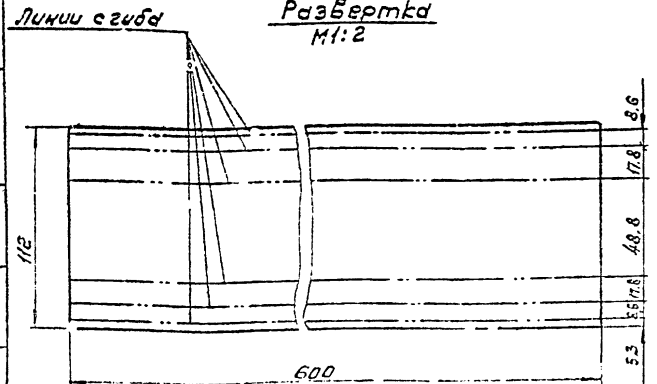

1. Неуказанные радиусы сгиба 1мм
2. – ЭТ14; $\pm\frac{t2}{2}$
3. * Размер для справок.

Подп. и дата | Инв. № дубл. | Взам. инв. № | Подп. и дата | Инв. № подл.

Изм.	Лист	№ докум.	Подп.	Дата
Разраб.	Сельдякова			
Пров.	Пронский			
Т. контр.	Пронский			
Н. контр.	Демьянов			
Утв.	Демьянов			

РВ1-5.0001

Стенка

Лит. | Масса 0.32 | Масштаб 1:1

Лист | Листов 1

ОЦ 6 ПН-0-0,6 ГОСТ 12904-74 Ст3кп-ОН НТ-НР-2 ГОСТ 14918-80

ММСС СССР Главпромвентиляция ГПИ Проектпромвентиляция

Копировал: Формат: А2

Серия 5.904-50, выпуск 1

РВ1-5СБ

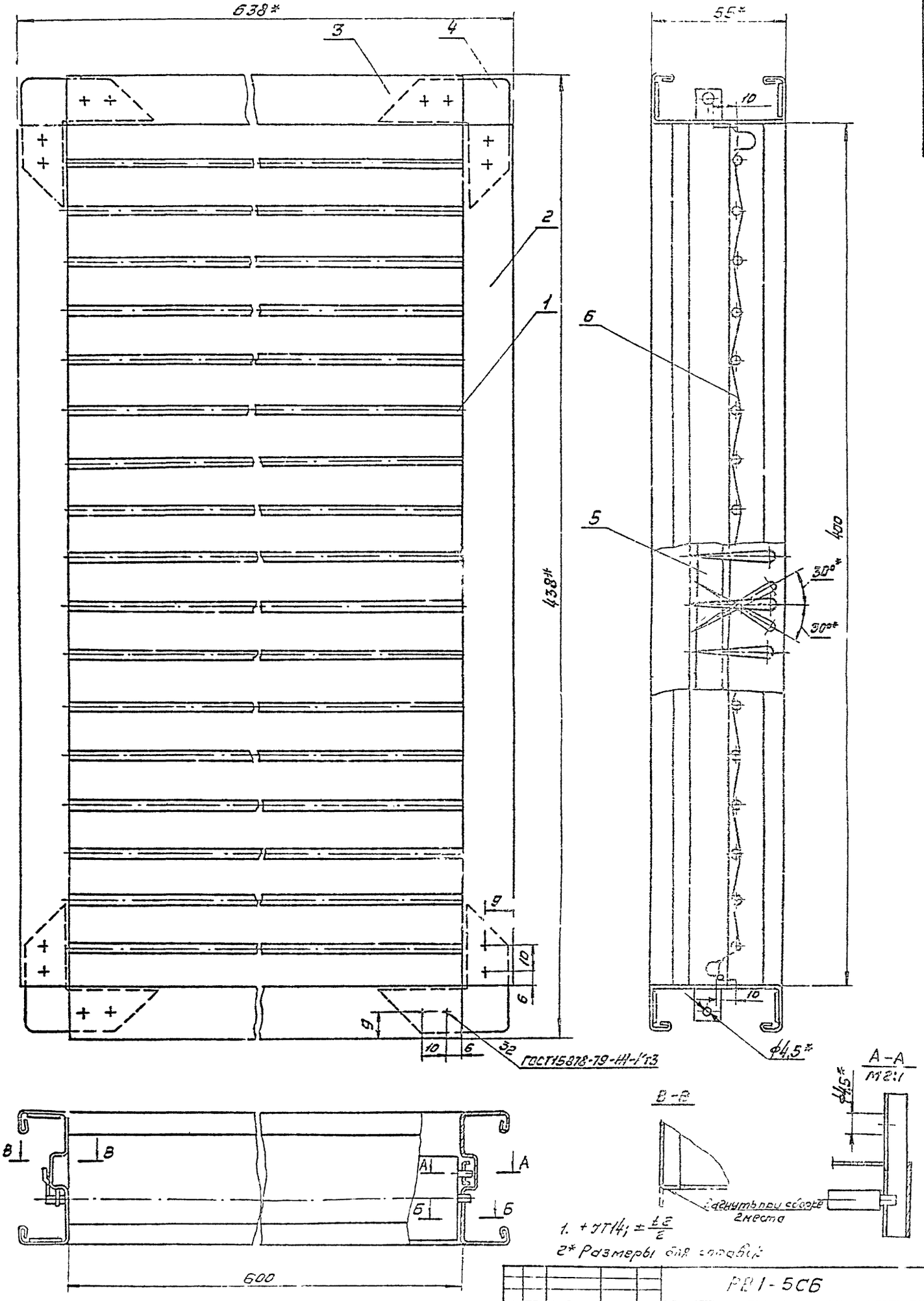

1. +ЭТ14; $\pm\frac{t\,2}{2}$

2* Размеры для справок

					РВ1-5СБ			
Изм	Лист	№ докум	Подп	Дата	Решетка вентиляционная регулируемая типа РВ	Лит	Масса	Масштаб
Разраб		Свиваркова					4,97	1:1
Пров		Пронский			Сборочный чертеж	Лист	Листов 1	
Т контр		Пронский				Мтсс СССР		
Н контр		Поддуев				Главпромвентиляция		
Утв								

Формат А2

Подп. и дата | Взам. инв. № | Инв. № дубл. | Подп. и дата

Формат	Зона	Поз.	Обозначение	Наименование	Кол.	Примечание
				Документация		
А2			РВ2-1СБ	Сборочный чертеж		
А4			РВТУ	Технические условия		
				Сборочные единицы		
А4		1	РВ2-1.01	Рейка	1	
А4		2	РВ2-1.02	Лопатка	4	
А4		3	РВ2-1.03	Лопатка	11	
				Детали		
А2		5	РВ2-1.00.01	Стенка	2	
А2		6	РВ2-1.00.02	Стенка	2	
А3		7	РВ2-1.00.03	Рейка	1	
А4		8	РВ2-1.00.04	Уголь ник	8	
				Материалы		
		9		Проволока III-1.0 ГОСТ 9389-75 ℓ=900	0,002	кг
		10		Прокладка Пластина губчатая техническая II кр-8 ТУ 38-105867-75	0,01	2кг

Подл. и дата | Инв. № дубл. | Взам. инв. № | Подл. и дата | Инв. № подл.

Изм.	Лист	№ докум.	Подп.	Дата
Разраб.		Костикова		
Пров.		Пронский		
Н. контр.		Пронский		
Утв.		Деньянов		

РВ2-1

Решетка вентиляционная регулируемая типа РВ

Лит.	Лист	Листов
		1

МНСС СССР
Главпромвентиляция
ГПИ Проектпромвентиляция

Копировал Вешицкая Формат А4

Формат	Зона	Поз.	Обозначение	Наименование	Кол.	Примечание
				Документация		
А3			РВ2-1.01 СБ	Сборочный чертеж		
				Детали		
А3		1	РВ2-1.01.01	Рейка	1	
А3		2	РВ2-1.01.02	Скоба	1	

Подл. и дата | Инв. № дубл. | Взам. инв. № | Подл. и дата | Инв. № подл.

Изм.	Лист	№ докум.	Подп.	Дата
Разраб.		Костикова		
Пров.		Пронский		
Н. контр.		Пронский		
Утв.		Деньянов		

РВ2-1.01

Рейка

Лит.	Лист	Листов
		1

МНСС СССР
Главпромвентиляция
ГПИ Проектпромвентиляция

Копировал Вешицкая Формат А4

Формат	Зона	Поз.	Обозначение	Наименование	Кол.	Примечание
				Документация		
А3			РВ2-1.02 СБ	Сборочный чертеж		
				Детали		
А4		1	РВ2-1.02.01	Поводок	1	
А4		2	РВ2-1.02.02	Планка	1	
А4		3	РВ2-1.02.03	Полотно	1	

Подл. и дата | Инв. № дубл. | Взам. инв. № | Подл. и дата | Инв. № подл.

Изм.	Лист	№ докум.	Подп.	Дата
Разраб.		Костикова		
Пров.		Пронский		
Н. контр.		Пронский		
Утв.		Деньянов		

РВ2-1.02

Лопатка

Лит.	Лист	Листов
		1

МНСС СССР
Главпромвентиляция
ГПИ Проектпромвентиляция

Копировал Вешицкая

Формат	Зона	Поз.	Обозначение	Наименование	Кол.	Примечание
				Документация		
А3			РВ2-1.03 СБ	Сборочный чертеж		
				Детали		
А4		1	РВ2-1.02.01	Поводок	1	
А4		2	РВ2-1.02.02	Планка	1	
А4		3	РВ2-1.02.03	Полотно	1	

Подл. и дата | Инв. № дубл. | Взам. инв. № | Подл. и дата | Инв. № подл.

Изм.	Лист	№ докум.	Подп.	Дата
Разраб.		Костикова		
Пров.		Пронский		
Н. контр.		Пронский		
Утв.		Деньянов		

РВ2-1.03

Лопатка

Лит.	Лист	Листов
		1

МНСС СССР
Главпромвентиляция
ГПИ Проектпромвентиляция

Копировал Вешицкая Формат А4

РВ2-1СБ

Серия 5.904-50, Выпуск 1

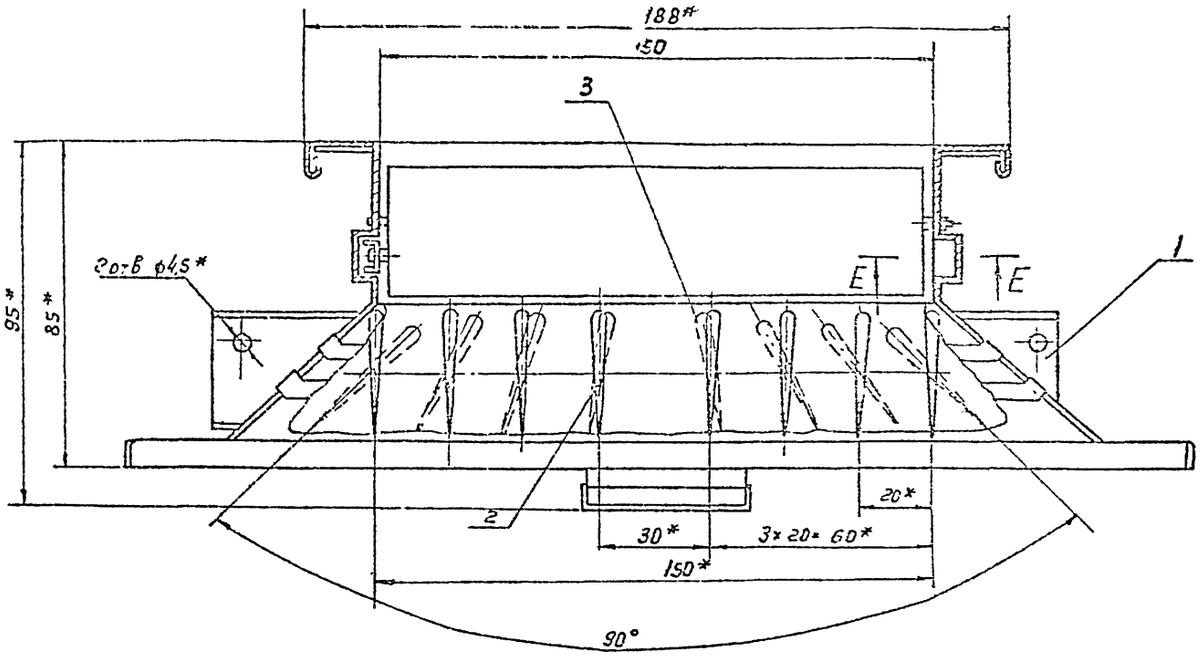

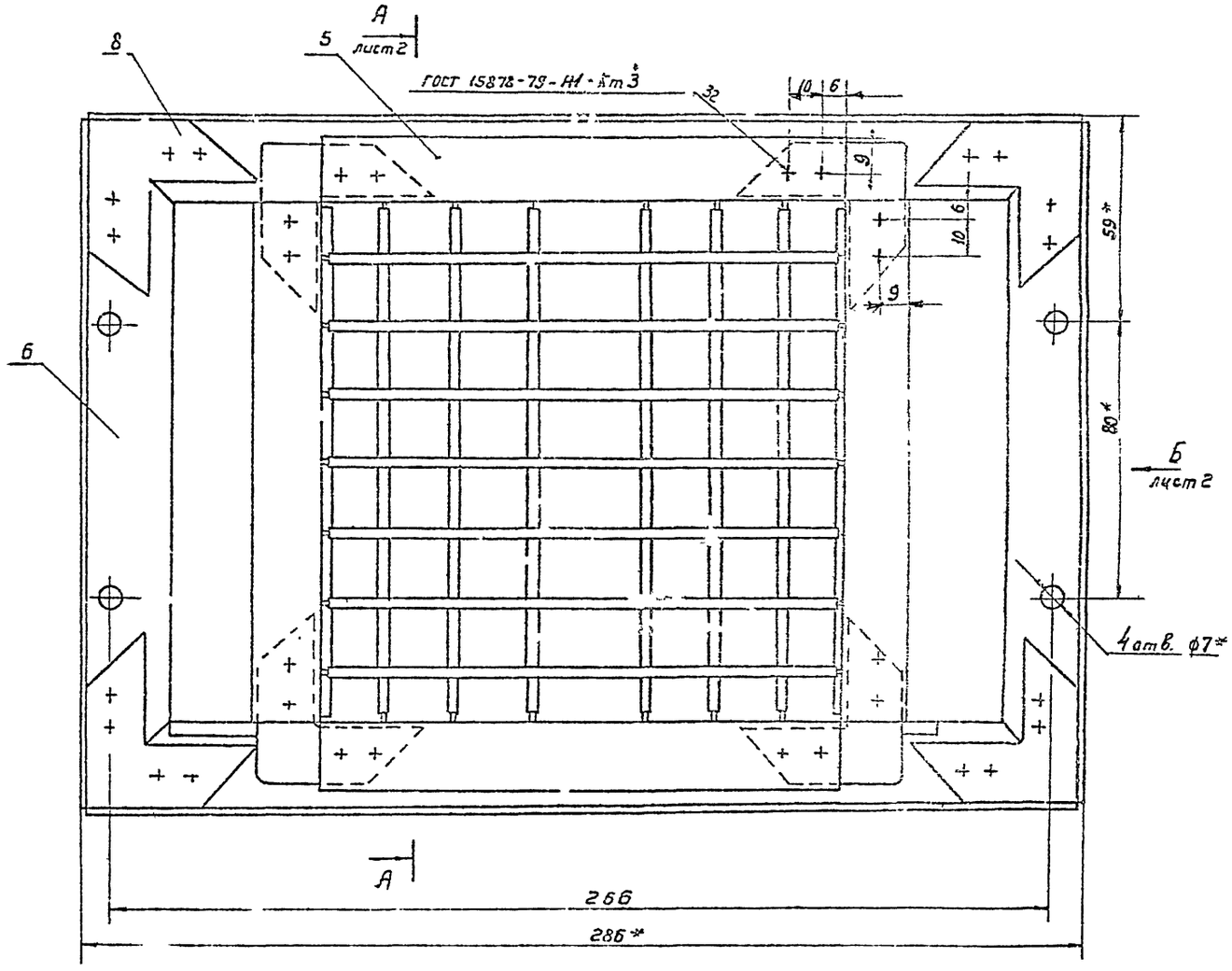

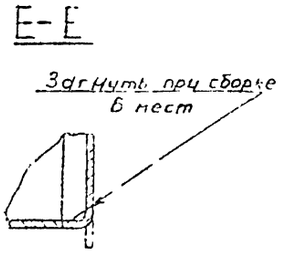

1 $\pm\frac{t_2}{2}$

2. * Размеры для справок.

3. На видах прокладка, поз. 10, условно не показано.

4 Прокладку поз. 10 клеить клеем № 88 НТУ 38-105 10.01-76

					РВ2-1СБ			
Изм.	Лист	№ докум.	Подп.	Дата	Решетка вентиляционная регулируемая типа РЕ Сборочный чертеж	Лит.	Масса	Масштаб
Разраб.		Костюм					1,65	1:1
Пров.						Лист 1	Листов 2	
Т.контр.						ММСС СССР Главпромвентиляция ГПИ Проектпромвентиляция		
Нач.отд.								
Н.контр.								
Утв.								

Подп. и дата | Взам. инв. № | Инв. № дубл. | Подп. и дата

Вид Г повернуто

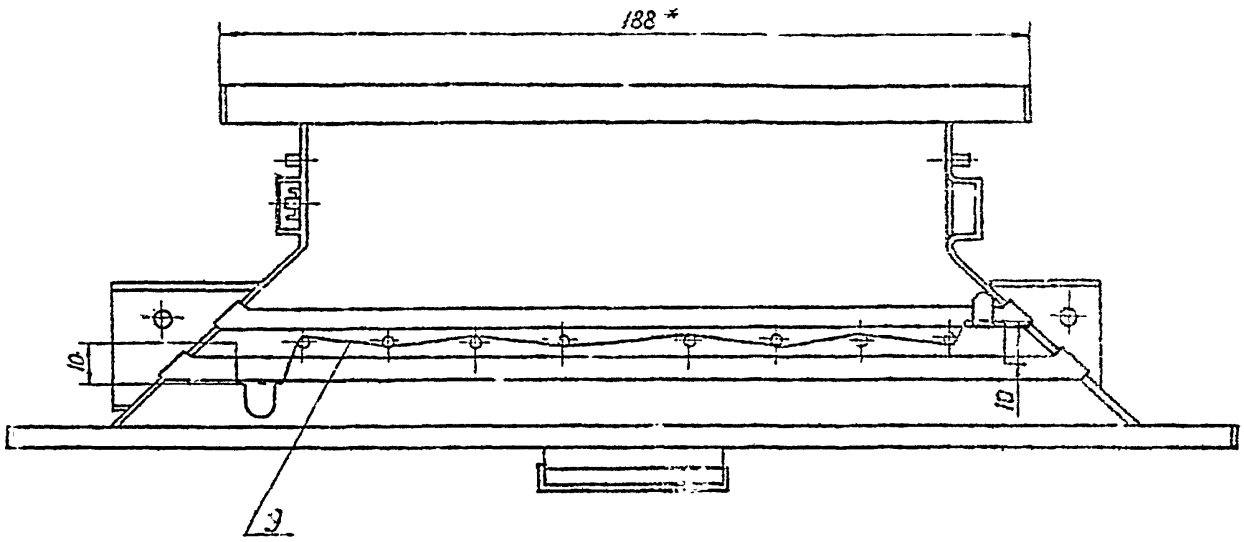

Вид Б лист 1

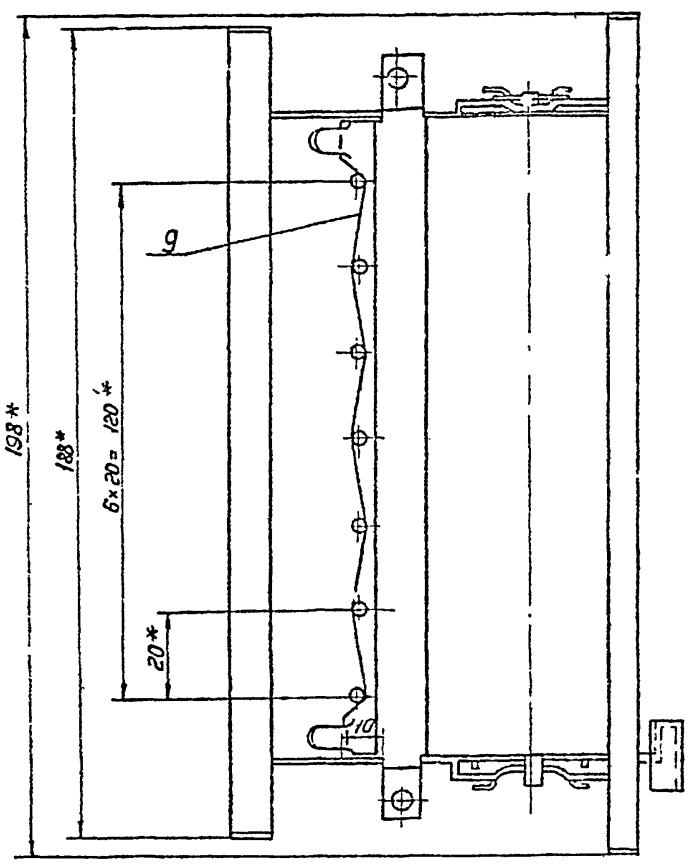

А-А лист 1

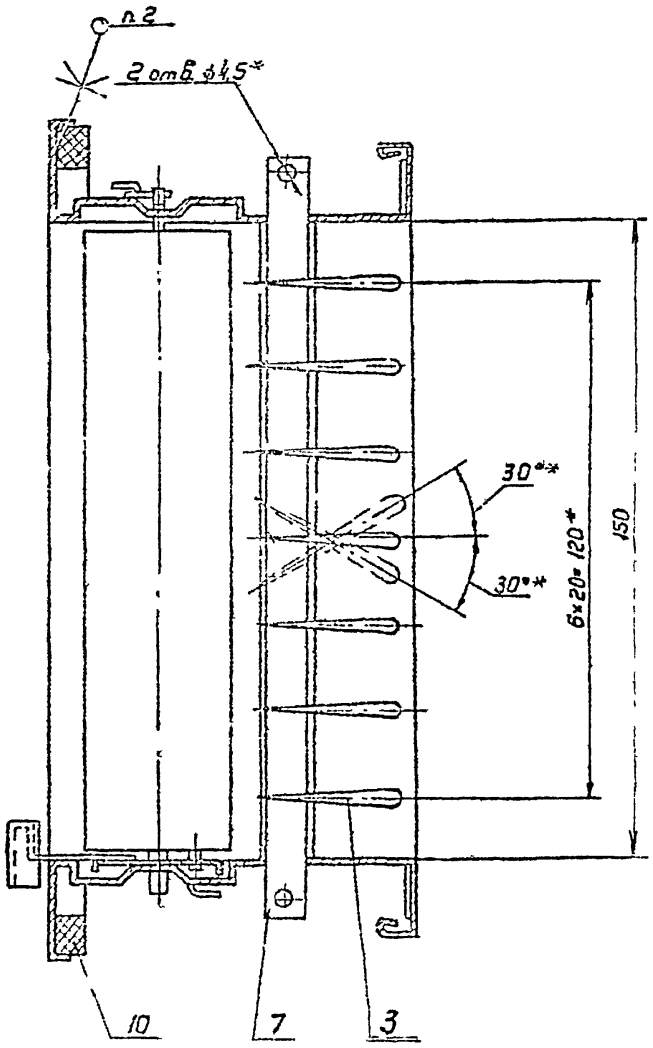

Серия 5.904-50, Выпуск 1

РВ2-101.01

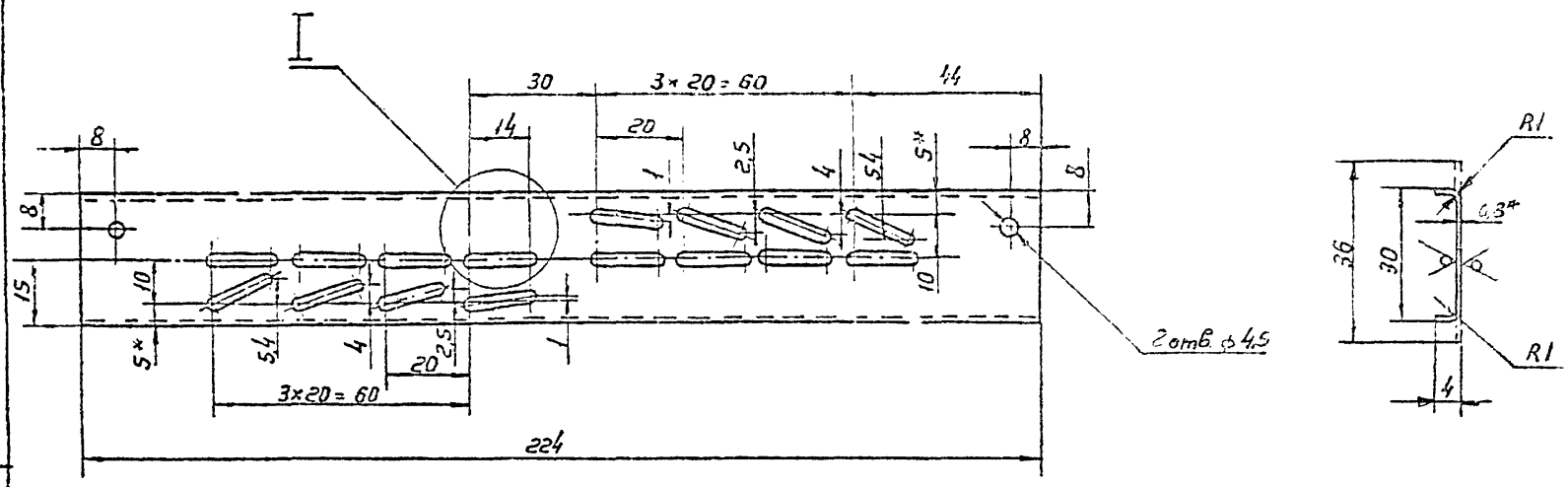

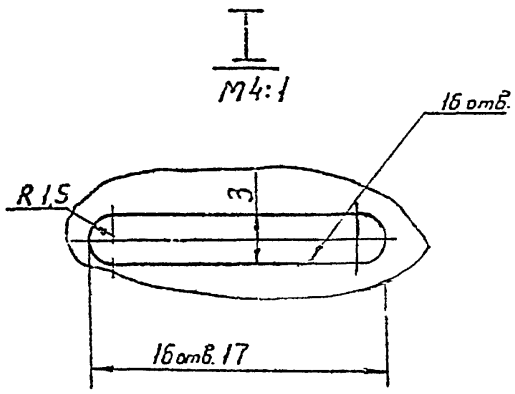

1. + JT14; − JT14; $\pm\frac{t_2}{2}$
2. * Размер для справок

					РВ2-1.01.01			
Изм	Лист	N докум.	Подп.	Дата	Рейка	Лит.	Масса	Масштаб
Разраб.		Костикова					0,05	1:1
Пров.		Пронский				Лист	Листов 1	
Т.контр.		Пронский				ММСС	СССР	
Н.контр.		Демьянов			ОЦ Б-ОН-Б-03 ГОСТ 19904-74 Ст3Кп-ОН-НТ-НР-2 ГОСТ 14918-80	Главпромвентиляция ГПИ Проектпромвентиляция		
Утв.		Демьянов						

Копировал Вешицкая Формат А3

Инв.N подл. | Подп. и дата | Взам.инв.N | Инв.N дубл. | Подп. и дата

РВ2-101.СБ

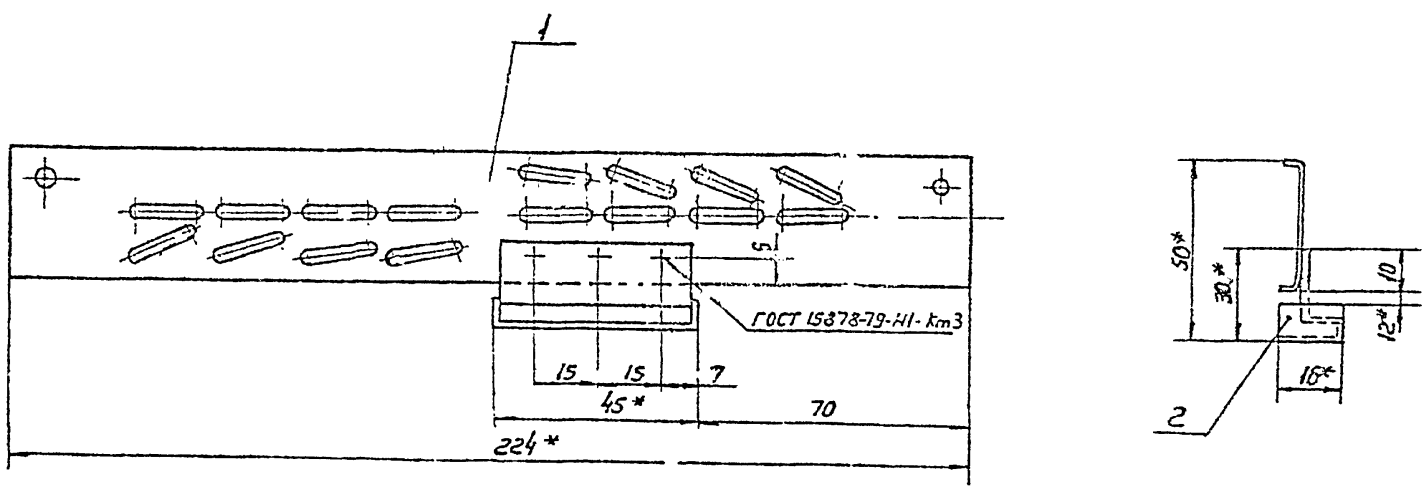

1. $\pm\frac{t_2}{2}$
2. * Размеры для справок

					РВ2-1.01 СБ			
Изм	Лист	N док.	Подп.	Дата	Рейка	Лит.	Масса	Масштаб
Разраб.		Костикова			Сборочный чертеж		0,063	1:1
Пров.		Пронский				Лист	Листов 1	
Т.контр.		Пронский				ММСС	СССР	
Н.контр.		Демьянов				Главпромвентиляция ГПИ Проектпромвентиляция		
Утв.		Сладкий						

Копировал Вешицкая Формат А3

Инв.N подл. | Подп. и дата | Взам.инв.N | Инв.N дубл. | Подп. и дата

РВ2-1.00.03

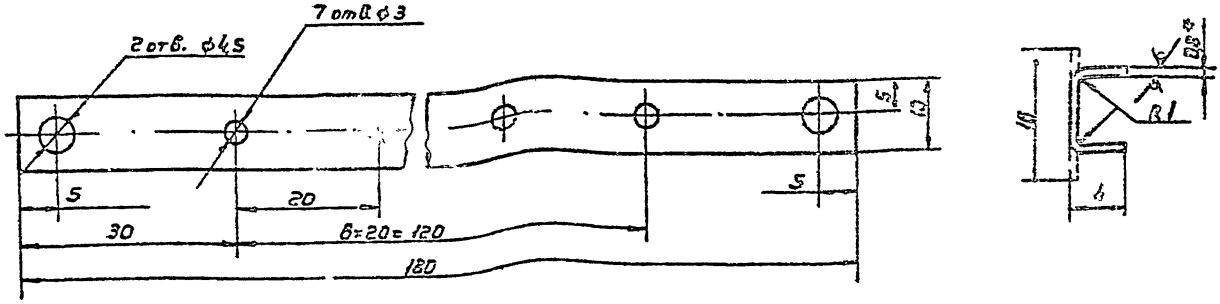

1 - JT14; +JT14; $\pm \frac{t_2}{2}$

2* Размер для справок

Изм.	Лист	№ докум.	Подп.	Дата	РВ2-1.00.03		
Разраб.		Костиков			Рейка	Лит.	Масса	Масштаб
Пров.		Пронский					003	2:1
Т.контр.		Пронский				Лист	Листов 1	
Н.контр.		Демьянов			ОЦ Б-ПН.0.05 ГОСТ 19904-74 Ст3кп-ОН-МТ-ИР2 ГОСТ 1050-74	Кмсс Главспецмонтажпроект	СССР	
Утв.		Демьянов						

Копировал вещмаков Формат А4

РВ2-1.00.04

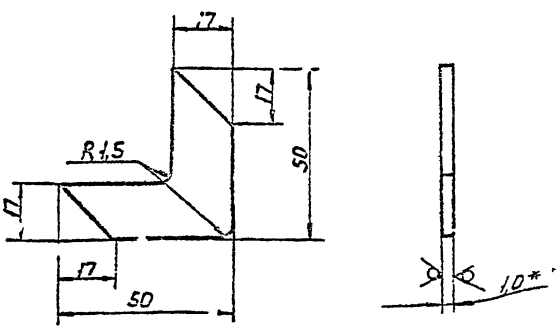

1 - JT14; $\pm \frac{t_2}{2}$

2* Размер для справок

Изм.	Лист	№ докум.	Подп.	Дата	РВ2-1.00.04		
Разраб.		Костиков			Уголь ник	Лит.	Масса	Масштаб
Пров.		Пронский					0,005	1:1
Т.контр.		Пронский				Лист	Листов 1	
Н.контр.		Демьянов			ОЦ Б-ПН.0.10 ГОСТ 19904-74 Ст3кп-ОН-МТ-ИР2 ГОСТ 1050-74	Кмсс Главспецмонтажпроект	СССР	
Утв.		Демьянов						

Копировал вещмаков Формат А4

РВ2-1.02.03

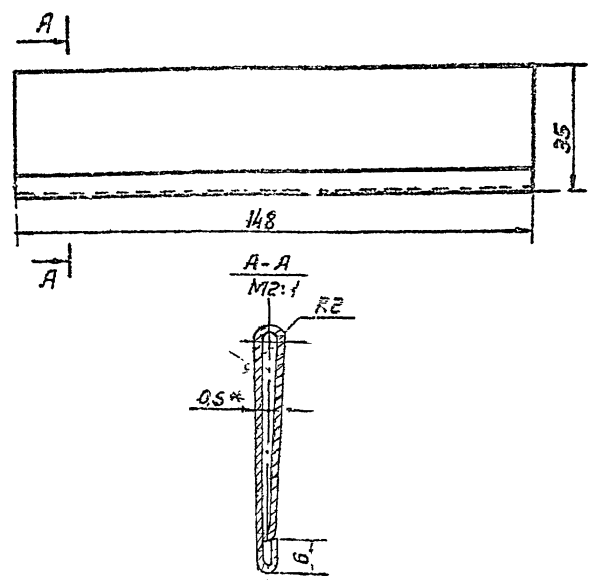

1 Длина развернутой детали 76 мм

2 - JT14; $\pm \frac{t_2}{2}$

3.* Размер для справок

Изм.	Лист	№ докум.	Подп.	Дата	РВ2-1.02.03		
Разраб.		Костиков			Полотно	Лит.	Масса	Масштаб
Пров.		Пронский					0044	1:1
Т.контр.		Пронский				Лист	Листов 1	
Н.контр.		Демьянов			ОЦ Б-ПН.0.05 ГОСТ 19904-74 Ст3кп-ОН-МТ-ИР2 ГОСТ 1050-74	Кмсс Главспецмонтажпроект	СССР	
Утв.		Демьянов						

Копировал вещмаков Формат А4

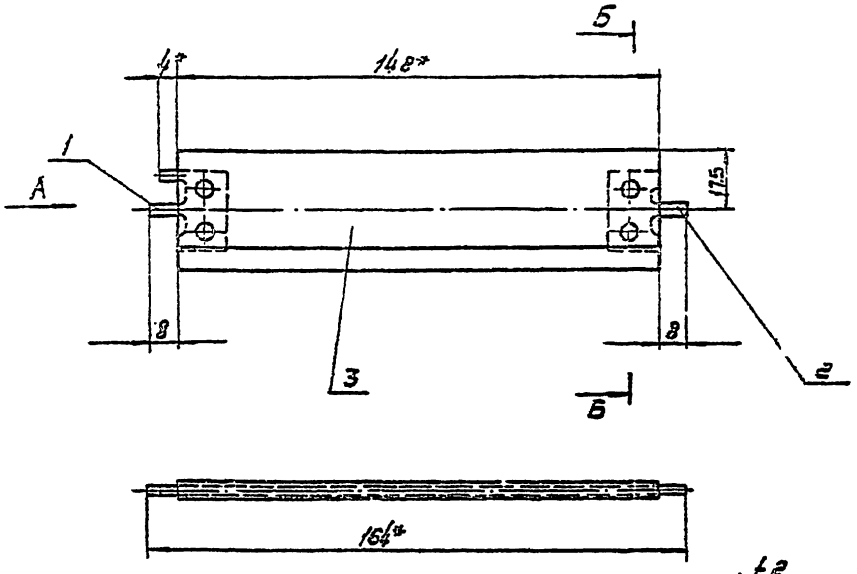

Вид А
М 2:1



Б-Б
М 2:1

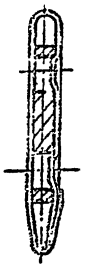

1. $\pm\frac{L2}{2}$
2. * Размеры для справок.

Изм.	Лист	№ докум.	Подп.	Дата	РВ2-1.02СБ	
Разраб.		Костылев			Лопатка	Лит. / Масса / Масштаб
Пров.		Почтовый			Сборочный чертеж	Лист / Листов
Т. контр.		Проценко				
Н. контр.		Шатохин				
Утв.		Шнейдер				

Копировал: Формат А3

Б

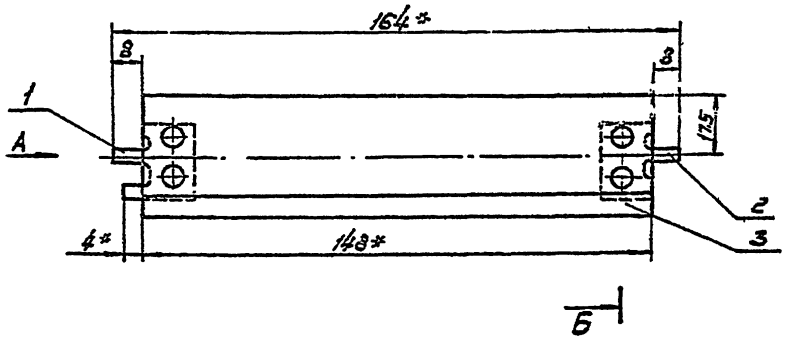

Вид А
М 2:1

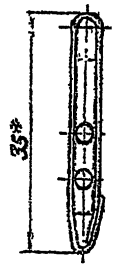

Б-Б
М 2:1

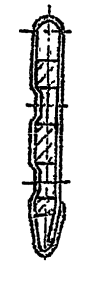

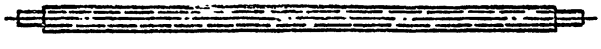

1. $\pm\frac{L2}{2}$
2. * Размеры для справок.

Изм.	Лист	№ докум.	Подп.	Дата	РВ2-1.03СБ	
Разраб.		Костылев			Лопатка	Лит. / Масса / Масштаб
Пров.		Почтовый			Сборочный чертеж	0,051 / 1:1
Т. контр.		Проценко				Лист / Листов
Н. контр.		Шатохин				
Утв.		Шнейдер				

Копировал: Формат А3

Серия 5.904-50, Выпуск 1

РВ2-1.02.01

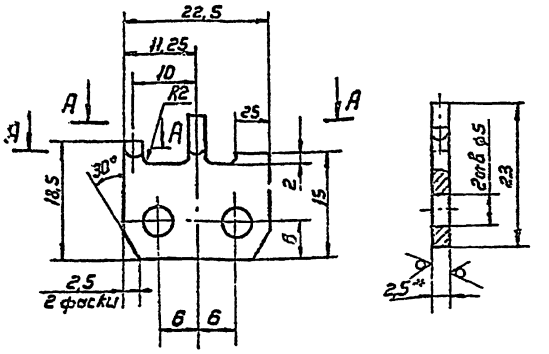

А-А

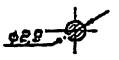

1. Допускается незаполнение ф2,9
2. Покрытие: Хим. Окс. прм.
3. $+JT14; -JT14; \pm \frac{t_2}{2}$
4. * Размеры для справок

Изм.	Лист	№ докум.	Подп.	Дата	РВ2-1.02.01		
Разраб.		Костиков			Поводок	Лит.	Масса 0,009 Масштаб 2:1
Пров.		Пронский				Лист	Листов 1
Т. контр.		Пронский				ММСС СССР Главпромвентиляция ГПИ Проектпромвентиляция	
Н. контр.		Демьянов			Лист Б-ПН-2,5 ГОСТ 19904-74 Ст3кп ГОСТ 16523-70		
Утв.		Демьянов					

Копировал Вашицкая Формат А4

РВ2-1.02.02

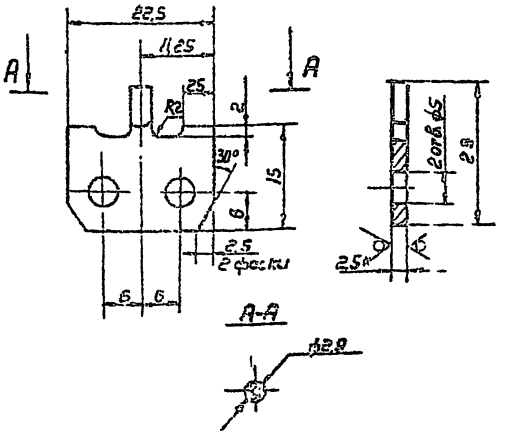

1. Допускается незаполнение ф2,9
2. Покрытие: Хим. Окс. прм
3. $+JT14; -JT14; \pm \frac{t_2}{2}$
4. * Размеры для справок

Изм.	Лист	№ докум.	Подп.	Дата	РВ2-1.02.02		
Разраб.		Костиков			Планка	Лит.	Масса 0,008 Масштаб 2:1
Пров.		Пронский				Лист	Листов 1
Т. контр.		Пронский				ММСС СССР Главпромвентиляция ГПИ Проектпромвентиляция	
Н. контр.		Демьянов			Лист Б-ПН-2,5 ГОСТ 19904-74 Ст3кп ГОСТ 16523-70		
Утв.		Демьянов					

Копировал Вашицкая Формат А4

РВ2-1.01.02

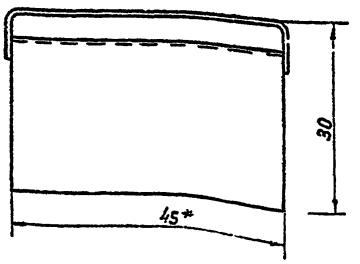



Развертка
М1:1

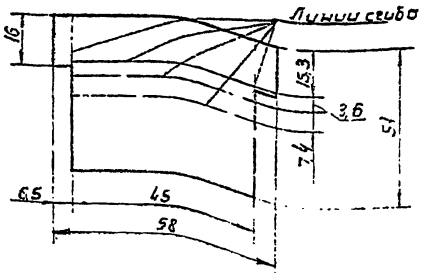

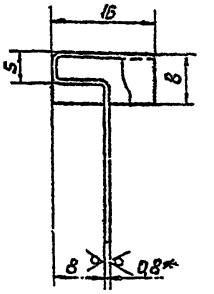

1. Радиусы сгибов-1мм
2. $-JT14; \pm \frac{t_2}{2}$
3. * Размеры для справок.

Изм.	Лист	№ докум.	Подп.	Дата	РВ2-1.01.02		
Разраб.		Костиков			Скоба	Лит.	Масса 0,013 Масштаб 2:1
Пров.		Пронский				Лист	Листов 1
Т. контр.		Пронский				ММСС СССР Главпромвентиляция ГПИ Проектпромвентиляция	
Н. контр.		Демьянов			ОЦ Б-ПН-0-0,8 ГОСТ 19904-74 Ст3кп ГОСТ 16523-70		
Утв.		Демьянов					

Инв. № подл. | Подп. и дата | Взам. инв. № | Инв. № дубл. | Подп. и дата

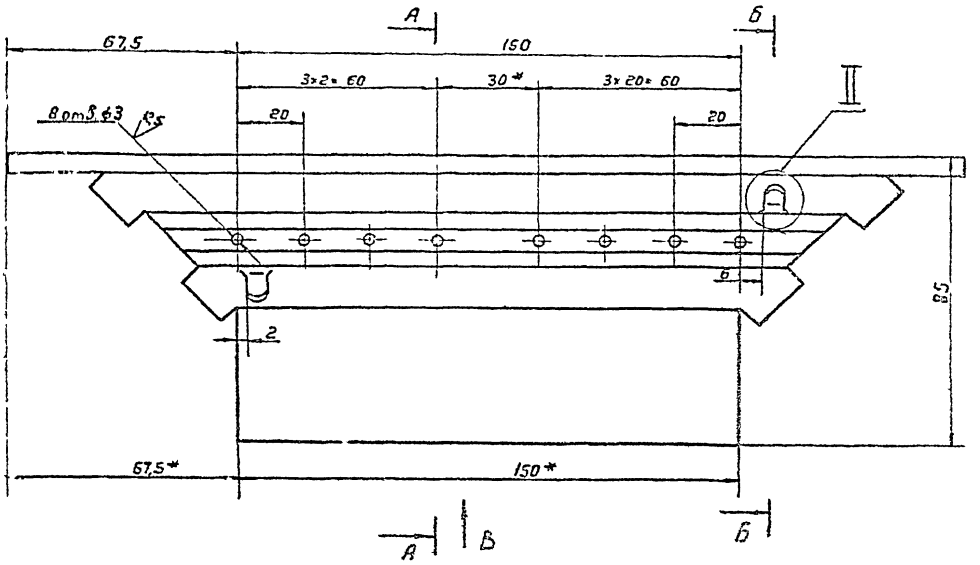

Вид В

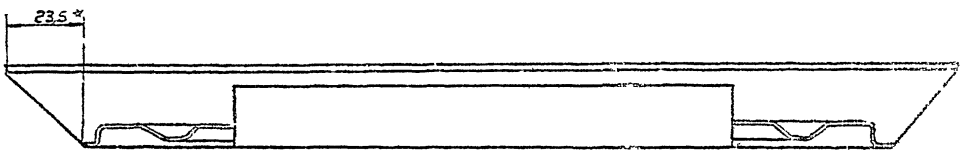

Развертка

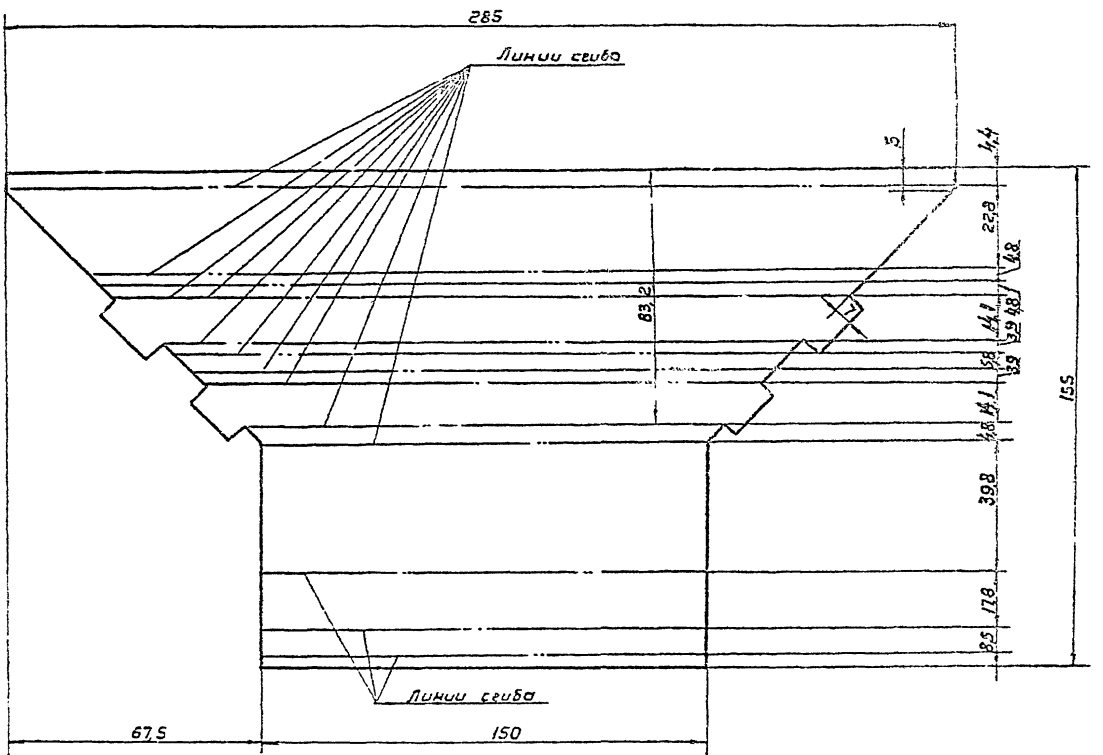

Б-Б
М2:1

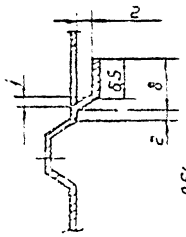

I
М2:1

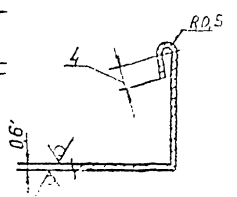

II
М2:1

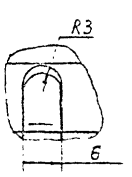

1. Неуказанные радиусы сгиба 1мм
2. +JT14; -JT14; $\pm \frac{IT}{2}$.
3. * Размеры для справок

Изм.	Лист	N док.	Подп.	Дата	РВ2-1.00.01				
Разраб.	Кострикова				Стенка		Лит.	Масса	Масштаб
Пров.	Пережилов							0,13	1:1
Т.контр.	Пережилов						Лист	Листов 1	
Н.контр.	Дементьев				ОЦ Б-ПН-0-06 сост.в 08-24 Ст3кп ОН 1-2 ГОСТ 19903-80		ММСС Мособлэнергомонтаж им. Пролетарской		
Утв.	Ершова								

Копировал Ершова

Формат А2

Инв.№ подл. | Подп. и дата | Взам.инв.№ | Инв.№ дубл. | Подп. и дата

Серия 5.904-50, выпуск 1

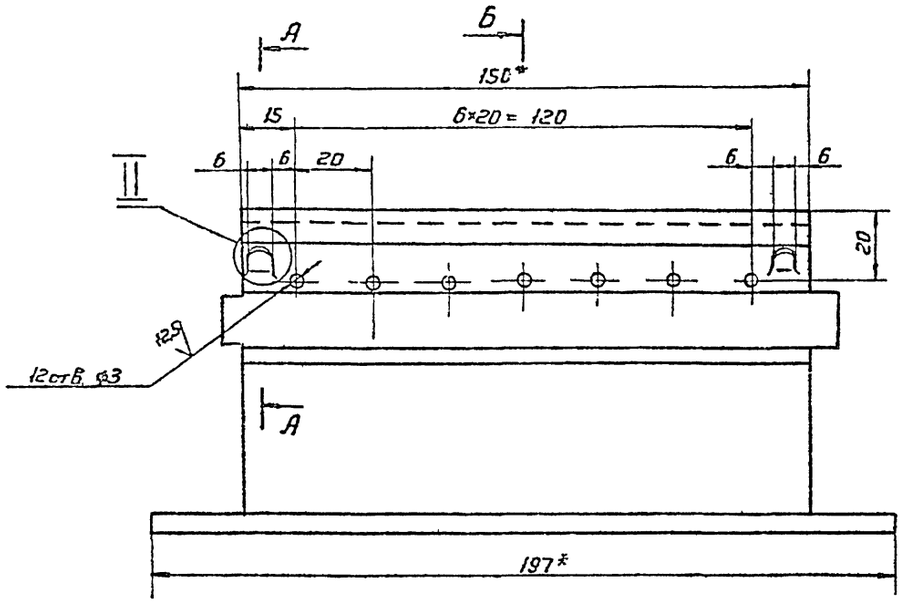

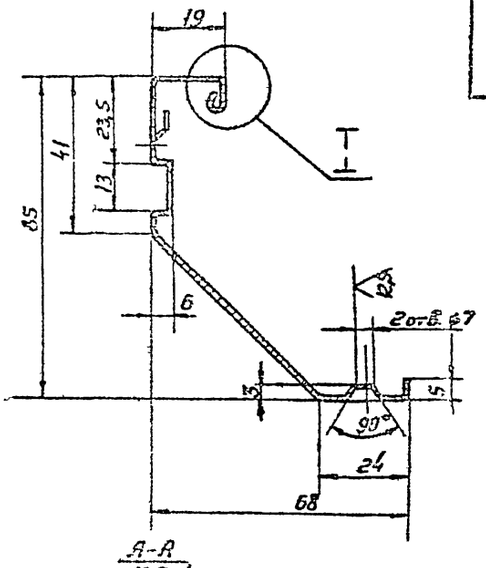

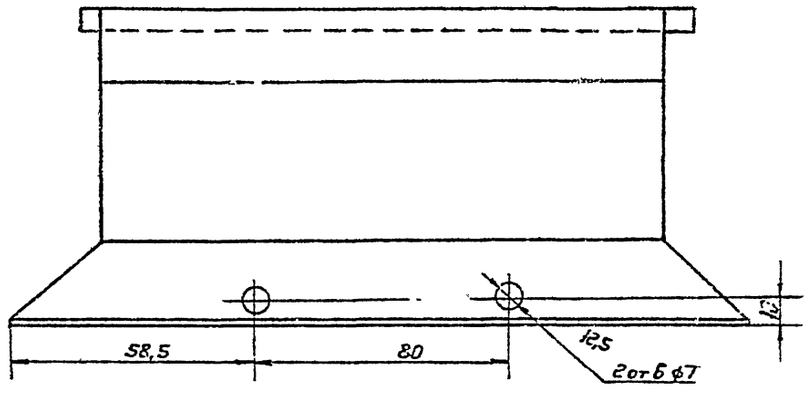

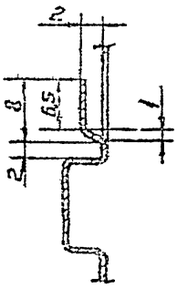

Развертка

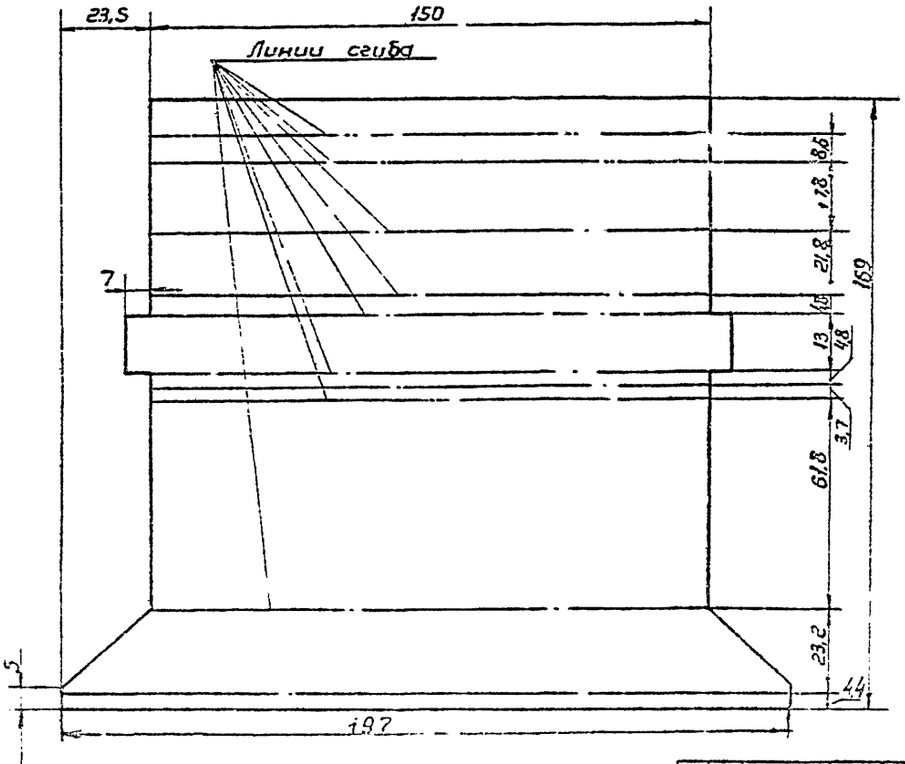

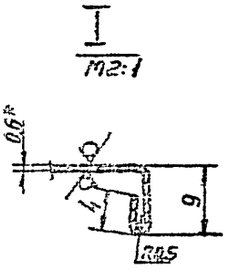

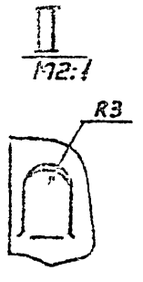

1. Неуказанные радиусы сгиба 1мм
2. * ЭТ14 - ЭТ14 ± $\frac{1,2}{2}$
3. * Размеры для справок

Изм.	Лист	N докум.	Подп.	Дата	РВ2-1.0002		
Разраб.		Костылев			Стенка	Лит.	Масса	Масштаб
Пров.		Пронский					0,12	1:1
Т.контр.		Пронский				Лист	Листов	
Н.контр.		Жильников				НИИСС Госстроя СССР		
Утв.		Пронский				Роспромстройпроект, ГПКИпроектпромстройиндустрия		

Копировал Формат А2

Инв. № подл. | Подп. и дата | Взам. инв. № | Инв. № дубл. | Подп. и дата

Серия 5904-50, выпуск 1

Формат	Зона	Поз.	Обозначение	Наименование	Кол.	Примечание
				Документация		
А2			РВ2-2СБ	Сборочный чертеж		
А4			РВТУ	Технические условия		
				Сборочные единицы		
А3		1	РВ2-2.01	Рейка	1	
А3		2	РВ2-2.02	Лопатка	7	
А3		3	РВ2-2.03	Лопатка	18	
				Детали		
А4		4	РВ2-1.0004	Угольник	8	
А2		5	РВ2-2.0001	Стенка	2	
А2		6	РВ2-2.0002	Стенка	2	
А3		7	РВ2-2.0003	Рейка	1	
				Материалы		
		8		Проволока III-1.0 ГОСТ 9389-75 ℓ=600мм	0,006	кг
		9		Прокладка Пластина губчатая техническая II гр.-8 ТУ 38-105867-75	0,03	кг

Подп. и дата | Инв. № подл. | Взам. инв. № | Подп. и дата | Инв. № дубл.

Изм.	Лист	№ докум.	Подп.	Дата
Разраб.	Дрокова			
Пров.	Пронский			
Н. контр.	Пронский			
Утв.	Демьянов			

РВ2-2

Решетка вентиляционная регулируемая типа РВ

Лит.	Лист	Листов
		1

ММСС СССР Главпромвентиляция ТИ Проектпромвентиляция

Копировал: Формат: А4

Формат	Зона	Поз.	Обозначение	Наименование	Кол.	Примечание
				Документация		
А3			РВ2-2.01СБ	Сборочный чертеж		
				Детали		
А3		1	РВ2-1.0102	Скоба	1	
А3		2	РВ2-2.0101	Рейка	1	

Подп. и дата | Инв. № подл. | Взам. инв. № | Подп. и дата | Инв. № дубл.

Изм.	Лист	№ докум.	Подп.	Дата
Разраб.	Дрокова			
Пров.	Пронский			
Н. контр.	Пронский			
Утв.	Демьянов			

РВ2-2.01

Рейка

Лит.	Лист	Листов
		1

ММСС СССР Главпромвентиляция ТИ Проектпромвентиляция

Копировал: Формат А4

Формат	Зона	Поз.	Обозначение	Наименование	Кол.	Примечание
				Документация		
А3			РВ2-2.02СБ	Сборочный чертеж		
				Детали		
А4		1	РВ2-1.0201	Поводок	1	
А4		2	РВ2-1.02.02	Планка	1	
А4		3	РВ2-2.0201	Полотно	1	

Подп. и дата | Взам. инв. № | Подп. и дата | Инв. № подл.

Изм.	Лист	№ докум.	Подп.	Дата
Разраб.	Дрокова			
Пров.	Пронский			
Н. контр.	Пронский			
Утв.	Демьянов			

РВ2-2.02

Лопатка

Лит.	Лист	Листов
		1

ММСС СССР Главпромвентиляция ТИ Проектпромвентиляция

Копировал: Формат А4

Формат	Зона	Поз.	Обозначение	Наименование	Кол.	Примечание
				Документация		
А3			РВ2-2.03СБ	Сборочный чертеж		
				Детали		
А4		1	РВ2-1.02.01	Поводок	1	
А4		2	РВ2-1.02.02	Планка	1	
А4		3	РВ2-2.02.01	Полотно	1	

Подп. и дата | Взам. инв. № | Подп. и дата | Инв. № подл.

Изм.	Лист	№ докум.	Подп.	Дата
Разраб.	Дрокова			
Пров.	Пронский			
Н. контр.	Пронский			
Утв.	Демьянов			

РВ2-2.03

Лопатка

Лит.	Лист	Листов
		1

ММСС СССР Главпромвентиляция ТИ Проектпромвентиляция

Копировал: Формат А4

РВ2-2СБ

Серия 5.904-50, Выпуск 1

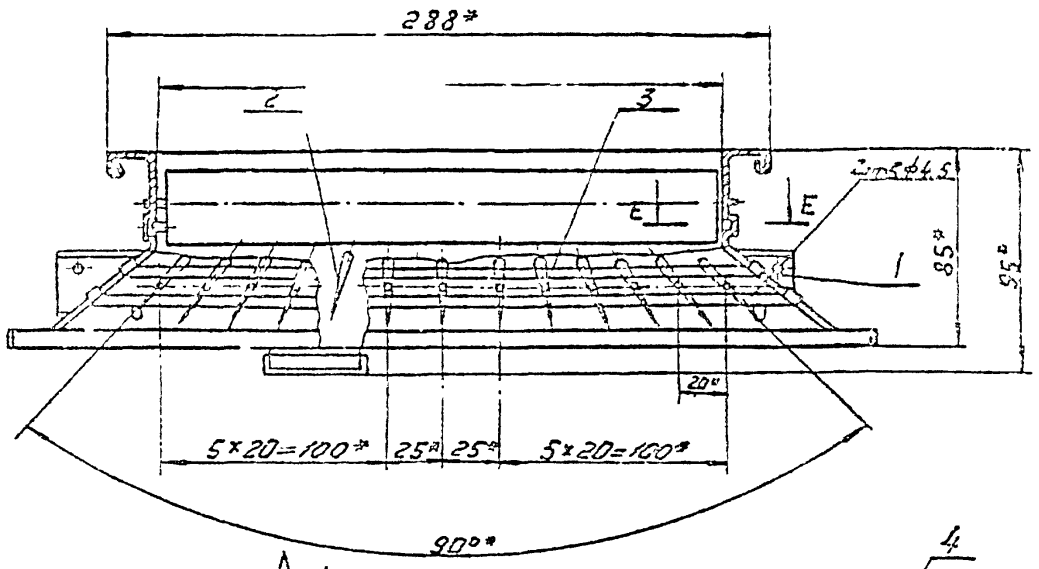

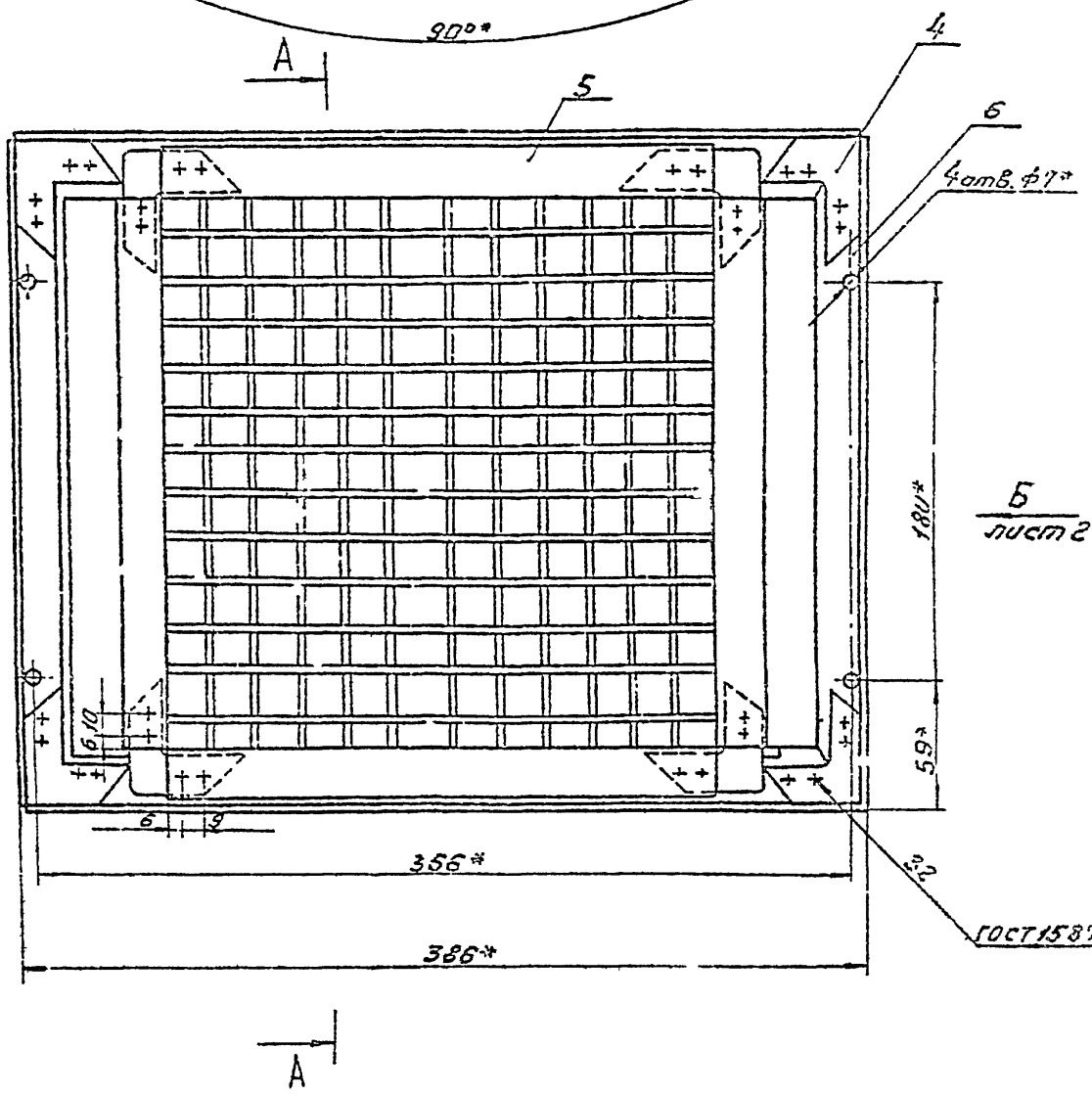

Б
лист 2

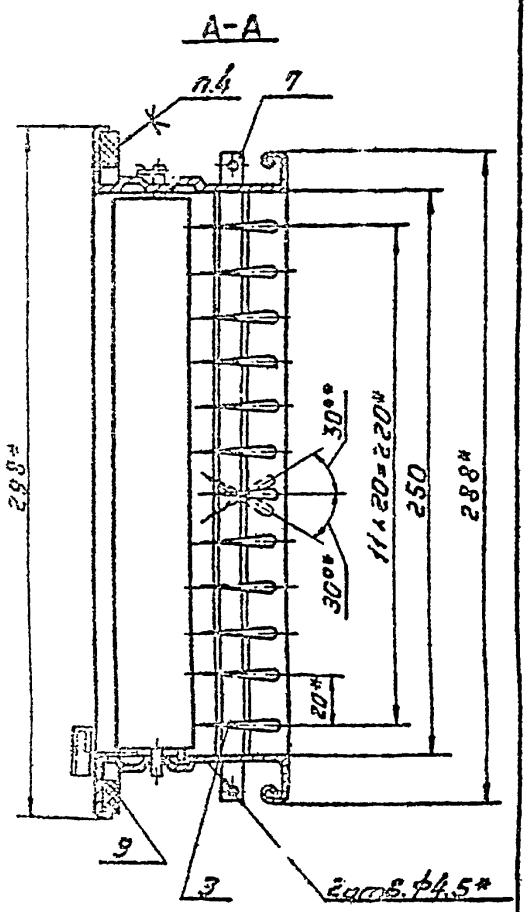

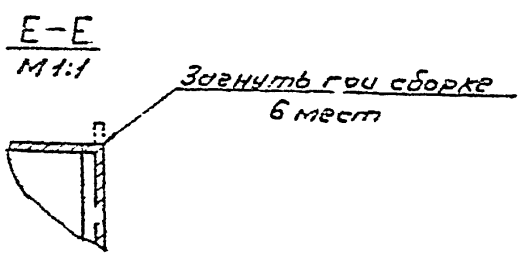

1. $\pm \frac{Ll}{2}$.

2.* Размеры для справок.

3. На видах прокладка, поз.9, условно не показана.

4. Прокладку, поз.9, клеить клеем Н88Н ТУ38-105 1051-76.

					РВ2-2СБ			
Изм.	Лист	№ докум.	Подп.	Дата	Решетка вентиляционная регулируемая типа РВ	Лит.	Масса	Масштаб
Разраб.		Прокова					3,25	1:2
Пров.		Пронский			Сборочный чертеж	Лист 1	Листов 2	
Т. контр.		Пронский				ММСС СССР		
Нач. отд.		Осадчий				Главпромвентиляция		
Н. контр.		Демьянов						
Утв.								

23422-03 28 Копировал: Шмидт

Формат: А2

Подп. и дата | Взам. инв. № | Инв. № дубл. | Подп. и дата

Вид Г

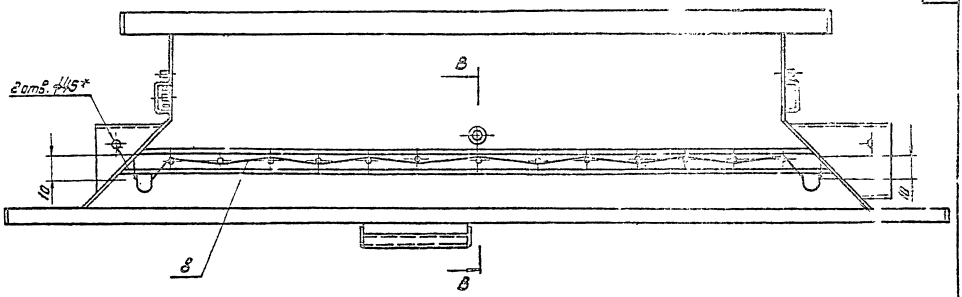

Вид Б повернуто лист 1

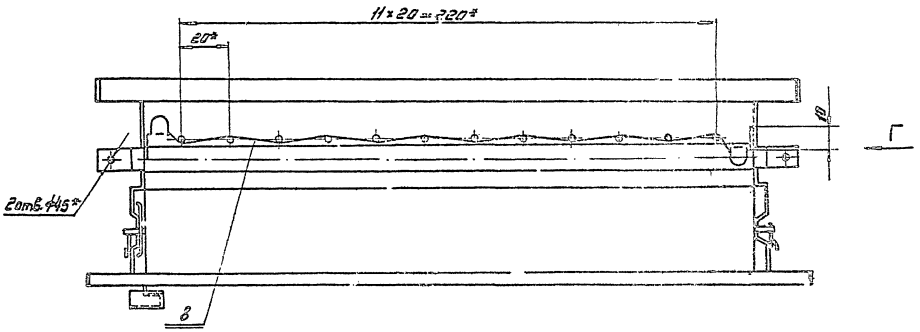

В–В

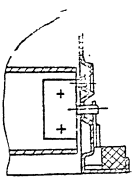

РБ2-2.01СБ

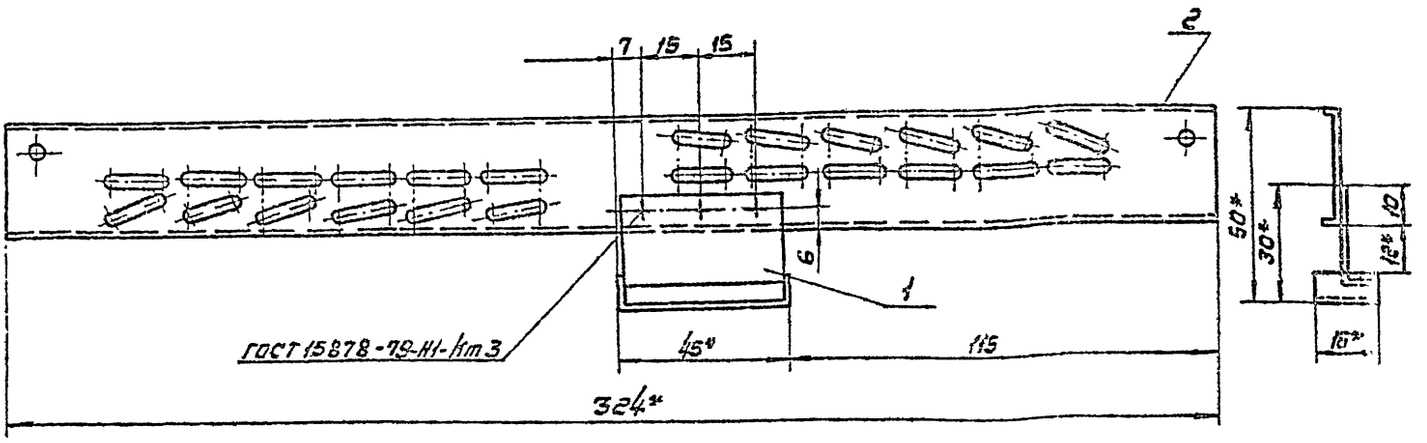

1. $\pm\frac{t_2}{2}$
2. * Размеры для справок.

РБ2-2.01СБ

Рейка

Сборочный чертеж

Изм.	Кол.	Лист	№ докум.	Подп.	Дата
Разраб.		Дроздов			
Пров.		Пронский			
Т. контр.		Пронский			
Н. контр.		Дроздов			
Утв.		Иванчич			

Лит.	Масса	Масштаб
	0.083	1:1
Лист	Листов 1	

Минсельхозпродмаш СССР, Лабпроммеханизация, ГПИ Проектпромавтоматика

Копировал: Формат А4

РБ2-2.01СБ

125

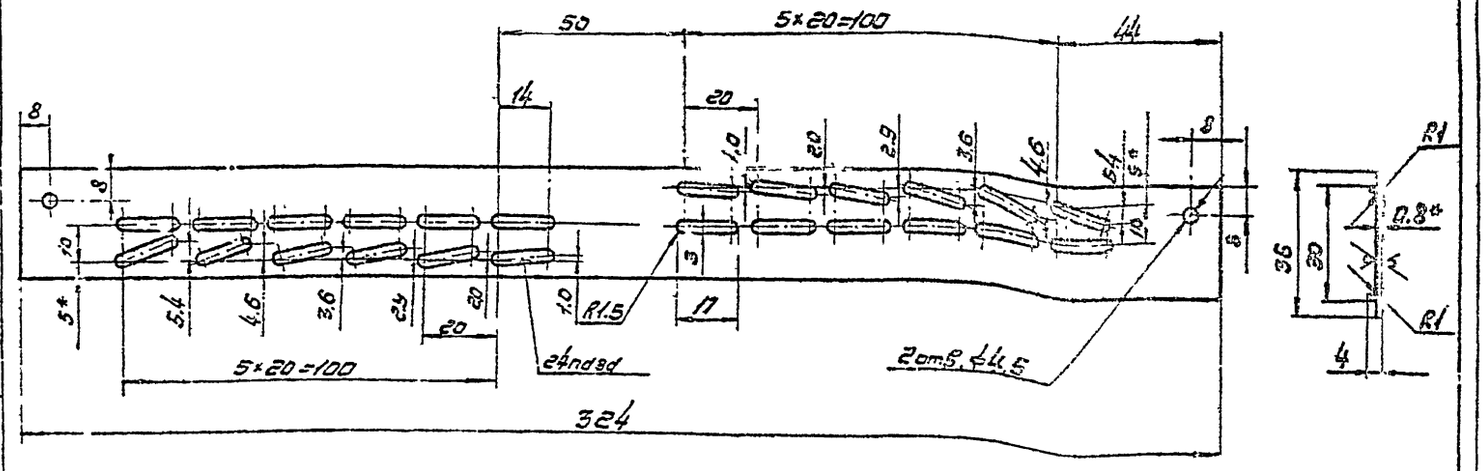

1. $\pm\frac{\sqrt{t_1^2+t_2^2}}{2}$
2. * Размер для справок.

РБ2-2.01Д1

Рейка

Изм.	Кол.	Лист	№ докум.	Подп.	Дата
Разраб.		Дроздов			
Пров.		Пронский			
Т. контр.		Пронский			
Н. контр.		Дроздов			
Утв.		Иванчич			

Лит.	Масса	Масштаб
	0.07	1:1
Лист	Листов 1	

Минсельхозпродмаш СССР, Лабпроммеханизация, ГПИ Проектпромавтоматика

Копировал: Формат А3

Инв. № подл. | Подп. и дата | Взам. инв. № | Инв. № дубл. | Подп. и дата

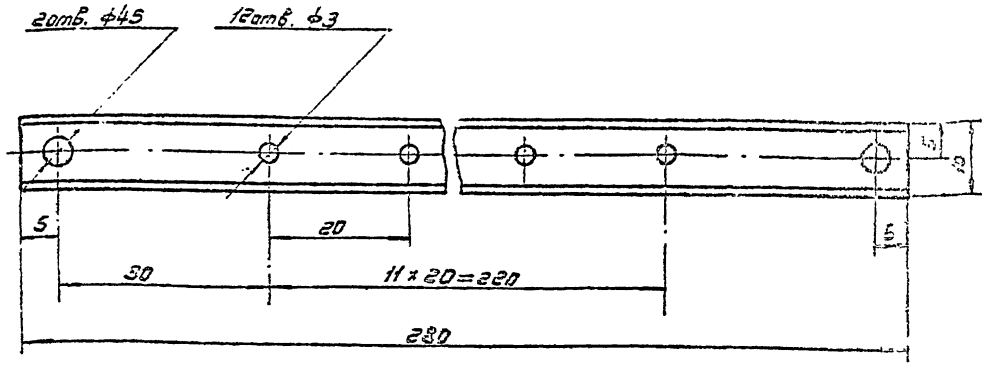

1. $-3\frac{1}{2}; +3\frac{1}{4}; \pm\frac{t2}{2}$

2.* Размер для справок.

					РВ2-2.0003		
Изм.	Кол.уч.	Лист	№ док.	Подп.	Дата		
Разраб.	Дронов				Рейка	Лит.	Масса	Масштаб
Пров.	Пожский					Д	0,03	2:1
Т.контр.	Пожский					Лист	Листов 1
Н.контр.	Демьянов				ОСТ 5-11140-2.8 ОСТ 1 13321-74	НИИСС	
Утв.	Демьянов				Сталь 6кп ГОСТ 1050-74 ГОСТ 4543-71	Копировал	Формат А4

Инв.№ подл. | Подп. и дата | Взам.инв.№ | Инв.№ дубл. | Подп. и дата

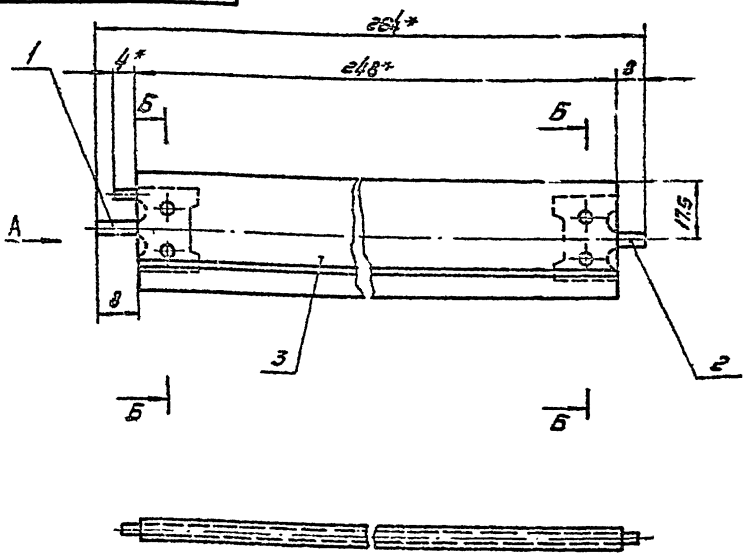

Вид А
М 5:1

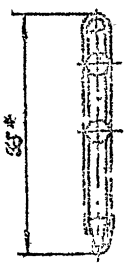

Б-Б
М 2:1



1. $\pm\frac{t2}{2}$

2.* Размеры для справок.

					РВ2-2.0205		
Изм.	Кол.уч.	Лист	№ док.	Подп.	Дата		
Разраб.	Денисов				Лонгрон	Лит.	Масса	Масштаб
Пров.	Пожский				Сборочный чертеж	Д	0,05	1:1
Т.контр.	Пожский					Лист	Листов 1
Н.контр.	Демьянов					НИИСС	
Утв.	Демьянов					Копировал	Формат А4

Инв.№ подл. | Подп. и дата | Взам.инв.№ | Инв.№ дубл. | Подп. и дата

РВ2-203 СБ

Серия 5.904-50, выпуск 1

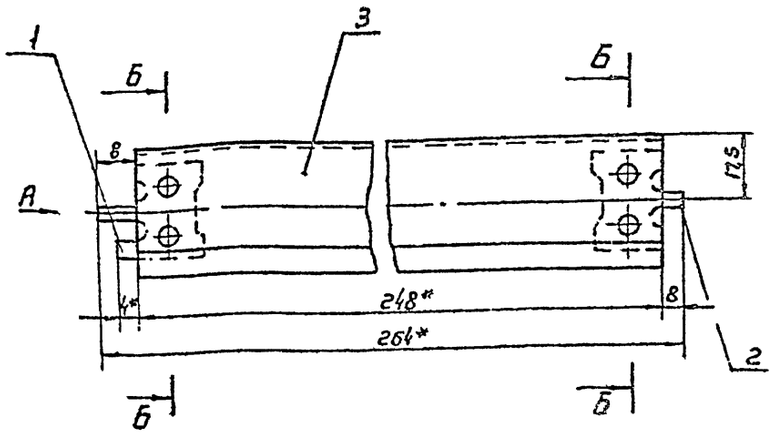

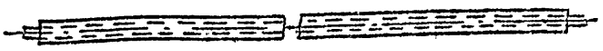

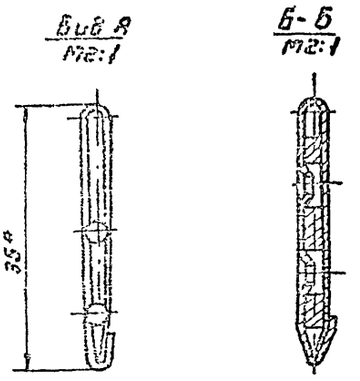

1. $\pm \frac{t_2}{2}$

2. * Размеры для справок

Изм	Лист	№ докум.	Подп.	Дата
Разраб.	Дрокова			
Пров.	Пронский			
Т.контр.	Пронский			
Н.контр.	Демьянов			
Утв.	Демьянов			

РВ2-2.03 СБ

Лопатка

Сборочный чертеж

Лит.	Масса	Масштаб
	0,03	1:1

Лист | Листов 1

ММСС СССР
Главпромвентиляция
ГПИ Проектпромвентиляция

Копировал Вешников | Формат А3

Инв. № подл. | Подп. и дата | Взам. инв. № | Инв. № дубл. | Подп. и дата

РВ2-2.0201

25 √(√)

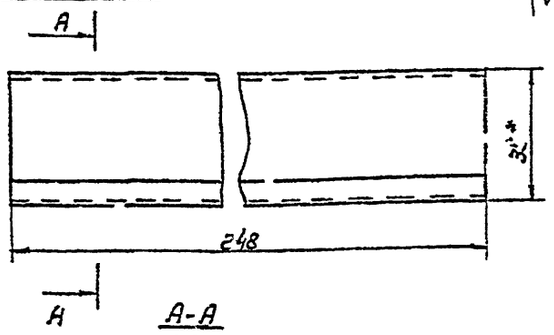

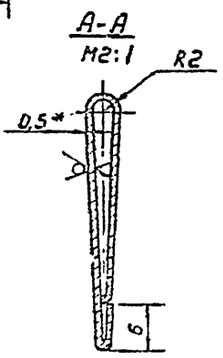

Длина развернутой детали 76 мм

2- JT14; $\pm \frac{t_2}{2}$

3* Размер для справок

Изм	Лист	№ докум.	Подп.	Дата
Разраб.	Дрокова			
Пров.	Пронский			
Т.контр.	Демьянов			
Н.контр.	Пронский			
Утв.	Демьянов			

РВ2-2.0201

Полотно

Лит.	Масса	Масштаб
	0,074	1:1

Лист | Листов 1

ОЦ Б-ПН-Б-05 ГОСТ 19.04-74
Ст3кп-04-МТ-НР2 ГОСТ 14918-80

ММСС СССР
Главпромвентиляция
ГПИ Проектпромвентиляция

Формат	Зона	Поз.	Обозначение	Наименование	Кол.	Примечание
				Документация		
А3			РВ2-5.02СБ	Сборочный чертеж		
				Детали		
А4		1	РВ2-1.02.01	Повозок	1	
А4		2	РВ2-1.02.02	Планка	1	
А4		3	РВ2-5.02.01	Полотно	1	

Изм	Лист	№ докум.	Подп.	Дата
Разраб.	Костикова			
Пров.	Пронский			
Н.кон. п.	Пронский			
Утв.	Демьянов			

РВ2-5.02

Лопатка

Лит.	Лист	Листов
		1

ММСС СССР
Главпромвентиляция
ГПИ Проектпромвентиляция

Инв. № подл. | Подп. и дата | Взам. инв. № | Инв. № дубл. | Подп. и дата

Серия 5.904-50, выпуск 1.

РВ2-2.0001

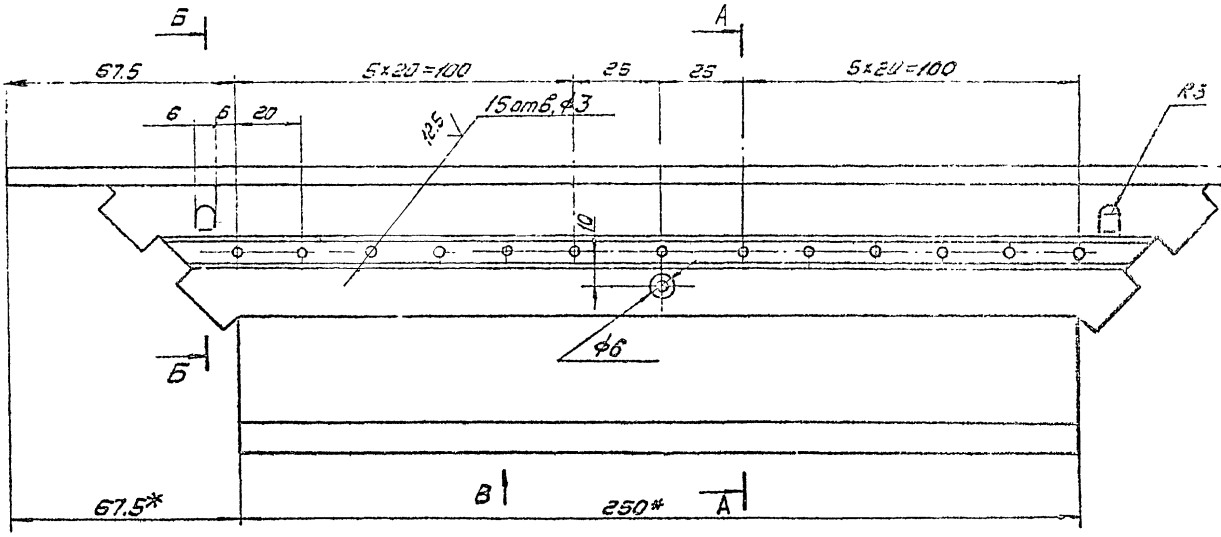

Вид В

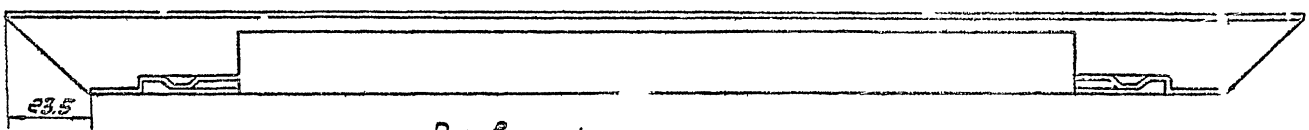

Развертка

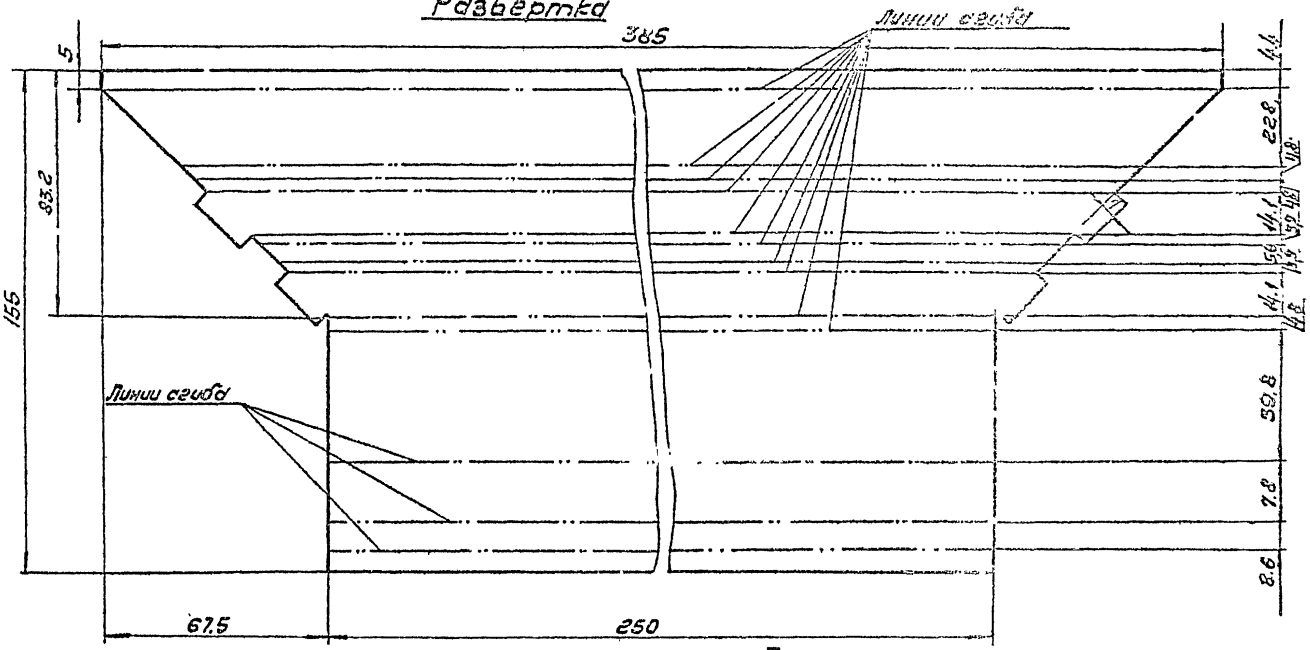

А-А

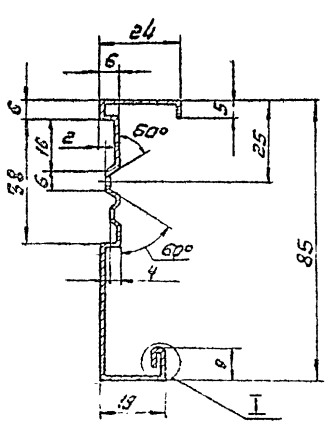

Б-Б
М2:1

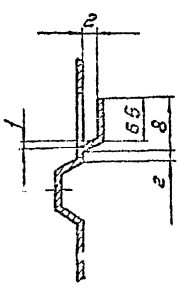

I
М2:1

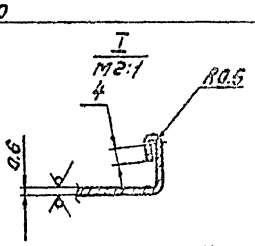

1. Неуказанные радиусы сгиба 1мм
2. +ЛТ14; ЛТ14 [illegible]
3. *Размеры для справок.

					РВ2-2.0001			
Изм.	Лист	№ докум.	Подп.	Дата	Стенка	Лит.	Масса	Масштаб
Разраб.		Кракова					0,2	1:1
Пров.		Пронский				Лист	Листов 1	
Т.контр.		Пронский						
Н.контр.		Демьянов						
Утв.		Демьянов						

Копировал [illegible] Формат А2

Серия 5.904-50, выпуск 1

РВ2-2.0002

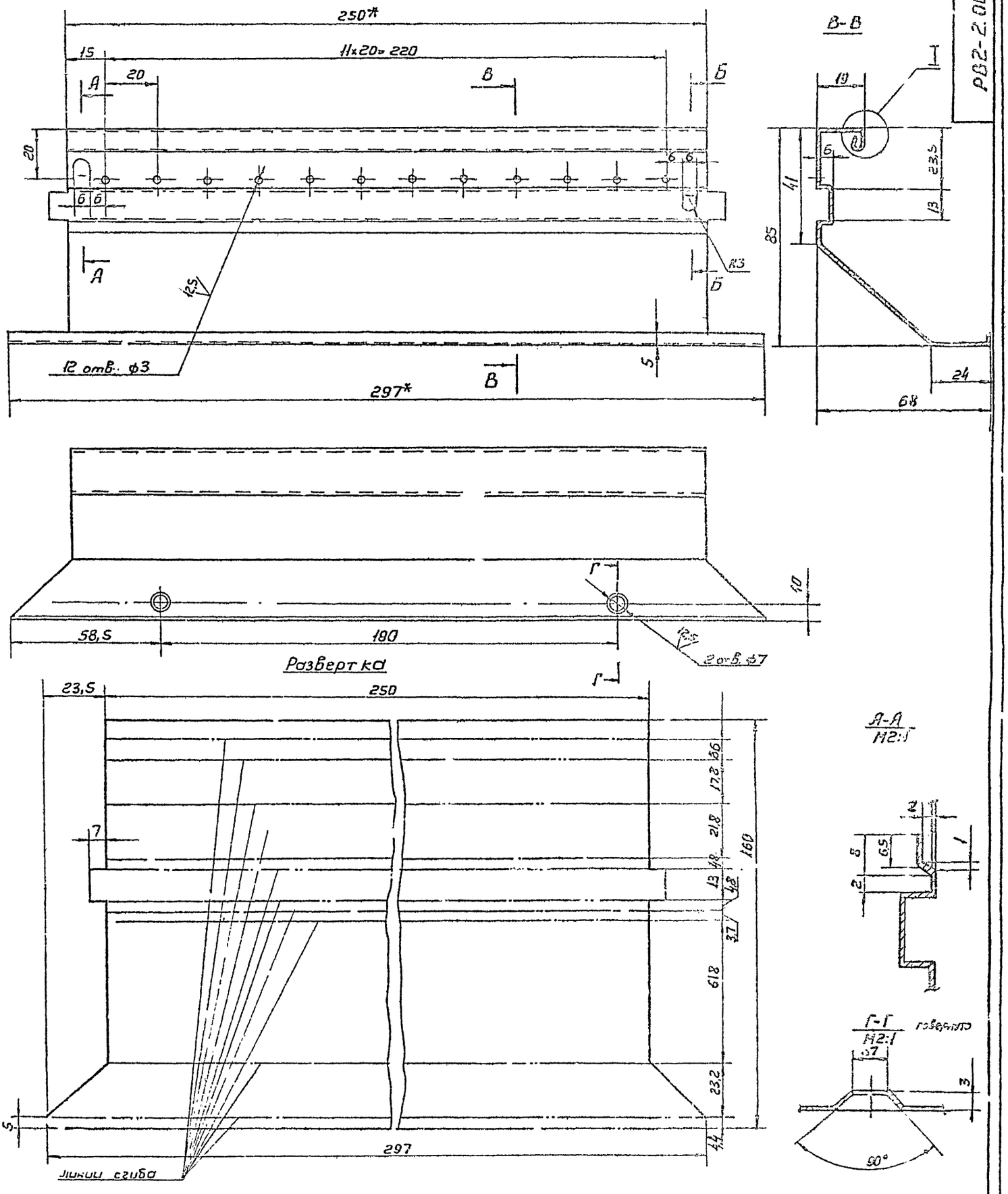

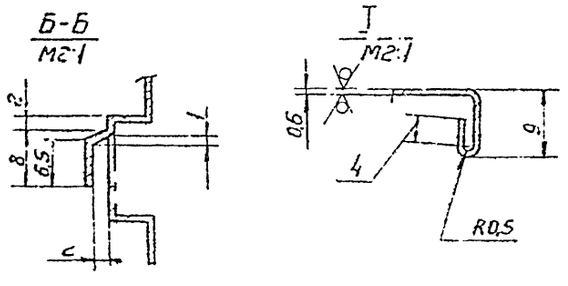

1. Неуказанные радиусы сгиба - 1мм
2. + ЭТ14; - ЭТ14; ± 4/2
3. * Размеры для справок

Изм	Лист	N докум.	Подп.	Дата	РВ2-2.0002
Разраб.	Дронова				Стенка
Пров.	Пронский				0,2 1:1
Т.контр.	Пронский				
Н.контр.	Демонов				ОЦ 5-П-1-0-06 ГОСТ 19904-74 Ст3 Кп-ОН-МТ-ИР2 ГОСТ 14918-80
Утв.	Дочкинов				Минсоцстрой СССР Главпроизводительная спецпроизводительная

Инв. № подл. | Подп. и дата | Взам. инв. № | Инв. № дубл. | Подп. и дата

Копировал Вешнякова

Формат 12

РВ2-5.02 СБ

Серия 5.904-50, Выпуск 1

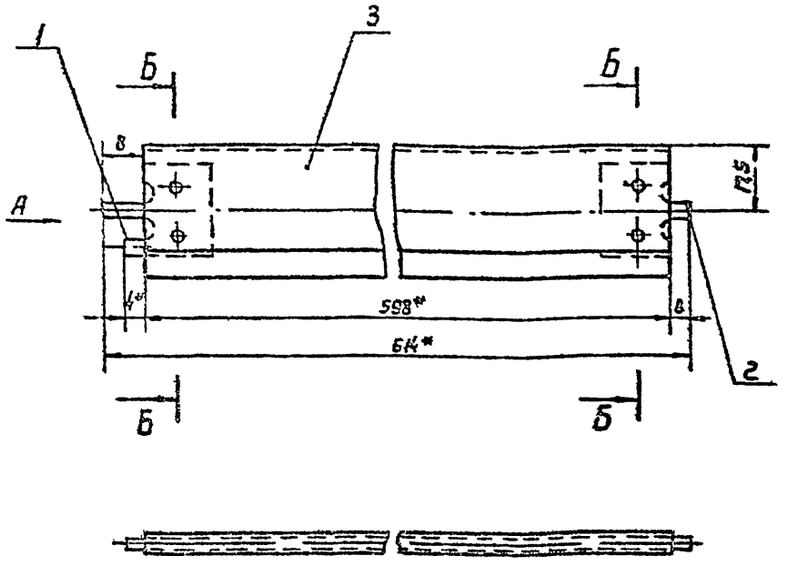

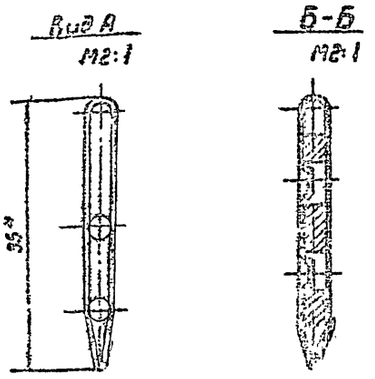

1. $\pm \frac{t_2}{2}$
2. * Размеры для справок

Изм.	Лист	N докум.	Подп.	Дата	РВ2-5.02 СБ		
Разраб.		Костылев			Лопатка Сборочный чертеж	Лит.	Масса 0,137	Масштаб 1:1
Пров.		Пронский				Лист	Листов 1
Т. контр.		Пронский				ИМСС СССР Главпромвентиляция ГПИ Проектпромвентиляция	
Н. контр.		Демьянов					
Утв.		Демьянов					

Копировал Вешникова Формат А3

Формат	Зона	Поз.	Обозначение	Наименование	Кол.	Примечание
				Документация		
А2			РВ2-3 СБ	Сборочный чертеж		
А4			РВ. ТУ	Технические условия		
				Сборочные единицы		
А4		1	РВ2-2.02	Лопатка	12	
А4		2	РВ2-2.03	Лопатка	9	
А4		3	РВ2-3.01	Лопатка	12	
А4		4	РВ2-3.02	Рейка	1	
				Детали		
А2		5	РВ2-1.0004	Угольник	8	
А2		6	РВ2-2.0002	Стенка	2	
А4		7	РВ2-2.0003	Рейка	1	
А4		8	РВ2-3.0001	Стенка	2	
				Материалы		
		9		Проволока Ш-1,0 ГОСТ 9389-75		
				e = 750	0,005	кг
		10		Пластина губчатая техническая II гр-8 ТУ 38-105867-75	0,02	кг

Изм.	Лист	N докум.	Подп.	Дата	РВ2-3		
Разраб.		Денисова			Решетка вентиляционная регулируемая типа РВ	Лит.	Лист	Листов 1
Пров.		Пронский				ИМСС СССР Главпромвентиляция ГПИ Проектпромвентиляция	
Н. контр.		Пронский					
Утв.		Демьянов					

Копировал Вешникова Формат А4

Формат	Зона	Поз.	Обозначение	Наименование	Кол.	Примечание
				Документация		
А3			РВ2-3.01 СБ	Сборочный чертеж		
				Детали		
А4		1	РВ2-1.0201	Поводок	1	
А4		2	РВ2-1.0202	Планка	1	
А4		3	РВ2-3.0101	Полотно	1	

Изм.	Лист	N докум.	Подп.	Дата	РВ2-3.01		
Разраб.		Денисова			Лопатка	Лит.	Лист	Листов 1
Пров.		Пронский				ИМСС СССР Главпромвентиляция ГПИ Проектпромвентиляция	
Н. контр.		Пронский					
Утв.		Демьянов					

Копировал Вешникова Формат А4

Серия 5.904-50, выпуск 1.

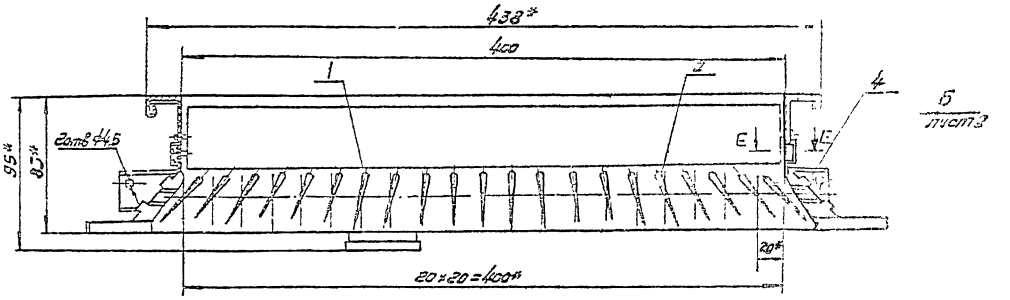

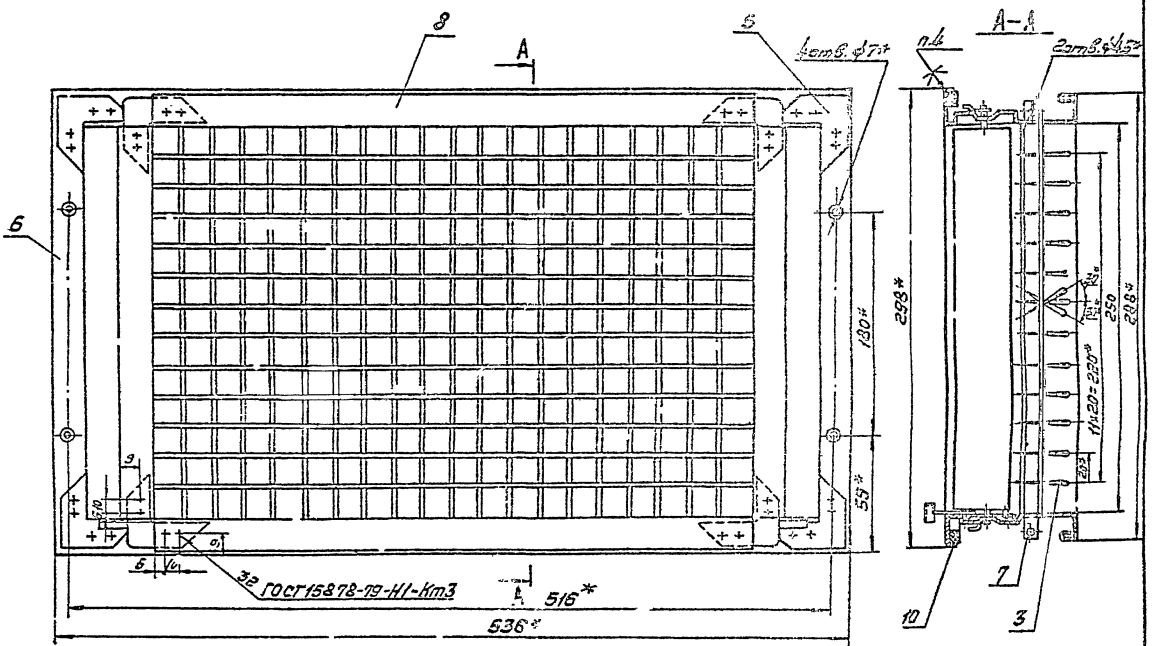

Е-Е
М1:1

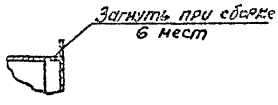

1. $\pm\frac{\pm 2}{2}$
2.* Размеры для справок.
3. На видах прокладка поз.10 условно не показана.
4. Прокладку поз.10 клеить клеем
№ 88Н.ТУ38-105 1061-76

					РВ2-3СБ			
Изм.	Лист	№ докум.	Подп.	Дата	Решетка вентиляционная регулируемая типа РВ Сборочный чертеж	Лит.	Масса	Масштаб
Разраб.		Денисова					4,85	1:2
Пров.		Пронский				Лист 1	Листов 2	
Т.контр.		Пронский				МГСС СССР Главпромвентиляция при Промвентиляции		
Нач.отд.		Сергеев						
Н.контр.		Шевченко						
Утв.		Соколов						

Копировал: Ивановой

Формат: А2

Инв. № подл. | Подп. и дата | Взам. инв. № | Инв. № дубл. | Подп. и дата

Вид Г

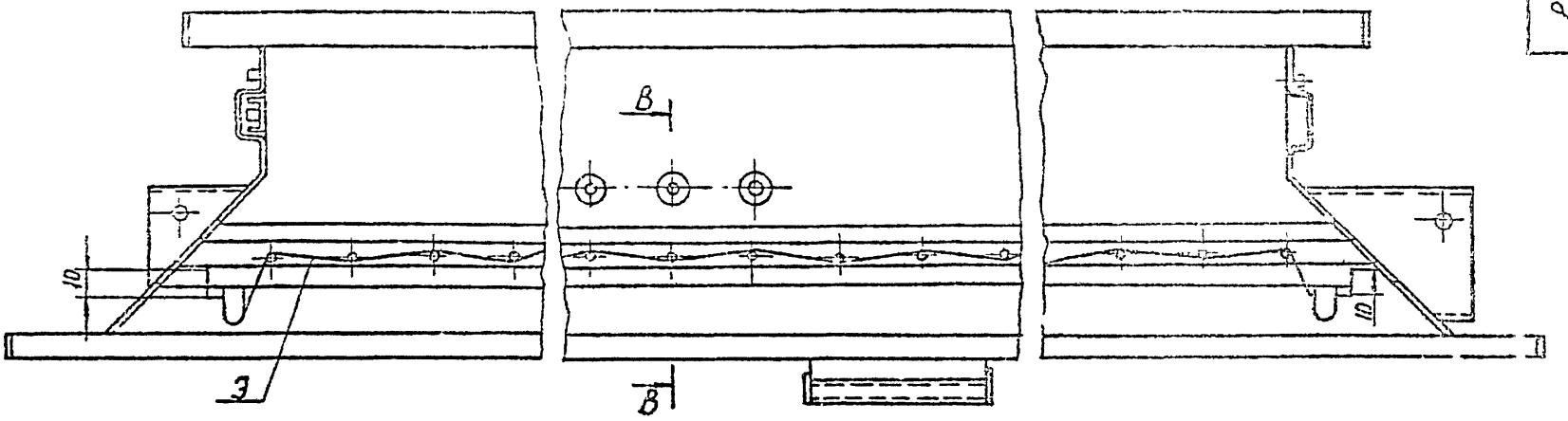

Вид Б лист 1

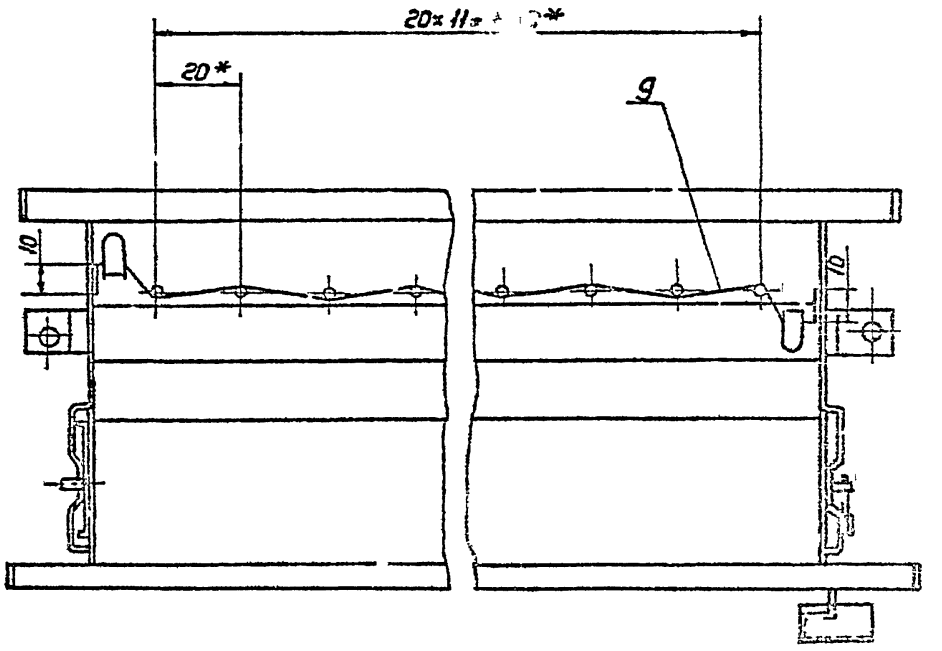

Г

В-В

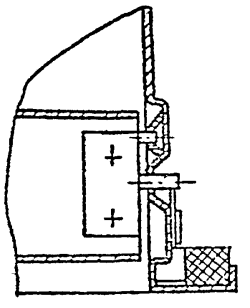

Серия 5.904-50, Выпуск 1

РВ2-3.02 СБ

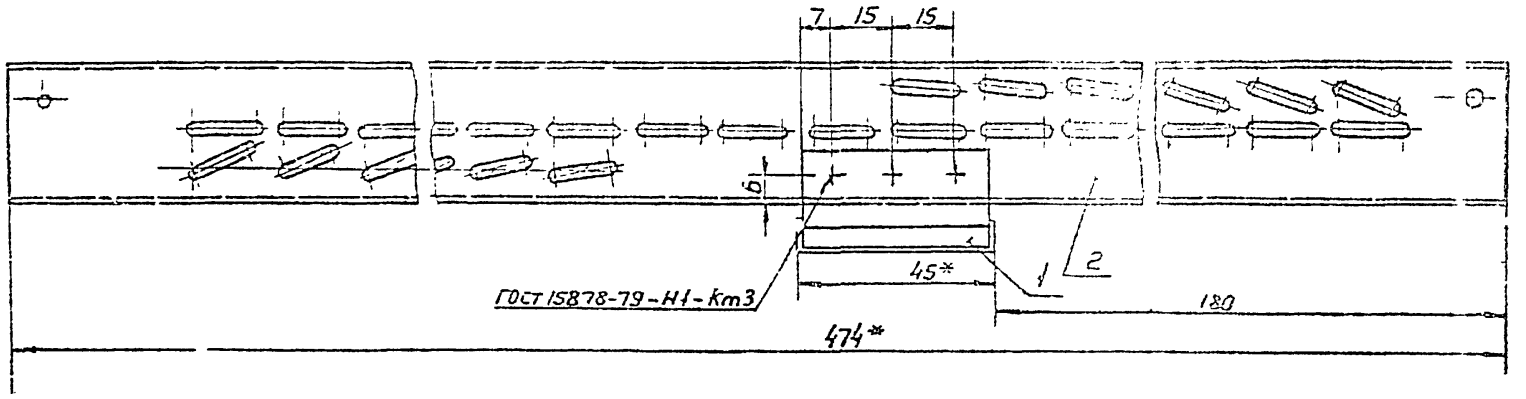

Вид А

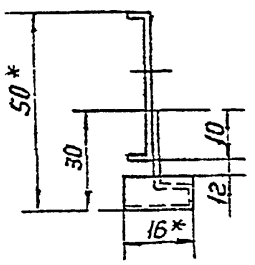

1. $\pm \frac{t_2}{2}$

2. * Размеры для справок

Изм	Лист	N док.	Подп.	Дата	РВ2-3.02 СБ			
Разраб.	Денисова				Рейка Сборочный чертеж	Лит	Масса 0,105	Масштаб 1:1
Пров.	Пронский					Лист	Листов 1	
Т.контр.	Пронский					ММСС СССР Главпромвентиляция ГПИ Промвентиляция		
Н.контр.	Демьянов							
Утв.	Осадчий							

Копировал Вешичкая Формат А3

Инв. N подл. | Подп. и дата | Взам. инв. N | Инв. N дубл. | Подп. и дата

РВ2-3.01 СБ

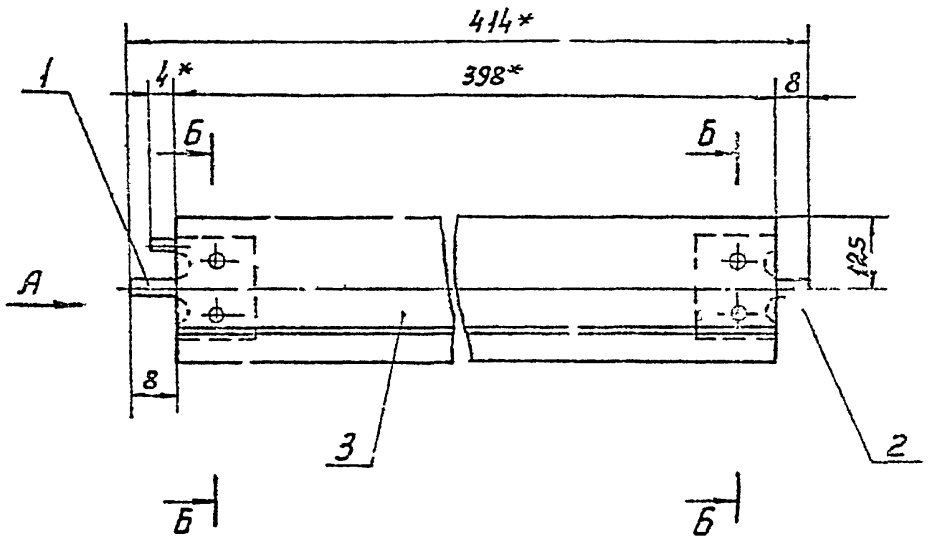

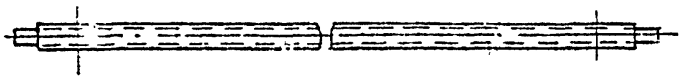

Вид А М2:1

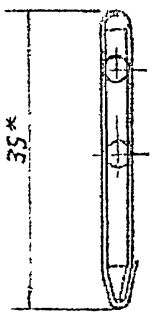

Б Б М2:1

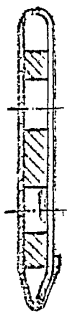

1. $\pm \frac{t_2}{2}$

2. * Размеры для справок

Изм	Лист	N докум.	Подп.	Дата	РВ2-4.01 СБ			
Разраб.	Денисова				Лопатка Сборочный чертеж	Лит	Масса 0,137	Масштаб 1:1
Пров.	Пронский					Лист	Листов 1	
Т.контр.	Пронский					ММСС СССР Главпромвентиляция ГПИ Промвентиляция		
Н.контр.	Демьянов							
Утв.	Осадчий							

Копировал Вешичкая 23422-03 38 Формат А3

Инв. N подл. | Подп. и дата | Взам. инв. N | Инв. N дубл. | Подп. и дата

Серия 5.904-50, Выпуск 1

РВ2-3.0201

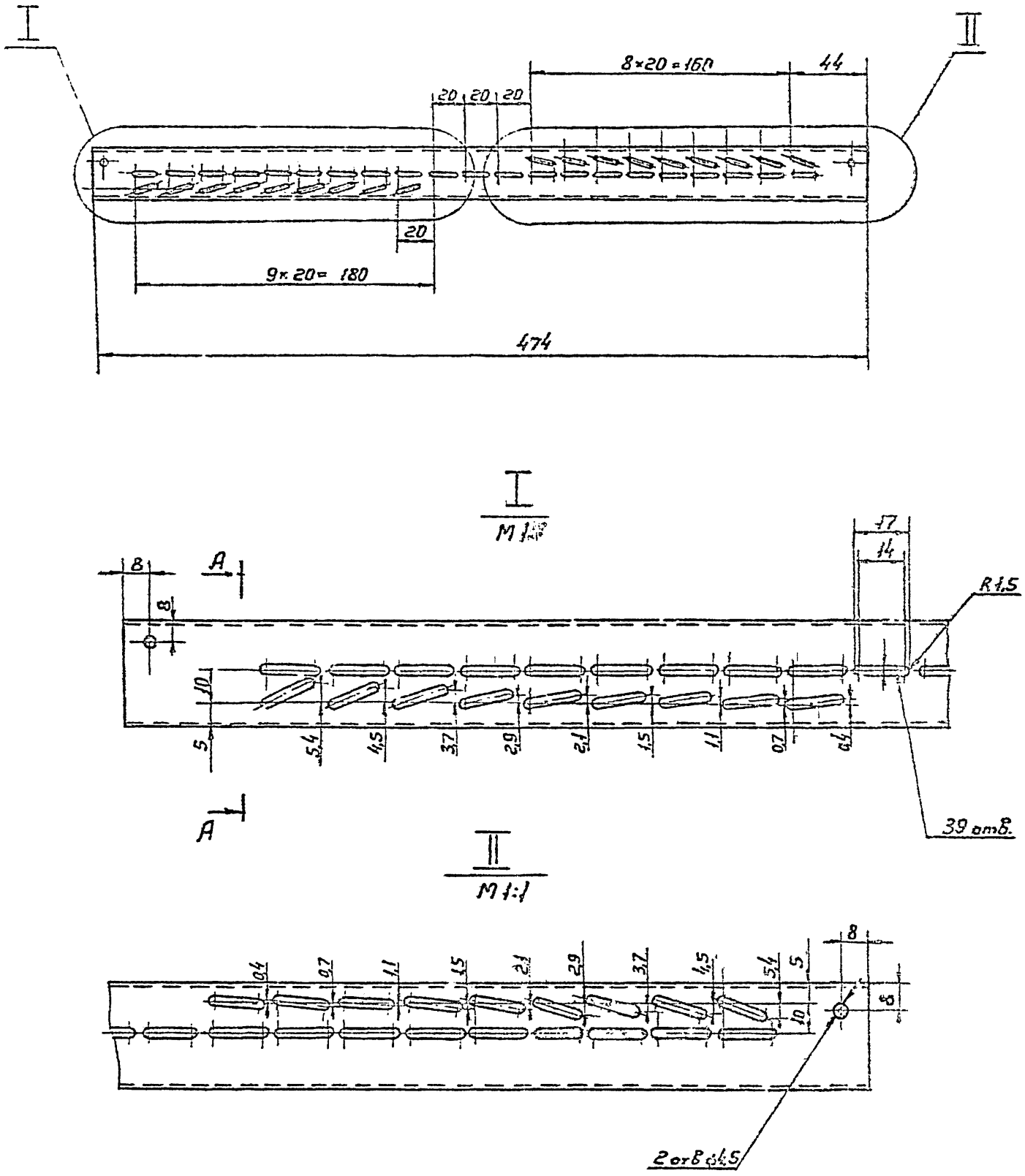

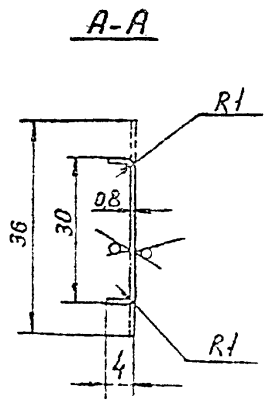

1. + JT14; − JT14; $\pm \frac{t_2}{2}$.
2. * Размер для справок

					РВ2-3.0201			
Изм.	Лист	N докум.	Подп.	Дата	Рейка	Лит	Масса	Масштаб
Разраб.		Денисова					0,092	1:1
Пров.		Пронский				Лист	Листов 1	
Т.контр.		Пронский						
Н.контр.		Демьянов			ОЦ Б-ПН-0-08 ГОСТ 19904-74	МИСС СССР		
Утв.		Демьянов			Ст3кп ОЦ-МТ-1-1-2 ГОСТ 19903-74	Главпроизводствующая ГПИ Проектпромвентиляция		

23422-03 39 Копировал Башичков Формат 2

Инв. N подл. | Подп. и дата | Взам. инв. N | Инв. N дубл. | Подп. и дата

Серия 5.904-50, выпуск 1

РВ2-3.0001

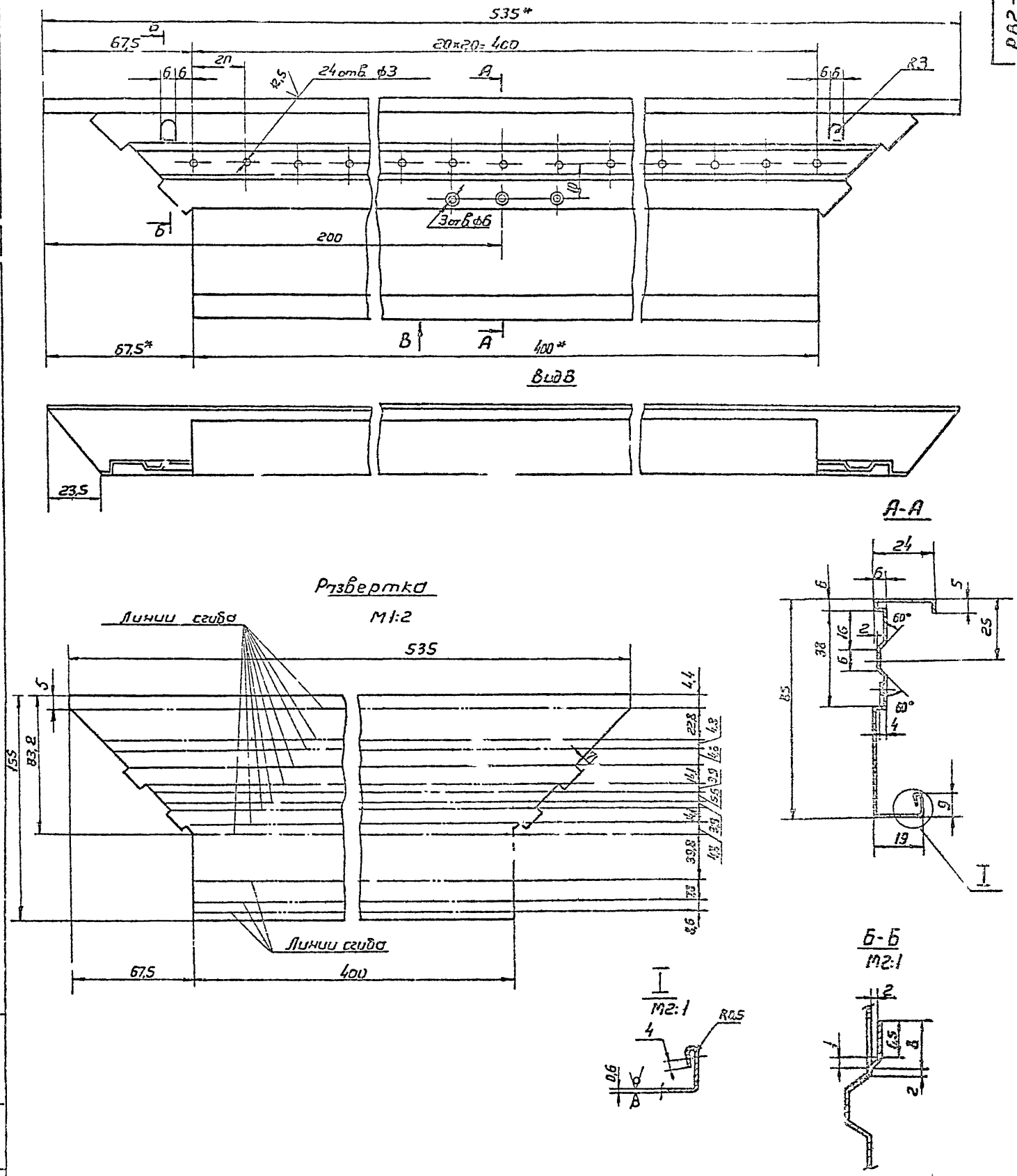

1. Неуказанные радиусы сгиба 1мм
2. ± JT14; − JT14; ± $\frac{t_2}{2}$
3. * Размеры для справок

					РВ2-3 0001			
Изм	Лист	N докум	Подп	Дата	Стенка	Лит	Масса	Масштаб
Разраб		Денисова					0,31	1:1
Пров.		Пронский				Лист		
Т.контр.		Пронский						
Н.контр.		Демьянов			ОЦ Б-ПН-0-0,5 ГОСТ 19904-74	ММСС СССР Главпромвентиляция		
Утв		Демьянов			Ст3кп-ОЦ-МТ ЧРСПСТ			

Копировал Вешунгов

Формат А2

Инв. N подл. | Подп. и дата | Взам. инв. N | Инв. N дубл. | Подп. и дата

Серия 5.904-50, Выпуск 1

Формат	Зона	Поз.	Обозначение	Наименование	Кол.	Примечание
				Документация		
А2			РВ2 - 3. 02 СБ	Сборочный чертеж		
				Детали		
А4		1	РВ2 - 1. 01. 02	Скоба	1	
А4		2	РВ2 - 3. 02. 01	Рейка	1	

Изм.	Лист	N докум.	Подп.	Дата
Разраб.	Денисова			
Пров.	Пронский			1/VI-87
Н.контр.	Пронский			
Утв.	Деньянов			VI/88

РВ2-3.02

Рейка

Лит. | Лист | Листов 1

ММСС СССР Главпромвентиляция ГПИ Проектпромвентиляция

Копировал Вешицкая Формат А4

Формат	Зона	Поз.	Обозначение	Наименование		Примечание
				Документация		
А2			РВ2- 4 СБ	Сборочный чертеж		
А4			РВ. ТУ	Технические условия		
				Сборочные единицы		
А4		1	РВ2 - 3. 01	Лопатка	2	
А4		2	РВ2 - 3.02	Рейка	1	
А4		3	РВ2 - 4. 01	Лопатка	12	
				Детали		
А2		4	РВ2 - 1. 0004	Угольник	1	
А2		5	РВ2 - 3. 0001	Стенка	2	
А4		6	РВ2 - 4. 0001	Стенка	2	
А4		7	РВ2- 4. 0002	Рейка	1	
				Материалы		
		8		Проволока III- 1,0 ГОСТ 9389-75 ℓ= 900 мм	0,009 кг	
		9		Прокладка Пластина губчатая техническая II гр. 8 ТУ 38- 105 867-75	0,03 кг	

Изм.	Лист	N докум.	Подп.	Дата
Разраб.	Денисова			
Пров.	Пронский			1/VI-87
Н.контр.	Пронский			
Утв.	Деньянов			VI/88

РВ2-4

Решетка вентиляционная регулируемая типа РВ

Лит. | Лист | Листов 1

ММСС СССР Главпромвентиляция ГПИ Проектпромвентиляция

Копировал Формат А4

РВ2-4. 0002

12,5 (V)

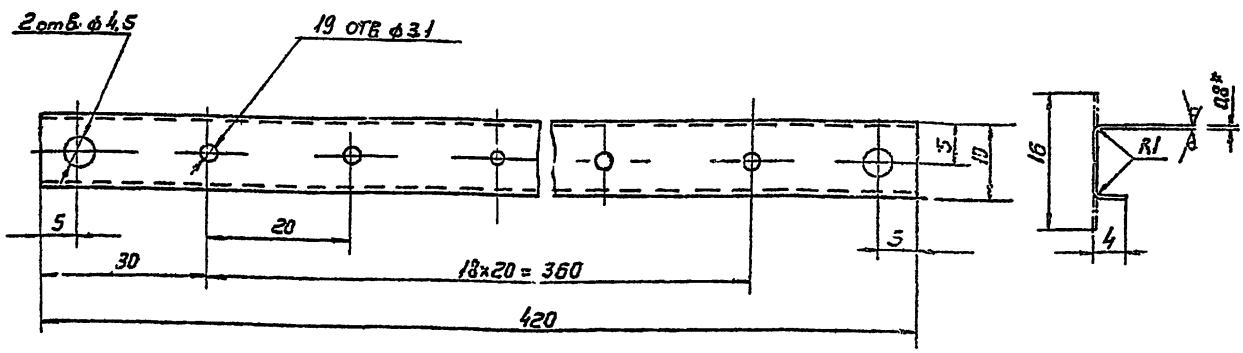

1. - JT14; + JT14 ± $\frac{t_2}{2}$
2. * Размер для справок

Изм.	Лист	N докум.	Подп.	Дата
Разраб.	Денисова			
Пров.	Пронский			1/VI-87
Т.контр.	Пронский			
Н.контр.	Деньянов			
Утв.	Деньянов			

РВ2-4. 0002

Рейка

Лит. | Масса 0,042 | Масштаб 2:1

Лист | Листов 1

ОЦ Б-ПЧ- 0-0,8 ГОСТ 19904-74 / Ст3 КП-С1-МТ-НР2 ГОСТ 19903-74

ММСС СССР Главпромвентиляция ГПИ Проектпромвентиляция

Копировал Вешицкая Формат А3

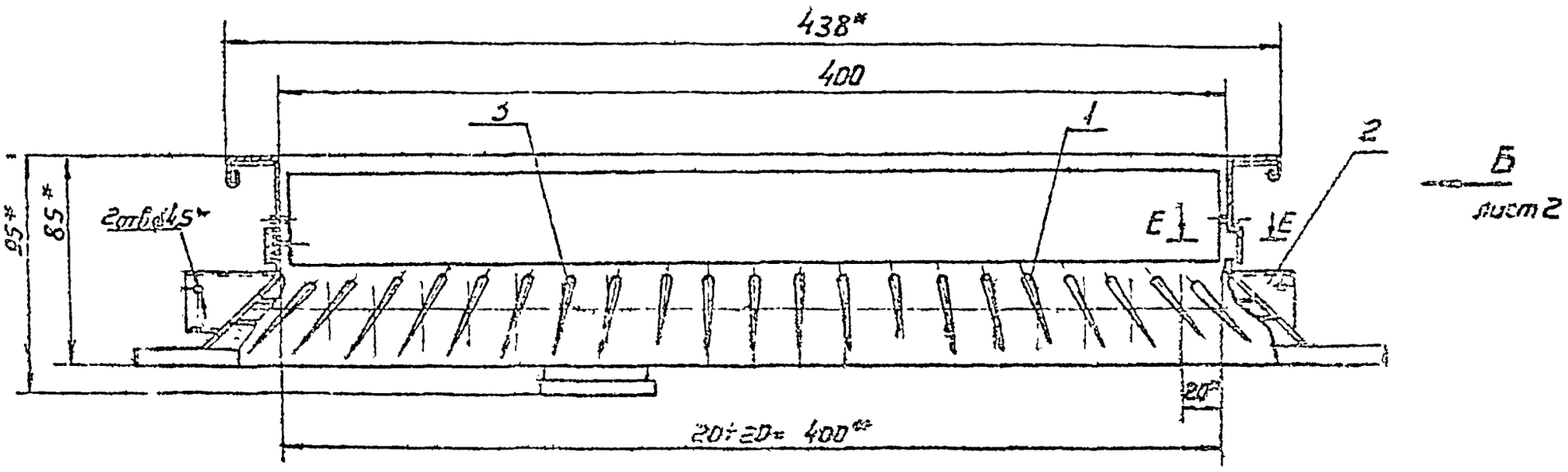

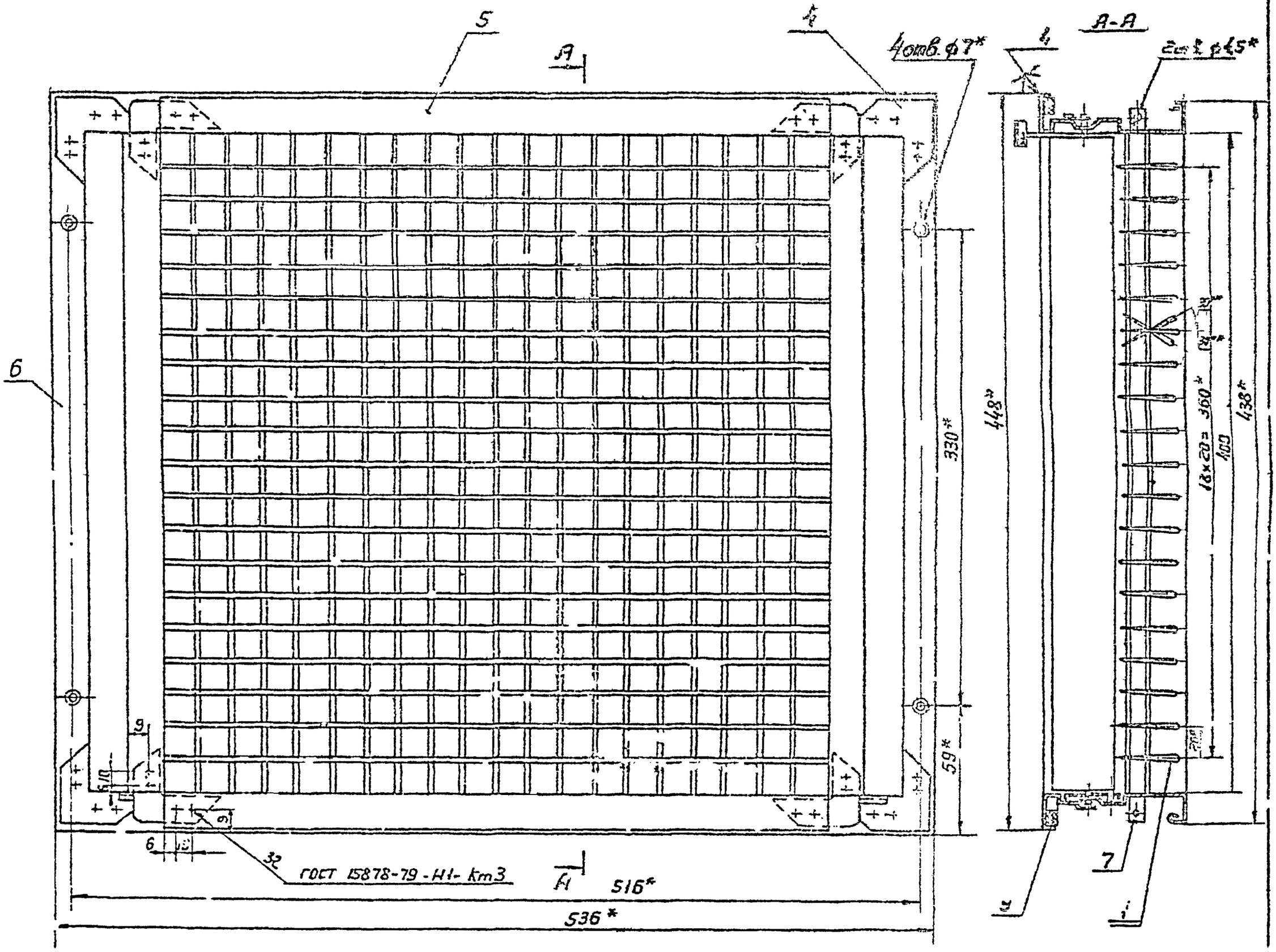

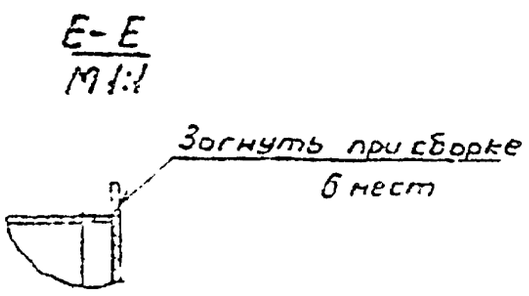

1. ± $\frac{t_2}{2}$.
2. * Размер для справок
3. На видах прокладка поз.9 условно не показана.
4. Прокладку поз.9 клеить клеем N 88 Н. ТУ 38-105 1051-76

					РВ2-4 СБ		
Изм.	Лист	N докум.	Подп.	Дата	Решетка выполняемая регулируемой типа РВ Сборочный чертеж	Лист	Масса	Масштаб
Разраб.		Денисова					7,05	1:2
Пров.		Пронский				Лист 1	Листов 2
Т.контр.		Пронский				ММСС	ССР
Нач.отд.		Осадчий				Главпромвентиляция	
Н.контр.		Пронский					
Утв.		Пушкинов					

Копировал Формат А2

Вид Г

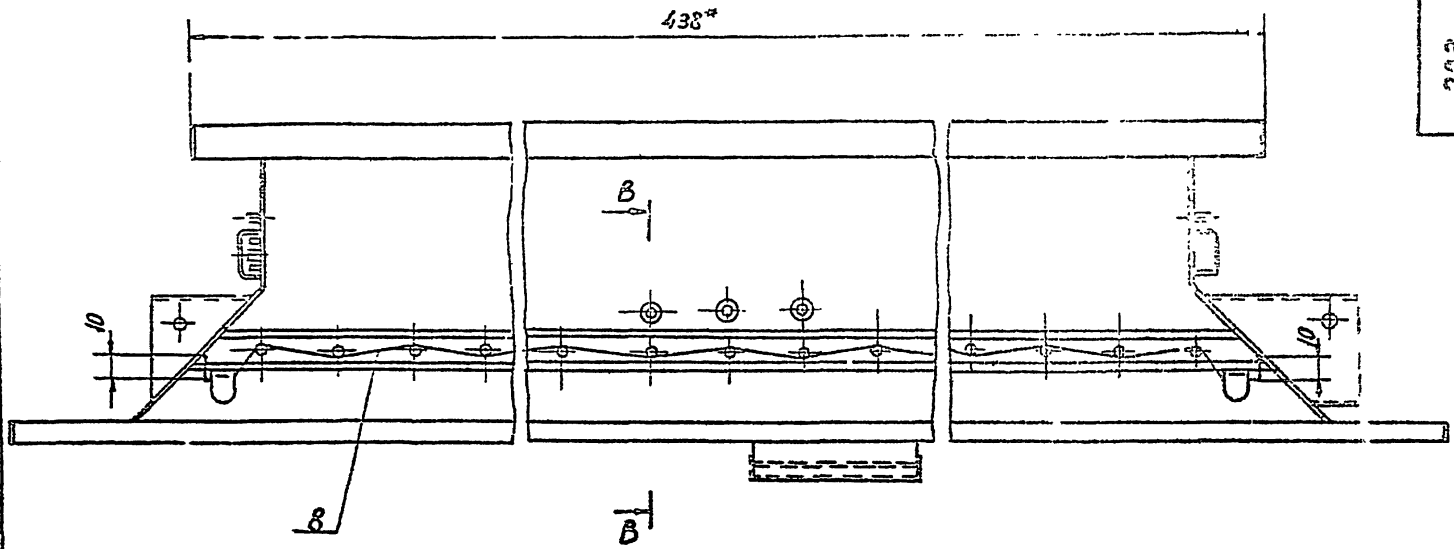

Вид Б лист 1

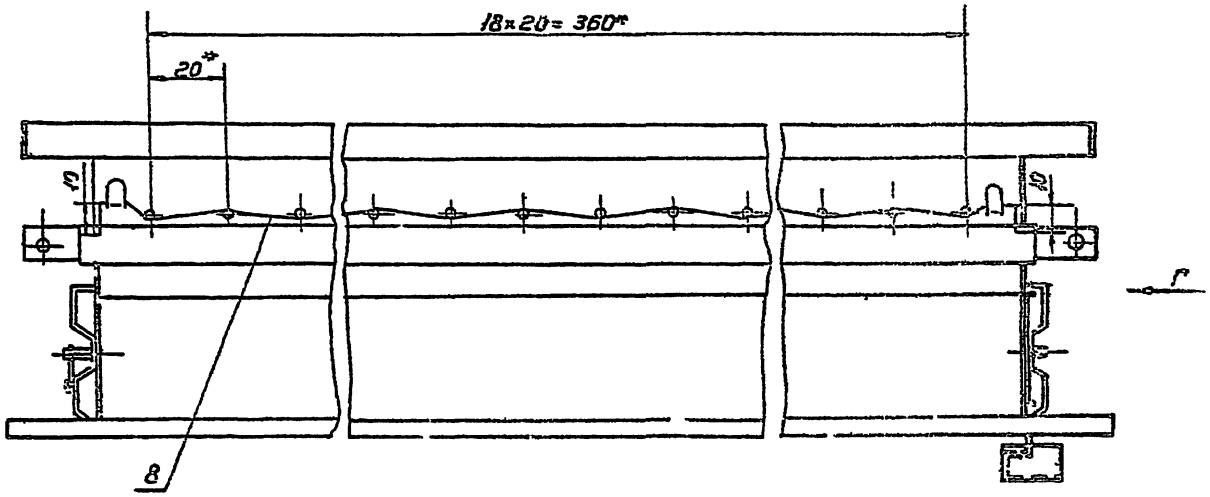

В-В

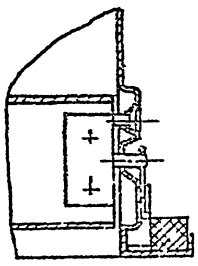

РВ2-4.01СБ

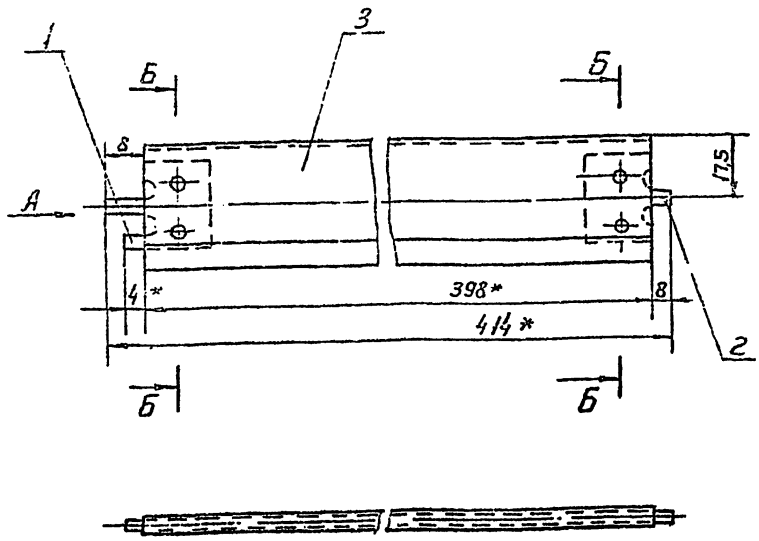

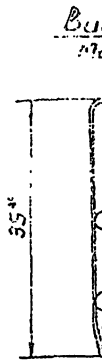

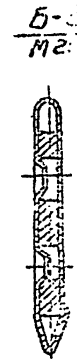

1. ± IT12/2.

2* Размер для справок.

					РВ2-3.01СБ		
Изм.	Лист	N докум.	Подп.	Дата	Лопатка Сборочный чертеж	Лит.	Масса	Масштаб
Разраб.		Денисова					0,136	1:1
Пров.		Пронский				Лист	Листов 1
Т.контр.		Пронский				МНСС СССР Главзооинвентарь при Госплане СССР	
Н.контр.		Дельянов					
Утв.		Осадчий					

Копировал Бешилкая Формат А3

РВ2-3.01СБ

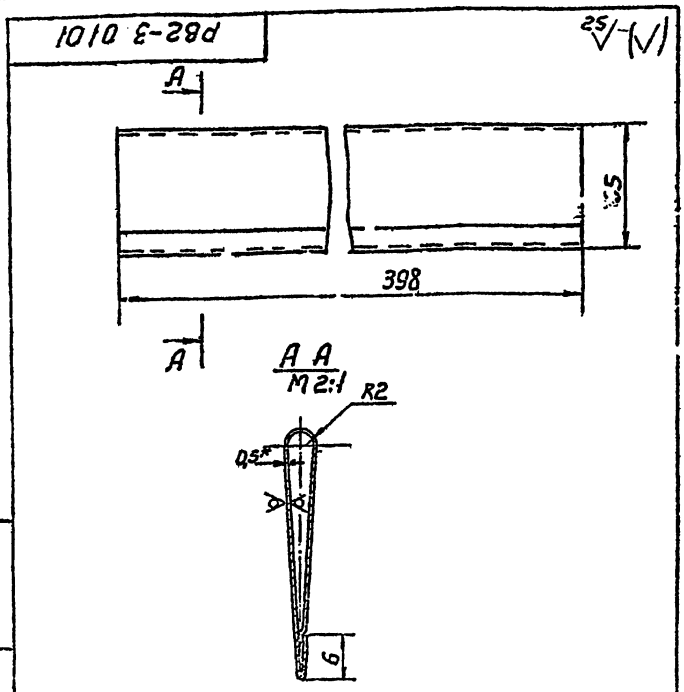

1. Длина развернутой детали 76 мм.
2. IT14/2.
3* Размер для справок

Поз.	Обозначение	Наименование	Кол.	Примечание
		Документация		
А3	РВ2-4 01.СБ	Сборочный чертеж		
		Детали		
А4	1 РВ2-1.02.01	Поводок	1	
А4	2 РВ2-1.02.02	Планка	1	
А4	3 РВ2-3.0101	Полотно	1	

					РВ2 01.01		
Изм.	Лист	N докум.	Подп.	Дата	Полотно	Лит.	Масса	Масштаб
Разраб.		Денисова					0,119	1:1
Пров.		Пронский				Лист	Листов 1
Т.контр.		Пронский				МНСС СССР Главзооинвентарь при Госплане СССР	
Н.контр.		Дельянов					
Утв.		Дельянов					

ОЦ 6-ПК 0-05 ГОСТ 19904-74 Ст3кп-ОН-НТ-КП2ПС ТУ 14-1-3023-80

Копировал Бешилкая Формат А4

РВ2-4.01

Полотка

Изм.	Лист	N докум.	Подп.	Дата	РВ2-4.01		
Разраб.		Денисова			Полотка	Лит.	Масса	Масштаб
Пров.		Пронский						
Н.контр.		Пронский				МНСС Главзооинвентарь при Госплане СССР	
Утв.		Дельянов					

Копировал Бешилкая Формат А4

Серия 5.904-50, выпуск 1

РВ2-4.0001

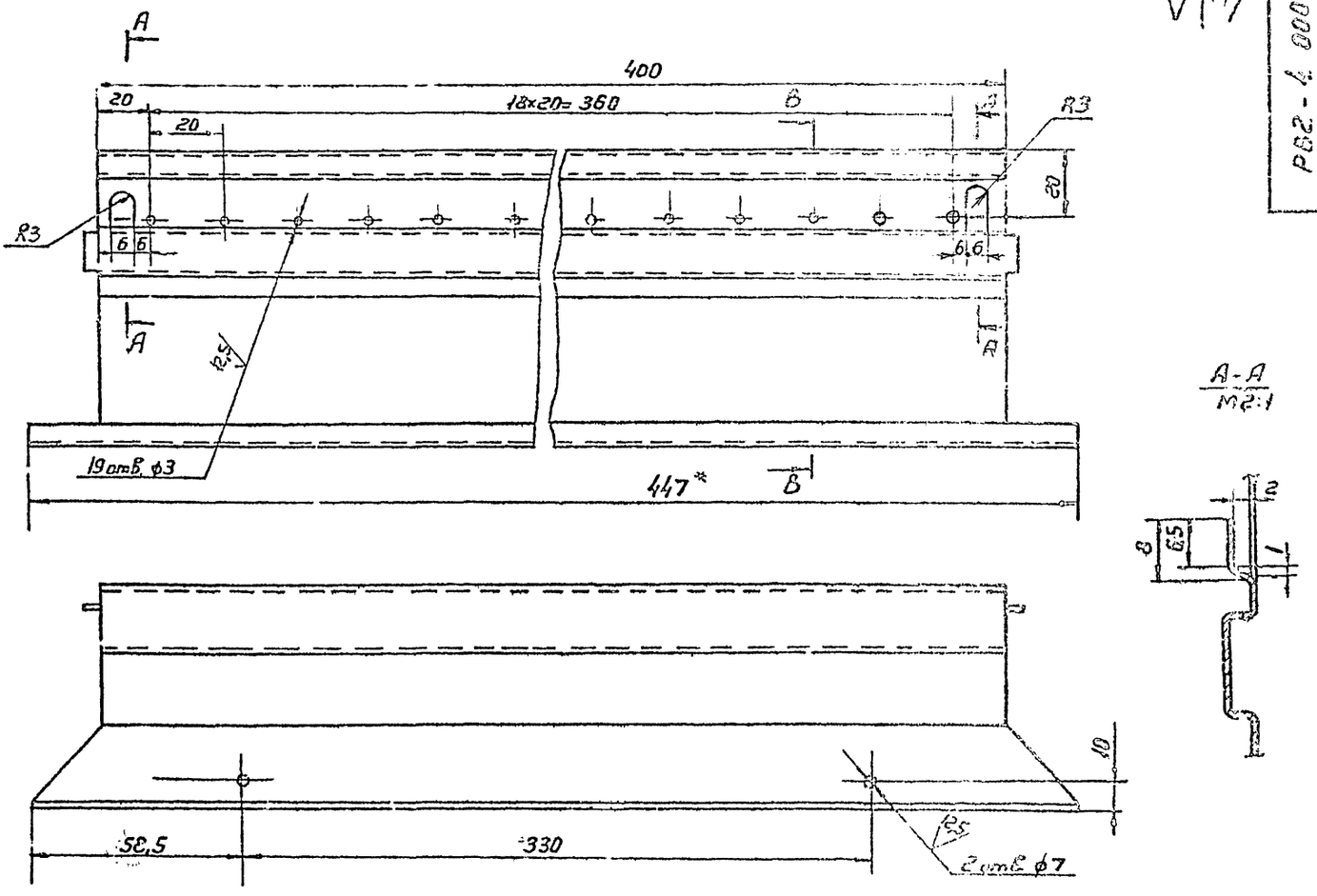

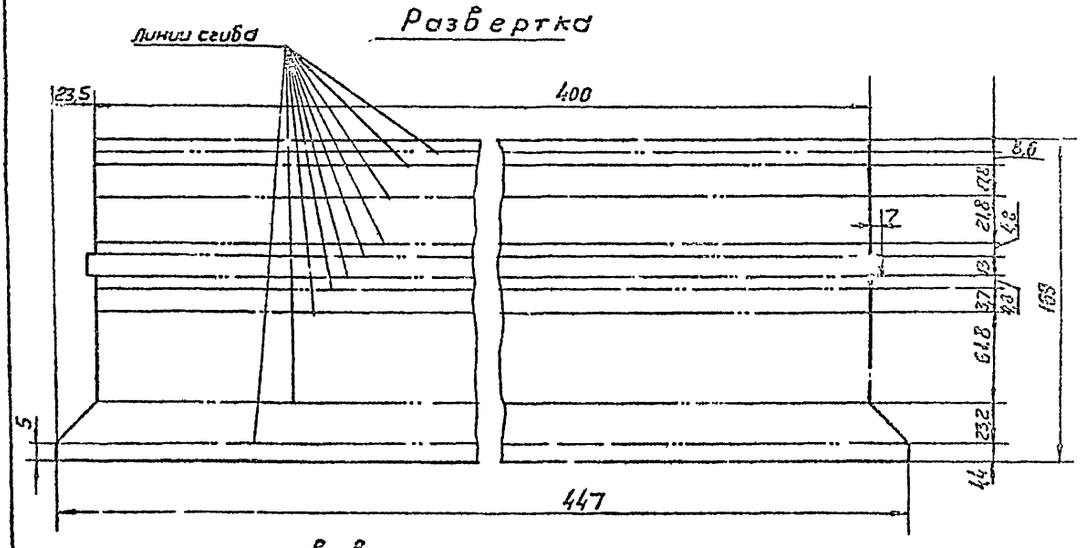

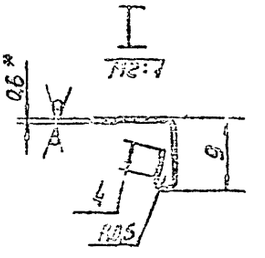

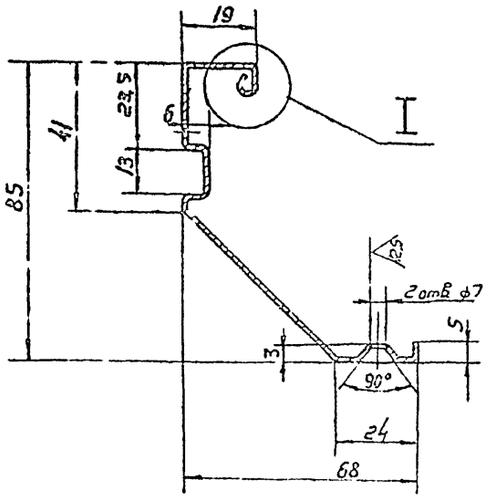

1. Неуказанные радиусы сгиба 1мм.
2. + ЛТ14; − ЛТ14; ± $\frac{\varepsilon_2}{2}$.
3. * Размер для справок.

Изм.	Лист	N докум.	Подп.	Дата	РВ2-4.0001		
Разраб.	Денисова				Стенка	Лит.	Масса 0,315	Масштаб 1:1
Пров.	Пронский					Лист	Листов 1
Т.контр.	Пронский						
Н.контр.	Демьянов				ОЦ 5-ПЧ-0-0,5 гост 19904-74	ММСС	СССР
Утв.	Демьянов					Гос. Промышленная Инспекция	

Инв. № подл. | Подп. и дата | Взам. инв. № | Инв. № дубл. | Подп. и дата

Копировал Волынская

Формат А2

Серия 5.904-50 Выпуск 1

Формат	Зона	Поз.	Обозначение	Наименование	Кол.	Примечание
				Документация		
А4			РВ2-5 СБ	Сборочный чертеж		
			РВ. ТУ	Технические условия		
				Сборочные единицы		
А4		1	РВ2-3.01	Лопатка	13	
А4		2	РВ2-4.01	Лопатка	18	
А4		3	РВ2-5.01	Рейка	1	
А4		4	РВ2-5.02	Лопатка	19	
				Детали		
А4		5	РВ2-1.0004	Угольник	8	
А4		6	РВ2-4.0001	Стенка	2	
А3		7	РВ2-4.0002	Рейка	1	
А2		8	РВ2-5.0001	Стенка	2	
				Материалы		
		9		Проволока В-1.0 ГОСТ 9389-75		
				ℓ = 1100	0,305	кг
		10		Пластина губчатая техническая Пгр-8 ТУ 38-10 5867-75	0,01	кг

Подп. и дата | Инв. N подл. | Взам. инв. N | Инв. N дубл. | Подп. и дата

Изм.	Лист	N докум.	Подп.	Дата
Разраб.	Кострикова			
Пров.	Пронский			
Н. контр.	Пронский			
Утв.	Деньянов			

РВ2-5

Решетка вентиляционная регулируемая типа РВ

Лит.	Лист	Листов
		1

ММСС СССР Главпромвентиляция ГПИ Проектпромвентиляция

Копировал Машинкая Формат А4

Формат	Зона	Поз.	Обозначение	Наименование	Кол.	Примечание
				Документация		
А3			РВ2-5.01 СБ	Сборочный чертеж		
				Детали		
А3		1	РВ2-1.01.02	Скоба	1	
А2		2	РВ2-5.01.01	Рейка	1	

Подп. и дата | Инв. N подл. | Взам. инв. N | Инв. N дубл. | Подп. и дата

Изм.	Лист	N докум.	Подп.	Дата
Разраб.	Кострикова			
Пров.	Пронский			
Н. контр.	Пронский			
Утв.	Деньянов			

РВ2-5.01

Рейка

Лит.	Лист	Листов
		1

ММСС СССР Главпромвентиляция ГПИ Проектпромвентиляция

Копировал Машинкая Формат А4

РВ2-5 01 СБ

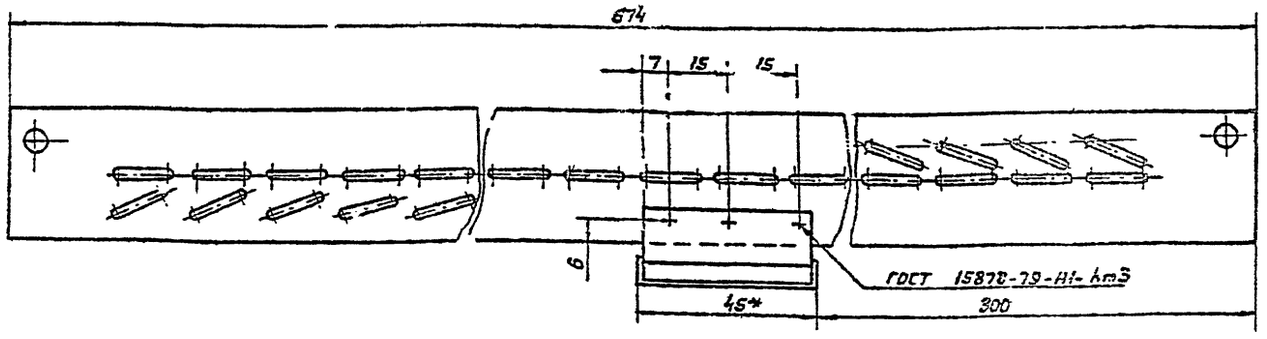

Вид А

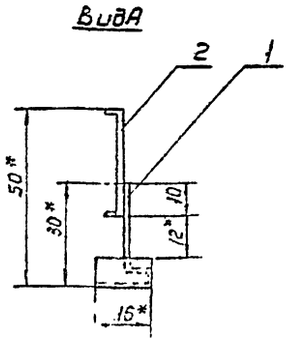

1. $\pm \frac{t_2}{2}$

2. * Размеры для справок

Подп. и дата | Инв. N дубл. | Взам. инв. N | Инв. N подл. | Подп. и дата

Изм.	Лист	N докум.	Подп.	Дата
Разраб.	Кострикова			
Пров.	Пронский			
Т. контр.	Пронский			
Н. контр.	Деньянов			
Утв.	Деньянов			

РВ2-5.01 СБ

Рейка

Сборочный чертеж

Лит.	Масса	Масштаб
	0,163	1:1

Лист	Листов
	1

ММСС СССР Главпромвентиляция ГПИ Проектпромвентиляция

Копировал Машинкая Формат А4

Серия 5.904-50, выпуск 1

РВ2-5 СБ

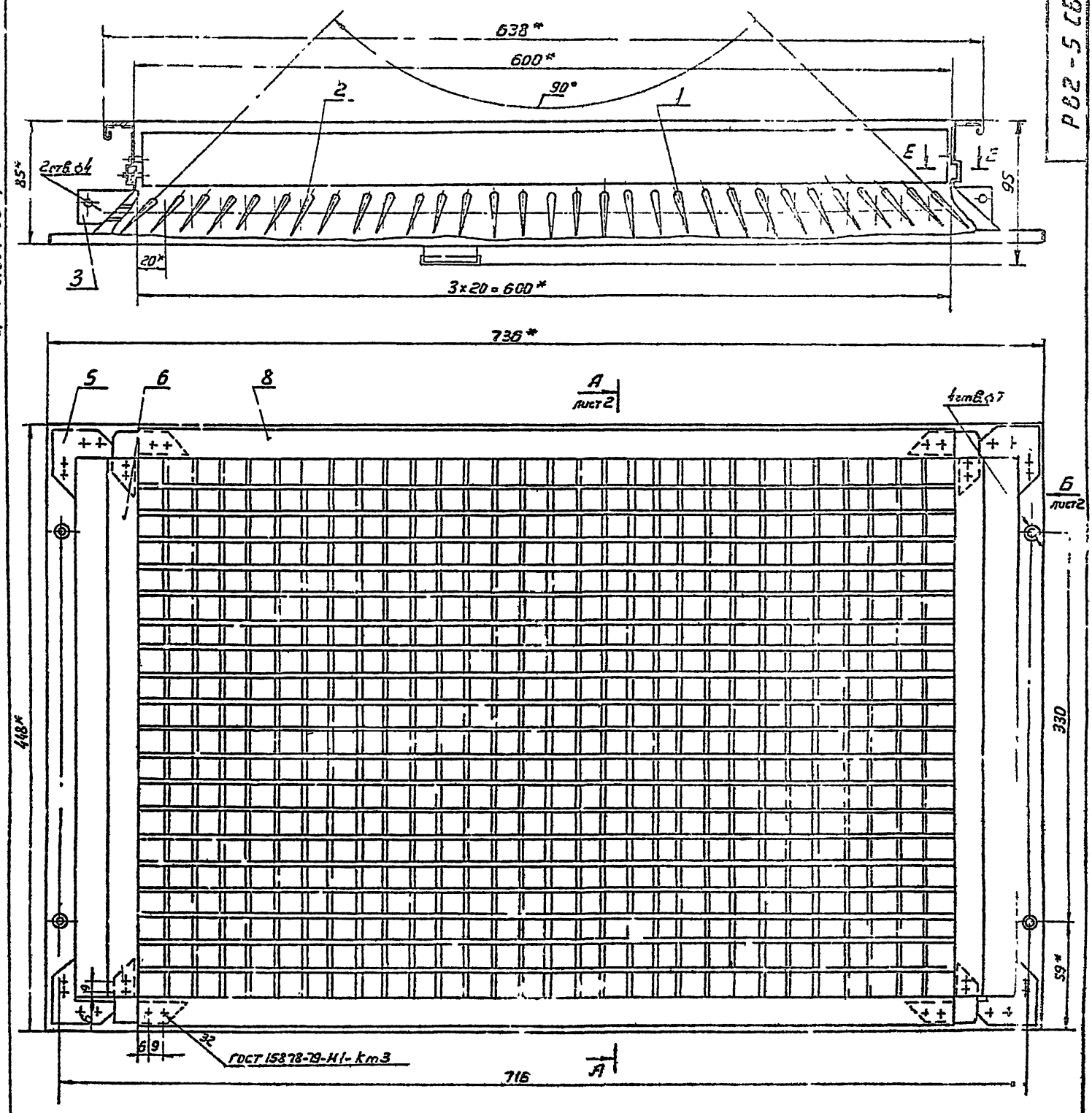

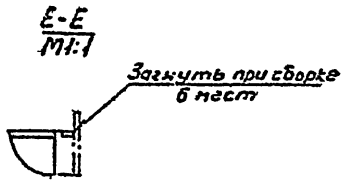

1. $\pm \frac{t_2}{2}$
2. *. Размеры для справок
3. На видах прокладка поз. 10 условно не показана
4. Прокладку поз. 10 клеем N 88 Н ТУ 38-105 1061-76

					РВ2-5 СБ			
Изм	Лист	N докум	Подп	Дата	Решетка вентиляционная регулируемая типа РВ Сборочный чертеж	Лит	Масса	Масштаб
Разраб		Костикова					9,8	1:2
Пров.		Пронский				Лист 1	Листов 2	
Т. контр		Пронский				ММСС СССР Главпромвентиляция при Проектпромвентиляции		
Нач. отд		Осадчий						
Н. контр		Земляной						
Утв		Овчинников						

Инв. N подл. | Подп. и дата | Взам. инв. N | Инв. N дубл. | Подп. и дата

Копировал Вешицкая

Формат А2

Вид Г повернуто

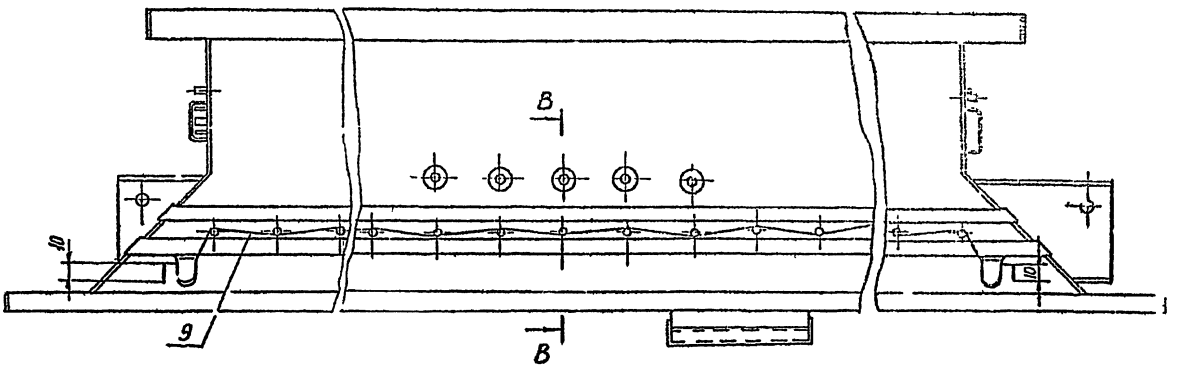

Вид Б лист 1

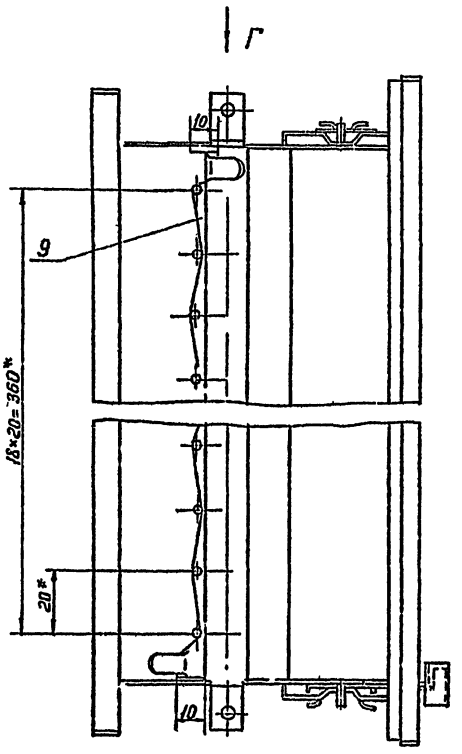

А-А лист 1

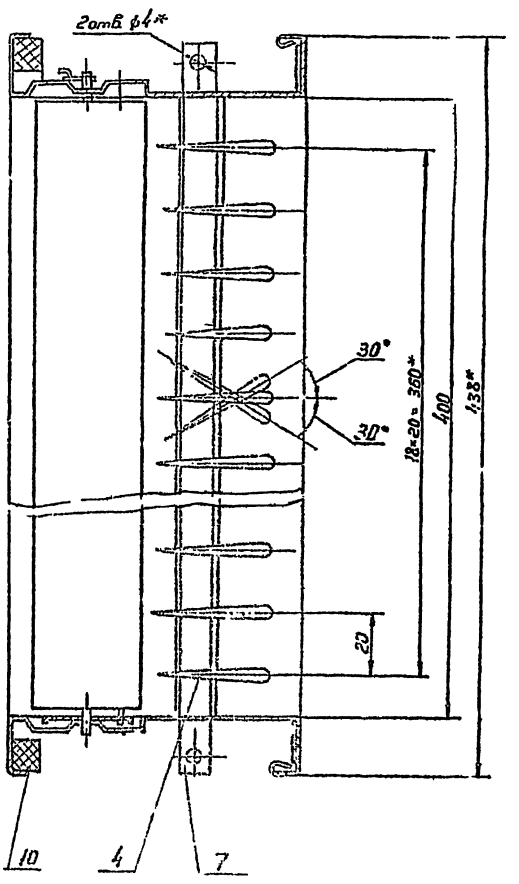

В-В

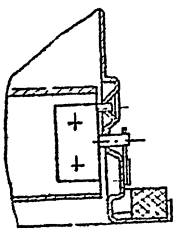

Серия 5.904-50, Выпуск 1

РВ2-5.0101

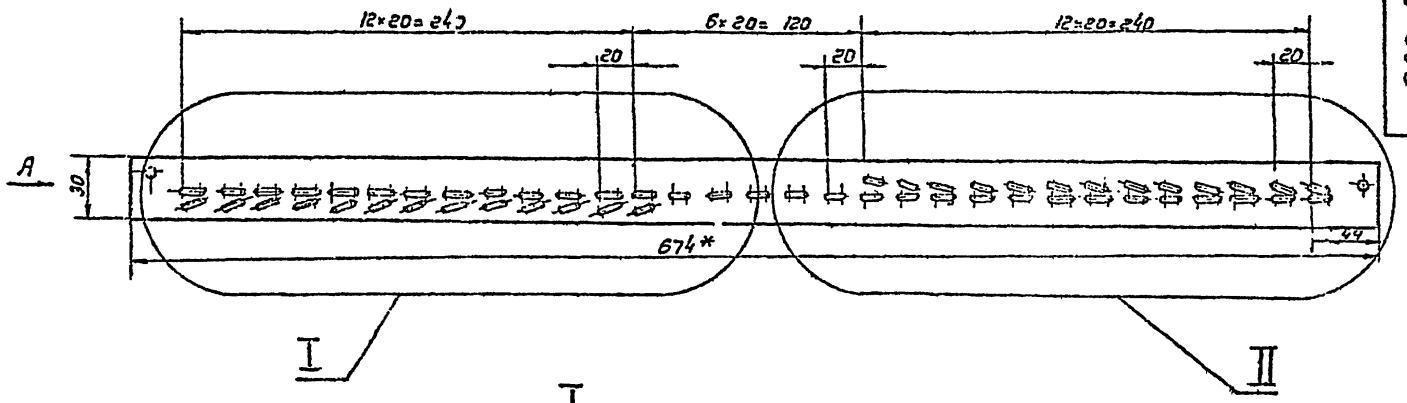

I
М1:1

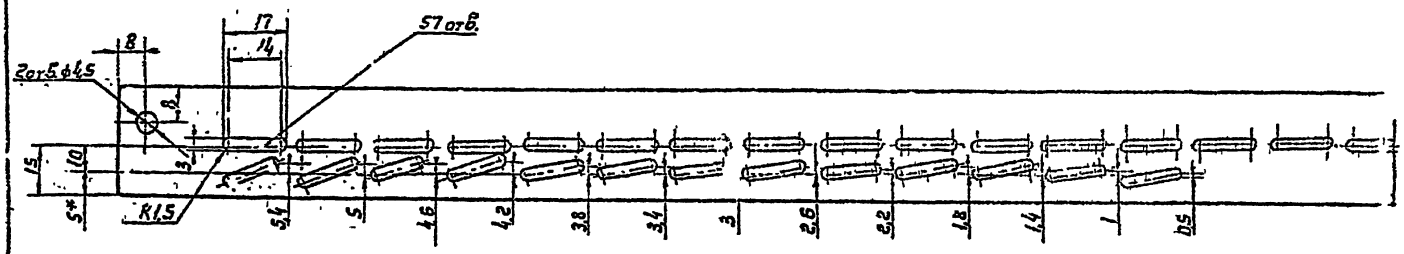

II
М1:1

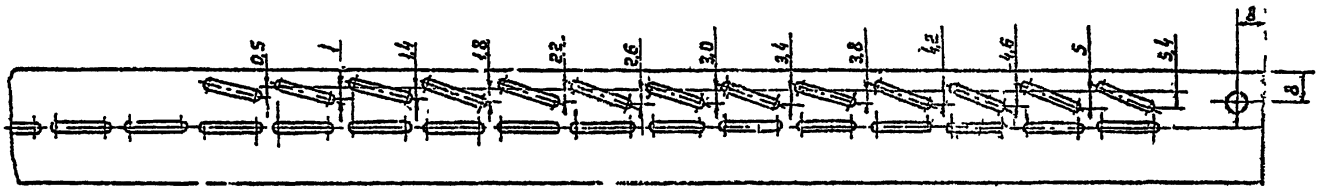

Вид А
М2:1

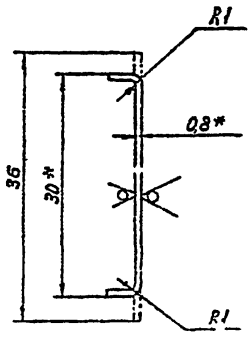

1. +JT14; -JT14; ± $\frac{t_2}{2}$.

2* Размер для справок

Изм.	Лист	N докум.	Подп.	Дата	РВ2-5.01.01		
Разраб.		Костикова			Рейка	Лит.	Масс.	Масштаб
Пров.		Пронский					0,15	1:2
Т. контр.		Пронский				Лист	Листов 1
Н. контр.		Демьянов				ММСС	СССР
Утв.		Демьянов				Главпромвентиляция	

Копировал Бешичкор

Формат А2

Инв. N подл. | Подп. и дата | Взам. инв. N | Инв. N дубл. | Подп. и дата

Серия 5.904-50 выпуск 1

РВ2-5.00.01

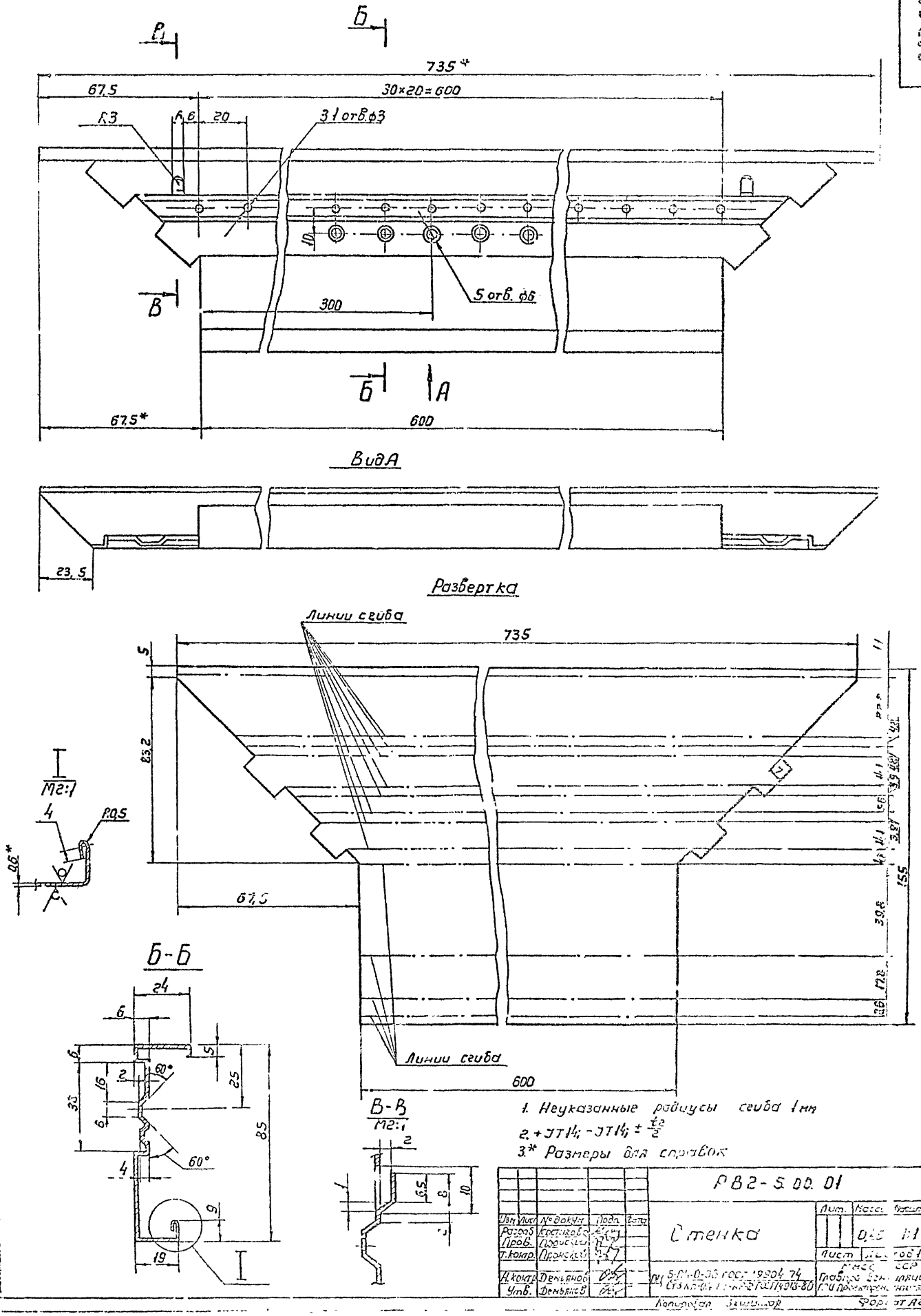

1. Неуказанные радиусы сгиба 1 мм
2. $+JT14; -JT14; \pm \frac{t_2}{2}$
3.* Размеры для справок

Изм.	Лист	№ докум.	Подп.	Дата	РВ2-5.00.01		
Разраб.		Костикова			Стенка	Лит.	Масса	Масштаб
Пров.		Прокопьев					0,45	1:1
Т.контр.		Прокопьев				Лист	Листов 1
Н.контр.		Демьянов				Гл.	ССР
Утв.		Демьянов					

Копировал Зимин Формат А2

Формат	Зона	Поз.	Обозначение	Наименование	Кол.	Примечание
				Документация		
А1			РВ3 - 1 СБ	Сборочный чертеж		
А4			РВ. ТУ	Технические условия		
				Сборочные единицы		
А4		1	РВ2 - 1.01	Рейка	1	
А4		2	РВ2 - 1.02	Лопатка	4	
А4		3	РВ2 - 1.03	Лопатка	4	
				Детали		
А2		4	РВ3 - 1. 0001	Стенка	2	
А2		5	РВ3 - 1. 0002	Стенка	2	
А4		6	РВ2 - 1. 0004	Угольник	8	
				Материалы		
		7		Проволока Ⅲ - 1,0 ГОСТ 9389-75		
				ℓ = 200	0,002	кг
		8		Прокладка		
				Пластина губчатая		
				техническая Ⅱ гр-8		
				ТУ38 - 105867-75	0,02	кг

РВ3-1

Решетка вентиляционная регулируемая типа РВ

Лит | Лист | Листов 1

МНСС СССР
Главпромвентиляция
ГПИ Проектпромвентиляция

Изм. Лист N докум. Подп. Дата
Разраб. Яковлева
Пров. Пронский
Н.контр. Пронский
Утв. Демьянов

Инв.№ подл. | Подп. и дата | Взам.инв.№ | Инв.№ дубл. | Подп. и дата

Копировал Вешницкая Формат А4

Формат	Зона	Поз.	Обозначение	Наименование	Кол.	Примечание
				Документация		
А1			РВ3 - 2. СБ	Сборочный чертеж		
А4			РВ. ТУ	Технические условия		
				Сборочные единицы		
А4		1	РВ2 - 2.01	Рейка	1	
А4		2	РВ2 - 2.02	Лопатка	7	
А4		3	РВ2 - 2.03	Лопатка	6	
				Детали		
А3		4	РВ3 - 2. 0001	Стенка	2	
А3		5	РВ3 - 2. 0002	Стенка	2	
А4		6	РВ2 - 1. 0004	Угольник	8	
				Материалы		
		7		Пружина		
				Проволока I-1,0 ГОСТ 9389-75	0,005	кг
		8		Прокладка		
				Пластина губчатая		
				техническая		
				Ⅱ гр-8		
				ТУ38 - 105867-75	0,03	кг

РВ3-2

Решетка вентиляционная регулируемая типа РВ

Лит | Лист | Листов 1

МНСС СССР
Главпромвентиляция
ГПИ Проектпромвентиляция

Изм. Лист N докум. Подп. Дата
Разраб. Яковлева
Пров. Пронский
Н.контр. Пронский
Утв. Демьянов

Инв.№ подл. | Подп. и дата | Взам.инв.№ | Инв.№ дубл. | Подп. и дата

Копировал Вешницкая Формат А4

Формат	Зона	Поз.	Обозначение	Наименование	Кол.	Примечание
				Документация		
А3			РВ3-3 СБ	Сборочный чертеж		
А4			РВ -ТУ	Технические условия		
				Сборочные единицы		
А4		1	РВ2 - 3. 02	Рейка	1	
А4		2	РВ2 - 2.02	Лопатка	9	
А4		3	РВ2 - 2.03	Лопатка	12	
				Детали		
А2		4	РВ3 - 3. 0001	Стенка	2	
А2		5	РВ3 - 2.0002	Стенка	2	
А4		6	РВ2 - 1. 0004	Угольник	8	
				Материалы		
		7		Пружина		
				Проволока Ⅲ - 1,0 ГОСТ 9389-75 ℓ = 450	0,009	кг
		8		Прокладка		
				Пластина губчатая техническая Ⅱ гр.-8		
				ТУ38 - 105867-75	0,02	кг

РВ3-3

Решетка вентиляционная регулируемая типа РВ

Лит | Лист | Листов 1

МНСС СССР
Главпромвентиляция
ГПИ Проектпромвентиляция

Изм. Лист N докум. Подп. Дата
Разраб. Седьдяков
Пров. Пронский
Н.контр. Пронский
Утв. Демьянов

Инв.№ подл. | Подп. и дата | Взам.инв.№ | Инв.№ дубл. | Подп. и дата

Копировал Вешницкая Формат А4

Формат	Зона	Поз.	Обозначение	Наименование	Кол.	Примечание
				Документация		
А2			РВ3 - 4 СБ	Сборочный чертеж		
А4			РВ. ТУ	Технические условия		
				Сборочные единицы		
А4		1	РВ2 - 3. 02	Рейка	1	
А4		2	РВ2 - 3. 01	Лопатка	9	
А4		3	РВ2 - 4. 01	Лопатка	12	
				Детали		
А2		4	РВ3 - 3. 0001	Стенка	2	
А3		5	РВ3 - 4. 0001	Стенка	2	
А4		6	РВ2 - 1. 00 04	Угольник	8	
				Материалы		
		7		Проволока Ⅲ - 1,0 ГОСТ 9389-75		
				ℓ = 450	0,00	кг
		8		Прокладка		
				Пластина губчатая		
				техническая Ⅱ гр-8		
				ТУ 38 - 105867-75	0,03	кг

РВ3-4

Решетка вентиляционная регулируемая типа РВ

Лит | Лист | Листов 1

МНСС СССР
Главпромвентиляция
ГПИ Проектпромвентиляция

Изм. Лист N докум. Подп. Дата
Разраб. Костылева
Пров. Пронский
Н.контр. Пронский
Утв. Демьянов

Инв.№ подл. | Подп. и дата | Взам.инв.№ | Инв.№ дубл. | Подп. и дата

Копировал Вешницкая Формат А4

Серия 5.904-50, Выпуск 1

РВЗ - 1 СБ

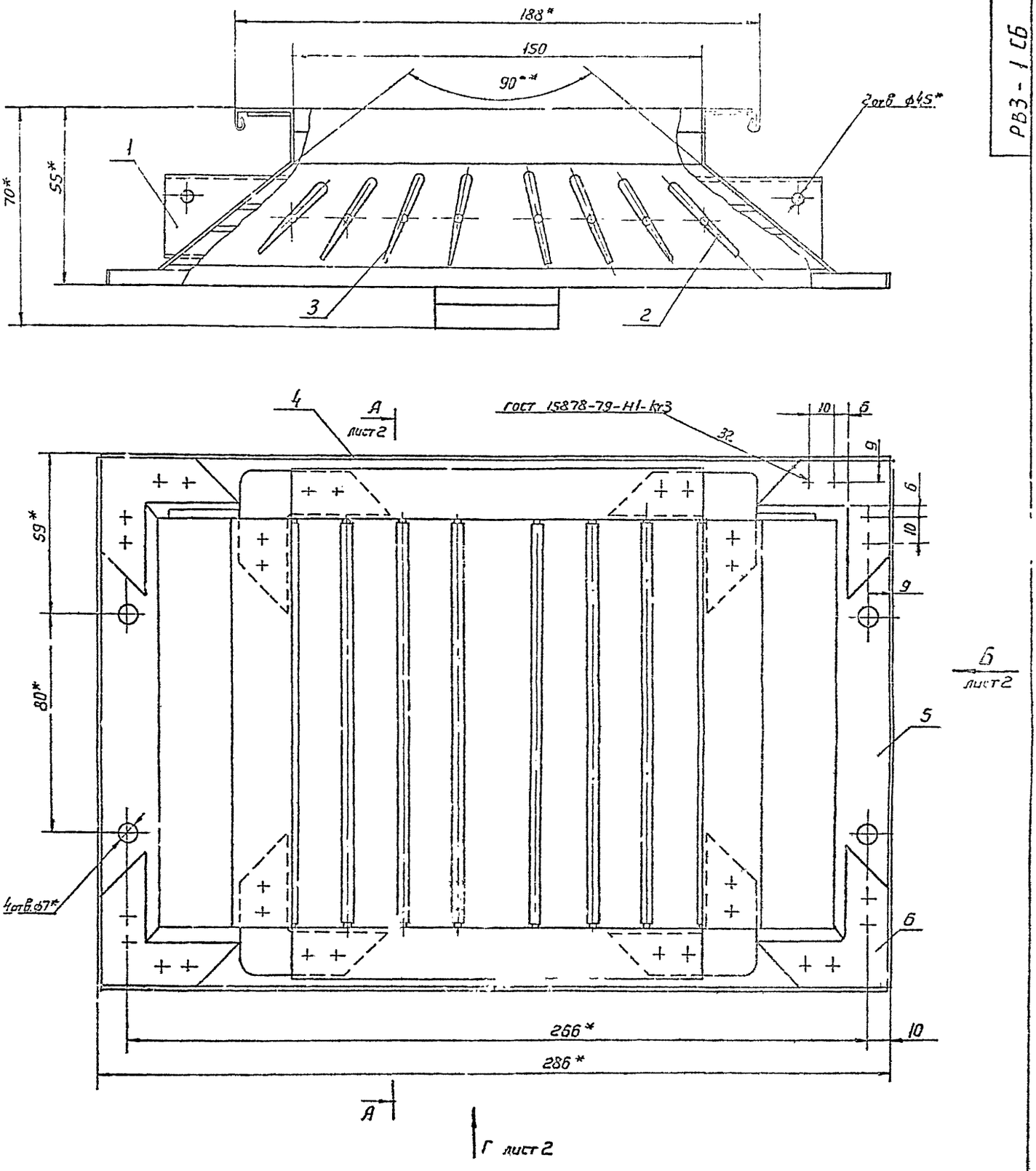

1. + JT14, = $\frac{t_2}{2}$
2. На видах прокладка поз. 8 условно не показана
3.* Размеры для справок
4. Клеить клеем 88 НТУ 38-105 1061-82

					РВЗ - 1 СБ			
Изм.	Лист	N докум.	Подп.	Дата	Решетка вентиляционная регулируемая типа РВ Сборочный чертеж	Лит.	Масса	Масштаб
Разраб.		Дрокова					1,07	1:1
Пров.		Пронский				Лист 1	Листов 2	
Т.контр.		Пронский				ММСС СССР Главпромвентиляция ГПИ Проектпромвентиляция		
Нач.отд.		Осадчий						
Н.конт.		Демьянов						
Утв.		Обухинников						

Копировал Вешичкая

Формат А2

Инв. N подл. | Подп. и дата | Взам. инв. N | Инв. N дубл. | Подп. и дата

Вид Г лист 1

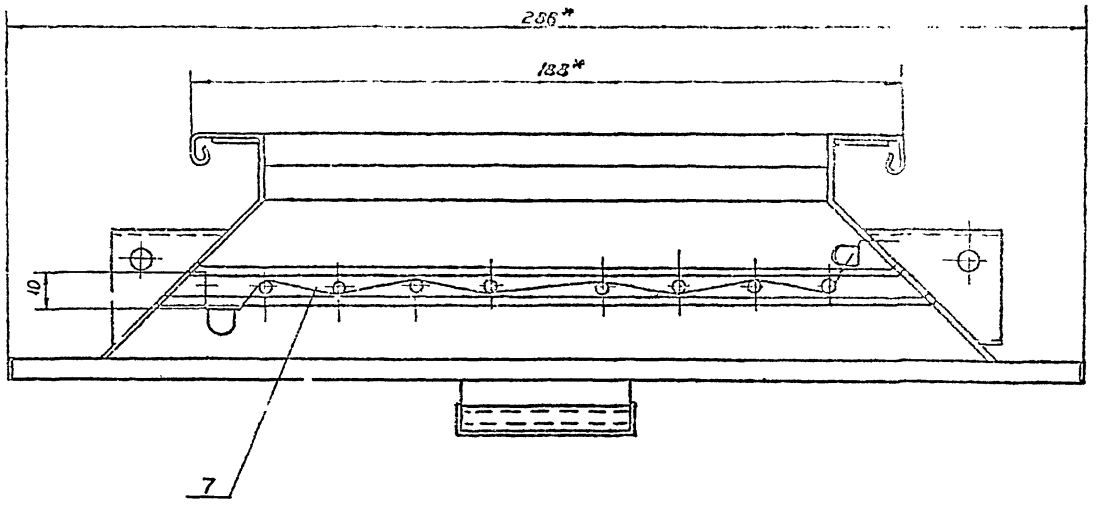

Вид Д лист 1

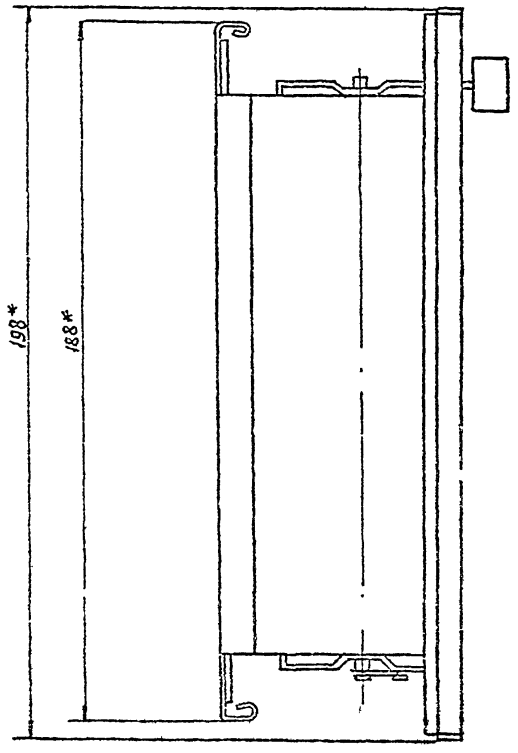

А-А лист 1

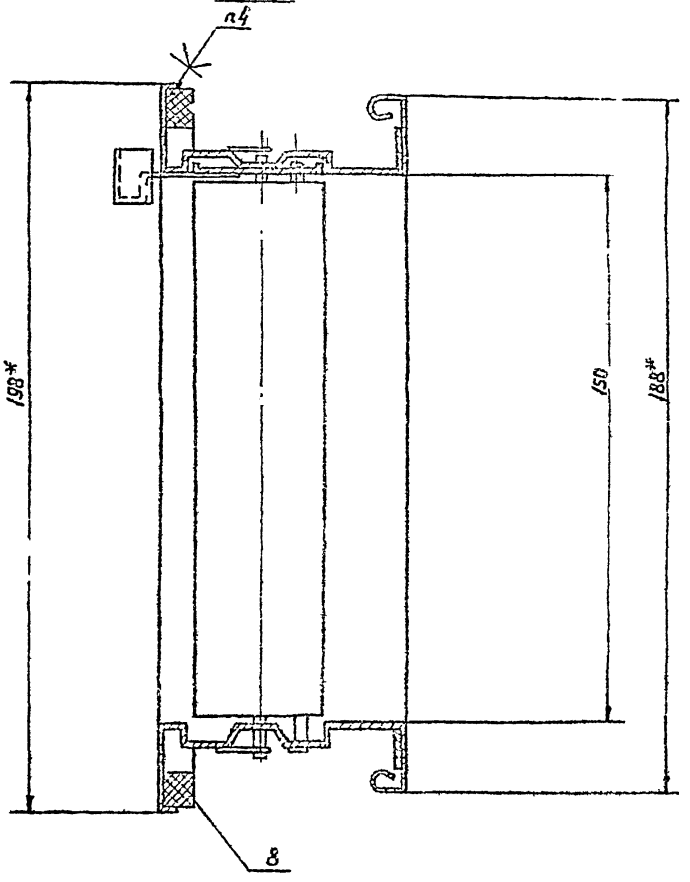

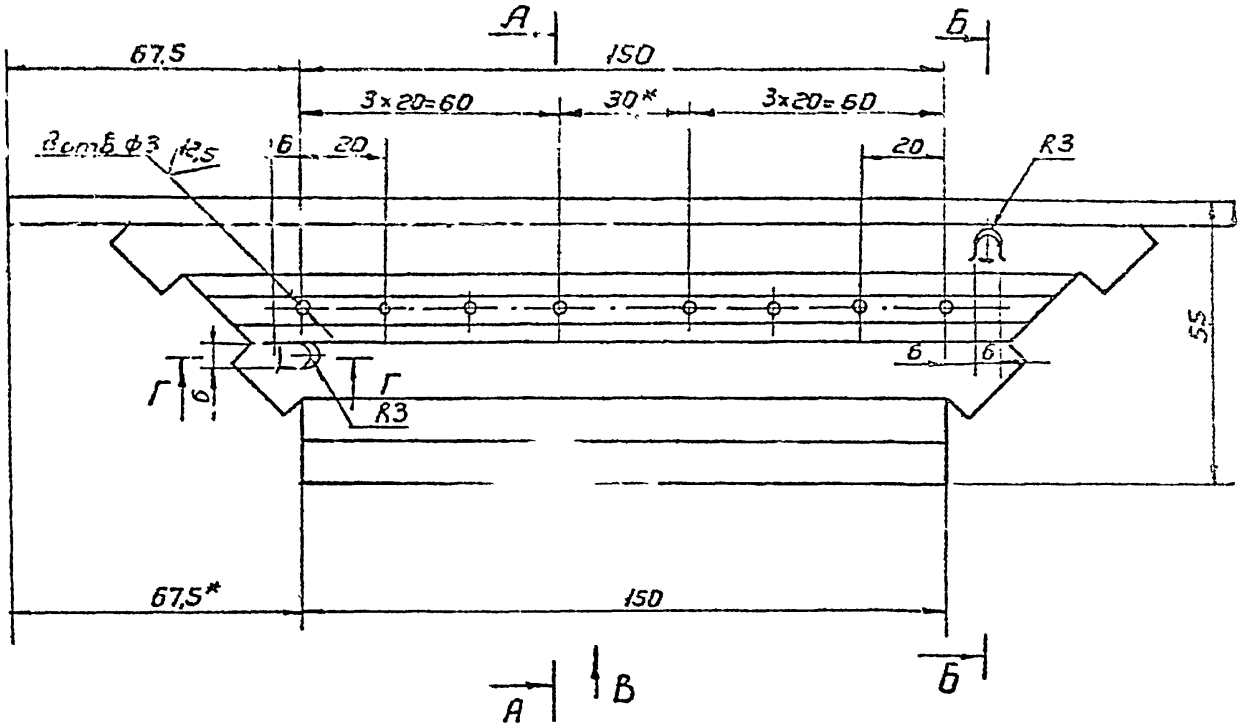

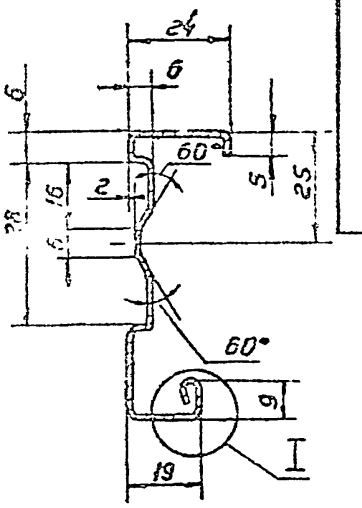

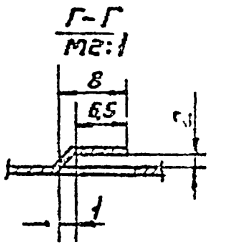

Вид В

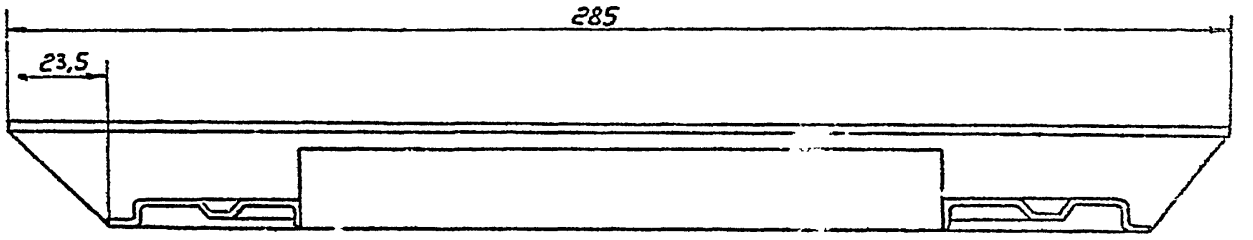

Развертка

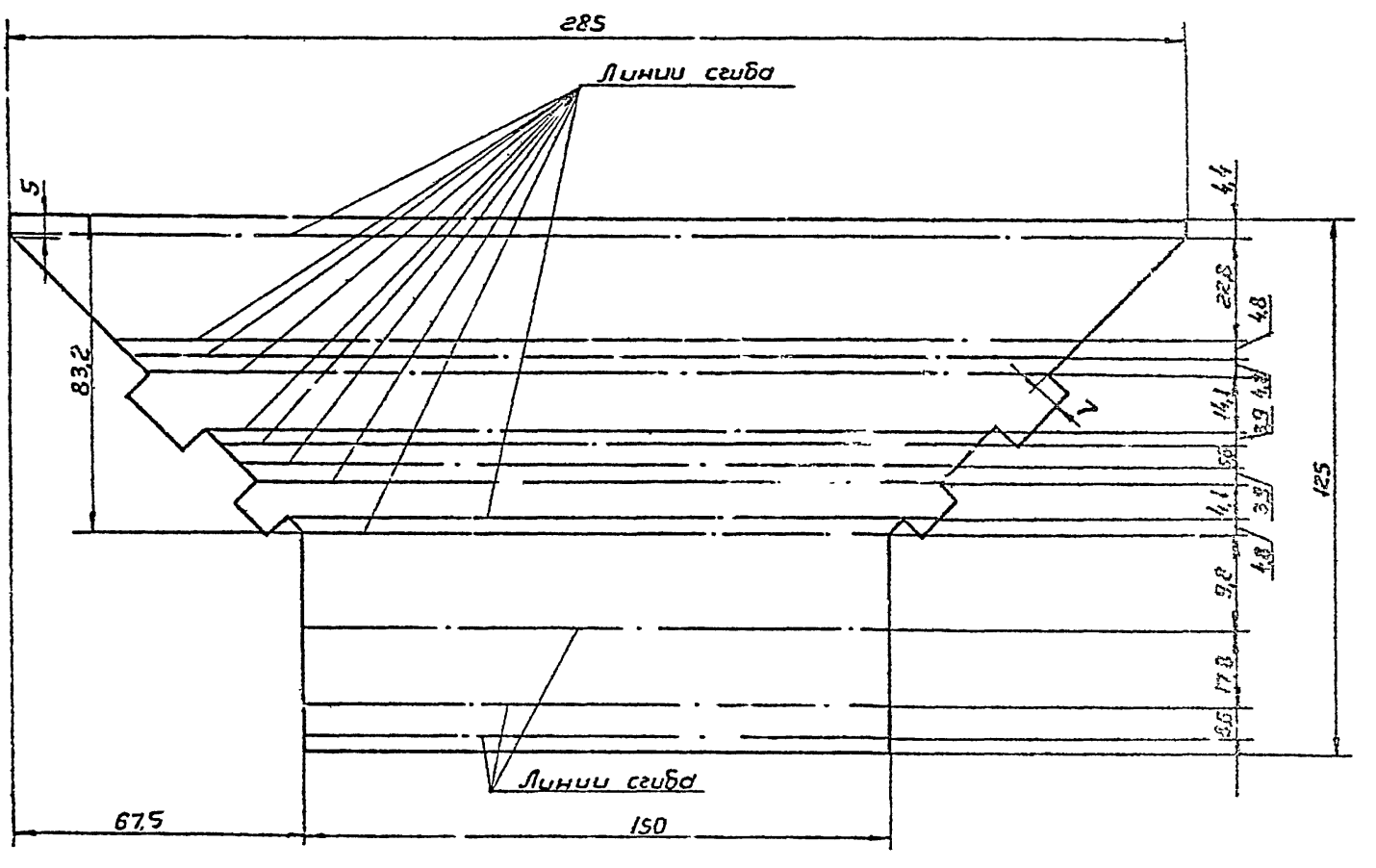

Б-Б
М2:1

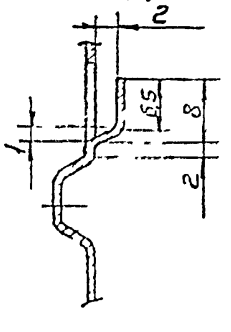

I
М2:1

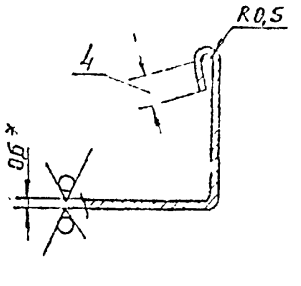

1. Неуказанные радиусы сгиба 1мм.
2. + JT14; - JT14; $\pm \frac{IT}{2}$.
3. * Размеры для справок.

					РВ3-1.0001		
Изм.	Лист	N докум.	Подп.	Дата	Стенка	Лит.	Масса	Масштаб
Разраб.		Эрлихов					0,116	1:1
Пров.		Яронский				Листов	Лист	1
Т. контр.		Яронский				ГПИСС Госпроект Строительства		
Н. контр.		Чернышев			Ст3кп ОСТ 14-1-3023-72			
Утв.		Литвинов						

Копировал

Формат А2

Инв. № подл. | Подп. и дата | Взам. инв. № | Инв. № дубл. | Подп. и дата

25 √√

РВЗ-1.0002

Серия 5.904-50, Выпуск 1

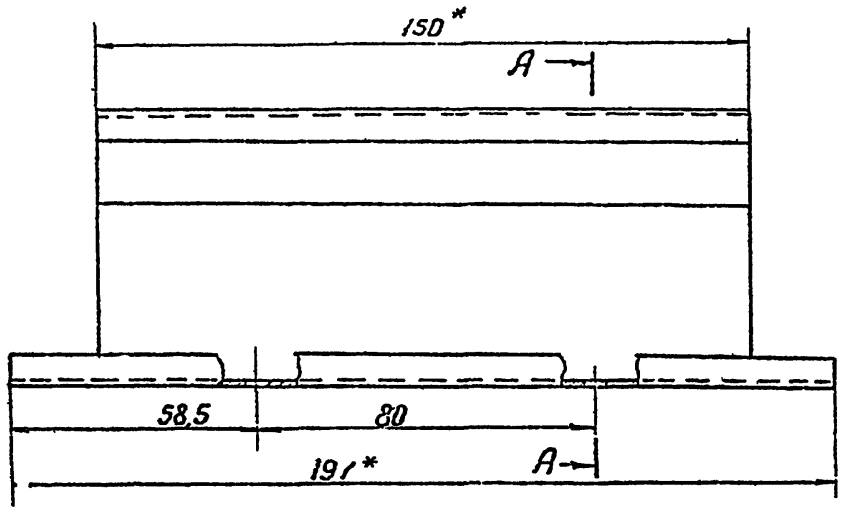

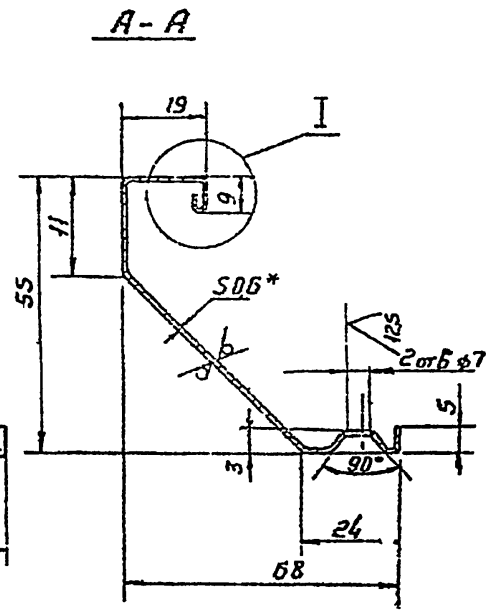

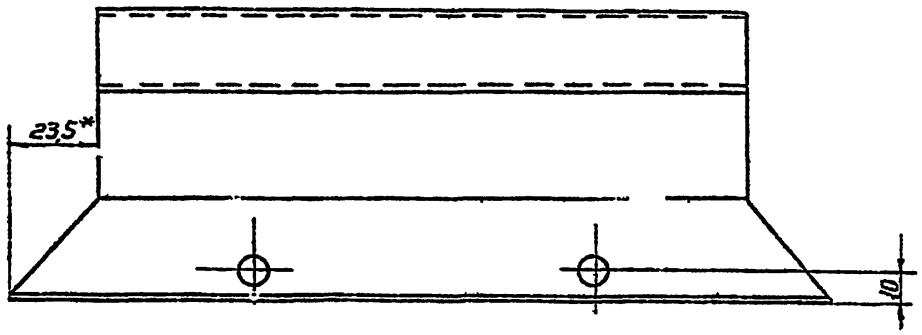

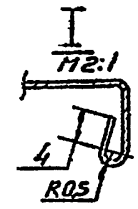

Развертка

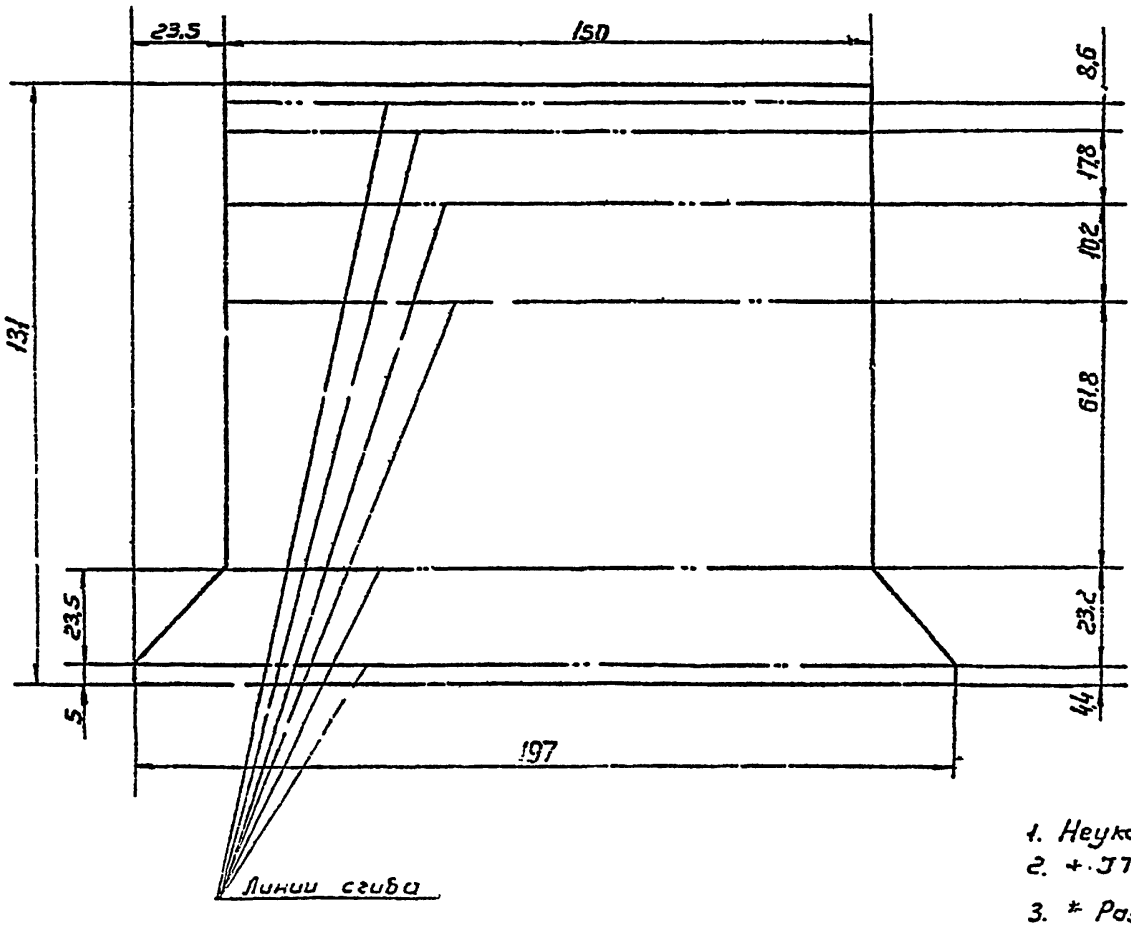

1. Неуказанные радиусы сгиба 1 мм.
2. + JT14; − JT14; ± $\frac{t_2}{2}$.
3. * Размеры для справок.

					РВЗ · 1.0002			
Изм	Лист	N докум	Подп.	Дата	Стенка	Лит	Масса	Масштаб
Разраб.		Прокова					0,097	1:1
Пров.		Пронский				Лист	Лист	8 1
Т.контр.		Пронский						
Н.контр.		Демьянов			ОЦ Б-ОН-0.05 ГОСТ 19904-74 Ст3Кп ОН-МТ-НАЕ ГОСТ 14918-80	ММСС СССР Главпромвентиляция ГПИ Проектпромвентиляция		
Утв.		Демьянов						

Копировал Ведицкая Формат А2

Инв. № подл. | Подп. и дата | Взам. инв. № | Инв. № дубл. | Подп. и дата

РВЗ-2 СБ

Серия 5.904-50, выпуск 1

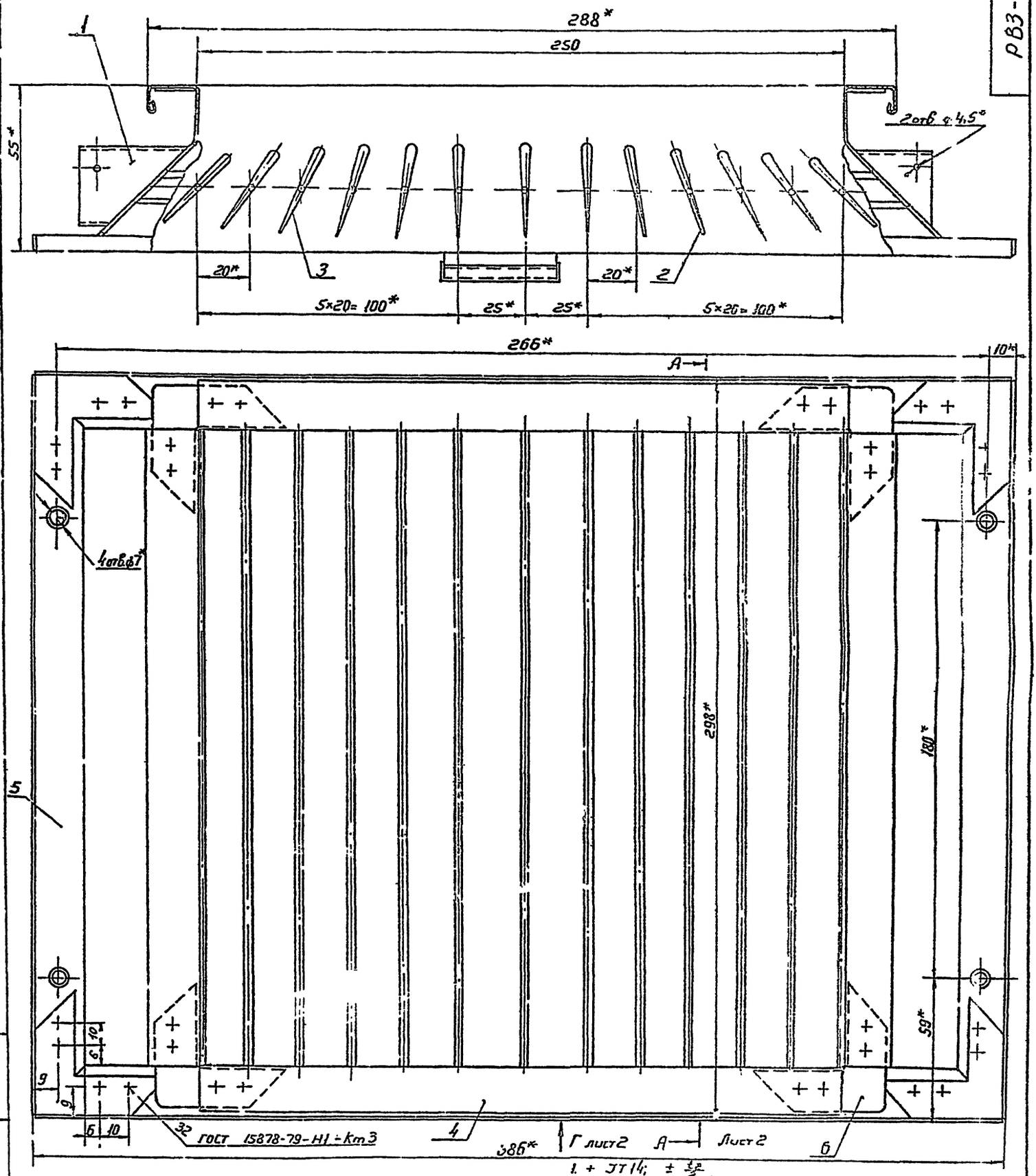

1. + ЭТ14; ± $\frac{t_2}{2}$.
2. * Размеры для справок.
3. На видах прокладка поз. 8 условно не показана.
4. Прокладку поз. 8 клеить клеем N 88 НТУ 38-1. 5-1067-75

					РВЗ-2 СБ			
Изм	Лист	N докум.	Подп.	Дата	Решетка вентиляционная регулируемая типа РВ Сборочный чертеж	Лит	Масса	Масштаб
Разраб.		Денисова					2,07	1:1
Пров.		Поснский				Лист 1	Листов 2	
Т. контр.		Пронский				ГПМСС	СССР	
Нач. отд.						Главпромвентиляция		
Н. контр.								
Утв.								

Копировал Вешнякова

Формат А2

Подп. и дата | Взам. инв. N | Инв. N дубл. | Подп. и дата

РВЗ-2 СБ

Серия 5.904-50, Выпуск 1

Вид Г лист 1

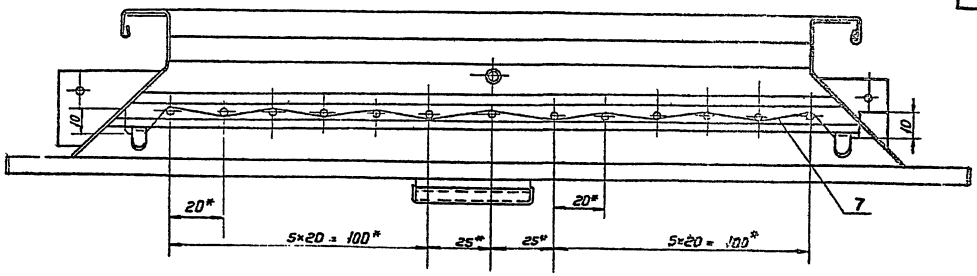

А-А лист 1

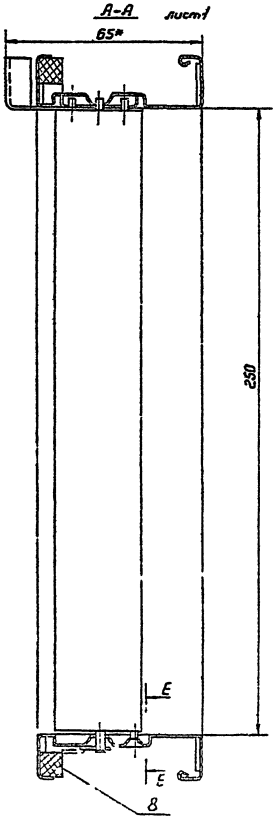

Е-Е



Изм.	Лист	№ докум.	Подп.	Дата

23422-03 57

РВЗ-2 СБ

Лист 2

Копировал Семенов

Формат А2

Серия 5.904-50, Выпуск 1

РВЗ-2.0001

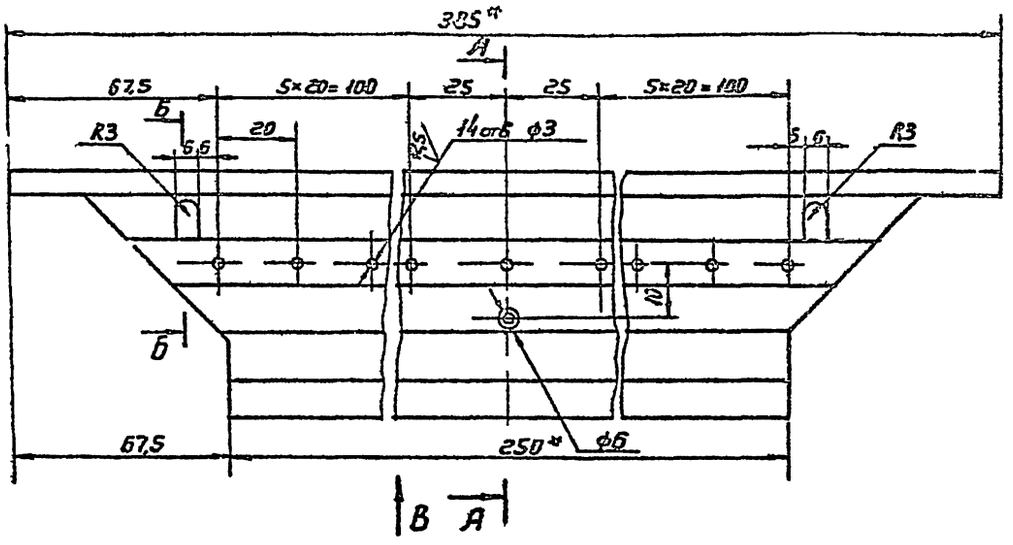

Вид В

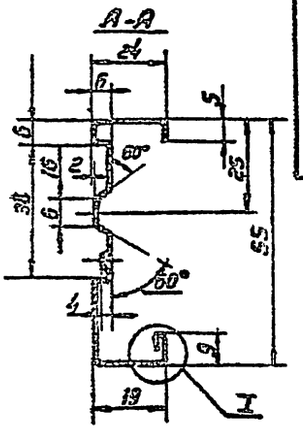

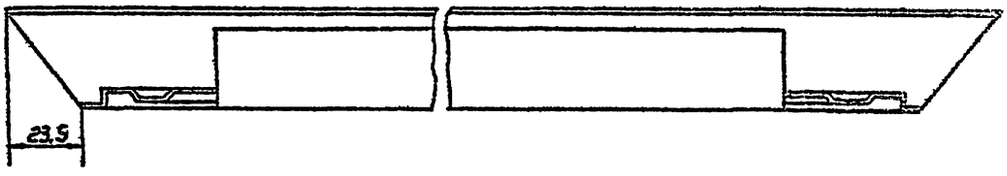

Развертка

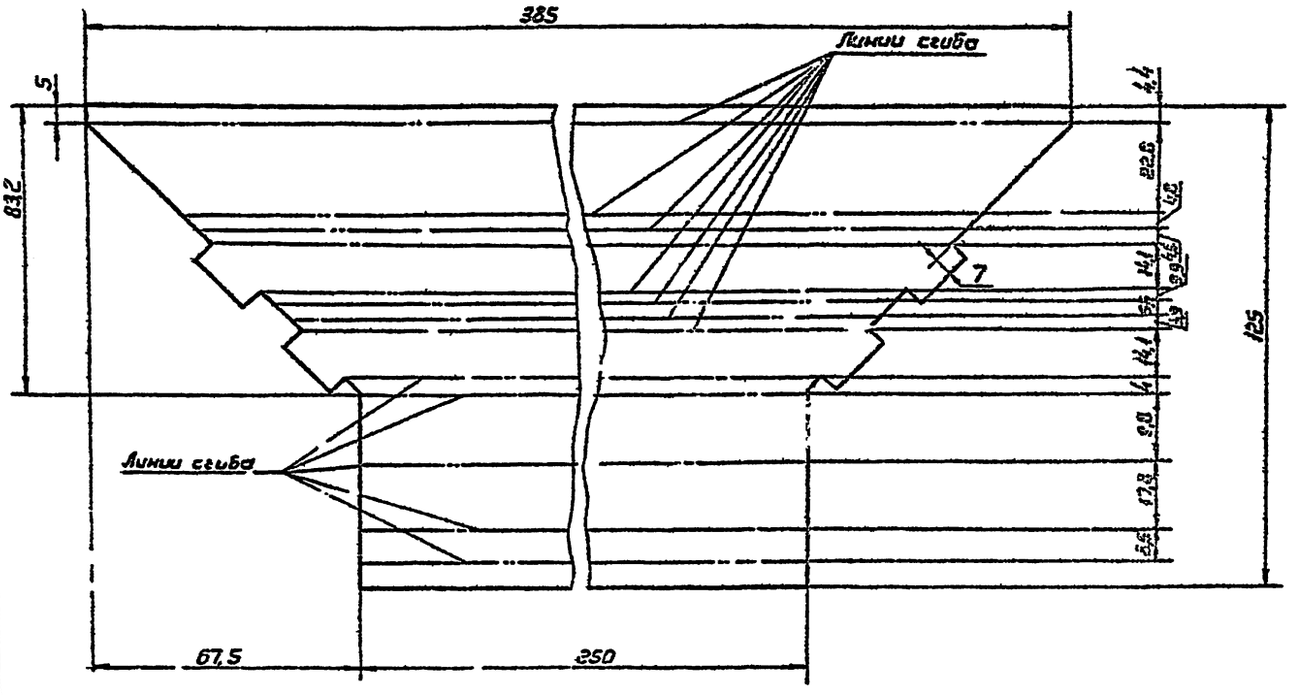

I
М2:1

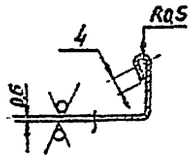

Б-5
М2:1

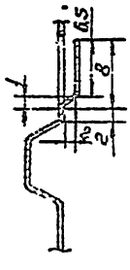

1. Неуказанные радиусы сгиба 1мм
2. + JT14; -JT14; ± $\frac{t_2}{2}$
3. * Размеры для справок

				РВЗ-2.0001			
Изм.	Лист	N докум.	Подп.	Дата	Стенка	Лит.	Масса
Разраб.	Дрокова						0,133
Пров.	Пронский						1:1
Т.контр.	Пронский					Лист	Листов 1
Н.контр.	Демьянов					ММСС	ССР
Утв.	Демьянов					Гипроспецсвязь	

Копировал
Формат А2

Серия 5.904-50, выпуск 1

РВЗ-2.0002

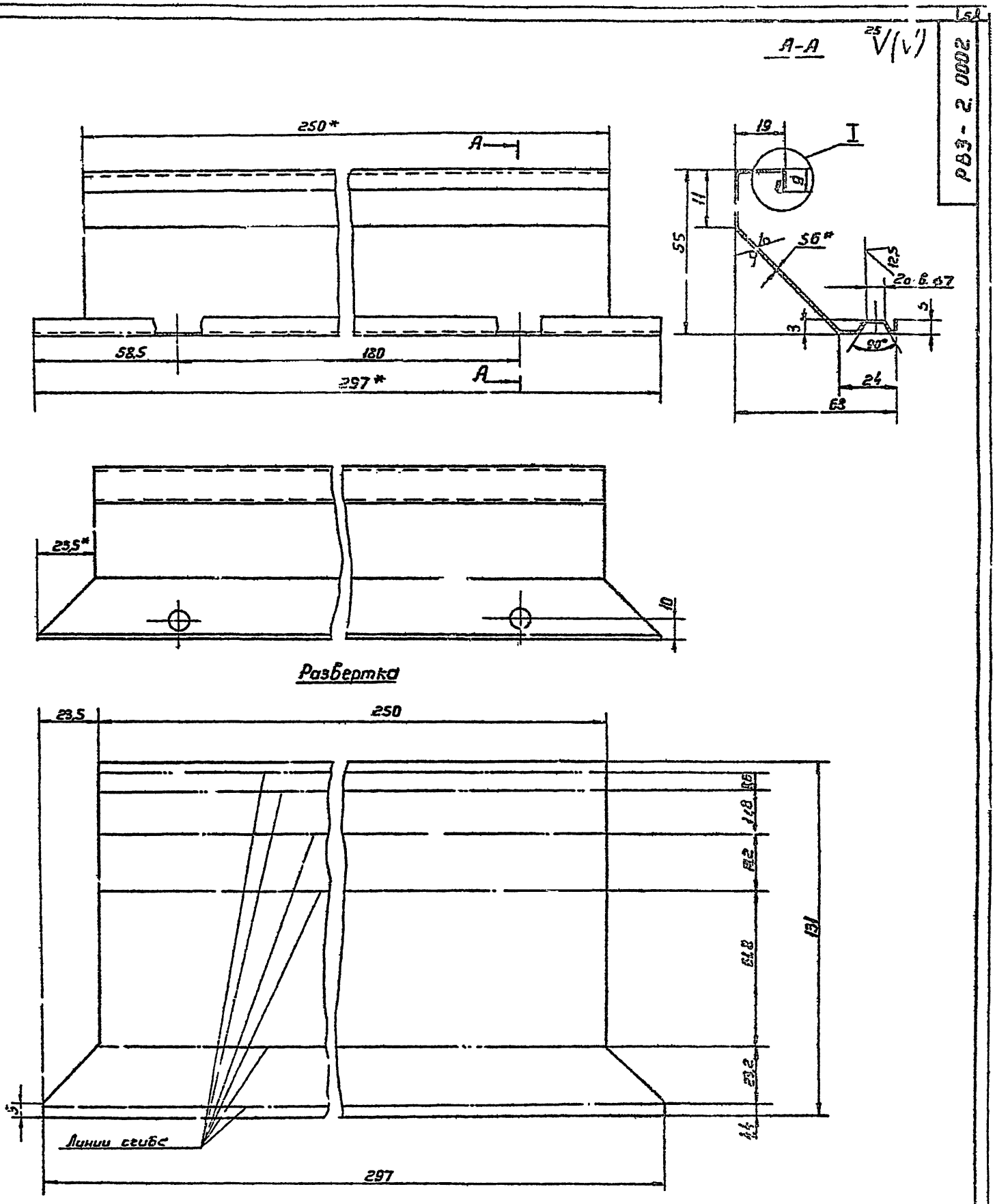

1. Неуказанные радиусы сгиба - 1мм
2. + JT14; - JT14; ± $\frac{t_{ср}}{2}$
3. * Размеры для справок

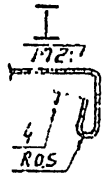

Изм.	Лист	N докум.	Подп.	Дата	РВЗ-2.0002		
Разраб.		Дрокова			Стенка	Лит.	Масса 0,155 Масштаб 1:1
Пров.		Пронский				Лист	Листов
Т.контр.		Пронский					
Н.контр.		Демьянов			ЛЦ Б-ПЧ-0-05 ГОСТ 19904-74 Ст3 ГОСТ 19904-74	МИСС Главпромвентиляция	СССР
Утв.		Демьянов					

Копировал Вашкова Формат А2

Серия 5.904-50, выпуск 1

РВЗ-3СБ

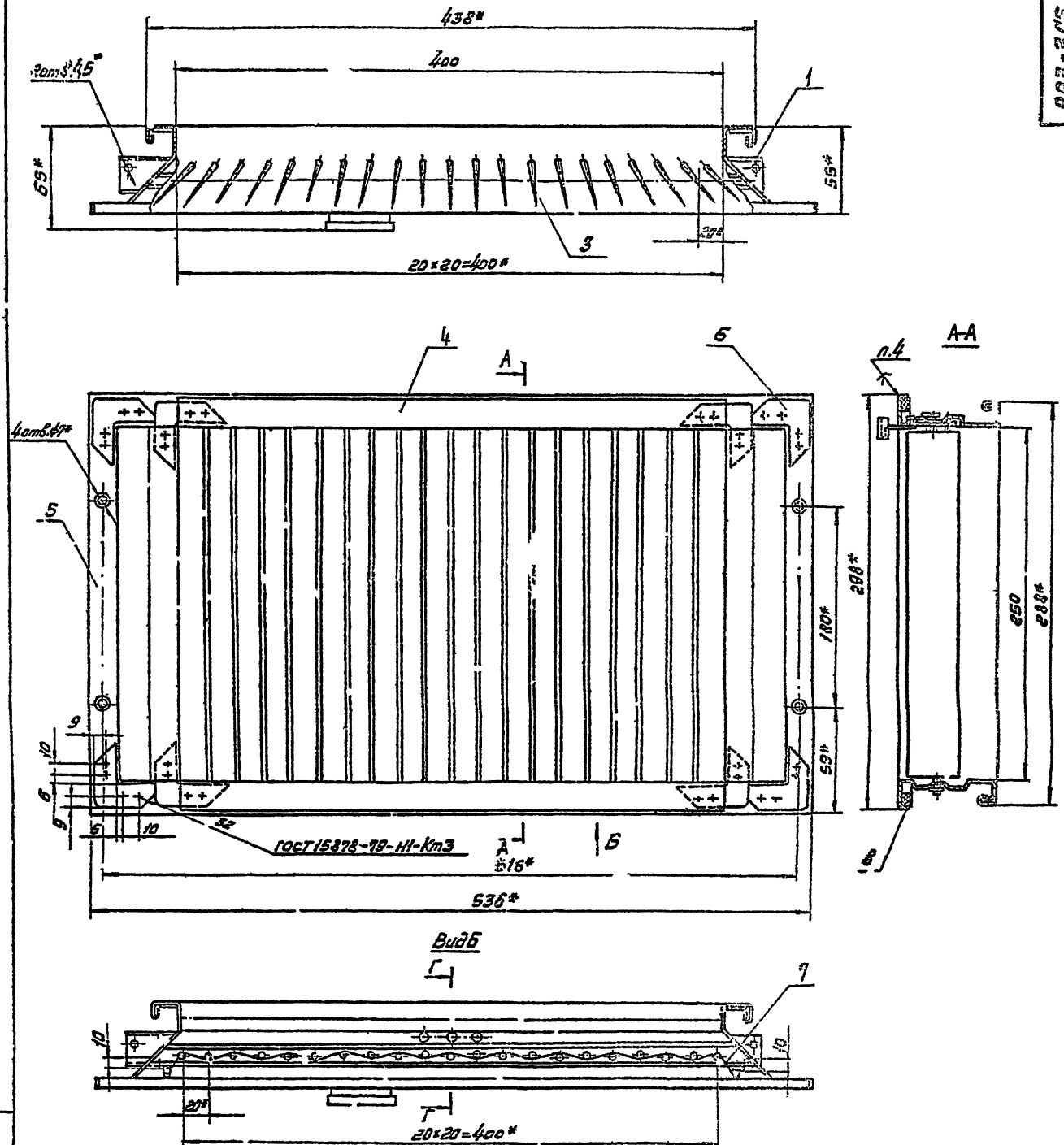

Г-Г
М1:1

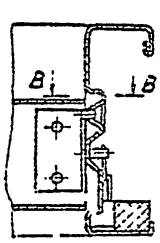

В-В



1. + УТ14; $\pm\frac{\pm 2}{2}$
2. * Размеры для справок.
3. На видах прокладка поз. 8 условно не показана
4. Прокладка поз. 8 клеить клеем
N 88 Н. ТУ38-105 1051-76

					РВЗ-3СБ			
Изм.	Лист	Подп.	Дата		Кожухи в антипляционная регулируемая типа РВ. Сборочный чертеж	Лит	Масса	Масштаб
Разраб.		Гелодкова					2.74	1:2
Пров.		Прокопов				Лист	Листов 1	
Т.контр.		Прокопов						
Нач.отд.		Сосунов				Ммсс, СССР		
Н.контр.		Демидов				Главпром. Ленинград		
Утв.		Шишкин				Ст.Проект. Ленинград		

Подп. и дата | Взам. инв. № | Инв. № дубл. | Подп. и дата

Формат: Н2

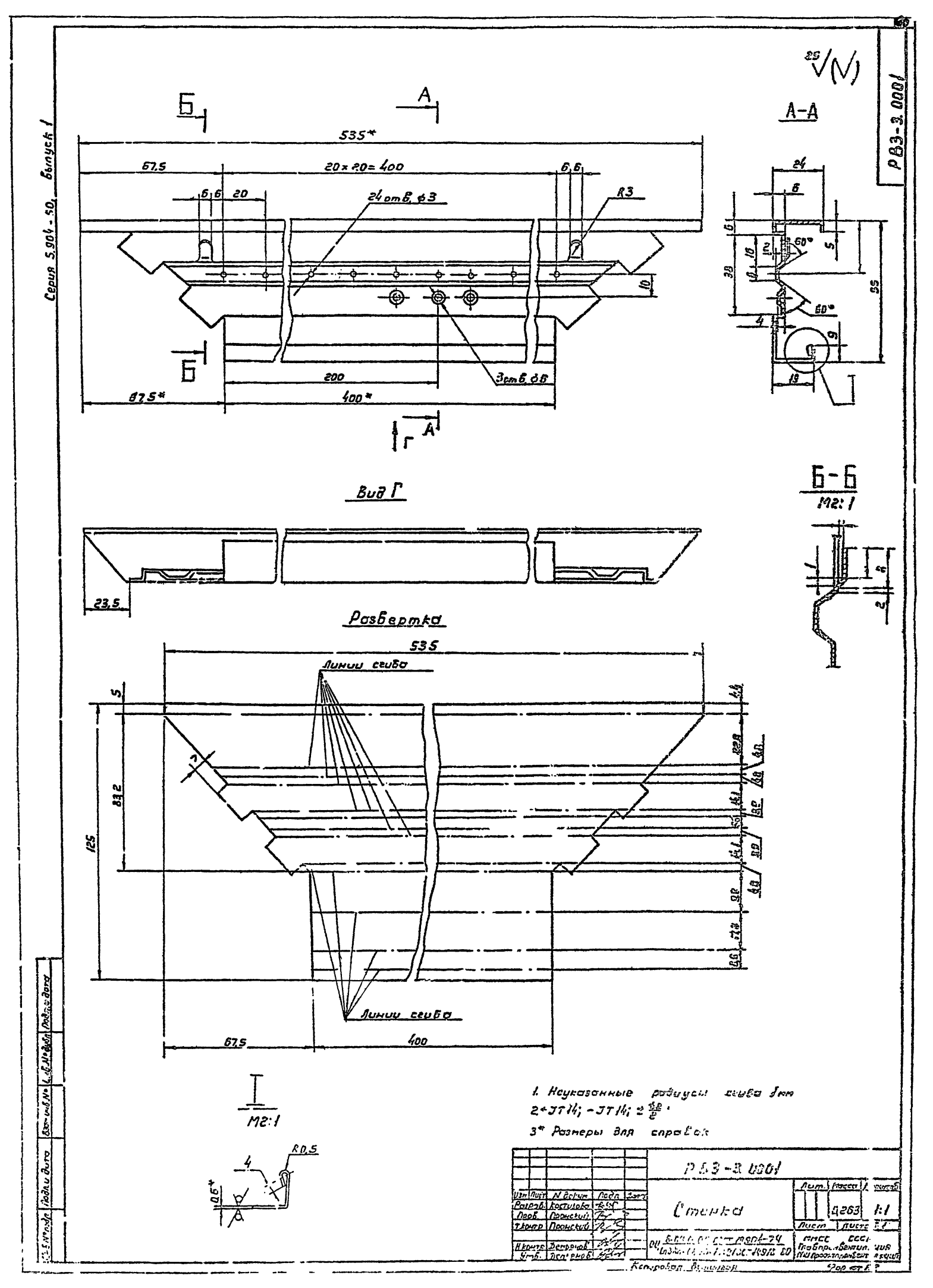

Серия 5.904-50, выпуск 1
РВЗ-3.0001
А-А
Б-Б
М2:1
Вид Г
Развертка
Линии сгиба
535*
67,5
20×20=400
6,6
20
24 отв. ⌀3
R3
200
87,5*
400*
3 отв. ⌀6
23,5
535
125
83,2
67,5
400
М2:1
R0,5
0,6*
1. Неуказанные радиусы сгиба 1мм
2* JT14; -JT14; ±
3* Размеры для справок
РВЗ-3.0001
Стенка
Д263
1:1

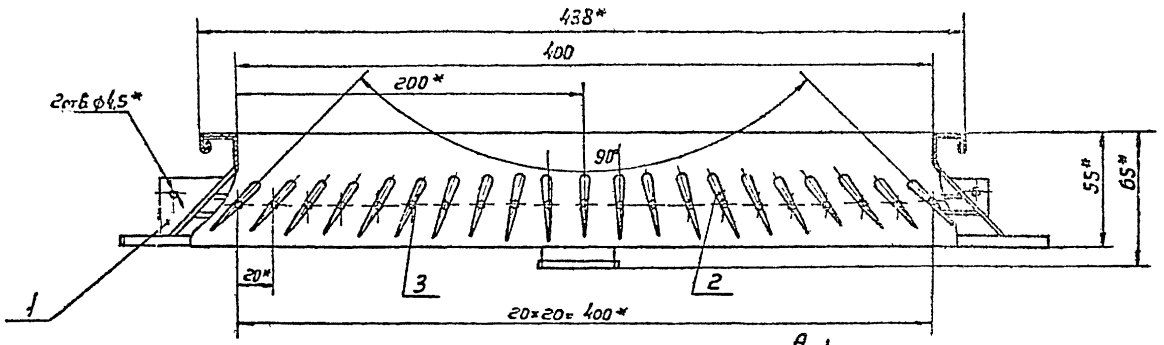

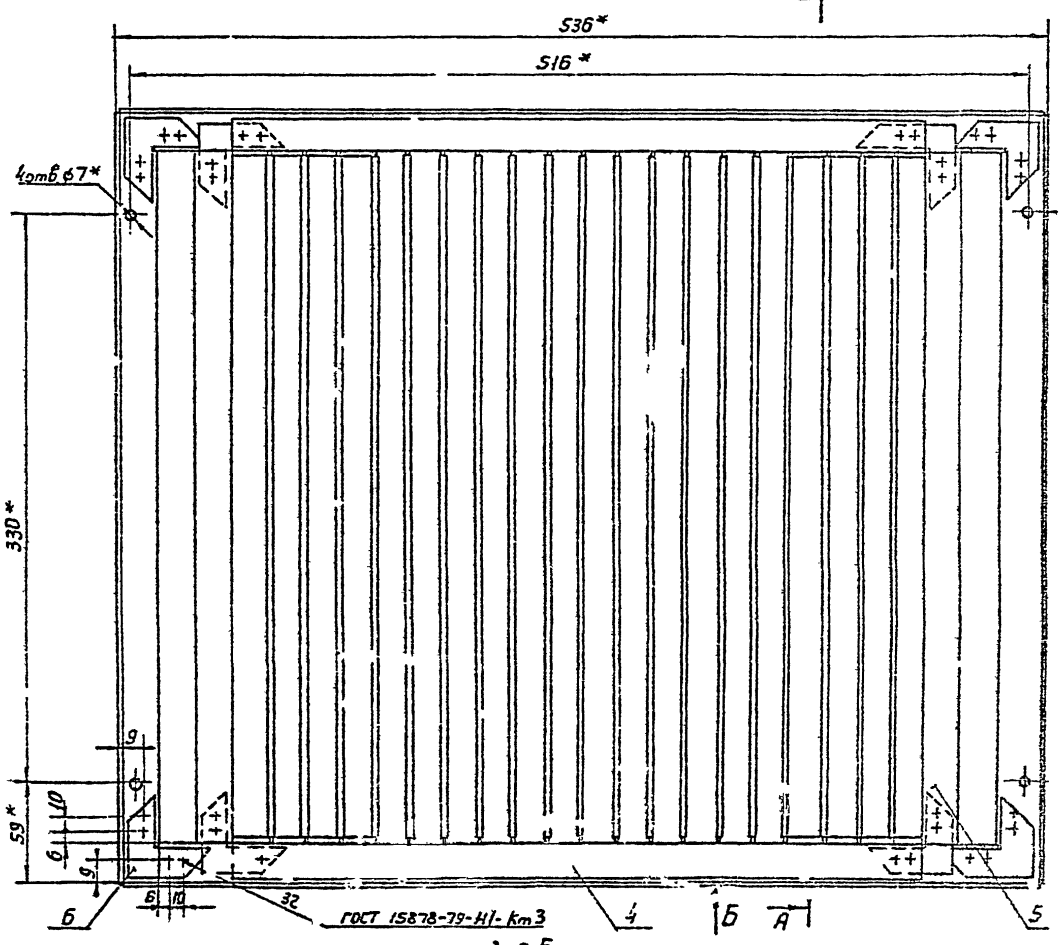

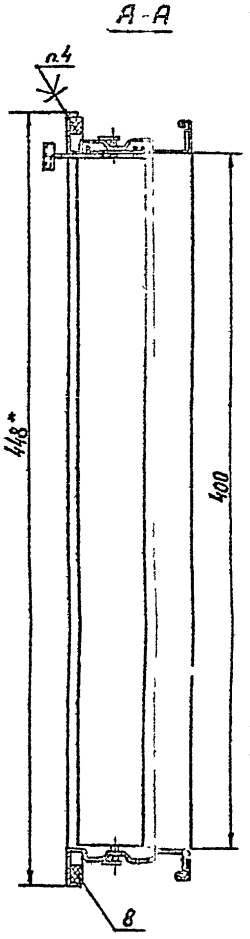

Вид Б

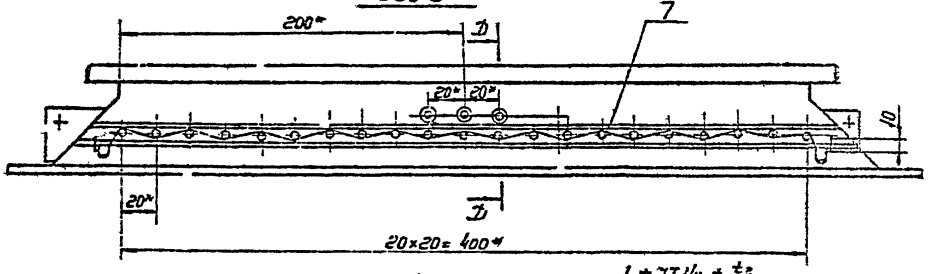

Д-Д

1. *ЭТ14: ± ½
2. * Размеры для справок
3. На видах прокладка поз.8 условно не показана
4. Прокладку поз.8 клеить клеем № 88НТУ38-105 1051-76

Г-Г

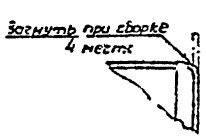

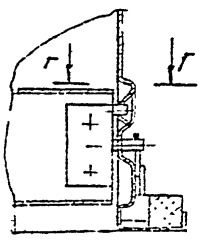

Изм.	Лист	N докум.	Подп.	Дата	
Разраб.	Коптилов				
Пров.	Пронский				
Т. контр.	Пронский				
Нач. отд.	Осадчий				
Н. контр.	Зельянов				
Гл. Б	Шумилов				

РВ3-4 СБ

Решетка вентиляционная регулируемая типа РВ сборочный чертеж

Лит.	Масса	Масштаб
Н	4,1	1:2

Лист	Листов 1

МНСС Госпромстройтехмонтаж СССР Гл. Промстройвентмонтаж

Копировал Ленинград

Формат А2

Инв. № подл. | Подп. и дата | Взам. инв. № | Инв. № дубл. | Подп. и дата

Р33-4.00.01

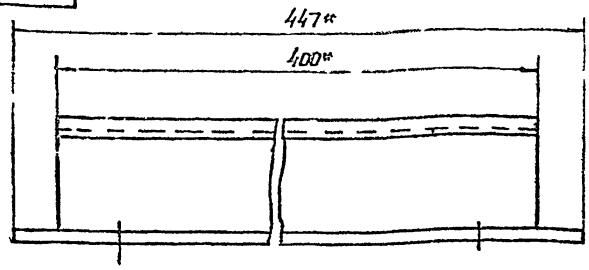

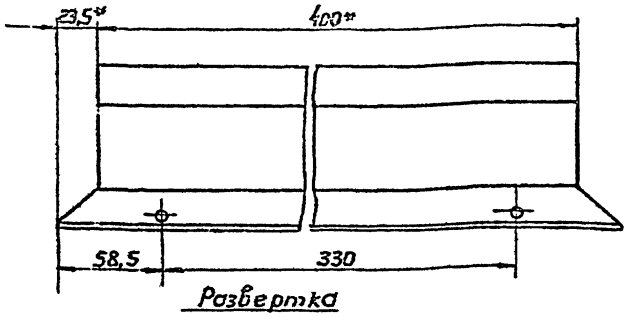

Развертка

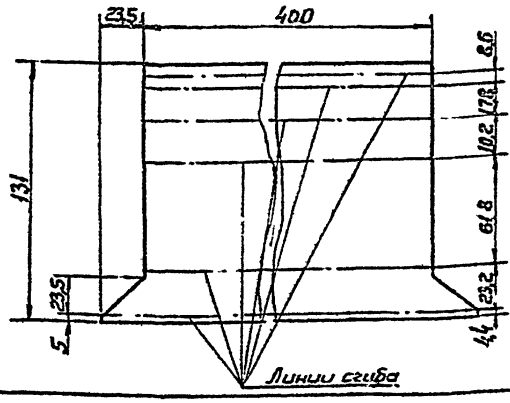

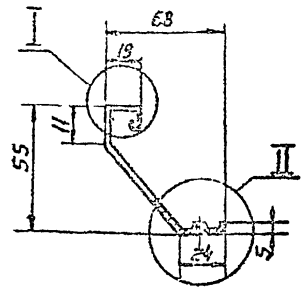

II
М2:1

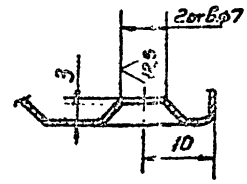

I
М2:1

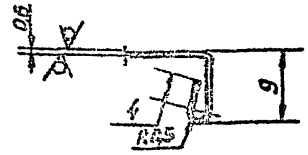

1. Неуказанные радиусы сгиба 1мм
2. ±JT14: - JT14: ±$\frac{t_2}{2}$
3. * Размеры для справок.

						РВ3-4.00.01		
Изм.	Лист	N докум.	Подп.	Дата				
Разраб.		Костылева			Стенка	Лит.	Масса	Масштаб
Пров.		Пронский					0,25	1:2
Т.контр.		Пронский				Лист	Листов 1	
Н.контр.		Денькова				МНСС СССР		
Утв.		Денькова				Главвентиляция Гипропроектвентиляция		

Копировал Есипцова Формат А3

Ук.Н подл. | Подп. и дата | Взам.инв.№ | Инв.№ дубл. | Подп. и дата

Ук-28д

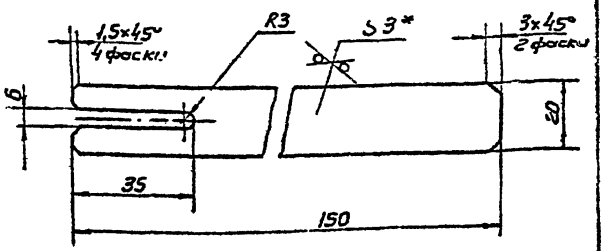

1. - JT14: ±$\frac{t_2}{2}$
2. * Размер для справок.

						РВ2-1К		
Изм.	Лист	N докум.	Подп.	Дата				
Разраб.		Костылева			Ключ	Лит.	Масса	Масштаб
Пров.		Пронский					0,09	1:1
Т.контр.		Пронский				Лист	Листов 1	
Н.контр.		Денькова				МНСС СССР		
Утв.		Денькова				Главвентиляция Гипропроектвентиляция		

Лист 6ПК3.0 ГОСТ 19903-74
Ст3кп ГОСТ 16523-70

Копировал Есипцова Формат А4

Формат	Зона	Поз.	Обозначение	Наименование	Кол.	Примечание
				Документация		
А2			РВ3-5СБ	Сборочный чертеж		
А4			РВ ТУ	Технические условия		
				Сборочные единицы		
А4		1	РВ2-5.01	Рейка	1	
А4		2	РВ2-301	Лопатка	18	
А4		3	РВ2-401	Лопатка	15	
				Детали		
А2		4	РВ3-5.00.01	Стенка	2	
А3		5	РВ3-4.00.02	Стенка	2	
А4		6	РВ2-1.00.04	Уголь ник	8	
				Материалы		
		7		Проволока Ø1.0 ГОСТ 9389-75		
				Р=0,050	0,09	кг
		8		Прокладка		
				Пластина вибростойкая техническая Пер-б		
				ТУ 38-105867-75	0,04	м²

						РВ3-5		
Изм.	Лист	N докум.	Подп.	Дата				
Разраб.		Костылева			Решетка вентиляционная регулируемая типа РВ	Лит.	Лист	Листов 1
Пров.		Пронский				МНСС СССР		
Н.контр.						Главвентиляция Гипропроектвентиляция		
Утв.		Денькова						

Копировал Есипцова Формат А4

Серия 5 904-50, Выпуск 1

РВ3 - 5 СБ

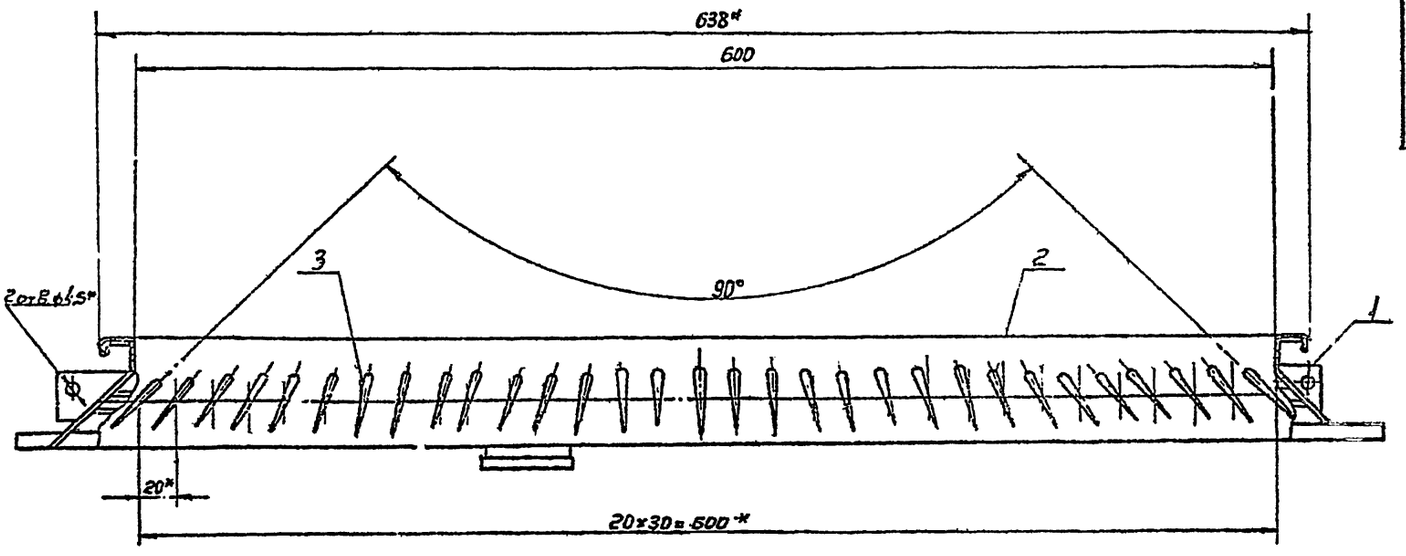

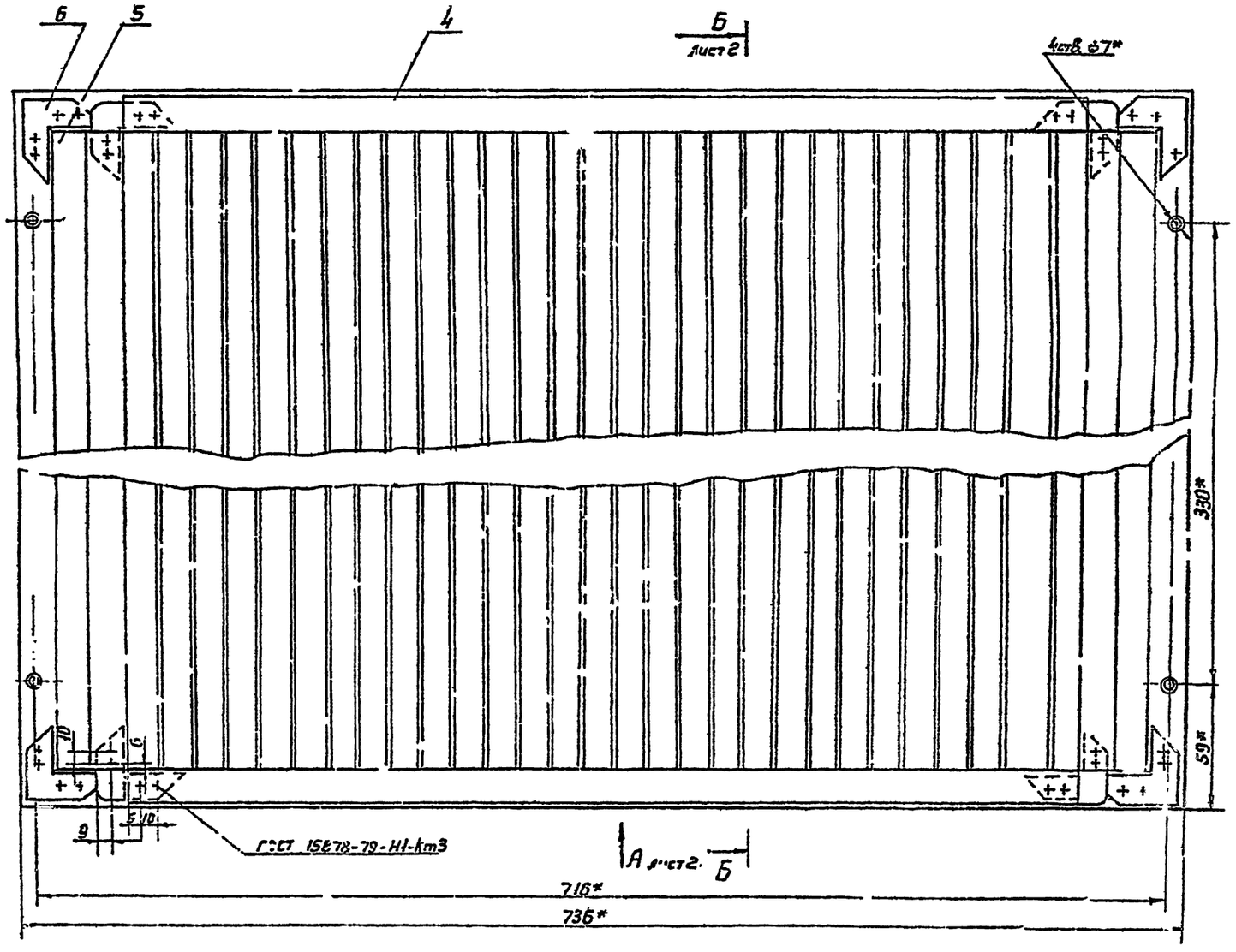

1. + JT14; ± $\frac{t_2}{2}$
2. * Размеры для справок
3. Прокладку поз 8 клеить клеем N 88Н ТУ38-105 051-76
4. На видах прокладка поз.8 условно не показана

					РВ3-5 СБ			
Изм	Лист	N докум	Подп.	Дата	Решетка вентиляционная регулируемая типа РВ Сборочный чертеж	Лит	Масса	Масштаб
Разраб		Костикова					5,7	1:2
Пров		Пронский				Лист 1	Листов 2	
Т.контр		Пронский				Ммсс	СССР	
Нач.отд		Гладкий				Главпромвентиляция		
Н.контр		Демьянов				ГПИ Проектпромвентиляция		
Утв		Овчинников						

Копировал Вешнякова

Формат А3

Инв. № подл. | Подп. и дата | Взам. инв. № | Инв. № дубл. | Подп. и дата

Вид А лист 1
М1:1

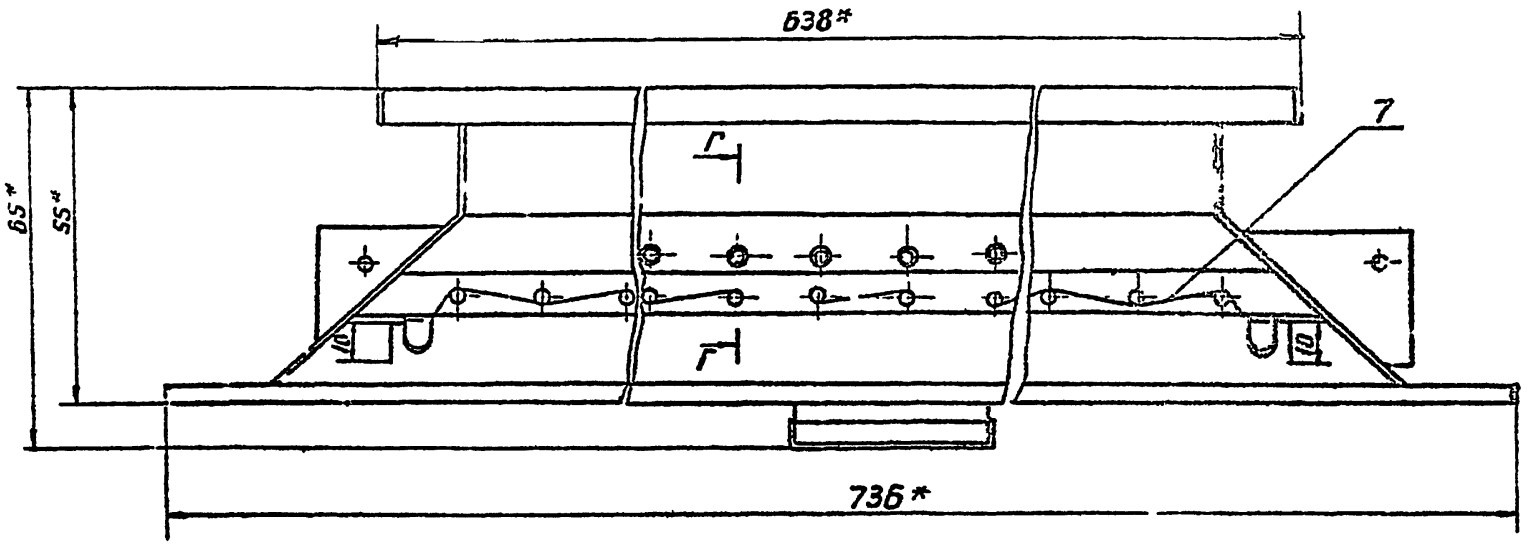

Б-Б лист 1
М1:1

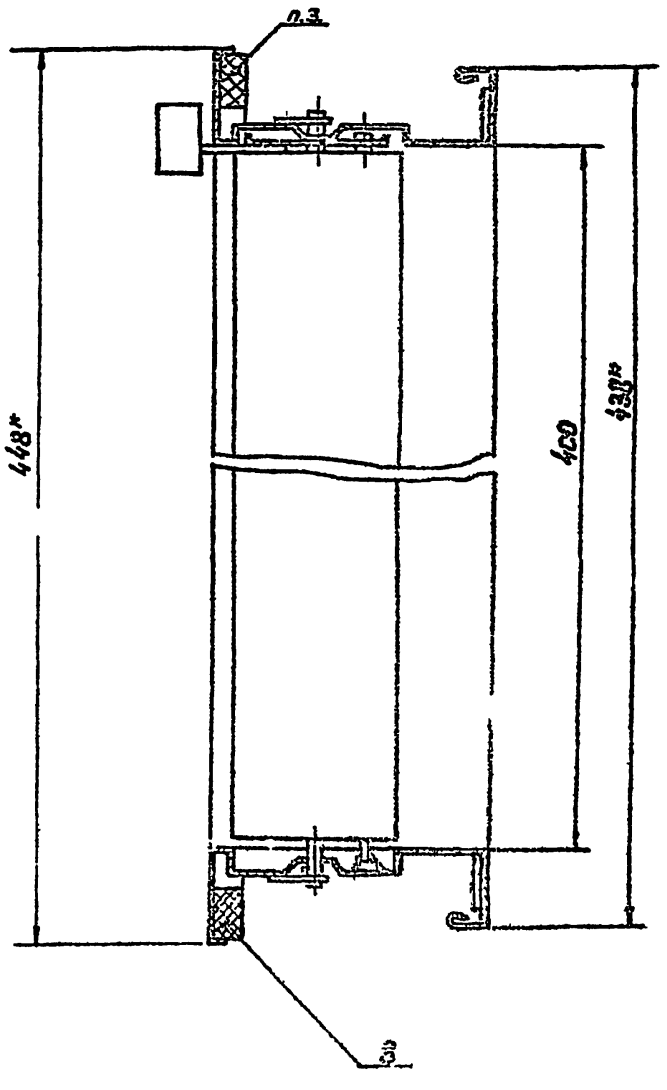

Д-Д
М1:1

Г-Г
М1:1

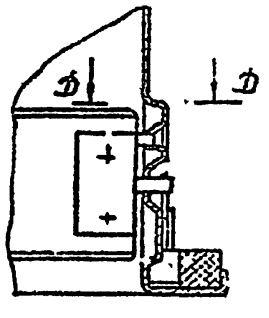

Инв. № подл. | Подп. и дата | Взам. инв. № | Инв. № дубл. | Подп. и дата

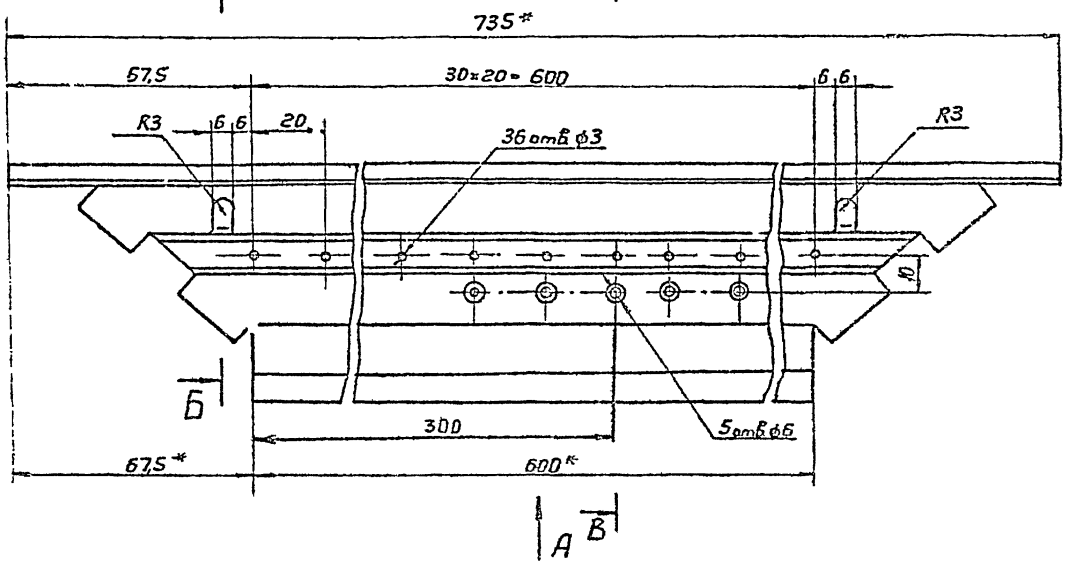

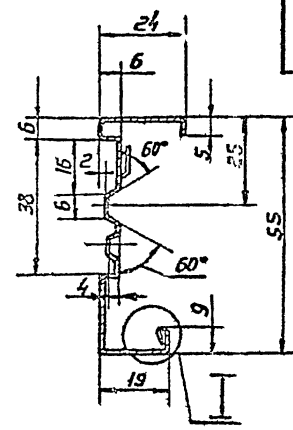

Вид А

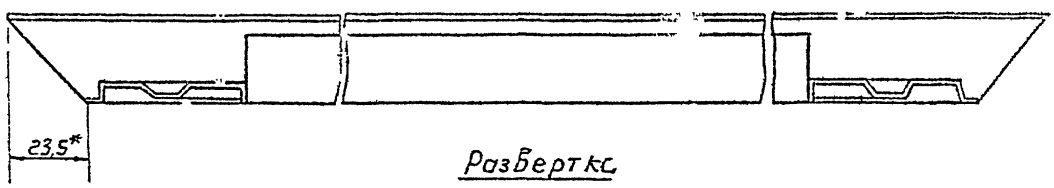

Б-Б
М2:1

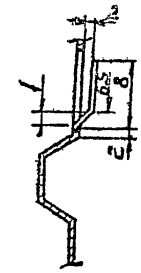

Развертка

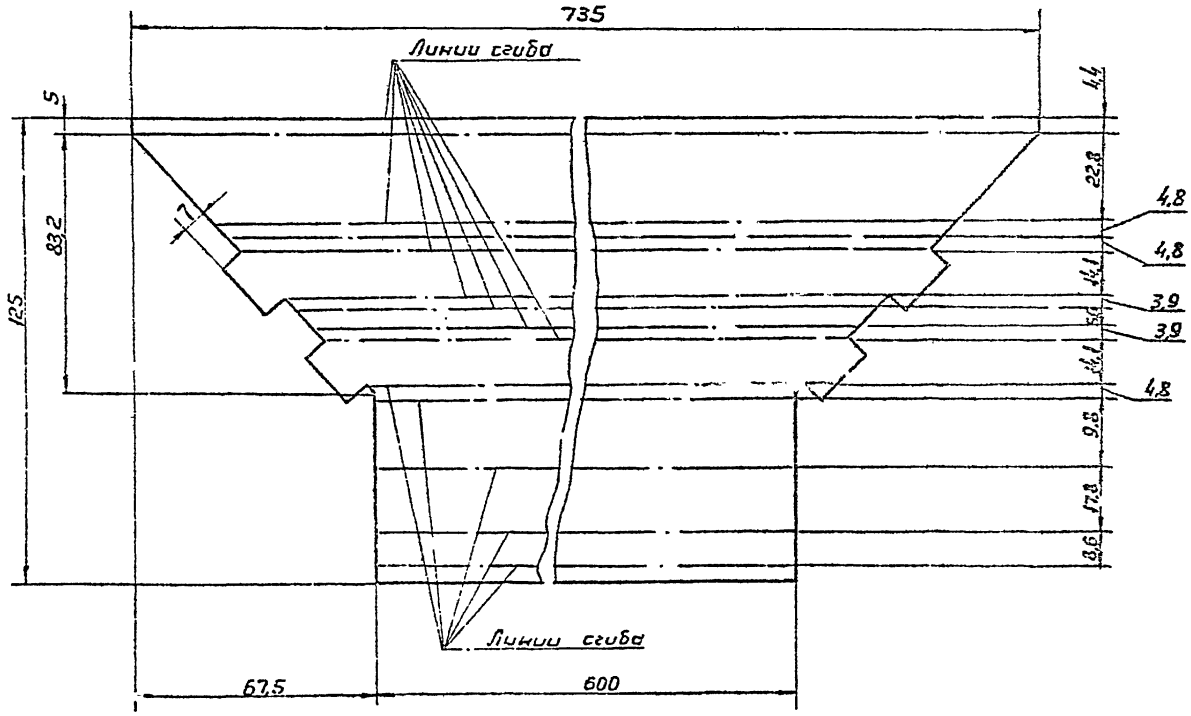

М2:1

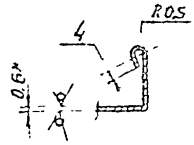

1. Неуказанные радиусы сгиба 1 мм
2. +JT14; -JT14; ±IT14/2
3. * Размеры для справок

					РВ3-5.0001		
Нач.отд.	N докум.	Подп.	Дата				
Разраб.	Коптиков			Стенка	Лит.	Масса	Масштаб
Пров.	Ярославский					0,38	1:1
Т.контр.	Ярославский				Лист	Листов 1	
Н.контр.	Вечканов			ГОСТ 23279-74, Сварка ГОСТ 14771-76, ГОСТ 15878-70	НИИСС Госстроя СССР, Главпромстройпроект		
Утв.	Вечканов						

Копировал Формат А4

gost.e-ecolog.ru