ТИПОВЫЕ КОНСТРУКЦИИ, ИЗДЕЛИЯ И УЗЛЫ ЗДАНИЙ И СООРУЖЕНИЙ

СЕРИЯ 5.904-25

ПАНЕЛИ ДЛЯ УСТАНОВКИ ЯЧЕЙКОВЫХ ФИЛЬТРОВ ТИПА Фя В СТРОИТЕЛЬНЫХ КОНСТРУКЦИЯХ И В ЦЕНТРАЛЬНЫХ СЕКЦИОННЫХ КОНДИЦИОНЕРАХ

ВЫПУСК 1

РАБОЧИЕ ЧЕРТЕЖИ

РАЗРАБОТАНЫ:

ГПИ ГОСХИМПРОЕКТ ГОССТРОЯ СССР

ГЛАВНЫЙ ИНЖЕНЕР ИНСТИТУТА С.Н. НИКИТИН

ГЛАВНЫЙ ИНЖЕНЕР ПРОЕКТА Д.Е. ТАЙЦ

ЦНИИПРОМЗДАНИЙ

ЗАМЕСТИТЕЛЬ ДИРЕКТОРА ПО НАУЧНОЙ РАБОТЕ В.И. ПРОХОРОВ

РУКОВОДИТЕЛЬ ЛАБОРАТОРИИ ОЧИСТКИ ВОЗДУХА А.И. ПИРУМОВ

УТВЕРЖДЕНЫ ГЛАВСТРОЙПРОЕКТОМ ГОССТРОЯ СССР
ПРОТОКОЛ №34 от 12.06.1986 г.
ВВЕДЕНЫ В ДЕЙСТВИЕ с 15.07.86 г.
ГПИ ГОСХИМПРОЕКТ ПРИКАЗОМ №77 от 15.07.86 г.

gost.e-ecolog.ru

СОДЕРЖАНИЕ

Обозначение	Наименование	стр.
Ус39А.00.000	Панель для плоской установки фильтров Фя в строительных конструкциях. Спецификация	3,4
Ус39А.00.001	Прокладка	4
Ус39А.00.000 СБ	Панель для плоской установки фильтров Фя в строительных конструкциях. Сборочный чертеж	5,6
Ус39А.01.000	Рамка. Спецификация	7
Ус39А.01.000 СБ	Рамка. Сборочный чертеж	8
Ус39А.01.002	Уголок	9
Ус39А.01.003	Уголок	10
Ус39А.01.004	Уголок	11
Ус39А.00.002	Прокладка	12
Ус39А.01.001	Уголок	13
Ус40А.01.002	Планка	13
Ус40А.00.000	Панель для угловой установки фильтров Фя в строительных конструкциях. Спецификация	14
Ус40А.01.000	Корпус. Спецификация	14
Ус40А.00.000 СБ	Панель для угловой установки фильтров Фя в строительных конструкциях. Сборочный чертеж	15
Ус40А.01.000 СБ	Корпус. Сборочный чертеж	16
Ус40А.01.001	Уголок	17
Ус40А.01.003	Лист	17
Ус40А.01.004	Стойка	18
Ус41А.00.000	Панель для угловой установки фильтров Фя в строительных конструкциях. Спецификация	19
Ус41А.01.000	Корпус. Спецификация	19
Ус41А.00.000 СБ	Панель для угловой установки фильтров Фя в строительных конструкциях. Сборочный чертеж	20
Ус41А.01.000 СБ	Корпус. Сборочный чертеж	21
Ус41А.01.001	Уголок	22
Ус41А.01.002	Лист	22
Ус41А.01.003	Стойка	23
Ус42А.00.000	Панель для угловой установки фильтров Фя в строительных конструкциях. Спецификация	24
Ус42А.01.000	Корпус. Спецификация	24
Ус42А.00.000 СБ	Панель для угловой установки фильтров Фя в строительных конструкциях. Сборочный чертеж	25
Ус42А.01.000 СБ	Корпус. Сборочный чертеж	26
Ус42А.01.001	Уголок	27
Ус42А.01.002	Планка	27
Ус42А.01.003	Стойка	28
Ус51.00.000	Панель для угловой установки фильтров Фя в кондиционерах. Спецификация	29
Ус51.01.000	Корпус. Спецификация	29
Ус51.00.000 СБ	Панель для угловой установки фильтров Фя в кондиционерах. Сборочный чертеж	30
Ус51.01.000 СБ	Корпус. Сборочный чертеж	31
Ус51.01.001	Полоса	32
Ус51.01.002	Уголок	32
Ус51.00.001	Прокладка	33
Ус52.00.001	Прокладка	33
Ус52.00.000	Панель для угловой установки фильтров Фя в кондиционерах. Спецификация	34
Ус52.01.000	Корпус Спецификация	34
Ус52.00.000 СБ	Панель для угловой установки фильтров Фя в кондиционерах. Сборочный чертеж	35
Ус52.01.000 СБ	Корпус. Сборочный чертеж	36
Ус52.01.001	Полоса	37
Ус53.00.001	Прокладка	37
Ус53.00.000	Панель для угловой установки фильтров Фя в кондиционерах. Спецификация	38
Ус53.01.000	Корпус. Спецификация	38
Ус53.00.000 СБ	Панель для угловой установки фильтров Фя в кондиционерах. Сборочный чертеж	39
Ус53.01.000 СБ	Корпус. Сборочный чертеж	40
Ус53.01.001	Планка	41
Ус53.01.002	Уголок	41
Ус53.01.004	Стойка	42
Ус53.01.003	Полоса	43
Ус54.00.001	Прокладка	43
Ус54.00.000	Панель для угловой установки фильтров Фя в кондиционерах. Сборочный чертеж	44
Ус54.01.000	Корпус. Спецификация	44
Ус54.00.000 СБ	Панель для угловой установки фильтров Фя в кондиционерах. Сборочный чертеж	45
Ус54.01.000 СБ	Корпус. Сборочный чертеж	46
Ус54.01.001	Уголок	47
Ус54.01.002	Полоса	47

Инв.№ подл.	Подп. и дата	Взам.инв. №	Инв.№ дубл.	Подп. и дата

серия 5.904-25

Формат	Зона	Поз.	Обозначение	Наименование	Кол. на испол. Ус 39А.00.000-										Примечание
					-	01	02	03	04	05	06	07	08	09	
				Документация											
I2			Ус 39А.00.000 СБ	Сборочный чертеж	X	X	X	X	X	X	X	X	X	X	
II			Ус Фя ПС	Паспорт	X	X	X	X	X	X	X	X	X	X	Выпуск 0
II			Ус Фя ТУ	Технические условия	X	X	X	X	X	X	X	X	X	X	Выпуск 0

Изм.	Лист	№ докум.	Подп.	Дата	Ус39А. 00. 000			
Разраб.		Мешалкина			Панель для плоской установки фильтров Фя в строительных конструкциях	Лит.	Лист 1	Листов 3
Пров.		Зисьман				Госстрой СССР ГОСУНИПРОЕКТ г. Москва		
Рук.		Бродский						
Н.контр.		Ушакова						
Утв.		Саввин						

Копировал Формат 11

Инв.№ подл.	Подп. и дата	Взам.инв. №	Инв.№ дубл.	Подп. и дата

Формат	Зона	Поз.	Обозначение	Наименование	Кол. на испол. Ус39А00.000-										Примечание
					-	01	02	03	04	05	06	07	08	09	
				Сборочные единицы											
I		I	Ус39А.01.000	Рамка	I										
			-01	Рамка		I									
			-02	Рамка			I								
			-03	Рамка				I							
			-04	Рамка					I						
			-05	Рамка						I					
			-06	Рамка							I				
			-07	Рамка								I			
			-08	Рамка									I		
			-09	Рамка										I	
				Детали											
I		2	Ус 39А.00.001	Прокладка	4	6	9	I2	I6	20	20	25	30	30	
		3	-01	Прокладка	3										

Изм.	Лист	№ докум.	Подп.	Дата	Ус39А. 00. 000	Лист 2

Копировал Формат 11

Инв.№ подл.	Подпись и дата	Взам.инв.№	Инв.№ дубл.	Подпись и дата

серия 5.904-25

ФЗ-61

Формат	Зона	Поз.	Обозначение	Наименование	Кол. на изделие. Ус 39А.00.000 -										Примечание
					-	01	02	03	04	05	06	07	08	09	
I2		3	Ус 39А.00.002	Прокладка		3	4								
			-01	Прокладка				4	5	6					
			-02	Прокладка							5	6	7		
			-03	Прокладка										6	
				Стандартные изделия											
		4		Болт М5хI4.58.0I9											
				ГОСТ 7805-70	2I	36	5I	72	93	II4	I20	I47	I74	I80	
		5		Гайка М5.5.0I9											
				ГОСТ 5927-70	2I	36	5I	72	93	II4	I20	I47	I74	I80	
		6		Шайба 5.02.0I9											
				ГОСТ II37I-78	2I	36	5I	72	93	II4	I20	I47	I74	I80	
				Прочие изделия											
		7		Фильтр ячейковый											
				унифицированный типа											
				Фя2А ТУ22 ЭД 3I93-76	2	4	6	9	I2	I5	I6	20	24	25	

Изм.	Лист	№ докум.	Подп.	Дата	Ус 39А. 00. 000	Лист 3

Копировал Формат 11

ФЗ-61

Инв.№ подл.	Подпись и дата	Взам.инв.№	Инв.№ дубл.	Подпись и дата

Изм.	Лист	№ докум.	Подпись	Дата
Разраб.		Мешалкина		
Пров.		Зисьман		
Т.контр.		Зисьман		
Н.контр.		Ушакова		
Утв.				

Ус 39А. 00. 001

Прокладка

Пластина I, лист, ТаКЦ-Н-4-ГОСТ 7338-77

Лит.	Масса	Масштаб
	См. табл.	—

Лист Листов 1

ГОССТРОЙ СССР ГОСХИМПРОЕКТ г. Москва

Формат 11

Обозначение	A, мм	Масса, кг.
Ус39А.00.001	5I4	0,I27
-01	522	0,I29

1. * Размер для справок.
2. Размеры обеспеч. инструм.
3. Маркировать по Ус Фя ТУ.

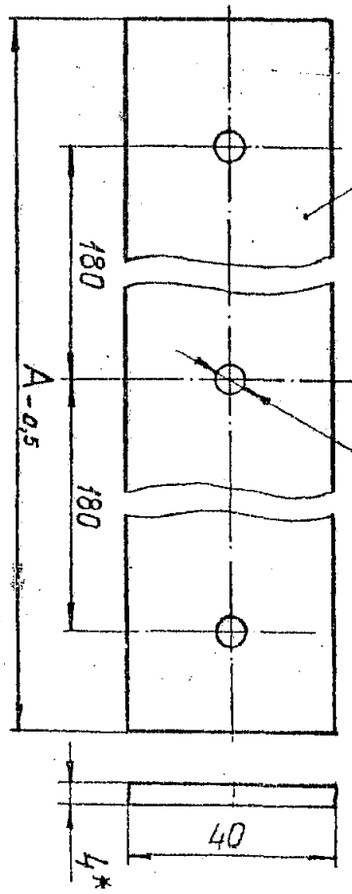

Ус 39А.00.001

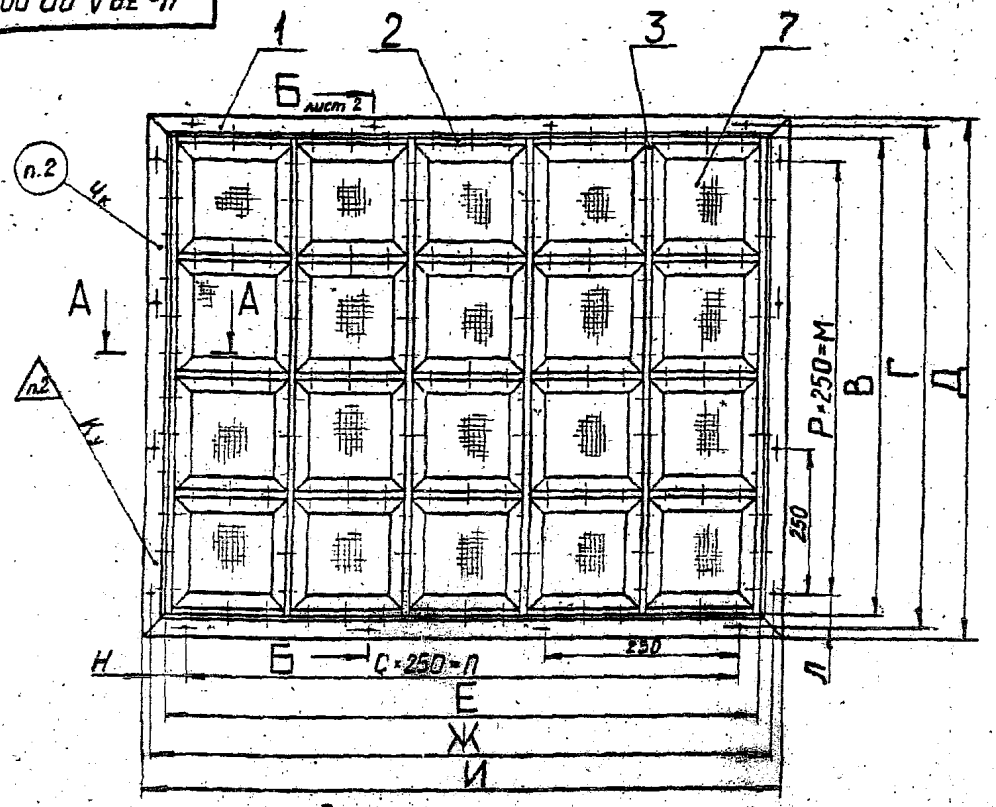

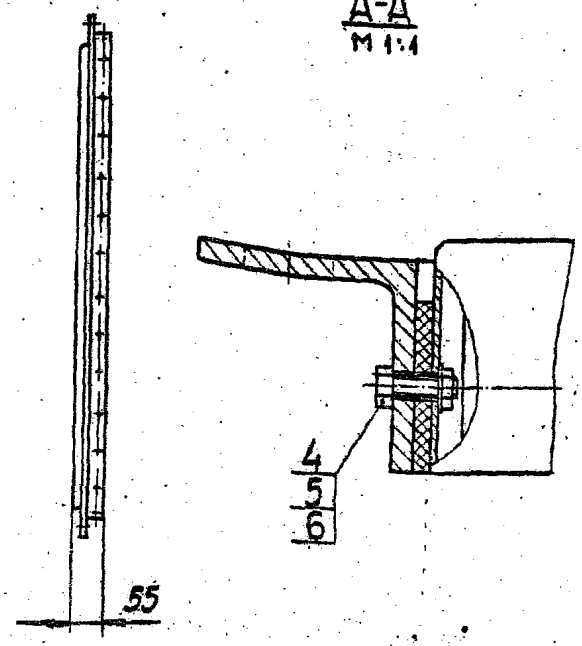

Размеры в мм

Обозначение	Шифр	В	Г	Д	Е	Ж	И	К	Л	М	Н	П	Р	С	Масса кг
Ус39А.00.000	Ус39А1х2	522	566	602					33	500			2		27
-01	Ус39А2х2	1040	1084	1120	1040	1084	1120		42	1000	42	1000	4	4	46
-02	Ус39А2х3													6	66
-03	Ус39А3х3	1558	1602	1638	1558	1602	1638	14			51	1500			94
-04	Ус39А3х4				2076	2120	2156		51	1500	60	2000	6	8	122
-05	Ус39А3х5				2594	2638	2674				69	2500		10	154
-06	Ус39А4х4				2076	2136	2176				68	2000		8	168
-07	Ус39А4х5	2076	2136	2176	2594	2654	2694	18	68	2000	77	2500	8	10	205
-08	Ус39А4х6				3112	3172	3212				86	3000		12	245
-09	Ус39А5х5	2594	2654	2694	2594	2654	2694		77	2500	77	2500	10	10	255

1. Размеры для справок.
2. Маркировать и клеймить по Ус6кту шрифтом ПО-3 ГОСТ2930-62.
3. При установке фильтров поз.7 следить за отсутствием зазоров по контуру прилегания их к раме поз.1.

Ус 39А. 00. 000 СБ

Панель для плоской установки фильтров ФЯ в строительных конструкциях.

Сборочный чертеж

Изм.	Лист	№ докум.	Подпись	Дата
Разраб.		Кедалкина		
Пров.		Зисьман		
Т.контр.		Зисьман		
Рук.		Бродский		
Н.контр.		Ушакова		
Утв.		Савин		

Лит.	Масса	Масштаб
	см. табл.	—
Лист 1	Листов 2	

ГОССТРОЙ СССР
ГОСХИМПРОЕКТ
г. Москва

Формат А2

Инв.№ подл. | Подпись и дата | Взам. инв.№ | Инв.№ дубл. | Подпись и дата

Б-Б
М1:1 повернуто лист 1

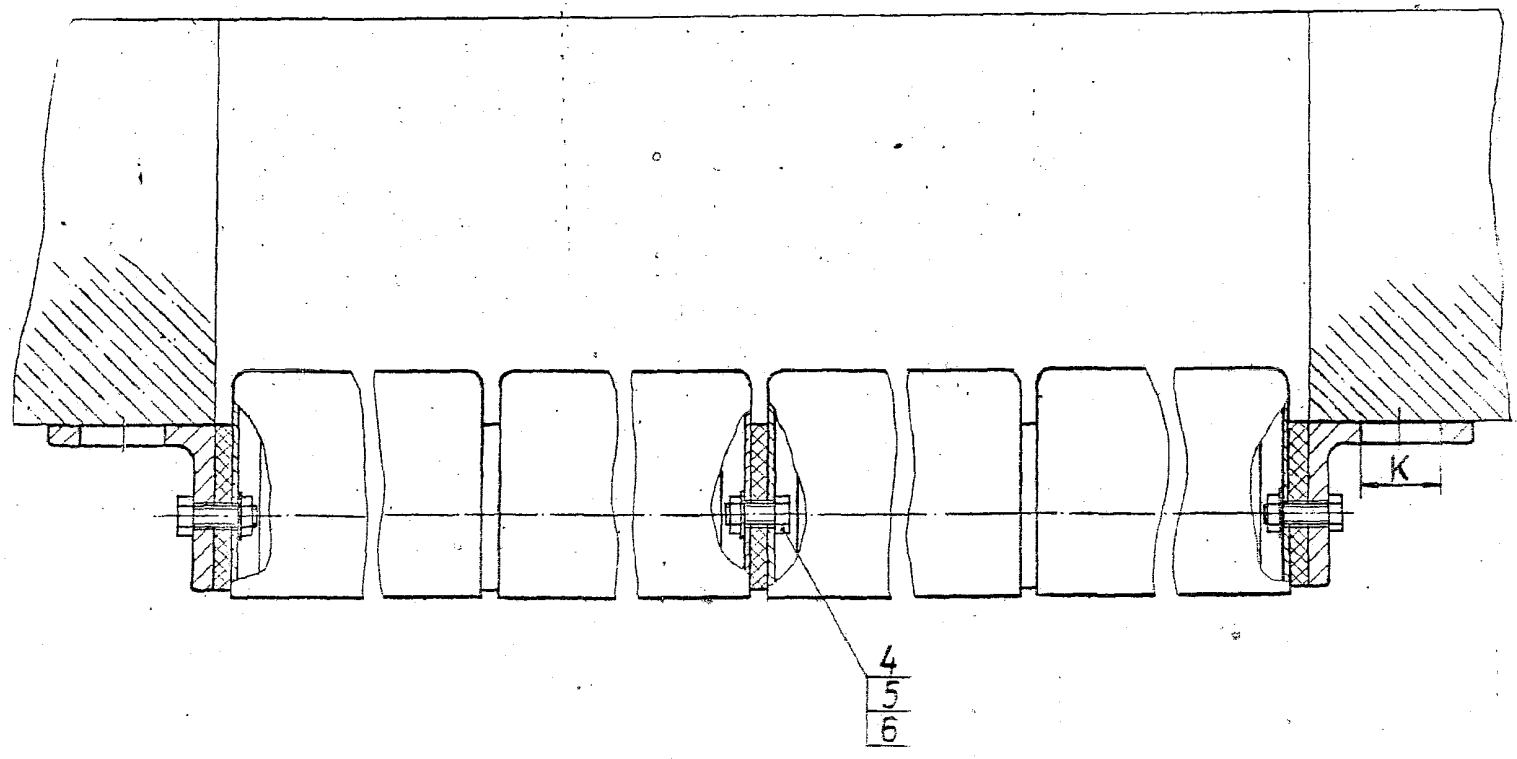

серия 5.904-25

Инв.№ подл.	Подп. и дата	Взам.инв.№	Инв.№ дубл.	Подп. и дата

Формат	Зона	Поз.	Обозначение	Наименование	Кол. на испол. Ус39А.01.000 –										Примечание
					–	01	02	03	04	05	06	07	08	09	
				Документация											
12			Ус 39А.01.000 СБ	Сборочный чертеж	Х	Х	Х	Х	Х	Х	Х	Х	Х	Х	

Изм.	Лист	№ докум.	Подп.	Дата	Ус 39А. 01. 000		
Разраб.		Мешалкина			РАМКА	Лит.	Лист 1	Листов 2
Пров.		Зисьман				Госстрой СССР ГОСКИНПРОЕКТ г. Москва	
Рук.		Бродский					
Н.контр.		Ушакова					
Утв.		Синвин					

Копировал

Формат 11

Инв.№ подл.	Подп. и дата	Взам.инв.№	Инв.№ дубл.	Подп. и дата

Формат	Зона	Поз.	Обозначение	Наименование	Кол. на испол. Ус39А.01.000 –										Примечание
					–	01	02	03	04	05	06	07	08	09	
				Детали											
11	I		Ус39А.01.001	Уголок	2										
12	I		Ус39А.01.002	Уголок		2	2								
	2		Ус39А.01.002	Уголок	2	2									
12	I		Ус39А.01.003	Уголок				2	2	2					
	2		Ус39А.01.003	Уголок			2	2							
	2		Ус39А.01.003-01	Уголок					2						
	2		Ус39А.01.003-02	Уголок						2					
12	I		Ус39А.01.004	Уголок							2	2	2		
	2		Ус39А.01.004	Уголок							2				
	I		-01	Уголок										2	
	2		-01	Уголок								2		2	
	2		-02	Уголок									2		

Изм.	Лист	№ докум.	Подп.	Дата	Ус39А. 01. 000	Лист 2

Копировал

Формат 11

Ус 39А.01.000 СБ

серия 5.904-25

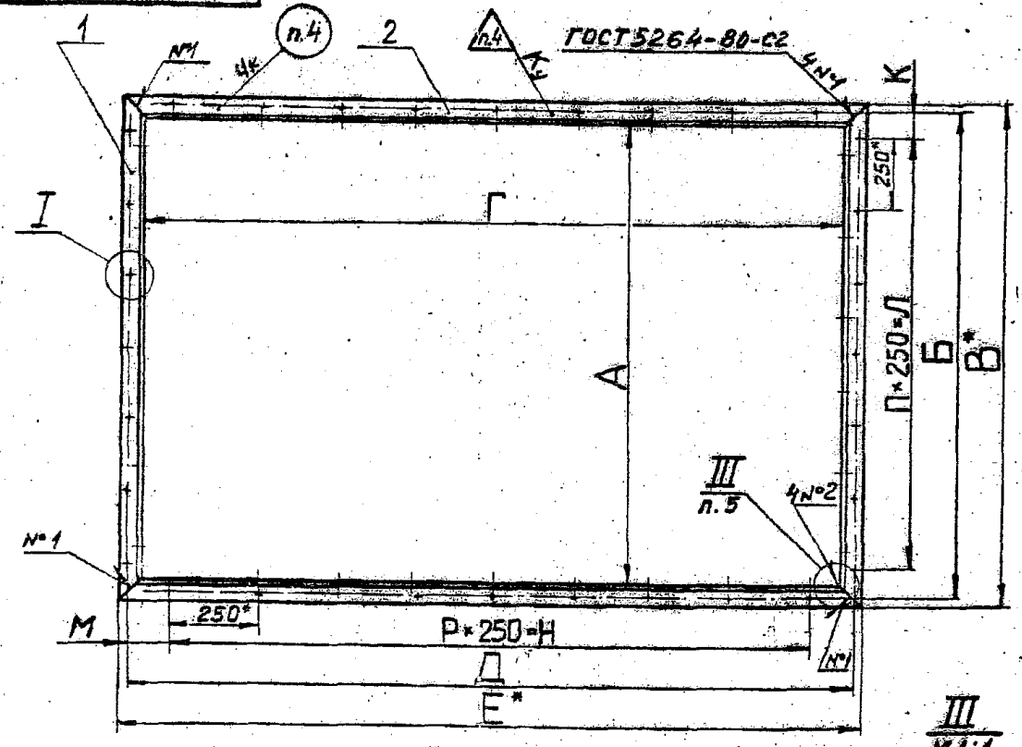

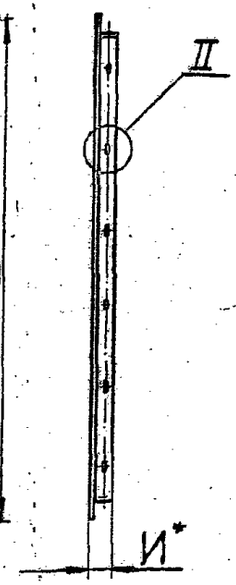

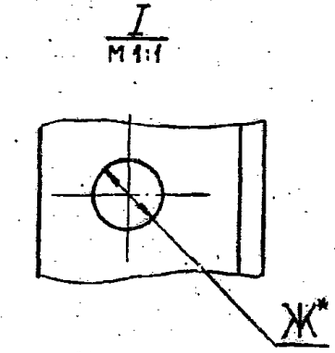

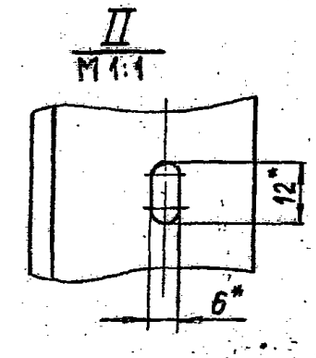

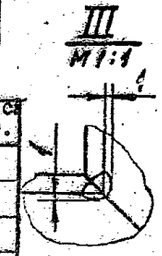

Размеры в мм.

Обозначение	А	Б	В	Г	Д	Е	Ж	И	К	Л	М	Н	П	Р	Масса кг.
Ус39А.01.000	522	566	602	1040	1084	1120	14	40	38	500	42	1000	2	4	10
-01	1040	1084	1120	1040	1084	1120	14	40	42	1000	42	1000	4	4	13
-02	1040	1084	1120	1558	1602	1638	14	40	42	1000	51	1500	4	6	16
-03	1558	1602	1638	1558	1602	1638	14	40	51	1500	51	1500	6	6	19
-04	1556	1602	1638	2076	2120	2156	14	40	51	1500	60	2000	6	8	22
-05	1558	1602	1638	2594	2638	2674	14	40	51	1500	69	2500	6	10	26
-06	2076	2136	2176	2076	2136	2176	18	50	68	2000	68	2000	8	8	33
-07	2076	2136	2176	2594	2654	2694	18	50	68	2000	77	2500	8	10	36
-08	2076	2136	2176	3112	3172	3212	18	50	68	2000	86	3000	8	12	40
-09	2594	2654	2694	2594	2654	2694	18	50	77	2500	77	2500	10	10	41

1. * Размеры для справок.
2. Неуказанные предельные отклонения размеров: отверстий-по H14; валов-по h14.
3. Покрытие: грунтовка ФЛ-03к ГОСТ 9109-81.IV.Ж2.
4. Маркировать и клеймить по Ус Фн ТУ шрифтом П0-3 ГОСТ 2930-62.
5. Сварка ручная электродуговая. Шов сплошной.

Изм.	Лист	№ докум.	Подпись	Дата
Разраб.		Металкина		
Пров.		Быскман		
Г.контр.		Зисьман		
Рук.		Бродский		
Н.контр.		Ушакова		
Утв.		Саврин		

Ус 39А. 01. 000 СБ

РАМКА

Сборочный чертеж

Лит.	Масса	Масштаб
	См. табл.	—

Лист | Листов 1

ГОССТРОЙ СССР ГОСХИМПРОЕКТ г. Москва

Формат 12

Инв.№ подл. | Подпись и дата | Взам. инв.№ | Инв.№ дубл. | Подпись и дата

Уе 39А.01.002

серия 5.904-25

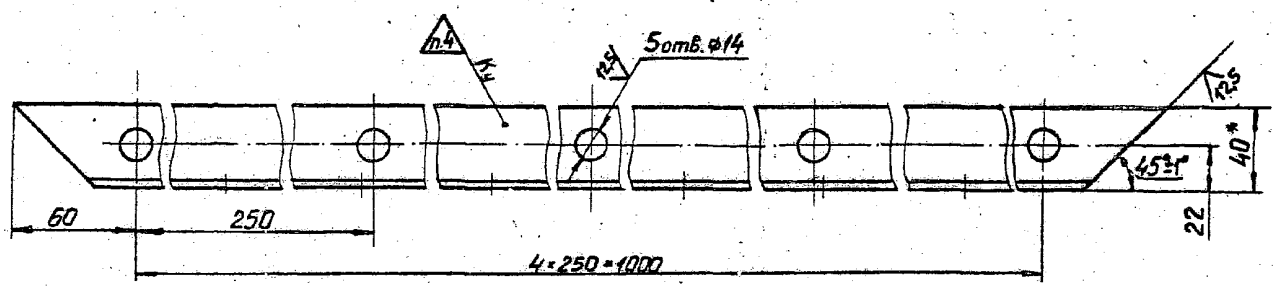

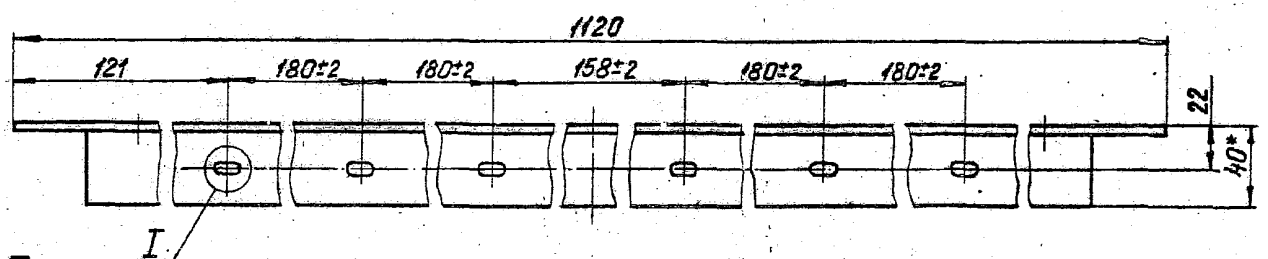

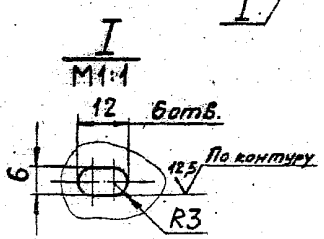

1. * Размеры для справок.
2. Неуказанные предельные отклонения размеров: отверстий - по H14, валов - по h14, остальных $\pm \frac{JT14}{2}$.
3. Предельные отклонения размеров между осями двух любых отверстий ± 0,5мм.
4. Клеймить по УсФиТУ.

Изм.	Лист	№ докум.	Подпись	Дата	Уе 39А. 01. 002		
Разраб.		Мешалкина			УГОЛОК	Лит.	Масса 3,15 / Масштаб I:2
Пров.		Зисьман				Лист	Листов 1
Т.контр.		Зисьман			УголокБ-40х40х5ГОСТ8509-72 / Ст. Зсп ГОСТ535-79	ГОССТРОЙ СССР ГОСХИМПРОЕКТ г. Москва	
Рук.							
Н.контр.		Ушакова					
Утв.							

Формат 12

Инв.№ подл. | Подпись и дата | Взам. инв.№ | Инв.№ дубл. | Подпись и дата

Ус 39А.01.003

серия 5.904-25

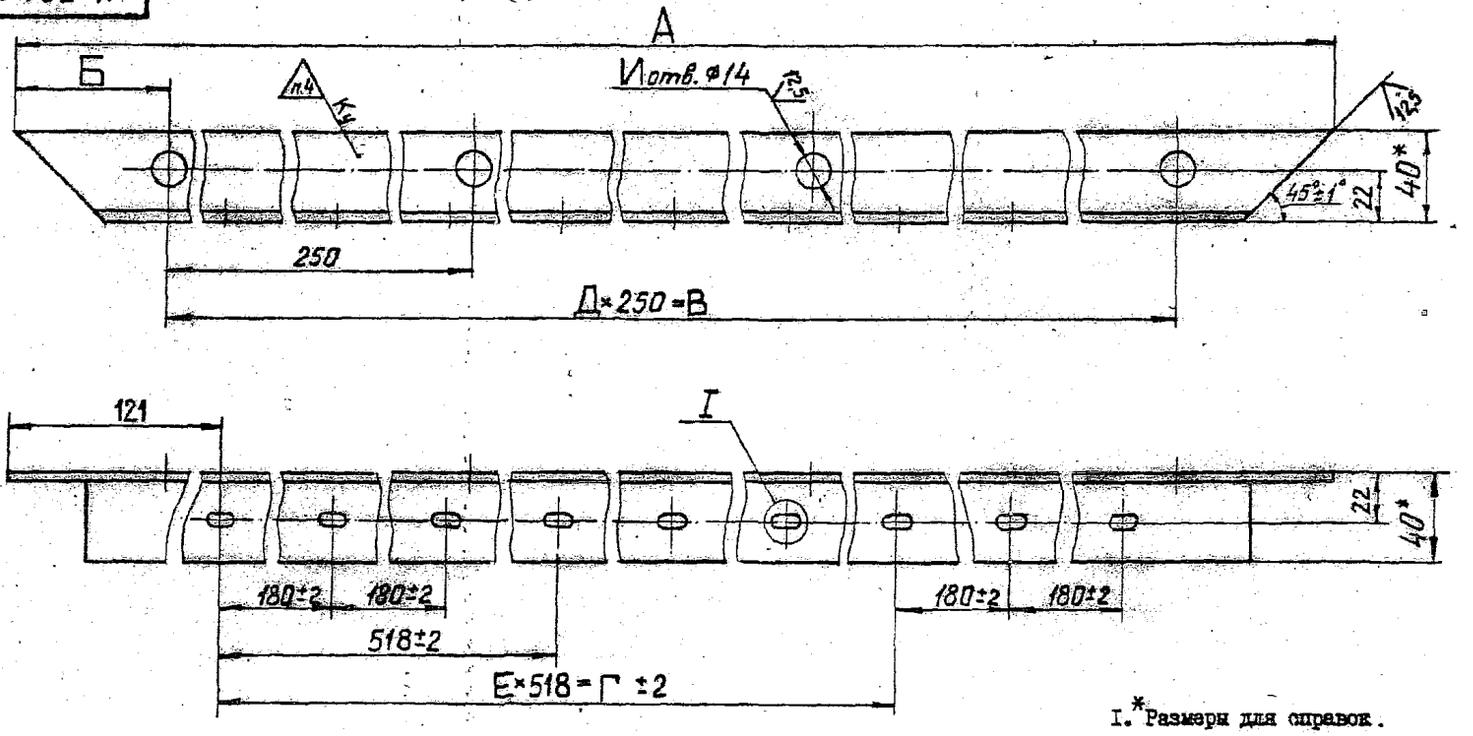

Размеры в мм.

Обозначение	А	Б	В	Г	Д	Е	Ж	И	Масса кг.
Ус39А.01.003	1638	69	1500	1036	6	2	9	7	4,7
-01	2156	78	2000	1554	8	3	12	9	6,2
-02	2674	87	2500	2072	10	4	15	11	7,7

1.* Размеры для справок.

2. Предельные отклонения размеров: отверстий-по H14, валов-по h14, остальных $\pm \frac{JT14}{2}$.

3. Предельные отклонения размеров между осями двух любых отверстий ± 0,5мм.

4. Клеймить по Ус Фя ТУ.

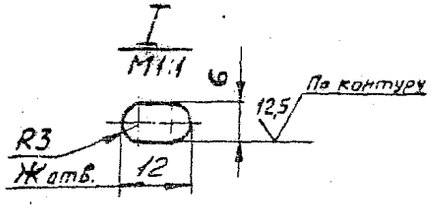

				Ус 39А. 01. 003	
Изм.	Лист	№ докум.	Подпись	Дата	
Разраб.		Мешалкина			УГОЛОК
Пров.		Зисьман			
Т.контр.		Зисьман			
Рук.					
Н.контр.		Ушакова			
Утв.					

Лит.	Масса	Масштаб
	см. табл.	-
Лист	Листов 1	

Уголок Б-40х40х5 ГОСТ 8509-72
Ст. 3сп. ГОСТ 535-79

ГОССТРОЙ СССР
ГОСХИМПРОЕКТ
г. Москва

Формат 12

Инв.№ подл. | Подпись и дата | Взам. инв.№ | Инв.№ дубл. | Подпись и дата

Ус 39А.01.004

серия 5.904-25

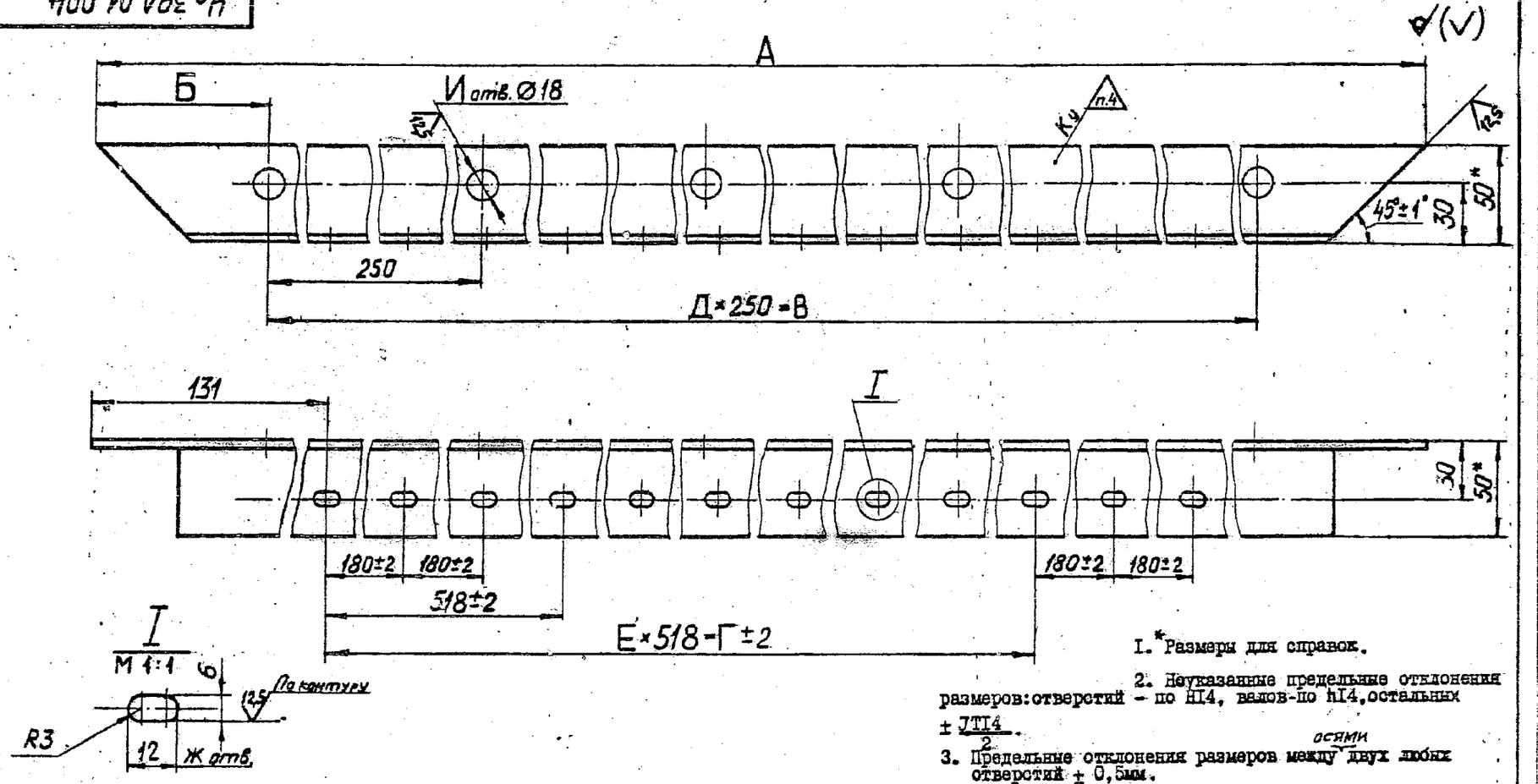

1. *Размеры для справок.

2. Неуказанные предельные отклонения размеров: отверстий – по H14, валов – по h14, остальных $\pm \frac{IT14}{2}$.

3. Предельные отклонения размеров между осями двух любых отверстий ± 0,5мм.

4. Клеймить по Ус Фя ТУ.

Размеры, мм.

Обозначение	А	Б	В	Г	Д	Е	Ж	И	Масса кг.
Ус 39А.01.004	2176	88	2000	1554	8	3	12	9	7,3
-01	2694	97	2500	2072	10	4	15	11	9,9
-02	3212	106	3000	2590	12	5	18	13	11,8

Изм.	Лист	№ докум.	Подпись	Дата
Разраб.		Мешалкина		
Пров.		Сивьман		
Г.контр.		Зисман		
Рук.				
Н.контр.		Ушакова		
Утв.				

Ус 39А. 01. 004

УГОЛОК

Лит.	Масса	Масштаб
	см. табл.	–

Лист | Листов 1

УголокБ-50х50х5ГОСТ 8509-72
Ст.3сп.ГОСТ 535-79

ГОССТРОЙ СССР
ГОСХИМПРОЕКТ
г. Москва

Формат 12

Инв.№ подл. | Подпись и дата | Взам. инв.№ | Инв.№ дубл. | Подпись и дата

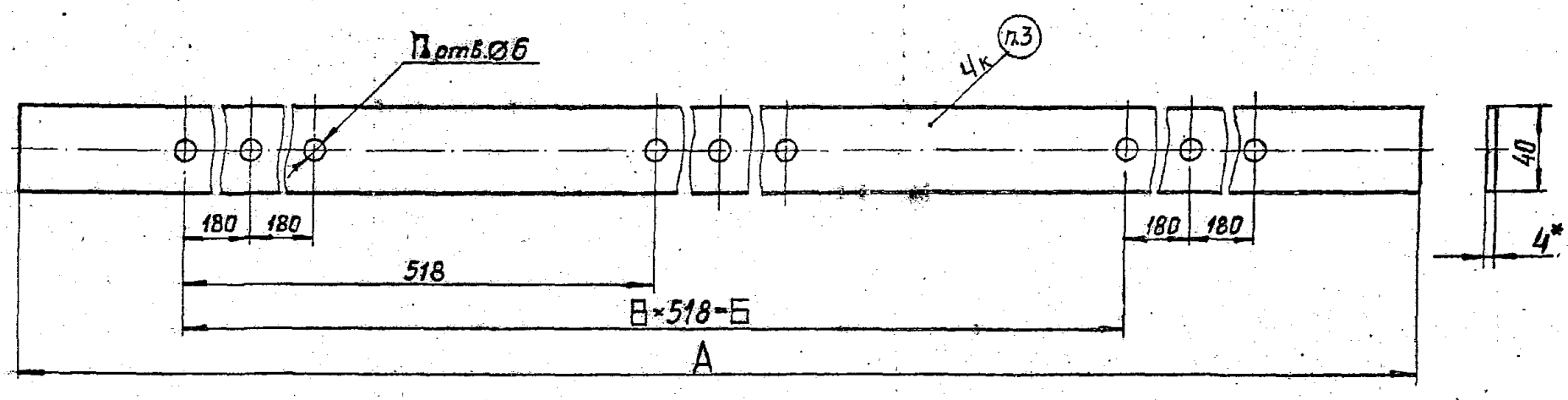

Обозначение	Размеры, мм.		В	Д	Масса, кг.
	А	Б			
Ус39А.00.002	1040	–	–	6	0,25
-01	1558	1036	2	9	0,38
-02	2076	1554	3	12	0,52
-03	2594	2072	4	15	0,65

1. * Размер для справок.
2. Размеры обесп. инстр.
3. Маркировать по Ус 6я ТУ.

Изм.	Лист	№ докум.	Подпись	Дата
Разраб.		Мешалкина		
Пров.		Зисьман		
Т.контр.		Зисьман		
Н.контр.		Ушакова		
Утв.				

Ус39А.00.002

Прокладка

Лит.	Масса	Масштаб
	см. табл.	—

Лист | Листов 1

Пластина I, лист, ТМКЩ-М-4
ГОСТ 7338-77

ГОССТРОЙ СССР
ГОСХИМПРОЕКТ
г. Москва

Формат 12

Подпись и дата | Инв.№ дубл. | Взам. инв.№ | Подпись и дата | Инв.№ подл.

Ф3-61

серия 5.904-25

Ус 39А.01.001

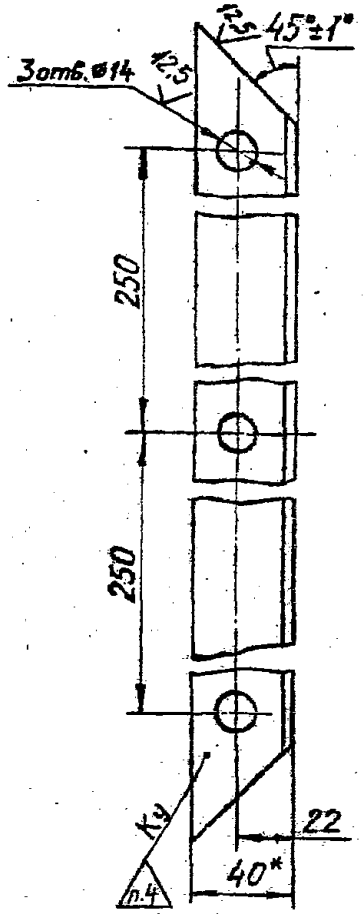

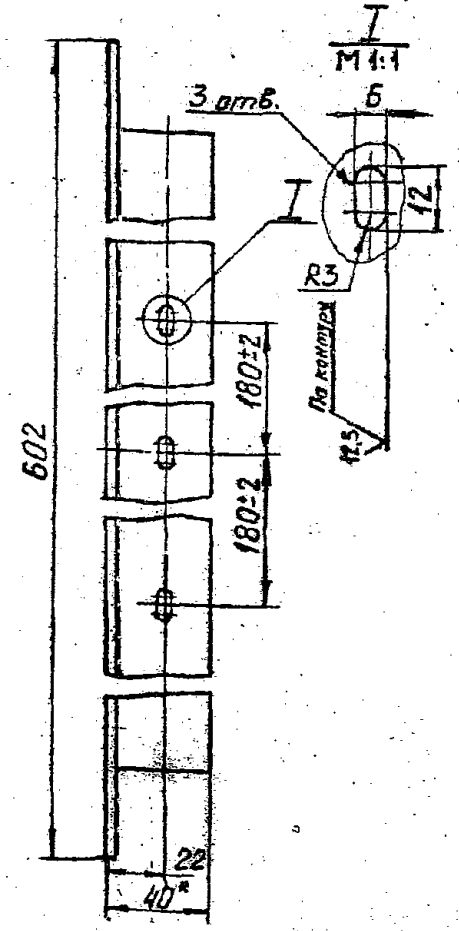

1. * Размеры для справок.
2. Неуказанные предельные отклонения размеров: отверстий -по H14; валов-по h14; остальных $\pm \frac{JT14}{2}$.
3. Неуказанные предельные отклонения размеров между осями двух любых отверстий ±0,5мм.
4. Клеймить по Ус ФЯ ТУ.

Изм.	Лист	№ докум.	Подпись	Дата
Разраб.		Мешалкина		
Пров.		Зисьман		
Т.контр.		Зисьман		
Рук.				
Н.контр.		Ушакова		

Ус 39А. 01. 001

УГОЛОК

Лит.	Масса	Масштаб
	1,6	1:2
Лист	Листов 1	

Уголок Б-40х40х5 ГОСТ 8509-72
Ст.3сп ГОСТ 535-79

ГОССТРОЙ СССР
ГОСХИМПРОЕКТ
г. Москва

Формат 11

Ф3-61

13

Ус 40А.01.002

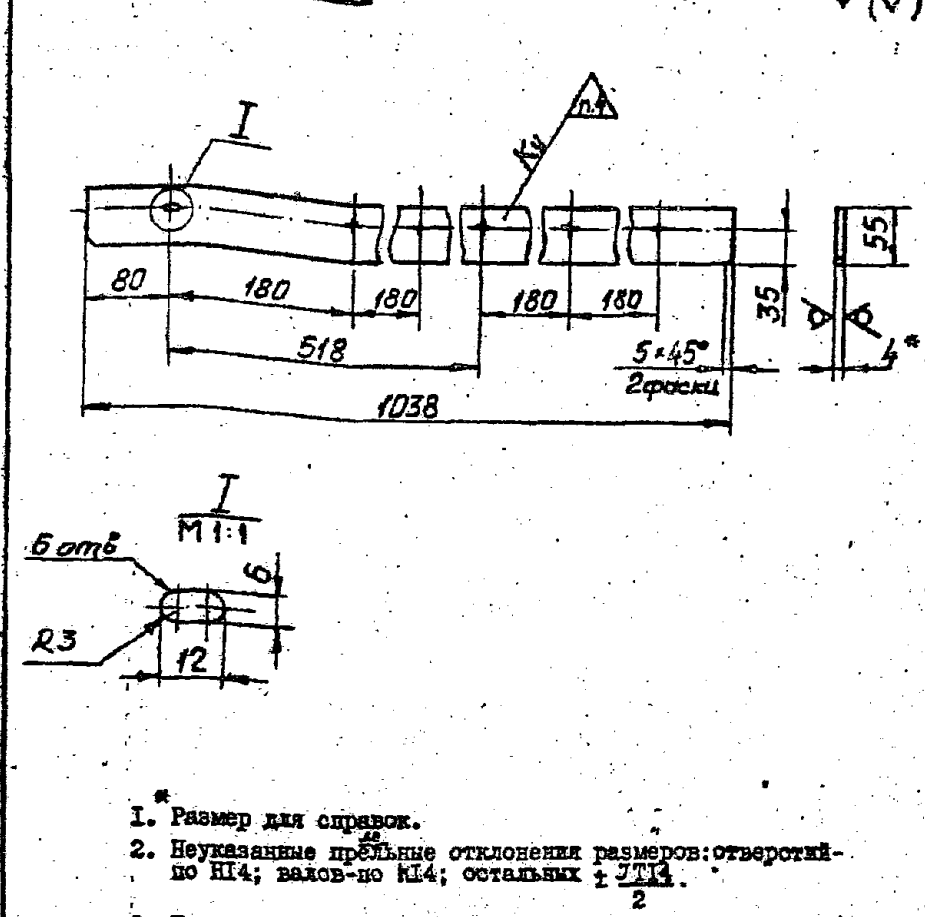

1. * Размер для справок.
2. Неуказанные предельные отклонения размеров: отверстий - по H14; валов-по h14; остальных $\pm \frac{JT14}{2}$.
3. Предельные отклонения размеров между осями двух любых отверстий ± 2 мм.
4. Клеймить по Ус ФЯ ТУ.

Изм.	Лист	№ докум.	Подпись	Дата
Разраб.		Мешалкина		
Пров.		Зисьман		
Т.контр.		Зисьман		
Рук.				
Н.контр.		Ушакова		
Утв.				

Ус40А. 01. 002

Планка

Лит.	Масса	Масштаб
	1,8	1:5
Лист	Листов 1	

Лист Б-ПН-4 ГОСТ 19903-74
Ст. 3сп ГОСТ 14637-79

ГОССТРОЙ СССР
ГОСХИМПРОЕКТ
г. Москва

Формат 11

Инв.№ подл. | Подпись и дата | Взам. инв.№ | Инв.№ дубл. | Подпись и дата

Ф3-55

Серия 5.904-25

Формат	Зона	Поз.	Обозначение	Наименование	Кол.	Примечание
				Документация		
I2			Ус40А.00.000 СБ	Сборочный чертеж		
II			Ус Фя ПС	Паспорт		
II			УсФяТУ	Технические условия		
				Сборочные единицы		
II		I	Ус40А.0I.000	Корпус	I	
				Детали		
II		2	Ус39А.00.00I	Прокладка	I2	
I2		3	Ус39А.00.002	Прокладка	8	
				Стандартные изделия		
		4		Болт М5хI4.58.0I9 ГОСТ 7805-70	84	
		5		Гайка М5.5.0I9 ГОСТ 5927-70	84	
		6		Шайба 5.02.0I9 ГОСТ II37I-78	84	
				Прочие изделия		
		7		Фильтр ячейковый унифицированный типа Фя2А ТУ229ДI 3I93-76	8	

Взам.инв.№ | Инв.№ дубл. | Подпись и дата | Инв.№ подл.

Изм.	Лист	№ докум.	Подп.	Дата
Разраб.		Мешалкина		
Пров.		Зисьман		
Рук.		Бродский		
Н.контр.		Ушакова		
Утв.		Савицин		

Ус40А. 00. 000

Панель для угловой установки фильтров Фя в строительных конструкциях

Лит.	Лист	Листов
		I

ГОССТРОЙ СССР ГОСХИМПРОЕКТ г. Москва

Формат 11В

Формат	Зона	Поз.	Обозначение	Наименование	Кол.	Примечание
				Документация		
I2			Ус40А.0I.000 СБ	Сборочный чертеж		
				Детали		
II		I	Ус40А.0I.00I	Уголок	2	
		2	-0I	Уголок	2	
II		3	Ус40А.0I.002	Планка	2	
II		4	Ус40А.0I.003	Лист	2	
I2		5	Ус40А.0I.004	Стойка	I	
		6	-0I	Стойка	2	

Взам.инв.№ | Инв.№ дубл. | Подпись и дата | Инв.№ подл.

Изм.	Лист	№ докум.	Подп.	Дата
Разраб.		Мешалкина		
Пров.		Зисьман		
Рук.				
Н.контр.		Ушакова		
Утв.				

Ус40А. 0I. 000

Корпус

Лит.	Лист	Листов

ГОССТРОЙ СССР ГОСХИМПРОЕКТ г. Москва

Формат 11В

Ус 40А.00.000 СБ

серия 5.904-25

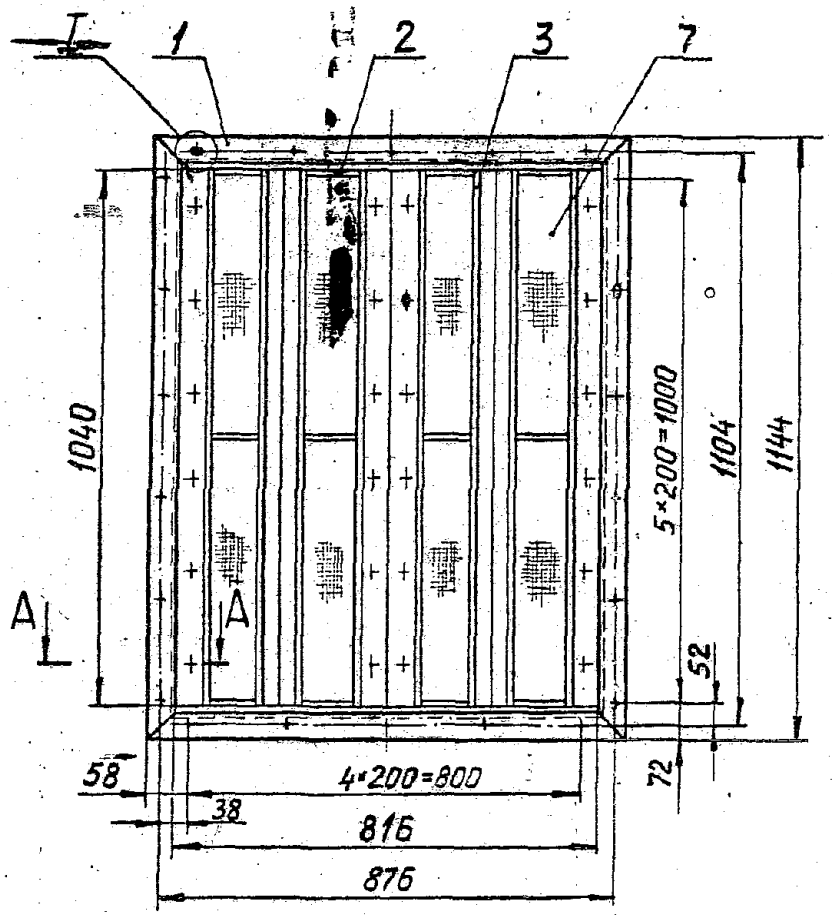

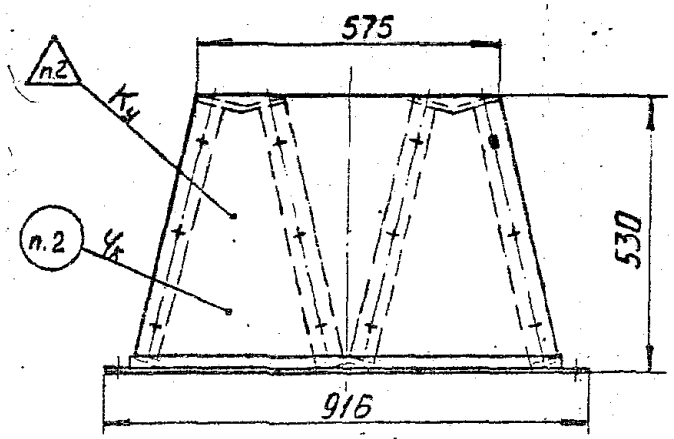

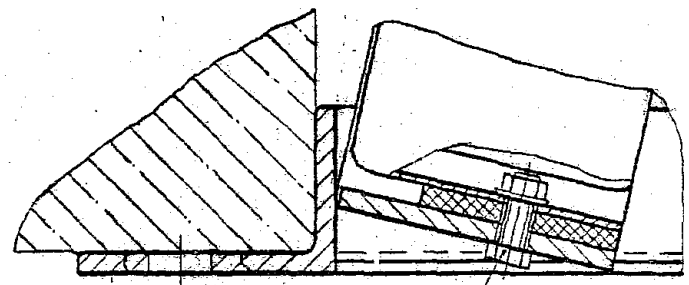

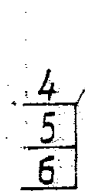

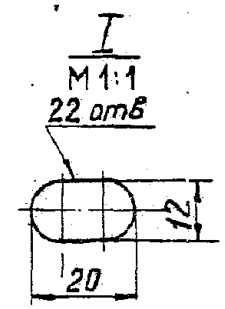

1. Размеры для справок.
2. Маркировать и клеймить по УсФяТУ шрифтом ПО-3 ГОСТ 2930-62.
3. При установке фильтров поз.7 следить за отсутствием зазоров по контуру прилегания их к корпусу поз.I.

Изм.	Лист	№ докум.	Подпись	Дата	Ус 40А. 00. 000 СБ
Разраб.		Мешалкина			Панель для угловой установки фильтров ФЯ в строительных конструкциях. Сборочный чертеж
Пров.		Зисьман			
Т.контр.		Зисьман			
Рук.		Бродский			
Н.контр.		Ушакова			
Утв.		Саввин			

Лит.	Масса	Масштаб
	106	1:10
Лист	Листов 1	

ГОССТРОЙ СССР
ГОСХИМПРОЕКТ
г. Москва

Формат 12

Инв.№ подл. | Подпись и дата | Взам. инв.№ | Инв.№ дубл. | Подпись и дата

Ус 40А 01 000

серия 5.904-25

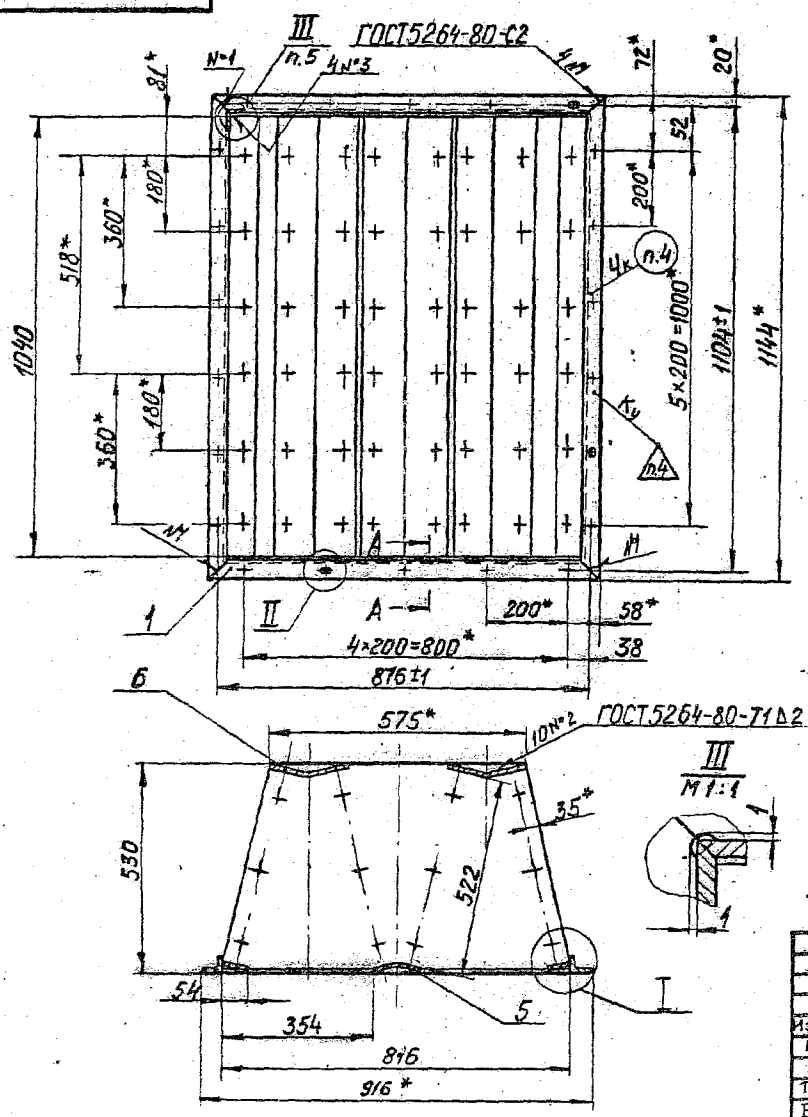

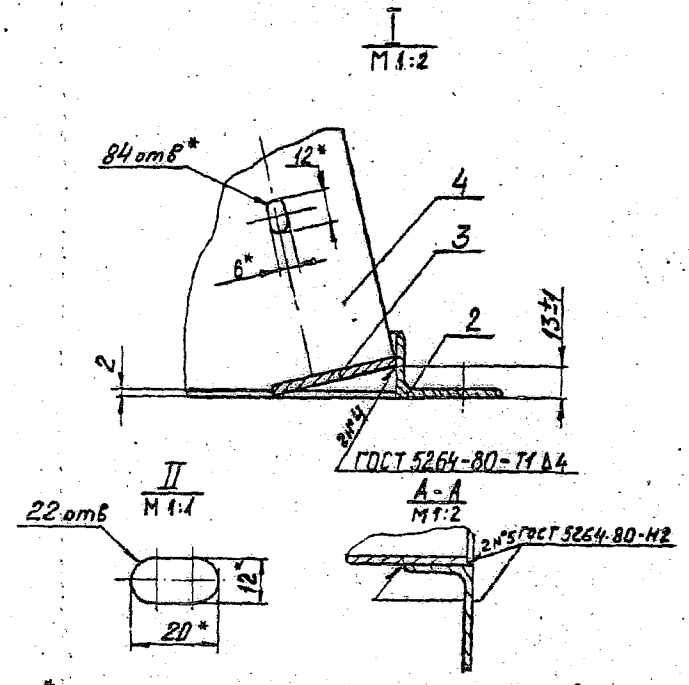

1. * Размеры для справок.
2. Неуказанные предельные отклонения размеров: отверстий по H14; валов по h14; остальных $\pm \frac{JT14}{2}$.
3. Покрытие: грунтовка ФЛ-03кГОСТ 9109-81.IV.Ж2.
4. Маркировать и клеймить по Ус Фя ТУ шрифтом ПО-3 ГОСТ 2930-62
5. Сварка ручная электродуговая. Шов сплошной.

Изм	Лист	№ докум.	Подпись	Дата
Разраб.		Подбиралова		
Пров.		Зисьман		
Т.контр.		Зисьман		
Рук.		Бродский		
Н.контр.		Ушакова		
Утв.		Саввин		

Ус 40А. 01. 000 СБ

Корпус

Сборочный чертеж

Лит.	Масса	Масштаб
	38,0	1:10

Лист | Листов 1

ГОССТРОЙ СССР
ГОСХИМПРОЕКТ
г. Москва

Формат 12

Подпись и дата | Инв.№ дубл. | Взам.инв.№ | Подпись и дата | Инв.№ подл.

серия 5.904-25

Ус40А.01.001

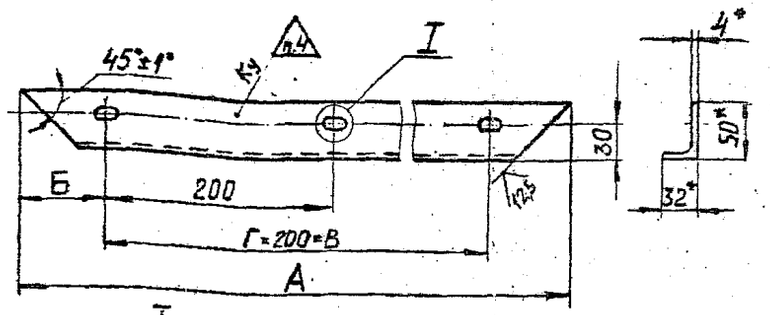

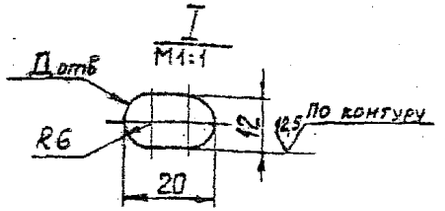

Размеры в мм.

Обозначение	А	Б	В	Г	Д	масса кг.
Ус40А.01.001	916	58	800	4	5	2,15
-01	1144	72	1000	5	6	2,7

1.* Размеры для справок.
2. Неуказанные предельные отклонения размеров: отверстий-по Н14; валов-по h14; остальных $\pm \frac{IT14}{2}$.
3. Предельные отклонения размеров между осями двух любых отверстий ± 2 мм.
4. Клеймить по УсФяТУ.

Изм.	Лист	№ докум.	Подпись	Дата
Разраб.		Мешалкина		
Пров.		Зисьман		
Т.контр.		Зисьман		
Рук.				
Н.контр.		Ушакова		
Утв.				

Ус40А.01.001

Уголок

Лит.	Масса	Масштаб
	см. табл.	—

Лист | Листов 1

Уголок Б-50х32х4ГОСТ8510-72
Ст.3спГОСТ535-79

ГОССТРОЙ СССР
ГОСХИМПРОЕКТ
г. Москва

Формат 11

Подпись и дата | Инв.№ дубл. | Взам.инв.№ | Подпись и дата | Инв.№ подл.

Ус40А.01.003

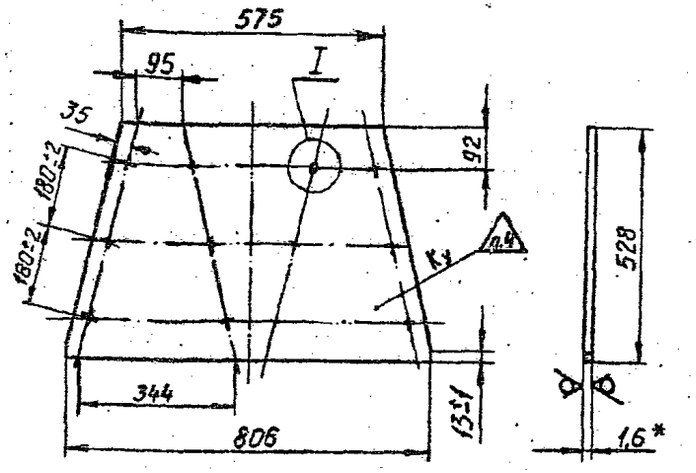

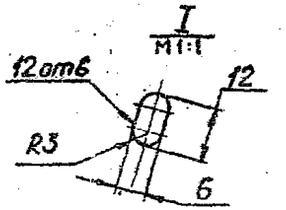

1.* Размер для справок.
2. Неуказанные предельные отклонения размеров: отверстий-по Н14; валов-по h14; остальных $\pm \frac{IT14}{2}$.
3. Предельные отклонения размеров между осями двух любых отверстий ± 2 мм.
4. Клеймить по УсФяТУ.

Изм.	Лист	№ докум.	Подпись	Дата
Разраб.		Мешалкина		
Пров.		Зисьман		
Т.контр.		Зисьман		
Рук.				
Н.контр.		Ушакова		
Утв.				

Ус40А. 01. 003

Лист

Лит.	Масса	Масштаб
	4,5	1:10

Лист | Листов 1

Лист Б-ПН-1,6ГОСТ19903-74
Ст.3спГОСТ16523-70

ГОССТРОЙ СССР
ГОСХИМПРОЕКТ
г. Москва

Формат 11

Подпись и дата | Инв.№ дубл. | Взам.инв.№ | Подпись и дата | Инв.№ подл.

Ус40А.01.004

серия 5.904-25

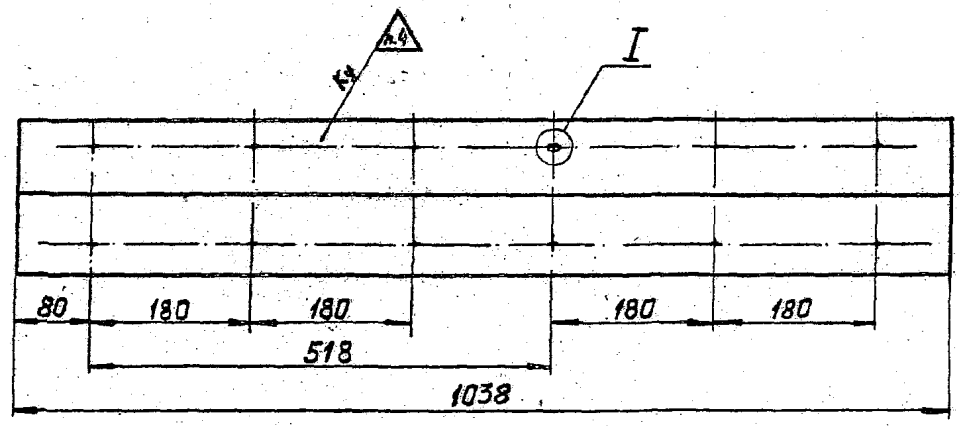

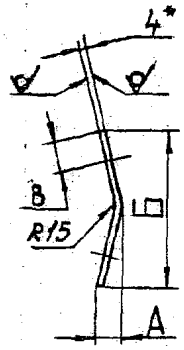

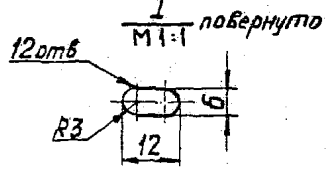

1. * Размер для справок.
2. Неуказанные предельные отклонения размеров: отверстий - по H14; валов - по h14; остальных $\pm \frac{JT14}{2}$.
3. Предельные отклонения размеров между осями двух любых отверстий ± 2 мм.
4. Клеймить по УсФяТУ.

Обозначение	Размеры, мм				Масса, кг.
	А	Б	В	длина развер.	
Ус40А.01.004	17	110	20	114	3,6
-01	24	170	35	176	5,6

Изм.	Лист	№ докум.	Подпись	Дата
Разраб.		Мешалкина		
Пров.		Зисьман		
Г.контр.		Зисьман		
Рук.				
Н.контр.		Ушакова		
Утв.				

Ус40А. 01. 004

Стойка

Лит.	Масса	Масштаб
	См. табл.	-

Лист | Листов 1

Лист Б-ШН-4ГОСТ19903-74
Ст.Зсп ГОСТ14637-79

ГОССТРОЙ СССР
ГОСХИМПРОЕКТ
г. Москва

Формат 12

Подпись и дата | Инв.№ дубл. | Взам. инв.№ | Подпись и дата | Инв.№ подл.

ФЗ-38

серия 5.904-25

Формат	Зона	Поз.	Обозначение	Наименование	Кол.	Примечание
				Документация		
I2			Ус 4IA. 00.000 СБ	Сборочный чертеж		
II			Ус ФН ПС	Паспорт		
II			УсФяТУ	Технические условия		
				Сборочные единицы		
II		I	Ус4IA. OI.000	Корпус	I	
				Детали		
II		2	Ус39А. 00.00I	Прокладка	I8	
I2		3	Ус39А. 00.002	Прокладка	I2	
				Стандартные изделия		
		4		Болт М5хI4.58.0I9 ГОСТ 7805-70	I26	
		5		Гайка М5.5.0I9 ГОСТ 5927-70	I26	
		6		Шайба 5.02.0I9 ГОСТ II37I-78	I26	
				Прочие изделия		
		7		Фильтр ячейковый унифицированный типа Фя2А ТУ223ДI 3I93-76	I2	

Подпись и дата | Инв.№ дубл. | Взам.инв.№ | Подпись и дата | Инв.№ подл.

Изм.	Лист	№ докум.	Подп.	Дата
Разраб.		Мешалкина		
Пров.		Зисьман		
Рук.		Бродский		
Н.контр.		Ушакова		
Утв.		Саввин		

Ус4IA. 00.000

Панель для угловой установки фильтров фя в строительных конструкциях

Лит.	Лист	Листов
		/

ГОССТРОЙ СССР ГОСХИМПРОЕКТ г. Москва

Формат 11В

ФЗ-38

Формат	Зона	Поз.	Обозначение	Наименование	Кол.	Примечание
				Документация		
I2			Ус 4IA.OI.000 СБ	Сборочный чертеж		
				Детали		
II		I	Ус 40А.OI.00I-OI	Уголок	2	
II		2	Ус 4IA.OI.00I	Уголок	2	
II		3	Ус 40А.OI.002	Планка	2	
II		4	Ус 4IA.OI.002	Лист	2	
I2		5	Ус 4IA.OI.003	Стойка	2	
—		6	-OI	Стойка	3	

Подпись и дата | Инв.№ дубл. | Взам.инв.№ | Подпись и дата | Инв.№ подл.

Изм.	Лист	№ докум.	Подп.	Дата
Разраб.		Мешалкина		
Пров.		Зисьман		
Н.контр.		Ушакова		
Утв.				

Ус 4IA.OI.000

Корпус

Лит.	Лист	Листов
		1

ГОССТРОЙ СССР ГОСХИМПРОЕКТ г. Москва

Формат 11В

Ус 41А.00.000 СБ

серия 5.904-25

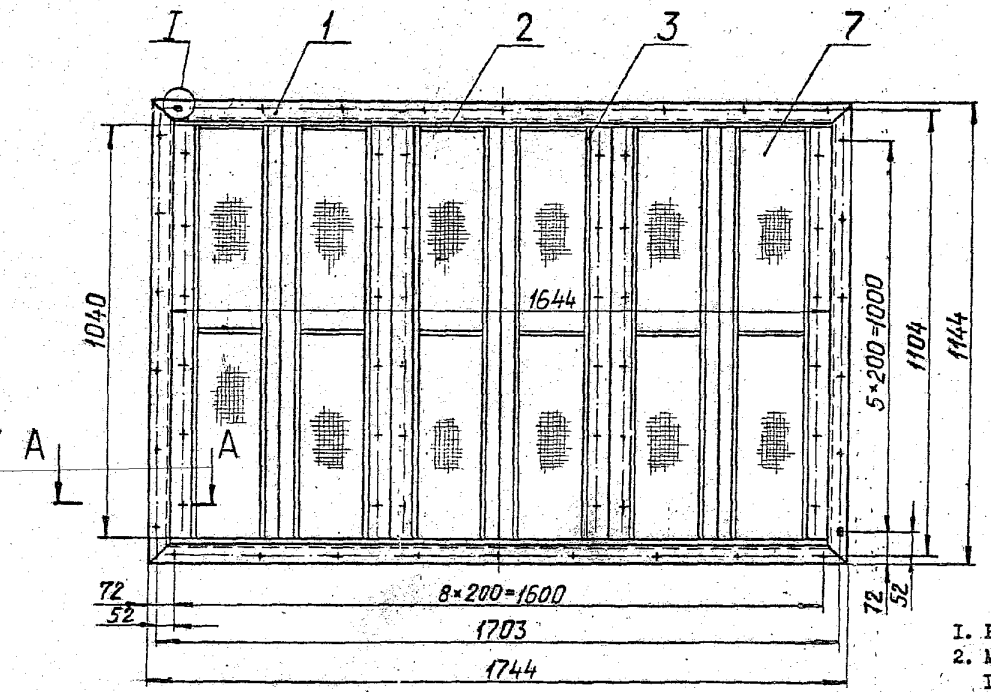

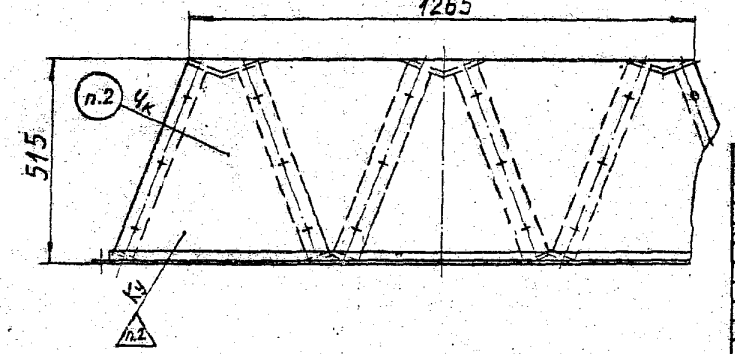

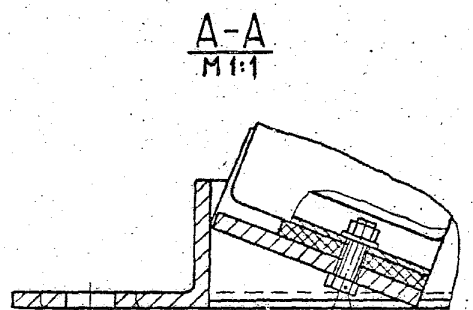

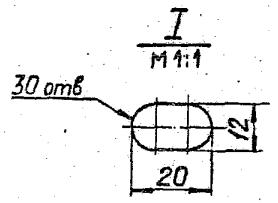

1. Размеры для справок.
2. Маркировать и клеймить по УсфяТУ шрифтом ПО-3 ГОСТ 2930-62.
3. При установке фильтров поз.7 следить за отсутствием зазоров по контуру прилегания их к корпусу поз.1.

Изм.	Лист	№ докум.	Подпись	Дата
Разраб.		Мешалкина		
Пров.		Зисьман		
Г.контр.		Зисьман		
Рук.		Бродский		
Н.контр.		Ушакова		
Утв.		Савин		

Ус 41А. 00. 000 СБ

Панель для угловой установки фильтров ФЯ в строительных конструкциях

Сборочный чертеж

Лит.	Масса	Масштаб
	I62	I:I0
Лист	Листов 1	

ГОССТРОЙ СССР
ГОСХИМПРОЕКТ
г. Москва

Формат 12

Инв.№ подл. | Подпись и дата | Взам. инв. № | Инв.№ дубл. | Подпись и дата

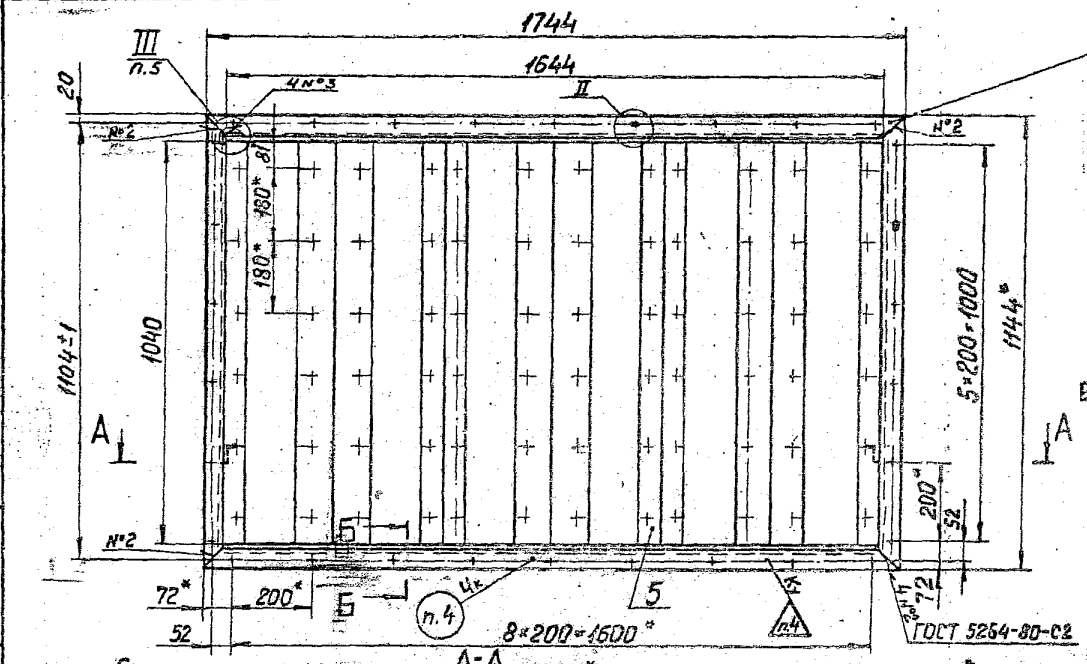

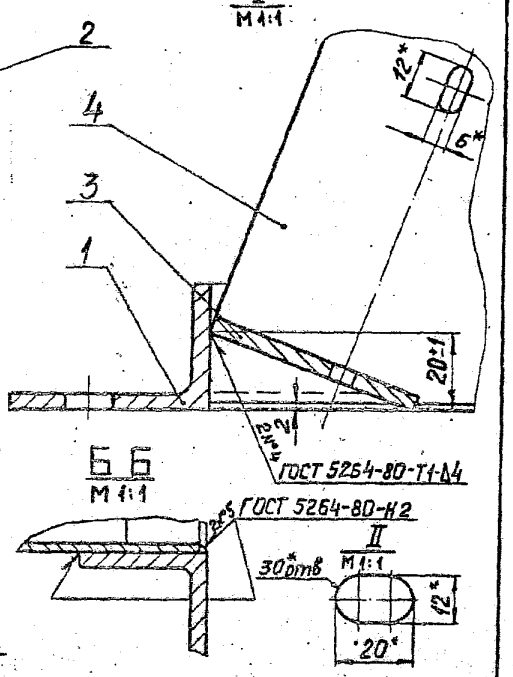

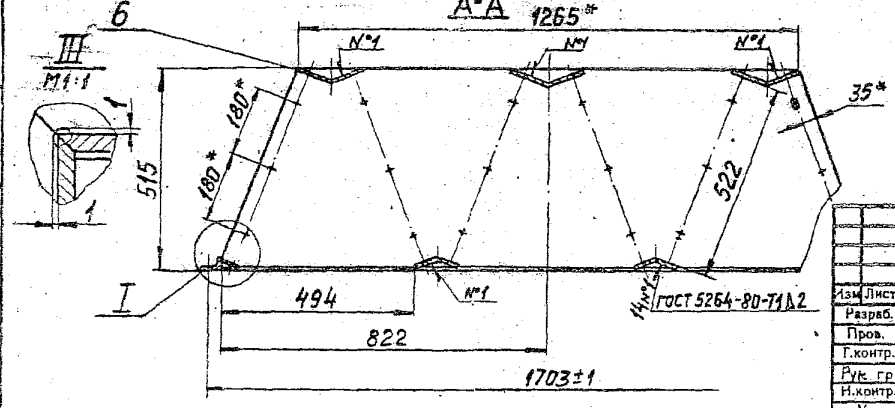

1. * Размеры для справок
2. Неуказанные предельные отклонения размеров: отверстий-H14; валов-h14; остальных $\pm \frac{IT14}{2}$.
3. Покрытие: грунтовка ФЛ-03к ГОСТ 9109-81.IV.Ж2.
4. Маркировать и клеймить по Ус Фн ТУ шрифтом ПО-3 ГОСТ 2930-62.
5. Сварка ручная электродуговая. Шов сплошной.

Изм.	Лист	№ докум.	Подпись	Дата
Разраб.		Мелелкина		
Пров.		Зисьман		
Т.контр.		Зисьман		
Рук. гр.		Бродский		
Н.контр.		Ушакова		
Утв.		Саввин		

Ус 4IA. OI. 000 СБ

Корпус

Сборочный чертеж.

Лит.	Масса	Масштаб
	60,0	I:IO

Лист | Листов 1

ГОССТРОЙ СССР
ГОСХИМПРОЕКТ
г. Москва

Формат 12

Инв.№ подл. | Подпись и дата | Взам.инв.№ | Инв.№ дубл. | Подпись и дата

Ус 41А.01.001

серия 5.904-25

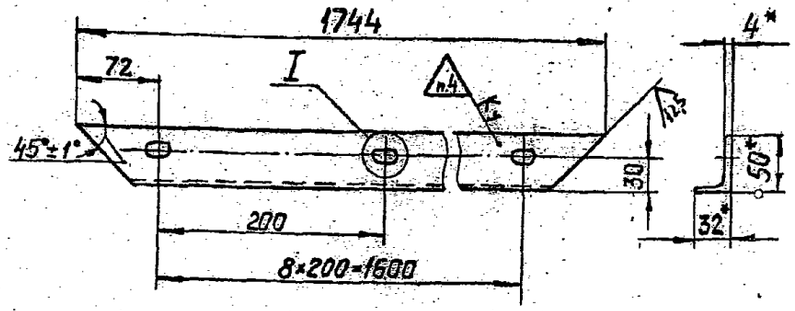

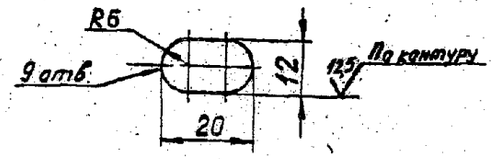

1. * Размеры для справок.
2. Неуказанные предельные отклонения размеров: отверстий-по H14; валов-по h14; остальных $\pm \frac{JT14}{2}$.
3. Предельные отклонения размеров между осями двух любых отверстий ± 2 мм.
4. Клеймить по УсфяТУ.

Изм.	Лист	№ докум.	Подпись	Дата	Ус4IA. 0I. 00I			
Разраб.		Мешалкина			Уголок	Лит.	Масса	Масштаб
Пров.		Зисьман					3,65	I:4
Т.контр.		Зисьман				Лист	Листов 1	
Н.контр.		Ушакова			Уголок Б-50х32х4IУСТ85I0-72 Ст.3спГОСТ535-79	ГОССТРОЙ СССР ГОСХИМПРОЕКТ г. Москва		
Утв.								

Формат 11

Подпись и дата | Инв.№ дубл. | Взам. инв.№ | Подпись и дата | Инв.№ подл.

Ус 41А.01.002

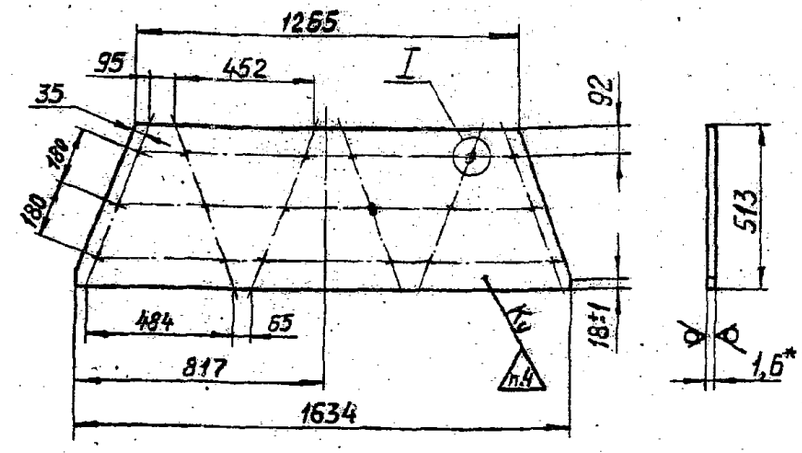

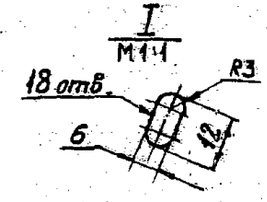

1. * Размер для справок.
2. Неуказанные предельные отклонения размеров: отверстий-по H14; валов-по h14; остальных $\pm \frac{JT14}{2}$.
3. Предельные отклонения размеров между осями двух любых отверстий ± 2 мм.
4. Клеймить по УсфяТУ.

Изм.	Лист	№ докум.	Подпись	Дата	Ус4IA. 0I. 002			
Разраб.		Мешалкина			Лист	Лит.	Масса	Масштаб
Пров.		Зисьман					8,8	I:I5
Т.контр.		Зисьман				Лист	Листов 1	
Н.контр.		Ушакова			Лист Б-ЛН-I,6ГОСТI9903-74 Ст.3сп ГОСТI6523-70	ГОССТРОЙ СССР ГОСХИМПРОЕКТ г. Москва		
Утв.								

Формат 11

Ус4IА.0I.003

серия 5.904-25

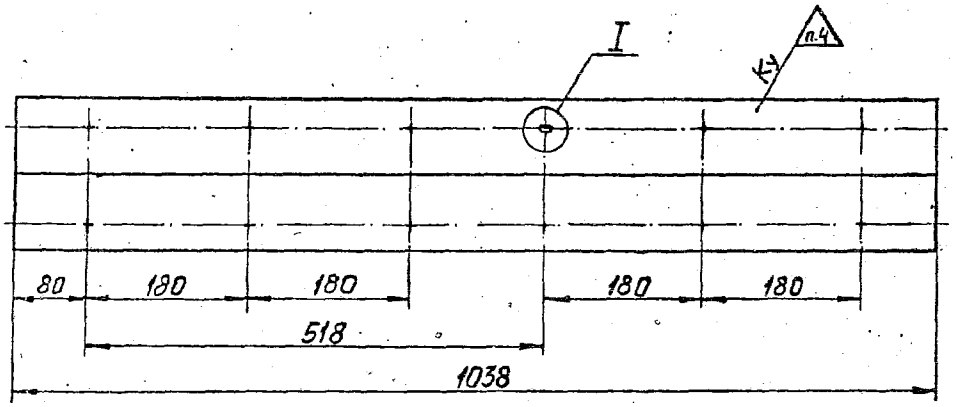

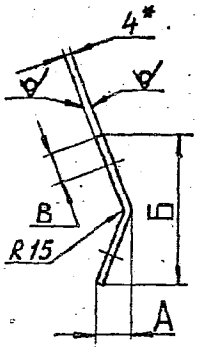

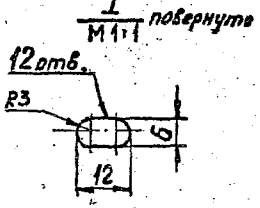

Обозначение	Размеры, мм				Масса, кг.
	А	Б	В	длина разъёма	
Ус4IА.0I.003	24	I06	20	II5	3,65
-0I	37	I70	35	I84	5,9

I.* Размер для справок.

2. Неуказанные предельные отклонения размеров: отверстий-по $H14^{A3}$; валов-$h14$; остальных $\pm \frac{IT14}{2}$.

3. Предельные отклонения размеров между осями двух любых отверстий ± 2 мм.

4. Клеймить по УсбяТУ.

					Ус4IА. 0I. 003	
Изм.	Лист	№ докум.	Подпись	Дата		
Разраб.		Мешалкина			Стойка	Лит. / Масса / Масштаб: см. табл. / —
Пров.		Зисьман				Лист / Листов 1
Т.контр.		Зисьман				
Н.контр.		Упакова			Лист Б-ШН-4ГОСТ19903-74 Ст.Зсп ГОСТ14637-79	ГОССТРОЙ СССР ГОСХИМПРОЕКТ г. Москва
Утв.						

Формат 12

Инв.№ подл. | Подпись и дата | Взам. инв.№ | Инв.№ дубл. | Подпись и дата

серия 5.904-25

Формат	Зона	Поз.	Обозначение	Наименование	Кол.	Примечание
				Документация		
I2			Ус42А.00.000 СБ	Сборочный чертеж		
II			Ус Фя ПС	Паспорт		
II			Ус Фя ТУ	Технические условия		
				Сборочные единицы		
II		I	Ус 42А.0I.000	Корпус	I	
				Детали		
II		2	Ус39А. 00. 00I	Прокладка	30	
I2		3	Ус39А. 00. 002-02	Прокладка	I2	
				Стандартные изделия		
		4		Болт М5хI4.58.0I9		
				ГОСТ 7805-70	234	
		5		Гайка М5.5.0I9.		
				ГОСТ 5927-70	234	
		6		Шайба 5.02.0I9		
				ГОСТ II37I-78	234	
				Прочие изделия		
		7		Фильтр ячейковый		
				унифицированный типа		
				Фя2А ТУ22 ЭДI 3I93-76	24	

Инв.№ подл. | Подпись и дата | Взам.инв.№ | Инв.№ дубл. | Подпись и дата

Изм.	Лист	№ докум.	Подп.	Дата
Разраб.		Мешалкин		
Пров.		Зисьман		
Рук.		Бродский		
Н.контр.		Ушакова		
Утв.		Саввин		

Ус42А. 00. 000

Панель для угловой установки фильтров Фя в строительных конструкциях

Лит.	Лист	Листов
		I

ГОССТРОЙ СССР
ГОСХИМПРОЕКТ
г. Москва

Формат 11В

Формат	Зона	Поз.	Обозначение	Наименование	Кол.	Примечание
				Документация		
I2			Ус42А. 0I. 000 СБ	Сборочный чертеж		
				Детали		
II		I	Ус4IА. 0I. 00I	Уголок	2	
II		2	Ус42А. 0I. 00I	Уголок	2	
II		3	Ус4IА. 0I. 002	Лист	2	
II		4	Ус42А. 0I. 002	Планка	2	
I2		5	Ус42А. 0I. 003	Стойка	2	
		6	-0I	Стойка	3	

Инв.№ подл. | Подпись и дата | Взам.инв.№ | Инв.№ дубл. | Подпись и дата

Изм.	Лист	№ докум.	Подп.	Дата
Разраб.		Мешалкин		
Пров.		Зисьман		
Рук.		Бродский		
Н.контр.		Ушакова		
Утв.		Саввин		

Ус42А. 0I. 000

Корпус

Лит.	Лист	Листов
		I

ГОССТРОЙ СССР
ГОСХИМПРОЕКТ
г. Москва

Формат 11В

Уо-42А.00.000 СБ

серия 5.904-25

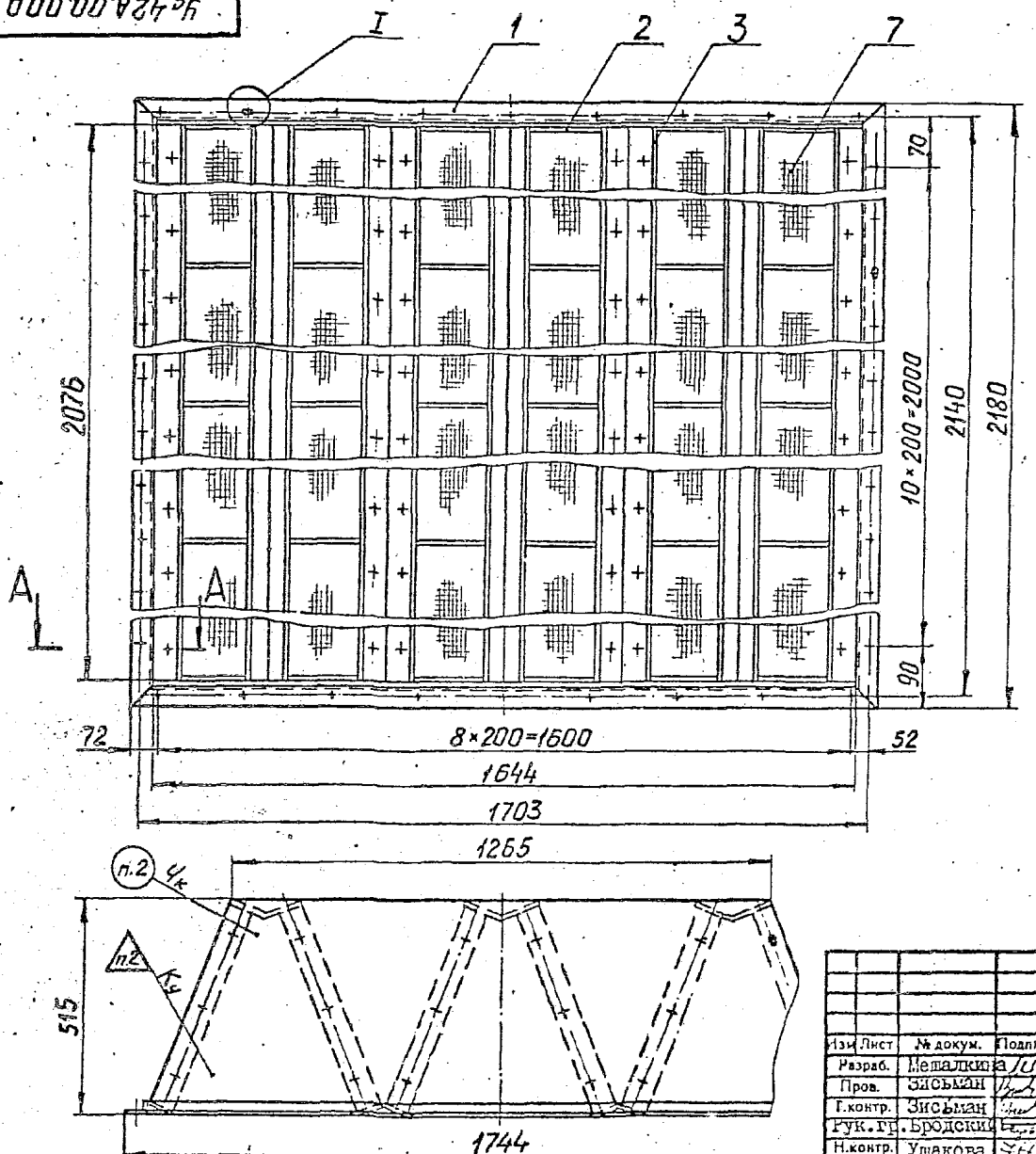

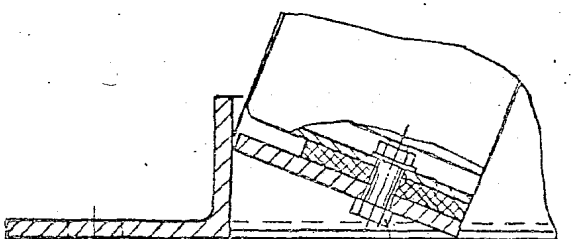

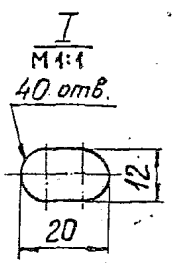

1. Размеры для справок.
2. Маркировать и клеймить по Уо Фя ТУ шрифтом ПО-3. ГОСТ 2930-62.
3. При установке фильтров поз.7 следить за отсутствием зазоров по контуру прилегания их к корпусу поз.I.

Изм.	Лист	№ докум.	Подпись	Дата
Разраб.		Мешалкина		
Пров.		Зисьман		
Т.контр.		Зисьман		
Рук.гр.		Бродский		
Н.контр.		Ушакова		
Утв.		Сабенин		

Уо-42А. 00. 000 СБ

Панель для угловой установки фильтров Фя в строительных конструкциях.
Сборочный чертеж

Лит.	Масса	Масштаб
	297,0	I:10
Лист	Листов 1	

ГОССТРОЙ СССР
ГОСХИМПРОЕКТ
г. Москва

Формат 12

Инв.№ подл. | Подпись и дата | Взам. инв.№ | Инв.№ дубл. | Подпись и дата

Ус 42А.01.000 СБ

серия 5.904-25

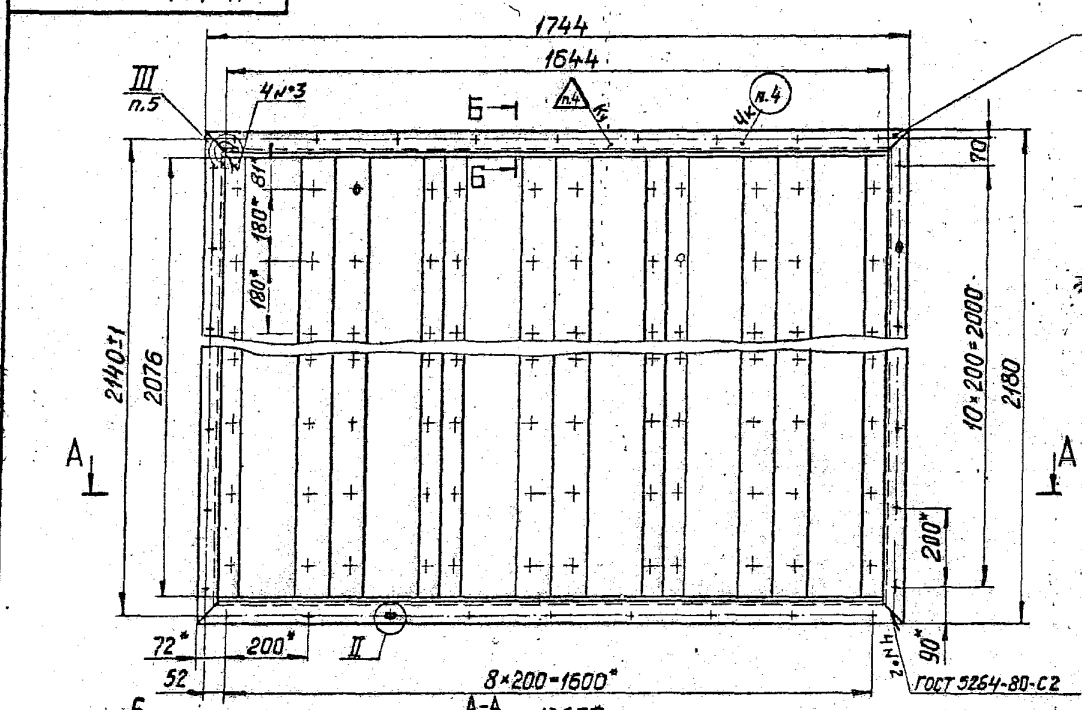

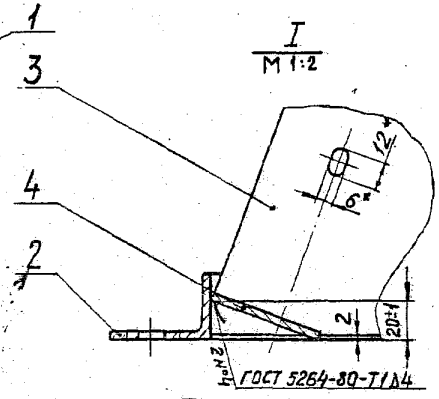

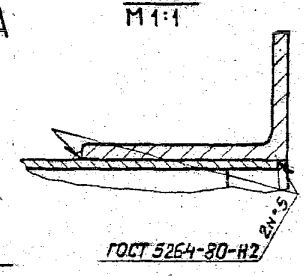

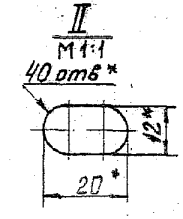

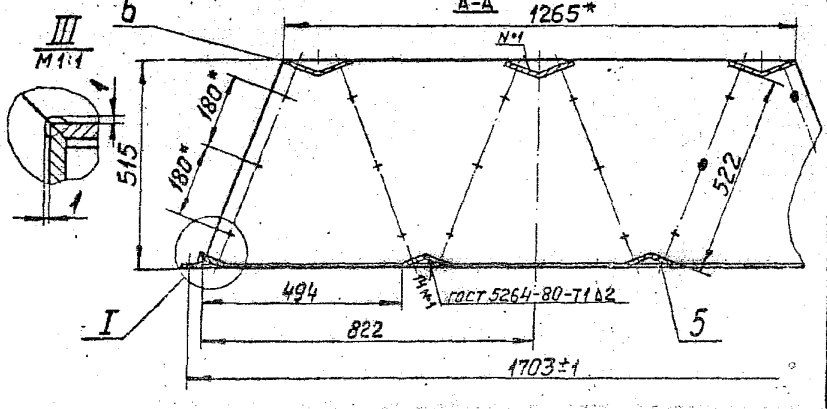

1. * Размеры для справок.
2. Неуказанные предельные отклонения размеров: отверстий - по $H14^{m}$; валов - $h14$; остальных $\pm \frac{JT14}{2}$.
3. Покрытие: грунтовка ФЛ-03К ГОСТ 9109-81. IV. Ж2.
4. Маркировать и клеймить по Ус Фя ТУ шрифтом ПО-3 ГОСТ 2930-62.
5. Сварка ручная электродуговая. Шов сплошной.

Изм.	Лист	№ докум.	Подпись	Дата
Разраб.		Мешалкина		
Пров.		Зисьман		
Т.контр.		Зисьман		
Рук.		Бродский		
Н.контр.		Ушакова		
Утв.		Савьин		

Ус 42А. 01. 000 СБ

Корпус

Сборочный чертеж

Лит.	Масса	Масштаб
	94,0	I:10
Лист	Листов I	

ГОССТРОЙ СССР
ГОСХИМПРОЕКТ
г. Москва

Формат 12

Инв.№ подл. | Подпись и дата | Взам.инв.№ | Инв.№ дубл. | Подпись и дата

Ф3-81

серия 5.904-25

Ус 42А.01.001

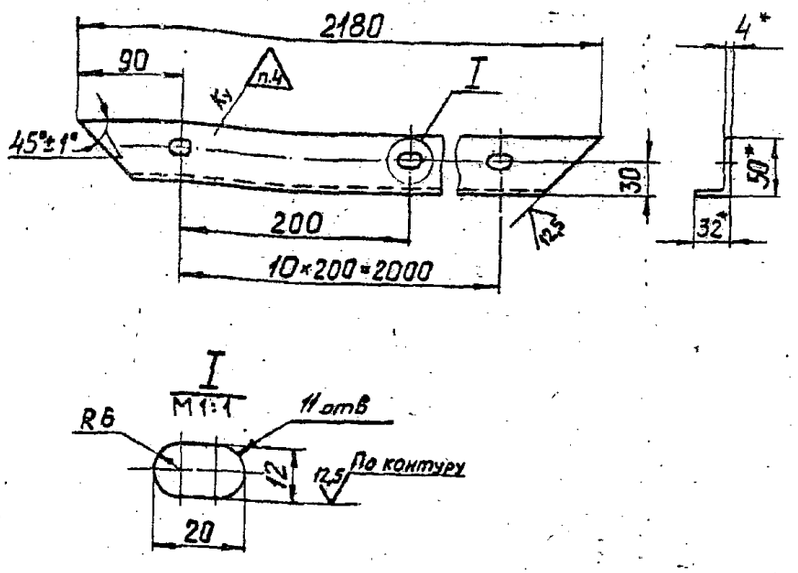

1. * Размеры для справок.
2. Неуказанные предельные отклонения размеров: отверстий - по H14, валов - по h14, остальных ± JT14/2.
3. Предельные отклонения размеров между осями двух любых отверстий ± 2 мм.
4. Клеймить по УсФяТУ.

Изм.	Лист	№ докум.	Подпись	Дата	Ус 42А. 01. 001			
Разраб.		Мешалкина			Уголок	Лит.	Масса	Масштаб
Пров.		Зисьман					5,2	1:4
Т.контр.		Зисьман				Лист	Листов 1	
Н.контр.		Ушакова			Уголок Б-50х32х4 ГОСТ 8510-72 / Ст.3сп ГОСТ 535-79	ГОССТРОЙ СССР ГОСХИМПРОЕКТ г. Москва		
Утв.								

Формат 11

Ф3-81

Ус 42А.01.002

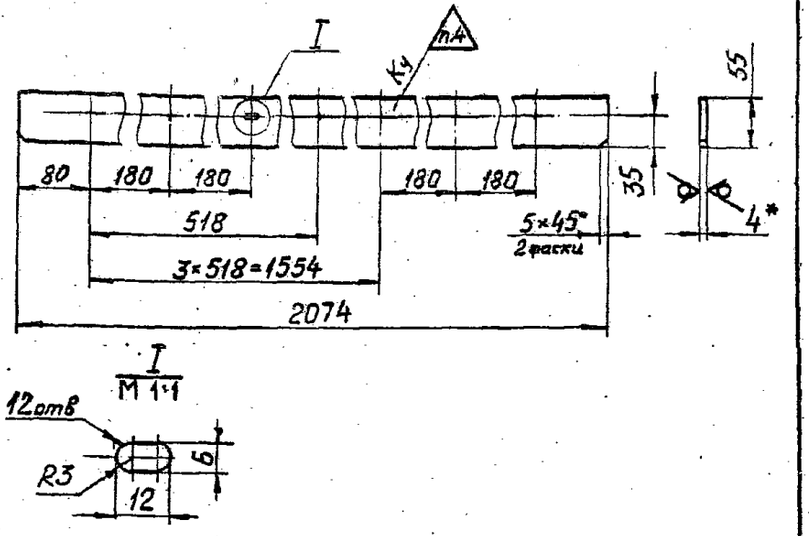

1. * Размер для справок.
2. Неуказанные предельные отклонения размеров: отверстий - по H14; валов - h14; остальных ± JT14/2.
3. Предельные отклонения размеров между осями двух любых отверстий ± 2 мм.
4. Клеймить по Ус Фя ТУ.

Изм.	Лист	№ докум.	Подпись	Дата	Ус 42А. 01. 002			
Разраб.		Мешалкина			Планка	Лит.	Масса	Масштаб
Пров.		Зисьман					3,55	1:5
Т.контр.		Зисьман				Лист	Листов 1	
Н.контр.		Ушакова			Лист Б-ПН-4 ГОСТ 19903-74 / Ст.3сп ГОСТ 14637-79	ГОССТРОЙ СССР ГОСХИМПРОЕКТ г. Москва		
Утв.								

Формат 11

ФЗ-62

серия 5.904-25

Ус 42А.01.003

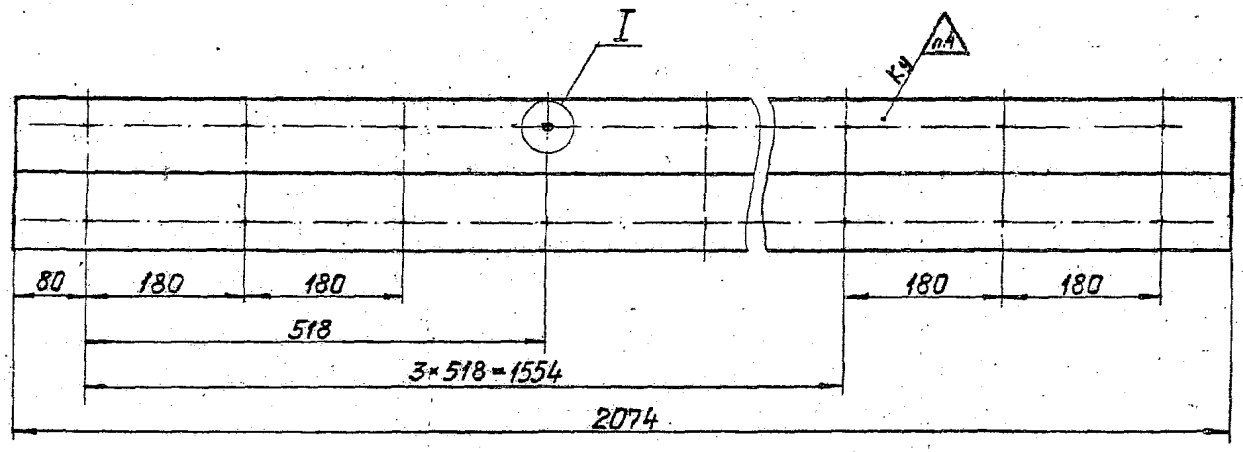

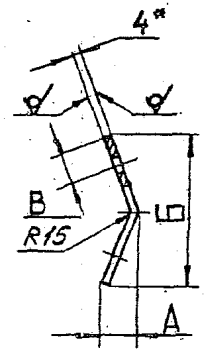

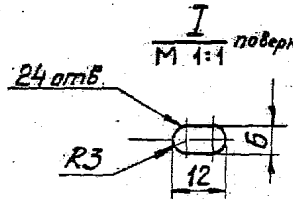

1. * Размер для справок.
2. Неуказанные предельные отклонения размеров: отверстий - по H14; валов - по h14; остальных $\pm \frac{IT14}{2}$.
3. Предельные отклонения размеров между осями двух любых отверстий ± 2 мм.
4. Клеймить по УсФ.ТУ.

Размеры в мм

Обозначение	А	Б	В	длина развернт.	Масса, кг.
Ус42А.01.003	24	106	20	115	7,3
-01	37	170	35	184	11,8

Изм.	Лист	№ докум.	Подпись	Дата
Разраб.		Мешалкина		
Пров.		Зисьман		
Т.контр.		Зисьман		
Н.контр.		Ушакова		
Утв.				

Ус 42А.01.003

Стойка

Лит.	Масса	Масштаб
	см. табл.	–

Лист | Листов 1

ГОССТРОЙ СССР
ГОСХИМПРОЕКТ
г. Москва

Лист Б-ПН-4 ГОСТ 19903-74
Ст. Зсп ГОСТ 14637-79

Формат 12

Инв.№ подл. | Подпись и дата | Взам. инв.№ | Инв.№ дубл. | Подпись и дата

серия 5904-25

Ф3-55	Формат	Зона	Поз.	Обозначение	Наименование	Кол.	Примечание
					Документация		
	I2			Ус5I.00.000 СБ	Сборочный чертеж		
	II			Ус Фя ТУ	Технические условия		
					Сборочные единицы		
	II		I	Ус5I.0I.000	Корпус	I	
					Детали		
	II		2	Ус39А.00.00I	Прокладка	I2	
	I2		3	Ус39А.00.002	Прокладка	8	
	II		4	Ус5I.00.00I	Прокладка	2	
	II		5	-0I	Прокладка	2	
					Стандартные изделия		
			6		Болт М5хI4.58.0I9		
					ГОСТ 7805-70	84	
			7		Болт МI0х25.58.0I9		
					ГОСТ 7798-70	34	
			8		Гайка М5.5.0I9		
					ГОСТ 5927-70	84	
			9		Гайка МI0.5.0I9		
					ГОСТ 59I5-70	34	
					Шайба ГОСТ II37I-78		
			I0		5.02.0I9	84	
			II		I0.02.0I9	34	
					Прочие изделия		
			I2		Фильтр ячейковый унифицированный типа Фя2А ТУ22 ЭДI 3I93-76	8	

Инв.№ подл. | Подпись и дата | Взам.инв.№ | Инв.№ дубл. | Подпись и дата

Изм.	Лист	№ докум.	Подп.	Дата	Ус 5I. 00. 000			
Разраб.		Мешалкина			Панель для угловой установки фильтров Фя в кондиционерах	Лит.	Лист	Листов
Пров.		Зисьман						I
РУК.		Бродский				ГОССТРОЙ СССР ГОСХИМПРОЕКТ г. Москва		
Н.контр.		Ушакова						
Утв.		Савин						

Формат 11В

Ф3-55	Формат	Зона	Поз.	Обозначение	Наименование	Кол.	Примечание
					Документация		
	I2			Ус5I.0I.000 СБ	Сборочный чертеж		
					Детали		
	II		I	Ус40А.0I.002	Планка	2	
	II		2	Ус40А.0I.003	Лист	2	
	I2		3	Ус40А.0I.004	Стойка	I	
			4	-0I	Стойка	2	
	II		5	Ус5I.0I.00I	Полоса	2	
	II		6	Ус5I.0I.002	Уголок	2	

Инв.№ подл. | Подпись и дата | Взам.инв.№ | Инв.№ дубл. | Подпись и дата

Изм.	Лист	№ докум.	Подп.	Дата	Ус 5I. 0I. 000			
Разраб.		Мешалкина			Корпус	Лит.	Лист	Листов
Пров.		Зисьман						I
Н.контр.		Ушакова				ГОССТРОЙ СССР ГОСХИМПРОЕКТ г. Москва		
Утв.								

Формат 11В

Ус 51.00.000 СБ

серия 5.904-25

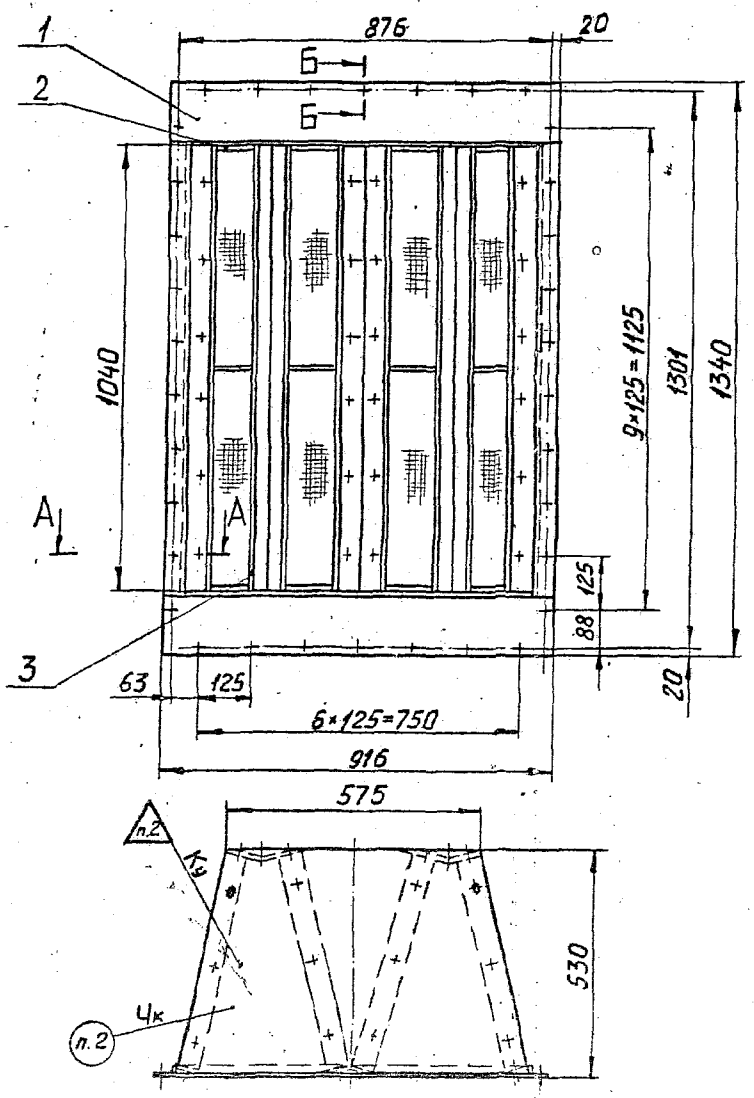

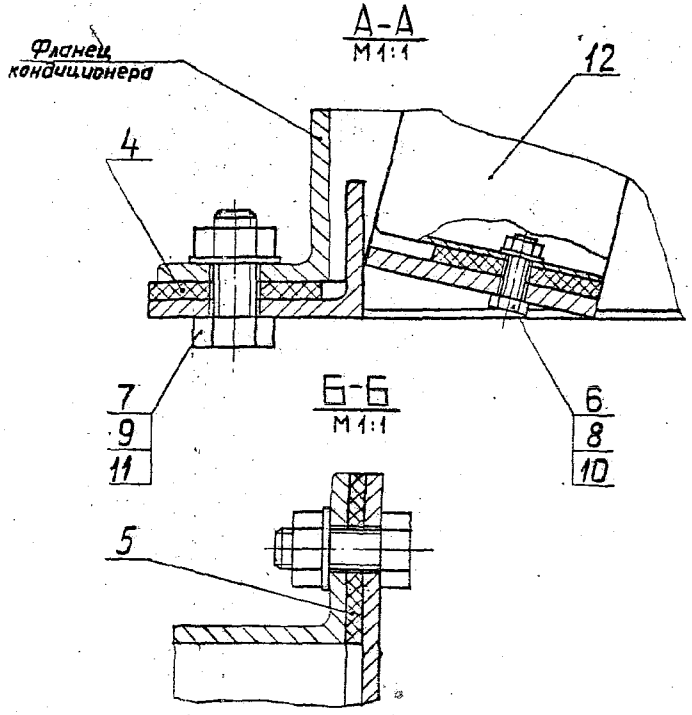

1. Размеры для справок.
2. Маркировать и клеймить по УсбяТУ шрифтом ПО-3 ГОСТ2930-62.
3. При установке фильтров поз.I2 следить за отсутствием зазоров по контуру прилегания их к корпусу поз.I.

Изм.	Лист	№ докум.	Подпись	Дата
Разраб.		Мешалкин		
Пров.		Зисьман		
Т.контр.		Зисьман		
Рук.		Бродский		
Н.контр.		Ушакова		
Утв.		Саввин		

Ус 5I. 00. 000 СБ

Панель для угловой установки фильтров Фя в кондиционерах

Сборочный чертеж

Лит.	Масса	Масштаб
	II3,0	I:I0

Лист	Листов
	I

ГОССТРОЙ СССР
ГОСХИМПРОЕКТ
г. Москва

Формат I2

Инв.№ подл. | Подпись и дата | Взам. инв. № | Инв.№ дубл. | Подпись и дата

Ус 51.04.000 СБ

серия 5.904-25

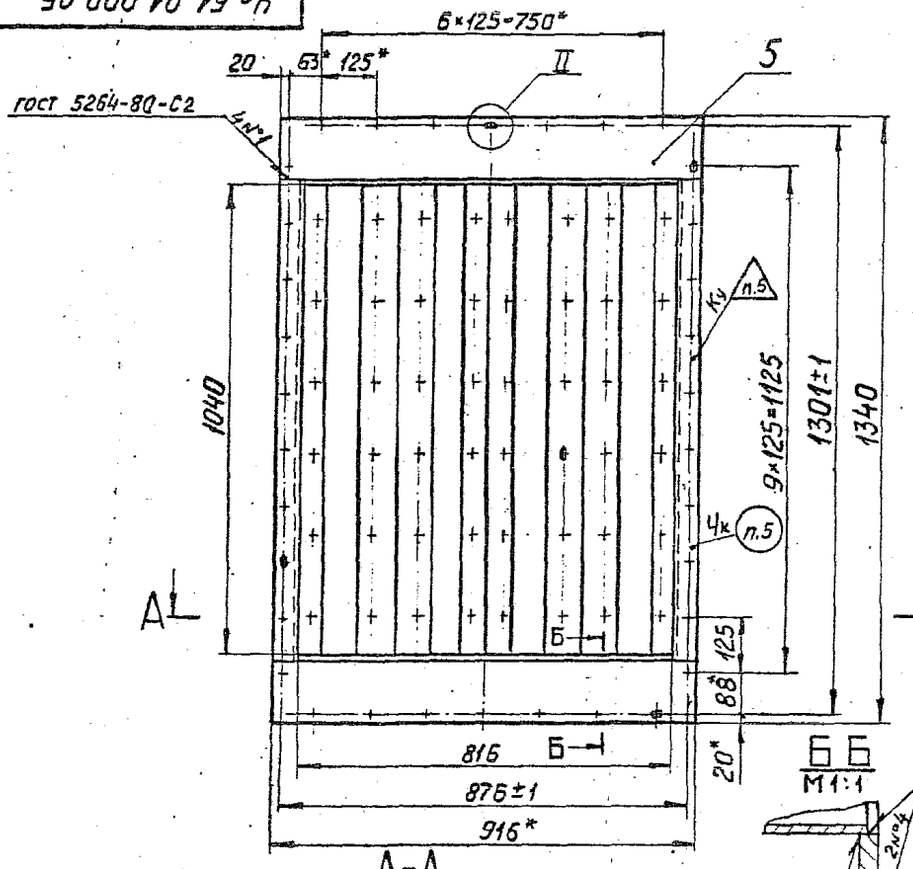

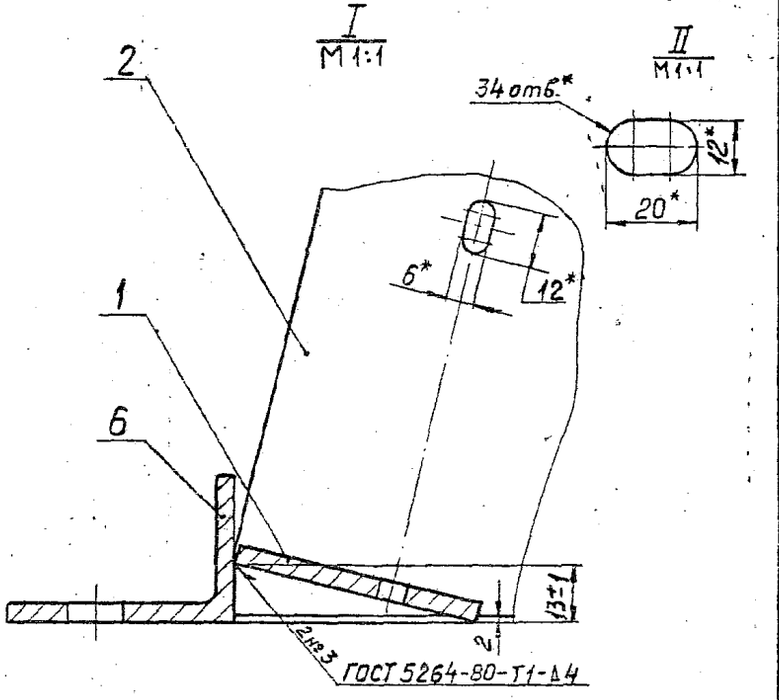

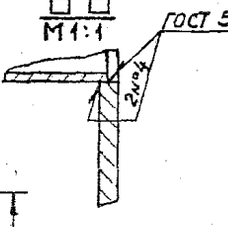

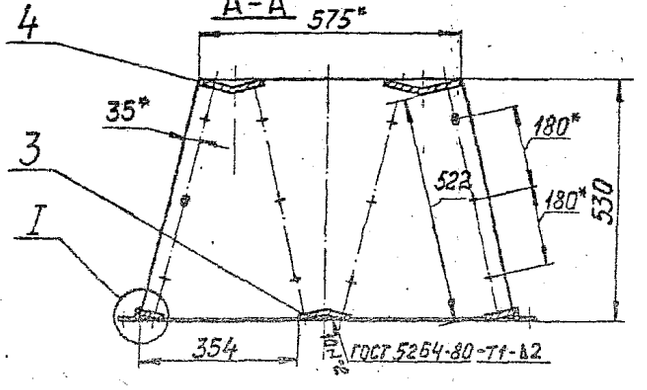

1.* Размеры для справок.

2. Неуказанные предельные отклонения размеров: отверстий – по H14; валов – по h14; остальных $\pm \frac{IT14}{2}$.

3. Неуказанные предельные отклонения размеров между осями двух любых отверстий ± 0,5мм.

4. Покрытие: грунтовка ФЛ-03к ГОСТ 9109-81.IV.Ж2.

5. Маркировать и клеймить по Ус Фя ТУ шрифтом ПО-3 ГОСТ 2930-62.

Изм.	Лист	№ докум.	Подпись	Дата
Разраб.		Мешалкина		
Пров.		Зисьман		
Т.контр.		Зисьман		
Рук.		Бродский		
Н.контр.		Ушакова		
Утв.		Саввин		

Ус 51. 01. 000 СБ

Корпус

Сборочный чертеж

Лит.	Масса	Масштаб
	42,5	1:10
Лист	Листов 1	

ГОССТРОЙ СССР
ГОСХИМПРОЕКТ
г. Москва

Формат А2

Инв.№ подл. | Подпись и дата | Взам. инв.№ | Инв.№ дубл. | Подпись и дата

Ф3-61

Ус 51.01.001

серия 5.904-25

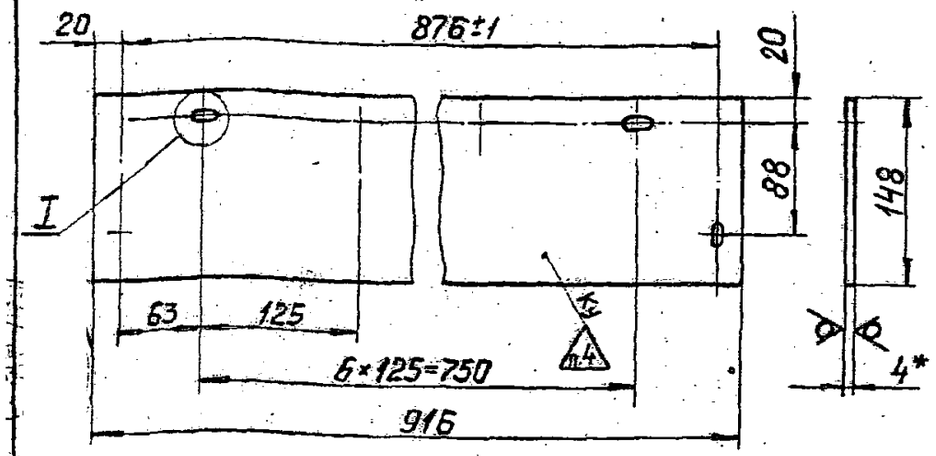

1. * Размер для справок.
2. Неуказанные предельные отклонения размеров: отверстий-по H14; валов-по h14; остальных $\pm \frac{IT14}{2}$.
3. Предельные отклонения размеров между осями двух любых отверстий ± 2 мм.
4. Клеймить по УсФяТУ.

Изм.	Лист	№ докум.	Подпись	Дата	Ус 51. 01. 001			
Разраб.		Мешалкина			Полоса	Лит.	Масса	Масштаб
Пров.		Зисьман					4,2	1:4
Т.контр.		Зисьман				Лист	Листов 1	
Н.контр.		Ушакова			Лист Б-ПЛ-4ГОСТ19903-74 Ст.Зсп ГОСТ14637-79	ГОССТРОЙ СССР ГОСХИМПРОЕКТ г. Москва		
Утв.								

Формат А1

Ф3-61

Ус 51.01.002

32

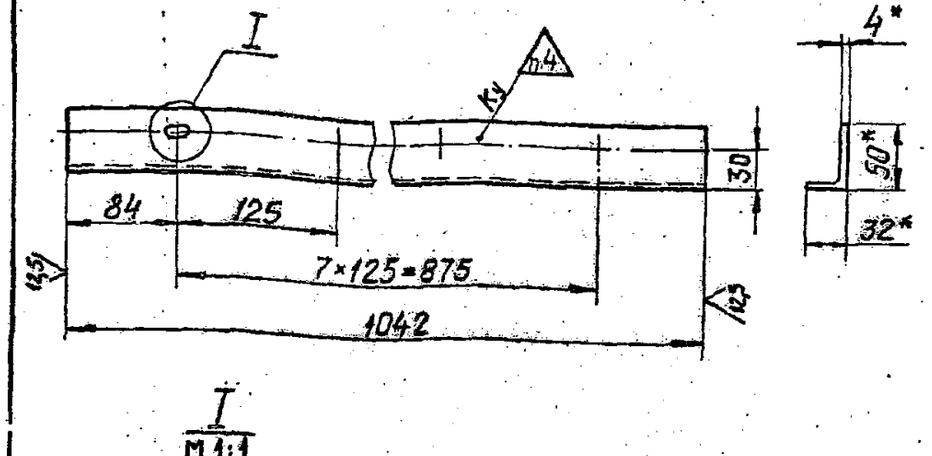

1. * Размеры для справок.
2. Неуказанные предельные отклонения размеров: отверстий-по H14; валов-по h14; остальных $\pm \frac{IT14}{2}$.
3. Предельные отклонения размеров между осями двух любых отверстий ± 2 мм.
4. Клеймить по УсФяТУ.

Изм.	Лист	№ докум.	Подпись	Дата	Ус 51. 01. 002			
Разраб.		Мешалкина			Уголок	Лит.	Масса	Масштаб
Пров.		Зисьман					2,5	1:4
Т.контр.		Зисьман				Лист	Листов 1	
Н.контр.		Ушакова			Уголок Б-50х32х4ГОСТ8510-72 Ст.Зсп ГОСТ535-79	ГОССТРОЙ СССР ГОСХИМПРОЕКТ г. Москва		
Утв.								

Формат А1

Подпись и дата | Инв.№ дубл. | Взам. инв.№ | Подпись и дата | Инв.№ подл.

Ус 51.00.001

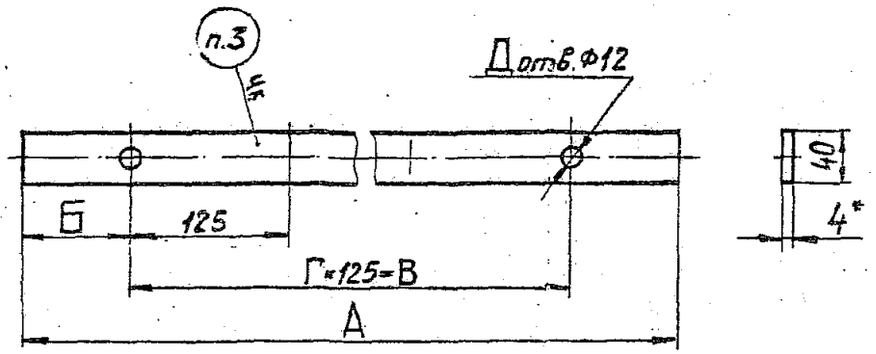

Обозначение	Размеры, мм			Г	Д	Масса кг.
	А	Б	В			
Ус5I.00.00I	9I6	83	750	6	7	0,22
-0I	I260	67	II25	9	I0	0,3

I.* Размер для справок.
2. Размеры обеспеч. инстр.
3. Маркировать по УсФяТУ.

Ус 5I. 00. 00I

Изм.	Лист	№ докум.	Подпись	Дата
Разраб.		Мешалкина		
Пров.		Зисьман		
Т.контр.		Зисьман		
Н.контр.		Ушакова		
Утв.				

Прокладка

Лит.	Масса	Масштаб
	см. табл.	—
Лист	Листов 1	

Пластина I, лист, ТМКЩ-М-4-ГОСТ 7338-77

ГОССТРОЙ СССР
ГОСХИМПРОЕКТ
г. Москва

Ус 52.00.001

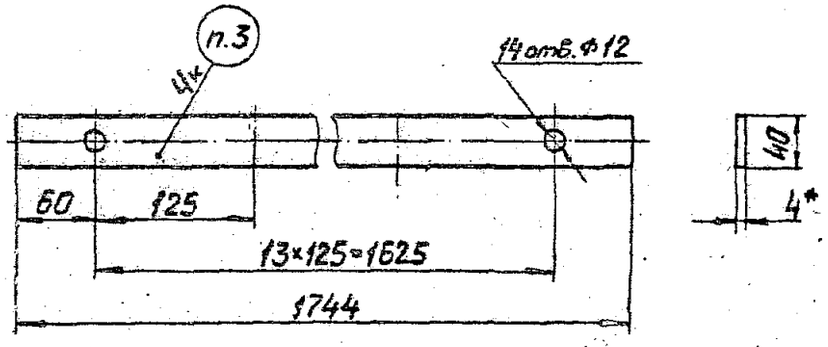

I.* Размер для справок.
2. Размеры обеспеч. инстр.
3. Маркировать по УсФяТУ.

Ус 52. 00. 00I

Изм.	Лист	№ докум.	Подпись	Дата
Разраб.		Мешалкина		
Пров.		Зисьман		
Т.контр.		Зисьман		
Н.контр.		Ушакова		
Утв.				

Прокладка

Лит.	Масса	Масштаб
	0,47	I:4
Лист	Листов 1	

Пластина I, лист, ТМКЩ-М-4-ГОСТ 7338-77

ГОССТРОЙ СССР
ГОСХИМПРОЕКТ
г. Москва

Формат 11

Серия 5.904-25

Подпись и дата | Инв.№ дубл. | Взам. инв.№ | Подпись и дата | Инв.№ подл.

ФЗ-55

серия 5.904-25

Формат	Зона	Поз.	Обозначение	Наименование	Кол.	Примечание
				Документация		
I2			Ус52.00.000 СБ	Сборочный чертеж		
II			Ус ФЯ ТУ	Технические условия		
				Сборочные единицы		
II		I	Ус52.0I.000	Корпус	I	
				Детали		
II		2	Ус39А.00.00I	Прокладка	I8	
I2		3	Ус39А.00.002	Прокладка	I2	
II		4	Ус5I.00.00I-0I	Прокладка	2	
II		5	Ус52.00.00I	Прокладка	2	
				Стандартные изделия		
		6		Болт М5хI4.58.0I9 ГОСТ 7805-70	I26	
		7		Болт МI0х25.58.0I9 ГОСТ 7798-70	48	
		8		Гайка М5.5.0I9 ГОСТ 5927-70	I26	
		9		Гайка МI0.5.0I9 ГОСТ 59I5-70	48	
		I0		Шайба ГОСТ II37I-78 5.02.0I9	I26	
		II		I0.02.0I9	48	
				Прочие изделия		
		I2		Фильтр ячейковый унифицированный типа Фя2А ТУ22 ЭДI3I93-76	I2	

Взам.инв.№ | Инв.№ дубл. | Подпись и дата | Инв.№ подл. | Подпись и дата

Изм.	Лист	№ докум.	Подп.	Дата
Разраб.		Мешалкина		
Пров.		Зисьман		
Рук.		Бродский		
Н.контр.		Ушакова		
Утв.		Саввин		

Ус 52. 00. 000

Панель для угловой установки фильтров Фя в кондиционерах

Лит.	Лист	Листов
		I

ГОССТРОЙ СССР ГОСХИМПРОЕКТ г. Москва

Формат 11В

ФЗ-55

Формат	Зона	Поз.	Обозначение	Наименование	Кол.	Примечание
				Документация		
I2			Ус52.0I.000 СБ	Сборочный чертеж		
				Детали		
II		I	Ус40А.0I.002	Планка	2	
II		2	Ус4IА.0I.002	Лист	2	
I2		3	Ус4IА.0I.003	Стойка	2	
		4	-0I	Стойка	3	
II		5	Ус5I.0I.002	Уголок	2	
II		6	Ус52.0I.00I	Полоса	2	

Взам.инв.№ | Инв.№ дубл. | Подпись и дата | Инв.№ подл. | Подпись и дата

Изм.	Лист	№ докум.	Подп.	Дата
Разраб.		Мешалкина		
Пров.		Зисьман		
Н.контр.		Ушакова		
Утв.				

Ус 52. 0I. 000

Корпус

Лит.	Лист	Листов
		I

ГОССТРОЙ СССР ГОСХИМПРОЕКТ, г. Москва

Формат 11В

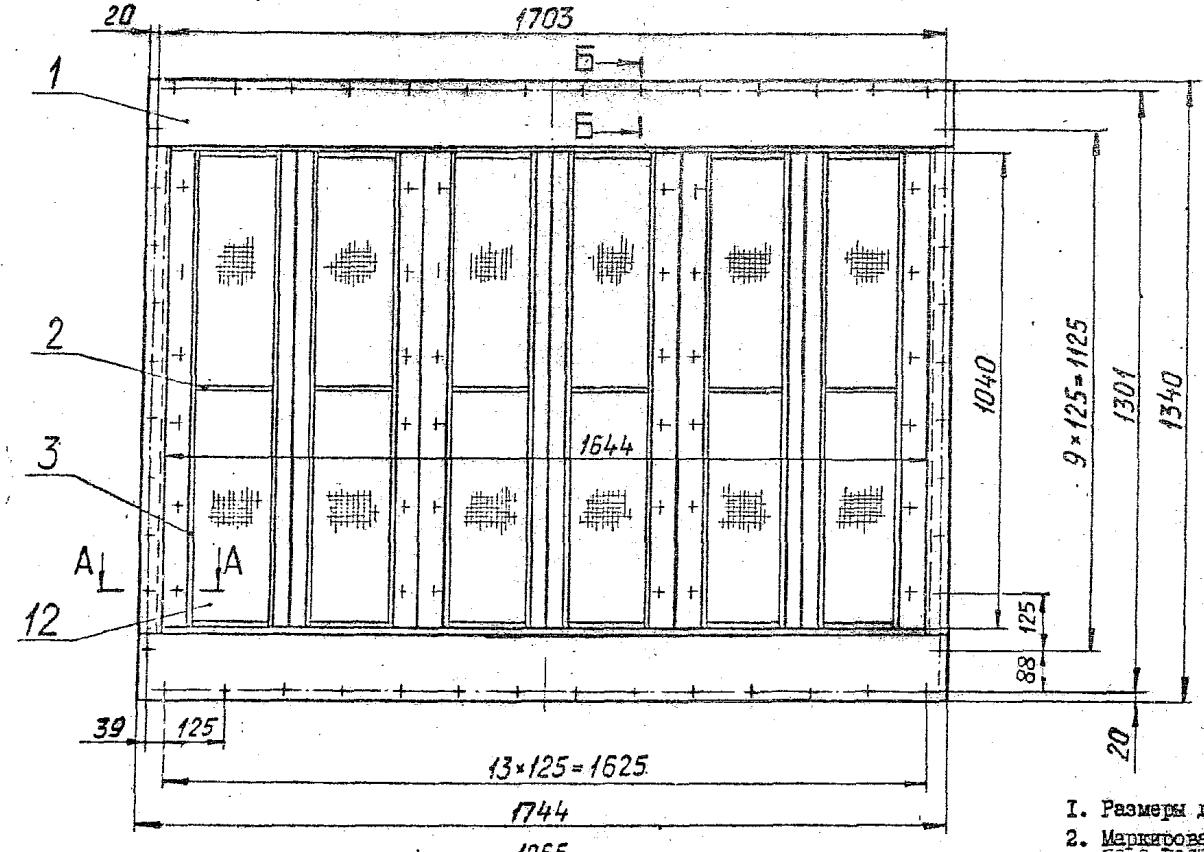

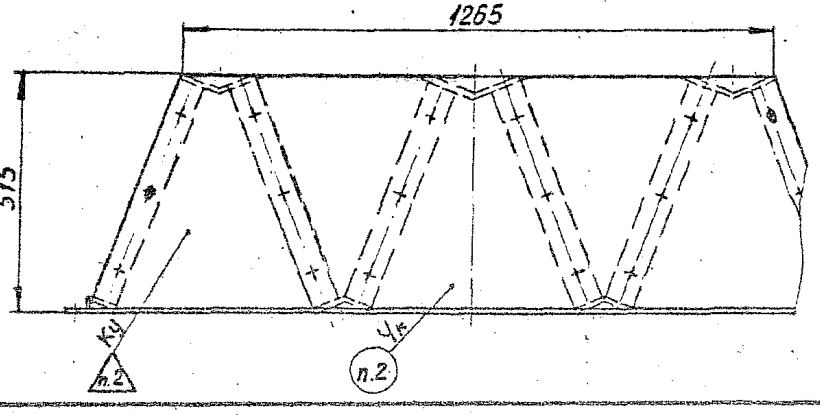

А-А
М 1:1

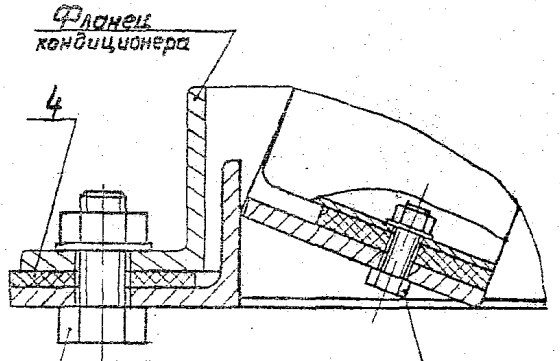

Б-Б
М 1:1

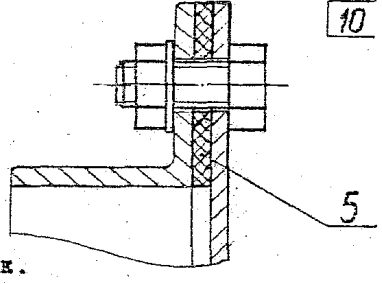

1. Размеры для справок.
2. Маркировать и клеймить по УсФяПУ шрифтом ПО-3 ГОСТ 2930-62.
3. При установке фильтров поз.12 следить за отсутствием зазоров по контуру прилегания их к корпусу поз.1.

Изм.	Лист	№ докум.	Подпись	Дата
Разраб.		Мешалкина		
Пров.		Зисьман		
Т.контр.		Зисьман		
Рук.		Бродский		
Н.контр.		Ушакова		
Утв.		Саввин		

Ус52.00.000 СБ

Панель для угловой установки фильтров Фя в кондиционерах

Сборочный чертеж

Лит.	Масса	Масштаб
	174,0	1:10
Лист	Листов 1	

ГОССТРОЙ СССР
ГОСХИМПРОЕКТ
г. Москва

Формат А2

Инв.№ подл. | Подпись и дата | Взам. инв.№ | Инв.№ дубл. | Подпись и дата

Ус 52.01.000 СБ

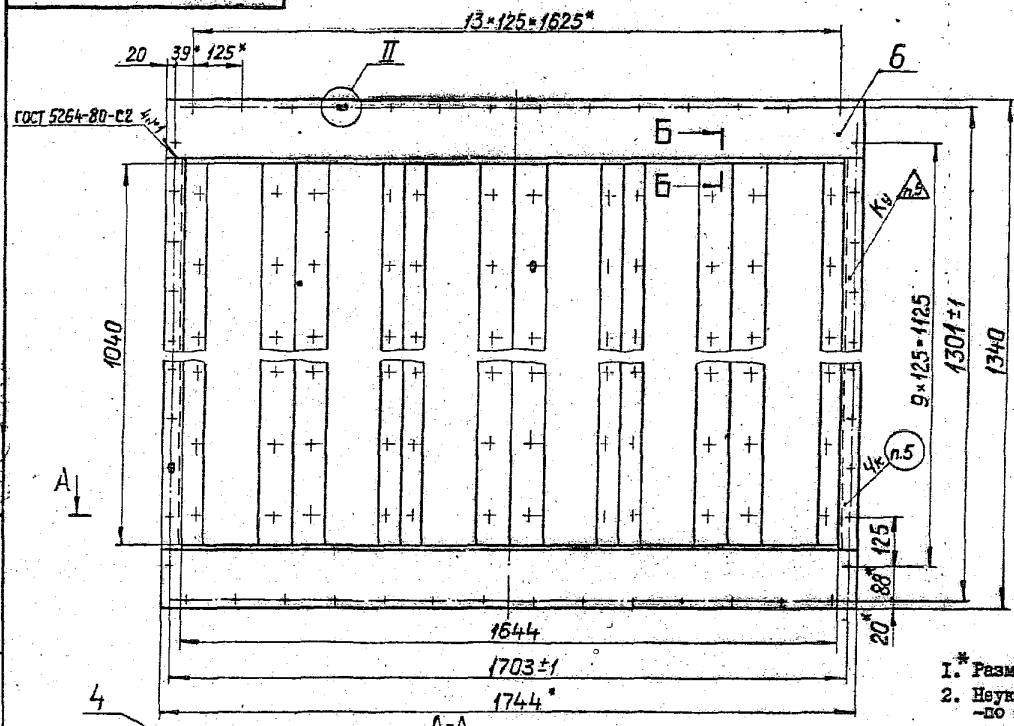

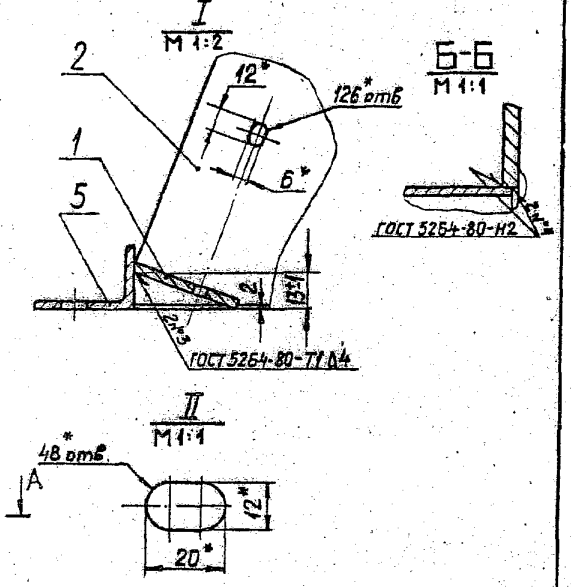

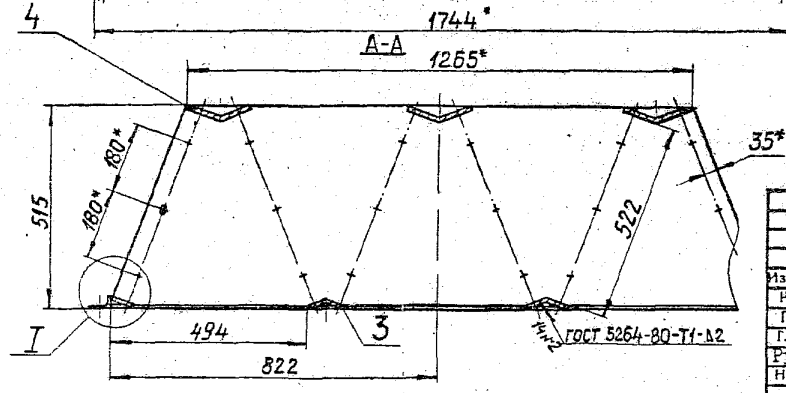

1. * Размеры для справок.
2. Неуказанные предельные отклонения размеров: отверстий –по H14; валов – по h14; остальных $\pm \frac{IT14}{2}$.
3. Предельные отклонения размеров между осями двух любых отверстий ± 0,5 мм.
4. Покрытие: грунтовка ГФ-03к ГОСТ 9109-81 IV.Ж2.
5. Маркировать и клеймить по Ус фх ТУ шрифтом ПО-3 ГОСТ 2930-62.

Изм.	Лист	№ докум.	Подпись	Дата
Разраб.		Мешалкина		
Пров.		Зисьман		
Т.контр.		Зисьман		
Рук.		Бродский		
Н.контр.		Ушакова		
Утв.		Саввин		

Ус 52.01.000 СБ

Корпус

Сборочный чертеж

Лит.	Масса	Масштаб
	68,5	1:10
Лист	Листов 1	

ГОССТРОЙ СССР
ГОСХИМПРОЕКТ
г. Москва

Формат А2

Инв.№ подл. | Подпись и дата | Взам. инв.№ | Инв.№ дубл. | Подпись и дата

Ус 52.01.001

$\frac{12.5}{}$ (√)

серия 5.904-25

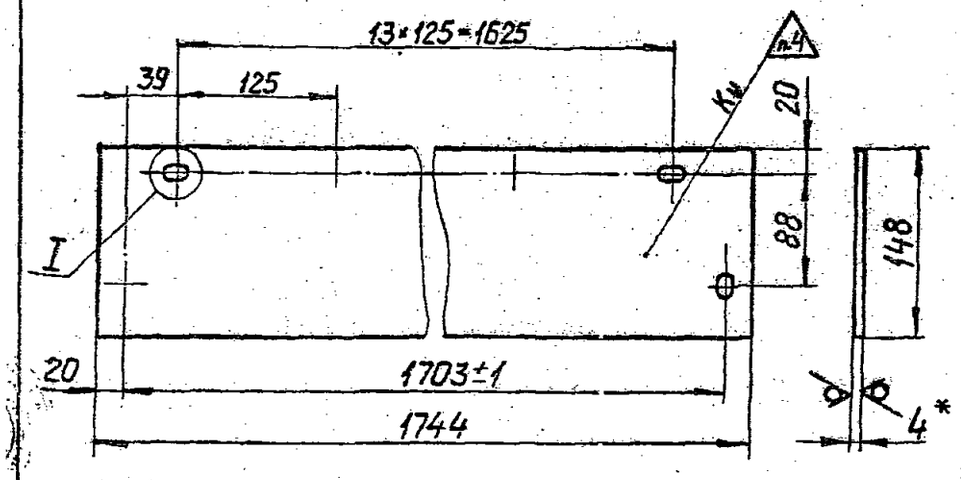

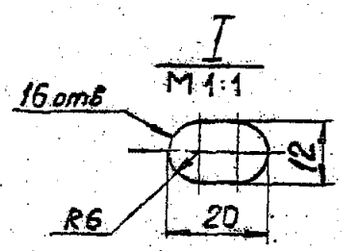

1. * Размер для справок.
2. Неуказанные предельные отклонения размеров: отверстий-по H14; валов-по h14; остальных $\pm\frac{IT14}{2}$.
3. Предельные отклонения размеров между осями двух любых отверстий ± 2 мм.
4. Клеймить по УсФяТУ.

Изм.	Лист	№ докум.	Подпись	Дата	Ус 52.01.001			
Разраб.		Мешалкина			Полоса	Лит.	Масса	Масштаб
Пров.		Зисьман					8,0	1:4
Т.контр.		Зисьман				Лист	Листов 1	
Н.контр.		Ушакова			Лист Б-ПН-4 ГОСТ19903-74 Ст.3сп ГОСТ14637-79	ГОССТРОЙ СССР ГОСХИМПРОЕКТ г. Москва		
Утв.								

Формат 11

Подпись и дата | Инв.№ дубл. | Взам. инв.№ | Подпись и дата | Инв.№ подл.

Ус 53.00.001

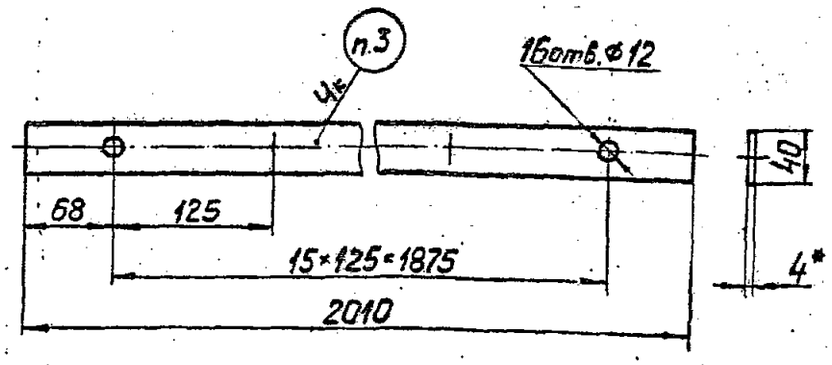

1. * Размер для справок.
2. Размеры обеспеч. инстр.
3. Маркировать по УсФяТУ.

Изм.	Лист	№ докум.	Подпись	Дата	Ус 53.00.001			
Разраб.		Мешалкина			Прокладка	Лит.	Масса	Масштаб
Пров.		Зисьман					0,48	1:4
Т.контр.		Зисьман				Лист	Листов 1	
Н.контр.		Ушакова			Пластина I, лист, ТМЩ-М-4 ГОСТ7338-77	ГОССТРОЙ СССР ГОСХИМПРОЕКТ г. Москва		
Утв.								

Формат 11

Подпись и дата | Инв.№ дубл. | Взам. инв.№ | Подпись и дата | Инв.№ подл.

Серия 5.904-25

Формат	Зона	Поз.	Обозначение	Наименование	Кол.	Примечание
				Документация		
I2			Ус53.00.000 СБ	Сборочный чертеж		
II			Ус Фя ТУ	Технические условия		
				Сборочные единицы		
II		I	Ус53.0I.000	Корпус	I	
				Детали		
II		2	Ус39А.00.00I	Прокладка	24	
I2		3	Ус39А.00.002-0I	Прокладка	I2	
II		4	Ус52.00.00I	Прокладка	2	
II		5	Ус53.00.00I	Прокладка	2	
				Стандартные изделия		
		6		Болт М5хI4.58.0I9		
				ГОСТ 7805-70	I80	
		7		Болт МI0х25.58.0I9		
				ГОСТ 7798-70	60	
		8		Гайка М5.5.0I9		
				ГОСТ 5927-70	I80	
		9		Гайка МI0.5.0I9		
				ГОСТ 59I5-70	60	
				Шайбы ГОСТ II37I-78		
		I0		5.02.0I9	I80	
		II		I0.02.0I9	60	
				Прочие изделия		
		I2		Фильтр ячейковый унифицированный типа ФяI2А ТУ22 ЭДI3I93-76	I8	

Ус 53. 00. 000

Изм. Лист № докум. Подп. Дата

Разраб. Мешалкина

Пров. Зисьман

Рук. Бродский

Н.контр. Ушакова

Панель для угловой установки фильтров Фя в кондиционерах

Лит. | Лист | Листов

ГОССТРОЙ СССР ГОСХИМПРОЕКТ г. Москва

Формат 11В

Формат	Зона	Поз.	Обозначение	Наименование	Кол.	Примечание
				Документация		
I2			Ус53.0I.000 СБ	Сборочный чертеж		
				Детали		
II		I	Ус4IА.0I.002	Лист	2	
II		2	Ус53.0I.00I	Планка	2	
II		3	Ус53.0I.002	Уголок	2	
II		4	Ус53.0I.003	Полоса	2	
I2		5	Ус53.0I.004	Стойка	2	
		6	-0I	Стойка	3	

Ус 53. 0I. 000

Изм. Лист № докум. Подп. Дата

Разраб. Мешалкина

Пров. Зисьман

Н.контр. Ушакова

Утв.

Корпус

Лит. | Лист | Листов

ГОССТРОЙ СССР ГОСХИМПРОЕКТ г. Москва

Формат 11В

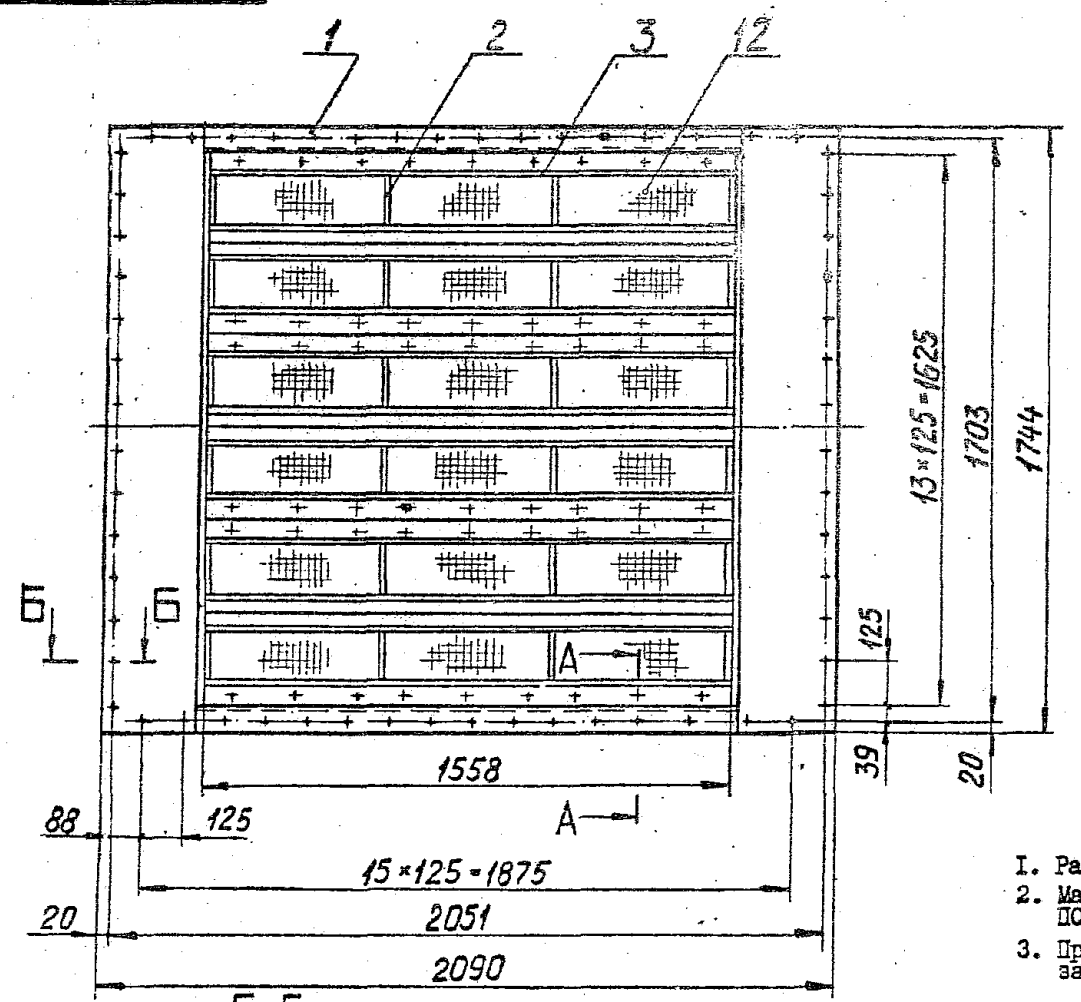

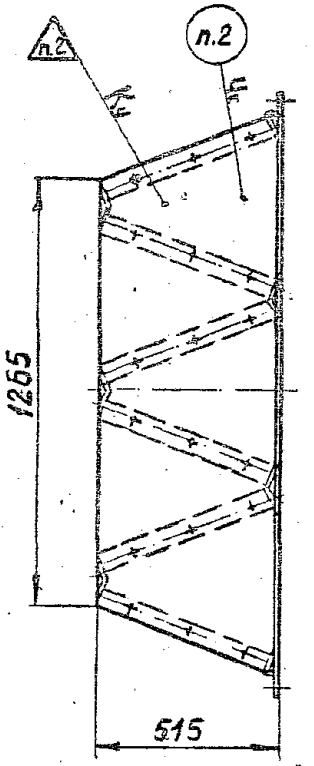

А-А
М 1:1

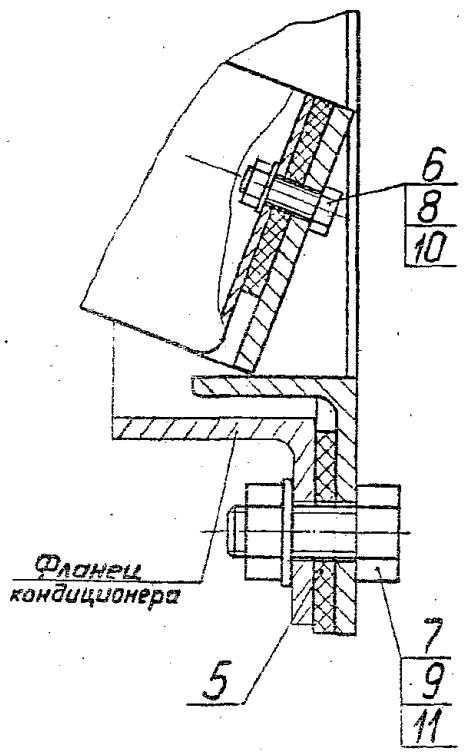

Б-Б
М 1:1

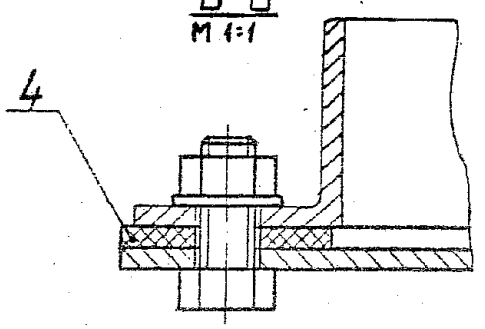

1. Размеры для справок.
2. Маркировать и клеймить по УсФяТУ шрифтом ПО-3 ГОСТ 2930-62.
3. При установке фильтров поз.12 следить за отсутствием зазоров по контуру прилегания их к корпусу поз.1.

Изм.	Лист	№ докум.	Подпись	Дата
Разраб.		Мешалкина		
Пров.		Зисьман		
Т.контр.		Зисьман		
Рук.		Бродский		
Н.контр.		Ушакова		
Утв.		Саввин		

Ус 53. 00. 000 СБ

Панель для угловой установки фильтров Фя в кондиционерах

Сборочный чертеж

Лит.	Масса	Масштаб
	255,0	1:15
Лист	Листов 4	

ГОССТРОЙ СССР
ГОСХИМПРОЕКТ
г. Москва

Формат А2

Инв.№ подл. | Подпись и дата | Взам. инв.№ | Инв.№ дубл. | Подпись и дата

Ус 53.01.000 СБ

серия 5.904-25

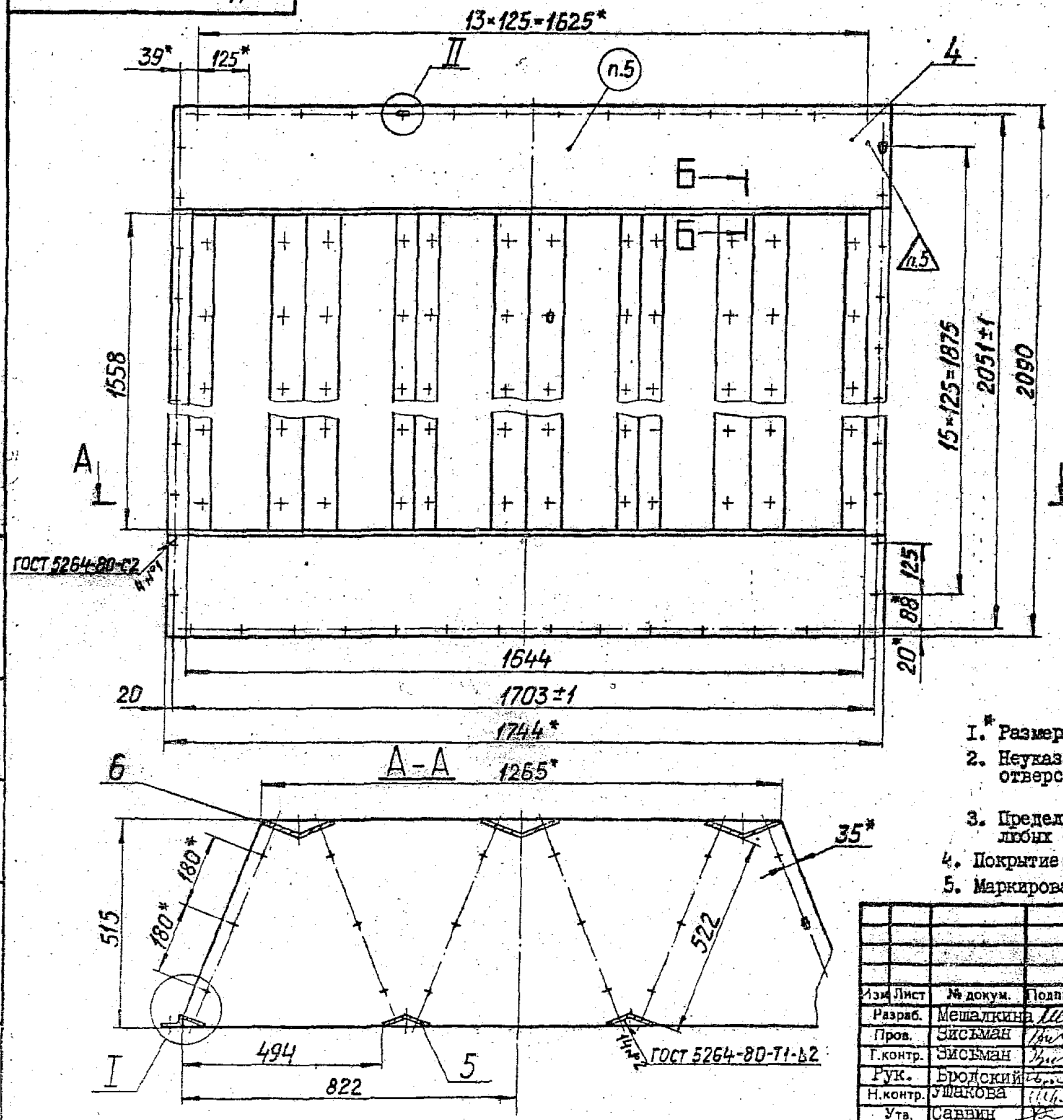

I M 1:2

II M 1:1

Б-Б M 1:1

1.* Размеры для справок.

2. Неуказанные предельные отклонения размеров: отверстий – по H14; валов-по h14; остальных $\pm \frac{IT14}{2}$.

3. Предельные отклонения размеров между осями двух любых отверстий ± 0,5 мм.

4. Покрытие: грунтовка ФЛ-03к ГОСТ 9109-81.IV.Ж2.

5. Маркировать и клеймить по Ус 6я ТУ шрифтом ПО-3 ГОСТ 2930-62.

Изм.	Лист	№ докум.	Подпись	Дата
Разраб.		Мешалкина		
Пров.		Зисьман		
Г.контр.		Зисьман		
Рук.		Бродский		
Н.контр.		Ушакова		
Утв.		Савин		

Ус 53. 01. 000 СБ

Корпус

Сборочный чертеж

Лит.	Масса	Масштаб
	97,6	I:10

Лист | Листов 1

ГОССТРОЙ СССР
ГОСХИМПРОЕКТ
г. Москва

Формат 12

Подпись и дата | Инв.№ дубл. | Взам. инв. № | Подпись и дата | Инв.№ подл.

Ус 53.01.001

(√) 12,5

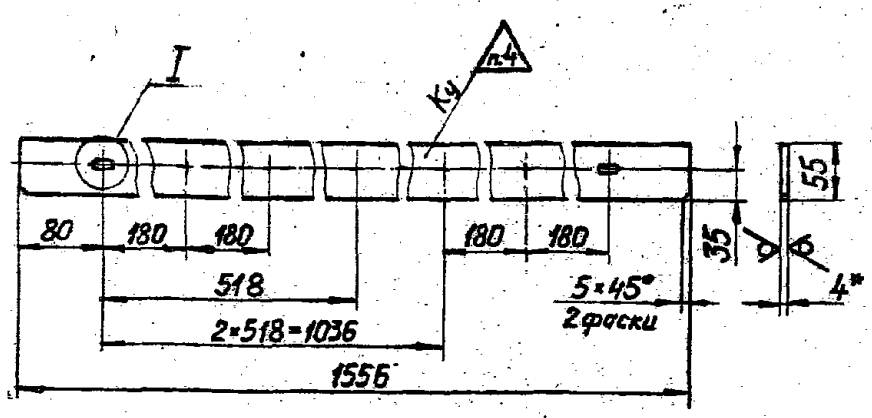

I
M 1:1

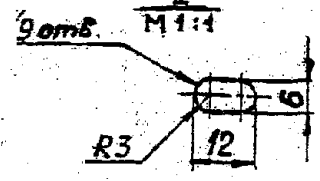

1. * Размер для справок.
2. Неуказанные предельные отклонения размеров: отверстий - по H14; валов - по h14; остальных $\pm \frac{IT14}{2}$.
3. Предельные отклонения размеров между осями двух любых отверстий ± 2 мм.
4. Клеймить по УсбяТУ.

Изм.	Лист	№ докум.	Подпись	Дата	Ус 53. 01. 001			
Разраб.		Мешалкина			Планка	Лит.	Масса	Масштаб
Пров.		Зисьман					2,63	1:5
Т.контр.		Зисьман				Лист	Листов 1	
Н.контр.		Ушакова			Лист Б-ПН-4 ГОСТ 19903-74 Ст.3сп ГОСТ 14637-79	ГОССТРОЙ СССР ГОСХИМПРОЕКТ г. Москва		
Утв.								

Подпись и дата | Инв.№ дубл. | Взам. инв.№ | Подпись и дата | Инв.№ подл.

Формат 11

Ус 53.01.002

(√) 25

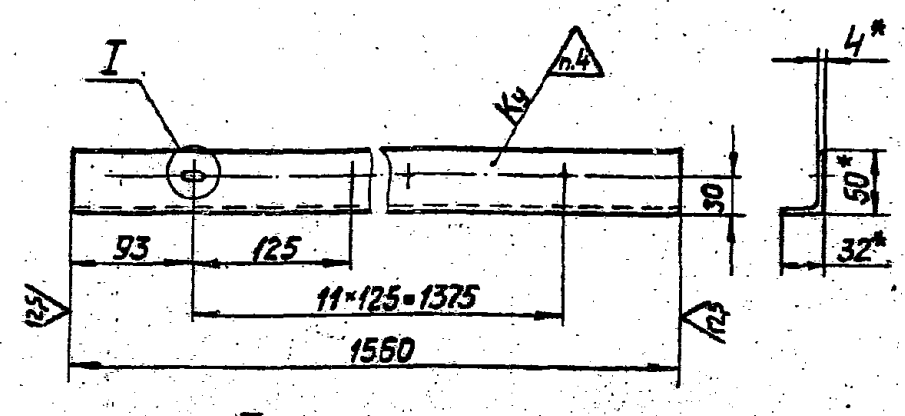

I
M 1:1

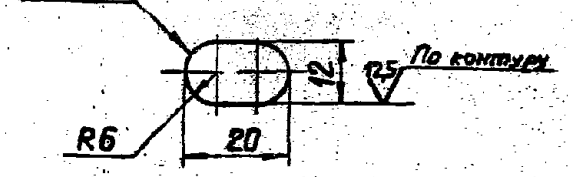

1. * Размеры для справок.
2. Неуказанные предельные отклонения размеров: отверстий - по H14; валов - по h14; остальных $\pm \frac{IT14}{2}$.
3. Предельные отклонения размеров между осями двух любых отверстий ± 2 мм.
4. Клеймить по УсбяТУ.

Изм.	Лист	№ докум.	Подпись	Дата	Ус 53. 01. 002			
Разраб.		Мешалкина			Уголок	Лит.	Масса	Масштаб
Пров.		Зисьман					3,8	1:4
Т.контр.		Зисьман				Лист	Листов 1	
Н.контр.		Ушакова			Уголок Б-50х32х4 ГОСТ 8510-72 Ст.3сп ГОСТ 535-79	ГОССТРОЙ СССР ГОСХИМПРОЕКТ г. Москва		
Утв.								

Подпись и дата | Инв.№ дубл. | Взам. инв.№ | Подпись и дата | Инв.№ подл.

Формат 11

Ус 53.01.004

серия 5.904-25

12,5

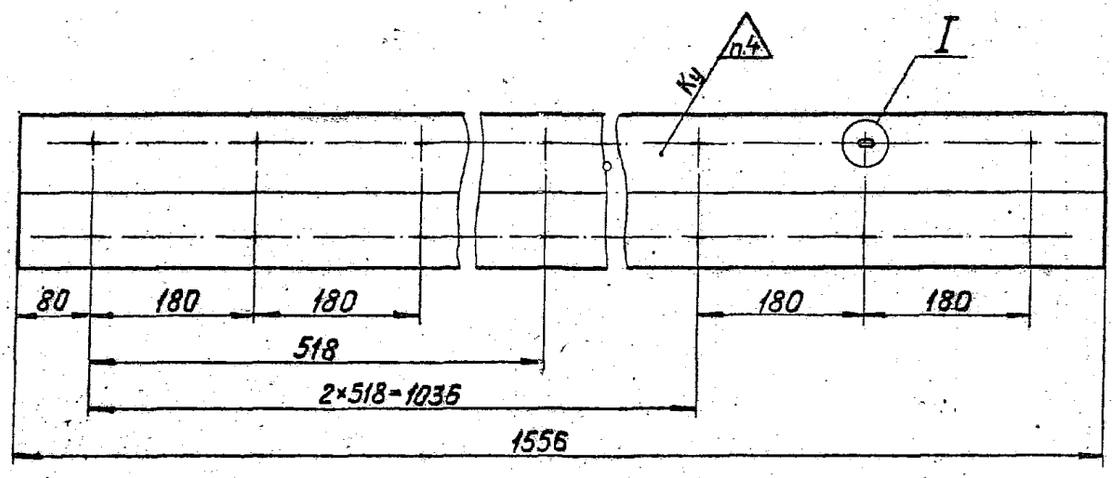

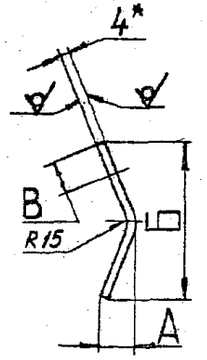

I
M1:1
повернуто

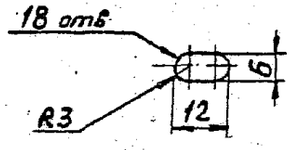

Обозначение	Размеры, мм				Масса, кг.
	А	Б	В	длина развер	
Ус 53. 01. 004	24	106	20	115	5,6
-01	37	170	35	184	8,85

1. * Размер для справок.
2. Неуказанные предельные отклонения размеров: отверстий-по H14; валов – по h14; остальных $\pm \frac{IT14}{2}$.
3. Предельные отклонения размеров между осями двух любых отверстий ± 2 мм.
4. Клеймить по УсфяТУ.

Изм.	Лист	№ докум.	Подпись	Дата
Разраб.		Металкина		
Пров.		Зисьман		
Т.контр.		Зисьман		
Н.контр.		Ушакова		
Утв.				

Ус 53. 01. 004

Стойка

Лит.	Масса	Масштаб
	см. табл.	—

Лист | Листов 1

Лист Б-ШН-4ГОСТ19903-74
Ст.3сп ГОСТ14637-79

ГОССТРОЙ СССР
ГОСХИМПРОЕКТ
г. Москва

Формат 12

Инв.№ подл. | Подпись и дата | Взам.инв.№ | Инв.№ дубл. | Подпись и дата

Ф3-61

Ус 53.01.003

серия 5.900И-25

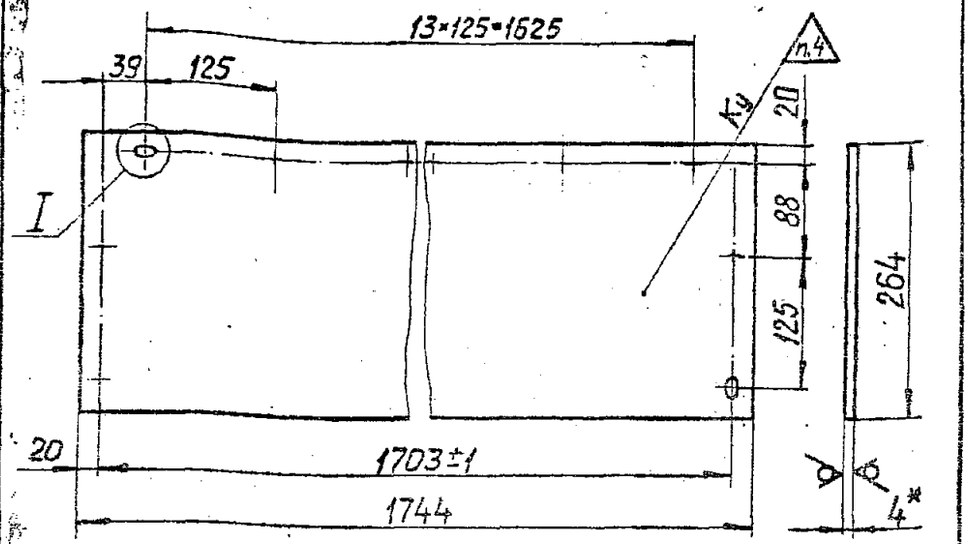

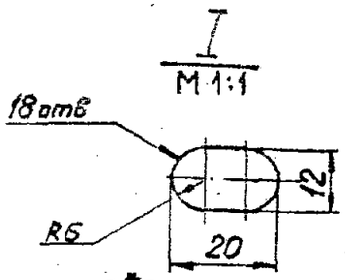

I.* Размер для справок.

2. Неуказанные предельные отклонения размеров: отверстий-по H14; валов-по h14; остальных $\pm \frac{IT14}{2}$.

3. Предельные отклонения размеров между осями двух любых отверстий ± 2 мм.

4. Клеймить по УсФяТУ.

Изм.	Лист	№ докум.	Подпись	Дата
Разраб.		Кешерин		
Пров.		Зисьман		
Т.контр.		Зисьман		
Н.контр.		Ушакова		
Утв.				

Ус 53. 01. 003

Полоса

Лит.	Масса	Масштаб
	14,3	I:5

Лист | Листов 1

Лист Б-ШН-4 ГОСТ19903-74
Ст.Зсп ГОСТ14637-79

ГОССТРОЙ СССР
ГОСХИМПРОЕКТ
г. Москва

Формат 11

Ф3-61

Ус 54.00.001

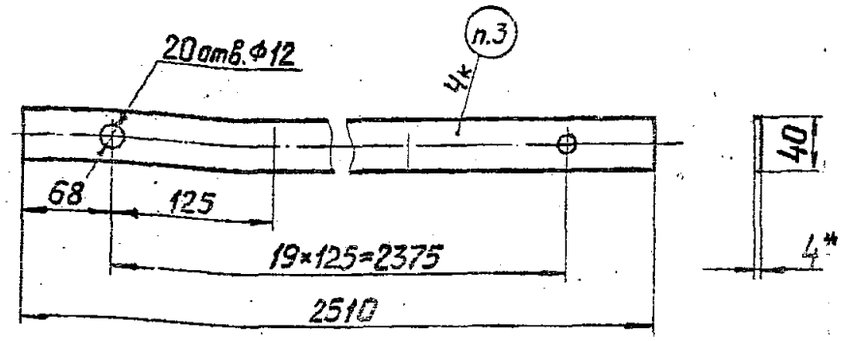

I.* Размер для справок.

2. Размеры обесп. инстр.

3. Маркировать по УсФяТУ.

Изм.	Лист	№ докум.	Подпись	Дата
Разраб.		Металкина		
Пров.		Зисьман		
Т.контр.		Зисьман		
Н.контр.		Ушакова		
Утв.				

Ус 54. 00. 001

Прокладка

Лит.	Масса	Масштаб
	0,6	I:4

Лист | Листов 1

Пластина I, лист ТМКЩ-М-4-ГОСТ 7338-77

ГОССТРОЙ СССР
ГОСХИМПРОЕКТ
г. Москва

Формат 11

Подпись и дата | Инв.№ дубл. | Взам. инв.№ | Подпись и дата | Инв.№ подл.

ФЗ-55

серия 5.904-25

Формат	Зона	Поз.	Обозначение	Наименование	Кол.	Примечание
				Документация		
I2			Ус54.00.000 СБ	Сборочный чертеж		
II			Ус Фя ТУ	Технические условия		
				Сборочные единицы		
II		I	Ус54.0I.000	Корпус	I	
				Детали		
II		2	Ус39А.00.00I	Прокладка	30	
I2		3	Ус39А.00.002-02	Прокладка	I2	
II		4	Ус52.00,00I	Прокладка	2	
II		5	Ус54.00.00I	Прокладка	2	
				Стандартные изделия		
		6		Болт М5хI4.58.0I9		
				ГОСТ 7805-70	234	
		7		Болт МI0х25.58.0I9		
				ГОСТ 7798-70	68	
		8		Гайка М5.5.0I9		
				ГОСТ 5927-70	234	
		9		Гайка МI0.5.0I9		
				ГОСТ 59I5-70	68	
				Шайбы ГОСТ II37I-78		
		I0		5.02.0I9	234	
		II		I0.02.0I9	68	
				Прочие изделия		
		I2		Фильтр ячейковый уни-		
				фицированный типа Фя2А		
				ТУ22 ЭДI 3I93-76	24	

Инв.№ подл. | Подпись и дата | Взам.инв.№ | Инв.№ дубл. | Подпись и дата

Изм.	Лист	№ докум.	Подп.	Дата	Ус 54. 00. 000		
Разраб.		Мешалкина			Панель для угловой установки фильтров Фя в кондиционерах	Лит.	Лист	Листов
Пров.		Зисьман						4
Рук.		Бродский				ГОССТРОЙ СССР ГОСХИМПРОЕКТ г. Москва		
Н.контр.		Ушакова						
Утв.		Саврин						

Формат 11В

ФЗ-55

Формат	Зона	Поз.	Обозначение	Наименование	Кол.	Примечание
				Документация		
I2			Ус54.0I.000 СБ	Сборочный чертеж		
				Детали		
II		I	Ус4IА.0I.002	Лист	2	
II		2	Ус42А.0I.002	Планка	2	
I2		3	Ус42А.0I.003	Стойка	2	
		4	-0I	Стойка	3	
II		5	Ус54.0I.00I	Уголок	2	
II		6	Ус54.0I.002	Полоса	2	

Инв.№ подл. | Подпись и дата | Взам.инв.№ | Инв.№ дубл. | Подпись и дата

Изм.	Лист	№ докум.	Подп.	Дата	Ус 54. 0I. 000		
Разраб.		Мешалкина			Корпус	Лит.	Лист	Листов
Пров.		Зисьман						1
Н.контр.		Ушакова				ГОССТРОЙ СССР ГОСХИМПРОЕКТ г. Москва		
Утв.								

Формат 11В

Ус 54.00.000 СБ

серия 5.904-25

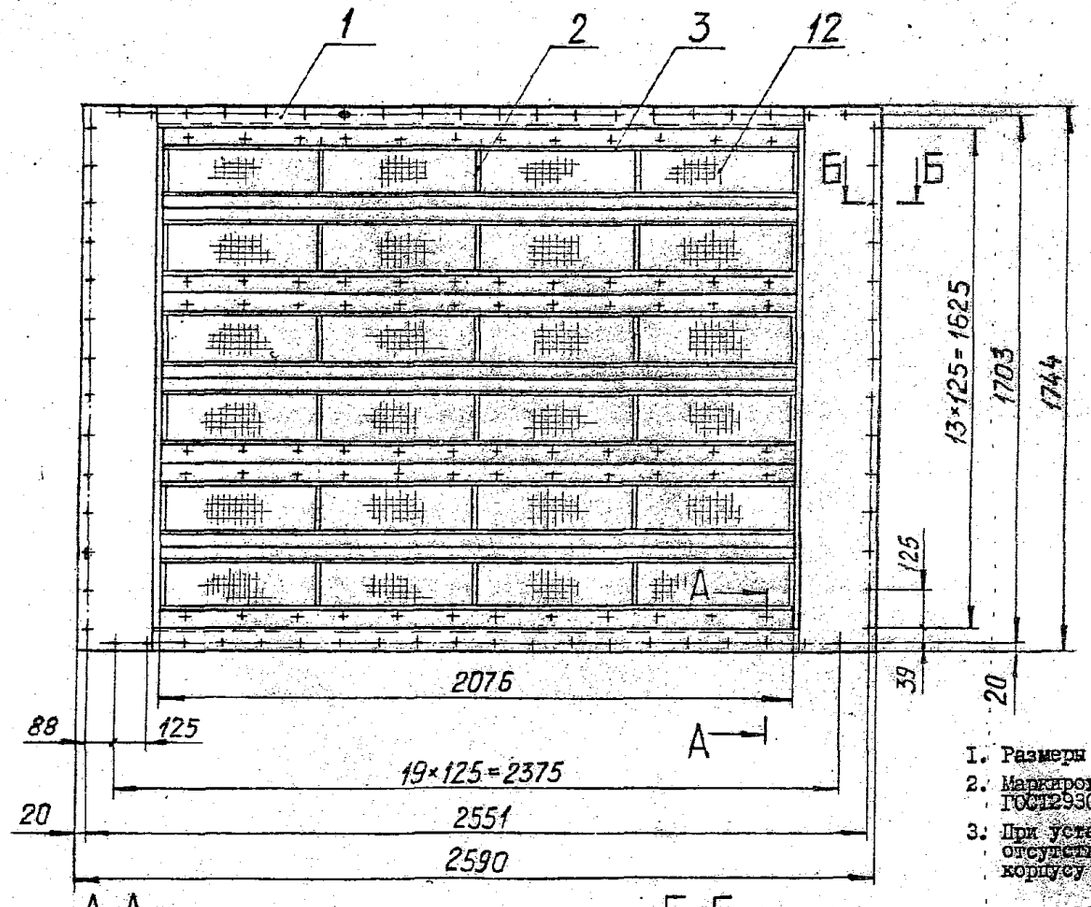

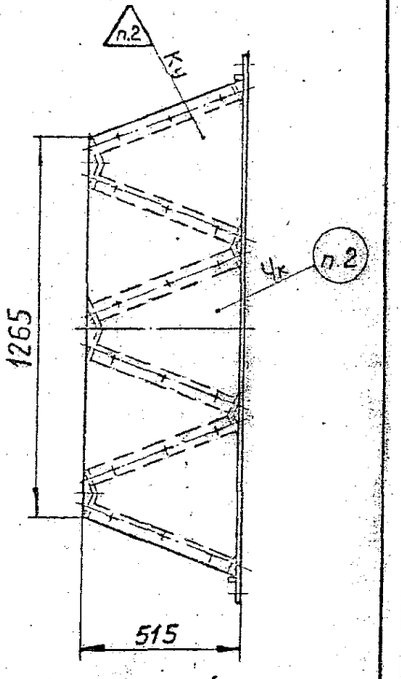

1. Размеры для справок.
2. Маркировать и клеймить по УсФнТУ шрифтом ПО-3 ГОСТ2930-62.
3. При установке фильтров поз.12 следить за отсутствием зазоров по контуру прилегания их к корпусу поз.1.

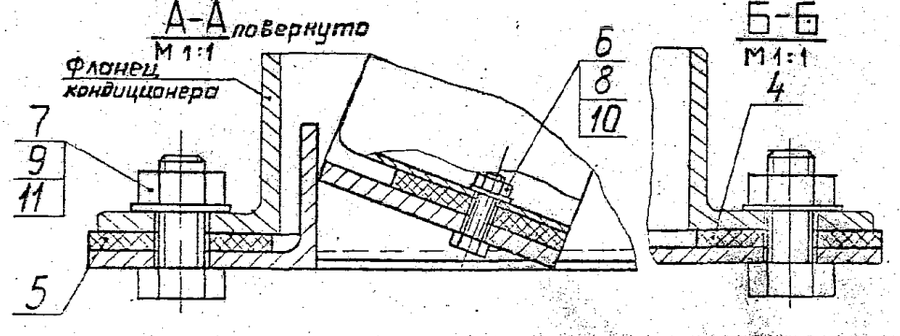

Изм.	Лист	№ докум.	Подпись	Дата
Разраб.		Мешалкина		
Пров.		Бисьман		
Г.контр.		Бисьман		
Рук.		Бродский		
Н.контр.		Ушакова		
Утв.		Саввин		

Ус 54. 00. 000 СБ

Панель для угловой установки фильтров Фя в кондиционерах

Сборочный чертеж

Лит.	Масса	Масштаб
	322,0	1:15

Лист | Листов 1

ГОССТРОЙ СССР
ГОСХИМПРОЕКТ
г. Москва

Формат 12

Инв.№ подл. | Подпись и дата | Взам. инв.№ | Инв.№ дубл. | Подпись и дата

Ус 54.01.000 СБ

серия 5.904-25

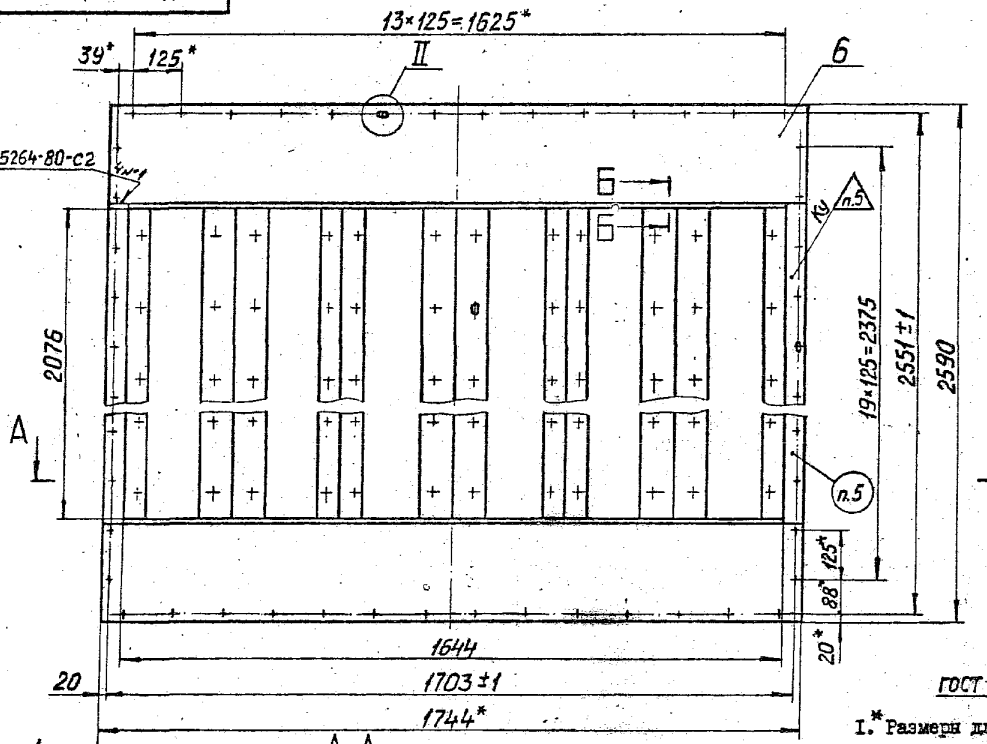

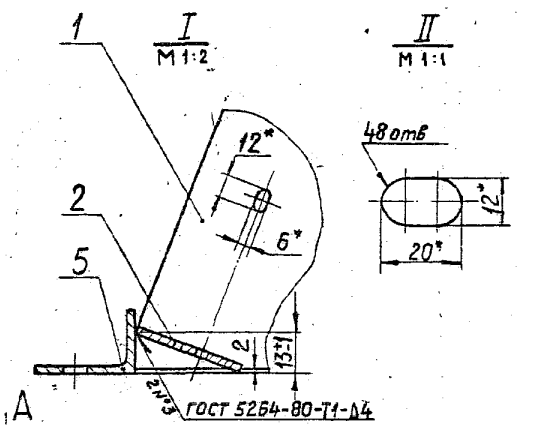

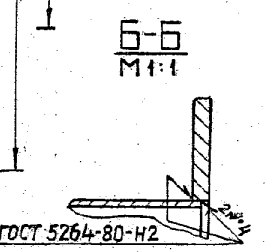

1.* Размеры для справок.
2. Неуказанные предельные отклонения размеров: отверстий – по H14; валов – по h14; остальных $\pm \frac{JT14}{2}$.
3. Предельные отклонения размеров между осями двух любых отверстий ± 0,5мм.
4. Покрытие: грунтовка ФЛ-03к ГОСТ 9109-81.IV.ж2.
5. Маркировать и клеймить по Ус Фл ТУ шрифтом ПО-3 ГОСТ 2930-62.

Изм.	Лист	№ докум.	Подпись	Дата
Разраб.		Мешалкина		
Пров.		Зисьман		
Т.контр.		Зисьман		
Рук.		Бродецкий		
Н.контр.		Ушакова		
Утв.		Сапрыкин		

Ус 54. 01. 000 СБ

Корпус

Сборочный чертеж

Лит.	Масса	Масштаб
	II4,0	I:I0
Лист	Листов 1	

ГОССТРОЙ СССР
ГОСХИМПРОЕКТ
г. Москва

Формат 12

Инв.№ подл. | Подпись и дата | Взам.инв.№ | Инв.№ дубл. | Подпись и дата

Ф3-61

Ус 54.01.001

серия 5.904-25

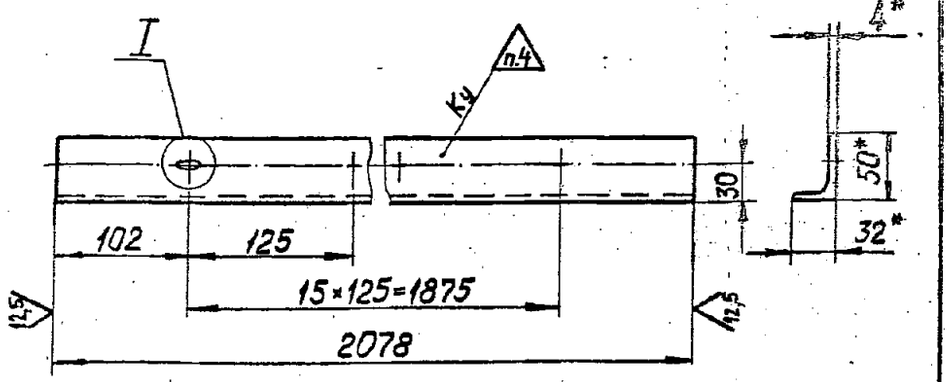

I
М 1:1

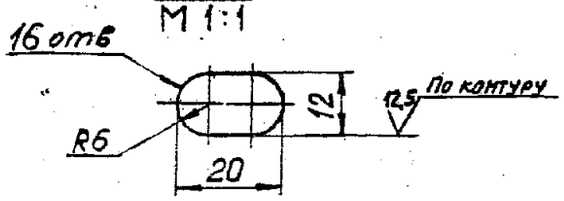

I.* Размеры для справок.

2. Неуказанные предельные отклонения размеров: отверстий - по H14; валов-по h14, остальных $\pm \frac{IT14}{2}$.

3. Предельные отклонения размеров между осями двух любых отверстий ± 2 мм.

4. Клеймить по УсФяТУ.

Изм.	Лист	№ докум.	Подпись	Дата
Разраб.		Мешалкина		
Пров.		Зисьман		
Т.контр.		Зисьман		
Н.контр.		Ушакова		
Утв.				

Ус 54. 01. 001

Уголок

Лит.	Масса	Масштаб
	5,0	1:4

Лист | Листов 1

Уголок Б-50х32х4 ГОСТ 8510-72
Ст.3сп ГОСТ 535-79

ГОССТРОЙ СССР
ГОСХИМПРОЕКТ
г. Москва

Формат 11

Инв.№ подл. | Подпись и дата | Взам. инв.№ | Инв.№ дубл. | Подпись и дата

Ф3-61

Ус 54.01.002

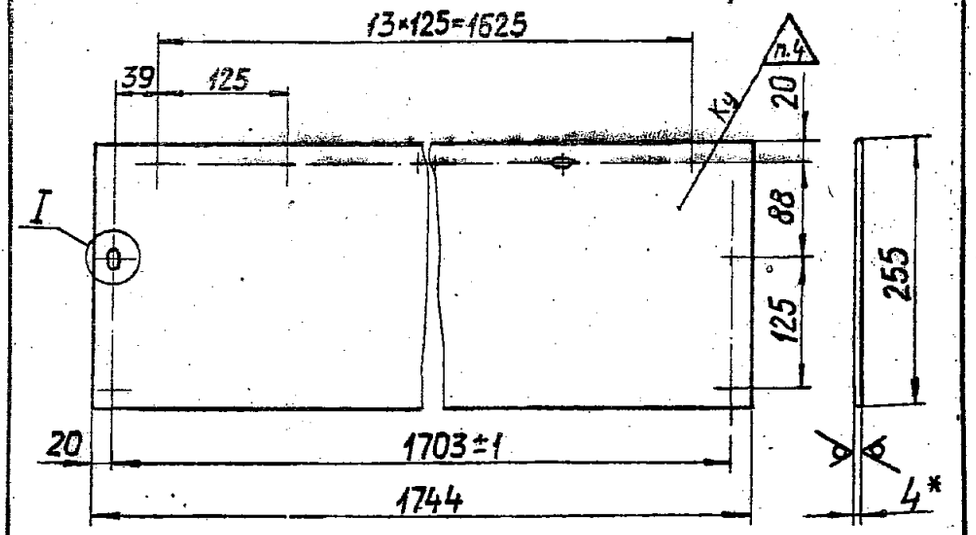

I
М 1:1

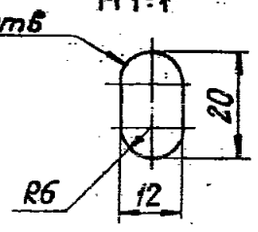

I.* Размер для справок.

2. Неуказанные предельные отклонения размеров: отверстий-по H14; валов-по h14; остальных $\pm \frac{IT14}{2}$.

3. Предельные отклонения размеров между осями двух любых отверстий ± 2 мм.

4. Клеймить по УсФяТУ.

Изм.	Лист	№ докум.	Подпись	Дата
Разраб.		Мешалкина		
Пров.		Зисьман		
Т.контр.		Зисьман		
Н.контр.		Ушакова		
Утв.				

Ус 54. 01. 002

Полоса

Лит.	Масса	Масштаб
	13,8	1:5

Лист | Листов 1

Лист Б-ПН-4 ГОСТ 19903-74
Ст.3сп ГОСТ 14637-79

ГОССТРОЙ СССР
ГОСХИМПРОЕКТ
г. Москва

Формат 11

Инв.№ подл. | Подпись и дата | Взам. инв.№ | Инв.№ дубл. | Подпись и дата

Госстрой СССР
Тбилисский филиал
ЦИТП
Типовой проект /серия/
№ 5.904-25.61
Заказ №: 218
Цена 1 руб. 86 коп.
Тираж 3200
Дата "3" 1 1987г.

gost.e-ecolog.ru