ГОСУДАРСТВЕННЫЙ КОМИТЕТ СССР ПО ДЕЛАМ СТРОИТЕЛЬСТВА
/ГОССТРОЙ СССР/

ТИПОВАЯ ДОКУМЕНТАЦИЯ НА КОНСТРУКЦИИ, ИЗДЕЛИЯ
И УЗЛЫ ЗДАНИЙ И СООРУЖЕНИЙ

СЕРИЯ 5.904-37

АСПИРАЦИОННЫЕ КОЛЛЕКТОРЫ НА РАЗЛИЧНУЮ ПРОИЗВОДИТЕЛЬНОСТЬ ПО ВОЗДУХУ

ВЫПУСК 5

КОЛЛЕКТОРЫ БАРАБАННЫЕ АСПИРАЦИОННЫЕ БА

РАБОЧИЕ ЧЕРТЕЖИ

РАЗРАБОТАНЫ
ГПИ САНТЕХПРОЕКТ
ГОССТРОЯ СССР

ГЛАВНЫЙ ИНЖЕНЕР ИНСТИТУТА ШИЛЛЕР Н.И.

ГЛАВНЫЙ ИНЖЕНЕР ПРОЕКТА СПИВАК В.А.

УТВЕРЖДЕНЫ
ГЛАВСТРОЙПРОЕКТОМ ГОССТРОЯ СССР
ПРОТОКОЛ №47 ОТ 31 ИЮЛЯ 1986г.

ВВЕДЕНЫ В ДЕЙСТВИЕ
ГПИ САНТЕХПРОЕКТ
ПРИКАЗ № 126 ОТ 11 АВГУСТА 1986г.

gost.e-ecolog.ru

Содержание

Обозначение	Наименование	Стр.
	Содержание	
А2В 046. 000Д	Коллектор барабанный аспирационный. Технические требования	2
А2В 046. 000	Коллектор барабанный аспирационный БА-00	
А2В 046. 000 СБ	Коллектор барабанный аспирационный БА-00	3
А2В 046. 010 А2В 046. 010 СБ	Вентиляторная секция Вентиляторная секция	4
А2В 046. 020 А2В 046. 020 СБ	Крышка с цилиндром Крышка с цилиндром	5
А2В 046. 014 А2В 046. 030	Ребро Цилиндр	6
А2В 046. 030 СБ	Цилиндр	7
А2В 046. 022 А2В 046. 040 А2В 046. 040 СБ	Воронка Бункер Бункер	8
А2В 046. 001 А2В 046. 002 А2В 046. 005	Прокладка Ребра жесткости Фланец	9
А2В 046. 006 А2В 046. 007 А2В 046. 015	Корпус Фланец Опора	10
А2В 046. 012	Цилиндр	11
А2В 047. 000	Коллектор барабанный аспирационный БА-0	12
А2В 048. 000	Коллектор барабанный аспирационный БА-1	
А2В 049. 000	Коллектор барабанный аспирационный БА-2	
А2В 050. 000	Коллектор барабанный аспирационный БА-3	
А2В 047. 000 СБ	Коллектор барабанный аспирационный БА-0	13
А2В 048. 000 СБ	Коллектор барабанный аспирационный БА-1	14
А2В 048. 001 А2В 048. 003 А2В 048. 010	Ребро Конус Бункер	15
А2В 048. 010 СБ	Бункер	16
А2В 049. 000 СБ	Коллектор барабанный аспирационный БА-2	17
А2В 050. 000 СБ	Коллектор барабанный аспирационный БА-3	18

Серия 5.904-37 Выпуск 5

В данном выпуске приведены рабочие чертежи коллекторов барабанных аспирационных типа БА.

Аспирационные коллекторы применяются при отсасывании от технологического оборудования и дальнейшего перемещения по воздухопроводу пыли порошкообразных, сыпучих, волокнистых материалов.

Аспирационный коллектор состоит из вентиляторной секции, цилиндра с опорами для установки на перекрытии и бункера.

Присоединение воздухопроводов местных отсосов к вентиляторному коллектору осуществляется патрубками прямоугольного сечения, установленными по касательной к цилиндрическим стенкам при сборке и на монтаже в местах, указанных проектом (чертежи патрубков - см. выпуск 6).

Соединение коллектора с воздухопроводом на пылеочистную установку - фланцевое. Фланцы выполнены в соответствии с ГОСТ 26270-84. Размеры сечений воздухопроводов выбраны в соответствии с приложением 17 СНиП II-33-75*.

Лакокрасочное покрытие поверхностей коллектора - в соответствии с проектом в зависимости от условий предстоящей их эксплуатации.

Техническая характеристика барабанных аспирационных коллекторов - см. вып. 6.

Формат	Зона	Поз.	Обозначение	Наименование	Кол.	Примечание
				Документация		
А2			А2В 046. 000 СБ	Сборочный чертеж		
А4			А2В 046. 000 Д	Технические требования		
				Сборочные единицы		
А4		1	А2В 046. 010	Вентиляторная секция	1	
А4		2	А2В 046. 020	Крышка с цилиндром	1	
А4		3	А2В 046. 030	Цилиндр	1	
А4		4	А2В 046. 040	Бункер	1	
				Детали		
А4		5	А2В 046. 001	Прокладка	1	
А4		6	А2В 046. 002	Ребро жесткости	3	
				Стандартные изделия		
				Болты ГОСТ 7798-70		
		7		М12 х 35.36	28	
		8		М12 х 45.36	8	
		9		Гайка М12.4 ГОСТ 5915-70	36	
		10		Шайба 12.02 ГОСТ 11371-78	36	

Инв. № подл. | Подп. и дата | Взам. инв. № | Инв. № дубл. | Подп. и дата

Нач. сект.			
Разраб.	Смолянская		V-86
Пров.	Лейтес		V-86
Рук. гр.	Мордякова		VI-86
Н. контр.	Фрадкин		06.86
Утв.	Спивак		06.86

А2В 046.000

Коллектор барабанный аспирационный. Технические требования.

Лит.	Лист	Листов
И		1

Госстрой СССР
САНТЕХПРОЕКТ
г. Москва

Копировал: Логинова

Формат: А4

Нач. сект.			
Разраб.	Сальбуева		IV-86
Пров.	Лейтес		IV-86
Рук. гр.	Мордякова		VI-86
Н. контр.	Смолянская		V-86
Утв.	Спивак		06.86

А2В 046. 000

Коллектор барабанный аспирационный БА-00

Лит.	Лист	Листов
И		1

Госстрой СССР
САНТЕХПРОЕКТ
г. Москва

Копировал: Логинова

Формат: А4

А2В046.000 СБ

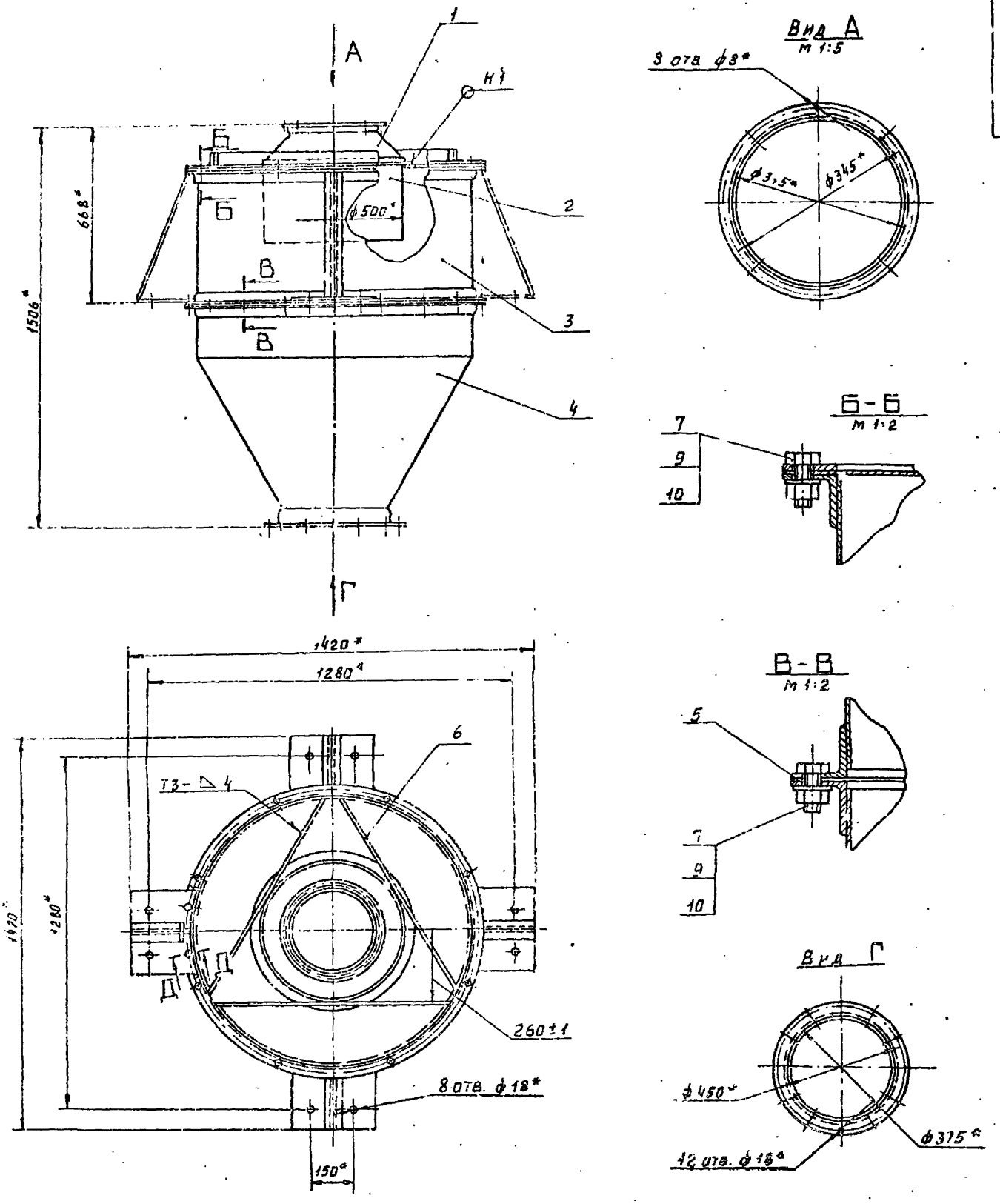

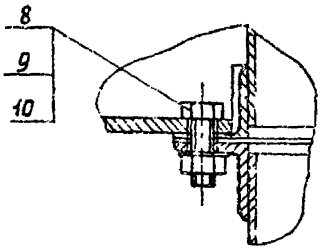

1.* Размеры для справок.

2. Сварные швы по ГОСТ 5264-80.

Изм	Лист	№ докум.	Подп.	Дата	А2В046.000 СБ		
Разраб.		Сидорова		1-86	Коллектор барабанный аспирационный БА-00	Масса	Масштаб
Пров.		Нейтес		1-86		146,3	1:10
Рук.гр.		Мелешакова		1-86		Лист	Листов 1
Гл.спец.		Вайнберг		1-86		Госстрой СССР Сантехпроект г. Москва	
Н.контр.		Сидорчикова		1-86			
Утв.		Спивак		1-86			

Копировал:

Формат А2

Серия 5.904-57 Выпуск 5

Инв. № подл. | Подп. и дата | Взам. инв. № | Инв. № дубл. | Подп. и дата

Зона	Поз.	Обозначение	Наименование	Кол. на исполн. А2В 046.010-					Примечание
				–	01	02	03	04	
			Документация						
		А2В 046.010 СБ	Сборочный чертеж	X	X	X	X	X	
			Детали						
А3	1	А2В 046.005	Фланец	1					
		–01	Фланец		1				
		–02	Фланец			1			
		–03	Фланец				1		
		–04	Фланец					1	
А4	2	А2В 046.006	Конус	1					
		–01	Конус		1				

А2В 046.010

Вентиляторная секция

Лит. | Лист | Листов: И | 1 | 2

Госстрой СССР САНТЕХПРОЕКТ г. Москва

Формат А4

Копировал: Логинова

Изм.	Лист	№ докум.	Подп.	Дата
Разраб.		Волобуев		
Пров.		Лейтес		
Рук. гр.		Мерзляков		
Н. контр.		Смолянский		
Утв.		Спивак		

Инв. № подл. | Подп. и дата | Взам. инв. № | Инв. № дубл. | Подп. и дата

Формат	Зона	Поз.	Обозначение	Наименование	Кол. на исполн. А2В 046.010-					Примечание
					–	01	02	03	04	
А4		2	А2В 046.006-02	Конус			1			
			–03	Конус				1		
			–04	Конус					1	
А4		3	А2В 046.007	Фланец	1					
			–01	Фланец		1				
			–02	Фланец			1			
			–03	Фланец				1		
			–04	Фланец					1	

А2В 046.010

Лист 2

Копировал: Логинова

Формат А4

Серия 5.904-37 Выпуск 5

А2В 046.010 СБ

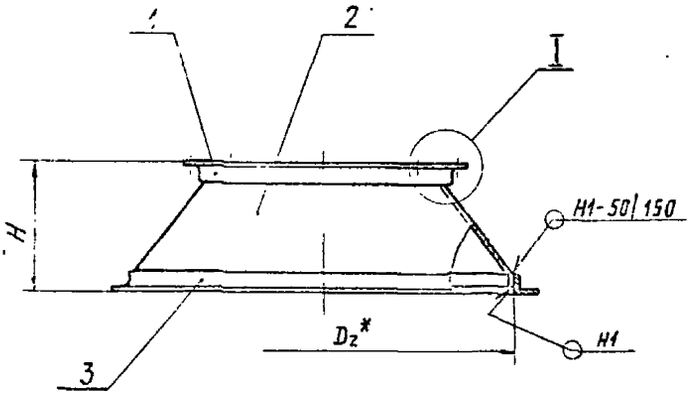

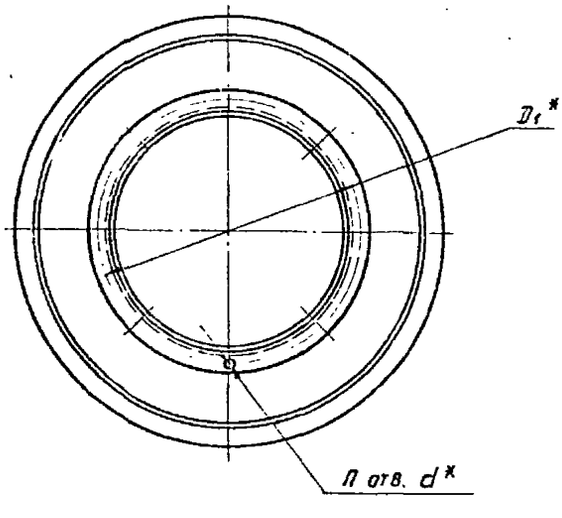

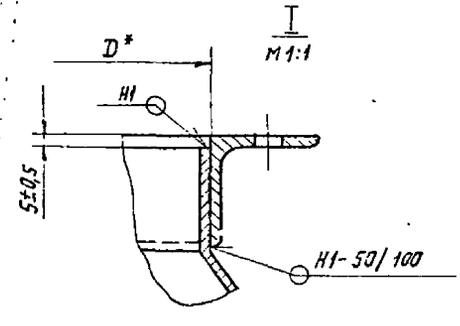

Обозначение	Размеры, мм					П, шт.	Масса, кг
	D*	D_1*	D_2*	H	d*		
А2В 046.010	315	345	500	170-1,0	8	8	5,7
–01	400	430	600	200-1,15			7,9
–02	500	530	800	280-1,3		10	14,5
–03	630	660	1000	320-1,4	10	12	21,6
–04	800	830	1200	400-1,4			42,7

1. * Размеры для справок.
2. Сварные швы по ГОСТ 5264-80.

А2В 046.010 СБ

Вентиляторная секция.

Изм.	Лист	№ докум.	Подп.	Дата
Разраб.		Волобуев		
Пров.		Лейтес		
Рук. гр.		Мерзляков		
Гл. спец.		Уланберг		
Н. контр.		Смолянский		
Утв.		Спивак		

Лит. | Масса | Масштаб: И | см. табл. | –

Лист | Листов 1

Госстрой СССР САНТЕХПРОЕКТ г. Москва

Формат А4

Копировал: Логинова

Инв. № подл. | Подп. и дата | Взам. инв. № | Инв. № дубл. | Подп. и дата

Поз.	Обозначение	Наименование	Кол. на испол. А2В046.020- 01	02	03	04	Примечание
		Документация					
А3	А2В046.020СБ	Сборочный чертеж	Х	Х	Х	Х	
		Деталн					
1	А2В046. 009	Крышка	1				
	-01	Крышка		1			
	-02	Крышка			1		
	-03	Крышка				1	
	-04	Крышка					1
2	А2В046. 011	Кольцо	1				
	-01	Кольцо		1			

А2В046.020

Крышка с цилиндром

Госстрой СССР САНТЕХПРОЕКТ г. Москва

Разраб. Волобуева; Пров. Лентес; Рук. гр. Чередникова; Н. контр. Сливак; Утв. Колчевская Логачева

Копировал: Логинова Формат А4

Поз.	Обозначение	Наименование	Кол. на испол. А2В046.020- 01	02	03	04	Примечание
2	А2В046. 011 -02	Кольцо		1			
	-03	Кольцо			1		
	-04	Кольцо				1	
3	А2В046. 012	Цилиндр	1				
	-01	Цилиндр		1			
	-02	Цилиндр			1		
	-03	Цилиндр				1	
	-04	Цилиндр					1

А2В046.020

Крышка с цилиндром

Госстрой СССР САНТЕХПРОЕКТ г. Москва

Копировал: Логинова Формат А4

А2В046.020СБ

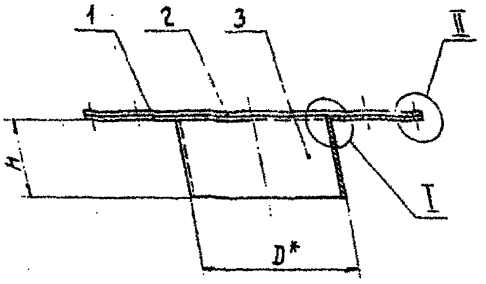

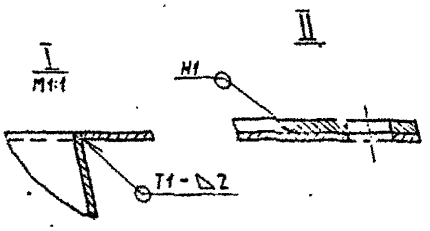

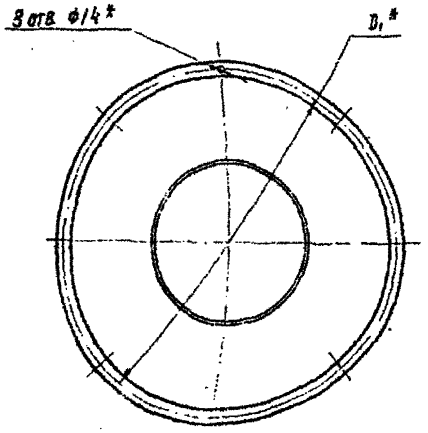

Обозначение	Размеры, мм D*	D1*	H	Масса, кг
А2В046. 020	500	1050	263-1,3	21,9
-01	600	1270	298-1,3	33,9
-02	800	1690	376-1,4	60,2
-03	1000	2090	473-1,55	87,1
-04	1200	2490	598-1,75	119,5

1. * Размеры для справок.
2. Сварные швы по ГОСТ 5264-80.

А2В046.020СБ

Крышка с цилиндром

Разраб. Волобуева; Пров. Лентес; Рук. гр. Чередникова; Н. контр. Сливак; Утв. Следавинкерт

Лит. И; Масса см. табл.; Масштаб —; Лист 3; Листов 1

Госстрой СССР САНТЕХПРОЕКТ г. Москва

Копировал: Логинова Формат А4

Инв. № подл.	Подп. и дата	Взам. инв. №	Инв. № дубл.	Подп. и дата

Серия 5.904-37 Выпуск 5

Формат	Зона	Поз.	Обозначение	Наименование	Кол. на исполн. А2В046.030-										Примечание
					–	01	02	03	04						
А3		3	А2В046.012-05	Цилиндр	1										
			-06	Цилиндр		1									
			-07	Цилиндр			1								
			-08	Цилиндр				1							
			-09	Цилиндр					1						
А4		4	А2В046-014	Ребро	1										
			-01	Ребро		1									
			-02	Ребро			1								
			-03	Ребро				1							
			-04	Ребро					1						
А4		5	А2В046.015	Опора	1										
			-01	Опора		1									
			-02	Опора			1								
			-03	Опора				1							
			-04	Опора					1						
Б4		6	А2В046.016	Накладка											
				Полоса 6×50-Б ГОСТ 103-76 / В Ст3-I-ГОСТ 535-79											
				ℓ = 513-1.75	1										1,2 кг

Изм.	Лист	№ докум.	Подп.	Дата	А2В046.030	Лист 2

Копировал: [illegible] Формат А4

Инв. № подл.	Подп. и дата	Взам. инв. №	Инв. № дубл.	Подп. и дата

Изм.	Лист	№ докум.	Подп.	Дата
Разраб.	Волобуева	[illegible]	[illegible]	
Пров.	Лейтес	[illegible]	[illegible]	
Рук. гр.	Мерзлякова	[illegible]	[illegible]	
Н. контр.	Смоленская	[illegible]	[illegible]	
Утв.	Спивак	[illegible]	[illegible]	

А2В046.014

Ребро

Лист 6S* ГОСТ 19903-74 / В Ст3. ГОСТ 14637-79

Лит. | Масса | Масштаб: Н | см. табл. | –

Лист | Листов

Госстрой СССР Сантехпроект г. Москва

1.* Размер для справок.
2. h 14; ± 1/2.

Обозначение	Размеры, мм						Масса, кг
	H	h	h1	ℓ	ℓ1	ℓ2	S*
А2В046.014	484	30	40	30	6	10	4	1,5
-01	478	50	65	40	8	15	6	2,2
-02	572							2,7
-03	772	60	78	50	10	20	8	4,9
-04	972							6,1

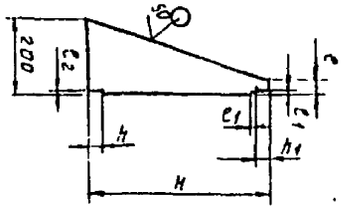

А2В046.014

Инв. № подл.	Подп. и дата	Взам. инв. №	Инв. № дубл.	Подп. и дата

Формат	Зона	Поз.	Обозначение	Наименование	Кол. на исполн. А2В046.030-										Примечание
					–	01	02	03	04						
Б4		6	А2В046.017	Накладка											
				Полоса 6×50-Б ГОСТ 103-76 / В Ст3-I-ГОСТ 535-79											
				ℓ = 505-1.75		1									1,1 кг
			А2В046.018	Накладка											
				Полоса 6×50-Б ГОСТ 103-76 / В Ст3-I-ГОСТ 535-79											
				ℓ = 590-1.75			1								1,4 кг
			А2В046.019	Накладка											
				Полоса 6×50-Б ГОСТ 103-76 / В Ст3-I-ГОСТ 535-79											
				ℓ = 785-2.0				1							1,9 кг
			А2В046.021	Накладка											
				Полоса 6×50-Б ГОСТ 103-76 / В Ст3-I-ГОСТ 535-79											
				ℓ = 985-2.3					1						2,3 кг

Изм.	Лист	№ докум.	Подп.	Дата	А2В046.030	Лист 3

Копировал: [illegible] Формат А4

Инв. № подл.	Подп. и дата	Взам. инв. №	Инв. № дубл.	Подп. и дата

Формат	Зона	Поз.	Обозначение	Наименование	Кол. на исполн. А2В046-030-										Примечание
					–	01	02	03	04						
				Документация											
А2			А2В046.030 СБ	Сборочный чертеж	×	×	×	×	×						
				Детали											
А3		1	А2В046.005-05	Фланец	1										
			-07	Фланец		1									
			-09	Фланец			1								
			-011	Фланец				1							
			-013	Фланец					1						
А3		2	А2В046.005-06	Фланец	1										
			-08	Фланец		1									
			-10	Фланец			1								
			-12	Фланец				1							
			-14	Фланец					1						

Изм.	Лист	№ докум.	Подп.	Дата
Разраб.	Волобуева	[illegible]	[illegible]	
Пров.	Лейтес	[illegible]	[illegible]	
Рук. гр.	Мерзлякова	[illegible]	[illegible]	
Н. контр.	Смоленская	[illegible]	[illegible]	
Утв.	Спивак	[illegible]	[illegible]	

А2В046.030

Цилиндр

Лит.	Лист	Листов
Н	1	3

Госстрой СССР Сантехпроект г. Москва

Копировал: [illegible] Формат А4

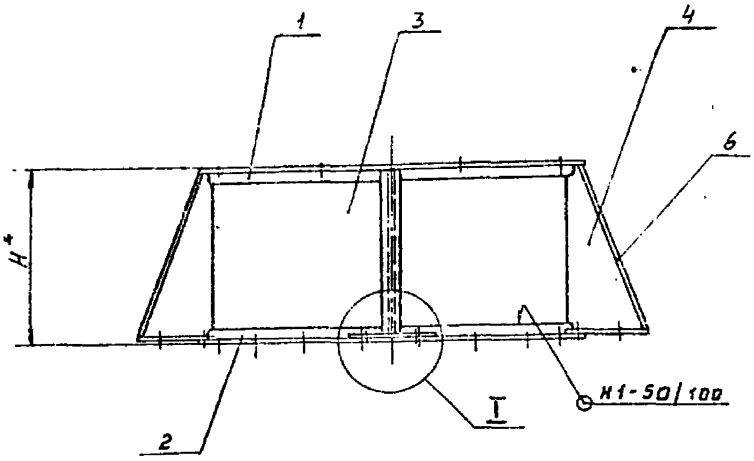

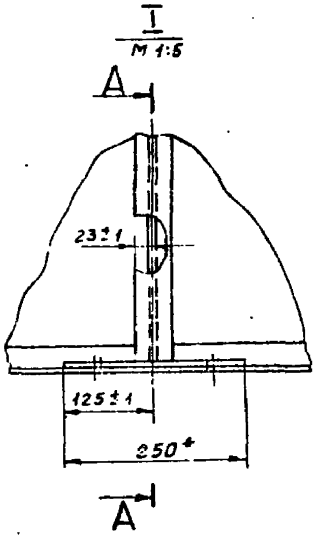

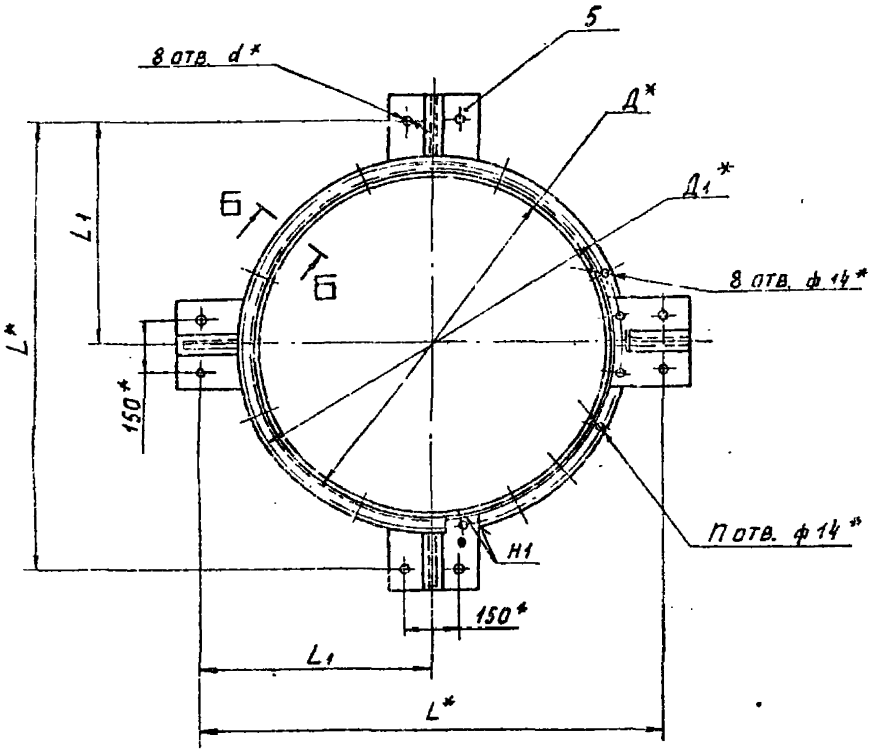

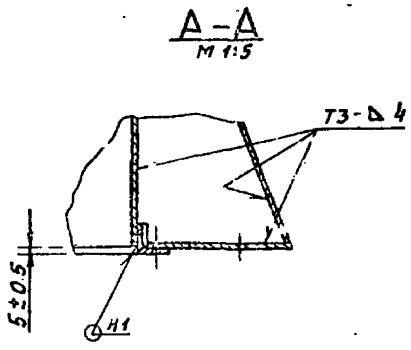

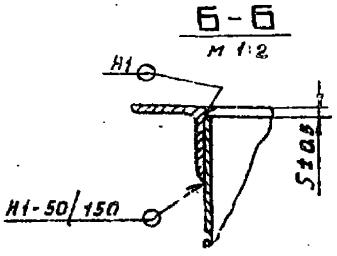

Обозначение	Размеры, мм						n, шт.	Масса, кг
	Д*	Д1*	L*	L1	H*	d*		
А2В046.030	1000	1050	1280	640±1,0	500	18	20	51,9
-01	1200	1270	1480	740±1,0				96,3
-02	1600	1690	1880	940±1,15	600	22	24	174,1
-03	2000	2050	2320	1160±1,3	800		32	246,4
-04	2400	2490	2750	1375±1,55	1000		36	331,3

1.* Размеры для справок.

2. Сварные швы по ГОСТ 5264-80.

Изм.	Лист	№ докум.	Подп.	Дата
Разраб.	Водобуева			1-86
Пров.	Лейтес			1-86
Рук. гр.	Мерзликова			1-86
Гл. спец.	Вайнберг			1-86
Н. контр.	Смолянская			1-86
Утв.	Супняк			1-86

А2В046.030 СБ

Цилиндр

Стадия	Масса	Масштаб
Р	ТАБЛ	1:10
Лист	Листов 1	

Госстрой СССР Сантехпроект г. Москва

Серия 5.904-47 Выпуск 5

Инв. № подл. | Подп. и дата | Взам. инв. № | Инв. № дубл. | Подп. и дата

Копировал:

Формат А2

А2В046.022

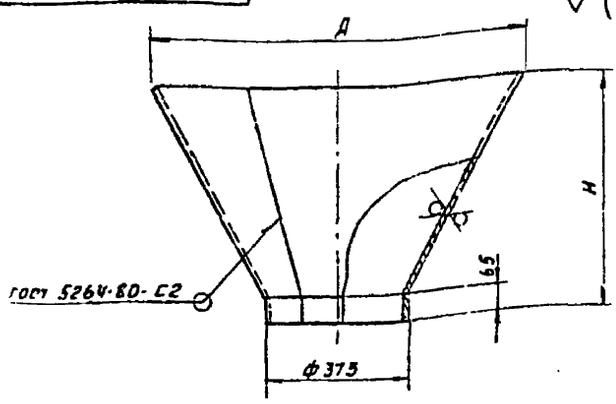

Обозначение	Размеры, мм			Масса, кг
	Д	Н	S*	
А2В046.022	1000	625	2	23,0
-01	1200	775		33,1
-02	800	425	3	26,1
-03	1000	595		33,1
-04	1200	775		49,6

1.* Размер для справок.
2. Н14; $\pm \frac{t^2}{2}$.

Изм.	Лист	№ докум.	Подп.	Дата
Разраб.	Волобуева			
Пров.	Лейтес			V-86
Рук. гр.	Мерзляков			VI-86
Гл. спец.	Вайнберг			
Н. контр.	Смолянская			05.86
Утв.	Спивак			

А2В046.022

Воронка

Лит. | Масса | Масштаб
Н | см. табл. | –
Лист | Листов 1

Лист 6 S* ГОСТ 19903-74 / 4-IV-8Ст3. ГОСТ 16523-70

Госстрой СССР Сантехпроект г. Москва

Инв. № подл. | Подп. и дата | Взам. инв. № | Инв. № дубл. | Подп. и дата

Копировал: | Формат А4

Обозначение	Наименование	Кол. на исполн. А2В046.040-		Примечание
		–	01	
	Документация			
А2В046.040 СБ	Сборочный чертеж	X	X	
	Детали			
А3 1 А2В046.005-06	Фланец	1		
-08	Фланец		1	
А3 2 А2В046.005 15	Фланец	1	1	
А4 3 А2В046.012-10	Цилиндр	1		
-11	Цилиндр		1	
А4 4 А2В046.022	Воронка	1		
-01	Воронка		1	

Инв. № подл. | Подп. и дата | Взам. инв. № | Инв. № дубл. | Подп. и дата

А2В046.040

Бункер

Лит. | Лист | Листов
Н | 1

Госстрой СССР Сантехпроект г. Москва

Копировал: | Формат А4

А2В046.040 СБ

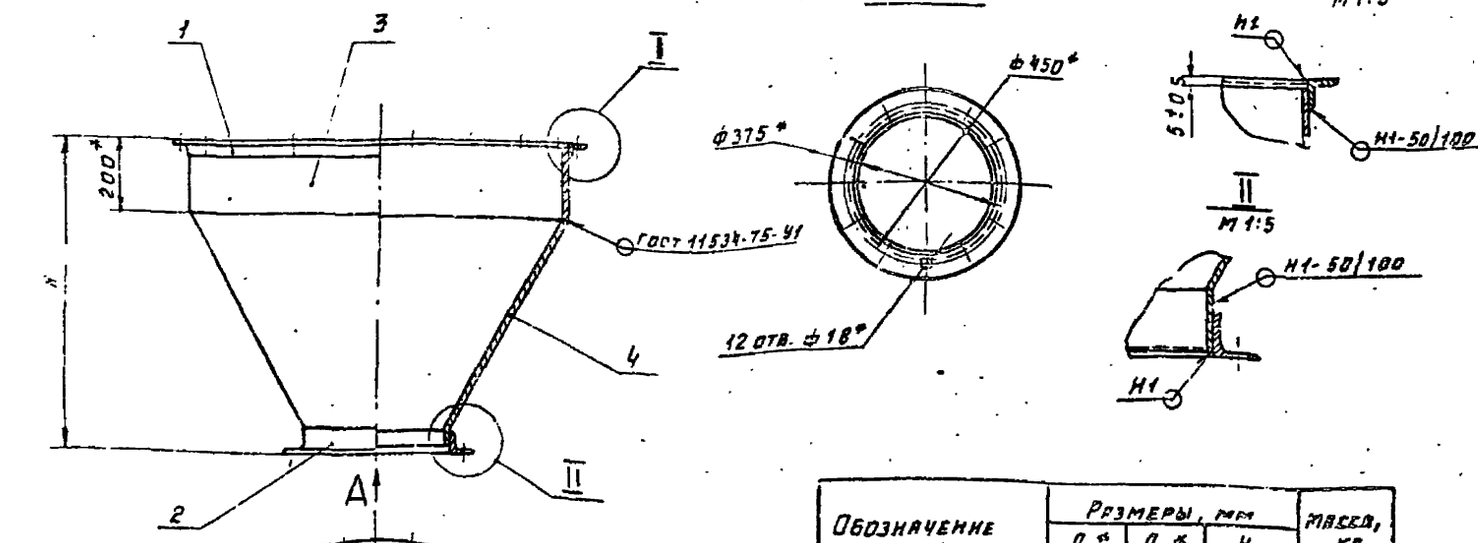

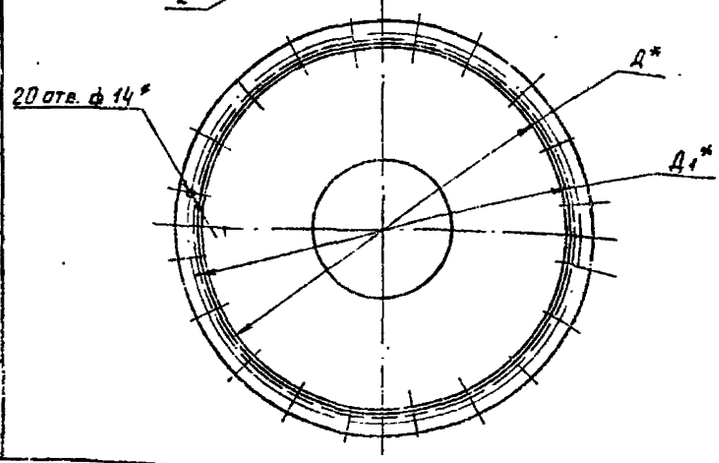

Обозначение	Размеры, мм			Масса, кг
	Д*	Д1*	Н	
А2В046.040	1000	1050	830-2,3	48,6
-01	1200	1270	980-2,3	75,6

1.* Размеры для справок.
2. Сварные швы по ГОСТ 5264-80.

Изм.	Лист	№ докум.	Подп.	Дата
Разраб.	Волобуева			
Пров.	Лейтес			V-86
Рук. гр.	Мерзляков			VI-86
Гл. спец.	Вайнберг			
Н. контр.	Смолянская			05.86
Утв.	Спивак			

А2В046.040 СБ

Бункер

Лит. | Масса | Масштаб
Н | см. табл. | –
Лист | Листов 1

Госстрой СССР Сантехпроект г. Москва

Копировал: | Формат А3

Серия 5.904-37 Выпуск 5

Инв. № подл. | Подп. и дата | Взам. инв. № | Инв. № дубл. | Подп. и дата

А2В046.001

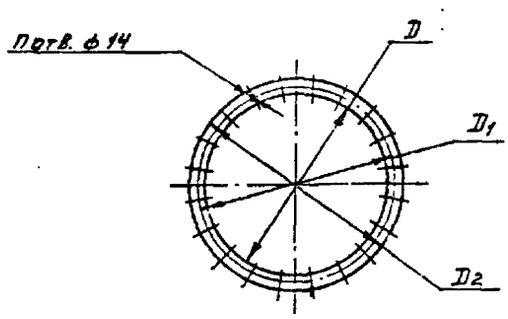

Обозначение	Размеры, мм			П, шт.	Масса, кг.
	D	D_1	D_2		
А2В046.001	1000	1050	1080	20	1,4
-01	1200	1270	1326		2,6
-02	1600	1690	1750	24	4,1
-03	2000	2090	2150	32	5,1
-04	2400	2490	2550	36	6,2

Неуказанные предельные отклонения размеров $\pm\frac{t_2}{2}$

Изм.	Лист	N докум.	Подп.	Дата	А2В046.001	Лит.	Масса	Масшт.
Разраб.		Волобуева		02-86	Прокладка	И	см. табл.	—
Пров.		Лейтес		V-86		Лист	Листов 1	
Рук. груп.		Мерзлякова		VI-86	Поронит ПОН-6 ГОСТ 481-80	Госстрой СССР Сантехпроект г. Москва		
Гл. спец.		Вайнберг		06.86				
Н. контр.		Смолянская		05.86				
Утв.		Спивак		06.86				

Инв. № подл. | Подп. и дата | Взам. инв. № | Инв. № дубл. | Подп. и дата

Копировал | Формат А4

А2В046.002

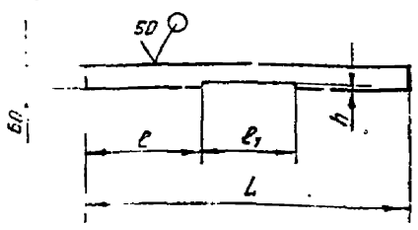

Обозначение	Размеры, мм				Масса, кг
	L	l	l_1	h	
А2В046.002	850	300	250	5	2,4
-01	1020	375	210		2,9
-02	1365	510	350	6	3,7
-03	1710	655	400		4,8
-04	2050	725	600	8	5,8

Неуказанные предельные отклонения размеров: Н14; h14; $\pm\frac{t_2}{2}$.

Изм.	Лист	N докум.	Подп.	Дата	А2В046.002	Лит.	Масса	Масшт.
Разраб.		Волобуева		02-86	Ребро жесткости	И	см. табл.	—
Пров.		Лейтес		V-86		Лист	Листов 1	
Рук. груп.		Мерзлякова		VI-86	Лист Б6 ГОСТ 19903-74 / ВСт3 ГОСТ 14637-79	Госстрой СССР Сантехпроект г. Москва.		
Гл. спец.		Вайнберг		06.86				
Н. контр.		Смолянская		05.86				
Утв.		Спивак		06.86				

Инв. № подл. | Подп. и дата | Взам. инв. № | Инв. № дубл. | Подп. и дата

Копировал Шельникова | Формат А4

А2В046.005

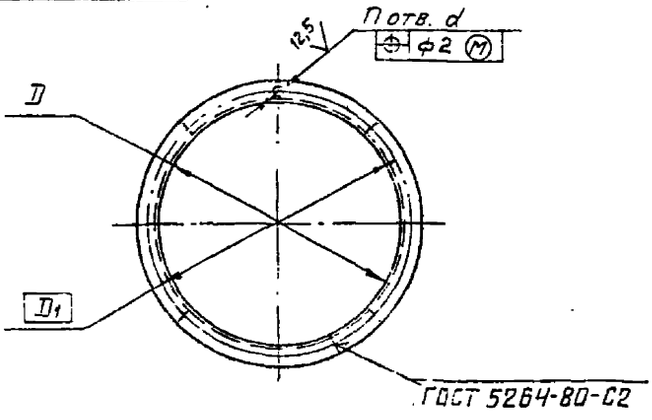

Обозначение	Размеры, мм			П, шт.	Материал	Масса, кг.
	D	D_1	d			
А2В046.005	315	345	8	8	Уголок $\frac{25\times25\times3\text{-}Б\ ГОСТ\ 8509\text{-}72}{ВСт3\text{-}I\ ГОСТ\ 535\text{-}79}$	1,10
-01	400	430				1,45
-02	500	530		10		1,80
-03	630	660	10	12	Уголок $\frac{25\times25\times4\text{-}Б\ ГОСТ\ 8509\text{-}72}{ВСт3\text{-}I\ ГОСТ\ 535\text{-}79}$	2,95
-04	800	830				3,74
-05	1000	1050	14	8	Уголок $\frac{40\times40\times4\text{-}Б\ ГОСТ\ 8509\text{-}72}{ВСт3\text{-}I\ ГОСТ\ 535\text{-}79}$	7,96
-06				20		

50 (√)

Продолжение

Обозначение	Размеры, мм			П, шт.	Материал	Масса, кг.
	D	D_1	d			
А2В046.005-07	1200	1270	14	8	Уголок $\frac{63\times63\times6\text{-}Б\ ГОСТ\ 8509\text{-}72}{ВСт3\text{-}I\ ГОСТ\ 535\text{-}79}$	22,8
-08				20		
-09	1600	1690		8	Уголок $\frac{75\times25\times8\text{-}Б\ ГОСТ\ 8509\text{-}72}{ВСт3\text{-}I\ ГОСТ\ 535\text{-}79}$	47,8
-10				24		
-11	2000	2090		8		59,1
-12				32		
-13	2400	2490		8		70,5
-14				36		
-15	375	450	18	12	Уголок $\frac{63\times63\times6\text{-}Б\ ГОСТ\ 8509\text{-}72}{ВСт3\text{-}I\ ГОСТ\ 535\text{-}79}$	8,0

Неуказанные предельные отклонения размеров Н14.

Изм.	Лист	N докум.	Подп.	Дата	А2В046.005	Лит.	Масса	Масштаб
Разраб.		Волобуева		02-86	Фланец	И	см. табл.	—
Пров.		Лейтес		V-86		Лист	Листов 1	
Рук. груп.		Мерзлякова		VI-86	См. таблицу	Госстрой СССР Сантехпроект г. Москва		
Гл. спец.		Вайнберг		06.86				
Н. контр.		Смолянская		05.86				
Утв.		Спивак		06.86				

Инв. № подл. | Подп. и дата | Взам. инв. № | Инв. № дубл. | Подп. и дата

Копировал Шельникова | Формат А3

Серия 5 904-37 Выпуск 5

А2В046.006

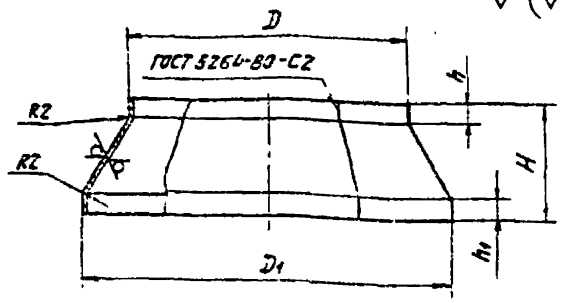

Обозначение	Размеры, мм					Масса, кг
	D	D1	H	h	h1	
А2В046.006	315	500	160	28	28	2,2
-01	400	600	190			3,5
-02	500	800	270		36	6,8
-03	630	1000	310	32	40	9,7
-04	800	1200	390	36	65	14,3

Неуказанные предельные отклонения размеров: $h14; \pm \frac{t2}{2}$.

Изм.	Лист	№ докум.	Подп.	Дата	А2В 046.006		
Разраб.		Волобуева			Корпус	Лит.	Масса	Масшт.
Пров.		Лейтес				И	См. табл.	—
Рук. гр.		Мерзлякова				Лист	Листов 1
Гл. спец.		Ваниберг			Лист Б2 ГОСТ 19903-74 4-IV-ВСт3 ГОСТ 16523-70	Госстрой СССР САНТЕХПРОЕКТ г. Москва	
Н. контр.		Смоленская					
Утв.		Спивак					

А2В046.007

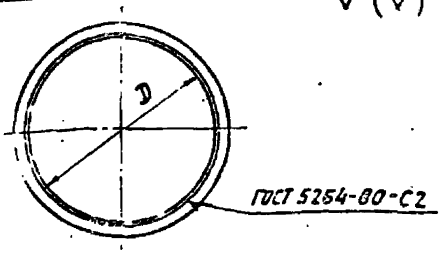

Обозначение	D, мм	Материал	Масса, кг
А2В046.007	$500^{+1,53}$	Уголок 25х25х3-Б ГОСТ 8509-72 / ВСт3-I ГОСТ 535-79	1,80
-01	$600^{+1,79}$	Уголок 25х25х4-Б ГОСТ 8509-72 / ВСт3-I ГОСТ 535-79	2,70
-02	$800^{+2,0}$		3,74
-03	$1000^{+2,3}$	Уголок 40х40х4-Б ГОСТ 8509-72 / ВСт3-I ГОСТ 535-79	7,96
-04	$1200^{+2,6}$	Уголок 63х63х6-Б ГОСТ 8509-72 / ВСт3-I ГОСТ 535-79	22,8

Изм.	Лист	№ докум.	Подп.	Дата	А2В 046.007		
Разраб.		Волобуева			Фланец	Лит.	Масса	Масшт.
Пров.		Лейтес				И	См. табл.	—
Рук. гр.		Мерзлякова				Лист	Листов 1
Гл. спец.		Ваниберг			См. таблицу.	Госстрой СССР САНТЕХПРОЕКТ г. Москва	
Н. контр.		Смоленская					
Утв.		Спивак					

Копировал: Логинова Формат: А4

А2В046.015

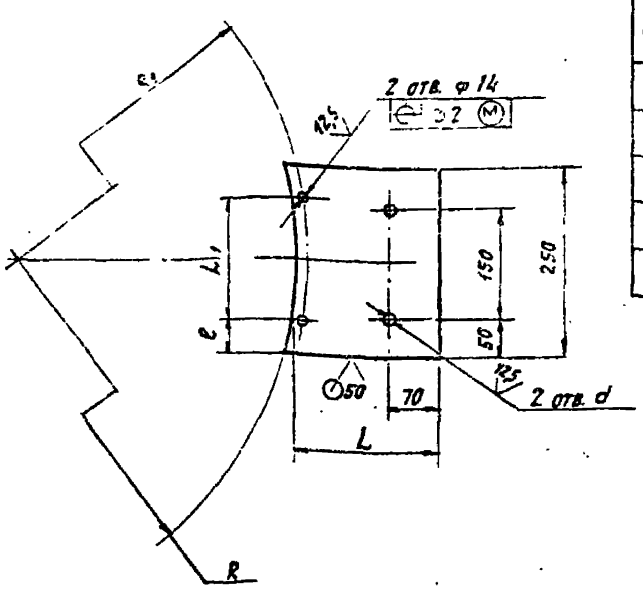

Обозначение	Размеры, мм							Масса, кг
	R	R1	L	L1	e	d	S*	
А2В046.015	510	525	200	164	43	18	8	3,1
-01	610	635		198	26		10	3,9
-02	810	845		220	15	22	12	4,7
-03	1020	1045	210	200	25			4,9
-04	1220	1245	225	216	16,5			5,3

1. * Размер для справок.
2. $H14; h14; \pm \frac{t2}{2}$.

Изм.	Лист	№ докум.	Подп.	Дата	А2В 046.015		
Разраб.		Волобуева			Опора	Лит.	Масса	Масшт.
Пров.		Лейтес				И	См. табл.	—
Рук. гр.		Мерзлякова				Лист	Листов 1
Гл. спец.		Ваниберг			Лист Б S* ГОСТ 19903-74 / ВСт3 ГОСТ 14637-79	Госстрой СССР САНТЕХПРОЕКТ г. Москва	
Н. контр.		Смоленская					
Утв.		Спивак					

Копировал: Логинова Формат: А3

Серия 5.904-37 Выпуск 5

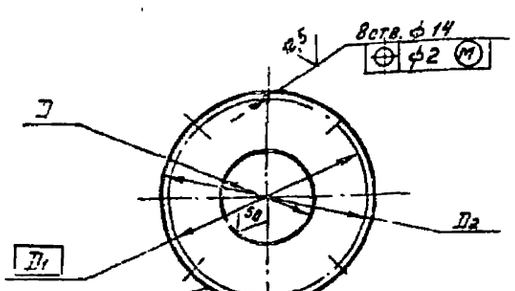

Обозначение	Размеры, мм			Масса, кг
	D	D1	D2	
А2В046.009	500	1050	1080	11,3
-01	600	1270	1326	17,3
-02	800	1690	1750	29,8
-03	1000	2090	2150	44,3
-04	1200	2490	2550	61,2

Неуказанные предельные отклонения размеров: H14; h14.

Изм.	Лист	№ докум.	Подп.	Дата	А2В046.009	
Разраб.	Волобуева				Крышка	Лит. / Масса / Масшт.
Пров.	Лейтес					И / см. табл. / —
Рук.гр.	Мерзлякова					Лист / Листов
Гл.спец.	Райнберг				Лист 62 ГОСТ 19903-74	Госстрой СССР САНТЕХПРОЕКТ г. Москва
Н.контр.	Смоляницкая				4-IV-ВСт3 ГОСТ 16523-70	
Утв.						

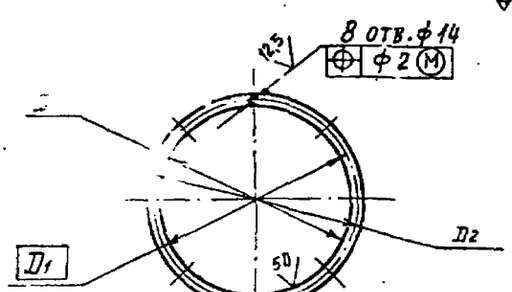

Обозначение	Размеры, мм			*	Масса, кг
	D	D1	D2		
А2В046.011	1000	1050	1080	4	4,1
-01	1200	1270	1326		7,8
-02	1600	1690	1750	5	15,4
-03	2000	2090	2150		19,2
-04	2400	2490	2550		22,8

1* Размер для справок.
2. H14; h14.

Изм.	Лист	N докум.	Подп.	Дата	А2В046.011	
Разраб.	Волобуева				Кольцо	Лит. / Масса / Масшт.
Пров.	Лейтес					И / см. табл. / —
Рук.гр.	Мерзлякова					Лист / Листов 1
Гл.спец.	Райнберг				Лист 65* ГОСТ 19903-74	Госстрой СССР САНТЕХПРОЕКТ г. Москва
Н.контр.	Смоляницкая				ВСт3 ГОСТ 14637-79	
Утв.	Сливак					

Формат А4

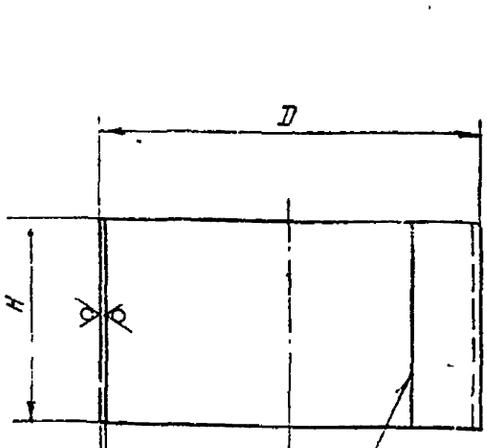

Обозначение	Размеры, мм			Масса, кг.
	D	H	S*	
А2В046.012	500	265	2	6,5
-01	600	300		8,8
-02	800	380		15,0
-03	1000	475		23,6
-04	1200	600		35,5
-05	1000	490	3	36,2
-06	1200			43,5
-07	1600	590		69,7
-08	2000	790		116,5
-09	2400	990		176,6
-10	1000	195	2	9,6
-11	1200			11,7
-12	1600		3	23,1
-13	2000			28,8
-14	2400			34,6

1.* Размер для справок.
2. h14.

Изм.	Лист	N докум.	Подп.	Дата	А2В046.012	
Разраб.	Волобуева				Цилиндр	Лит. / Масса / Масшт.
Пров.	Лейтес					И / см. табл. / —
Рук.гр.	Мерзлякова					Лист / Листов 1
Гл.спец.	Райнберг				Лист 65* ГОСТ 19903-74	Госстрой СССР САНТЕХПРОЕКТ г. Москва
Н.контр.	Смоляницкая				4-IV-ВСт3 ГОСТ 16523-70	
Утв.	Сливак					

Копировал Остальцева

Формат А3

Формат	Зона	Поз.	Обозначение	Наименование	Кол.	Примечание
				Документация		
А4			А2В046.000Д	Коллектор барабанный аспирационный		
				Технические требования		
А2			А2В047.000СБ	Сборочный чертеж		
				Сборочные единицы		
А4		1	А2В046.010-01	Вентиляторная секция	1	
А4		2	А2В046.020-01	Крышка с цилиндром	1	
А4		3	А2В046.030-01	Цилиндр	1	
А4		4	А2В046.040-01	Бункер	1	
				Детали		
А4		5	А2В046.001-01	Прокладка	1	
А4		6	А2В046.002-01	Ребро жесткости	3	
				Стандартные изделия		
				Болты ГОСТ 7798-70		
		7		М12х35.36	20	
		8		М12х45.36	8	
		9		Гайка М12.4		
				ГОСТ 5915-70	28	
		10		Шайба 12.02		
				ГОСТ 11371-78	28	

Изм.	Лист	N докум.	Подп.	Дата
Разраб.	Волобуева			
Пров.	Лейтес			
Рук. груп.	Мерлякова			
Н. контр.	Столярская			
Утв.	Спивак			

А2В047.000

Коллектор барабанный аспирационный БА-0

Лит	Лист	Листов
И		1

Госстрой СССР Сантехпроект г. Москва

Инв. N подл. | Подп. и дата | Взам. инв. N | Инв. N дубл. | Подп. и дата

Формат	Зона	Поз.	Обозначение	Наименование	Кол.	Примечание
				Документация		
А4			А2В046.000Д	Коллектор барабанный аспирационный		
				Технические требования		
А2			А2В048.000СБ	Сборочный чертеж		
				Сборочные единицы		
А4		1	А2В046.010-02	Вентиляторная секция	1	
А4		2	А2В046.020-02	Крышка с цилиндром	1	
А4		3	А2В046.030-02	Цилиндр	1	
А4		4	А2В048.010	Бункер	1	
				Детали		
А4		5	А2В046.001-02	Прокладка	1	
А4		6	А2В046.002-02	Ребро жесткости	3	
А4		7	А2В048.001	Ребро	3	
				Стандартные изделия		
				Болты ГОСТ 7798-70		
		8		М12х35.36	32	
		9		М12х45.36	8	
		10		Гайка М12.4		
				ГОСТ 5915-70	40	
		11		Шайба 12.02		
				ГОСТ 11371-78	40	

Изм.	Лист	N докум.	Подп.	Дата
Разраб.	Волобуева			
Пров.	Лейтес			
Рук. груп.	Мерлякова			
Н. контр.	Столярская			
Утв.	Спивак			

А2В048.000

Коллектор барабанный аспирационный БА-1

Лит	Лист	Листов
И		1

Госстрой СССР Сантехпроект г. Москва

Копировал

Формат А4

Серия 5.904-37 Выпуск 5

Формат	Зона	Поз.	Обозначение	Наименование	Кол.	Примечание
				Документация		
А4			А2В046.000Д	Коллектор барабанный аспирационный		
				Технические требования		
А2			А2В049.000СБ	Сборочный чертеж		
				Сборочные единицы		
А4		1	А2В046.010-03	Вентиляторная секция	1	
А4		2	А2В046.020-03	Крышка с цилиндром	1	
А4		3	А2В046.030-03	Цилиндр	1	
А4		4	А2В048.010-01	Бункер	1	
				Детали		
А4		5	А2В046.001-03	Прокладка	1	
А4		6	А2В046.002-03	Ребро жесткости	3	
А4		7	А2В048.001-01	Ребро	3	
				Стандартные изделия		
				Болты ГОСТ 7798-70		
		8		М12х35.36	40	
		9		М12х45.36	8	
		10		Гайка М12.4		
				ГОСТ 5915-70	48	
		11		Шайба 12.02		
				ГОСТ 11371-78	48	

Изм.	Лист	N докум.	Подп.	Дата
Разраб.	Волобуева			
Пров.	Лейтес			
Рук. груп.	Мерлякова			
Н. контр.	Столярская			
Утв.	Спивак			

А2В049.000

Коллектор барабанный аспирационный БА-2

Лит	Лист	Листов
И		1

Госстрой СССР Сантехпроект г. Москва

Копировал

Формат А4

Формат	Зона	Поз.	Обозначение	Наименование	Кол.	Примечание
				Документация		
А4			А2В046.000Д	Коллектор барабанный аспирационный		
				Технические требования		
А2			А2В050.000СБ	Сборочный чертеж		
				Сборочные единицы		
А4		1	А2В046.010-04	Вентиляторная секция	1	
А4		2	А2В046.020-04	Крышка с цилиндром	1	
А4		3	А2В046.030-04	Цилиндр	1	
А4		4	А2В048.010-02	Бункер	1	
				Детали		
А4		5	А2В046.001-04	Прокладка	1	
А4		6	А2В046.002-04	Ребро жесткости	3	
А4		7	А2В048.001-02	Ребро	3	
				Стандартные изделия		
				Болты ГОСТ 7798-70		
		8		М12х35.36	44	
		9		М12х45.36	8	
		10		Гайка М12.4		
				ГОСТ 5915-70	52	
		11		Шайба 12.02		
				ГОСТ 11371-78	52	

Изм.	Лист	N докум.	Подп.	Дата
Разраб.	Волобуева			
Пров.	Лейтес			
Рук. груп.	Мерлякова			
Н. контр.	Столярская			
Утв.	Спивак			

А2В050.000

Коллектор барабанный аспирационный БА-3

Лит	Лист	Листов
И		1

Госстрой СССР Сантехпроект г. Москва

Копировал: Мельникова

Формат А4

А28047.000 СБ

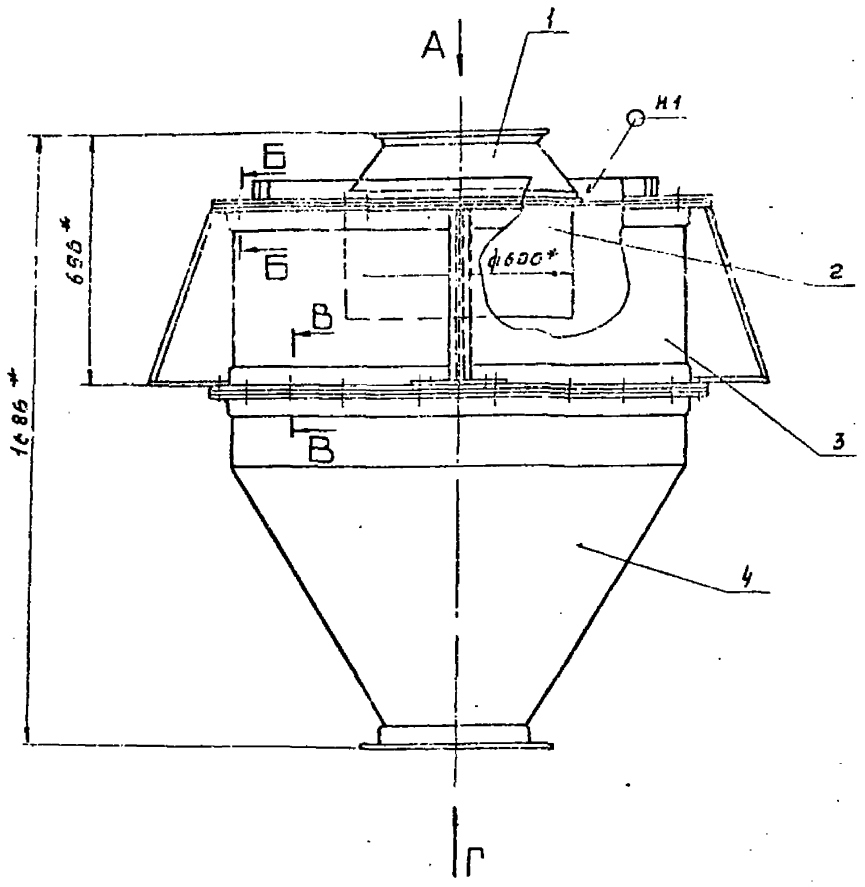

Вид А

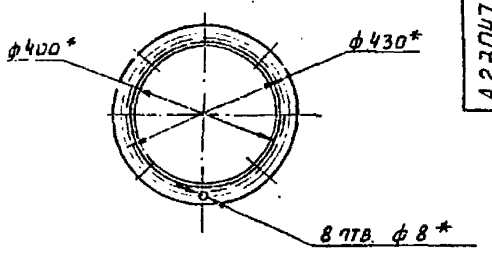

Б-Б
М1:2

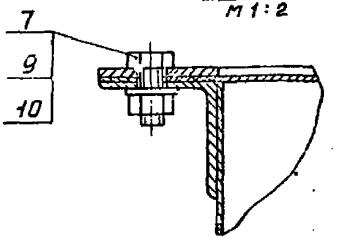

В-В
М1:2

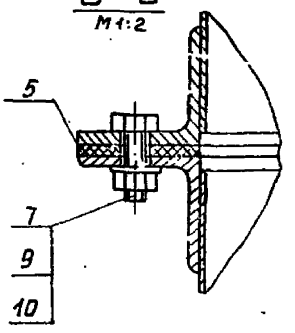

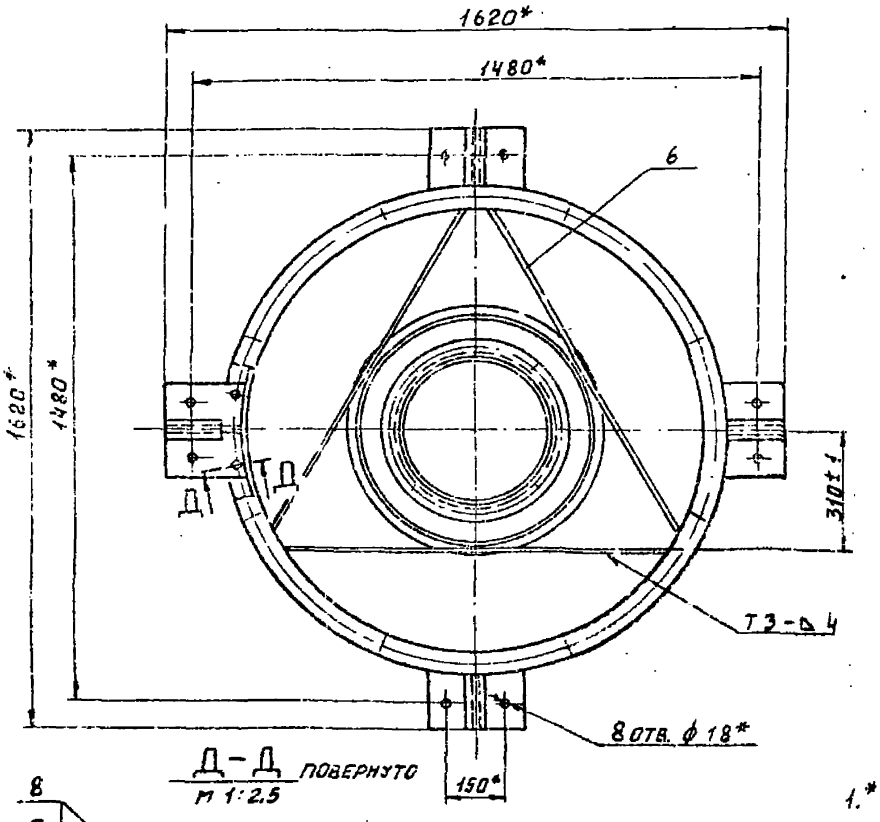

Д-Д повернуто
М1:2.5

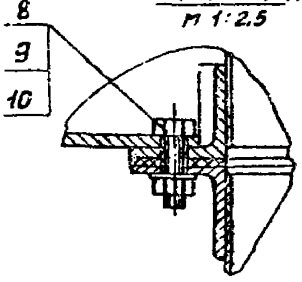

Вид Г

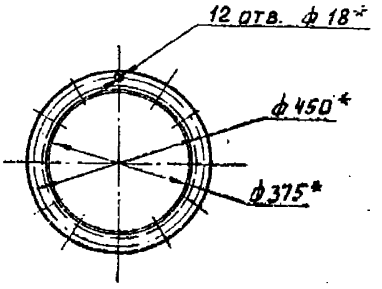

1.* Размеры для справок.

2. Сварные швы по ГОСТ 5264-80.

					А28047.000 СБ		
Изм.	Лист	N докум.	Подп.	Дата	Коллектор барабанный аспирационный БА-0	Лит.	Масса / Масштаб
Разраб.		Золобарева		11-86		И	227,6 / 1:10
Пров.		Лейтес		11-86		Лист	Листов 1
Рук. гр.		Мерзлякова		11-86		Госстрой СССР Сантехпроект г. Москва	
Гл. спец.		Ваннберг		06.87			
Н. контр.		Смоленская		06.87			
Утв.		Спивак		11-86			

Копировал:

Формат А2

Инв. № подл. | Подп. и дата | Взам. инв. № | Инв. № дубл. | Подп. и дата

Серия 5.904-57 Выпуск 5

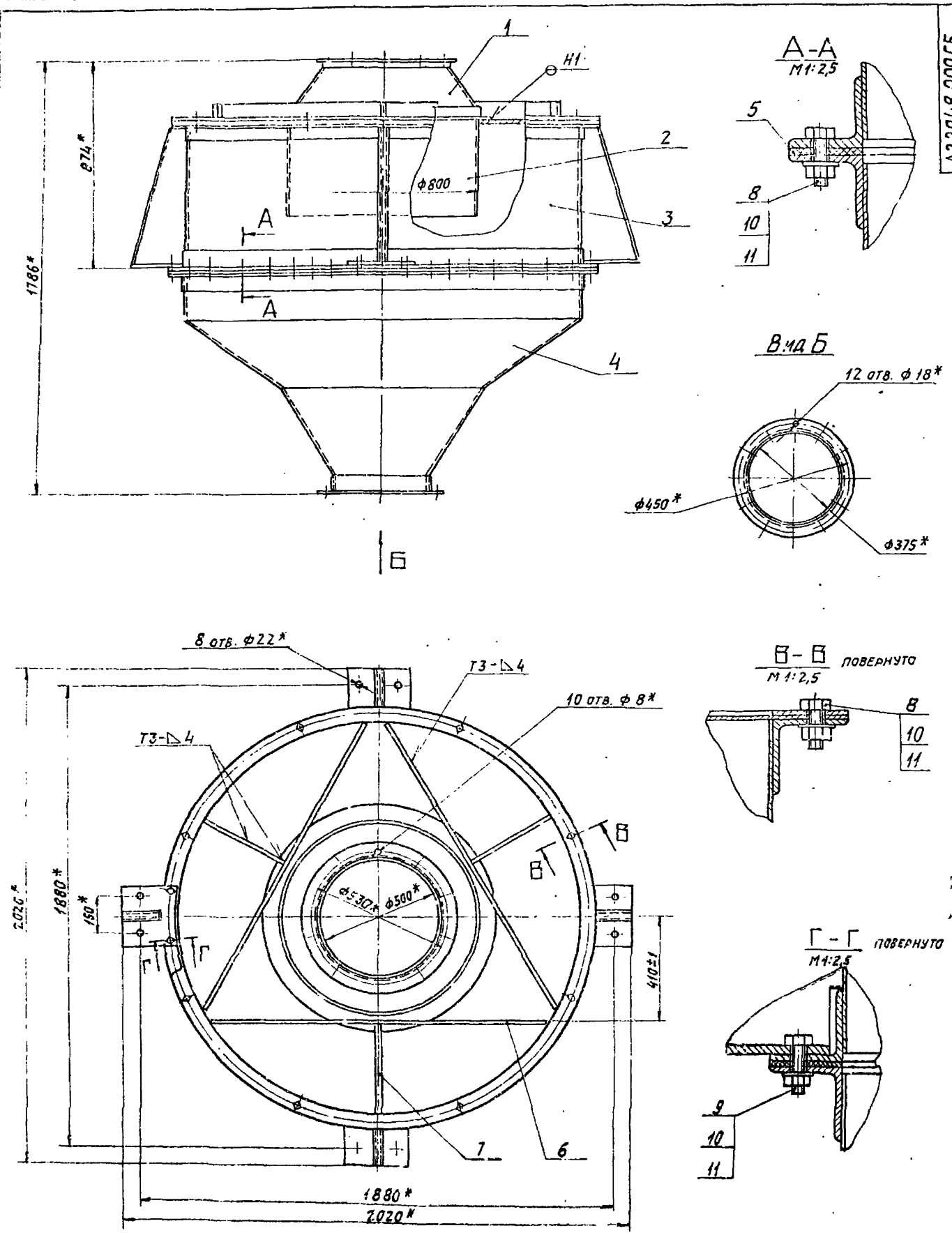

1* Размеры для справок.

2. Сварные швы по ГОСТ 5264-80

					А2В048.000СБ			
Изм.	Лист	№ докум.	Подп.	Дата	Коллектор барабанный аспирационный БА-1	Лит.	Масса	Масштаб
Разраб.		Волобуева				И	418,0	1:10
Пров.		Лейтес				Лист	Листов 1	
Рук.гр.		Мерзлякова				Госстрой СССР Сантехпроект г. Москва		
Гл.спец.		Вайнберг						
Н.контр.		Смолянская						
Утв.		Спивак						

Копировал: Логинова

Формат: А2

А2В048.000СБ

Серия 5.904-37 Выпуск 5

Инв.№ подл. Подп. и дата Взам.инв.№ Инв.№ дубл. Подп. и дата

А2В048.001

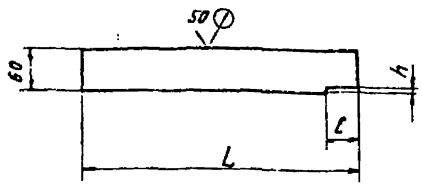

Обозначение	Размеры, мм			Масса, кг
	L	l	h	
А2В048.001	384	40	6	1,1
-01	484	45		1,4
-02	584	75	8	1,7

Неуказанные предельные отклонения размеров: H14; h14

Изм.	Лист	№ докум.	Подп.	Дата
Разраб.		Волобуева		
Пров.		Лейтес		
Рук. гр.		Мерзляков		
Гл. спец.		Вайнберг		
Н. контр.		Смолянская		

А2В048.001

Ребро

Лит. И | Масса см. табл. | Масштаб –

Лист | Листов 1

Лист Б6 ГОСТ 19903-74 / ВСт3 ГОСТ 14637-79

Госстрой СССР САНТЕХПРОЕКТ г. Москва

А2В048.003

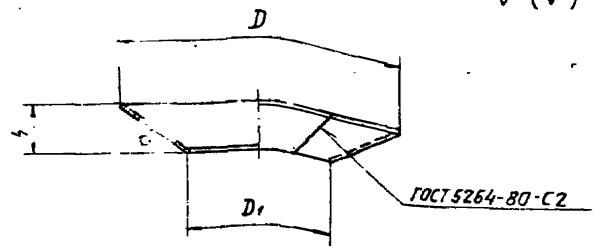

Обозначение	Размеры, мм			Масса, кг
	D	D1	h	
А2В048.003	1600	800	270	42,9
-01	2000	1000	350	67,5
-02	2400	1200	370	93,7

Неуказанные предельные отклонения размеров h14.

Изм.	Лист	№ докум.	Подп.	Дата
Разраб.		Волобуева		
Пров.		Лейтес		
Рук. груп.		Мерзляков		
Гл. спец.		Вайнберг		
Н. контр.		Смолянская		
Утв.		Спивак		

А2В048.003

Конус

Лит. И | Масса см. табл. | Масштаб –

Лист | Листов 1

Лист Б3 ГОСТ 19903-74 / 4-IV-8 Ст3 ГОСТ 15523-70

Госстрой СССР САНТЕХПРОЕКТ г. Москва

Формат: А4

Серия 5.904-37 Выпуск 5

Инв. № подл.	Подп. и дата	Взам. инв. №	Инв. № дубл.	Подп. и дата	Обозначение	Наименование	Кол. на исполн. А2В048.010-			Примечание
							–	01	02	
						Документация				
А2					А2В048.010 СБ	Сборочный чертеж	X	X	X	
						Детали				
А3	1				А2В046.005-10	Фланец	1			
					-12	Фланец		1		
					-14	Фланец			1	
А3	2				А2В046.005-15	Фланец	1	1	1	
А3	3				А2В046.012-12	Цилиндр	1			
					-13	Цилиндр		1		
					-14	Цилиндр			1	

Изм.	Лист	№ докум.	Подп.	Дата
Разраб.		Волобуева		
Пров.		Лейтес		
Рук. гр.		Мерзляков		
Н. контр.		Смолянская		
Утв.		Спивак		

А2В048.010

Бункер

Лит. И | Лист 1 | Листов 2

Госстрой СССР САНТЕХПРОЕКТ г. Москва

Формат А4

Копировал: Логинова

Инв. № подл.	Подп. и дата	Взам. инв. №	Инв. № дубл.	Подп. и дата	Обозначение	Наименование	Кол. на исполн. А2В048.010-			Примечание
							–	01	02	
А4	4				А2В046.022-02	Воронка	1			
					-03	Воронка		1		
					-04	Воронка			1	
А4	5				А2В048.003	Конус	1			
					-01	Конус		1		
					-02	Конус			1	

Изм.	Лист	№ докум.	Подп.	Дата
Разраб.		Волобуева		
Пров.		Лейтес		
Рук. гр.		Мерзляков		
Н. контр.		Смолянская		
Утв.		Спивак		

А2В048.010

Лист 2

Копировал: Логинова

Формат: А4

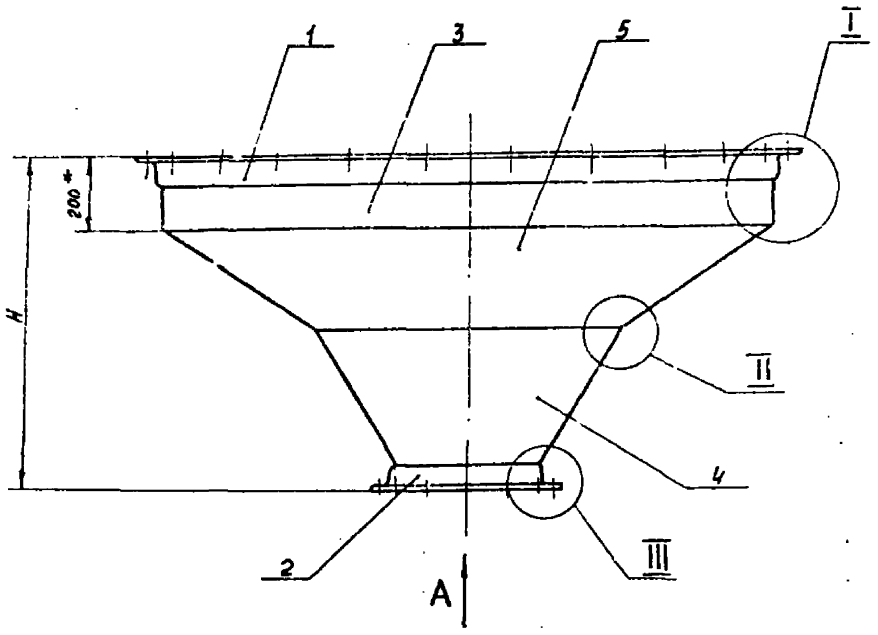

Вид А

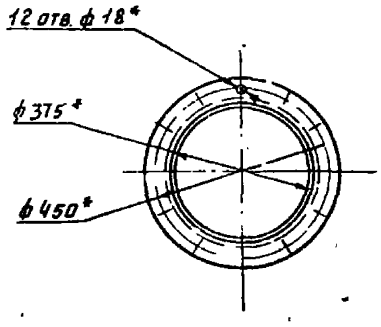

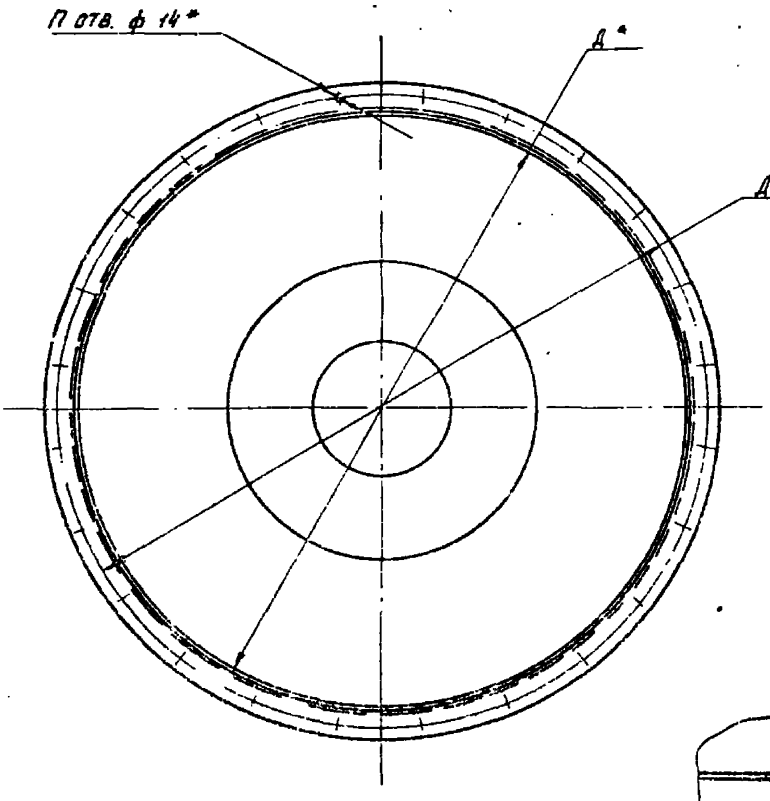

I
м 1:4

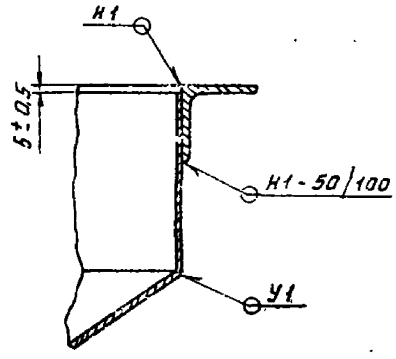

II
м 1:1

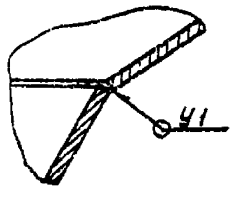

III
м 1:4

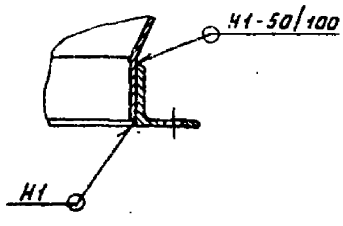

Обозначение	Размеры, мм			П, шт.	Масса, кг
	Д*	Д1*	Н		
А2В048.010	1600	1690	900-2,3	24	147,9
-01	2000	2090	1150-2,6	32	196,5
-02	2400	2490	1350-3,1	36	256,4

1.* Размеры для справок.

2. Сварные швы Н1 по ГОСТ 5264-80, сварные швы У1 по ГОСТ 11534-75.

Изм.	Лист	№ докум.	Подп.	Дата
Разраб.	Волобуева			7-86
Пров.	Лейтес			V-86
Рук. гр.	Черезакова			VI-86
Гл. спец.	Вайнберг			08.86
Н. контр.	Смолянская			08.86
Утв.	Спивак			08.86

А2В048.010 СБ

Бункер

Лит.	Масса	Масштаб
Н	См. табл.	—

Лист | Листов 1

Госстрой СССР Сантехпроект г. Москва

Копировал:

Формат А2

Серия 5.904-37 Выпуск 5

Инв. № подл. | Подп. и дата | Взам. инв. № | Инв. № дубл. | Подп. и дата

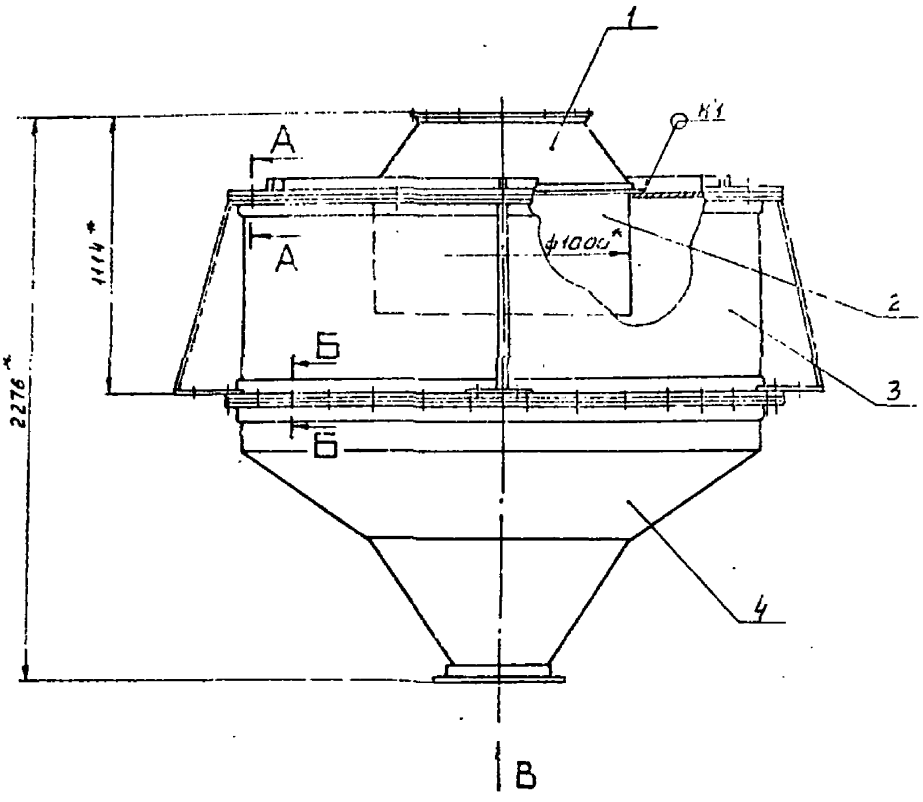

А–А
М 1:2,5

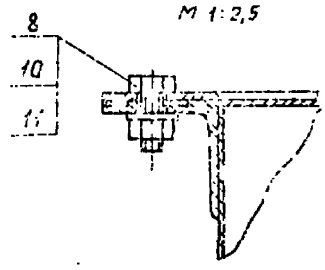

Б–Б
М 1:2,5

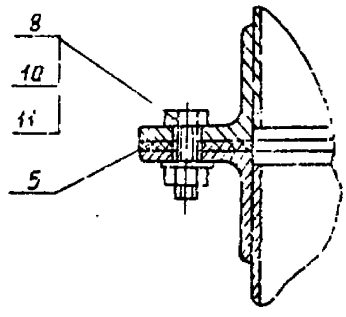

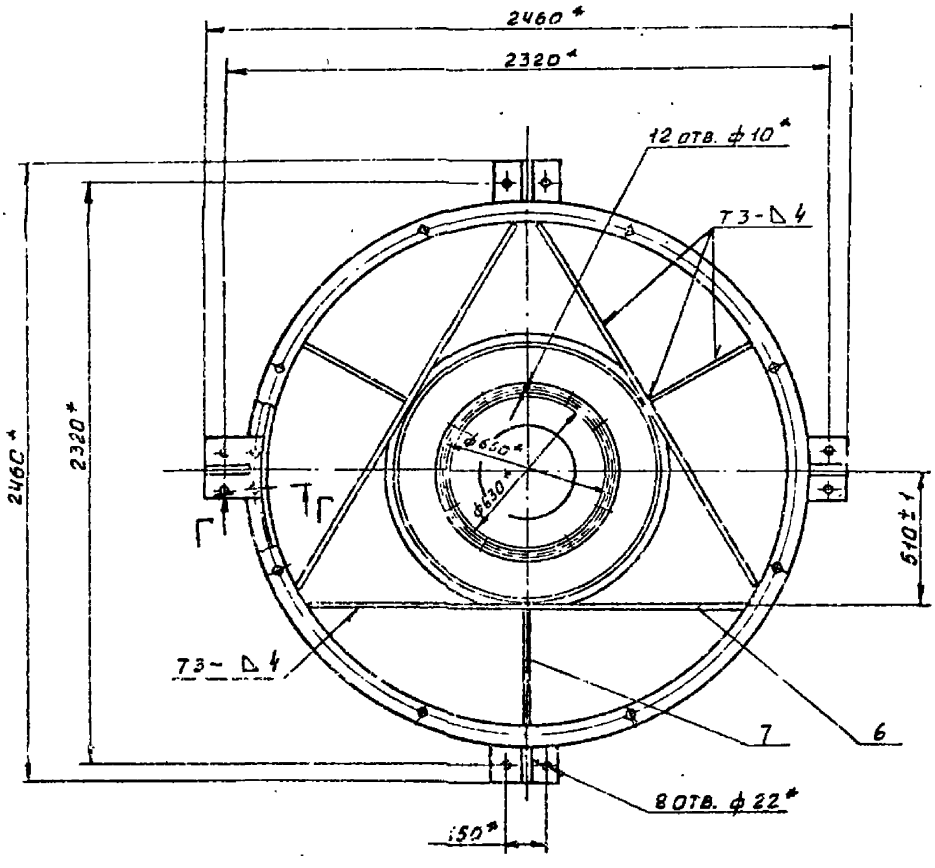

Вид В
М 1:10

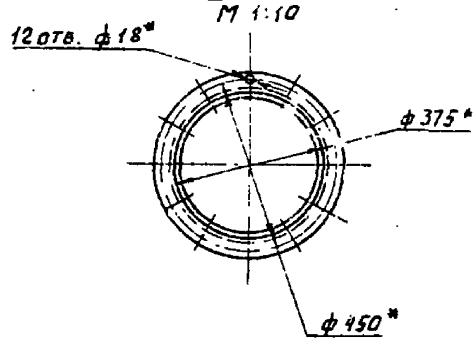

Г – Г повернуто
М 1:2,5

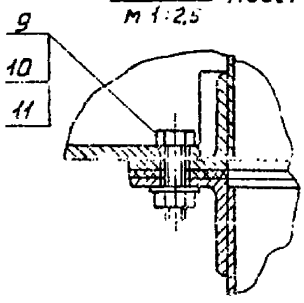

1.* Размеры для справок.

2. Сварные швы по ГОСТ 5264-80.

Серия 5.904-37 Выпуск 5

Инв. № подл. | Подп. и дата | Взам. инв. № | Инв. № дубл. | Подп. и дата

				А 2.8049.000 СБ		
Изм.	Лист	№ докум.	Подп.	Дата		
Разраб.		Волобуева		11.86	Коллектор барабанный аспирационный БА-2	Лит. / Масса / Масштаб: И / 579,8 / 1:15
Пров.		Лентес		11.86		Лист / Листов 1
Рук. гр.		Мерзлякова		11.86		Госстрой СССР Сантехпроект г. Москва
Гл. спец.		Вайнберг		11.86		
Н. контр.		Смоленская		11.86		
Утв.		Спивак		11.86		

Копировал

Формат А2

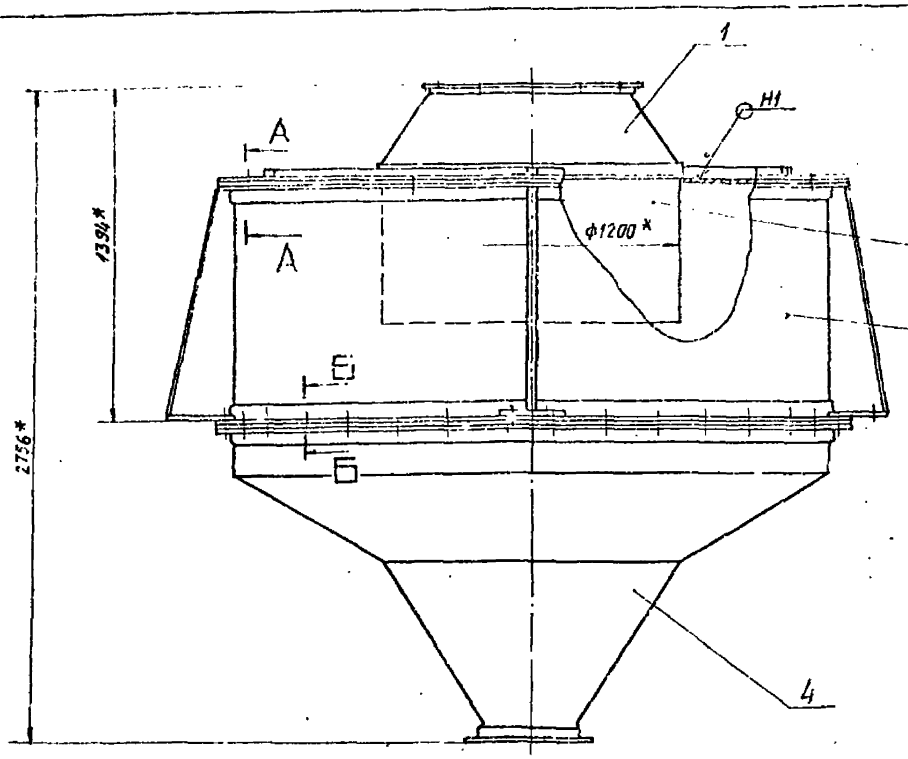

А - А
М1:2,5

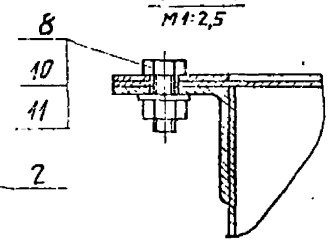

Б - Б
М1:2,5

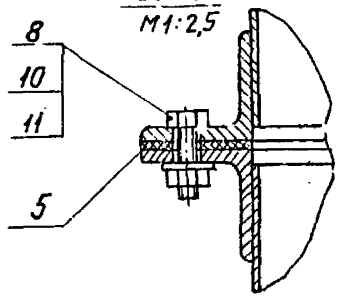

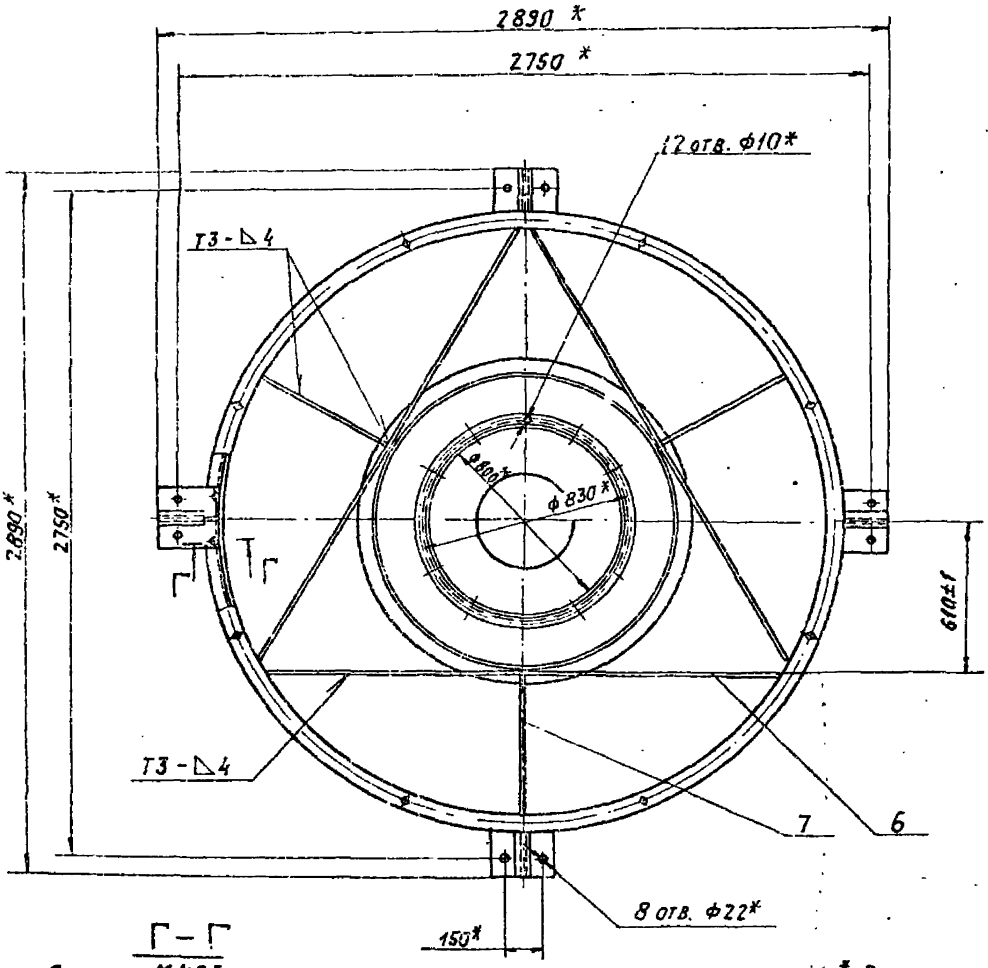

Вид В
М1:10

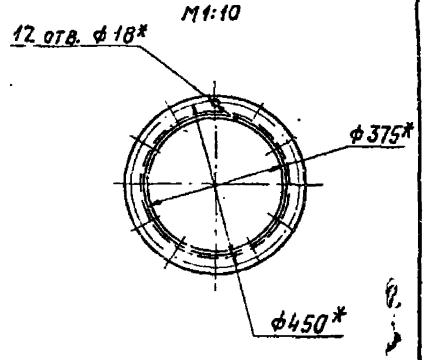

Г - Г
М1:2,5

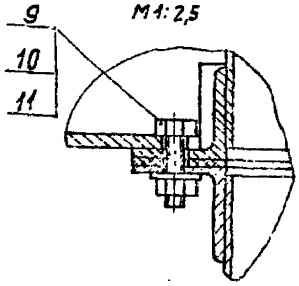

1. * Размеры для справок.
2. Сварные швы по ГОСТ 5264-80

Изм.	Лист	№ докум.	Подп.	Дата	А2В 050.000 СБ		
Разраб.		Волобуева		11-86	Коллектор барабанный аспирационный БА-3	Лит.	Масса	Масштаб
Пров.		Лентес		11-86		И	782,3	1:15
Рук. гр.		Перзлакова		11-86		Лист	Листов 1
Гл. спец.		Вайнберг		11.86		Госстрой СССР САНТЕХПРОЕКТ г. Москва	
Н. контр.		Столярская		11.86			
Утв.		Сливак		11.86			

Копировал: Логинова Формат: А2

Серия 5.904-37 Выпуск 5

Инв. № подл. | Подп. и дата | Взам. инв. № | Инв. № дубл. | Подп. и дата

gost.e-ecolog.ru