ГОСУДАРСТВЕННЫЙ КОМИТЕТ СССР ПО ДЕЛАМ СТРОИТЕЛЬСТВА
/ГОССТРОЙ СССР/

ТИПОВАЯ ДОКУМЕНТАЦИЯ НА КОНСТРУКЦИИ, ИЗДЕЛИЯ
И УЗЛЫ ЗДАНИЙ И СООРУЖЕНИЙ

СЕРИЯ 5.904-37

АСПИРАЦИОННЫЕ КОЛЛЕКТОРЫ НА РАЗЛИЧНУЮ ПРОИЗВОДИТЕЛЬНОСТЬ ПО ВОЗДУХУ

ВЫПУСК 4

КОЛЛЕКТОРЫ ВЕРТИКАЛЬНЫЕ КРУГЛЫЕ ВК

РАБОЧИЕ ЧЕРТЕЖИ

РАЗРАБОТАНЫ
ГПИ САНТЕХПРОЕКТ
ГОССТРОЯ СССР

ГЛАВНЫЙ ИНЖЕНЕР ИНСТИТУТА ШИЛЛЕР Ю И
ГЛАВНЫЙ ИНЖЕНЕР ПРОЕКТА СПИВАК В А

УТВЕРЖДЕНЫ
ГЛАВСТРОЙПРОЕКТОМ ГОССТРОЯ СССР
ПРОТОКОЛ №47 ОТ 31 ИЮЛЯ 1986г

ВВЕДЕНЫ В ДЕЙСТВИЕ
ГПИ САНТЕХПРОЕКТ
ПРИКАЗ №126 ОТ 11 АВГУСТА 1986г

gost.e-ecolog.ru

СОДЕРЖАНИЕ

Обозначение	Наименование	Стр
	Содержание	2
А2Б 041 000Д	Коллектор вертикальный круглый. Технические требования	
А2Б 041 001	Прокладка	3
А2В 041 000	Коллектор вертикальный круглый ВК-1	
А2В 041 000СБ	Коллектор вертикальный круглый ВК-1	4,5
А2В 041 018	Ребро	5
А2В 041 010	Секция вентиляторная	
А2В 041 010 СБ	Секция вентиляторная	6
А2В 041 004	Фланец	7
А2В 041 005	Конус	
А2В 041 С20	Секция опорная	
А2В 041 020 СБ	Секция опорная	8
А2В 041 013	Обечайка	9
А2В 041 030	Секция промежуточная	
А2В 041 030 СБ	Секция промежуточная	10
А2В 041 014	Цилиндр	11
А2В 041 015	Ребро	
А2В 041 040	Бункер	
А2В 041 040 СБ	Бункер	12
А2В 041 050	Крышка люка	13
А2В 041 050 СБ	Крышка люка	
А2В 041 021	Диск	
А2В 041 022	Ручка	

Обозначение	Наименование	Стр
А2В 041 002	Прокладка	14
А2В 041 003	Фланец	
А2В 041 006	Крышка	15
А2В 041 007	Кольцо	
А2В 041 012	Фланец	
А2В 042 000	Коллектор вертикальный круглый ВК-2	16
А2В 043. 000	Коллектор вертикальный круглый ВК-3	
А2В 042 000СБ	Коллектор вертикальный круглый ВК-2	17
А2В 043 000СБ	Коллектор вертикальный круглый ВК-3	18
А2В 044 000	Коллектор вертикальный круглый ВК-4	19
А2В 044 010	Секция опорная	
А2В 044 000СБ	Коллектор вертикальный круглый ВК-4	20
А2В 044 010СБ	Секция опорная	21
А2В 041 019	Конус	22
А2В 044 020	Секция промежуточная	
А2В 045 000	Коллектор вертикальный круглый ВК-5	
А2В 044 020СБ	Секция промежуточная	23
А2В 045. 000СБ	Коллектор вертикальный круглый ВК-5	24
А2В 041 016	Лапа	25

В данном выпуске приведены рабочие чертежи коллекторов вертикальных круглых типа ВК

Вертикальные коллекторы применяются для аспирационных установок, обслуживающих выделяющее пыль или газы технологическое оборудование, располагаемое на относительно небольших по протяженности площадях, на двух или более этажах (рабочих площадках)

Особенно рациональным является применение коллектора этого типа при вертикальном расположении аспирируемого оборудования на нескольких отметках, селокированного и связанного технологическим потоком

Вертикальные коллекторы состоят из вентиляторной, опорной, промежуточной секций и бункера

Присоединение воздухопроводов местных отсосов к вертикальному коллектору осуществляется патрубками прямоугольного сечения, устанавливаемыми по касательной к цилиндрическим стенкам при сборке и на монтаже, в местах указанных проектом (чертежи патрубков см вып 6)

Соединение коллектора с воздухопроводом на пылеочистную установку - фланцевое Фланцы выполнены в соответствии с ГОСТ 26276-84 Размеры сечений воздухопроводов выбраны в соответствии с приложением 17 СНиП II - 33 - 75*

Опорная и промежуточная секции имеют один или два люка (в зависимости от типоразмера коллектора) для осмотра и чистки

Лакокрасочное покрытие поверхностей коллекторов в соответствии с проектом, в зависимости от условий их последующей эксплуатации

Техническая характеристика коллекторов ВК дана в выпуске 0.

Серия 5.904-37 Выпуск 4

Инв. № подл. | Подп. и дата | Взам. инв. № | Инв. № дубл. | Подп. и дата

Изм.	Лист	№ докум.	Подп.	Дата
Разраб.		Спеланская		V-86
Пров.		Лентес		
Рук. гр.		Мелякова		
Н. контр.		Фрадкин		V-86
Утв.		Спивак		06.86

А2В 041 000Д

Коллектор вертикальный круглый. Технические требования

Лит.	Лист	Листов
И	1	1

Госстрой СССР САНТЕХПРОЕКТ г. Москва

Копировал Логинова

Формат А3

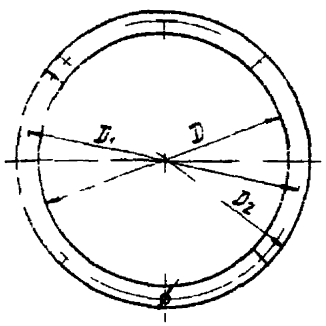

п отв d

Обозначение	Размеры мм				п, шт	Масса, кг
	D	D_1	D_2	d		
А2В 041 001	350	380	400	10	8	0,15
-01	800	850	880	12	16	0,54
-02	1000	1050	1080		18	0,66
-03	1200	1270	1326			1,3
-04	1600	1690	1750		26	2,0
-05	2000	2090	2150		34	2,5

Неуказанные предельные отклонения размеров $\pm \frac{t_2}{2}$

Изм	Лист	№ докум	Подп	Дата	А2В041 001	Лит	Масса	Масшт
Разраб	Елисеева			11-86	Прокладка	И	см табл	–
Пров	Лейтес					Лист	Листов 1	
Рук гр	Мерзлякова					Госстрой СССР		
Гл спец	Вайнберг				Паронит ПОН-5 ГОСТ 481-80	САНТЕХПРОЕКТ г. Москва		
Н контр	Смоляновская			86				
Утв	Сливак							

Серия 5.904-37 Выпуск 4

Формат	Зона	Поз	Обозначение	Наименование	Кол	Примечание
				Документация		
*			А2В 041 000СБ	Сборочный чертеж		*А2, А4
А4			А2В 041 000Д	Технические требования		
				Сборочные единицы		
А4		1	А2В 041 010	Секция вентиляторная	1	
А4		2	А2В 041 020	Секция опорная	1	
А4		3	А2В 041 030	Секция промежуточная	1	
А4		4	А2В 041 040	Бункер	1	
А4		5	А2В 041 050	Крышка люка	2	
				Детали		
А3		6	А2В 041 001	Прокладка	2	
		7	-01	Прокладка	2	
А3		8	А2В 041 002	Прокладка	1	
				Стандартные изделия		
		9		Болт М8 х25 36 ГОСТ 7798-70	16	

Изм	Лист	№ докум	Подп	Дата	А2В 041 000	Лит	Лист	Листов
Г.Е.	Смоляновская				Коллектор вертикальный круглый ВК-1	И	1	2
Пров	Лейтес					Госстрой СССР САНТЕХПРОЕКТ г. Москва		
Рук гр	Мерзлякова							
Н контр	Сидякин							
Утв	Сливак							

Копировал Логинова Формат А4

Формат	Зона	Поз	Обозначение	Наименование	Кол	Примечание
		10		Болт М10х35 36 ГОСТ 7798-70	48	
				Гайки ГОСТ 5915-70		
		11		М8 4	16	
		12		М10 4	48	
				Шайбы ГОСТ 11371-78		
		13		8 02	16	
		14		10 02	48	

Изм	Лист	№ докум	Подп	Дата	А2В 041 000	Лист
						2

Копировал Логинова Формат А4

А2В041000СБ

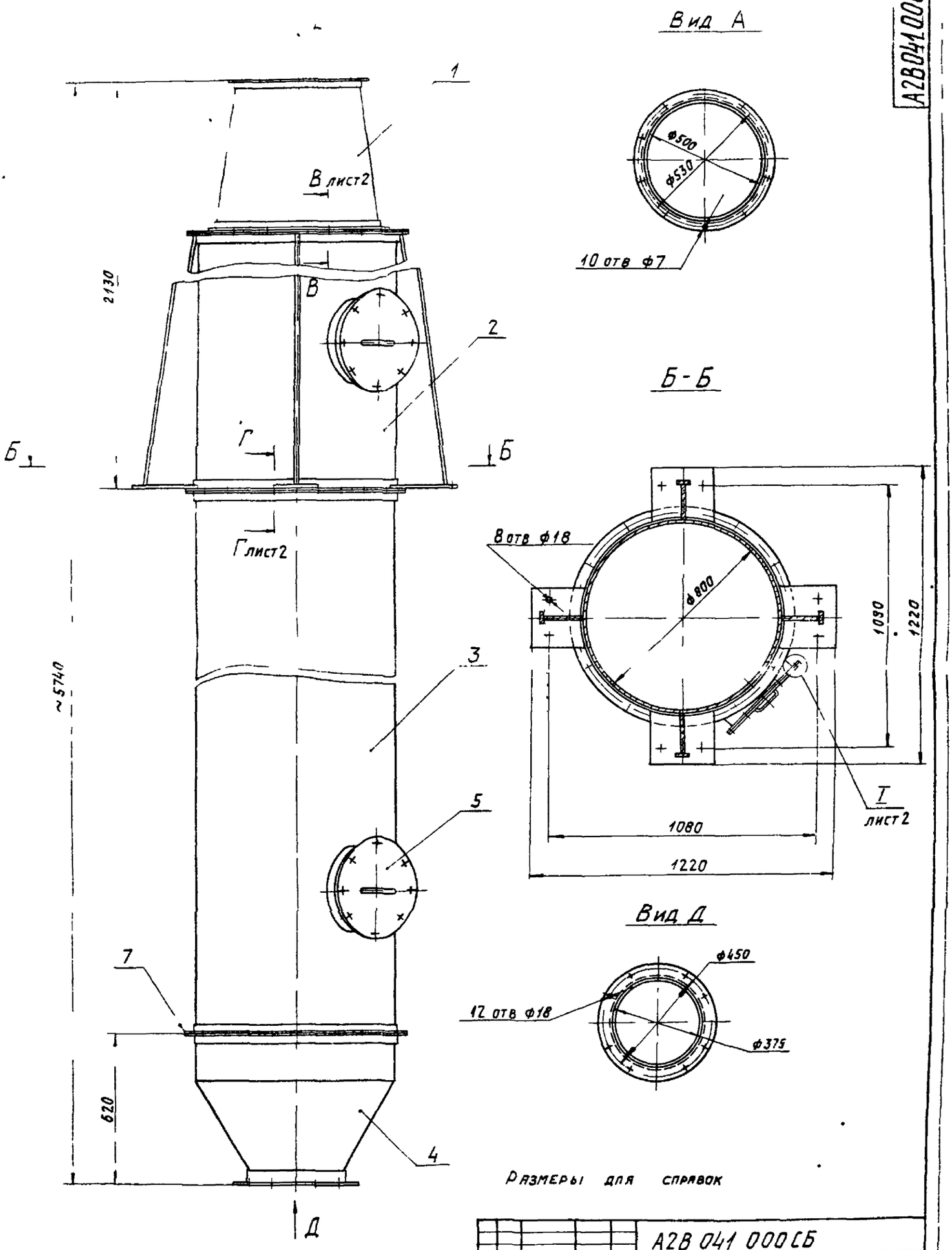

Размеры для справок

					А2В 041 000СБ			
Изм	Лист	№ докум	Подп	Дата	Коллектор вертикальный круглый ВК-1	Лит	Масса	Масштаб
Разраб		Смоланская				И	358	1 10
Пров		Лейтес				Лист 1	Листов 2	
Рук груп		Мерзлакова				Госстрой СССР САНТЕХПРОЕКТ г Москва		
Гл спец		Вайнберг						
Н контр.		Мерзлакова						
Утв		Спивак						

Копировал Логинова

Формат А2

Серия 5 904-37 Выпуск 4

Инв № подл | Подп и дата | Взам инв № | Инв № дубл | Подп и дата

А2В041 000 СБ

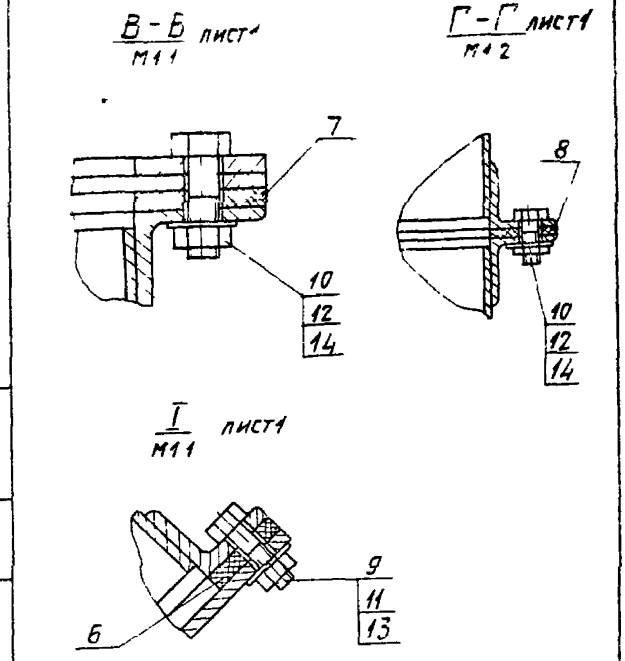

Обозначение	Размеры, мм					Масса, кг
	A	H	d	h	S*	
А2В 043 018	60	2996	7±1	60±1	6	8,4
-01	75	2992	9±1	70±1	8	14,9

1* Размер для справок
2 h14, $\pm\frac{t2}{2}$

А2В 041 018

Ребро

Изм	Лист	№ докум	Подп	Дата
Разраб		Елисеева		
Пров		Смоланская		
Рук гр		Мезлакова		
Гл спец		Вайнберг		
Н контр		Лейтес		
Утв.		Сливак		

Лист Б5* ГОСТ 13903-74
ВСт3 ГОСТ 14637-79

Лит | Масса | Масштаб
И | СМ ТАБЛ | –
Лист | Листов 1

Госстрой СССР
САНТЕХПРОЕКТ
г. Москва

Инв № подл | Подп и дата | Взам инв № | Инв № дубл | Подп и дата

Серия 5 904-37 Выпуск 4

Обозначение	Наименование	Кол на исполн А2В041 010-				Примечание
		–	01	02	03	04
	Документация					
А2 А2В 041 010 СБ	Сборочный чертеж					
	Детали					
А3 1 А2В041 03 -07	Фланец	1				
-08	Фланец		1			
-09	Фланец			1		
-10	Фланец				1	
-11	Фланец					1
А4 2 А2В041 004	Фланец	1				
-01	Фланец		1			
-02	Фланец			1		
-03	Фланец				1	

А2В041 010

Секция вентиляторная

Лит | Лист | Листов
И | 1 | 2

Госстрой СССР
САНТЕХПРОЕКТ
г. Москва

Копировал Логинова | Формат А4

Изм	Лист	№ докум	Подп	Дата
Разраб		Елисеева		
Пров		Смоланская		
Рук гр		Мезлакова		
Н контр		Лейтес		
Утв		Сливак		

Обозначение	Наименование	Кол на исполн А2В041 010-				Примечание
		–	01	02	03	04
А4 2 А2В041 004-04	Фланец					1
А4 3 А2В041 005	Конус	1				
-01	Конус		1			
-02	Конус			1		
-03	Конус				1	
-04	Конус					1
А4 4 А2В041 006	Крышка	1				
-01	Крышка		1			
-02	Крышка			1		
-03	Крышка				1	
-04	Крышка					1
А4 5 А2В041 007	Кольцо	1				
-01	Кольцо		1			
-02	Кольцо			1		
-03	Кольцо				1	
-04	Кольцо					1

А2В041 010

Лист 2

Копировал Логинова | Формат А4

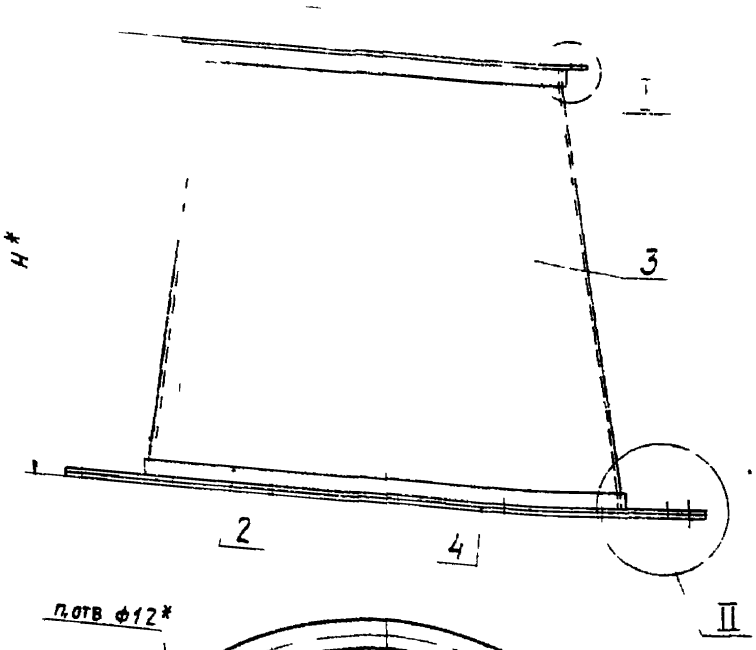

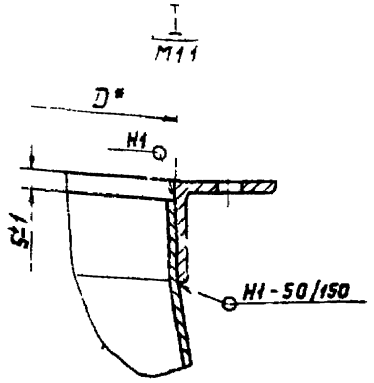

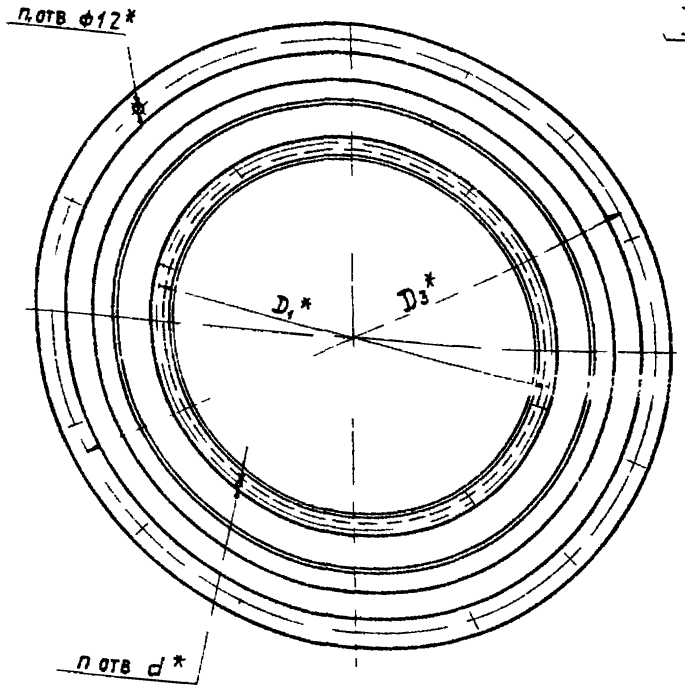

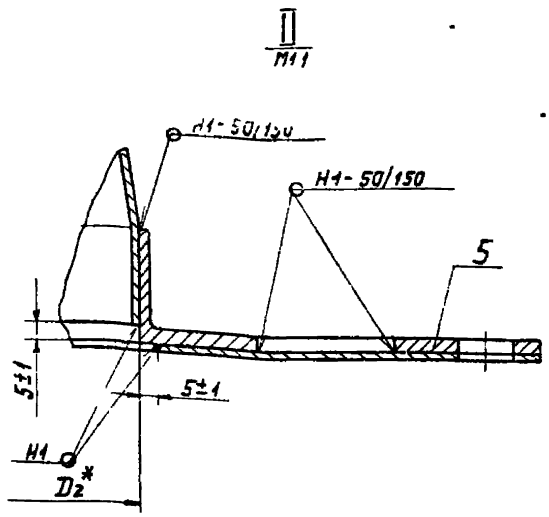

Обозначение	Размеры, мм						Кол-во, шт		Масса, кг
	D*	D_1*	D_2*	D_3*	H*	d*	n	n_1	
А2В041 010	500	530	660	850	620	7	10	16	31,1
-01	630	660	885	1050	720	10	12	18	41,8
-02	800	830	1025	1270	800				63,5
-03	900	940	1200	1690	900		16	26	96,2
-04	1000	1040	1540	2090	1100			34	129,8

1 * Размеры для справок
2 Сварные швы по ГОСТ 5264-80.

Изм	Лист	№ докум	Подп	Дата	А2В041.010СБ			
Разраб		Елисеева			Секция вентиляторная	Лит	Масса	Масштаб
Пров		Смоланская				И	см табл	–
Рук. гр		Мерзлякова				Лист	Листов 1	
Гл спец		Вайнберг				Госстрой СССР САНТЕХПРОЕКТ г Москва		
Н контр		Лейтес						
Утв		Спивак						

Копировал Логинова

Формат А2

Серия 5.904-37 Выпуск 4

Инв № подл | Подп и дата | Взам инв № | Инв № дубл | Подп и дата

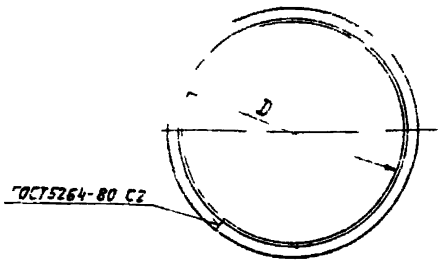

Обозначение	D мм	Материал	Масса, кг
А2В041 004	660	Уголок 32х32х4 Б ГОСТ 8509 72 / ВСт3 I ГОСТ 535 79	3 96
-01	885	Уголок 40х40х4-Б ГОСТ 8509-72 / ВСт3 I ГОСТ 535 79	6 73
-02	1025		7 79
-03	1200		9 12
-04	1540	Уголок 45х45х4-Б ГОСТ 8509 72 / ВСт3 I ГОСТ 535 79	13,21

Неуказанные предельные отклонения размеров H14

Изм	Лист	№ докум	Подп	Дата	А2В041 004	Лит	Масса	Масштаб
Разраб		Елисеева			Фланец		См табл	—
Пров		Смолян кар				Лист	Листов 1	
Рук. гр		Мерзлякова			См таблицу	Госстрой СССР САНТЕХПРОЕКТ г Москва		
Гл спец		Вайнберг						
Н контр		Лейтес						
Утв		Сливак						

Инв № подл | Подп и дата | Взам инв № | Инв № дубл | Подп и дата

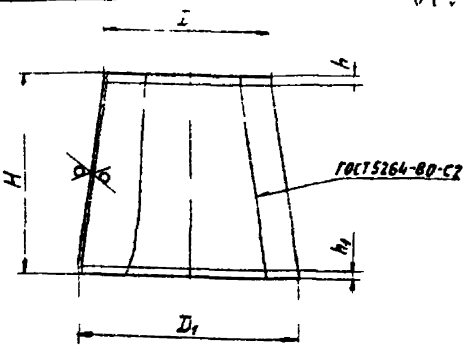

Обозначение	Размеры, мм					Масса кг
	D	D_1	H	h	h_1	
А2В041 005	500	660	608	20	27	17,5
-01	630	885	708		35	23,7
-02	800	1025	788			35,9
-03	900	1200	880	27		46 7
-04	1000	1540	1088		40	64,4

Неуказанные предельные отклонения размеров h14, ±t2/2

Изм	Лист	№ докум	Подп	Дата	А2В041 005	Лит	Масса	Масштаб
Разраб		Елисеева			Конус	Н	См табл	—
Пров		Смолянская				Лист	Листов 1	
Рук. гр		Мерзлякова				Госстрой СССР САНТЕХПРОЕКТ г Москва		
Гл. спец		Вайнберг						
Н. контр		Лейтес			Лист 620 ГОСТ 19903-74 / 4 IV ВСт3 ГОСТ 16523 70			
Утв		Сливак						

Инв № подл | Подп и дата | Взам инв № | Инв № дубл | Подп и дата

Серия 5 904-37 Выпуск 4

Инв № подл	Подп и дата	Взам инв №	Инв № дубл	Подп и дата	Формат	Зона	Поз	Обозначение	Наименование	Кол на исполн А2В041 020-			Примечание
										-	01	02	
									Документация				
					А2			А2В041 020 СБ	Сборочный чертеж				
									Детали				
					А3		1	А2В041 003	Фланец	1			
								-01	Фланец		1		
								-02	Фланец			1	
					А3		2	А2В041 003 -05	Фланец	1	1	1	
					А3		3	А2В041 012	Фланец	1			
								-01	Фланец		1		
								-02	Фланец			1	
					А3		4	А2В041 013	Обечайка	1			
								-01	Обечайка		1		

Изм	Лист	№ докум	Подп	Дата	А2В041 020	Лит	Лист	Листов
Разраб		Елисеева			Секция опорная	Н	1	2
Пров		Смолянская				Госстрой СССР САНТЕХПРОЕКТ г Москва		
Рук гр		Мерзлякова						
Н контр		Лейтес						
Утв		Сливак						

Копировал Логинова Формат А4

Инв № подл	Подп и дата	Взам инв №	Инв № дубл	Подп и дата	Формат	Зона	Поз	Обозначение	Наименование	Кол на исполн А2В041 020-			Примечание
										-	01	02	
					А3		4	А2В041 013 -02	Обечайка			1	
					А4		5	А2В041 014	Цилиндр	1	1	1	
					А4		6	А2В041 015	Ребро	4	4		
								-01	Ребро			4	
					А3		7	А2В041 016	Лапа	4			
								-01	Лапа		4		
								-02	Лапа			4	
					БУ		8	А2В041 017	Ребро				
									Полоса 5х60-Б ГОСТ 103 76 / ВСт3 I ГОСТ 535 79				
									L = 1500-3,1	4	4	4	3,5 кг

Изм	Лист	№ докум	Подп	Дата	А2В041 020	Лист
						2

Копировал: Логинова Формат А4

Рис 1

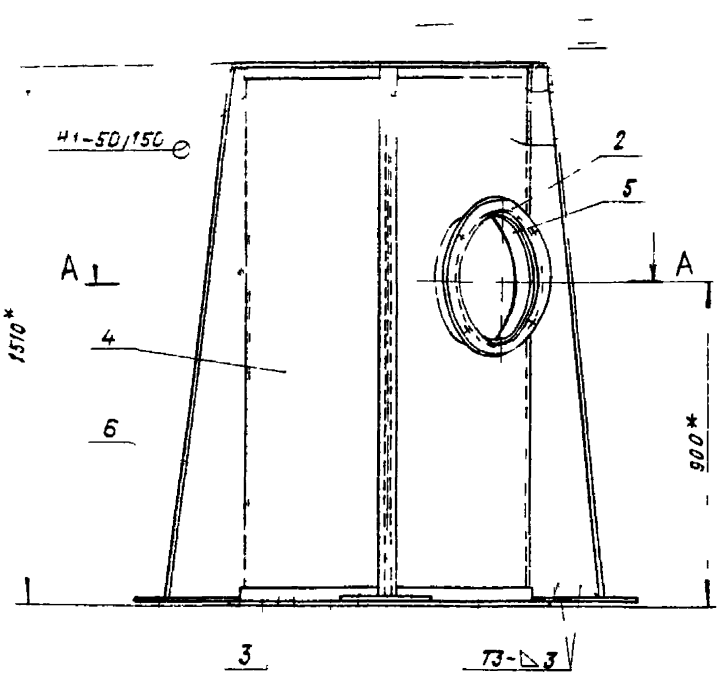

Вид Б

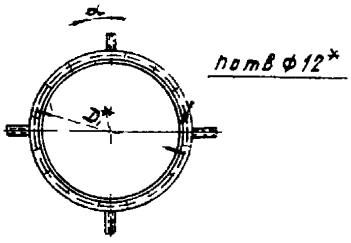

I
М1 2

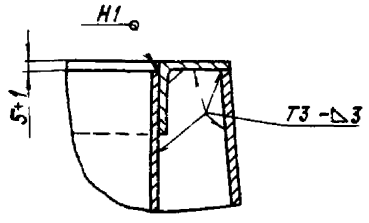

Г-Г повернуто
М1 2

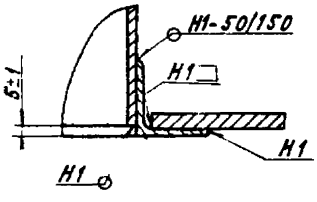

А-А

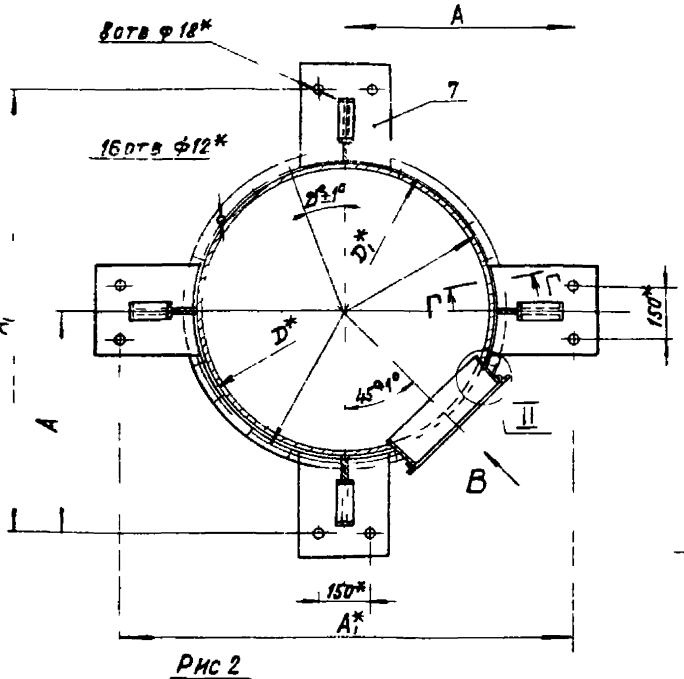

II
М1 2

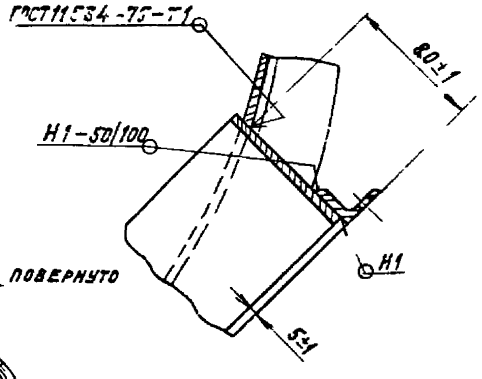

Вид В повернуто

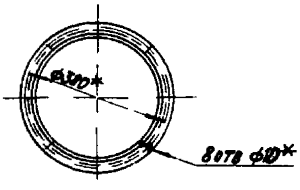

Рис 2

остальное см рис 1

А-А
М1 20

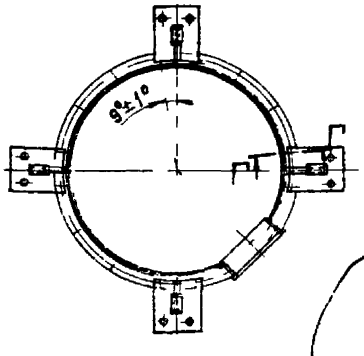

Г-Г
М1 2

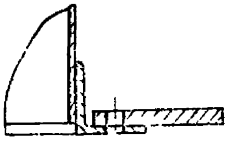

Обозначение	Рис	Размеры, мм				∠	n, шт	Масса, кг
		А	A_1^*	D*	D_1^*			
А2В041020	1	540±0,75	1080	800	850	11°45'±1°	16	169
-01		640±1	1280	1000	1050	5°±1°	18	202
-02	2	740±1	1480	1200	1270			276

1.* Размеры для справок
2 Сварные швы Н1 и Т3 по ГОСТ 5264-80

Гип	Данилин			А2В041020СБ	
Разраб	Елисеева			Секция опорная	Лит. / Масса / Масштаб: 1 / СМ / 1:40 / -
Пров	Суславская				Лист 1 / Листов 1
Рук. группы	Медульцов				Госстрой СССР Сантехпроект г. Москва
Гл. спец.	Байдаев				
Н. контр.	Лентес				
Утв.	Спивак				

Копировал Гравилина Формат А2

Серия 5.904-37 Выпуск 4

Инв. № подл. | Подп. и дата | Взам. инв. № | Инв. № дубл. | Подп. и дата

50/(√)

A2B041 013

Рис 1

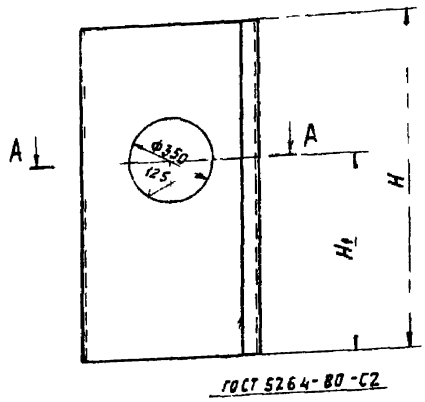

ГОСТ 5264-80-С2

Обозначение	Рис	Размеры мм D	H	H1	Материал	Масса кг
A2B041 013	1	800	1500	895	Лист 6,4,0 ГОСТ 19903-74 / ВСт3 ГОСТ 14637-79	105
-01		1000				135
-02		1200				164
-03	2	1600				212
-04		2000				271
-05	1	800	3000	400	Лист 6,2,0 ГОСТ 19903-74 / 4 IV ВСт3 ГОСТ 16523-70	105
-06		1000				135
-07		1200				164
-08	2	1600			Лист 6,3,0 ГОСТ 19903-74 / 4 V ВСт3 ГОСТ 16523-70	318
-09		2000				406

А-А

Рис 2

остальное см рис 1

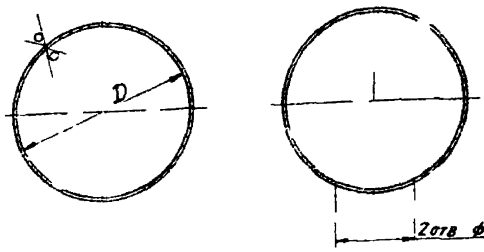

Неуказанные предельные отклонения размеров H14, h14, $\pm\frac{t_2}{2}$

Изм	Лист	№ докум	Подп	Дата	A2B041 013	Лит	Масса	Масшт
Разраб		Елисеева			Обечайка	И	См табл	—
Пров		Смоленская				Лист	Листов 1	
Рук гр		Мерзлякова						
Гл спец		Вайнберг			См таблицу	Госстрой СССР САНТЕХПРОЕКТ г Москва		
Н контр		Лентес						

Инв № подл | Подп и дата | Взам инв № | Инв № дубл | Подп и дата

Серия 5 904-37 Выпуск 4

Формат	Зона	Поз	Обозначение	Наименование	Кол на исполн A2B041 030-			Примечание
					-	01	02	
				Документация				
А2			A2B041 030СБ	Сборочный чертеж				
				Детали				
А3		1	A2B041 003	Фланец	1			
			-01	Фланец		1		
			-02	Фланец			1	
А3		2	A2B041 003-05	Фланец	1	1	1	
А3		3	A2B041 012	Фланец	1			
			-01	Фланец		1		
			-02	Фланец			1	
А3		4	A2B041 013-05	Обечайка	1			
			-06	Обечайка		1		

A2B041 030

Секция промежуточная

Изм	Лист	№ докум	Подп	Дата
Разраб		Елисеева		
Пров		Смоленская		
Рук гр		Мерзлякова		
Н контр		Лентес		
Утв		Спивак		

Лит И | Лист 1 | Листов 2

Госстрой СССР САНТЕХПРОЕКТ г Москва

Копировал Логинова

Формат А4

Формат	Зона	Поз	Обозначение	Наименование	Кол на исполн A2B041 030-			Примечание
					-	01	02	
А3		4	A2B041 013-07	Обечайка			1	
А4		5	A2B041 014	Цилиндр	1	1	1	
А4		6	A2B041 018	Ребро			4	

Инв № подл | Подп и дата | Взам инв № | Инв № дубл | Подп и дата

A2B041 030

Лист 2

Копировал Логинова

Формат А4

Рис. 1

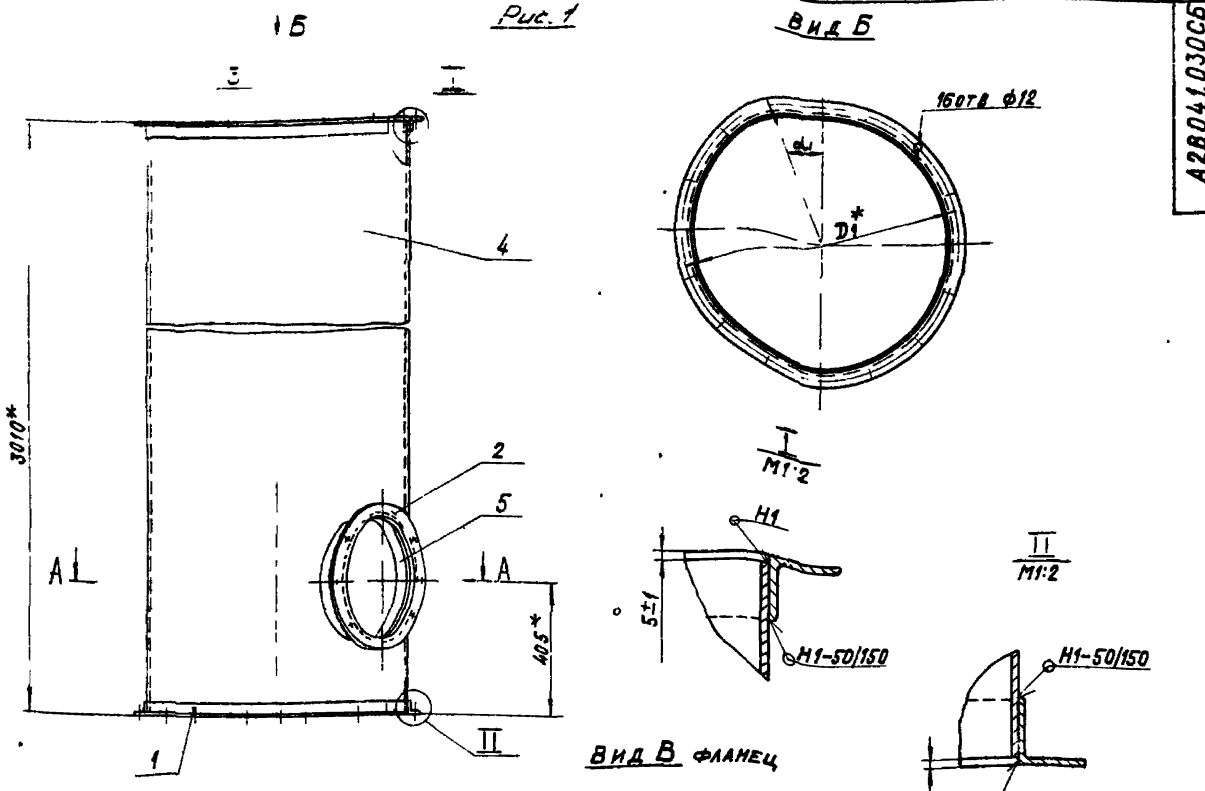

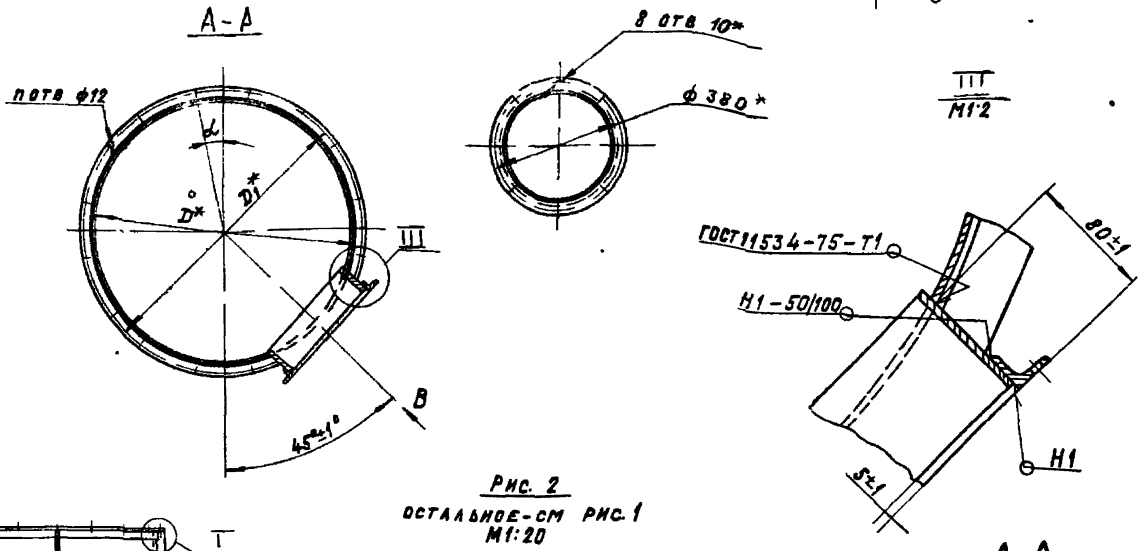

Рис. 2
остальное-см рис. 1
М1:20

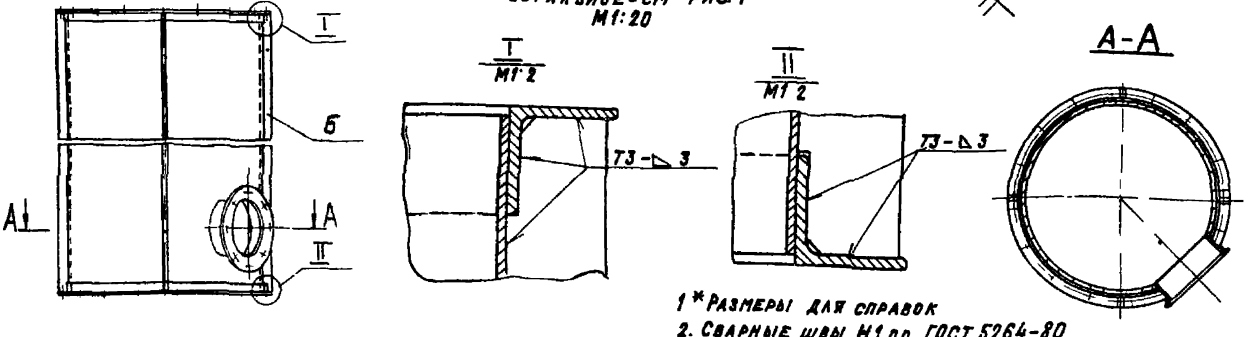

1* Размеры для справок
2. Сварные швы Н1 по ГОСТ 5264-80

Обозначение	Рис.	Размеры, мм D*	Размеры, мм D_1^*	α	$α_1$	n, шт	Масса, кг
А2В 041.030	1	800	850	11°15'±1°	21°±1°	18	121
-01		1000	1050	5°±1°		18	154
-02	2	1200	1270		9°±1°		246

Изм	Лист	№ докум.	Подп.	Дата
Разраб.		Елисеева		
Пров.		Смолянская		
Рук. группы		Мерзлякова		
Гл. спец.		Ваннберг		
Н. контр.		Лейтес		
Утв.		Спивак		

А2В041 030СБ

Секция промежуточная

Лит.	Масса	Масштаб
И	см табл.	—

Лист | Листов 1

Госстрой СССР
Сантехпроект
г. Москва

Копировал Крайлина Формат А2

Серия 5.904-37 Выпуск 4

Инв. № подл. | Подп. и дата | Взам. инв. № | Инв. № дубл. | Подп. и дата

А2В041.014



ГОСТ 5264-80-С2

Обозначение	Размеры, мм D	Размеры, мм H	Материал	Масса, кг
А2В041.014	350	80	Лист Б2,0 ГОСТ 19903-74 / 4-IV ВСт3 ГОСТ 16523-70	1,5
-01	800	195		7,7
-02	1000			9,6
-03	1200			11,5
-04	1600		Лист Б3,0 ГОСТ 19903-74 / 4-IV ВСт3 ГОСТ 16523-70	23,0
-05	2000			28,8

Неуказанные предельные отклонения размеров h14

Изм.	Лист	№ докум.	Подп.	Дата
Разраб.		Елисеева		IV-86
Пров.		Смоляновская		IV-86
Рук. гр.		Мерзлякова		
Гл. спец.		Вайнберг		IV-86
Н. контр.		Лейтес		IV-86
Утв.		Спивак		IV-86

А2В.041.014

Цилиндр

См. таблицу

Лит.	Масса	Масштаб
И	См. табл.	—

Лист | Листов 1

Госстрой СССР САНТЕХПРОЕКТ г. Москва

А2В041.015

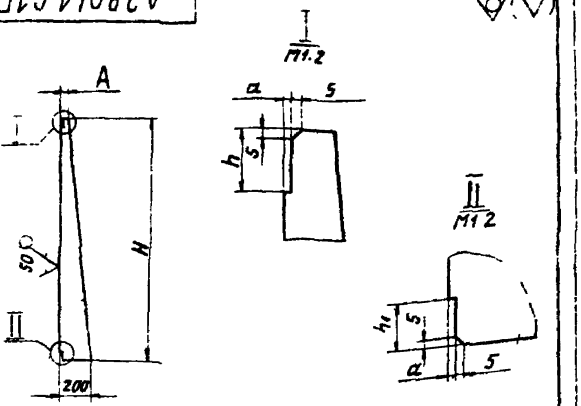

Обозначение	Размеры, мм A	H	a	h	h1	S*	Масса, кг
А2В041.015	30	1492	5±1	40±1	30±1	4	5,4
-01	40	1486	8±1	65±1	50±1	6	8,4
-02	60	1480	10±1	70±1	60±1		9,0
-03						8	12,0

1. * Размер для справок.
2. H14; h14; $\pm\frac{t_2}{2}$

Изм.	Лист	№ докум.	Подп.	Дата
Разраб.		Елисеева		IV-86
Пров.		Смоляновская		IV-86
Рук. гр.		Мерзлякова		
Гл. спец.		Вайнберг		IV-86
Н. контр.		Лейтес		IV-86
Утв.		Спивак		IV-86

А2В041.015

Ребро

Лит.	Масса	Масшт.
И	См. табл.	—

Лист | Листов 1

Лист Б5* ГОСТ 19903-74 / ВСт3 ГОСТ 14637-79

Госстрой СССР САНТЕХПРОЕКТ г. Москва

Серия 5.904-37 Выпуск 4

Обозначение	Наименование	Кол. на исполн. А2В041.040 -01	02	03	04	Примечание
	Документация					
А2В041.040СБ	Сборочный чертеж					
	Детали					
А3 1 А2В041.003	Фланец	1				
-01	Фланец		1			
-02	Фланец			1		
-03	Фланец				1	
-04	Фланец					1
А3 2 А2В041.003-06	Фланец	1	1	1	1	1
А4 3 А2В041.014-01	Цилиндр	1				
-02	Цилиндр		1			
-03	Цилиндр			1		

А2В041.040

Бункер

Лит.	Лист	Листов
И	1	2

Госстрой СССР САНТЕХПРОЕКТ г. Москва

Формат А4

Копировал Логинова

Обозначение	Наименование	Кол. на исполн. А2В041.040 -01	02	03	04	Примечание
А4 3 А2В041.014-04	Цилиндр			1		
-05	Цилиндр				1	
А4 4 А2В041.019	Конус	1				
-01	Конус		1			
-02	Конус			1		
-03	Конус				1	
-04	Конус					1

А2В041.040

Копировал Логинова

Формат А4

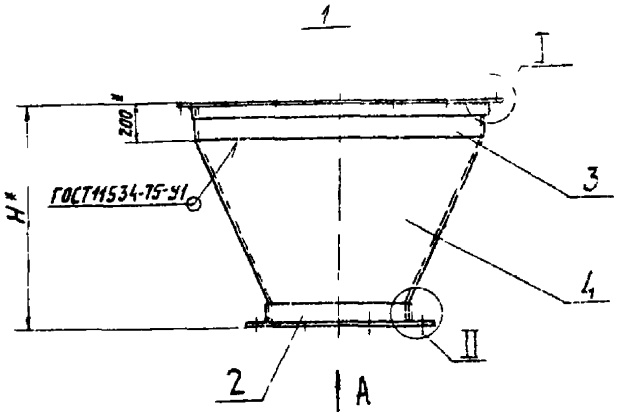

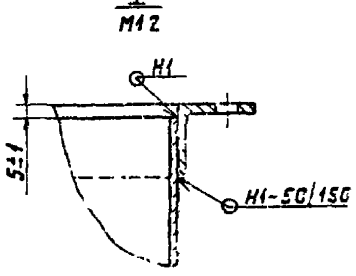

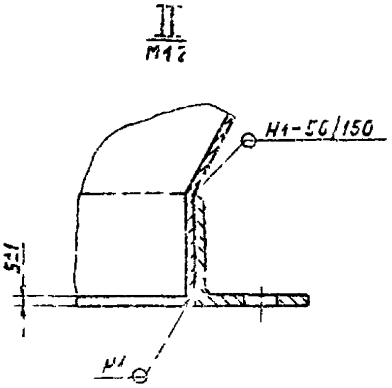

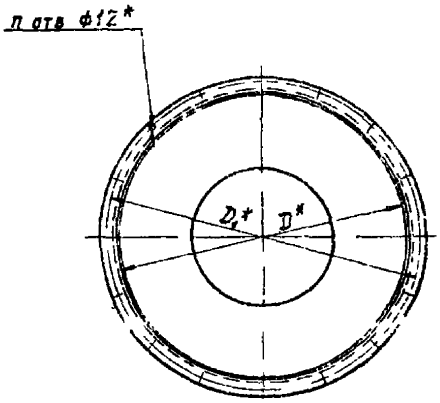

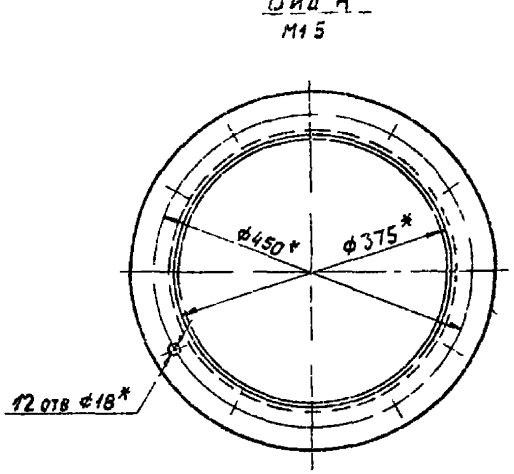

Обозначение	Размеры, мм			n, шт	Масса, кг
	D*	D1*	H*		
А2В 041 040	800	850	620	16	30
-01	1000	1050	830	18	44
-02	1200	1270	980		71
-03	1600	1690	1250	26	160
-04	2000	2090	1670	34	235

1* Размеры для справок

2. Сварные швы Н1 по ГОСТ 5264-80.

Изм.	Лист	№ докум.	Подп.	Дата	А2В041 040СБ
Разраб.		Елисеева			Бункер
Пров.		Смоленская			Лит. / Масса / Масштаб: М, —, см. табл.
Рук. гр.		Медзиборская			Лист / Листов 1
Гл. спец.		Вайнберг			Госстрой СССР САНТЕХПРОЕКТ г. Москва
Н. контр.		Гл. ел. тех.			
Утв.		Сычева			

Инв. № подл. | Подп. и дата | Взам. инв. № | Инв. № дубл. | Подп. и дата

Серия 5.904-37 Выпуск 4

Альбом А2

Копировал Логинова

Формат А2

Формат	Зона	Поз.	Обозначение	Наименование	Кол.	Примечание
				Документация		
А4			А2В 041 050 СБ	Сборочный чертёж		
				Детали		
А4		1	А2В 041 021	Диск	1	
А4		2	А2В 041 022	Ручка	1	

А2В 041 050

Изм.	Лист	№ докум.	Подп.	Дата
Разраб.	Елисеева			
Пров.	Смоляинская			
Рук. группы	Мерзлякова			
Н. контр.	Лентес			
Утв.	Спивак			

Крышка люка

Лит.	Лист	Листов
И		1

Госстрой СССР Сантехпроект г. Москва

Копировал Крайнина Формат А4

А2В 041 050 СБ

2

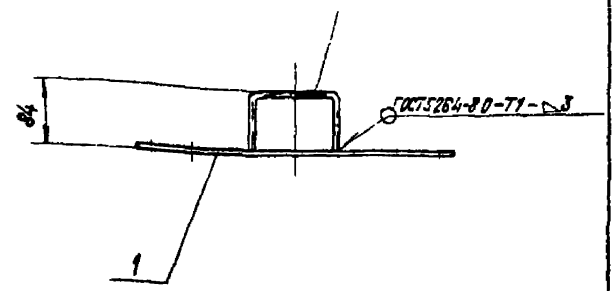

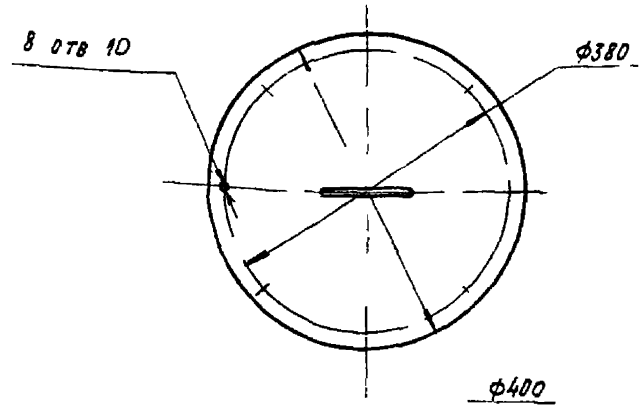

А2В 041 050 СБ

Изм.	Лист	№ докум.	Подп.	Дата
Разраб.	Елисеева			
Пров.	Смоляинская			
Рук. группы	Мерзлякова			
Гл. спец.	Баннберг			
Н. контр.	Лентес			
Утв.	Спивак			

Крышка люка

Лит.	Масса	Масштаб
И	4,2	1:5

Лист	Листов
	1

Госстрой СССР Сантехпроект г. Москва

Копировал Крайнина Формат А2

Серия 5.904-37 Выпуск 4

А2В041021

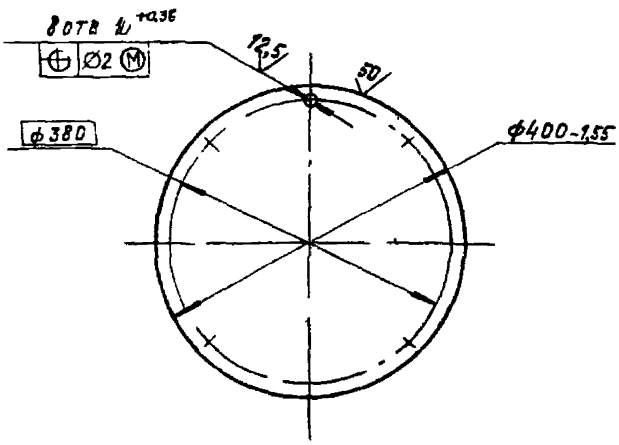

А2В 041 021

Изм.	Лист	№ докум.	Подп.	Дата
Разраб.	Елисеева			
Пров.	Смоляинская			
Рук. группы	Мерзлякова			
Гл. спец.	Баннберг			
Н. контр.	Лентес			
Утв.	Спивак			

Диск

Лит.	Масса	Масштаб
И	3,96	1:5

Лист	Листов
	1

Лист Б 40 ГОСТ 19903-74 / В Ст 3 ГОСТ 14637-79

Госстрой СССР Сантехпроект г. Москва

Копировал Крайнина Формат А4

А2В041022

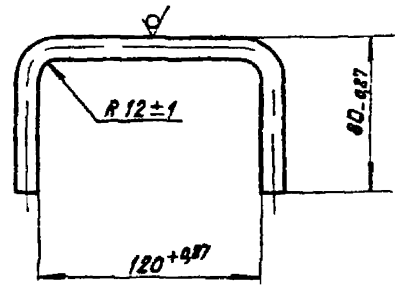

А2В 041 022

Изм.	Лист	№ докум.	Подп.	Дата
Разраб.	Елисеева			
Пров.	Смоляинская			
Рук. группы	Мерзлякова			
Гл. спец.	Баннберг			
Н. контр.	Лентес			
Утв.	Спивак			

Ручка

Лит.	Масса	Масштаб
И	0,24	1:2

Лист	Листов
	1

Круг 12-В-ГОСТ 2590-71 / Вст 3-1-ГОСТ 535-79

Госстрой СССР Сантехпроект г. Москва

Копировал Крайнина Формат А4

А2В041 002

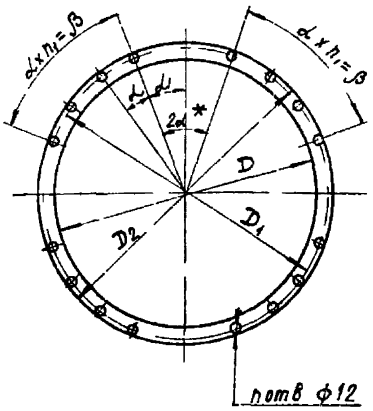

Обозначение	Размеры, мм			α	α_1	β	Кол, шт		Масса, кг
	D	D_1	D_2				n	n_1	
А2В041 002	800	850	880	16°	21°	48°	16	3	0,54
-01	1000	1050	1080						0,66
-02	1200	1270	1326	24°	9°	72°			1,3
-03	1600	1690	1750	15°	7°30'	75°	24	5	2,0
-04	2000	2090	2150	13°20'	5°	80°	2[illegible]	6	2,5

Неуказанные предельные отклонения размеров $\pm\frac{t2}{2}$

					А2В041.002			
Изм	Лист	№ докум	Подп	Дата	Прокладка	Лит	Масса	Масштаб
Разраб		Елисеева				Н	См табл	—
Пров		Лейтес				Лист	Листов 1	
Рук гр		Мерзлякова						
Гл спец		Вайнберг			Паронит ПОН-5 ГОСТ 481 80	Госстрой СССР Сантехпроект г Москва		
Н контр		Смолянская						
Утв		Спивак						

Инв № подл | Подп и дата | Взам инв № | Инв № дубл | Подп и дата

А2В041 003

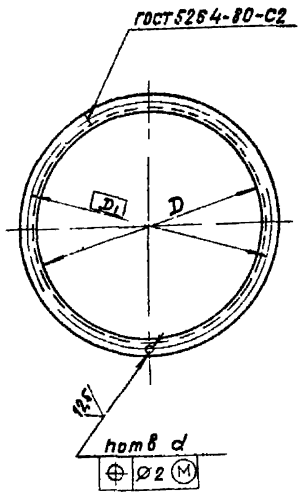

Обозначение	Размеры, мм			n, шт	Материал	Масса, кг
	D	D_1	d			
А2В041 003	800	850	12	16	Уголок 40х40х4-Б-ГОСТ8509-72 / В Ст3 I-ГОСТ 535-79	6,4
-01	1000	1050		18		7,9
-02	1200	1270			Уголок 63х63х6-Б-ГОСТ8509-72 / В Ст3-I-ГОСТ 535-79	22 8
-03	1600	1690		26	Уголок 75х75х8 Б-ГОСТ8509 72 / В Ст3-I-ГОСТ 535-79	47,8
-04	2000	2090		34		58,9
-05	350	380	10	8	Уголок 25х25х3 Б ГОСТ8509-72 / В Ст3 I-ГОСТ 535-79	1,3
-06	375	450	18	12	Уголок 63х63х6-Б ГОСТ8509 72 / В Ст3-I-ГОСТ 535-79	3,3
-07	500	530	8	10	Уголок 25х25х4-Б-ГОСТ8509-72 / В Ст3-I-ГОСТ 535-79	2,4
-08	630	660	10	12		2,8
-09	800	830				3,6
-10	900	940		16	Уголок 32х32х4 Б-ГОСТ8509-72 / В Ст3-I-ГОСТ 535-79	5,4
-11	1000	1040				5,9

Неуказанные предельные отклонения размеров Н14

					А2В041 003			
Изм	Лист	№ докум	Подп	Дата	Фланец	Лит	Масса	Масштаб
Разраб		Елисеева				Н	См табл	—
Пров		Смолянская				Лист	Листов 1	
Рук группы		Мерзлякова						
Гл спец		Вайнберг			См таблицу	Госстрой СССР Сантехпроект г Москва		
Н контр		Лейтес						
Утв		Спивак						

Серия 5 904-37 Выпуск 4

Инв № подл | Подп и дата | Взам инв № | Инв № дубл | Подп и дата

Копировал Крайлина Формат А3

А2В 041 006

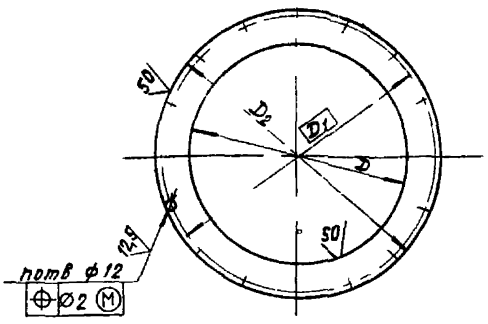

Обозначение	Размеры, мм D	D1	D2	n, шт	Масса, кг
А2В 041 006	670	850	880	16	3,99
-01	885	1050	1080	18	4,47
-02	1035	1270	1326		8,14
-03	1210	1690	1750	26	19,67
-04	1550	2090	2150	34	27,31

Неуказанные предельные отклонения размеров H14, h14

А2В 041 006

Крышка

Лит	Масса	Масштаб
И	См табл	—
Лист	Листов 1	

Госстрой СССР Сантехпроект г. Москва

Инв. № подл. | Подп. и дата | Взам. инв. № | Инв. № дубл. | Подп. и дата

А2В 041 007

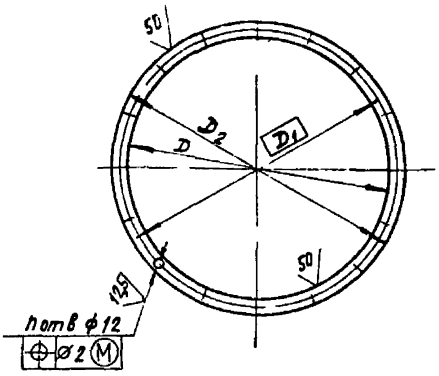

Обозначение	Размеры, мм D	D1	D2	n, шт	Материал	Масса, кг
А2В 041007	800	850	880	16	Лист Б4,0 ГОСТ 19903-74 Вст3 ГОСТ 14637-79	3,25
-01	1000	1050	1080	18		4,04
-02	1200	1270	1326			7,79
-03	1600	1690	1750	26	Лист 5,0 ГОСТ 19903-74 Вст3 ГОСТ 14637-79	15,35
-04	2000	2090	2150	34		19,01

Неуказанные предельные отклонения размеров H14, h14

А2В 041 007

Кольцо

Лит	Масса	Масштаб
И	См табл	—
Лист	Листов 1	

См таблицу

Госстрой СССР Сантехпроект г. Москва

Инв. № подл. | Подп. и дата | Взам. инв. № | Инв. № дубл. | Подп. и дата

А2В 041 012

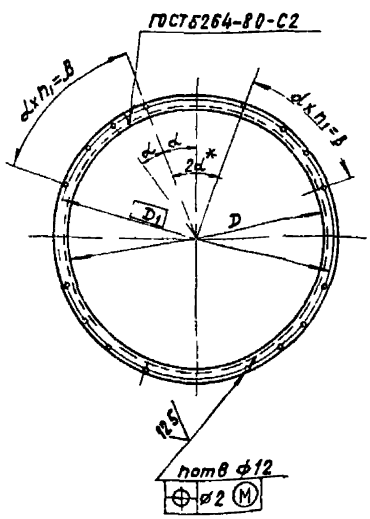

Обозначение	Размеры, мм D	D1	α	α1	β	Кол., шт n	n1	Материал	Масса, кг
А2В 041 012	800	850	16°	21°	48°	16	3	Уголок 40х40х4-Б ГОСТ 8509-72 Вст3-I-ГОСТ 535-79	6,4
-01	1000	1050							7,9
-02	1200	1270	24°	9°	72°			Уголок 63х63х6-Б ГОСТ 8509-72 Вст3-I-ГОСТ 535-79	22,8
-03	1600	1690	15°	7°30'	75°	24	5	Уголок 75х75х8-Б ГОСТ 8509-72 Вст3-I-ГОСТ 535-79	47,7
-04	2000	2090	13°20'	5°	80°	28	6		58,0

1 *Размер для справок

2 H14, ±t2/2

А2В 041 012

Фланец

Лит	Масса	Масштаб
И	См табл	—
Лист	Листов 1	

См таблицу

Госстрой СССР Сантехпроект г. Москва

Серия 5.904-37 Выпуск 4

Инв. № подл. | Подп. и дата | Взам. инв. № | Инв. № дубл. | Подп. и дата

Копировал

Формат А3

Формат	Зона	Поз	Обозначение	Наименование	Кол	Примечание
				Документация		
А4			А2В 041 000Д	Коллектор вертикальный круглый Технические требования		
А2			А2В 042 000СБ	Сборочный чертеж		
				Сборочные единицы		
А4		1	А2В 041 010 -01	Секция вентиляторная	1	
А4		2	А2В 041 020 -01	Секция опорная	1	
А4		3	А2В 041 030 -01	Секция промежуточная	1	
А4		4	А2В 041 040 -01	Бункер	1	
А4		5	А2В 041 050	Крышка люка	2	
				Детали		
А3		6	А2В 041 001	Прокладка	2	
		7	-02	Прокладка	2	
А3		8	А2В 041 002 -01	Прокладка	1	

А2В 042 000

Изм. Лист. № докум. Подп. Дата

Разраб. Смолянская

Пров. Дентес

Рук. груп. Мерзляков

Н. контр. Фрейкин

Утв. Спивак

Коллектор вертикальный круглый ВК 2

Лит. И | Лист 1 | Листов 2

Госстрой СССР САНТЕХПРОЕКТ г. Москва

Копировал Логинов

Формат	Зона	Поз	Обозначение	Наименование	Кол	Примечание
				Стандартные изделия		
				Болты ГОСТ 7798-70		
		9		М8х25.36	16	
		10		М10х35.36	52	
				Гайки ГОСТ 5915-70		
		11		М8.4	16	
		12		М10.4	52	
				Шайбы ГОСТ 11371-78		
		13		8.02	16	
		14		10.02	52	

А2В 042 000

Изм. Лист. № докум. Подп. Дата

Лист 2

Инв. № подл. | Подп. и дата | Взам. инв. № | Инв. № дубл. | Подп. и дата

Серия 5.904-37 Выпуск 4

Формат	Зона	Поз	Обозначение	Наименование	Кол	Примечание
				Документация		
А4			А2В 041 000Д	Коллектор вертикальный круглый Технические требования		
А2			А2В 043 000СБ	Сборочный чертеж		
				Сборочные единицы		
А4		1	А2В 041 010 -02	Секция вентиляторная	1	
А4		2	А2В 041 020 -02	Секция опорная	1	
А4		3	А2В 041 030 -02	Секция промежуточная	1	
А4		4	А2В 041 040 -02	Бункер	1	
А4		5	А2В 041 050	Крышка люка	2	
				Детали		
А3		6	А2В 041 001	Прокладка	2	
		7	-03	Прокладка	2	
А3		8	А2В 041 002 -02	Прокладка	1	
				Стандартные изделия		
		9		Болт М8х25.36 ГОСТ 7798-70	16	

А2В 043 000

Изм. Лист. № докум. Подп. Дата

Разраб. Смолянская

Пров. Дентес

Рук. груп. Мерзляков

Н. контр. Фрейкин

Утв. Спивак

Коллектор вертикальный круглый ВК-3

Лит. И | Лист 1 | Листов 2

Госстрой СССР САНТЕХПРОЕКТ г. Москва

Копировал Логинов Формат А4

Формат	Зона	Поз	Обозначение	Наименование	Кол	Примечание
				Болты ГОСТ 7798-70		
		10		М10х35.36	52	
		11		М10х45.36	8	
				Гайки ГОСТ 5915-70		
		12		М8.4	16	
		13		М10.4	60	
				Шайбы ГОСТ 11371-78		
		14		8.02	16	
		15		10.02	60	

А2В 043 000

Изм. Лист. № докум. Подп. Дата

Лист 2

Инв. № подл. | Подп. и дата | Взам. инв. № | Инв. № дубл. | Подп. и дата

Копировал Логинов Формат А4

А2В042.000СБ

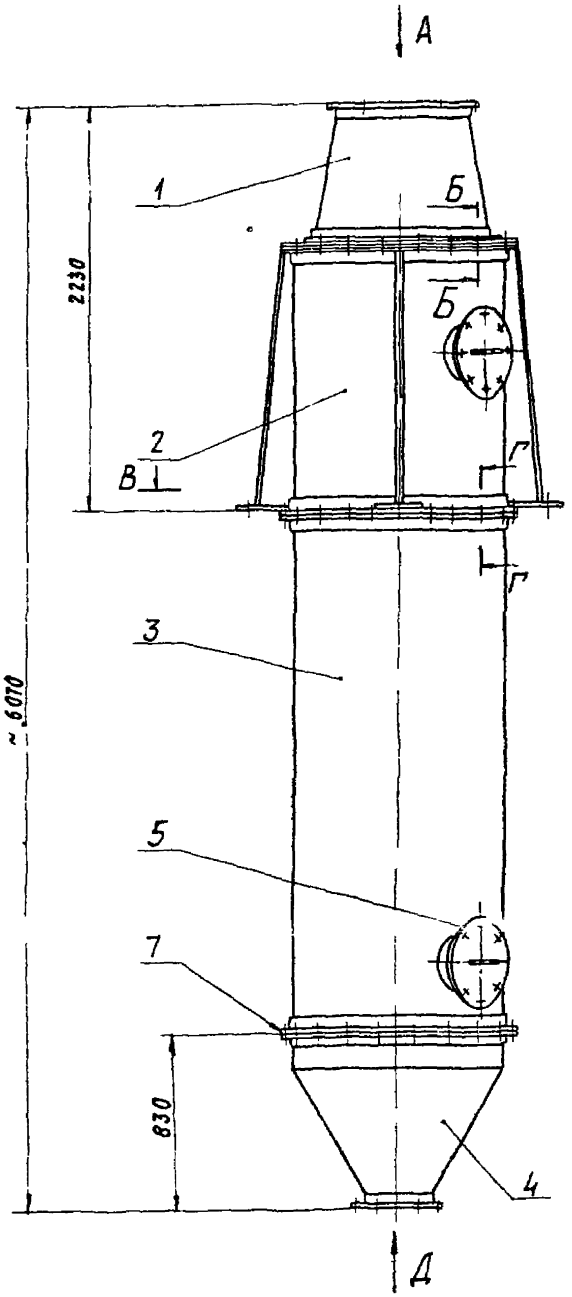

Вид А

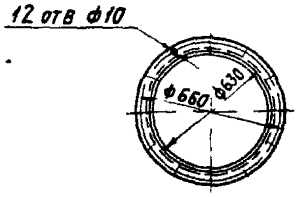

Вид Д
М 1:10

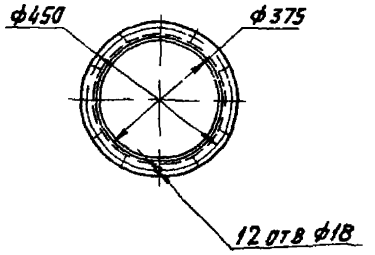

Г–Г
М1:2

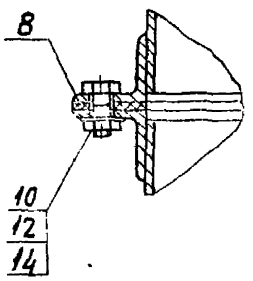

I
М1:1 повернуто

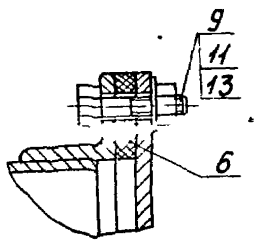

Б–Б
М1:2

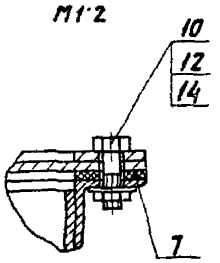

В–В

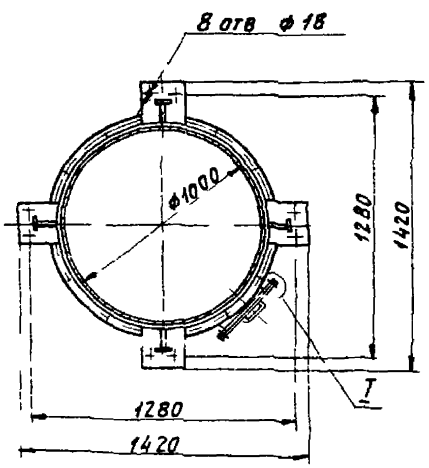

Размеры для справок.

Изм	Лист	№ докум	Подп	Дата	А2В 042.000СБ			
Разраб		Смолянскер			Коллектор вертикальный круглый ВК-2	Лит	Масса	Масштаб
Пров		Лейтес						1:20
Рук гр		Мерзлякова				Лист	Листов 1	
Гл спец		Вайнберг				Госстрой СССР САНТЕХПРОЕКТ г Москва		
Н контр		Мерзлякова						
Утв		Сливак						

Копировал Логинова

Формат А2

Серия 5.904-37 Выпуск 4

Инв № подл | Подп и дата | Взам инв № | Инв № дубл | Подп и дата

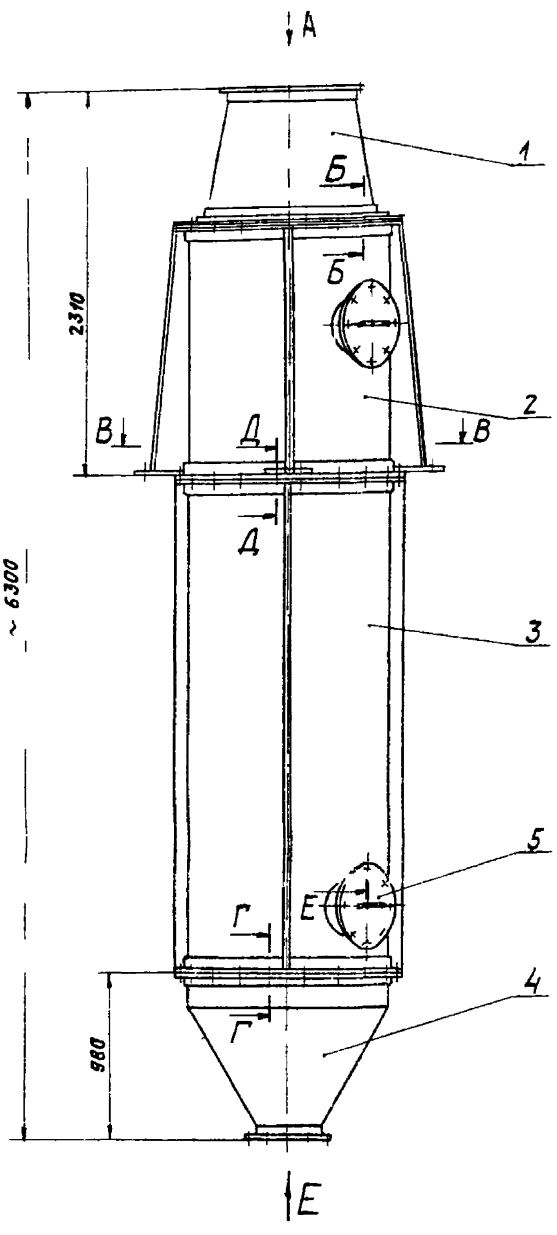

Вид А

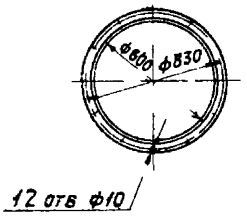

Б - Б
М1 2,5

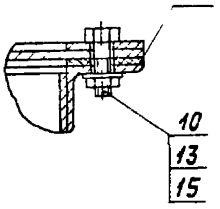

Д - Д
М1 2,5

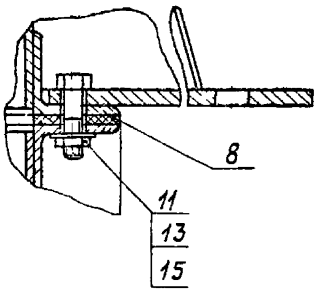

Г - Г
М1 2,5

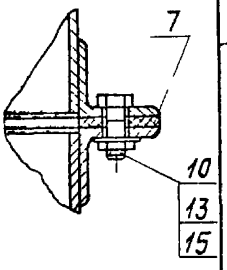

Вид Е
М1 10

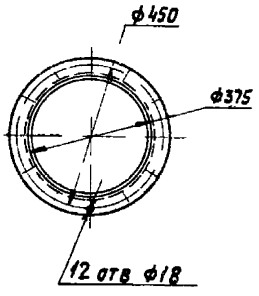

I
М1 1
повернуто

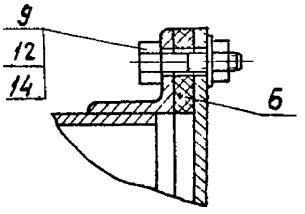

В - В

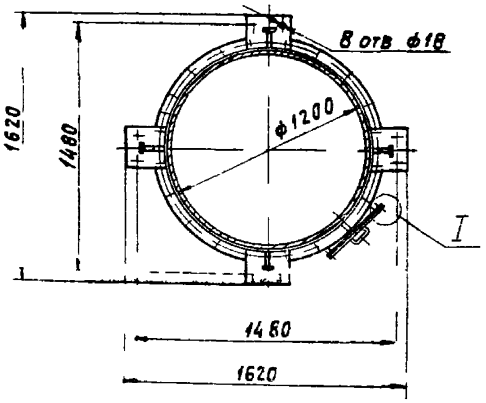

Размеры для справок

Изм.	Лист	№ докум.	Подп.	Дата	АТВ 01-3 000 СБ		
Разраб.		Модянцев			Коллектор вертикальный круглый ВК-3	Лит	Масса	Масшт
Пров.		Лентес				И	166	1:20
Рук. гр.		Мерлякова				Лист	Листов 1	
Гл. спец.		Бычкова				Госстрой СССР САНТЕХПРОЕКТ г. Москва		
Н. контр.		Кругова						
Утв.		Справок						

Копировал Логинова

Формат А2

Серия 5.904-37 Выпуск 4

Инв. № подл. | Подп. и дата | Взам. инв. № | Инв. № дубл. | Подп. и дата

Формат	Зона	Поз	Обозначение	Наименование	Кол	Примечание
				Документация		
А4			А2В 041 000Д	Коллектор вертикальный круглый		
				Технические требования		
А2			А2В 044 000СБ	Сборочный чертеж		
				Сборочные единицы		
А4		1	А2В 041 010 -03	Секция вентиляторная	1	
А4		2	А2В 041 040 -03	Бункер	1	
А4		3	А2В041 050	Крышка люка	4	
А4		4	А2В 044 010	Секция опорная	1	
А4		5	А2В 044 020	Секция промежуточная	1	
				Детали		
А3		6	А2В 041 001	Прокладка	4	
		7	-04	Прокладка	2	
А3		8	А2В 041 002 -03	Прокладка	1	

Инв. № подл. | Подп. и дата | Взам. инв. № | Инв. № дубл. | Подп. и дата

Изм.	Лист	№ докум.	Подп.	Дата
Разраб.		Смолянская		11-86
Пров.		Лейтес		11-86
Рук. гр.		Мерзлякова		
Н. контр.		Мерзлякова		11-86
Утв.		Спивак		

А2В 044 000

Коллектор вертикальный круглый ВК-4

Лит.	Лист	Листов
И	1	2

Госстрой СССР САНТЕХПРОЕКТ г. Москва

Копировал Логинова

Формат	Зона	Поз	Обозначение	Наименование	Кол	Примечание
				Стандартные изделия		
				Болты ГОСТ 7798-70		
		9		М8х25 36	32	
		10		М10х40 36	68	
		11		М10х50 36	8	
				Гайки ГОСТ 5915-70		
		12		М8 4	32	
		13		М10 4	76	
				Шайбы ГОСТ 11371-78		
		14		8 02	32	
		15		10 02	76	

Инв. № подл. | Подп. и дата | Взам. инв. № | Инв. № дубл. | Подп. и дата

Изм. | Лист | № докум. | Подп. | Дата

А2В 044 000

Лист 2

Серия 5 904-37 Выпуск 4

Формат	Зона	Поз	Обозначение	Наименование	Кол на исполн. А2В 044 010-			Примечание
					-	01		
				Документация				
А2			А2В 044 010 СБ	Сборочный чертеж	X	X		
				Детали				
А3		1	А2В 041 003-03	Фланец	1			
			-04	Фланец		1		
А3		2	А2В041 003-05	Фланец	2	2		
А3		3	А2В041 012-03	Фланец	1			
			-04	Фланец		1		
А3		4	А2В041 013-03	Обечайка	1			
			-04	Обечайка		1		
А4		5	А2В041 014	Цилиндр	2	2		

Инв. № подл. | Подп. и дата | Взам. инв. № | Инв. № дубл. | Подп. и дата

Изм.	Лист	№ докум.	Подп.	Дата
Разраб.		Елисеева		
Пров.		Смолянская		
Рук. гр.		Мерзлякова		
Н. контр.		Лейтес		11-86
Утв.		Спивак		

А2В044 010

Секция опорная

Лит.	Лист	Листов
И	1	2

Госстрой СССР САНТЕХПРОЕКТ г. Москва

Копировал Логинова

Формат А4

Формат	Зона	Поз	Обозначение	Наименование	Кол на исполн. А2В 044 010-			Примечание
					-	01		
А4		6	А2В041 015-02	Ребро	4			
			-03	Ребро		4		
А3		7	А2В041 016-03	Лапа	4			
			-04	Лапа		4		
Б4		8	А2В 041 017	Ребро				
				Полоса 5Х60 Б ГОСТ 103-76 ВСт3 ГОСТ 535-79				
				L=1500-31	4	4		3,5 кг

Инв. № подл. | Подп. и дата | Взам. инв. № | Инв. № дубл. | Подп. и дата

Изм. | Лист | № докум. | Подп. | Дата

А2В044 010

Лист 2

Копировал Логинова

Формат А4

А2В044000СБ

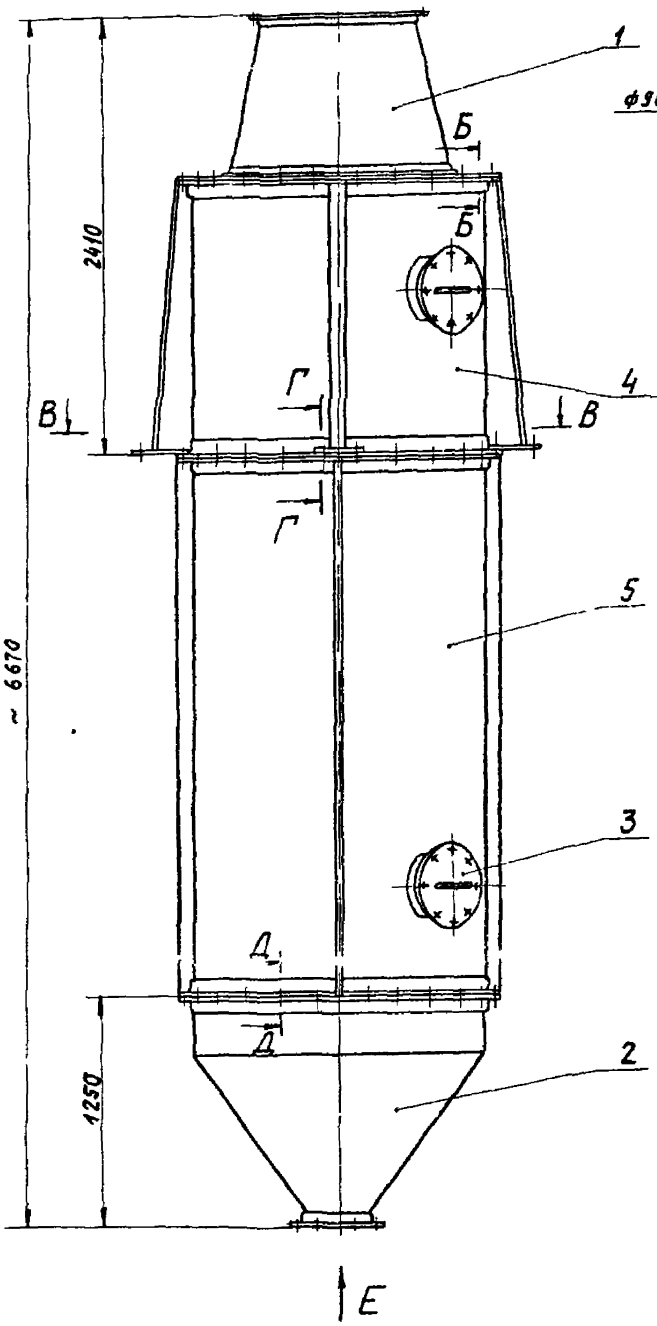

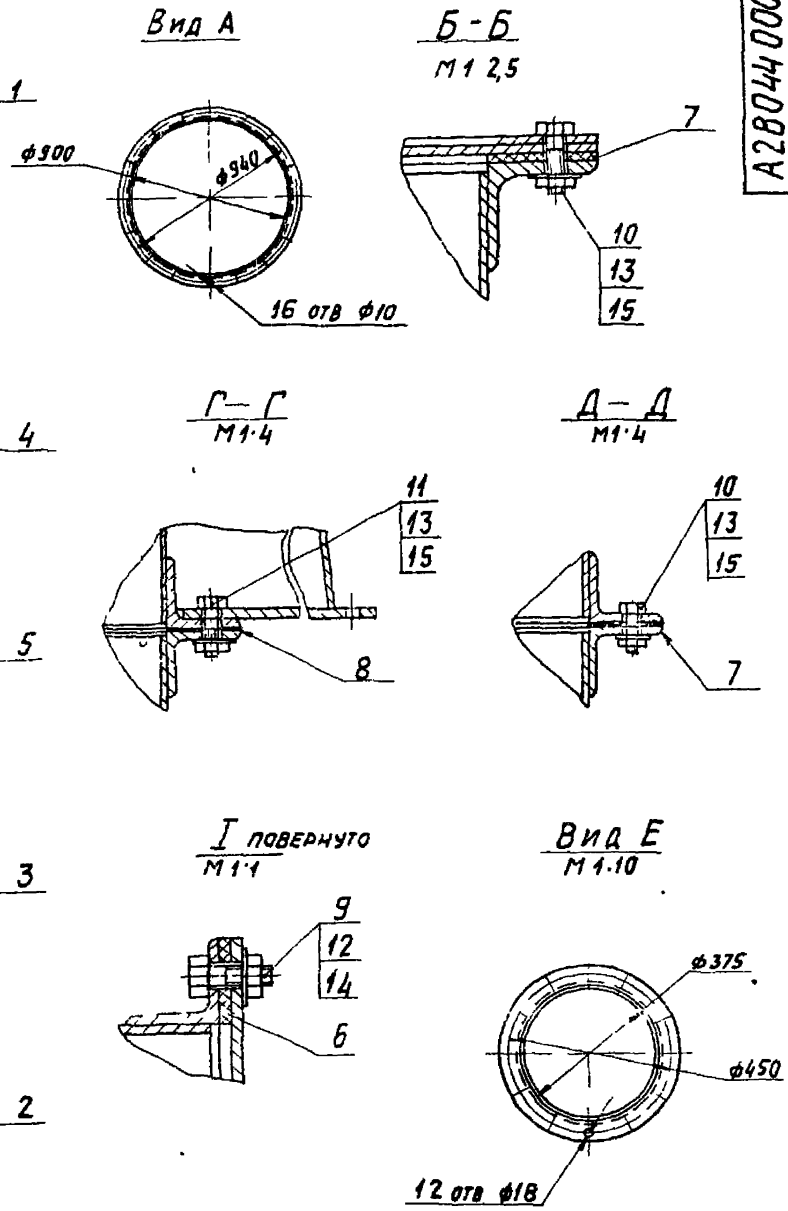

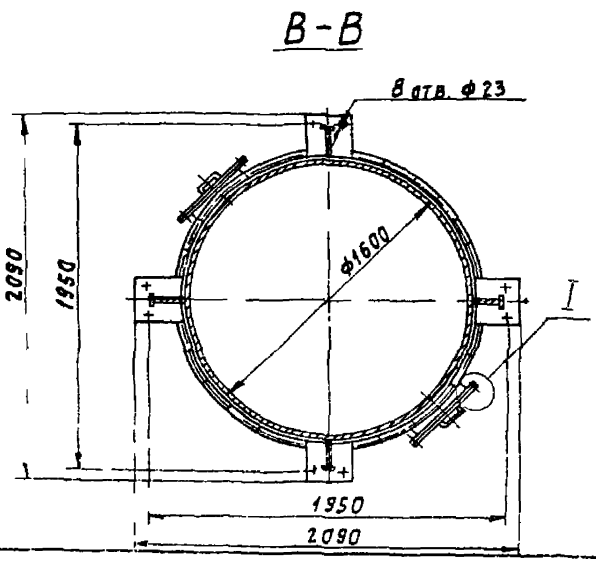

Размеры для справок

Изм.	Лист	№ докум.	Подп.	Дата	А2В 044 000СБ		
Разраб.		Молянская		IV 86	Коллектор вертикальный круглый ВК-4	Лит. И	Масса 1121	Масштаб 1:20
Пров.		Лейтес				Лист	Лист 6 Б 1
Рук. гр.		Мерзляков				Госстрой СССР Сантехпроект г. Москва	
Гл. спец.		Вайнберг					
Н. контр.		Мерзляков		IV-86			
Утв.		Спивак					

Копировал Логинова

Формат 1

Серия 5.904-37 Выпуск 4

Инв. № подл. | Подп. и дата | Взам. инв. № | Инв. № дубл. | Подп. и дата

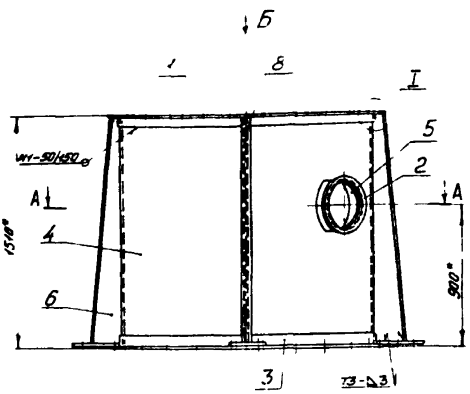

А-А

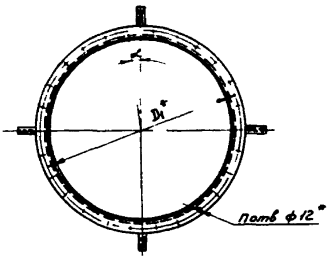

I
М1 2

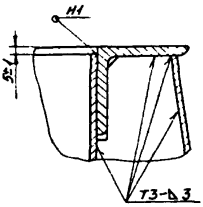

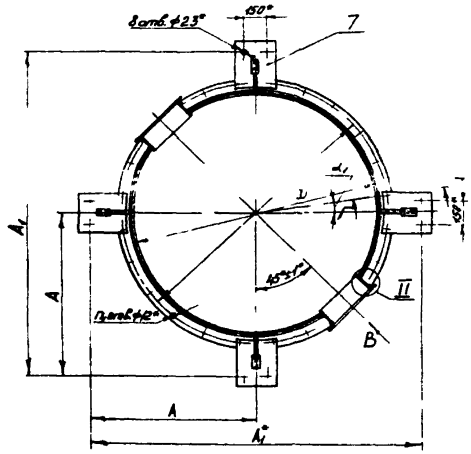

Г-Г повернуто
М1 2

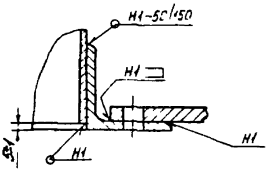

II
М1 2

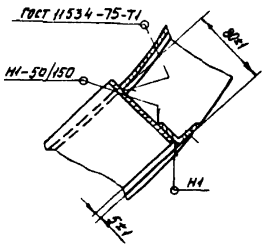

Вид В повернуто
М1 10

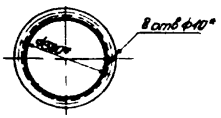

1 *Размеры для справок
2 Сварные швы Н1 и Т3 по ГОСТ 5264-80

Размеры, мм					α	α1	Кол, шт		Масса, кг
	A	A1*	D	D1*			n	n1	
								24	373
-01								28	456

А2В 044 010СБ

Секция опорная

См табл —

Копировал Павлова

Серия 5 904-37 Выпуск 4

А2В 044 010СБ

А2804 1019

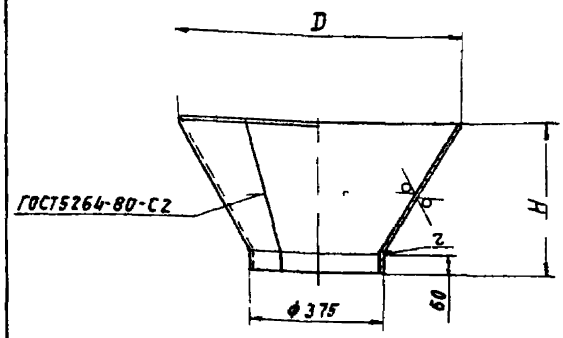

Обозначение	Размеры, мм				Масса, кг
	D	H	2	S*	
А2В 041 019	800	415	2	2	13
-01	1000	625			23
-02	1200	775			33
-03	1600	1045	3	3	86
-04	2000	1465			144

1 * Размер для справок

2 $h14_{-\frac{t2}{2}}$

А2В041 019

Конус

Лит И; Масса см табл; Масшт -

Лист; Листов 1

Изм. Лист № докум. Подп. Дата

Разраб. Ерисеева; Пров. Ермолинская; Рук. гр. Мер-дал'с; Гл. спец. Вайнберг; Н. контр. Лейтес; УГВ Спивак

ГОСТ 19903-74 Лист БС*

ВСт3 ГОСТ 14637-79

Госстрой СССР САНТЕХПРОЕКТ г. Москва

Копировал Логинова

Формат А4

Инв. № подл. | Подп. и дата | Взам. инв. № | Инв. № дубл. | Подп. и дата

Кол на испол А2В044 020-

| Наименование | Обозначение | | | |

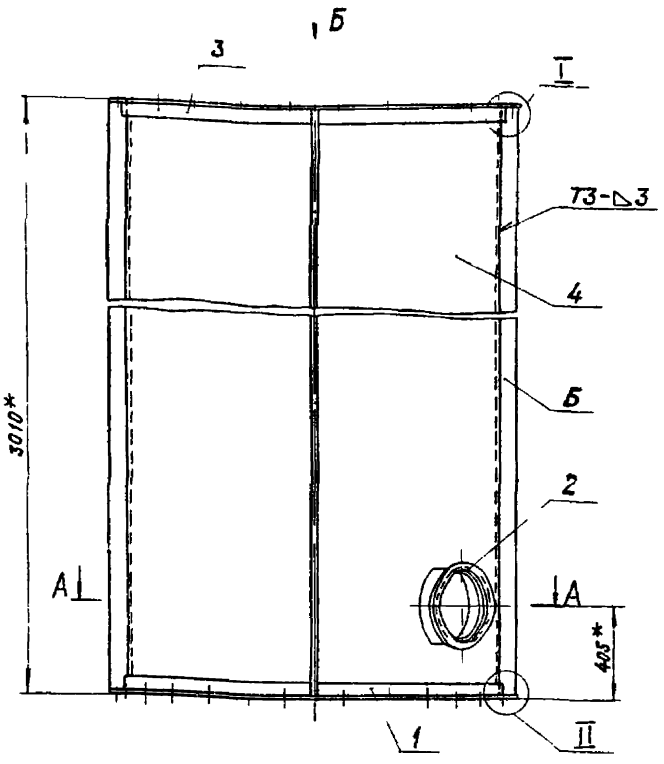

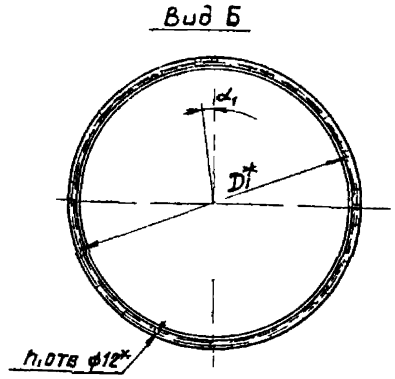

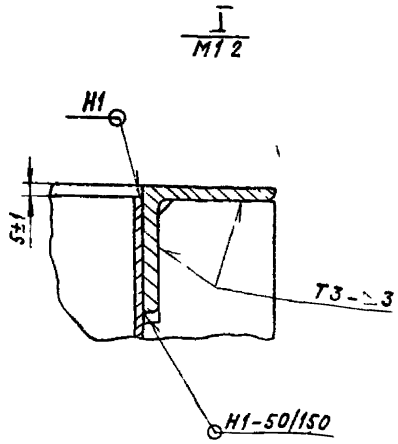

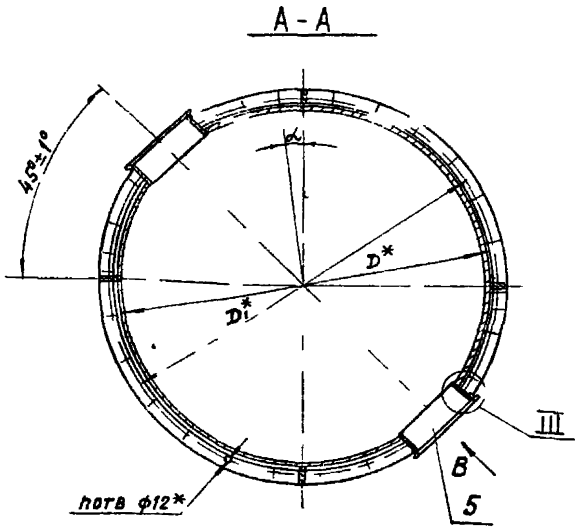

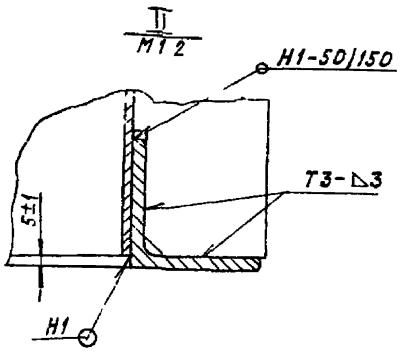

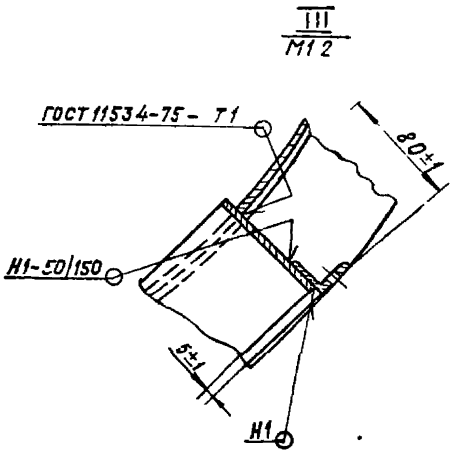

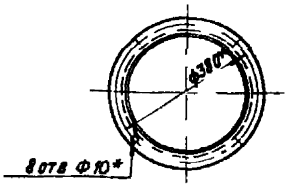

1* Размеры для справок
2 Сварные швы Н1 и Т3 по ГОСТ 5264-80

Обозначение	Размеры, мм		α	α_1	Кол, шт		Масса, кг
	D^*	D_1^*			n	n_1	
А2В044 020	1600	1690	5°±1°	7°30'±1°	26	24	479
-01	2000	2090	3°±1°	5°±1°	34	28	589

Изм	Лист	№ докум	Подп	Дата	А2В044 020СБ	
Разраб	Елисеева			86	Секция промежуточная	Лит / Масса / Масштаб
Пров	Смолянская			IV 86		И / Табл / —
Рук группы	Мерзлякова					Лист / Листов 1
Гл спец	Вайнберг					Госстрой СССР Сантехпроект г Москва
Н контр	Лейтес					
Утв	Спивак					

Копировал Кранлина Формат А2

Серия 5 904-37 Выпуск 4

Инв № подл | Подп и дата | Взам инв № | Инв № дубл | Подп и дата

А2В 045 000СБ

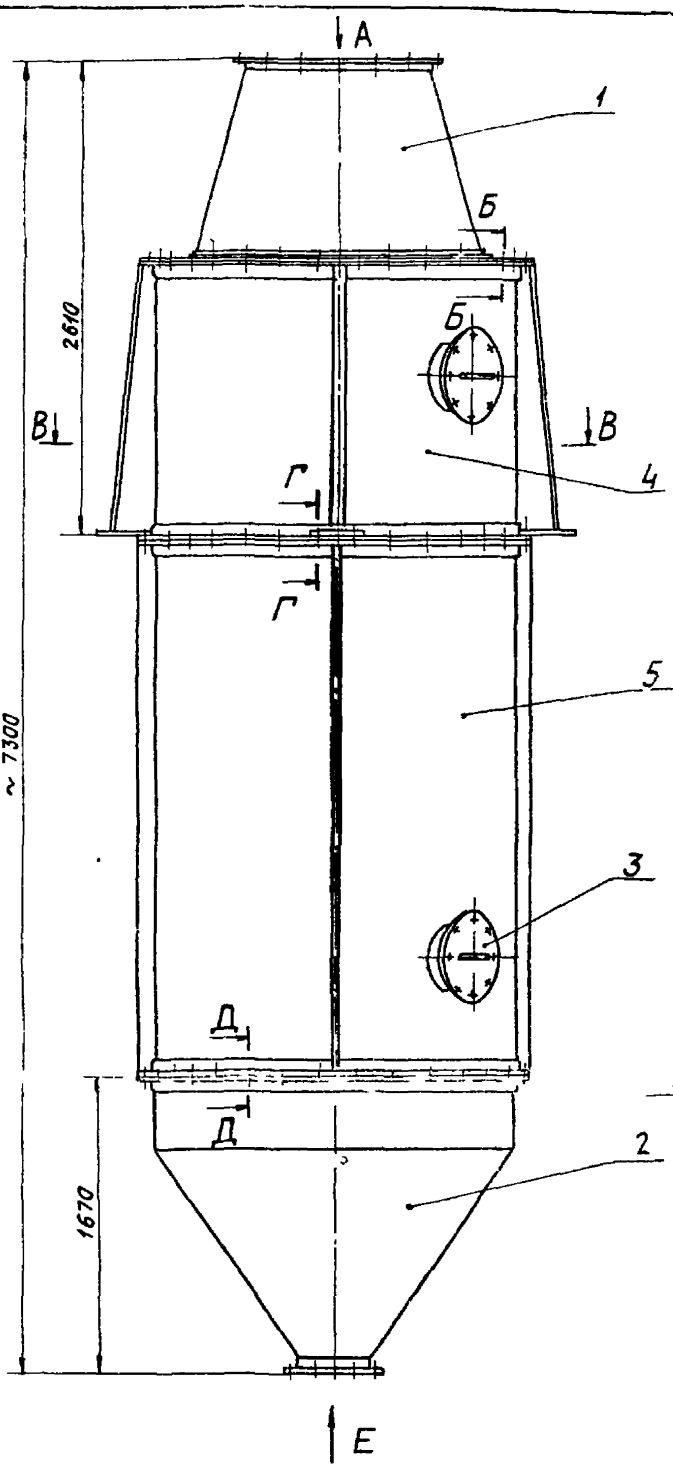

В - В

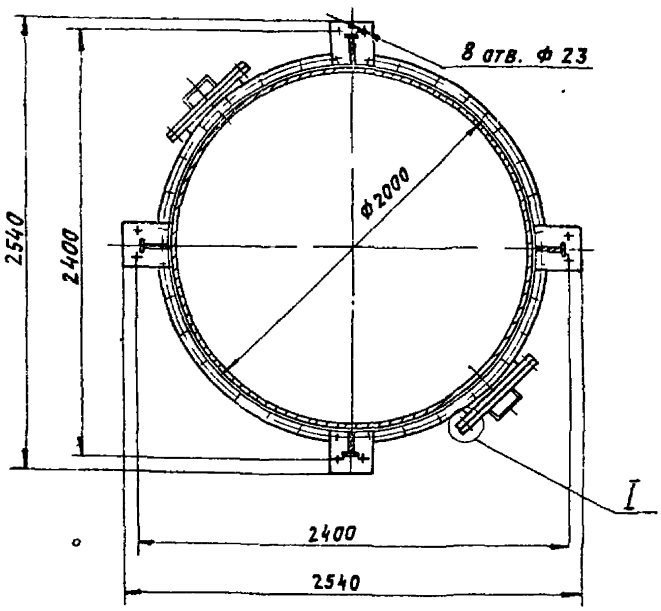

Вид Е
М1 10

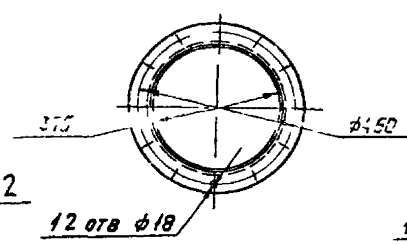

Вид А

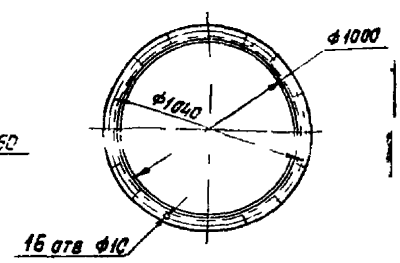

Д-Д
М1:4

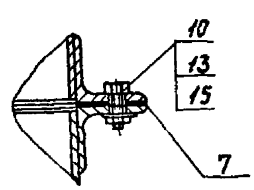

I
М1:1

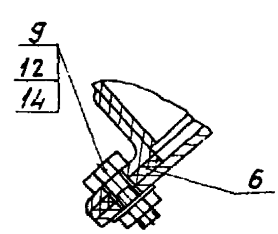

Б - Б
М1 2,5

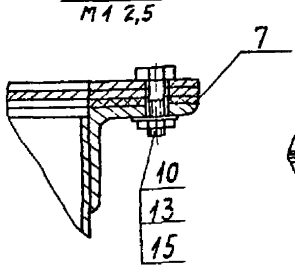

Г - Г
М1 4

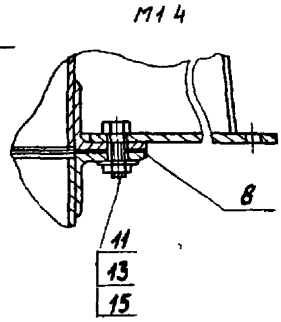

Размеры для справок.

				А2В 045.000 СБ		
Н.контр.	Мельникова			Коллектор вертикальный круглый ВК-5	Лит.	Масса 1437 / Масштаб 1:20
Гл.спец.	Ванненберг				Лист	Листов 1
Рук.гр.	Мерлякова				Госстрой СССР САНТЕХПРОЕКТ г. Москва	
Разраб.	Гладенская					
Пров.	Лейтес					
Н.контр.	Мельникова					
Утв.	Сакевк					

Копировал Логинова

Формат А2

Серия 5.904-37 Выпуск 4

Инв.№ подл. | Подп. и дата | Взам.инв.№ | Инв.№ дубл. | Подп. и дата

А2В041016

Серия 5.904-37 Выпуск 4

Рис 1

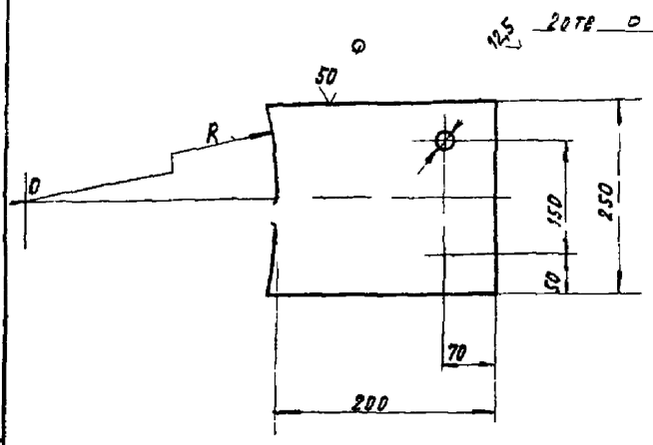

Обозначение	Рис	Размеры, мм				α	Масса кг
		R	R_1	d	S*		
А2В041 016	1	410	—	18	8	—	3,1
-01		510	—			—	
-02	2	615	635		10	9°	4,0
-03		820	845	23	12	7°30'	4,8
-04		1020	1045			5°	

Рис 2

остальное см рис 1

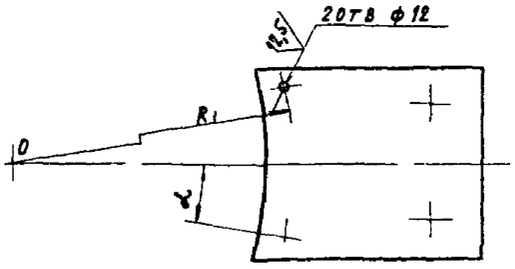

1 *Размер для справок

2 H14, h14, $\pm\frac{t_2}{2}$

					А2В041 016			
Изм.	Лист	№ докум.	Подп.	Дата	Лапа	Лит.	Масса	Масштаб
Разраб.		Елисеева				Н	См. табл.	—
Пров.		Смолянская						
Рук.		Мерзляков						
Гл. спец.		Ваннеерг			Лист 65* ГОСТ 15203-74 / В Ст3 ГОСТ 14637-73	Спецпроект г. Москва		
Н. контр.		Лейтес						
Утв.		Сливак						

Копировал Кравлина Формат А2

Инв. № подл. | Подп. и дата | Взам. инв. № | Инв. № дубл. | Подп. и дата

gost.e-ecolog.ru