ГОСУДАРСТВЕННЫЙ КОМИТЕТ СССР ПО ДЕЛАМ СТРОИТЕЛЬСТВА
/ГОССТРОЙ СССР/

ТИПОВАЯ ДОКУМЕНТАЦИЯ НА КОНСТРУКЦИИ, ИЗДЕЛИЯ
И УЗЛЫ ЗДАНИЙ И СООРУЖЕНИЙ

СЕРИЯ 5.904-37

АСПИРАЦИОННЫЕ КОЛЛЕКТОРЫ НА РАЗЛИЧНУЮ ПРОИЗВОДИТЕЛЬНОСТЬ ПО ВОЗДУХУ

ВЫПУСК 3

КОЛЛЕКТОРЫ ВЕРТИКАЛЬНЫЕ ПРОХОДНЫЕ ВП
И КОНУСНЫЕ ПРОХОДНЫЕ КП

РАБОЧИЕ ЧЕРТЕЖИ

РАЗРАБОТАНЫ
ГПИ САНТЕХПРОЕКТ
ГОССТРОЯ СССР

ГЛАВНЫЙ ИНЖЕНЕР ИНСТИТУТА ШИЛЛЕР Ю.И.
ГЛАВНЫЙ ИНЖЕНЕР ПРОЕКТА СПИВАК В.А

УТВЕРЖДЕНЫ
ГЛАВСТРОЙПРОЕКТОМ ГОССТРОЯ СССР
ПРОТОКОЛ №47 ОТ 31 ИЮЛЯ 1986г

ВВЕДЕНЫ В ДЕЙСТВИЕ
ГПИ САНТЕХПРОЕКТ
ПРИКАЗ № 126 ОТ 11 АВГУСТА 1986г

gost.e-ecolog.ru

СОДЕРЖАНИЕ

ОБОЗНАЧЕНИЕ	НАИМЕНОВАНИЕ	СТР
	Содержание	
А2В 057 000 Д	Коллектор вертикальный проходной Технические требования	2
А2В 057 003 А2В 057 001 А2В 057 000	Фланец Прокладка Коллектор вертикальный проходной ВП-4	3
А2В 057 000 СБ	Коллектор вертикальный проходной ВП-4	4
А2В 057 004 А2В 057 005 А2В 057 010	Конус Опора Конус наружный	5
А2В 057 010 СБ	Конус наружный	6
А2В 057 020 А2В 057 020 СБ	Конус внутренний Конус внутренний	7
А2В 057 006 А2В 058 000 А2В 059 000 А2В 060 000	Кольцо Коллектор вертикальный проходной ВП-6 Коллектор вертикальный проходной ВП-8 Коллектор вертикальный проходной ВП 10	8
А2В 058 000 СБ	Коллектор вертикальный проходной ВП-6	9
А2В 059 000 СБ	Коллектор вертикальный проходной ВП-8	10
А2В 060 000 СБ	Коллектор вертикальный проходной ВП 10	11
А2В 057 007 А2В 057 011 А2В 057 012 А2В 057 014	Цилиндр Дно Лапка Конус	12
А2В 060 010 А2В 060 010 СБ А2В 061 000	Конус внутренний Конус внутренний Коллектор вертикальный	13
	проходной ВП-12	
А2В 061 000 СБ	Коллектор вертикальный проходной ВП-12	14
А2В 057 014 А2В 069 001 А2В 069 002 А2В 069 000	Конус Конус Крышка Коллектор конусный проходной КП-4	15
А2В 069 000 СБ	Коллектор конусный проходной КП-4	16
А2В 069 003 А2В 069 010 А2В 069 010 СБ	Кольцо Конус верхний Конус верхний	17
А2В 069 006 А2В 069 020 А2В 069 020 СБ	Опора Конус нижний Конус нижний	18
А2В 069 007 А2В 070 000 А2В 071 000 А2В 072 000	Конус Коллектор конусный проходной КП-6 Коллектор конусный проходной КП-8 Коллектор конусный проходной КП-10	19
А2В 070 000 СБ	Коллектор конусный проходной КП-6	20
А2В 071 000 СБ	Коллектор конусный проходной КП-8	21
А2В 072 000 СБ	Коллектор конусный проходной КП-10	22
А2В 069 008 А2В 072 010 А2В 072 010 СБ	Фланец Конус верхний Конус верхний	23
А2В 072 001 А2В 072 020 А2В 072 020 СБ	Прокладка Конус нижний Конус нижний	24

В данном выпуске приведены рабочие чертежи проходных коллекторов - вертикальных типа ВП и конусных типа КП, применяемых в системах аспирации при отсасывании от технологического оборудования и дальнейшего перемещения по воздухопроводу пыли, порошкообразных, сыпучих и волокнистых материалов

Разработанные коллекторы дают возможность подключать воздухопроводы местных отсосов в горизонтальной плоскости (вертикальные проходные коллекторы) или под углом к горизонтальной плоскости (конусные проходные коллекторы), а отводимый воздух направлять соответственно вверх или вниз

Вертикальные проходные коллекторы состоят из двух конусов - наружного и внутреннего Аспирируемый воздух через патрубки попадает в наружний конус и, поднимаясь вверх, обтекает поверхность внутреннего конуса и выходит в воздухопровод на пылеочистную установку

Конусные проходные коллекторы состоят из двух усеченных конусов, стыкуемых в расширенной части Аспирируемый воздух через патрубок попадает в коллектор и направляется вниз в воздухопровод на пылеочистную установку

Соединение воздухопроводов местных отсосов с патрубками коллекторов, а также самих коллекторов с воздухопроводами на пылеочистную установку - фланцевое Фланцы выполнены в соответствии с ГОСТ 26270-84. Размеры течений воздухопроводов выбраны в соответствии с приложением 17 СНиП II-33-75*

Разгрузка представленных в данном альбоме коллекторов пневматическая, потоком проходящего аспирационного воздуха

Лакокрасочное покрытие поверхностей коллекторов в соответствии с проектом в зависимости от условий предстоящей их эксплуатации

Техническая характеристика коллекторов - см выпуск 0

Серия 5 904-37 Выпуск 3

Изм	Лист	№ докум	Подп	Дата
Разраб		Смоланская		11-86
Пров		Лейтес		V 86
Рук гр		Мерз ке ва		VI-86
Н контр		Фрадкин		06 86
УТВ		Спивак		06 86

А2В 057 000 Д

Коллектор вертикальный проходной Технические требования

Лит	Лист	Листов
И		1

Госстрой СССР САНТЕХПРОЕКТ г. Москва

Копировал Логинова

Формат А3

А2В057 003

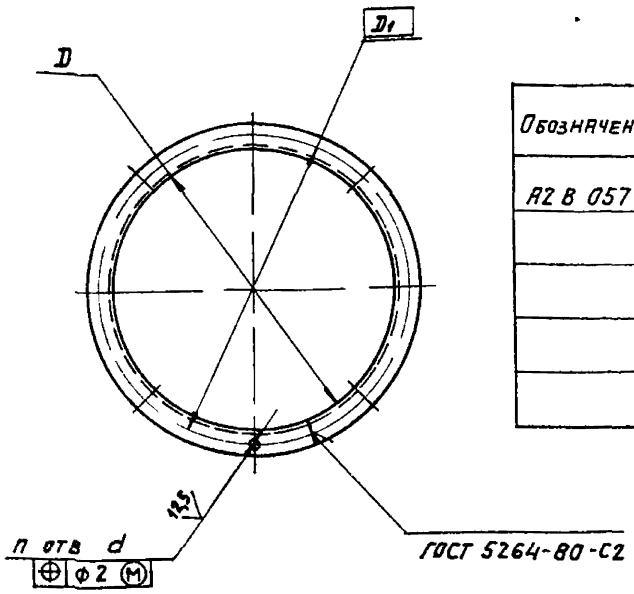

Обозначение	Размеры, мм D	D1	d	n, шт	Материал	Масса, кг
А2В057 003	400	430	8	8	Уголок 25х25х3 ГОСТ 8509-72 / ВСт3 I ГОСТ 535-79	1,72
-01	450	480		10		1,92
-02	500	530				2,11
-03	560	590				3,53
-04	630	660	10	12	Уголок 25х25х4 ГОСТ 8509-72 / ВСт3-I ГОСТ 535-79	3,97

Неуказанные предельные отклонения размеров Н14

Изм.	Лист	№ докум.	Подп.	Дата
Разраб		Волобуева		
Пров		Лентес		
Рук. гр		Черлякова		
Гл спец		Вайнберг		
Н. контр		Смолянская		
Утв		Спивак		

А2В057.003

Фланец

См таблицу

Лит	Масса	Масшт
И	См табл	—

Лист	Листов 1

Госстрой СССР САНТЕХПРОЕКТ г. Москва

Копировал Логинова

Формат А3

Серия 5.904-37 Выпуск 3

А2В057 001

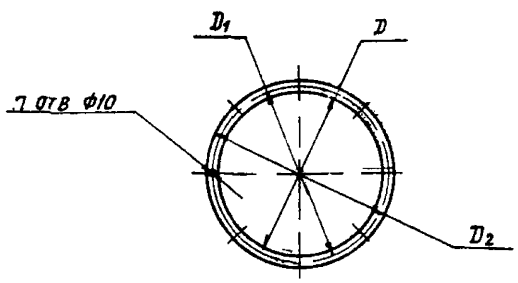

Обозначение	Размеры, мм D	D1	D2	n, шт	Масса кг
А2В057 001	480	505	530	8	0,22
-01	540	565	590		0,24
-02	600	625	650	10	0,26
-03	700	725	750		0,30
-04	900	925	950	12	0,40

Неуказанные предельные отклонения размеров $\pm \frac{t2}{2}$

Изм.	Лист	№ докум.	Подп.	Дата
Разраб		Волобуева		
Пров		Лентес		
Рук. гр		Черлякова		
Н. контр		Смолянская		
Утв		Спивак		

А2В057 001

Прокладка

Паронит ПОН-3 ГОСТ 481-80

Лит	Масса	Масшт
И	См табл	—

Лист	Листов 1

Госстрой СССР САНТЕХПРОЕКТ г. Москва

Копировал Логинова

Формат А4

Формат	Зона	Поз.	Обозначение	Наименование	Кол.	Примечание
				Документация		
А3			А2В057 000 СБ	Сборочный чертеж		
А4			А2В057 000 Д	Технические требования		
				Сборочные единицы		
А4		1	А2В057 010	Конус наружный	1	
А4		2	А2В057 020	Конус внутренний	1	
				Детали		
А4		3	А2В057 001	Прокладка	1	
				Стандартные изделия		
		4		Болт М8х25.36 ГОСТ 7798-70	8	
		5		Гайка М8.4 ГОСТ 5915-70	8	
		6		Шайба 8.02 ГОСТ 11371-78	8	

Изм.	Лист	№ докум.	Подп.	Дата
Разраб		Волобуева		
Пров		Лентес		
Рук. гр		Черлякова		
Н. контр		Смолянская		
Утв		Спивак		

А2В057 000

Коллектор вертикальный проходной В1.4

Лит	Лист	Листов
И		1

Госстрой СССР САНТЕХПРОЕКТ г. Москва

Копировал Логинова

Формат А4

А2В057 000СБ

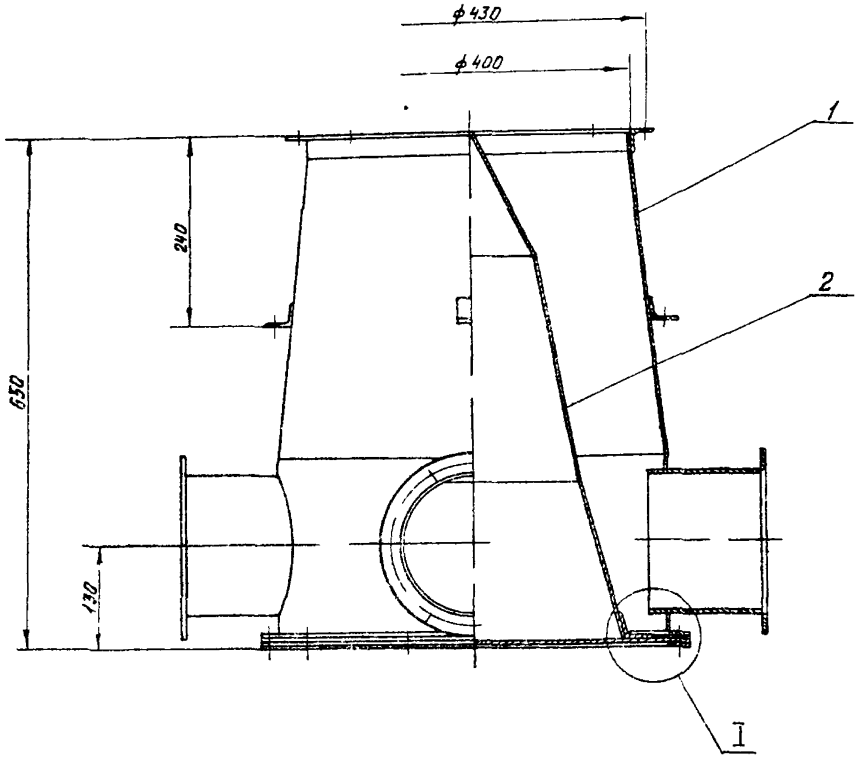

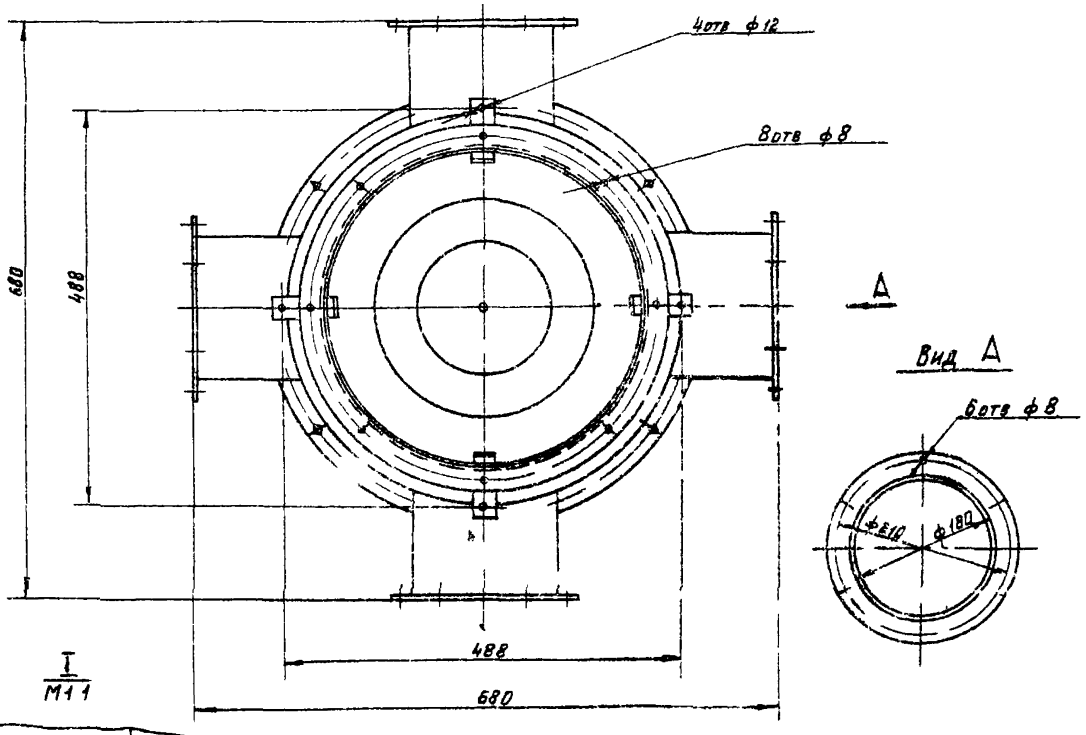

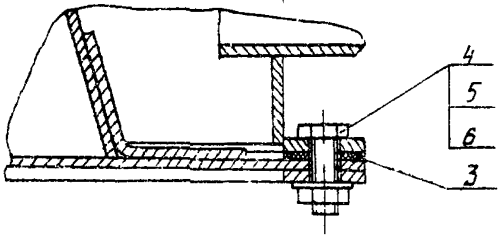

Размеры для справок

Изм.	Лист	№ докум.	Подп.	Дата	А2В057 000 СБ		
Разраб.		Волчеева		1-86	Коллектор вертикальный проходной ВП 4	Лит.	Масса 63,7	Масшт. 1:4
Пров.		Пенте		1-86		Лист	Листов 1
Рук. груп.		Мерзляковa		1-86		Госстрой СССР Сантехпроект г. Москва	
Гл. спец.		Вайнберг					
Н. контр.		Смолянская		05.86			
Утв.		Сливак					

Копировал Мельникова

Формат А2

Серия 5.904-37 Выпуск 3

А2В057.004

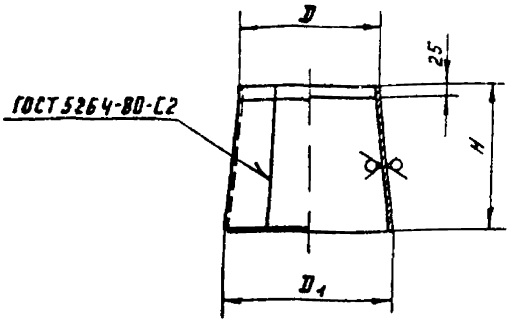

Обозначение	Размеры, мм			Масса, кг
	D	D1	H	
А2В057 004	400	480	405	17,8
-01	450	540	445	21,8
-02	500	600	495	27,1
-03	560	700	545	33,9
-04	630	900	630	47,7

Неуказанные предельные отклонения размеров h14

Изм	Лист	№ докум	Подп	Дата
Разраб		Волобуева		11-86
Пров		Лейтес		11-86
Рук.груп		Мерзлякова		11-86
Гл.спец		Вайнберг		11-86
Н.контр		Смолянская		05.86
Утв		Спивак		

А2В057 004

Конус

Лит	Масса	Масшт
И	см табл	—

Лист | Листов 1

Лист Б3 ГОСТ 19903-74 4-IV-8Ст 3 ГОСТ 16523-70

Госстрой СССР Сантехпроект г. Москва

Копировал | Формат А4

А2В057.005

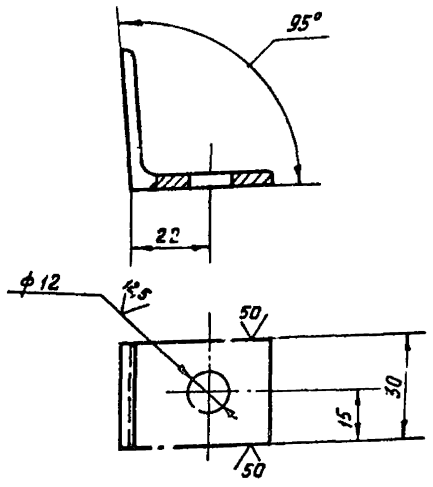

1 *Размер для справок

2 H14, $\pm\frac{t_2}{2}$.

Изм	Лист	№ докум	Подп	Дата
Разраб		Волобуева		11-86
Пров		Лейтес		11-86
Рук.груп		Мерзлякова		11-86
Гл.спец		Вайнберг		11-86
Н.контр		Смолянская		05.86
Утв		Спивак		

А2В057.005

Опора

Лит	Масса	Масшт
И	0,06	1:1

Лист | Листов 1

Уголок 40х40х4 Б ГОСТ 8509-72 ВСТ3-I ГОСТ 535-79

Госстрой СССР Сантехпроект г. Москва

Формат А4

Серия 5.904-37 Выпуск 3

Формат	Зона	Поз	Обозначение	Наименование	Кол на исполн А2В057.010 - 01	02	03	04	Примечание
				Документация					
22			А2В057 010СБ	Сборочный чертеж	X	X	X	X	X
				Детали					
А3	1		А2В057 003	Фланец	1				
		-01		Фланец		1			
		-02		Фланец			1		
		-03		Фланец				1	
		-04		Фланец					1
А4	2		А2В057 004	Конус	1				
		-01		Конус		1			
		-02		Конус			1		
		-03		Конус				1	
		-04		Конус					1

А2В057.010

Конус наружный

Лит	Лист	Листов
И	1	2

Госстрой СССР Сантехпроект г. Москва

Формат А4

Копировал

Изм	Лист	№ докум	Подп	Дата
Разраб		Волобуева		11-86
Пров		Лейтес		11-86
Рук.груп		Мерзлякова		11-86
Н.контр		Смолянская		05.86
Утв		Спивак		05.86

Формат	Зона	Поз	Наименование	Кол на исполн А2В057 010- 01	02	03	04	Примечание
А4	3		А2В057 005	Опора	4	4	4	4
А4	4		А2В057.006	Кольцо	4	6	8	10	12
	5	-01		Кольцо	1				
		-02		Кольцо		1			
		-03		Кольцо			1		
		-04		Кольцо				1	
		-05		Кольцо					1
А4	6		А2В057 007	Цилиндр	1				
		-01		Цилиндр		1			
		-02		Цилиндр			1		
		-03		Цилинд				1	
		-04		Цилиндр					1
Б4	7		А2В057 008	Патрубок					
				180х2 ГОСТ 10704-76 Д ГОСТ 10705-75					
				Е=120-1,0	4	6	8	10	12

1,05кг

А2В.057.010

Лист 2

Формат А4

Копировал

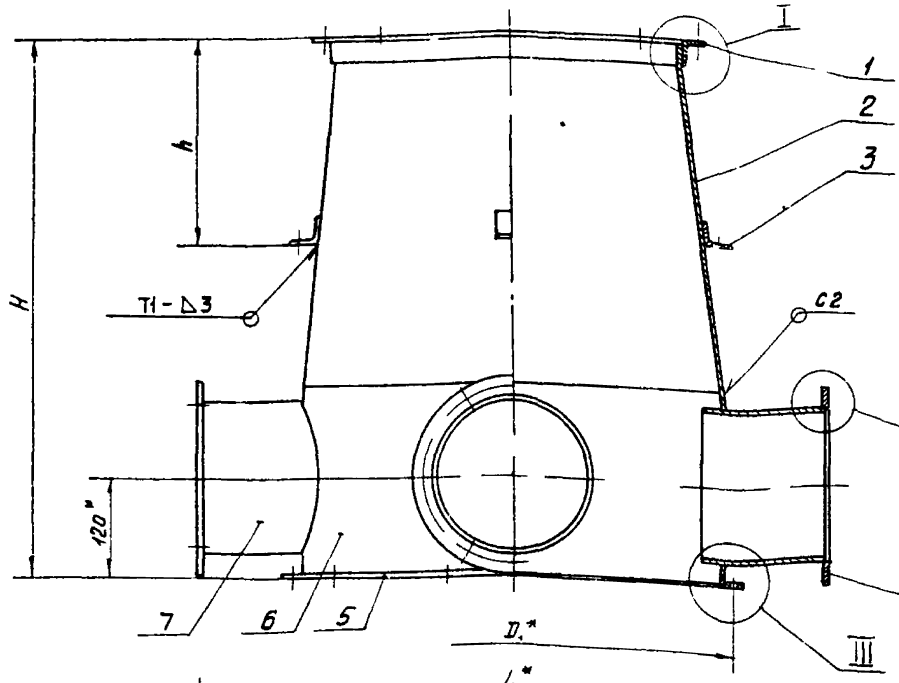

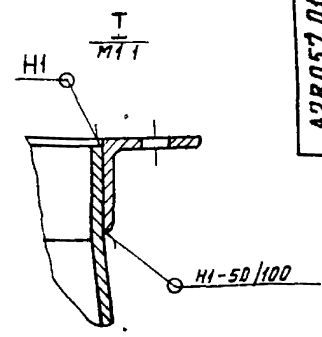

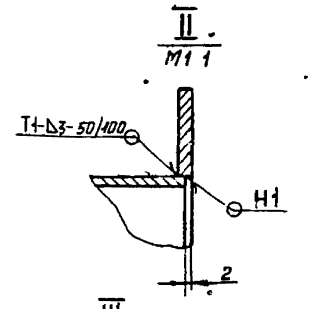

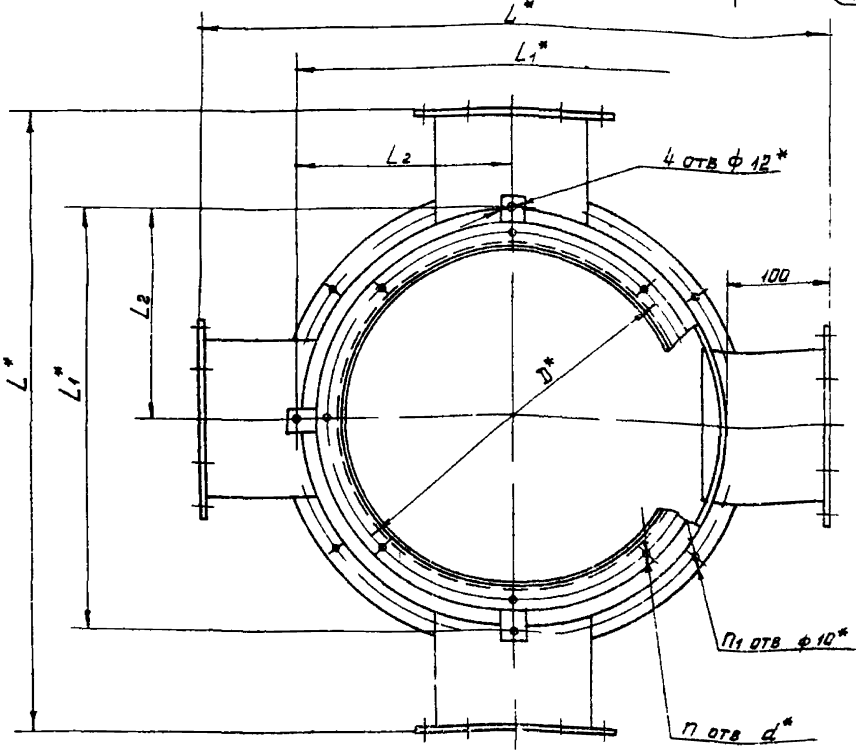

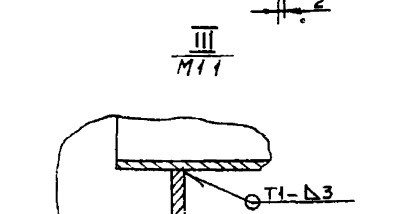

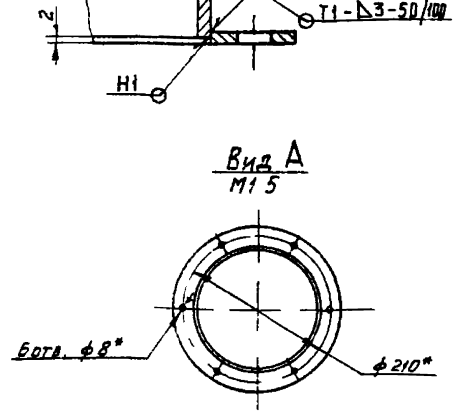

Обозначение	Размеры, мм								Кол шт		Масса, кг
	D*	D1*	H	L*	L1*	L2	h	d*	n	n1	
А2В057.010	430	505	639	680	488	244	240	8	8	8	35,3
-01	480	565	679	740	530	265	200		10		43,9
-02	530	625	729	800	580	290				10	53,8
-03	590	725	779	900	664	332	250				63,9
-04	660	925	864	1100	736	368		10	12	12	84,2

1* Размеры для справок

2 H14, h14, $\pm \frac{t_2}{2}$

3 Сварные швы по ГОСТ 5264-80

Изм.	Кол.уч.	Подп.	Дата
Разраб.	Яловецкая		V-84
Пров.	Шитс		V-84
Рук.гр.	Разгонова		V-84
Гл.спец.	Айнберг		
Н.контр.	Яловецкая		10.84
ГИП	Спивак		

А2В057.010 СБ

Конус наружный

Лит	Масса	Масштаб
И1	см табл	1:4

Лист | Листов 1

Госстрой СССР САНТЕХПРОЕКТ г. Москва

Копировал | Формат А2

Серия 5.904-37 Выпуск 3

Инв.№ подл. | Подп. и дата | Взам.инв.№ | Инв.№ дубл. | Подп. и дата

Поз.	Обозначение	Наименование	Кол. на испол. А2В057 020 – 01	Кол. на испол. А2В057 020 – 02	Примечание
		Документация			
А3	А2В057 020 СБ	Сборочный чертеж	Х	Х	
		Детали			
А4	1 А2В057 006-01	Кольцо	1		
	-02	Кольцо		1	
	-03	Кольцо		1	
А4	2 А2В057 011	Дно	1		
	-01	Дно		1	
	-02	Дно		1	
А4	3 А2В057 012	Лапка	4	4	
А4	4 А2В057 013	Конус	1		
	-01	Конус		1	
	-02	Конус	1		
	-03	Конус		1	
	-04	Конус		1	
	-05	Конус	1		
А4	6 А2В057 014	Конус		1	
	-01	Конус		1	
	-02	Конус	1		

А2В057 020

Конус внутренний

Госстрой СССР Сантехпроект г. Москва

Изм. Лист. № докум. Подп. Дата

Разраб. Волобуева

Пров. Лентес

Рук. гр. Мерзлякова

Н. контр. Спивак

Утв.

Лит. А1 | Лист 1 | Листов 2

Копировал

Формат А4

Инв. № подл. | Подп. и дата | Взам. инв. № | Инв. № дубл. | Подп. и дата

Серия 5.904-37 Выпуск 5

А2В057 020СБ

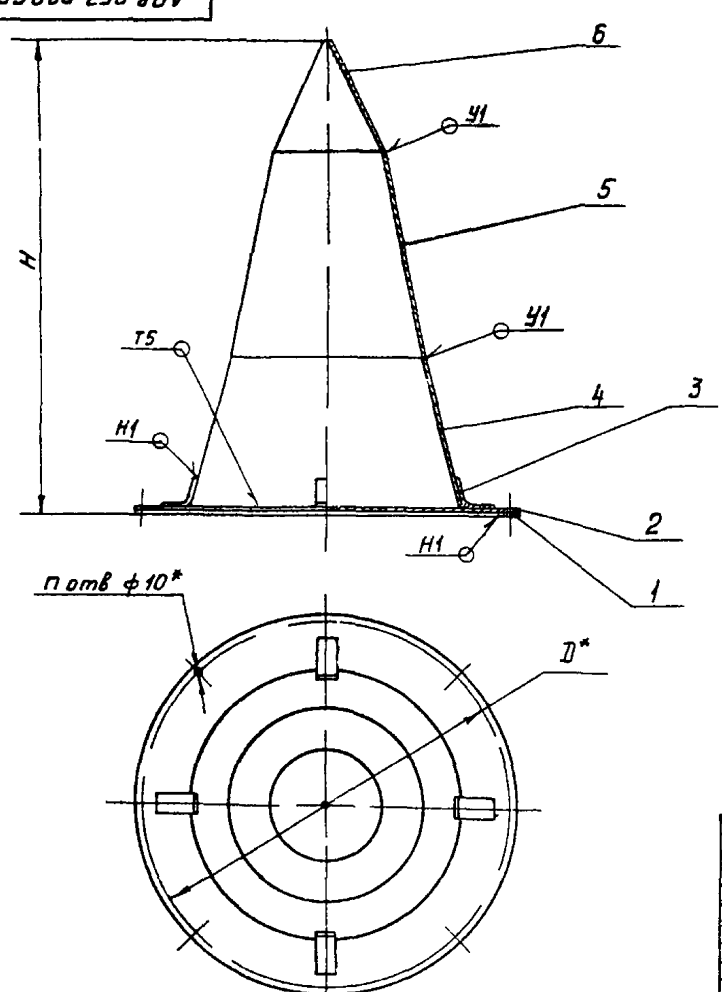

Обозначение	Размеры, мм D*	Размеры, мм H	Кол., шт n	Масса кг
А2В057 020	505	650-2,0	8	18,0
-01	565	690-2,0		23,2
-02	625	740-2,0	10	27,9

1* Размеры для справок

2 Сварные швы по ГОСТ 11534-75

Шов Н1 – по ГОСТ 5264-80

А2В057 020 СБ

Конус внутренний

Изм.	Лист	№ докум.	Подп.	Дата
Разраб.		Волобуева		3.86
Пров.		Лентес		4.86
Рук. гр.		Мерзлякова		4.86
Гл. спец.		Ранкевер		4.86
Н. контр.		Украинская		05.86
Утв.		Спивак		5.86

Лит. И | Масса: см. табл. | Масштаб —

Лист | Листов 1

Госстрой СССР Сантехпроект г. Москва

Копировал Мельникова

Формат А3

А2В057 006

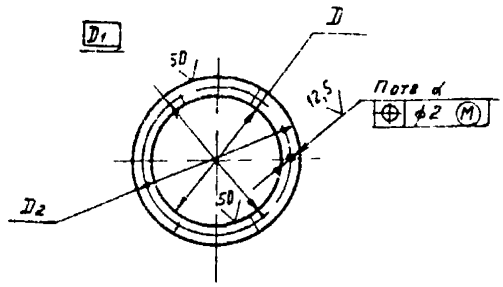

Обозначение	Размеры, мм				n, шт	Масса, кг
	D	D1	D2	d		
А2В057 006	180	210	230	8	6	0,51
-01	480	505	530	10	8	1,25
-02	540	565	590			1,39
-03	600	625	650		10	1,54
-04	700	725	750			1,78
-05	900	925	950		12	2,28

Неуказанные предельные отклонения размеров H14, h14

Изм	Лист	N докум	Подп	Дата
Разраб		Волобуева		
Пров		Лейтес		
Рук груп		Мерзлякова		
Гл спец		Вайнберг		
Н контр		Смолянская		
Утв		Спивак		

А2В057.006

Кольцо

Лит И | Масса см табл | Масшт. —

Лист | Листов 1

Лист Б4 ГОСТ 19903-74, ВСт3 ГОСТ 14637-79

Госстрой СССР Сантехпроект г. Москва

Инв N подл | Подп и дата | Взам инв N | Инв N дубл | Подп и дата

Формат	Зона	Поз	Обозначение	Наименование	Кол	Примечание
				Документация		
А4			А2В057 000Д	Коллектор вертикальный проходной		
				Технические требования		
А2			А2В058 000СБ	Сборочный чертеж		
				Сборочные единицы		
А4		1	А2В057 010-01	Конус наружный	1	
А4		2	А2В057 020-01	Конус внутренний	1	
				Детали		
А4		3	А2В057.001-01	Прокладка	1	
				Стандартные изделия		
		4		Болт М8×25×36 ГОСТ 7798-70	8	
		5		Гайка М8.4 ГОСТ 5916-70	8	
		6		Шайба 8.02 ГОСТ 11371-78	8	

Изм	Лист	N докум	Подп	Дата
Разраб		Волобуева		
Пров		Лейтес		
Рук груп		Мерзлякова		
Н контр		Смолянская		
Утв		Спивак		

А2В058.000

Лит И | Лист | Листов 1

Госстрой СССР Сантехпроект г. Москва

Формат А4

Серия 5.904-37 Выпуск 3

Формат	Зона	Поз	Обозначение	Наименование	Кол.	Примечание
				Документация		
А4			А2В057 000Д	Коллектор вертикальный проходной		
				Технические требования		
А2			А2В059 000 СБ	Сборочный чертеж		
				Сборочные единицы		
А4		1	А2В057 010-02	Конус наружный	1	
А4		2	А2В057.020-02	Конус внутренний	1	
				Детали		
А4		3	А2В057.001-02	Прокладка	1	
				Стандартные изделия		
		4		Болт М8×25 36 ГОСТ 7798-70	10	
		5		Гайка М8 4 ГОСТ 5915-70	10	
		6		Шайба 8 02 ГОСТ 11371-78	10	

Изм	Лист	N докум	Подп	Дата
Разраб		Волобуева		
Пров		Лейтес		
Рук груп		Мерзлякова		
Н контр		Смолянская		
Утв		Спивак		

А2В059.000

Коллектор вертикальный проходной ВП-8

Лит И | Лист | Листов 1

Госстрой СССР Сантехпроект г. Москва

Копировал

Формат А4

Формат	Зона	Поз.	Обозначение		Кол.	
				Документация		
А4			А2В057 000Д	Коллектор вертикальный проходной		
				Технические требования		
А2			А2В060 000СБ	Сборочный чертеж		
				Сборочные единицы		
А4		1	А2В057 010-03	Конус наружный	1	
А4		2	А2В060 010	Конус внутренний	1	
				Детали		
А4		3	А2В057 001-03	Прокладка	1	
				Стандартные изделия		
		4		Болт М8×26.36 ГОСТ 7798-70	10	
		5		Гайка М8 4 ГОСТ 5915-70	10	
		6		Шайба 8.02 ГОСТ 11371-78	10	

Изм	Лист	N докум	Подп	Дата
Разраб		Волобуева		
Пров		Лейтес		
Рук груп		Мерзлякова		
Н контр		Смолянская		
Утв		Спивак		

А2В060.000

Коллектор вертикальный проходной ВП-10

Лит И | Лист | Листов 1

Госстрой СССР Сантехпроект г. Москва

Копировал

Формат А4

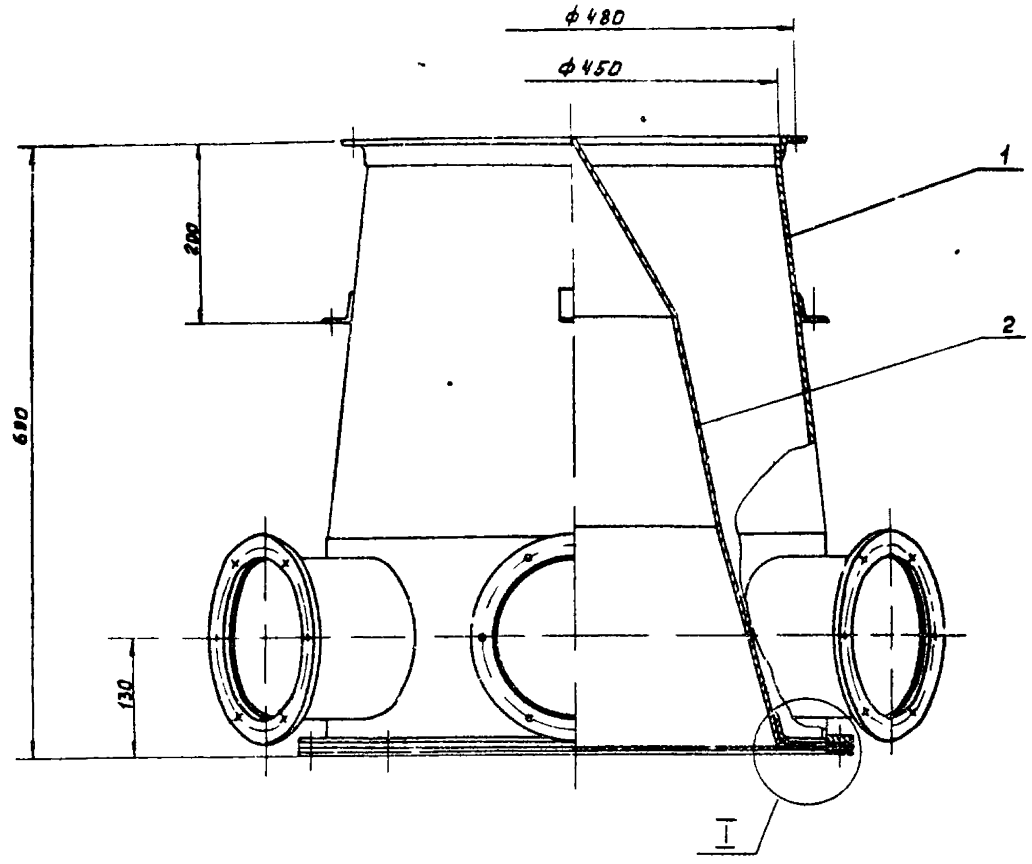

Вид А повернуто

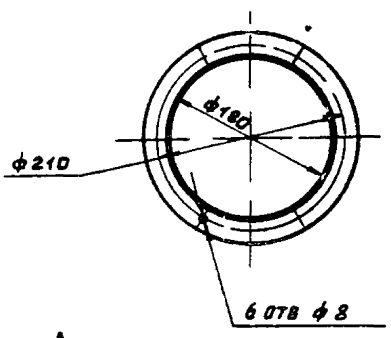

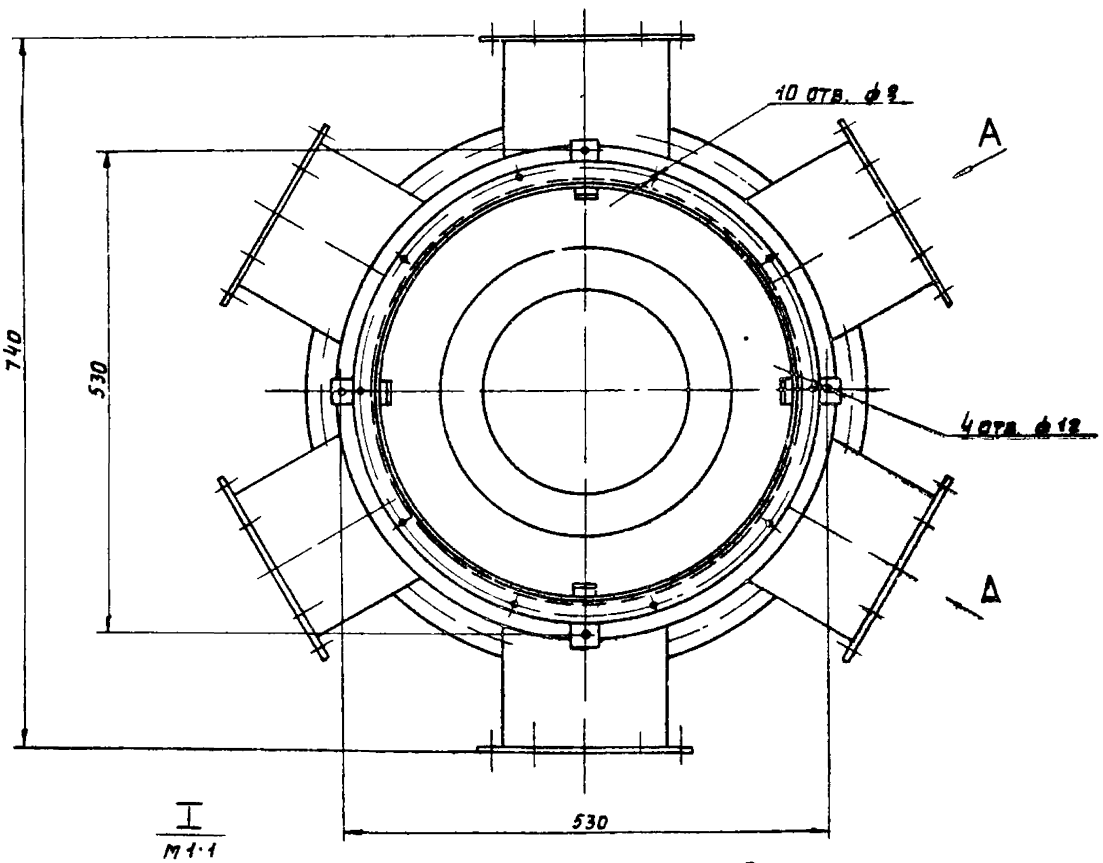

I
М1:1

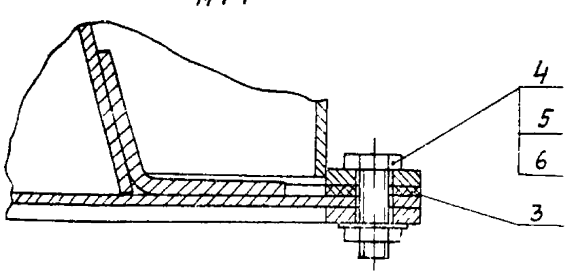

Размеры для справок

Изм.	Лист	N докум.	Подп.	Дата	А2 В058 000 СБ
Разраб.	Володеева			05-86	Коллектор вертикальный проходной ВП-6
Пров.	Лентес			V 86	
Рук. гр.	Мерзликова			VI 86	
Гл. спец.	Вайнберг			06.86	
Н. контр.	Смолянская			05.86	
Утв.	Сливак				

Лит.	Масса	Масштаб
М	67.5	1:4
Лист	Листов 1	

Госстрой СССР Сантехпроект г. Москва

Копировал:

Формат А2

Серия 5.904-37 Выпуск 3

Инв. N подл. | Подп. и дата | Взам. инв. N | Инв. N дубл. | Подп. и дата

А2В059.000СБ

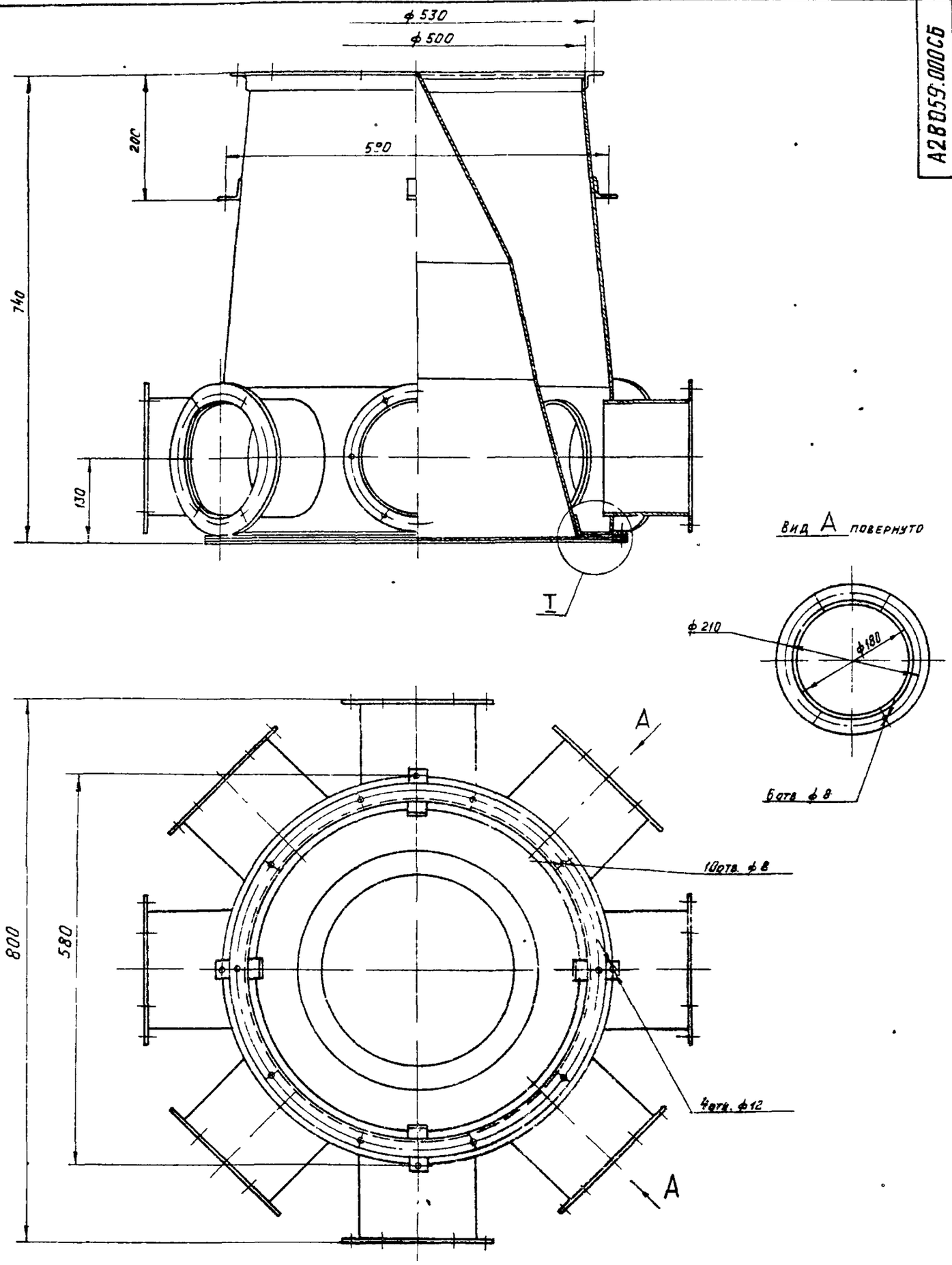

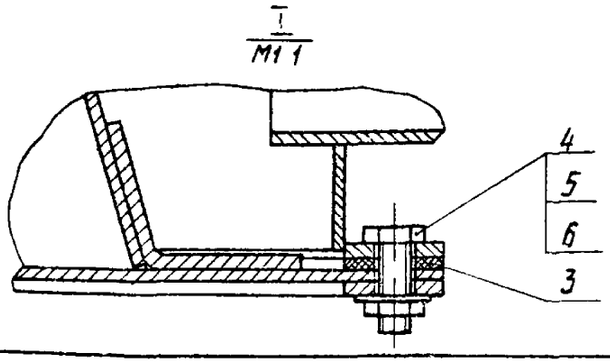

Размеры для справок

					А2В059 000СБ		
Изм	Лист	Кадкум	Подп	Дата	Коллектор вертикальный проходной ВП-8	Лит	Масса	Масшт
Разраб		Ясловьева		03-86		И	82,2	1 4
Пров		Бентес		V 86		Лист	Листов 1
Рук груп		Мерзлякова		41 86		Госстрой СССР САНТЕХПРОЕКТ г Москва	
Гл. спец		Вайнберг					
Н контр		Смолянская		05 86			
Утв		Спивак					

Копировал Мельникова

Формат А2

Серия 5.904-37

Выпуск 3

Инв. № подл.	Подп. и дата	Взам. инв. №	Инв. № дубл.	Подп. и дата

А2В060 000СБ

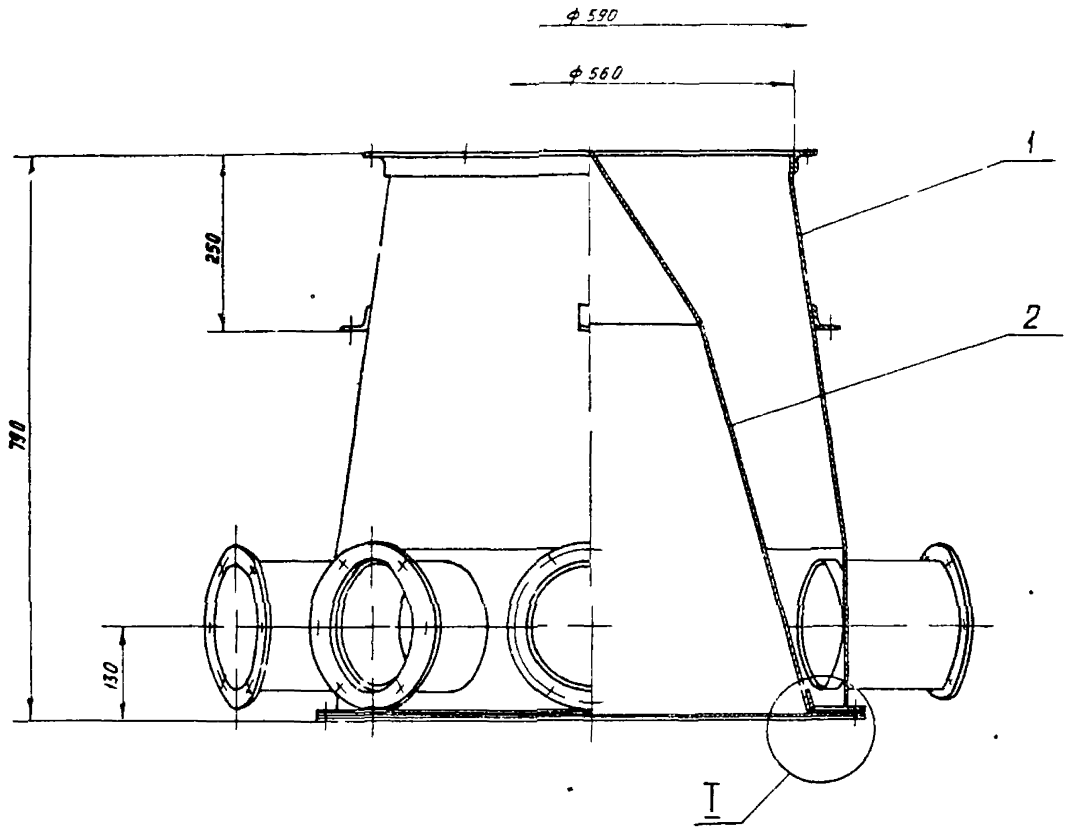

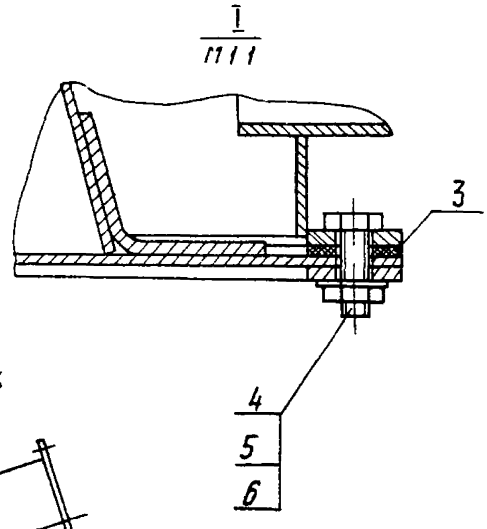

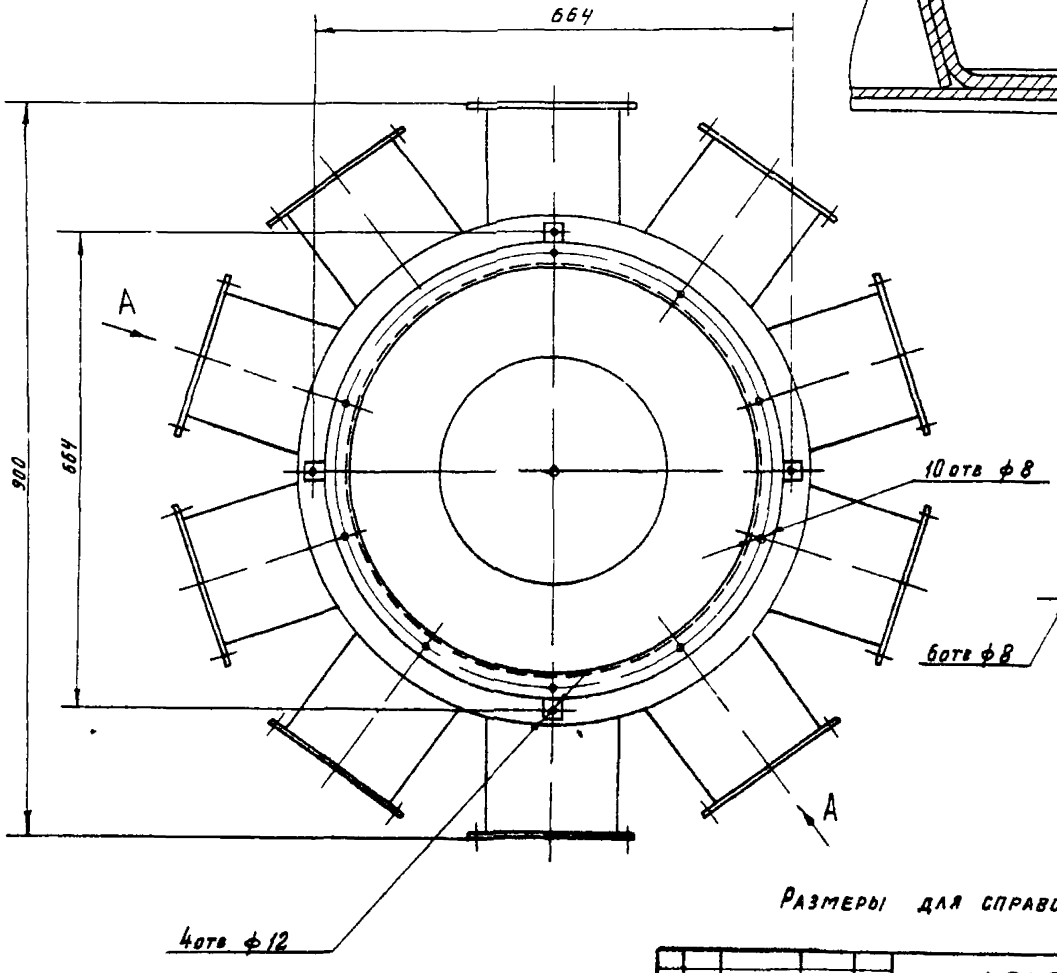

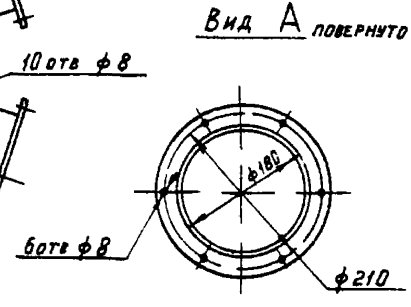

Размеры для справок

					А 2В060. 000СБ			
Изм	Лист	№ докум.	Подп	Дата	Коллектор вертикальный проходной ВП-10	Лит	Масса	Масшт
Разраб		Волоцуева		3 86		И	100 8	1 5
Пров		Лечтев		1 86		Лист	Листов 1	
Рук груп		Мерзляковой		VI 86		Госстрой СССР Сантехпроект г Москва		
Гл спец		Ваннбер						
Н контр		Смоленский		11.86				
Утв		Спивак						

Копировал Мельникова

Формат А2

Серия 5 904-37

Выпуск 3

Инв. № подл. | Подп. и дата | Взам. инв. № | Инв. № дубл. | Подп. и дата

А2В 057 007

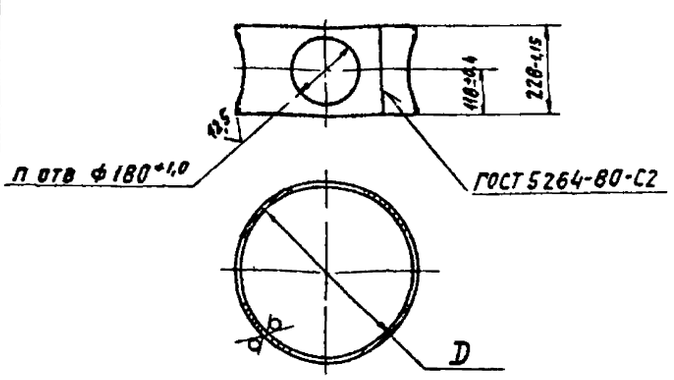

Обозначение	D, мм	П, шт	Масса, кг
А2В 057 007	480-1,55	4	8,1
-01	540-1,75	6	9,2
-02	600-1,75	8	10,4
-03	700-2,0	10	12,[illegible]
-04	900-2,3	12	15,[illegible]

Изм	Лист	№ докум	Подп.	Дата
Разраб		Волобуева		03-[illegible]
Пров		Лейтес		V [illegible]
Рук гр		Мерзлякова		[illegible]
Гл спец		Вайнберг		[illegible]
Н контр		Смоланская		05 [illegible]
Утв		Спивак		[illegible]

А2В 057 007

Цилиндр

Лит	Масса	Масшт
И	СМ ТАБЛ	—

Лист Б3 ГОСТ 4 IV В Ст3

Лист | Листов 1

Госстрой СССР САНТЕХПРОЕКТ г Москва

Копировал Логинова — Формат А4

А2В 057 011

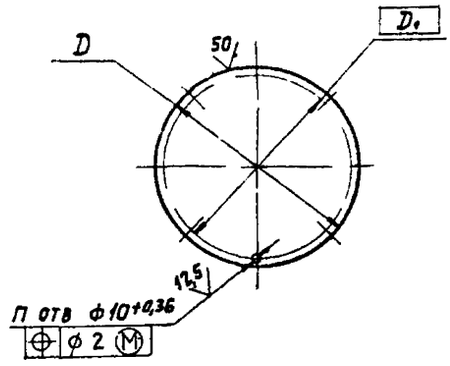

Обозначение	Размеры, мм D	Размеры, мм D₁	П, шт	Масса, кг
А2В 057 0[illegible]	530-1,75	505	8	6,9
-01	590-1,75	565		8,6
-02	650 2	625	10	10,4
-03	750-2	725		13,8
-04	950 2,3	925	12	22,2

А2В 057.011

Дн

Лит	Масса	Масшт
И	СМ ТАБЛ	—

Лист Б4 ГОСТ 19903-74 / В Ст3 ГОСТ 14 37-79

Лист | Листов 1

Госстрой СССР САНТЕХПРОЕКТ г Москва

Копировал Логинова — Формат А4

А2В 057.012

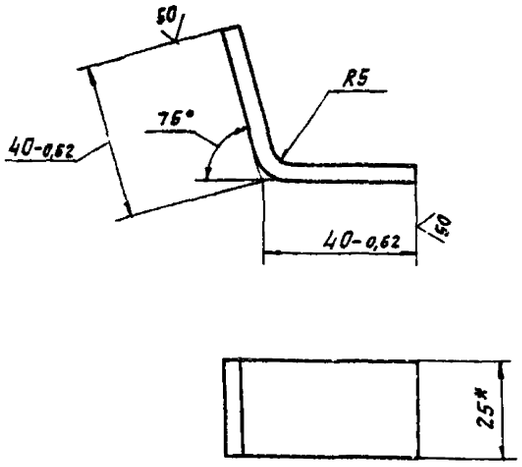

* Размер для справок

А2В 057 012

Лапка

Лит	Масса	Масштаб
И	0,06	1:1

Полоса 4х25 Б ГОСТ 103 76 / В Ст3-I ГОСТ 535 79

Лист | Листов 1

Госстрой СССР САНТЕХПРОЕКТ г Москва

Копировал Логинова — Формат А4

А2В 057 013

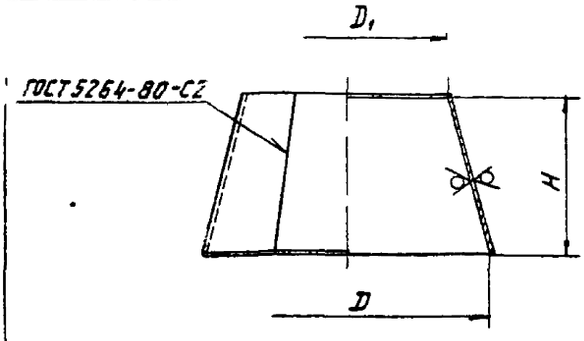

Обозначение	Размеры, мм D	Размеры, мм D₁	Размеры, мм H	Масса, кг
А2В 057 013	370	260	205	4,97
-01	430	300	243	6,81
-02	490	360		7,91
-03	260	150	283	4,47
-04	300	210	232	4,6
-05	360	290	180	4,54
-06	590	300	540	18,1
-07	790	500		26,1

Неуказанные предельные отклонения размеров H14, h14

А2В 057.013

Конус

Лит	Масса	Масшт
И	СМ ТАБЛ	—

Лист Б3 ГОСТ 19903 74 / 4 IV В Ст3 ГОСТ 16523 70

Лист | Листов 1

Госстрой СССР САНТЕХПРОЕКТ г Москва

Копировал Логинова — Формат А4

Серия 5904-37 Выпуск 3

Формат	Зона	Поз	Обозначение	Наименование	Кол.	Примечание
				Документация		
А4			А2В057 000 Д	Коллектор вертикальный проходной		
				Технические требования		
А2			А2В061 000 СБ	Сборочный чертеж		
				Сборочные единицы		
А4		1	А2В057 010-04	Конус наружный	1	
А4		2	А2В060 010-01	Конус внутренний	1	
				Детали		
А4		3	А2В057 001-04	Прокладка	1	
				Стандартные изделия		
		4		Болт М8Х25 36 ГОСТ 7758-70	12	
		5		Гайка М8 4 ГОСТ 5915-70	12	

Изм	Лист	№ докум	Подп.	Дата
Разраб		Волобуева		03-86
Пров		Лейтес		V 86
Рук гр		Мерзлякова		VI-86
Н. контр		Смоляненко		05 86
Утв		Спивак		06 86

А2В061.000

Коллектор вертикальный проходной ВП-12

Лит И | Лист | Листов 1

Госстрой СССР Сантехпроект г. Москва

Копировал Логинова

Формат А4

Изм	Лист	№ докум	Подп.	Дата
Разраб		Волобуева		03-86
Пров		Лейтес		V 86
Рук гр		Мерзлякова		VI-86
Н. контр		Смоляненко		05 86
Утв		Спивак		06 86

А2В060 010

Конус внутренний

Лит И | Лист | Листов 1

Госстрой СССР Сантехпроект г. Москва

Формат А4

Копировал Логинова

Инв. № подл. | Подп. и дата | Взам. инв. № | Инв. № дубл. | Подп. и дата

Серия 5904-37 выпуск 3

Инв. № подл.	Подп. и дата	Взам. инв. №	Инв. № дубл.	Подп. и дата

А2В060.010 СБ

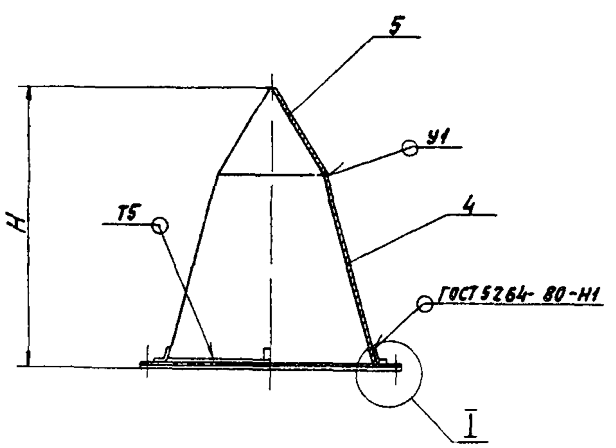

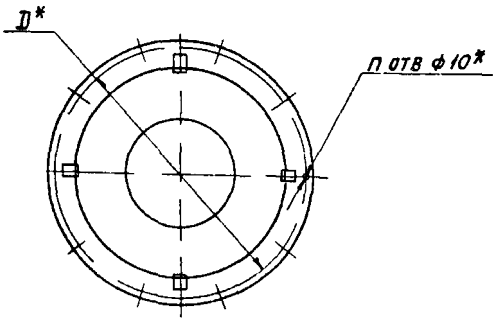

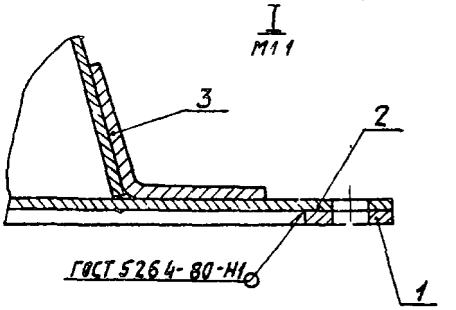

Обозначение	Размеры, мм D*	Размеры, мм H	П, шт	Масса, кг
А2В060 010	725	790-2,0	10	36,7
-01	925	875-2,3	12	58,1

1. * Размеры для справок.
2. Сварные швы по ГОСТ 11534-75, кроме швов, указанных на чертеже

Изм	Лист	№ докум	Подп.	Дата
Разраб		Волобуева		03-86
Пров		Лейтес		V 86
Рук гр		Мерзлякова		VI 86
Гл. спец		Вайнберг		06 86
Н. контр		Смоляненко		05 86
Утв		Спивак		06 86

А2В060.010 СБ

Конус внутренний

Лит И | Масса см табл. | Масштаб –

Лист | Листов 1

Госстрой СССР Сантехпроект г. Москва

Копировал Логинова

Формат А3

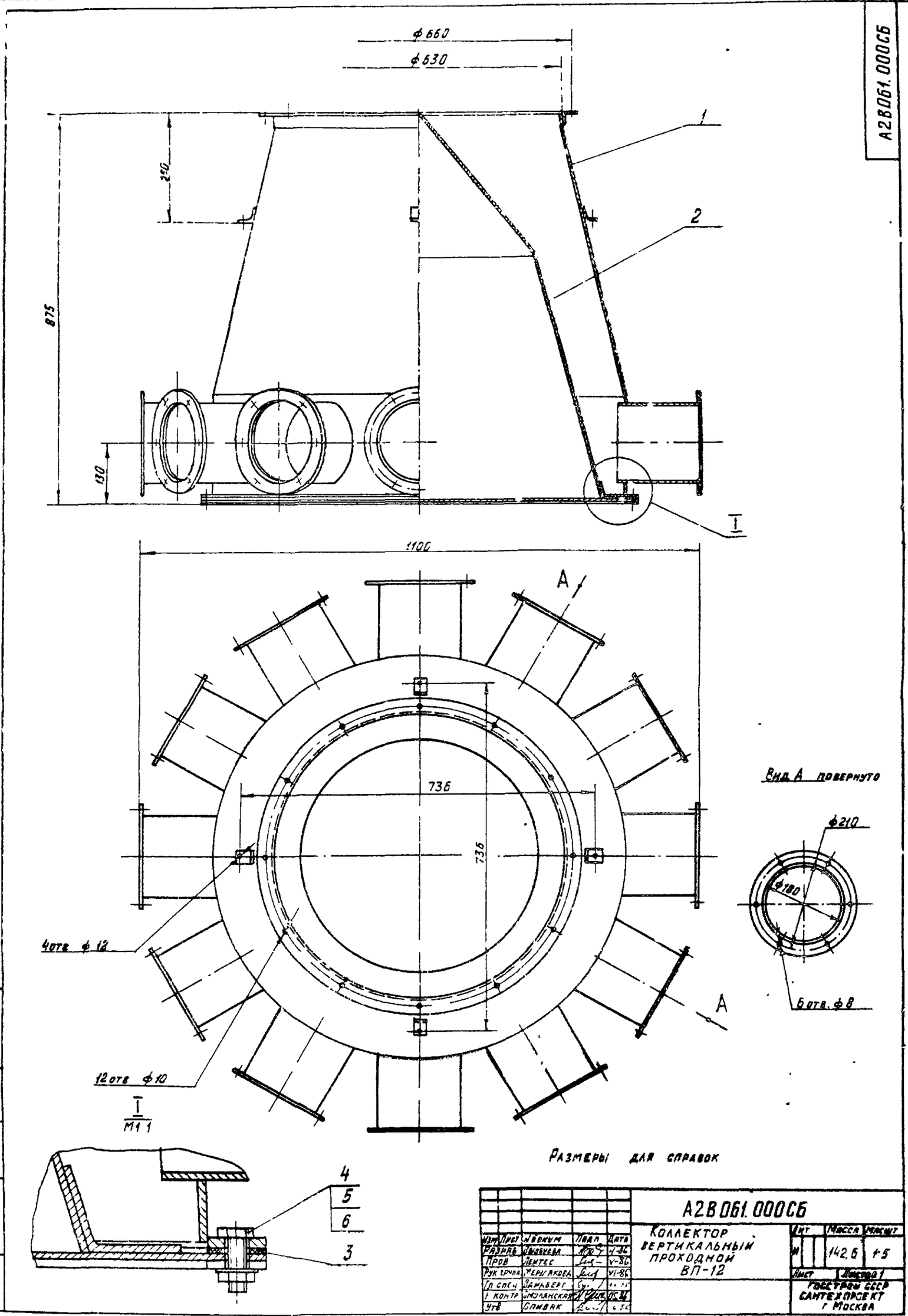

А2В061.000СБ
ф660
ф630
250
875
130
1
2
I
1100
А
736
736
4отв ф12
12отв ф10
I
М1 1
Вид А повернуто
ф210
ф180
6отв. ф8
А
4
5
6
3
Размеры для справок
А2В061.000СБ
Коллектор вертикальный проходной ВП-12
Изм Лист № докум Подп Дата
Разраб Яковлева 4-86
Пров Лентес V-86
Рук группы Мерзлякова VI-86
Гл спец Зайцберг
Н контр Смоляновская 05.86
Утв Спивак
Лит Масса Масшт
И 142,6 1:5
Лист Листов 1
Госстрой СССР
Сантехпроект
г Москва
Копировал
Формат А2
Выпуск 3
Серия 5.904-37
Инв № подл
Подп и дата
Взам инв №
Инв № дубл
Подп и дата

А2В057 014

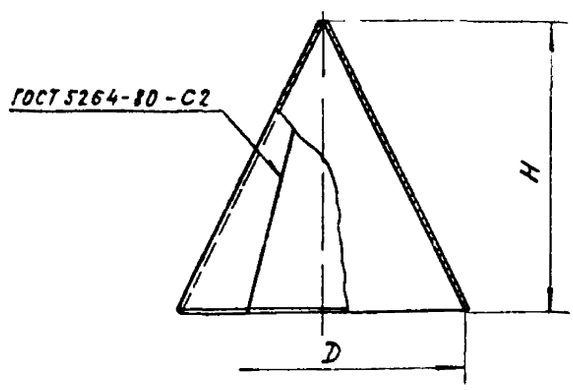

Обозначение	Размеры, мм D	Размеры, мм H	Масса кг
А2В 057 014	150	154	0,9
-01	210	207	1,7
-02	290	309	3,4
-03	300	242	2,8
-04	500	327	6,3

Неуказанные предельные отклонения размеров H14; h14

Изм	Лист	№ докум	Подп	Дата
Разраб		Волобуева		3.86
Пров		Лейтес		IV 86
Рук. гр. пр.		Мерзлякова		V 86
Гл. спец		Вайнберг		
Н. контр		Смолянская		V 86
Утв		Спивак		

А2В 057 014

Конус

Лит	Масса	Масштаб
И	СМ ТАБЛ	—

Лист | Листов 1

Лист Б 3 ГОСТ 19903-74 / 4-IV-8 СТ 3 ГОСТ 16523-70

ГОССТРОЙ СССР САНТЕХПРОЕКТ г. МОСКВА

Копировал Кранлина — Формат А4

А2В069 001

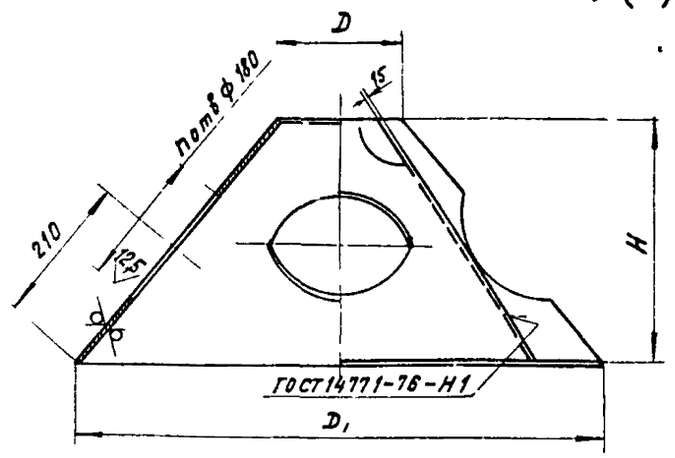

Обозначение	Размеры, мм D	Размеры, мм D1	Размеры, мм H	n, шт.	Масса, кг
А2В069 001	164	690	325	4	2,1
-01	310	890	333	6	3,1
-02	435	990	338	8	3,7
-03	665	1200	328	10	4,6

1 Неуказанные предельные отклонения размеров H14; h14; $\frac{D_1}{2}$

2 Сварной шов - проволока СВ 08Г2С ГОСТ 2246-70, защитная среда - двуокись углерода ГОСТ 8050-76

Изм	Лист	№ докум	Подп	Дата
Разраб		Волобуева		3.86
Пров		Лейтес		IV 86
Рук. группы		Мерзлякова		VI-86
Гл. спец		Вайнберг		
Н. контр		Смолянская		IV 86
Утв		Спивак		

А2В069 001

Конус

Лит	Масса	Масштаб
И	СМ ТАБЛ	—

Лист | Листов 1

Лист Б 1,5 ГОСТ 19903-74 / 4-IV-8 СТ 3 ГОСТ 16523-70

ГОССТРОЙ СССР САНТЕХПРОЕКТ г. МОСКВА

Копировал Кранлина — Формат А4

А2В069 002

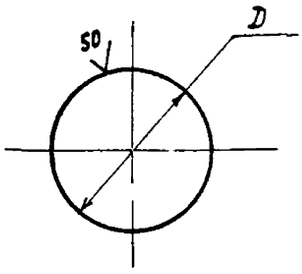

Обозначение	D, мм	Масса, кг
А2В069 002	170-1,0	0,27
-01	320-1,4	0,95
-02	445-1,5	1,75
-03	675-2,0	4,21

Изм	Лист	№ докум	Подп	Дата
Разраб		Волобуева		3.86
Пров		Лейтес		V 86
Рук. группы		Мерзлякова		VI 86
Гл. спец		Вайнберг		
Н. контр		Смолянская		IV 86
Утв		Спивак		

А2В069 002

Крышка

Лит	Масса	Масштаб
И	СМ ТАБЛ	—

Лист | Листов 1

Лист Б 1,5 ГОСТ 19903-76 / 4-IV-8 СТ 3 ГОСТ 16523-70

ГОССТРОЙ СССР САНТЕХПРОЕКТ г. МОСКВА

Формат А4

Формат	Зона	Поз	Обозначение	Наименование	Кол	Примечание
				Документация		
А4			А2В057. 000 Д	Коллектор вертикальный проходной		
				Технические требования		
А2			А2В069. 000 СБ	Сборочный чертеж		
				Сборочные единицы		
А4		1	А2В069. 010	Конус верхний	1	
А4		2	А2В069 020	Конус нижний	1	

Изм	Лист	№ докум	Подп	Дата
Разраб		Волобуева		3.86
Пров		Лейтес		IV 86
Рук. группы		Мерзлякова		VI 86
Н. контр		Смолянская		IV 86
Утв		Спивак		

А2В069 000

Коллектор конусный проходной КП-4

Лит	Лист	Листов
И		1

ГОССТРОЙ СССР САНТЕХПРОЕКТ г. МОСКВА

Копировал Кранлина — Формат А4

Серия 5 904-37 Выпуск 3

А2В069.000СБ

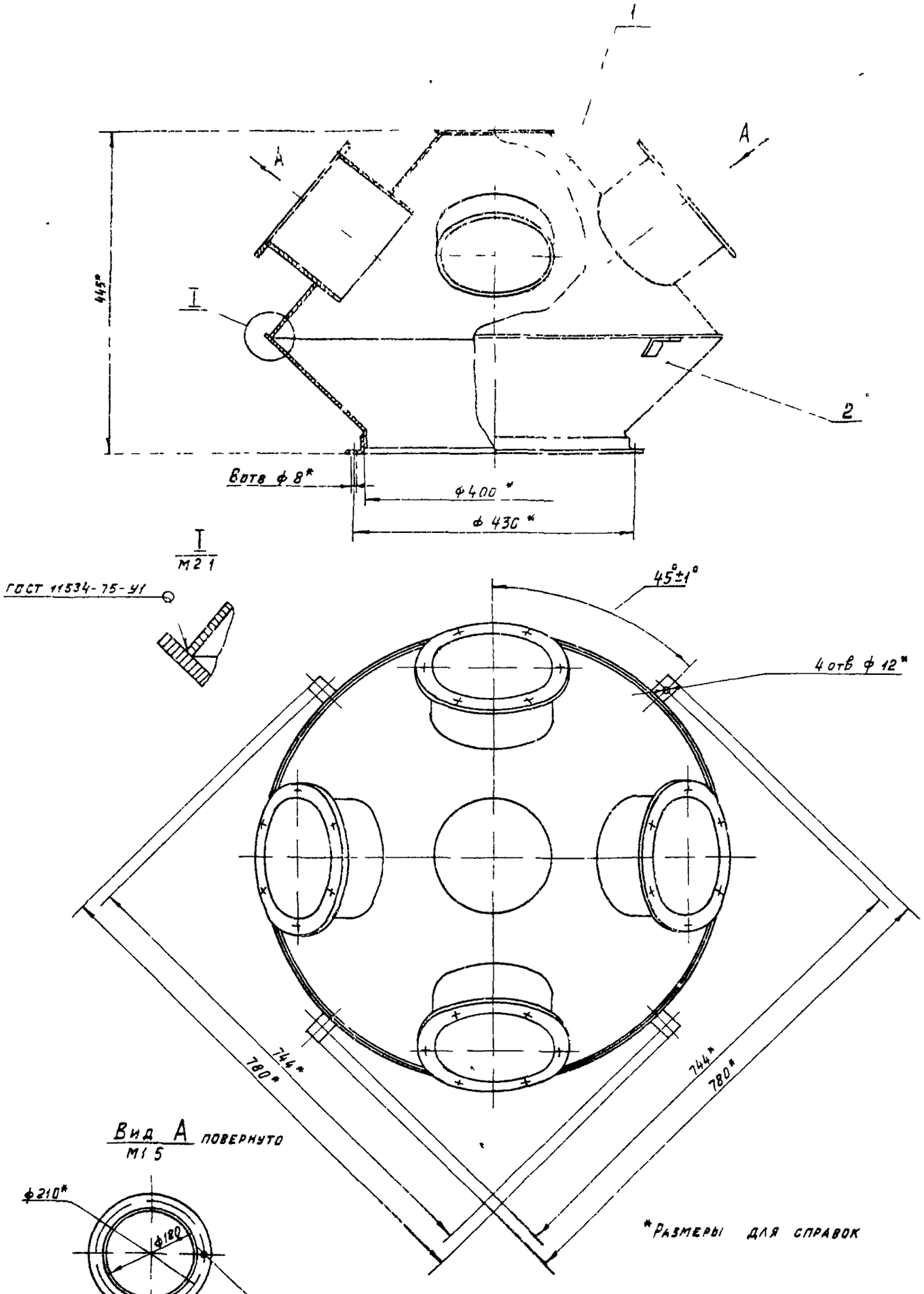

*Размеры для справок

				А2В069 000СБ			
Изм.	Лист	№ докум.	Подп.	Дата	Коллектор конусный проходной КП-4	Лит	Масса	Масшт.
Разраб.		Волобуева		04-86		И	239	1 4
Пров.		Лентес		4 86		Лист	Листов 1	
Рук. груп.		Мерзлякова		1 86		Госстрой СССР Сантехпроект г. Москва		
Гл. спец.		Вайнберг						
Н. контр.		Смелянская		05 86				
Утв.		Спивак						

Копировал Мельникова

Формат А2

Серия 5 904-37

Выпуск 3

Инв. № подл. | Подп. и дата | Взам. инв. № | Инв. № дубл. | Подп. и дата

А2 В069 003

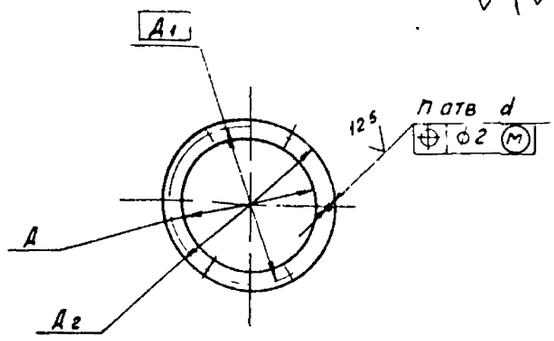

Обозначение	Размеры, мм				n, шт	Масса, кг
	Д	Д1	Д2	d		
А2В069.003	180	210	230	8	6	0,5
-01	1200	1240	1270	12	18	4,27

Неуказанные предельные отклонения размеров · Н14; h14

Изм	Лист	N докум	Подп	Дата
Разраб		Волобуева		04 86
Пров		Лейтес		V 86
Рук гр		Мерзлякова		VI 86
Гл спец		Вайнберг		
Н контр		Смолянская		05 86
Утв		Спивак		

А2В069 003

Кольцо

Лит.	Масса	Масштаб
Н	см табл.	-

Лист | Листов 1

Лист: Б4 ГОСТ 19903 73 / ВСт3 ГОСТ 14637 79

Госстрой СССР Сантехпроект г Москва

Инв N подл | Подп и дата | Взам инв N | Инв N дубл | Подп и дата

Формат	Зона	Поз	Обозначение	Наименование	Кол на исполн А2В069 010 -			Примечание
					-	01	02	
				Документация				
А3			А2В069 010 СБ	Сборочный чертеж	X	X	X	
				Детали				
А4		1	А2В069 001	Конус	1			
			-01	Конус		1		
			-02	Кон. с			1	
А4		2	А2В069 002	Крышка	1			
			-01	Крышка		1		
			-02	Крышка			1	
А4		3	А2В069 003	Кольцо	4	6	8	
Б4		4	А2В069.004	Патрубок				
				Труба 180×2 ГОСТ 10704-76 / Д ГОСТ 10705-75				
				ℓ = 150-1,0	4	6	8	1,45 кг

А2В069.010

Конус верхний

Изм	Лист	N докум	Подп	Дата
Разраб		Волобуева		04-86
Пров		Лейтес		V-86
Рук гр		Мерзлякова		VI-86
Н контр		Смолянская		05.86
Утв		Спивак		

Лит | Лист | Листов 1

Госстрой СССР Сантехпроект г Москва

Формат А4

Ко нировал

А2 В069 010 СБ

Серия 5.904-37 Выпуск 3

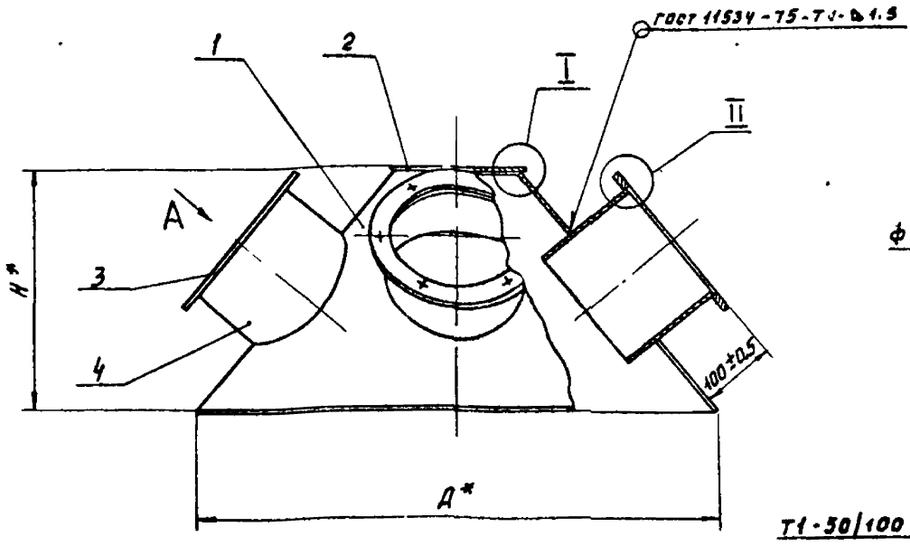

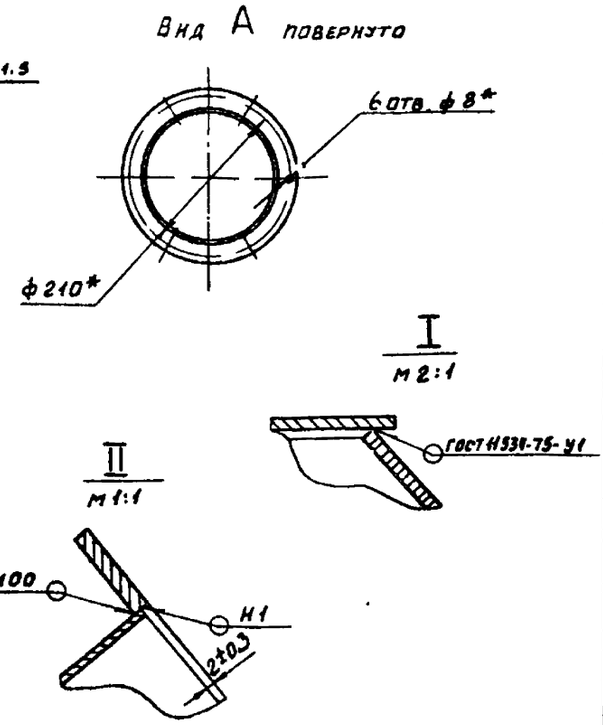

Обозначение	Размеры, мм		Масса, кг
	Д*	Н*	
А2В069 010	690	265	11,9
-01	890	292	18,6
-02	990	280	23,65

1.* Размеры для справок.

2. Сварные швы по ГОСТ 5264-80, кроме швов, указанных на чертеже

Изм	Лист	N докум	Подп	Дата
Разраб		Волобуева		04-86
Пров		Лейтес		V-86
Рук гр		Мерзлякова		VI-86
Гл спец		Вайнберг		
Н контр		Смолянская		05.86
Утв		Спивак		

А2В069.010 СБ

Конус верхний

Лит	Масса	Масштаб
Н	см табл.	—

Лист | Листов 1

Госстрой СССР Сантехпроект г Москва

Формат А3

Копировал

А2В069 006

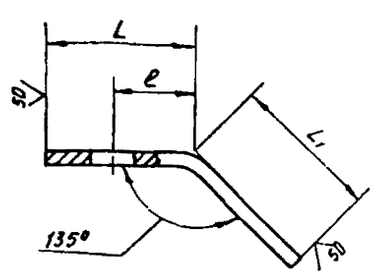

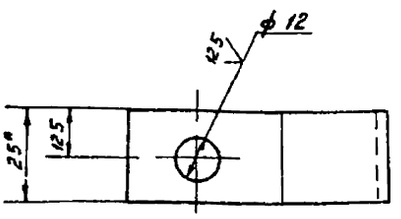

Обозначение	Размеры, мм			Масса, кг
	L	L1	ℓ	
А2В069 006	40	40	22	0,063
-01	62	30	50	0,072

1* Размер для справок

2 H14, h14, ±t2/2

Изм	Лист	№ докум.	Подп.	Дата
Разраб.		Голобуева		4-86
Пров.		Лентес		V 86
Рук. груп.		Мерзлякова		VI 86
Гл. спец.		Вайнберг		06.86
Н. контр.		Смоляинская		07.86
Утв.		Сливак		06.86

А2В069 006

Опора

Лит. И | Масса: см табл. | Масштаб: —

Лист | Листов 1

Полоса 4х25 Б ГОСТ 103-76 / Вст3 I ГОСТ 535-79

Госстрой СССР Сантехпроект г. Москва

Копировал

Формат А4

Инв. № подл. | Подп. и дата | Взам. инв. № | Инв. № дубл. | Подп. и дата

Обозначение	Наименование	Кол. на испол. А2В069 020-			Примечание
		-	01	02	
	Документация				
А2В069 020СБ	Сборочный чертеж	1			
	Детали				
А2В069 006	Опора	4	4	4	
А2В069 007	Конус	1			
-01	Конус		1		
-02	Конус			1	
А2В069 008	Фланец	1			
-01	Фланец		1		
-02	Фланец			1	

А2В069 020

Конус нижний

Лит. И | Лист | Листов 1

Госстрой СССР Сантехпроект г. Москва

Изм. | Лист | № докум. | Подп. | Дата

Разраб. Голобуева 4-86

Пров. Лентес V 86

Н. контр. Смоляинская 07.86

Утв. Сливак 06.86

Копировал

Формат А4

Инв. № подл. | Подп. и дата | Взам. инв. № | Инв. № дубл. | Подп. и дата

Выпуск 3

Серия 5.904-37

А2В069 020СБ

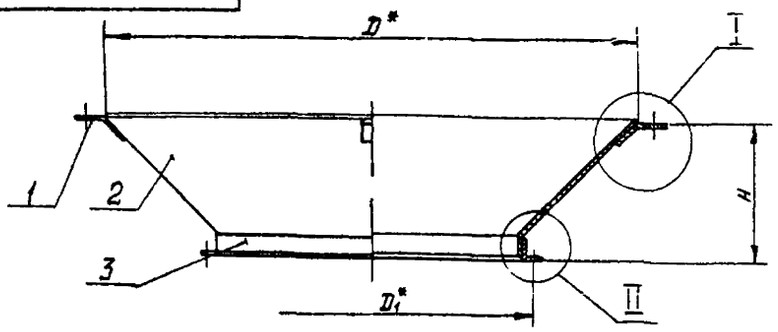

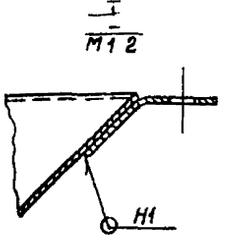

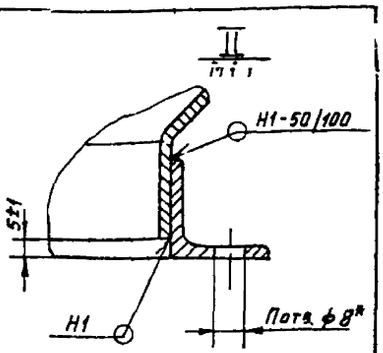

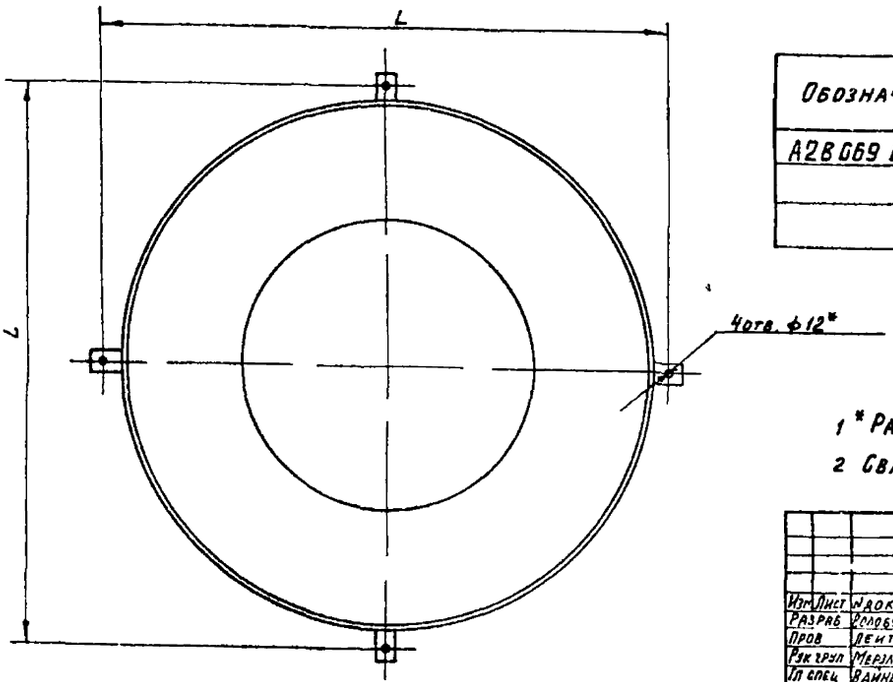

Обозначение	Размеры, мм				П, шт	Масса, кг
	D*	D1*	H*	L		
А2В069 020	700	430	180 ±1,0	744±10	8	11,2
-01	900	480	255 ±1,3	944±1,15	10	18,5
-02	1000	530	280 ±1,3	1044±13		22,6

1* Размеры для справок

2 Сварные швы по ГОСТ 5264-80

Изм	Лист	№ докум.	Подп.	Дата
Разраб.		Голобуева		4-86
Пров.		Лентес		V 86
Рук. груп.		Мерзлякова		VI 86
Гл. спец.		Вайнберг		06.86
Н. контр.		Смоляинская		07.86
Утв.		Сливак		06.86

А2В069 020СБ

Конус нижний

Лит. И | Масса: см табл. | Масштаб: —

Лист | Листов 1

Госстрой СССР Сантехпроект г. Москва

Копировал

Формат А3

A2B069 007

50

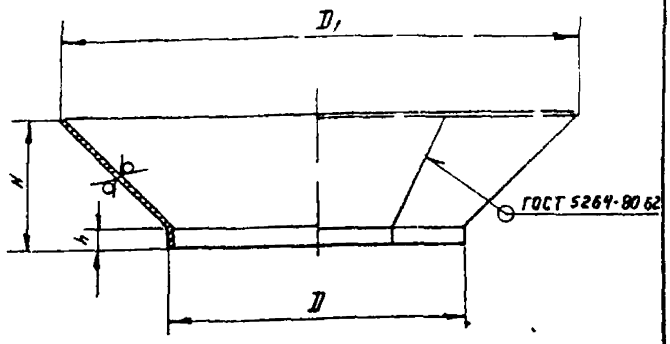

Обозначение	Размеры, мм				Масса, кг
	D	D_1	H	h	
A2B069.007	400	700	175	25	9,3
-01	450	900	250		16,6
-02	500	1000	275		20,5
-03	560	1200	342	23	30,3

Неуказанные предельные отклонения размеров: $h14$, $\pm\frac{t_2}{2}$

Изм	Лист	N докум	Подп.	Дата
Разраб		Волобуева		IV 86
Пров		Лейтес		V 86
Рук.груп		Мерзлякова		V 86
Гл.спец		Ванберг		05 86
Н.контр		Столянская		05 86
Утв		Спивак		

A2B069. 007

Конус

Лит	Масса	Масшт
И	Gm табл	1 10

Лист 63 ГОСТ 19903-74
4-IV ВСт3 ГОСТ 16523 70

Лист | Листов 1

Госстрой СССР САНТЕХПРОЕКТ г Москва

Формат	Зона	Поз	Обозначение	Наименование	Кол	Примечание
				Документация		
А4			А2В057 000Д	Коллектор вертикальный проходной		
				Технические требования		
А2			А2В 070 000СБ	Сборочный чертеж		
				Сборочные единицы		
А4		1	А2В069 010-01	Конус верхний	1	
А4		2	А2В069 020-01	Конус нижний	1	

Изм	Лист	N докум	Подп	Дата
Разраб		Волобуева		IV-86
Пров		Лейтес		V 86
Рук.групп		Мерзлякова		V-86
Н.контр		Столянская		05 86
Утв		Спивак		05 86

A2B070.000

Коллектор конусный проходной КП 6

Лит	Лист	Листов
И		1

Госстрой СССР САНТЕХПРОЕКТ г Москва

Копировал

Формат А4

Серия 5.904-37

Выпуск 3

Формат	Зона	Поз	Обозначение	Наименование	Кол	Примечание
				Документация		
А4			А2В057 000Д	Коллектор вертикальный проходной		
				Технические требования		
А2			А2В071 000СБ	Сборочный чертеж		
				Сборочные единицы		
А4		1	А2В069 010-02	Конус верхний	1	
А4		2	А2В069 020-02	Конус нижний		

Изм	Лист	N докум	Подп.	Дата
Разраб		Волобуева		IV-86
Пров		Лейтес		V 86
Рук.груп.		Мерзлякова		V 86
Н.контр		Столянская		05.86
Утв		Спивак		

A2B071 000

Коллектор конусный проходной КП-8

Лит	Лист	Листов
И		1

Госстрой СССР САНТЕХПРОЕКТ г Москва

Копировал

Формат А4

Формат	Зона	Поз	Обозначение	Наименование	Кол	Примечание
				Документация		
А4			А2В057 000Д	Коллектор вертикальный проходной		
				Технические требования		
А2			А2В072 000СБ	Сборочный чертеж		
				Сборочные единицы		
А4		1	А2В072 010	Конус верхний	1	
А4		2	А2В072 020	Конус нижний	1	
				Детали		
А4		3	А2В072 001	Прокладка	1	
				Стандартные изделия		
		4		Болт М10х26 36 ГОСТ 7798-70	18	
		5		Гайка М10 4 ГОСТ 5915-70	18	
		6		Шайба 10 02 ГОСТ 11371-78	18	

Изм	Лист	N докум	Подп	Дата
Разраб		Волобуева		IV 86
Пров		Лейтес		V 86
Рук.групп		Мерзлякова		VI-86
Н.контр		Столянская		05.86
Утв		Спивак		

A 2B072 000

Коллектор конусный проходной КП 10

Лит	Лист	Листов
И		1

Госстрой СССР САНТЕХПРОЕКТ г Москва

Копировал

Формат А4

А2В070 000СБ

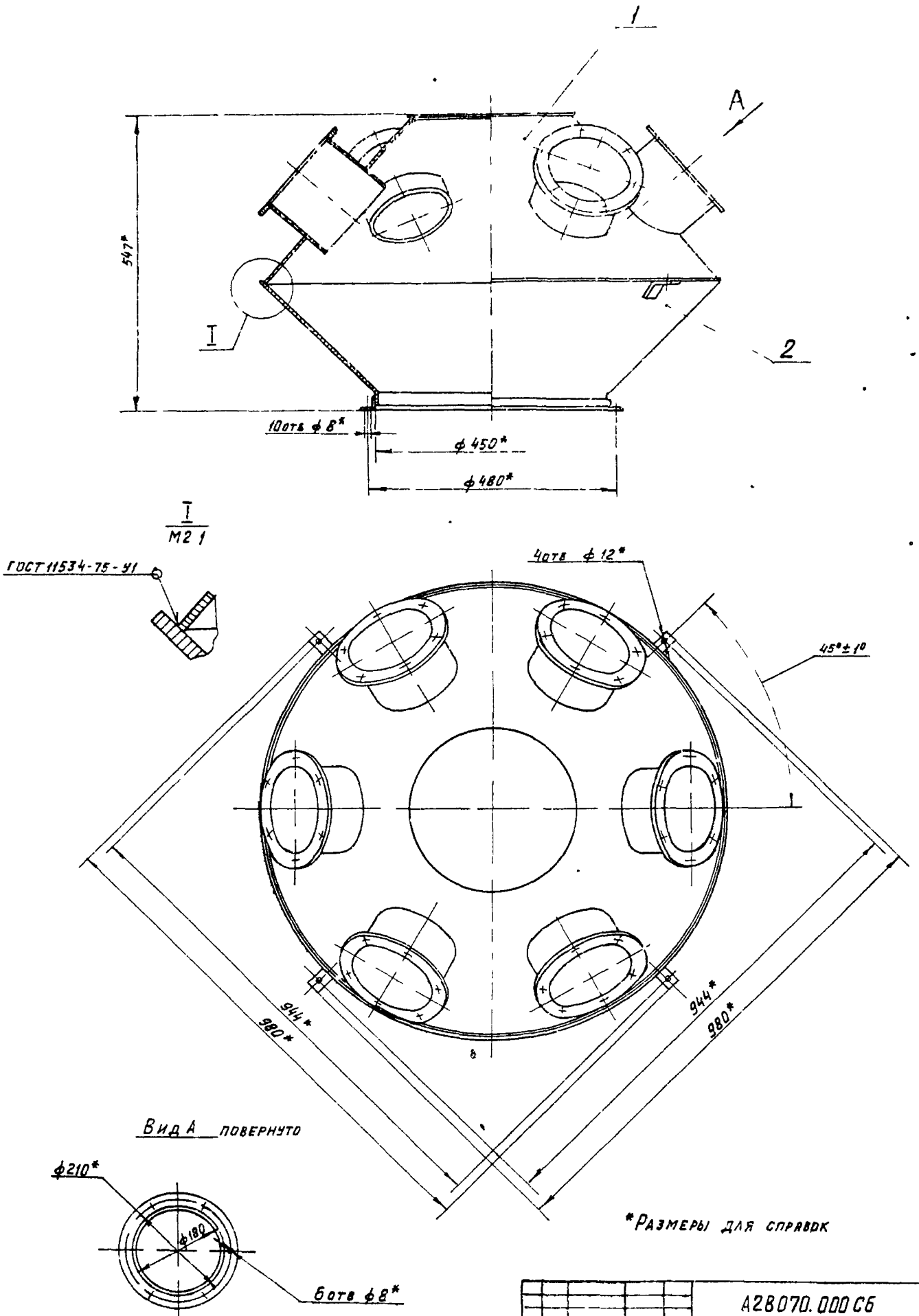

*Размеры для справок

Изм	Лист	N докум	Подп	Дата	А2В070.000 СБ		
Разраб		Волсбуева		4-86	Коллектор конусный проходной КП-6	Лит	Масса	Масшт
Пров		Лейтес		4-86		И	38,3	1 5
Рук груп		Мерзлякова		1-86		Лист	Листов 1	
Гл спец		Вайнберг				Госстрой СССР Сантехпроект г Москва		
Н.контр		Полянская		05.86				
Утв		Спивак		4-86				

Отпечатал Мельникова

Формат А2

Серия 5 904-37 Выпуск 3

Инв N подл | Подп. и дата | Взам инв N | Инв N дубл | Подп. и дата

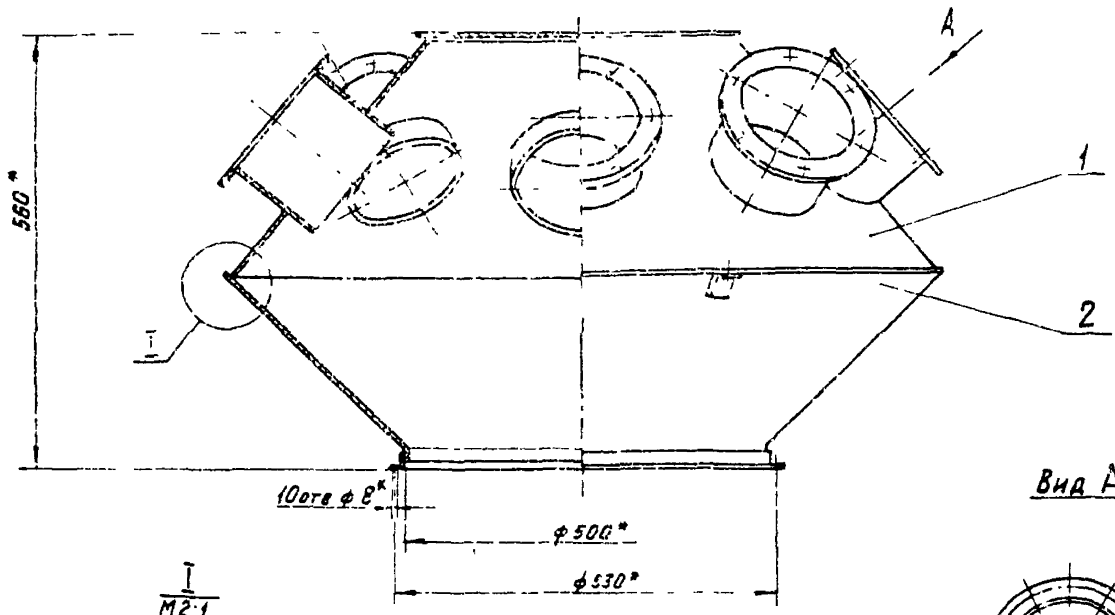

Вид А

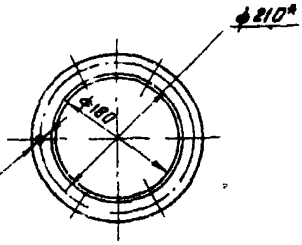

I
М2:1

ГОСТ 11534-75-У1



Размеры для справок

Изм.	Лист	№докум.	Подп.	Дата	А2В071.000СБ		
Разраб.		Волобуева			Коллектор конусный проходной КП-8	Лит.	Масса	Масштаб
Пров.		Лентес				И	47,8	1:5
Рук. груп.		Мерзлякова				Лист	Листов 1	
Гл. спец.		Ванюб-рг				Госстрой СССР САНТЕХПРОЕКТ г. Москва		
Н. контр.		Молдавская						
Утв.		Спивак						

Копировал Мельникова

Формат А2

Серия 5.904-37 Выпуск 3

Инв. № подл. | Подп. и дата | Взам. инв. № | Инв. № дубл. | Подп. и дата

А2В072000 СБ

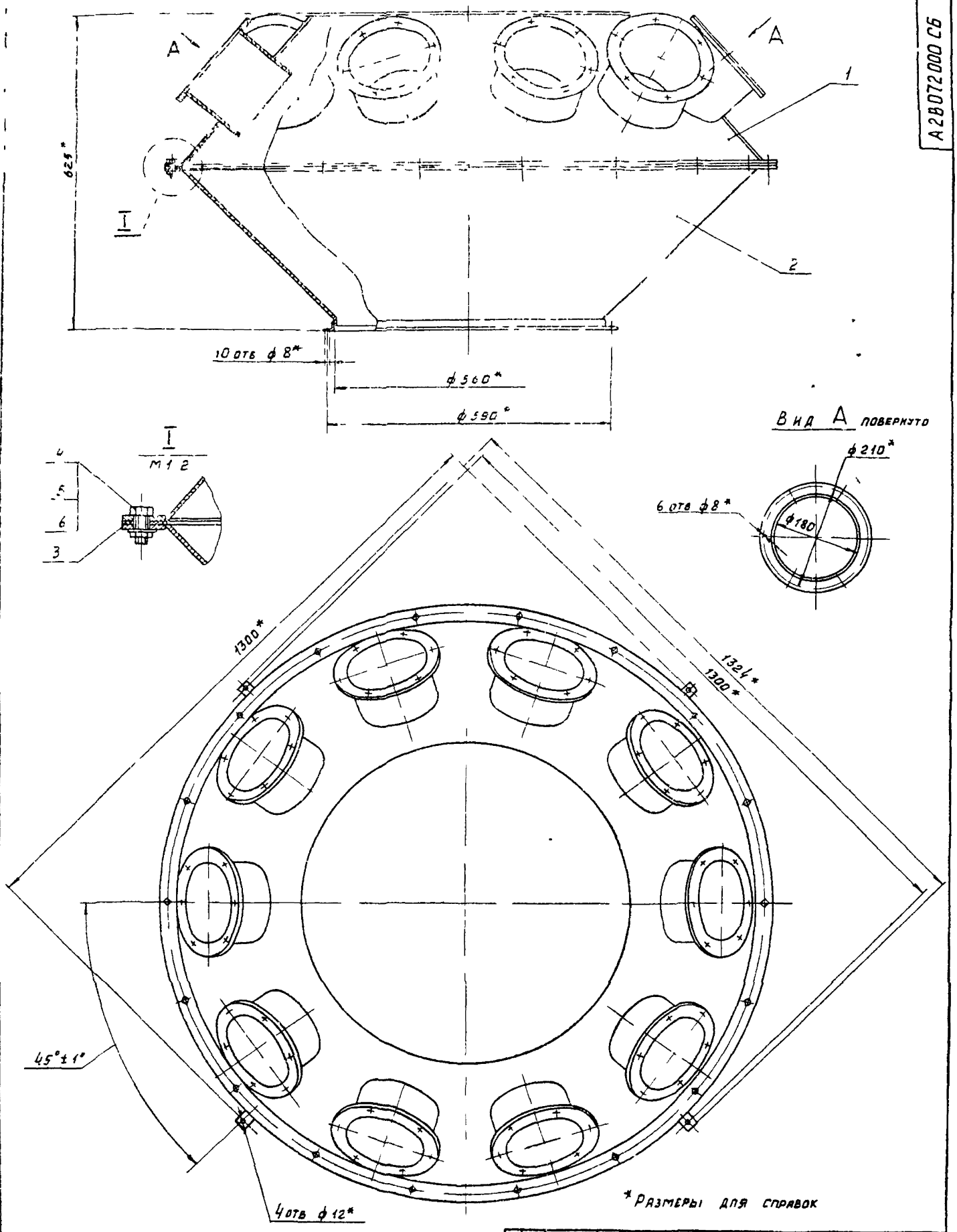

*Размеры для справок

					А2В072 000 СБ			
Изм	Лист	№ докум.	Подп	Дата	Коллектор конусный проходной КП-10	Лит	Масса	Масштаб
Разраб	Волобуева						747	1 5
Пров	Лейтес					Лист	Листов 1	
Рук гр	Мерзлякова					Госстрой СССР Сантехпроект г Москва		
Гл спец	Вайнберг							
Н контр	Смолянская							
Утв	Спиняк							

Копировал

Формат А2

Серия 5 904-37

Выпуск 3

Инв № подл | Подп и дата | Взам инв № | Инв № дубл | Подп и дата

А2В069.008

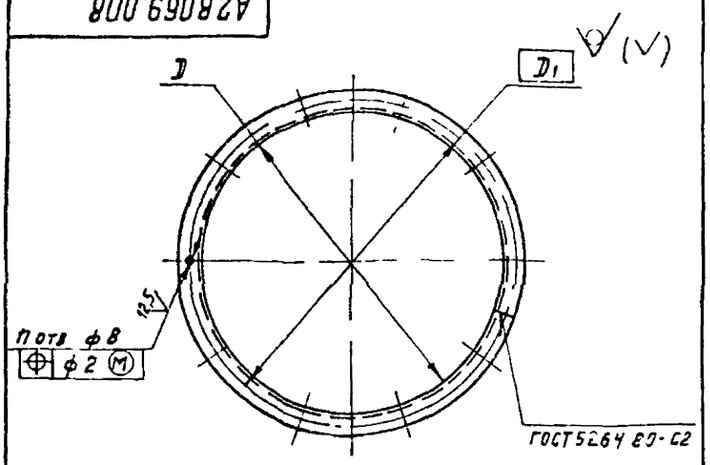

Обозначение	Размеры, мм D	Размеры, мм D1	n, шт	Масса, кг
А2В069 008	400	430	8	1,51
-01	450	480	10	1,67
-02	500	530	10	1,86
-03	560	590	10	2,07

Неуказанные предельные отклонения размеров Н14

Изм	Лист	N докум	Подп	Дата
Разраб		Соловцева		4.86
Пров		Лейтес		4.86
Рук.гр.пр.		Мерзлякова		4.86
Гл.спец		Вайнберг		4.86
Н.контр		Смоленская		05.86
Утв		Спивак		05.86

А2В069.008

Фланец

Лит	Масса	Масштаб
И	6м табл	—
Лист	Листов 1	

Уголок 25х25х3-Б ГОСТ 8509-72 / ВСт3 I ГОСТ 535-79

ГОССТРОЙ СССР САНТЕХПРОЕКТ г Москва

Копировал

Формат А4

Формат	Зона	Поз	Обозначение	Наименование	Кол	Примечание
				Документация		
А3			А2В072 010 СБ	Сборочный чертеж		
				Детали		
А4		1	А2В 069 001-03	Конус	1	
А4		2	А2В 069 002-03	Крышка	1	
А4		3	А2В 069 003	Кольцо	10	
		4	-01	Кольцо	1	
Б4		5	А2В069 004	Патрубок		
				Труба 130х2 ГОСТ 10704-76 / Дгост 10705-75		
				ℓ=150-10	10	1,45кг

Изм	Лист	N докум	Подп	Дата
Разраб		Волобуева		4.86
Пров		Лейтес		4.86
Рук.гр.пр.		Мерзлякова		4.86
Н.контр		Смоленская		05.86
Утв		Спивак		05.86

А2В 072.010

Конус верхний

Лит	Лист	Листов
И		1

Госстрой СССР САНТЕХПРОЕКТ г Москва

Копировал

Формат А4

Выпуск 3

Серия 5.904-37

А2В072 010СБ

Вид А повернуто

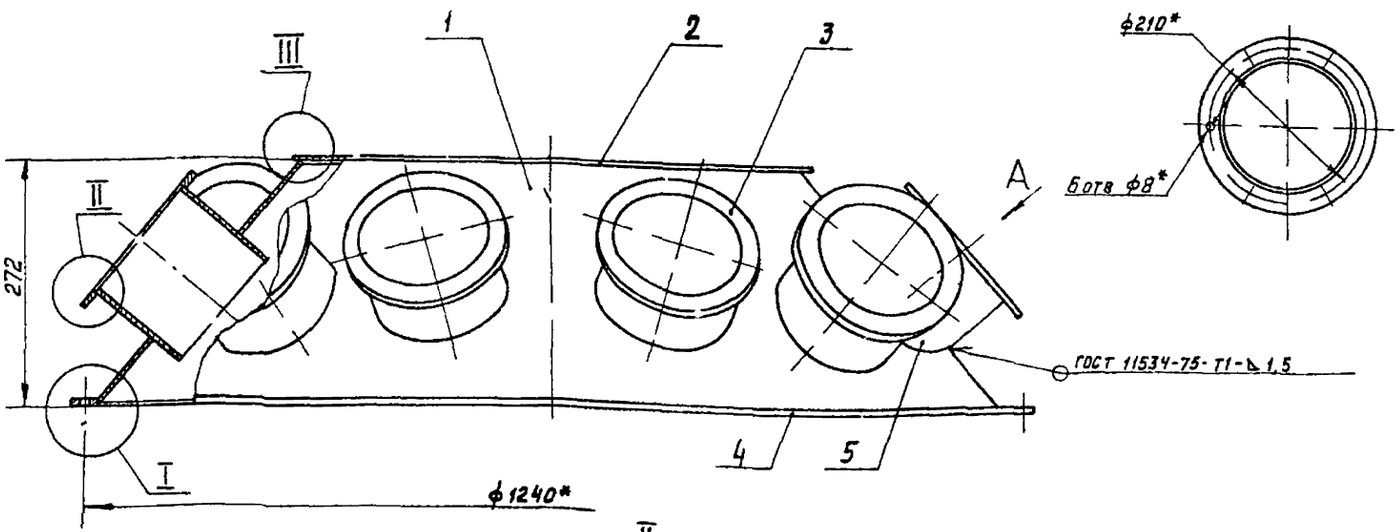

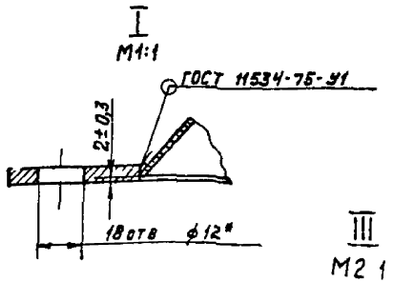

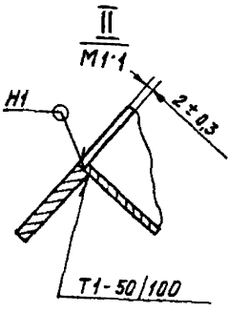

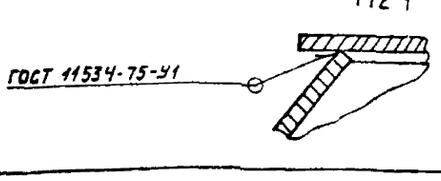

1* Размеры для справок

2 Сварные швы по ГОСТ 5264-80, кроме швов, указанных на чертеже

Изм	Лист	N докум	Подп	Дата
Разраб		Волобуева		4.86
Пров		Лейтес		4.86
Рук.гр.пр.		Мерзлякова		5.86
Гл.спец		Вайнберг		4.86
Н.контр		Смоленская		05.86
Утв		Спивак		05.86

А2В 072 010СБ

Конус верхний

Лит	Масса	Масштаб
И	37,8	1:5
Лист	Листов 1	

Госстрой СССР САНТЕХПРОЕКТ г Москва

Копировал Мелишкова

Формат А3

А2В072.001

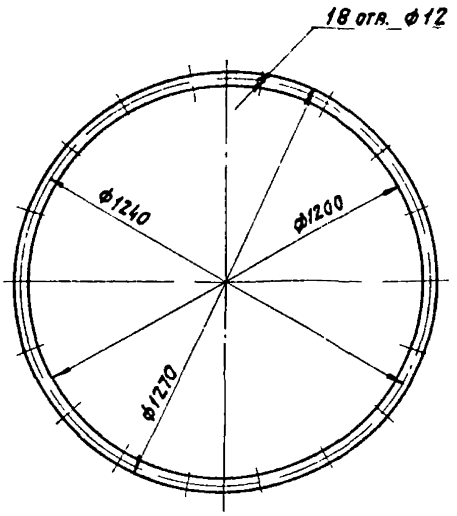

Неуказанные предельные отклонения размеров: $\pm \frac{t}{2}$.

Изм.	Лист	№ докум.	Подп.	Дата
Разраб.	Волобуева			11.86
Пров.	Лейтес			11.86
Рук. гр.	Мерзлякова			11.86
Гл. спец.	Ваннберг			
Н. контр.	Смоленская			05.86
Утв.	Спивак			

А2В072.001

Прокладка

Лит.	Масса	Масштаб
И	0,9	1:10
Лист	Листов 1	

Паронит ПОН-3 ГОСТ 481-80

Госстрой СССР САНТЕХПРОЕКТ г. Москва

Формат	Зона	Поз.	Обозначение	Наименование	Кол.	Примечание
				Документация		
А3			А2В072 020 СБ	Сборочный чертеж		
				Детали		
А4		1	А2В069 003-01	Кольцо	1	
А4		2	А2В069 006-01	Опора	4	
А4		3	А2В069.007-03	Конус	1	
А4		4	А2В069 008-03	Фланец	1	

Изм.	Лист	№ докум.	Подп.	Дата
Разраб.	Волобуева			11.86
Пров.	Лейтес			11.86
Рук. гр.	Мерзлякова			11.86
Н. контр.	Смоленская			05.86
Утв.	Спивак			

А2В072.020

Конус, нижний.

Лит.	Лист	Листов
И	1	

Госстрой СССР САНТЕХПРОЕКТ г. Москва

Копировал Логинова Формат А4

А2В072.020СБ

Серия 5.904-37 Выпуск 3

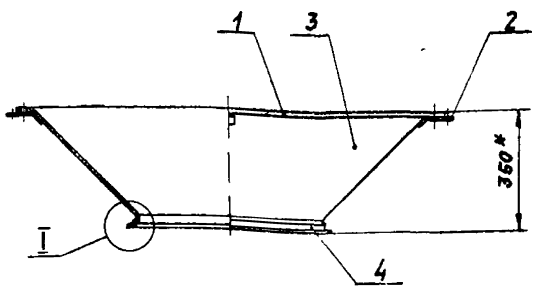

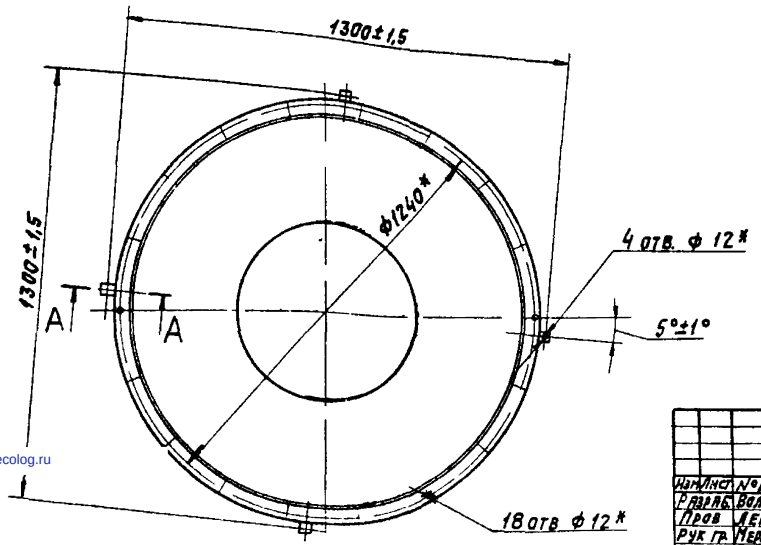

А-А
М1:1

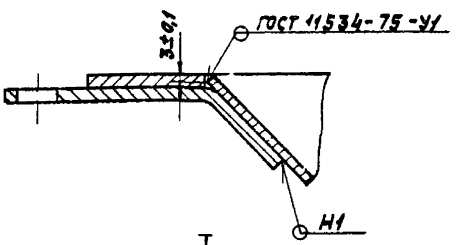

I
М1:2

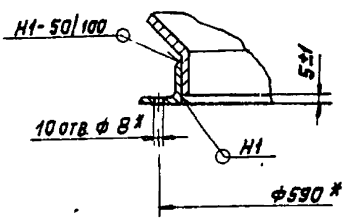

1. * Размеры для справок.
2. Сварные швы Н1 по ГОСТ 5264-80

Изм.	Лист	№ докум.	Подп.	Дата
Разраб.	Волобуева			11.86
Пров.	Лейтес			11.86
Рук. гр.	Мерзлякова			11.86
Гл. спец.	Ваннберг			
Н. контр.	Смоленская			05.86
Утв.	Спивак			

А2В072.020СБ

Конус нижний

Лит.	Масса	Масштаб
И	36,9	1:10
Лист	Листов 1	

Госстрой СССР САНТЕХПРОЕКТ г. Москва

Копировал: Логинова Формат А3

gost.e-ecolog.ru