ГОСУДАРСТВЕННЫЙ КОМИТЕТ СССР ПО ДЕЛАМ СТРОИТЕЛЬСТВА
/ГОССТРОЙ СССР/

ТИПОВАЯ ДОКУМЕНТАЦИЯ НА КОНСТРУКЦИИ, ИЗДЕЛИЯ
И УЗЛЫ ЗДАНИЙ И СООРУЖЕНИЙ

СЕРИЯ 5.904-37

АСПИРАЦИОННЫЕ КОЛЛЕКТОРЫ НА РАЗЛИЧНУЮ ПРОИЗВОДИТЕЛЬНОСТЬ ПО ВОЗДУХУ

ВЫПУСК 2

КОЛЛЕКТОРЫ ГОРИЗОНТАЛЬНЫЕ ПРОХОДНЫЕ ГП

РАБОЧИЕ ЧЕРТЕЖИ

РАЗРАБОТАНЫ
ГПИ САНТЕХПРОЕКТ
ГОССТРОЯ СССР
ГЛАВНЫЙ ИНЖЕНЕР ИНСТИТУТА ШИЛЛЕР Ю И
ГЛАВНЫЙ ИНЖЕНЕР ПРОЕКТА СПИВАК В.А

УТВЕРЖДЕНЫ
ГЛАВСТРОЙПРОЕКТОМ ГОССТРОЯ СССР
ПРОТОКОЛ № 47 ОТ 31 ИЮЛЯ 1986г.

ВВЕДЕНЫ В ДЕЙСТВИЕ
ГПИ САНТЕХПРОЕКТ
ПРИКАЗ № 126 ОТ 11 АВГУСТА 1986г.

gost.e-ecolog.ru

СОДЕРЖАНИЕ

Обозначение	Наименование	Стр
	Содержание	2
А2В 064 000Д	Коллектор горизонтальный проходной	
	Технические требования	
А2В 064 000	Коллектор горизонтальный проходной ГП-4	
А2В 064 000СБ	Коллектор горизонтальный проходной ГП-4	3
А2В 064 001	Шибер	4
А2В 064 008	Опора	
А2В 064 005	Стенка	
А2В 064 010	Корпус	
А2В 064 010 СБ	Корпус	5
А2В 064 003	Стенка	6
А2В 064 004	Стенка	
А2В 064 020	Фланец	7
А2В 064 020СБ	Фланец	
А2В 064 009	Направляющая шибера	8
А2В 064 019	Фланец	
А2В 065 008	Уголок	
А2В 064 030	Патрубок	
А2В 068 015	Стенка	9
А2В 064 006	Уголок	
А2В 065 000	Коллектор горизонтальный проходной ГП-6	
А2В 065 000СБ	Коллектор горизонтальный проходной ГП-6	10
А2В 065 001	Шибер	11
А2В 065 010	Корпус	
А2В 065 010 СБ	Корпус	12
А2В 065 003	Стенка	13
А2В 065 004	Стенка	
А2В 065 005	Стенка	14
А2В 065 006	Уголок	
А2В 066 000	Коллектор горизонтальный проходной ГП-8	
А2В 066 000СБ	Коллектор горизонтальный проходной ГП-8	15
А2В 068 006	Уголок	16
А2В 068 005	Уголок	
А2В 067 000	Коллектор горизонтальный проходной ГП-10	
А2В 068 000	Коллектор горизонтальный проходной ГП-12	
А2В 067 000СБ	Коллектор горизонтальный проходной ГП-10	17
А2В 068 000 СБ	Коллектор горизонтальный проходной ГП-12	18
А2В 068 001	Прокладка	19
А2В 068 002	Прокладка	
А2В 068 008	Уголок	
А2В 068 010	Полусфера	
А2В 068 010 СБ	Полусфера	20
А2В 068 020	Фланец	21
А2В 068 020СБ	Фланец	
А2В 068 003	Стенка	
А2В 068 004	Стенка	
А2В 068 011	Стенка	22
А2В 068 012	Стенка	
А2В 068 013	Уголок	
А2В 068 030	Патрубок	
А2В 068 030СБ	Патрубок	23

В данном выпуске приведены рабочие чертежи коллекторов горизонтальных проходных типа ГП, применяемых в аспирационных системах при отсасывании от технологического оборудования и дальнейшего перемещения по воздухопроводу пыли порошкообразных, сыпучих и волокнистых материалов

Разработанные коллекторы дают возможность подключить воздухопроводы местных отсосов, а также воздухопровод на пылеочистную установку в горизонтальной плоскости

Горизонтальные проходные коллекторы применяются при незначительной высоте помещения

Соединение воздухопроводов местных отсосов с патрубками коллекторов, а также самих коллекторов с воздухопроводами на пылеочистную установку - фланцевое Фланцы выполнены в соответствии с ГОСТ 26270-84 Размеры сечений воздухопроводов выбраны в соответствии с приложением 17 СН и П II-33-75 *

Разгрузка горизонтальных коллекторов пневматическая, потоком аспирационного воздуха На боковой стенке коллектора имеется люк для осмотра и чистки, закрываемый шибером

Лакокрасочное покрытие поверхностей коллекторов в соответствии с проектом, в зависимости от условий их последующей эксплуатации

Техническая характеристика коллекторов ГП приведена в выпуске 0

Формат	Зона	Поз	Обозначение	Наименование	Кол	Примечание
				Документация		
А2	-		А2В 064 000СБ	Сборочный чертеж		
А4			А2В 064 000Д	Технические требования		
				Сборочные единицы		
А4		1	А2В 064 010	Корпус	1	
А4		2	А2В064 030	Патрубок	4	
				Детали		
А4		3	А2В 064 001	Шибер	1	

Серия 5.904-37 Выпуск 2

Инв. № подл. | Подп. и дата | Взам. инв. № | Инв. № дубл. | Подп. и дата

Изм	Лист	№ докум	Подп	Дата
Разраб		Смолянская		11 86
Пров		Лейтес		
Рук гр		Мерзлякова		
Н. контр		Фрадкин		
Утв		Спивак		

А2В 064 000Д

Коллектор горизонтальный проходной Технические требования

Лит	Лист	Листов
И		1

Госстрой СССР САНТЕХПРОЕКТ г Москва

Копировал Логинова Формат А4

Инв. № подл. | Подп. и дата | Взам. инв. № | Инв. № дубл. | Подп. и дата

Изм	Лист	№ докум	Подп	Дата
Разраб		Смолянская		IV 86
Пров		Лейтес		
Рук гр		Мерзлякова		
Н. контр		Фрадкин		
Утв		Спивак		06 86

А2В 064 000

Коллектор горизонтальный проходной ГП-4

Лит	Лист	Листов
И		1

Госстрой СССР САНТЕХПРОЕКТ г Москва

Копировал Логинова Формат А4

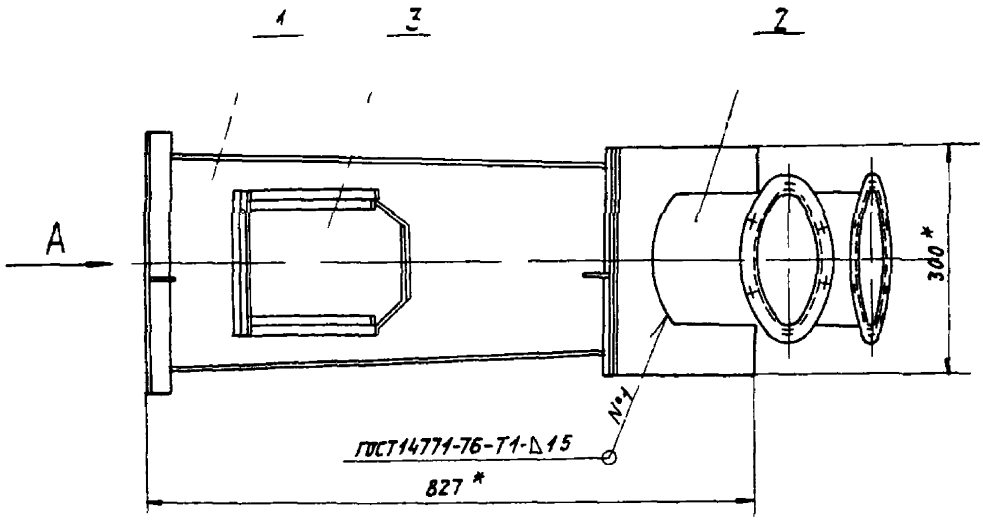

Вид Б повернуто

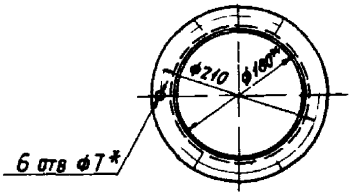

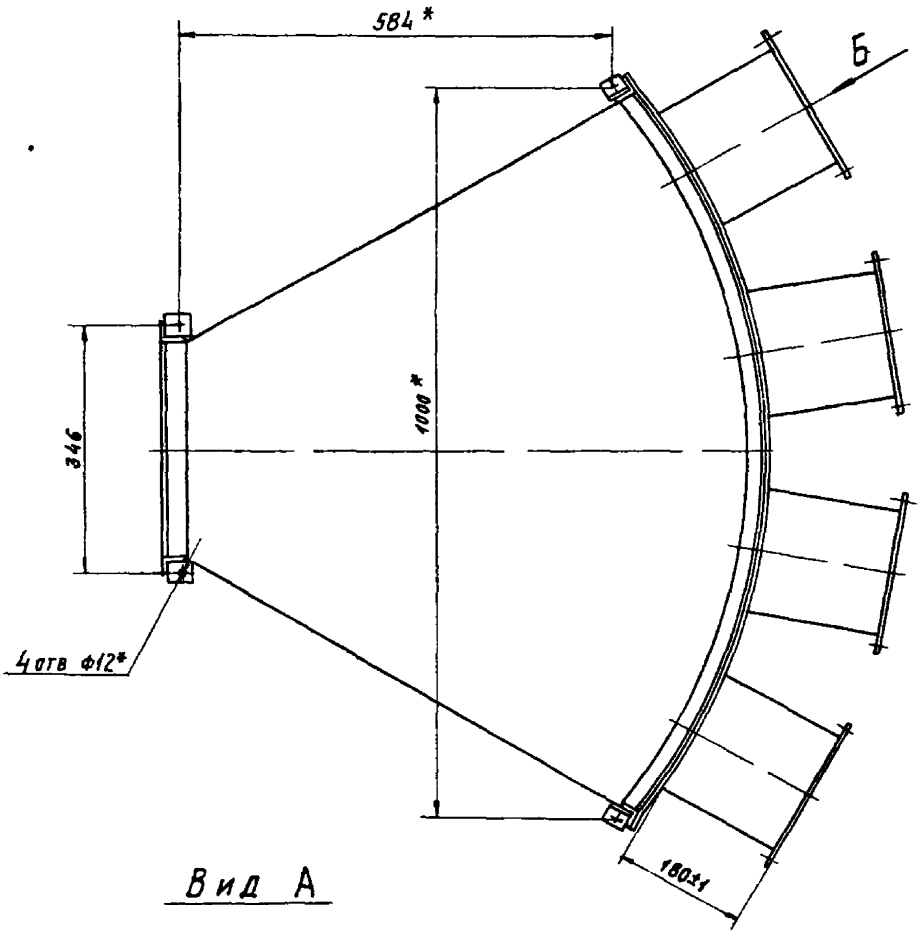

Вид А

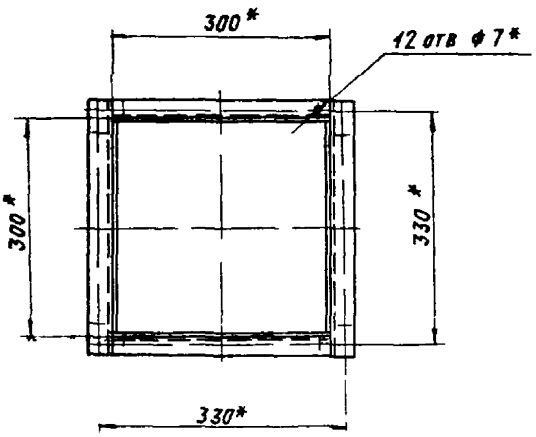

1* Размеры для справок

2 Сварной шов №1 - проволока СВ-082ГС ГОСТ 2246-70
Защитная среда - двуокись углерода ГОСТ 8050-76

					А2В 064 000 СБ			
Изм	Лист	№ докум	Подп	Дата	Коллектор горизонтальный проходной ГП-4	Лит	Масса	Масштаб
Разраб		Смолянская		IV 86		И	440	15
Пров		Лейтес		IV 86		Лист	Листов 1	
Рук гр		Медзлякова				Госстрой СССР		
Гл спец		Ваннберг		V 86		Сантехпроект г Москва		
Н контр		Фрадкин		05 86				
Утв		Спивак		06 86				

Копировал Логинова

Формат А2

Серия 5.904-37 Выпуск 2

Инв № подл	Подп и дата	Взам. инв №	Инв № дубл	Подп и дата

А2В 064 007

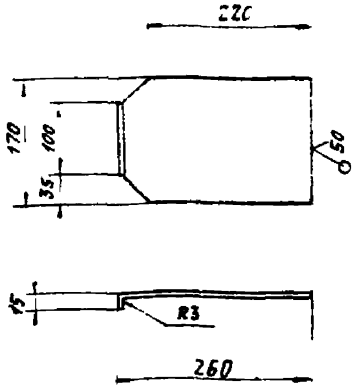

Неуказанные предельные отклонения размеров $h14, \pm\frac{t_2}{2}$

				А2В 064 001			
Изм.	Лист	№ докум.	Подп.	Дата			
Разраб.		Смолянская			Шибер	Лит.	Масса	Масштаб
Пров.		Лейтес				И	0,5	1:5
Рук. груп.		Мерзлякова				Лист	Листов 1
Гл. спец.		Вайнберг			Лист Б1,5 ГОСТ 19903-74	Госстрой СССР
Н. контр.		Фрадкин			4-IV-ВСт3 ГОСТ 16523-70	САНТЕХПРОЕКТ
Утв.		Сливак				г. Москва

Инв. № подл. | Подп. и дата | Взам. инв. № | Инв. № дубл. | Подп. и дата

А2В 064 008

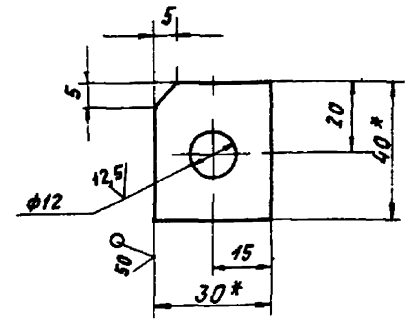

1* Размеры для справок

2 $H14, \pm\frac{t_2}{2}$

				А2В 064 008			
Изм.	Лист	№ докум.	Подп.	Дата			
Разраб.		Смолянская			Опора	Лит.	Масса	Масшт.
Пров.		Лейтес				И	0,037	1:1
Рук. гр.		Мерзлякова				Лист	Листов 1
Гл. спец.		Вайнберг			Лист Б4 ГОСТ 19903-74	Госстрой СССР
Н. контр.		Фрадкин			ВСт3 ГОСТ 14637-79	САНТЕХПРОЕКТ
Утв.		Сливак				г. [illegible]

Инв. № подл. | Подп. и дата | Взам. инв. № | Инв. № дубл. | Подп. и дата

Серия 5.904-37 Выпуск 2

А2В 064 005

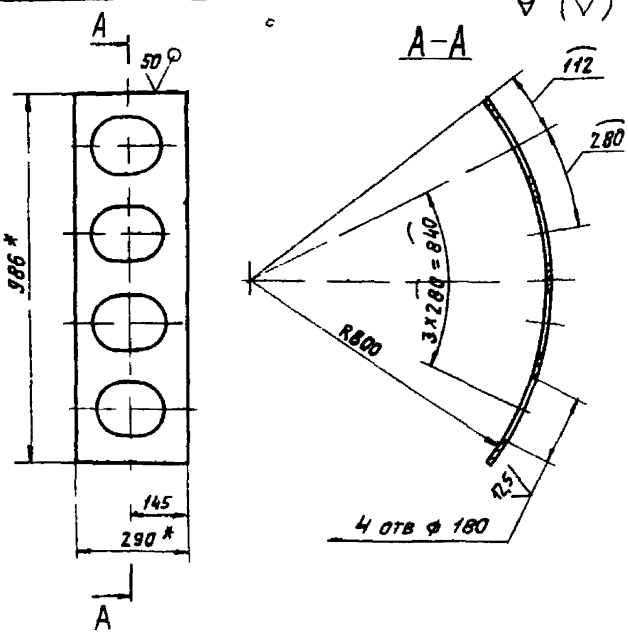

1* Размеры для справок

2 $H14, h14, \pm\frac{t_2}{2}$

				А2В 064 005			
Изм.	Лист	№ докум.	Подп.	Дата			
Разраб.		Смолянская			Стенка	Лит.	Масса	Масштаб
Пров.		Лейтес				И	2,7	1:10
Рук. груп.		Мерзлякова				Лист	Листов 1
Гл. спец.		Вайнберг			Лист Б1,5 ГОСТ 19903-74	Госстрой СССР
Н. контр.		Фрадкин			4-IV ВСт3 ГОСТ 16523-70	САНТЕХПРОЕКТ
Утв.		Сливак				г. Москва

Инв. № подл. | Подп. и дата | Взам. инв. № | Инв. № дубл. | Подп. и дата

Копировал Логинова Формат А4

Формат	Зона	Поз.	Обозначение	Наименование	Кол.	Примечание
				Документация		
А2			А2В 064 010СБ	Сборочный чертеж		
				Сборочные единицы		
А4		1	А2В 064 020	Фланец	1	
				Детали		
А3		2	А2В 064 003	Стенка	1	
		3	-01	Стенка	1	
А3		4	А2В 064 004	Стенка	1	
		5	-01	Стенка	1	
А4		6	А2В 064 005	Стенка	1	
А4		7	А2В 064 006	Уголок	2	
Б4		8	А2В 064 007	Уголок		
				Уголок 25х25х3-Б ГОСТ 8509-72 ВСт3-Т-ГОСТ 535-79		
				L = 300 - 1,3	2	0,34 кг
А4		9	А2В 064 008	Опора	4	
А4		10	А2В 064 009	Направляющая шибера	3	

А2В 064 010

Изм.	Лист	№ докум.	Подп.	Дата			
Разраб.		Смолянская			Корпус	Лит.	Лист	Листов
Пров.		Лейтес				И		1
Рук. гр.		Мерзлякова				Госстрой СССР
Н. контр.		Фрадкин				САНТЕХПРОЕКТ
Утв.		Сливак				г. Москва

Инв. № подл. | Подп. и дата | Взам. инв. № | Инв. № дубл. | Подп. и дата

Копировал Логинова Формат А4

А2В064010СБ

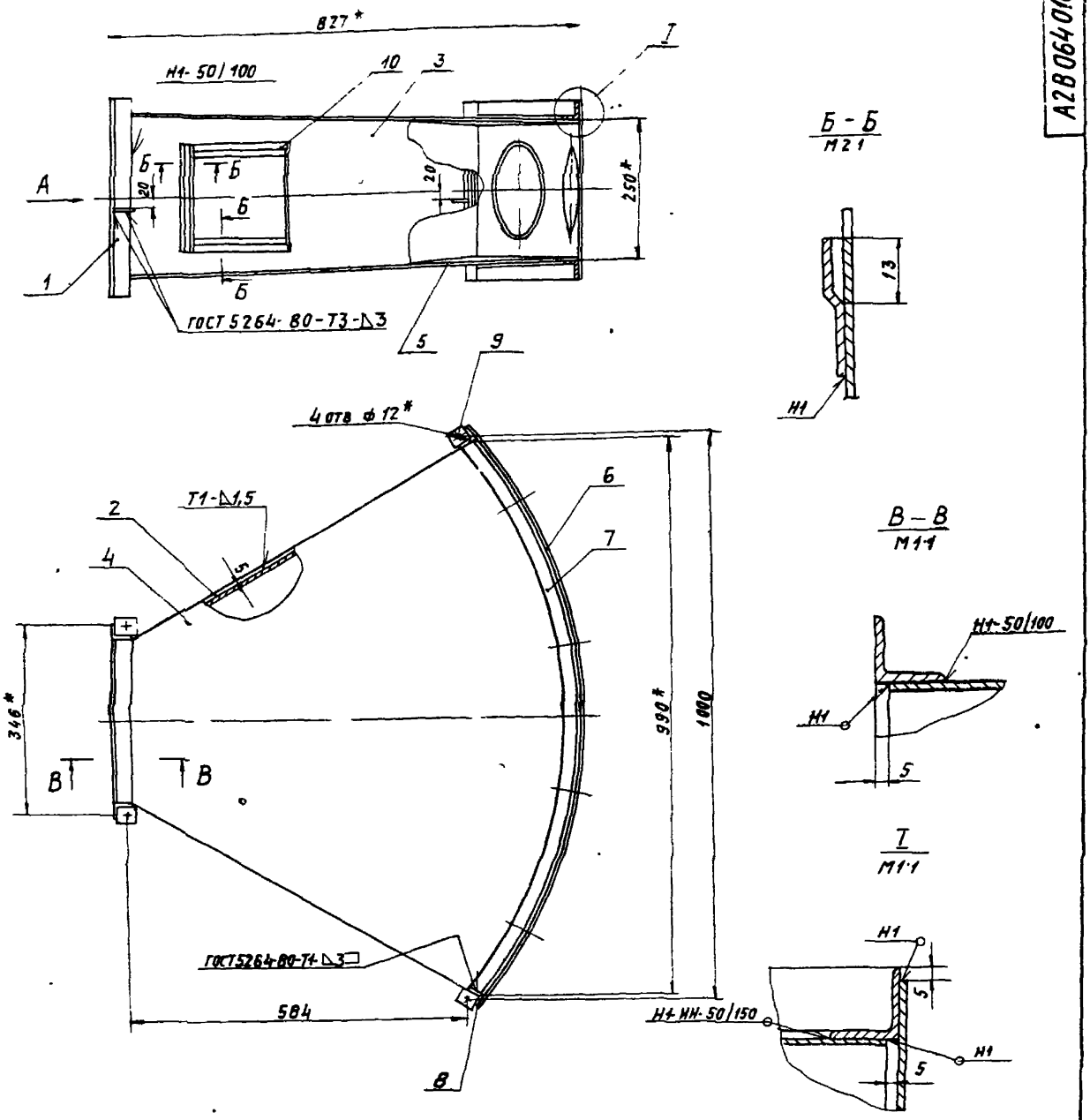

Вид А

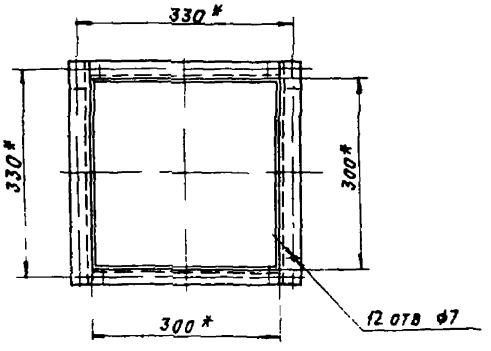

1* Размеры для справок

2 Сварные швы Н1 и Т1 по ГОСТ 14771-76, кроме швов указанных на чертеже. Проволока СВ-08Г2С ГОСТ 14771-76 Защитная среда-двуокись углерода ГОСТ 8050-76

					А2В 064.010СБ		
Изм	Лист	№ докум	Подп	Дата	Корпус	Лит	Масса	Масштаб
Разраб		Смолянский		IV 84		И	34,5	15
Пров		Лейтес		IV-86		Лист	Листов 1
Рук груп		Мезлякова				Росстрой СССР	
Гл. спец		Ваннберг				САНТЕХПРОЕКТ	
Н контр		Фрадкин				г. Москва	
Утв		Спивак					

Копировал Логинова

Формат А2

Серия 5904-37 Выпуск 2

Инв № подл | Подп и дата | Взам инв № | Инв № дубл | Подп и дата

А2В064 003

Рис 1

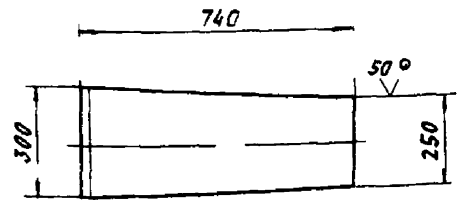

Обозначение	Рис	Масса, кг
А2В 064 003	1	2,4
-01	2	2,1

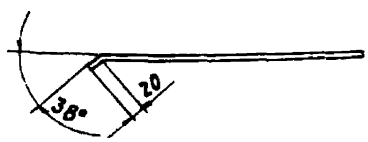

Рис 2

Остальное- см рис 1

Неуказанные предельные отклонения размеров $H14$, $h14$, $\pm \frac{t_2}{2}$

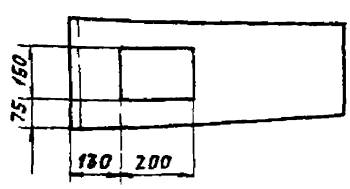

Изм	Лист	N°докум	Подп	Дата
Разраб	Смоленская			IV 76
Пров	Лентес			IV 76
Рук гр	Мерзлякова			
Гл спец	Вайнберг			
Н контр	Фрадкин			

А2В 064 003

Стенка

Лит	Масса	Масштаб
И	см табл	1:10
Лист	Листов 1	

Лист Б1,5 ГОСТ 19903-74
4 IV В(т-3) ГОСТ 16523-70

Госстрой СССР САНТЕХПРОЕКТ

Инв. № подл. | Подп. и дата | Взам. инв. № | Инв. № дубл. | Подп. и дата

А2В 064 004

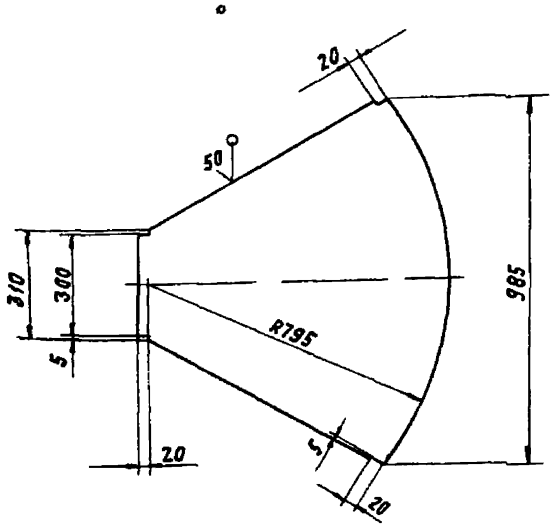

Обозначение	S, мм *	Масса, кг
А2В 064 004	1,5	7,0
-01	3	14,0

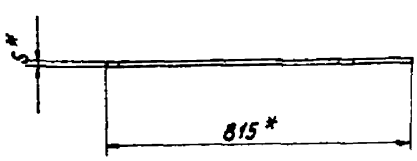

1 * Размеры для справок

2 $h14$, $\pm t_2/2$

Изм	Лист	N°докум	Подп	Дата
Разраб	Смоленская			IV 76
Пров	Лентес			IV 76
Рук гр	Мерзлякова			
Гл спец	Вайнберг			
Н контр	Фрадкин			
Утв	Сливак			

А2В 064 004

Стенка

Лит	Масса	Масштаб
И	см табл	1:10
Лист	Листов 1	

Лист Б5* ГОСТ 19903 74
4 IV В(т-3) ГОСТ 16523-70

Госстрой СССР САНТЕХПРОЕКТ г Москва

Копировал Логинова

Формат А3

Серия 5.904-37 Выпуск 2

Инв. № подл. | Подп. и дата | Взам. инв. № | Инв. № дубл. | Подп. и дата

Инв. № подл.	Подп. и дата	Взам. инв. №	Инв. № дубл.	Подп. и дата

Формат	Зона	Поз.	Обозначение	Наименование	Кол. на исполн. А2В 064 020-					Примечание
					–	01	02	03	04	
А3			А2В 064 020 СБ	Сборочный чертеж						
				Детали						
Б4		1	А2В 064 012	Уголок						
				Уголок 25х25х3 Б ГОСТ 8509-72 / ВСт3 I ГОСТ 535-79						
				L = 350-1,4	2	2				0,39 кг
Б4			А2В 064 013	Уголок						
				Уголок 28х28х3 Б ГОСТ 8509-72 / ВСт3 I ГОСТ 535-79						
				L = 456-1,4			2			0,58 кг

Изм.	Лист	№ докум.	Подп.	Дата
Разраб.		Смолянская		11.86
Пров.		Лейтес		
Рук. гр.		Мерзлякова		
Н. контр.		Фрадкин		06.86
Утв.		Спивак		

А2В 064 020

Фланец

Лит. | Лист | Листов
И | 1 | 2

Госстрой СССР
САНТЕХПРОЕКТ
г. Москва

Копировал Логинова

Формат А4

Инв. № подл.	Подп. и дата	Взам. инв. №	Инв. № дубл.	Подп. и дата

Формат	Зона	Поз.	Обозначение	Наименование	Кол. на исполн. А2В 064 020-					Примечание
					–	01	02	03	04	
Б4		1	А2В 064 014	Уголок						
				Уголок 28х28х3-Б ГОСТ 8509-72 / ВСт3 I ГОСТ 535-79						
				L = 556-1,55			2	2		0,71 кг
Б4		2	А2В 064 015	Уголок						
				Уголок 25х25х3 Б ГОСТ 8509-72 / ВСт3 I ГОСТ 535-79						
				L = 300-1,3	2					0,34 кг
Б4			А2В 064 013	Уголок						
				Уголок 25х25х3-Б ГОСТ 8509-72 / ВСт3 I ГОСТ 535-79						
				L = 400-1,4		2				0,45 кг
Б4			А2В 064 016	Уголок						
				Уголок 28х28х3 Б ГОСТ 8509-72 / ВСт3 I ГОСТ 535-79						
				L = 500-1,55			2	2		0,64 кг
Б4			А2В 064 017	Уголок L = 600-1,75						
				Уголок 28х28х3 Б ГОСТ 8509-72 / ВСт3 I ГОСТ 535-79				2		0,76 кг

Изм.	Лист	№ докум.	Подп.	Дата

А2В 064 020

Лист 2

Копировал Логинова

Формат А4

А2В 064 020СБ

Серия 5.904-37 Выпуск 2

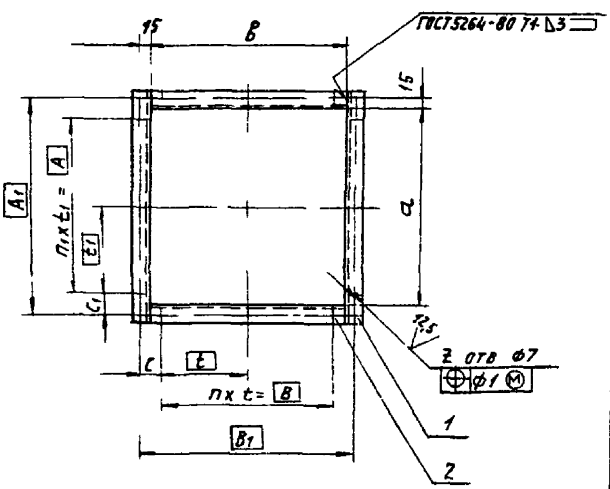

Обозначение	Размеры, мм							
	A	A1	B	B1	a	в	c	C1
А2В 064 020	270	330	270	330	300	300	30	30
-01			340	430		400	45	
-02	340	430	465	530	400	500	32,5	45
-03	465	530			500			32,5
-04			540	630		600	45	

Обозначение	Размеры, мм		Кол., шт			Материал	Масса, кг
	t	t1	n	n1	z		
А2В 064 020	135	135	2	2	12	Уголок 25х25х3 Б ГОСТ 8509-72 / ВСт3 I ГОСТ 535-79	1,46
-01	170						1,68
-02	155	170	3		14	Уголок 28х28х3-Б ГОСТ 8509-72 / ВСт3 I ГОСТ 535-79	2,44
-03		155		3	16		2,7
-04	135		4		18		2,94

Неуказанные предельные отклонения разме-
.. Н14, $\pm \frac{t_2}{2}$

Изм.	Лист	№ докум.	Подп.	Дата
Разраб.		Смолянская		11.86
Пров.		Лейтес		
Рук. гр.		Мерзлякова		
Гл. спец.		Вайнберг		06.86
Н. контр.		Фрадкин		07.86
Утв.		Спивак		06.86

А2В 064 020 СБ

Фланец

См табл

Лит.	Масса	Масшт.
И	См табл	–

Лист | Листов 1

Госстрой СССР
САНТЕХПРОЕКТ
г. Москва

Копировал Логинова

Формат А3

А2В 064 009

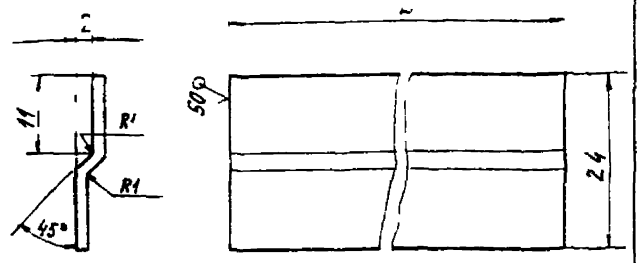

Обозначение	L, мм	Масса, кг
А2В 064 009	200	0,06
–01	220	0,086
–02	240	0,093

Неуказанные предельные отклонения размеров $h14, \pm \frac{t_2}{2}$

Изм.	Лист	№ докум.	Подп.	Дата
Разраб.	Смолянская			IV 86
Пров.	Лейтес			IV 86
Рук. гр.	Перзлякова			
Гл. спец.	Вайнберг			IV 86
Н. контр.	Фрядкин			IV 86
Утв.	Сливак			IV 86

А2В 064 009

Направляющая шиберa

Лит.	Масса	Масштаб
И	См. табл.	–
Лист	Листов 1	

Лист Б1,5 ГОСТ 19903-74
4-IV-ВСт3 ГОСТ 16523-70

Госстрой СССР САНТЕХПРОЕКТ г. Москва

А2В 064 019

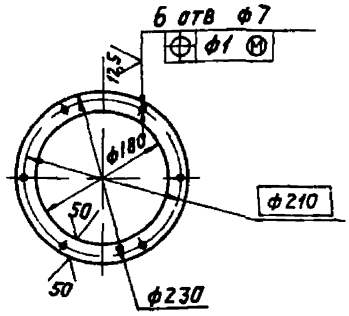

Неуказанные предельные отклонения размеров $H14, h14, \pm \frac{t_2}{2}$

Изм.	Лист	№ докум.	Подп.	Дата
Разраб.	Смолянская			IV 86
Пров.	Лейтес			IV 86
Рук. гр.	Перзлякова			
Гл. спец.	Вайнберг			IV 86
Н. контр.	Фрядкин			IV 86
Утв.	Сливак			IV 86

А2В 064 019

Фланец

Лит.	Масса	Масштаб
И	0,51	1:5
Лист	Листов 1	

Лист Б4,0 ГОСТ 19903-74
ВСт3 ГОСТ 14637-79

Госстрой СССР САНТЕХПРОЕКТ г. Москва

А2В065.008

Серия 5.904-37 Выпуск 2

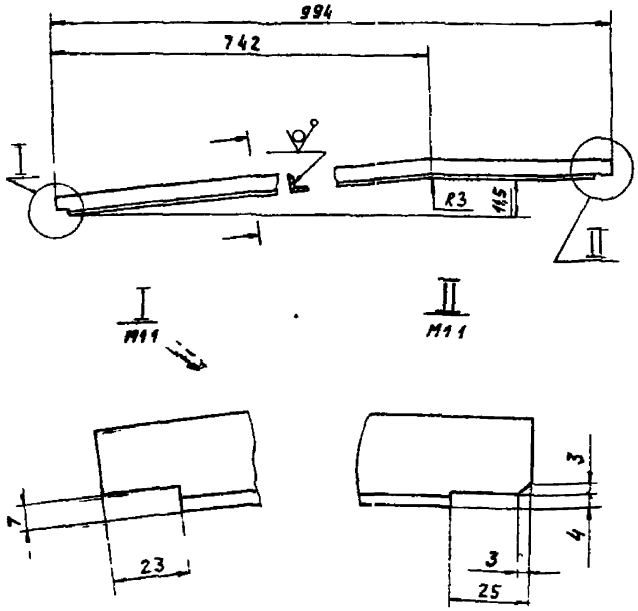

Неуказанные предельные отклонения размеров $h14, \pm \frac{t_2}{2}$

Изм.	Лист	№ докум.	Подп.	Дата
Разраб.	Сливеева			IV 86
				IV 86
				IV 86

А2В065 008

Уголок

Лит.	Масса	Масштаб
И	1,12	1:5
Лист	Листов 1	

Уголок 25х25х3 Б ГОСТ 8509-72 / ВСт3 ГОСТ 535-79

Госстрой СССР САНТЕХПРОЕКТ г. Москва

Формат А4

А2В064 030

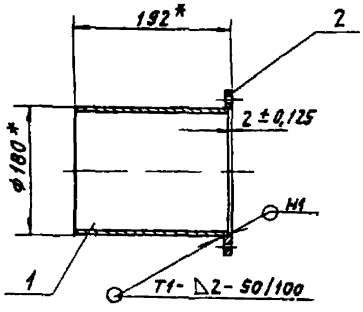

1* Размеры для справок
2 Сварные швы по ГОСТ 5264-80

Формат	Зона	Поз.	Обозначение	Наименование	Кол.	Примечание
				Детали		
Б4		1	А2В 064 018	Патрубок	1	
				Труба 180х2 ГОСТ 10704-76 / Д ГОСТ 10705-80		
				L = 190-1,15		1,67 кг
А4		2	А2В 064 019	Фланец	1	

Изм.	Лист	№ докум.	Подп.	Дата
Разраб.	Смолянская			IV 86
Пров.	Лейтес			IV 86
Рук. гр.	Перзлякова			
Гл. спец.	Вайнберг			IV 86
Н. контр.	Фрядкин			IV 86
Утв.	Сливак			IV 86

А2В 064.030

Патрубок

Лит.	Масса	Масштаб
И	2,18	1:5
Лист	Листов 1	

Госстрой СССР САНТЕХПРОЕКТ г. Москва

Копировал Логинова

Формат А4

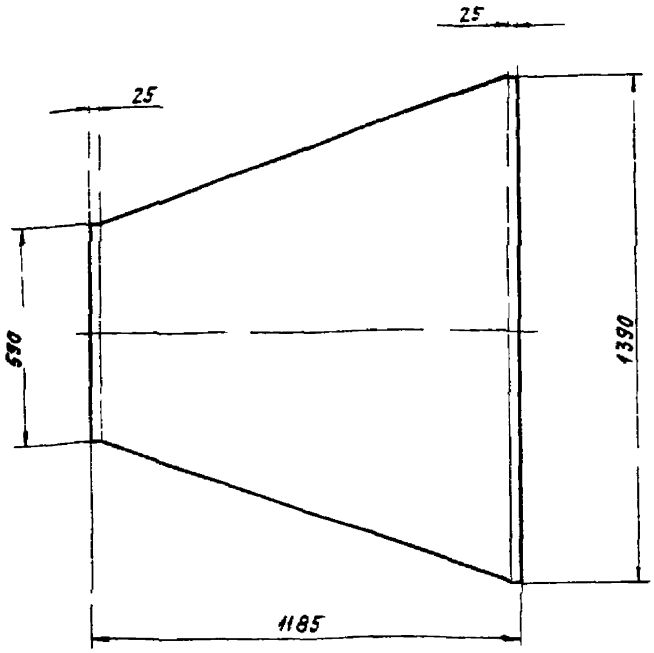

Обозначение	S,* мм	Масса, кг
А2В068 015	1,5	13,8
-01	30	27,6

1 * Размер для справок
2. $h14, \pm \frac{t2}{2}$

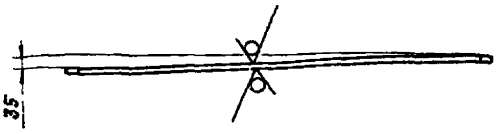

Изм.	Лист	№ докум.	Подп.	Дата	А2В 068 015			
Разраб.		Елисеева		IV 86	Стенка	Лит.	Масса	Масштаб
Пров.		Лейтес		IV 86		И	См. табл.	1:10
Рук. груп.		Мерлакова				Лист	Листов 1	
Гл. спец.		Ваинберг		V 86	Лист БС* ГОСТ 19903-74 — IV-В Ст3 ГОСТ 16523-70	Госстрой СССР САНТЕХПРОЕКТ г. Москва		
Н. контр.		Смоленская		IV 86				
Утв.								

Копировал Логинова — Формат А3

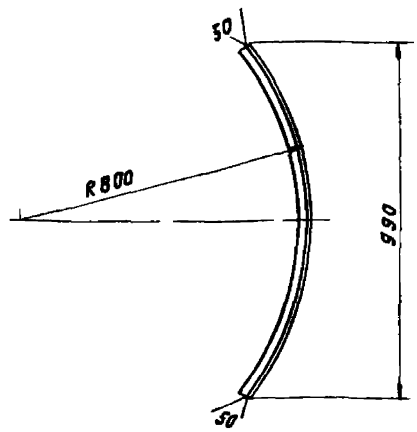

Неуказанные предельные отклонения размеров $h14, \pm \frac{t2}{2}$

Изм.	Лист	№ докум.	Подп.	Дата	А2В 064 006			
Ст. инж.		Смоленская		IV 86	Уголок	Лит.	Масса	Масштаб
Пров.		Лейтес		IV 86		И	1,6	1:10
Рук. гр.		Мерлакова				Лист	Листов 1	
Гл. спец.		Ваинберг		V 86	Уголок 25х25х3-Б ГОСТ 8509-72 / ВСт3 1 ГОСТ 535-79	Госстрой СССР САНТЕХПРОЕКТ г. Москва		
Н. контр.		Франкин		V 86				
Утв.		Сливак		06 86				

Копировал Логинова — Формат А4

Серия 5.904-37 Выпуск 2

Формат	Зона	Поз.	Обозначение	Наименование	Кол.	Примечание
				Документация		
А4			А2В 064.000Д	Коллектор горизонтальный проходной. Технические требования		
А2			А2В 065 000СБ	Сборочный чертеж		
				Сборочные единицы		
А4		1	А2В 064 030	Патрубок	6	
А4		2	А2В 065 010	Корпус	1	
				Детали		
А4		3	А2В 065 001	Шибер	1	

Изм.	Лист	№ докум.	Подп.	Дата	А2В 065 000			
Разраб.		Смоленская		IV 86	Коллектор горизонтальный проходной ГП-6	Лит.	Лист	Листов
Пров.		Лейтес		IV 86		И	1	1
Рук. гр.		Мерлакова				Госстрой СССР САНТЕХПРОЕКТ г. Москва		
Н. контр.		Франкин		V 86				
Утв.		Сливак		06 86				

Копировал Логинова — Формат А4

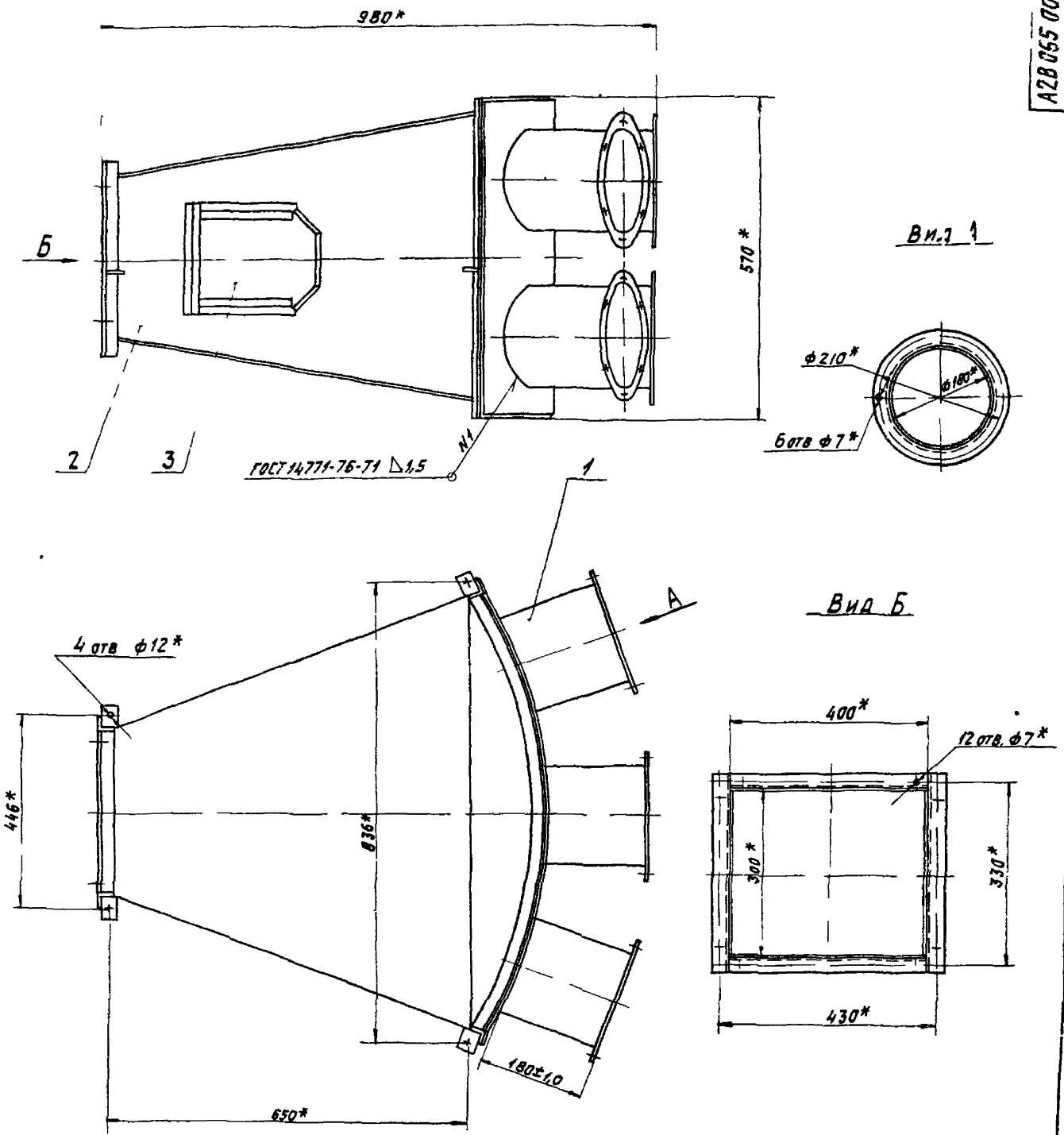

1* Размеры для справок

2 Сварной шов №1 – проволока СВ-082ГС ГОСТ 2246-70
Защитная среда – двуокись углерода ГОСТ 8050-76

					А2В065 000 СБ			
Изм	Лист	№ докум	Подп	Дата	Коллектор горизонтальный проходной ГП-6	Лит	Масса	Масштаб
Разраб		Смолянская		IV 86		И	417	15
Пров		Лейтес		V 86		Лист	Листов 1	
Рук гр		Мергакова				Госстрой СССР Сантехпроект г Москва		
Гл спец		Вайнберг						
Н контр		Фрадкин		05 86				
Утв		Спивак		06 86				

Копировал Логинова

Формат А2

Серия

Выпуск 2

А2В065 000 СБ

Инв № подл	Подп и дата	Взам инв №	Инв № дубл	Подп и дата

Инв.№ подл. | Подп. и дата | Взам. инв.№ | Инв.№ дубл. | Подп. и дата

Серия 5.904-37 Выпуск 2

Формат	Зона	Поз.	Обозначение	Наименование	Кол. на испол. А2В 065 010-			Примечание
					–	01	02	
А3		4	А2В 065 003	Стенка	1			
			-01	Стенка		1		
			-02	Стенка			1	
		5	А2В 065 003 -03	Стенка	1			
			-04	Стенка		1		
			-05	Стенка			1	
А3		6	А2В 065 004	Стенка	1			
			-01	Стенка		1		
			-02	Стенка			1	
		7	А2В 065 004 -03	Стенка	1			
			-04	Стенка		1		
			-05	Стенка			1	
А3		8	А2В 065 005	Стенка	1			
			-01	Стенка		1		
			-02	Стенка			1	
А4		9	А2В 065 006	Уголок	2			
			-01	Уголок		2		
			-02	Уголок			2	

Изм. | Лист | № докум. | Подп. | Дата | А2В 065 010 | Лист 2

Копировал Логинова | Формат А4

Инв.№ подл. | Подп. и дата | Взам. инв.№ | Инв.№ дубл. | Подп. и дата

Формат	Зона	Поз.	Обозначение	Наименование	Кол. на испол. А2В 065 010-			Примечание
					–	01	02	
Б4		10	А2В 065 007	Уголок				
				Уголок 25х25х3 Б ГОСТ 8509-72 Ст3 I ГОСТ 535-79				
				L = 570 - 1,75	2			0,64 кг
			А2В 065 008	Уголок				
				Уголок 28х28х3 Б ГОСТ 8509-72 Ст3 I ГОСТ 535-79				
				L = 570 - 1,75		2	2	0,73 кг
А3		11	А2В 065 009	Уголок			2	

Изм. | Лист | № докум. | Подп. | Дата | А2В 065 010 | Лист 3

Копировал Логинова | Формат А4

Инв.№ подл. | Подп. и дата | Взам. инв.№ | Инв.№ дубл. | Подп. и дата

Шибер

А2В 065 001

Лист 4 гр. Б Г ГОСТ 19903-74 / Б Г Ст3 ГОСТ 16523-70

Госстрой СССР САНТЕХПРОЕКТ г. Москва

Лит. И | Листов 1 | Масса – | Масштаб

Неуказанные предельные отклонения размеров h14, ±IT2/2

Обозначение	Размеры мм					Масса кг
	A	B	a	a	B	
А2В 065 001 -01	210	320	60	80	260	0,8
	195	275	55	85	220	07

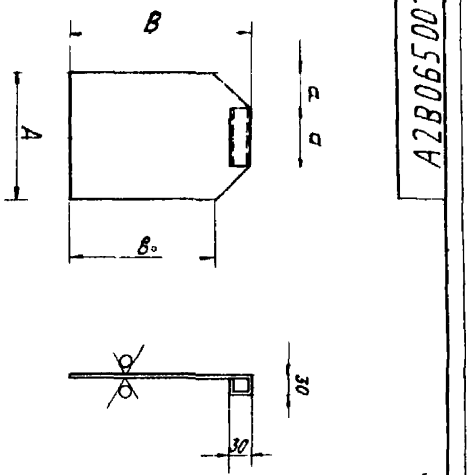

А2В 065 001

Инв.№ подл. | Подп. и дата | Взам. инв.№ | Инв.№ дубл. | Подп. и дата

Зона	Поз.	Обозначение	Наименование	Кол. на испол. А2В 065 010-			Примечание
				–	01	02	
			Документация				
А4		А2В 065 010 СБ	Сборочный чертеж	X	X	X	
			Сборочные единицы				
А4	1	А2В 064 020 -01	Фланец	1			
		-02	Фланец		1		
		-03	Фланец			1	
			Детали				
А4	2	А2В 064 008	Опора	4	4	4	
А4	3	А2В 064 009 -01	Направляющая шибера	3	3	3	

Изм. | Лист | № докум. | Подп. | Дата | А2В 065 010

Разраб. Числа К | Пров. Ленгес | Рук. гр. Ермакова | Н. контр. Фрадк Н | Утв. Спивак

Корпус

Лит. И | Лист 1 | Листов 3

Госстрой СССР САНТЕХПРОЕКТ г. Москва

Копировал Логинова | Формат А4

A2B065010СБ

Рис 1

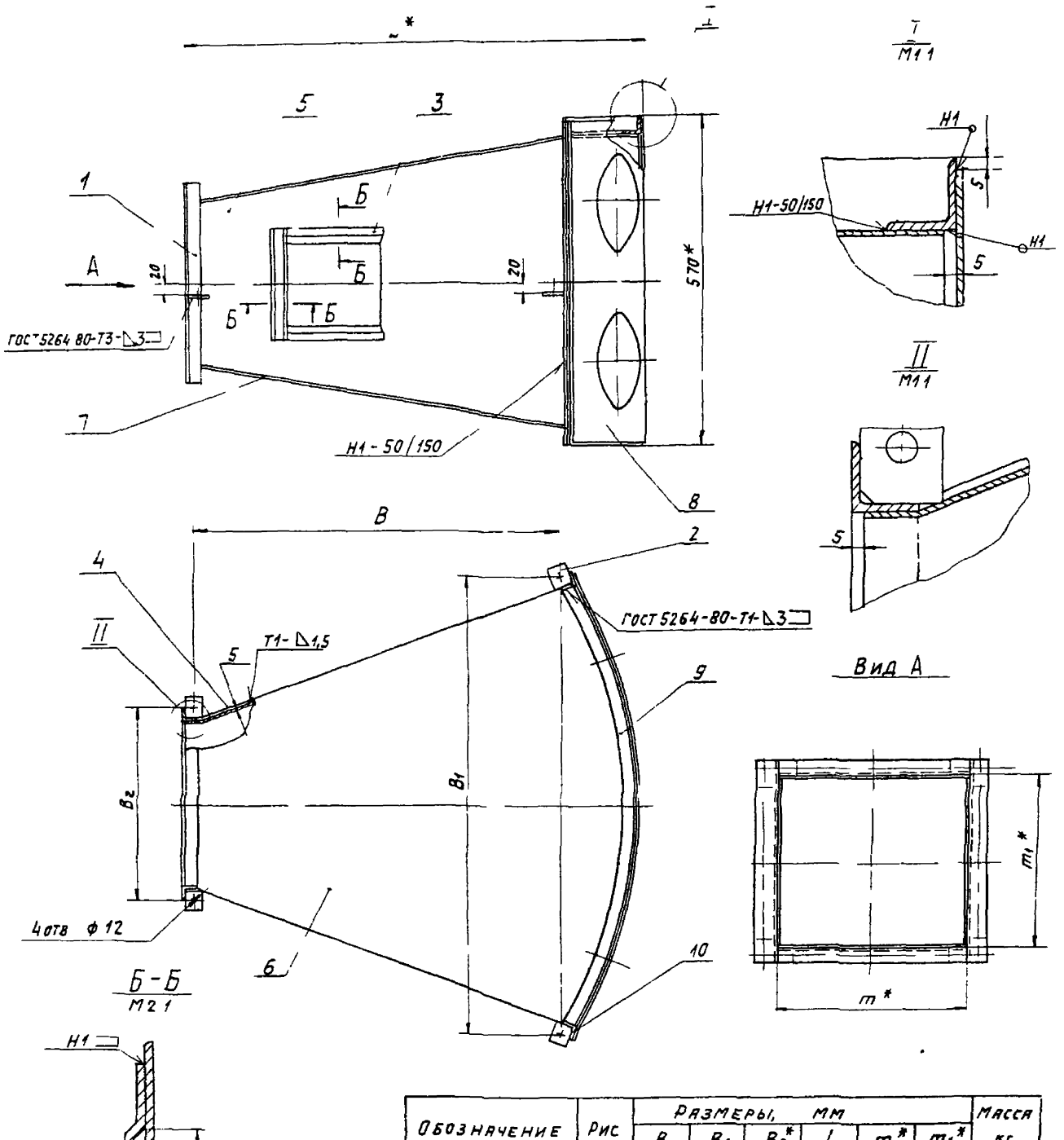

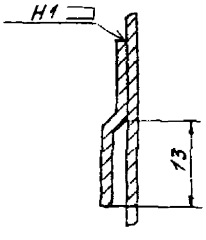

Рис 2

Остальное - см рис 1
М1 20

Обозначение	Рис	Размеры, мм						Масса кг
		B	B_1	B_2*	L	m*	m_1*	
А2В065 010	1	650	836	446	800	400	300	34,5
-01		705	1026	546	900	500	400	43,6
-02	2	726	1300		1000		500	55,8

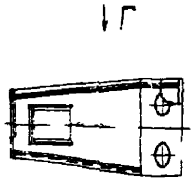

Вид Г

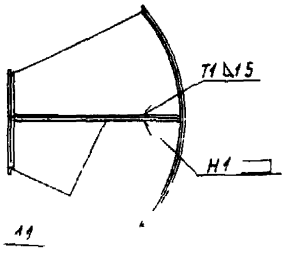

1* Размеры для справок
2 Сварные швы Н1 и Т1 по ГОСТ 14771-76 кроме швов, указанных на чертеже Проволока СВ-082 ГС ГОСТ 2246-70 Защитная среда-двуокись углерода ГОСТ 8050 76
3 $\pm \frac{t_2}{2}$

Изм	Лист	№ докум	Подп	Дата	А2В 065 010 СБ			
Разраб		Смоляновская		IV 86	Корпус	Лит	Масса	Масштаб
Пров		Лейтес		V 86		И	см табл	–
Рук гр		Мерзлякова				Лист	Листов 1	
Гл спец		Вайнберг				Госстрой СССР САНТЕХПРОЕКТ г Москва		
Н контр		Фрадкин						
Утв		Спивак						

Копировал Логинова

Формат А2

Серия 5 904-37 Выпуск 2

Подп и дата | Взам инв № | Инв № дубл | Подп и дата

А2В065 003

50

Рис 1

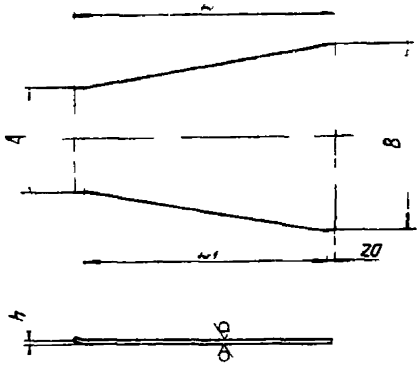

Обозначение	Рис	Размеры, мм						Масса, кг
		A	B	L	L_1	h	e	
А2В065 003	1	297	517	726	688	8	—	3,4
-01		397		795	757			3,9
-02		497	520	878	840	10		4,5
-03	2	297	517	726	688	8	130	3,0
-04		397		795	757			3,5
-05		497	520	878	840	10	150	4,1

Рис 2

остальное см рис 1

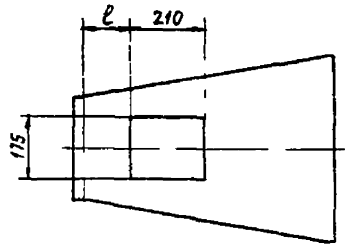

Неуказанные предельные отклонения размеров h14, $\pm \frac{t_2}{2}$

Изм	Лист	№ докум	Подп	Дата
Разраб		Елисеева		IV 86
Пров		Лейтес		V 86
Рук гр		Мерзлякова		
Гл спец		Вайнберг		V 86
Н контр		Смоланская		V 86
Утв		Сливак		06 86

А2В065 003

Стенка

Лит	Масса	Масштаб
И	См табл	—
Лист	Листов 1	

Госстрой СССР САНТЕХПРОЕКТ г Москва

Лист $\frac{Б15\ ГОСТ\ 19903-74}{4\ IV-В\ Ст3\ ГОСТ\ 16523-70}$

Копировал

Формат А4

А2В065 004

50

Серия 5.904-37 Выпуск 2

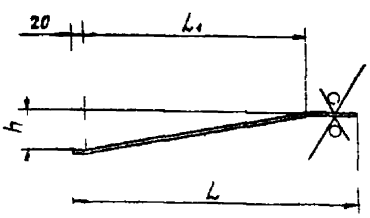

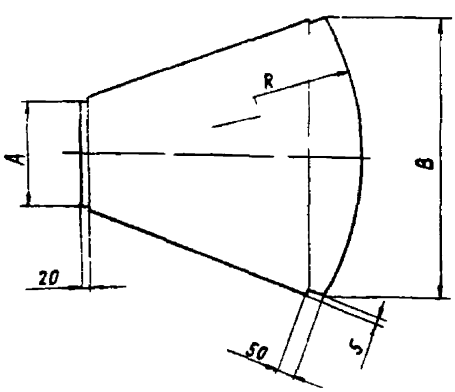

Обозначение	Размеры, мм						Материал	Масса, кг
	A	B	L	L_1	R	h		
А2В065 004	400	795	790	645	795	110	Лист $\frac{Б15\ ГОСТ\ 19903-74}{4\ IV\ В\ Ст3\ ГОСТ\ 16523-70}$	6,5
-01	500	995	890	694	895	60		8,0
-02		1280	990	720	995	11,5		11
-03	400	795	790	645	795	110	Лист $\frac{Б30\ ГОСТ\ 19903-74}{4\ IV-В\ Ст3\ ГОСТ\ 16523-70}$	13
-04	500	995	890	694	895	60		16
-05		1280	990	720	995	11,5		22

Неуказанные предельные отклонения размеров h14, $\pm \frac{t_2}{2}$

Изм	Лист	№ докум	Подп	Дата
Разраб		Елисеева		IV 86
Пров		Лейтес		V 86
Рук гр		Мерзлякова		
Гл спец		Вайнберг		V 86
Н контр		Смоланская		V 86
Утв		Сливак		06 86

А2В065 004

Стенка

Лит	Масса	Масштаб
И	См табл	—
Лист	Листов 1	

См таблицу

Госстрой СССР САНТЕХПРОЕКТ г Москва

Копировал Логинова

Формат А3

А2В 065 005

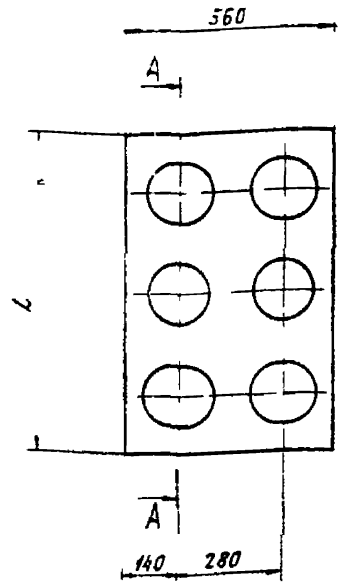

А-А

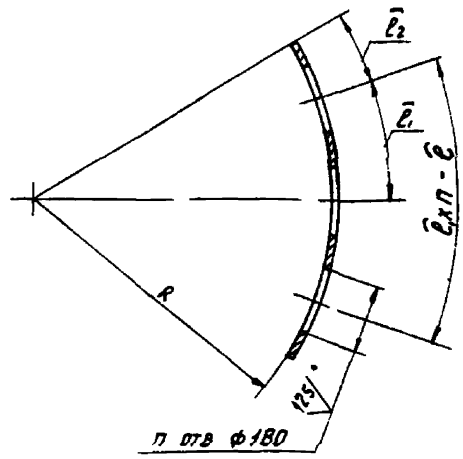

Обозначение	Размеры мм					Кол шт		Масса кг
	L	R	$\hat{\ell}$	$\hat{\ell}_1$	$\hat{\ell}_2$	n	n_1	
А2В 065 005	835	800	560	280	164	6	2	39
-01	1040	900	780	260	165	8	3	71
-02	1325	1000	1020	255	188	10	4	61

Неуказанные предельные отклонения размеров h14, $h14 \pm \frac{t_2}{2}$

Изм	Лист	№ докум	Подп	Дата
Разраб		Елисеева		11.86
Пров		Лейтес		11.86
Рук гр		Мерзлякова		
Гл спец		Винберг		12.86
Н.контр		Столянская		11.86
Утв		Спивак		06.87

А2В065 005

Стенка

Лит	Масса	Масштаб
И	см табл	—

Лист | Листов 1

Госстрой СССР САНТЕХПРОЕКТ г Москва

Копировал Логинова

Формат А3

А2В065 006

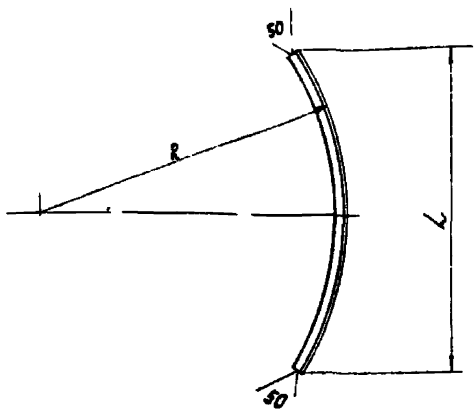

Обозначение	Размеры мм		Материал	Масса кг
	L	R		
А2В 065 006	800	800	Уголок 25х25х3 Б ГОСТ 8509-72 ВСт3 1 ГОСТ 535-79	0,70
-01	1000	900	Уголок 28х28х3 Б ГОСТ 8509-72 ВСт3 ГОСТ 535-79	0,96
-02	1285	1000		1,31

Неуказанные предельные отклонения размеров h14, $\pm \frac{t_2}{2}$

Изм	Лист	№ докум	Подп	Дата
Разраб		Елисеева		11.86
Пров		Лейтес		11.86
Рук гр		Мерзлякова		
Гл спец		Винберг		12.86
Н.контр		Столянская		11.86
Утв		Спивак		06.87

А2В065 006

Уголок

Лит	Масса	Масштаб
И	см табл	—

Лист | Листов 1

См таблицу

Госстрой СССР САНТЕХПРОЕКТ г Москва

Копировал ПС нова

Формат А4

Серия 5.904-37 Выпуск 2

Формат	Зона	Поз	Обозначение	Наименование	Кол	Примечание
				Документация		
А4			А2В 064 000Д	Коллектор горизонтальный проходной Технические требования		
А2			А2В 066 000СБ	Сборочный чертеж		
				Сборочные единицы		
А4		1	А2В 064 030	Патрубок	8	
А4		2	А2В 065 010 01	Корпус	1	
				Детали		
А4		3	А2В 065 001	Шибер	1	

Изм	Лист	№ докум	Подп	Дата
Разраб		Столянская		11.86
Пров		Те тес		11.86
Рук гр		Мерзлякова		
Н.контр		Фрадкин		12.86
Утв		Спивак		06.87

А2В066 000

Коллектор горизонтальный проходной ГП 8

Лит	Лист	Листов
И	1	1

Госстрой СССР САНТЕХПРОЕКТ г Москва

Копировал Логинова

Формат А4

Инв № подл | Подп и дата | Взам инв № | Инв № дубл | Подп и дата

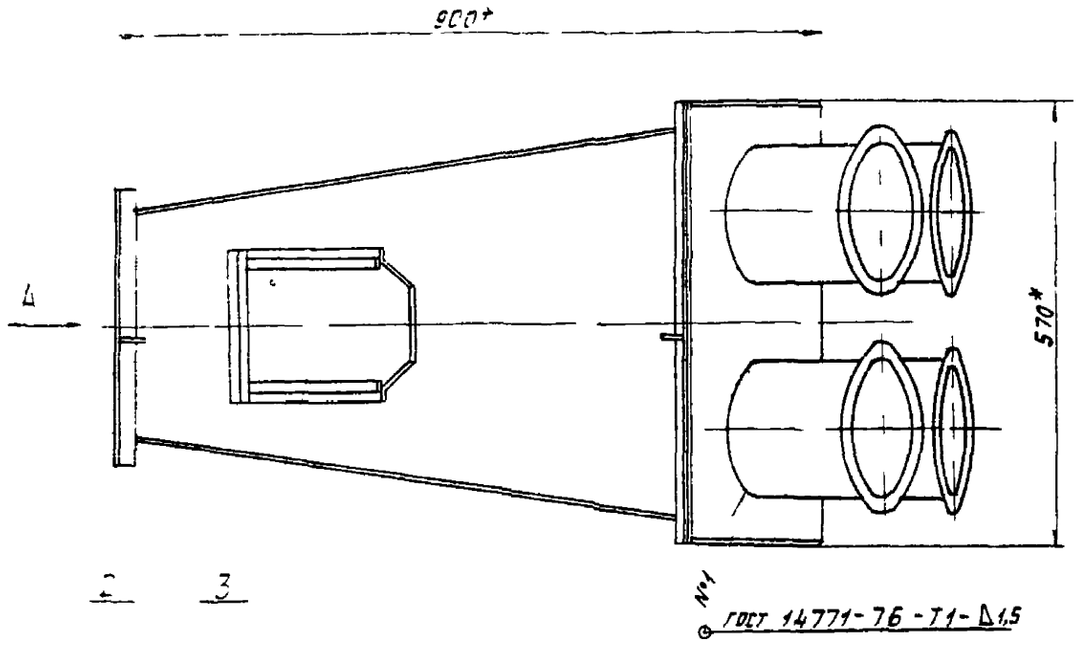

Вид Б

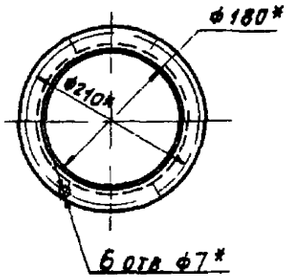

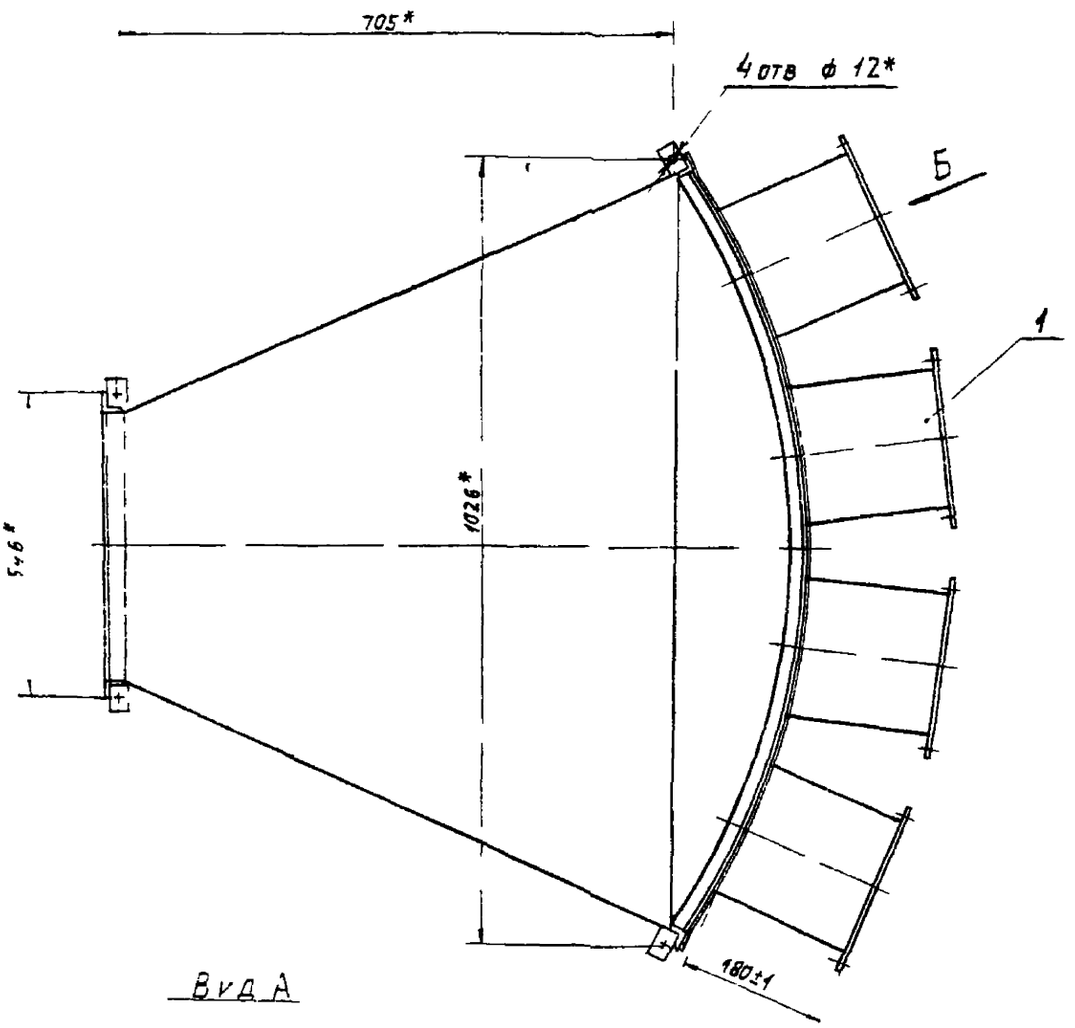

Вид А

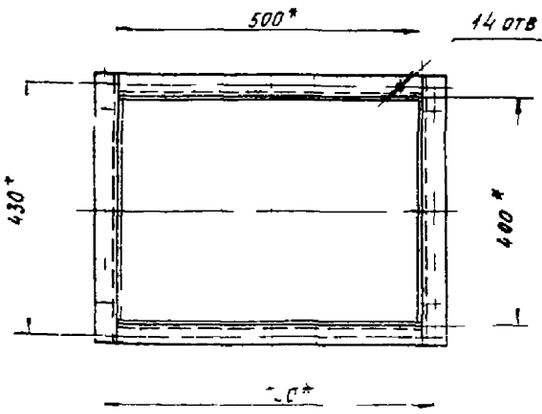

1 * Размеры для справок

2 Сварной шов №1 - проволока Св 08 Г2С ГОСТ 2246-70
Защитная среда - двуокись углерода ГОСТ 8050-76

						А2В066 000СБ	
Изм	Лист	№ докум.	Подп.	Дата	Коллектор горизонтальный проходной ГП 8	Лит	Масса	Масштаб
Разраб.		Коваленская		IV 86		И	620	1:5
Пров.		Лемтес		V 86		Лист	Листов 1
Рук. гр.		Чернякова				Госстрой СССР САНТЕХПРОЕКТ г. Москва	
Н. контр.		Фрадкин					
Утв.		Сливак					

Копировал Гогинова

Формат А2

Серия 5.904-37 Выпуск 2

Инв. № подл. | Подп. и дата | Взам. инв. №

А2В 068 005

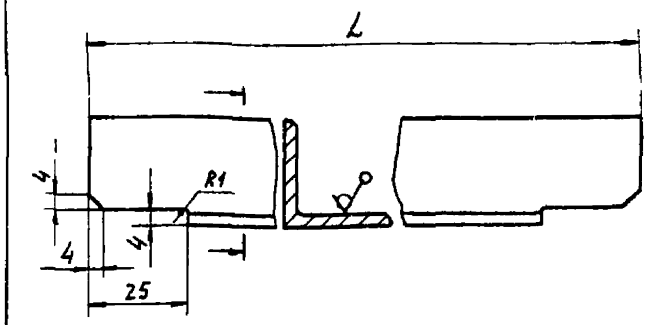

Обозначение	L, мм	Масса, кг
А2В 068 005	900	1,0
–01	1189	1,5

Неуказанные предельные отклонения размеров h14, $\pm \frac{t_2}{2}$

Изм.	Лист	№ докум.	Подп.	Дата
Разраб.		Смоленская		
Пров.		Лейтес		
Рук. гр.		Нерзлякова		
Гл. спец.		Вайнберг		
Н. контр.		Фрадкин		
Утв.		Сливак		

А2В 068 005

Уголок

Лит	Масса	Масштаб
И	см табл	–
Лист	Листов 1	

Уголок 28х28х3 Б ГОСТ 8509-72 / Ст3 I ГОСТ 535-79

Госстрой СССР САНТЕХПРОЕКТ г. Москва

Копировал Формат А4

А2В 068 006

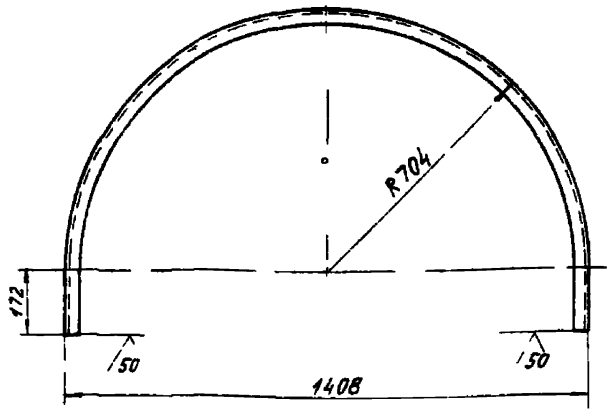

Неуказанные предельные отклонения размеров h14, $\pm \frac{t_2}{2}$

Изм.	Лист	№ докум.	Подп.	Дата
Разраб.		Смоленская		
Пров.		Лейтес		
Рук. гр.		Нерзлякова		
Гл. спец.		Вайнберг		
Н. контр.		Фрадкин		
Утв.		Сливак		

А2В 068 006

Уголок

Лит	Масса	Масштаб
И	3,3	1:10
Лист	Листов 1	

Уголок 28х28х3 Б ГОСТ 8509-72 / Ст3 I ГОСТ 535-79

Госстрой СССР САНТЕХПРОЕКТ г. Москва

Копировал Формат А4

Серия 5.904-37 Выпуск 2

Формат	Зона	Поз.	Обозначение	Наименование	Кол.	Примечание
				Документация		
А4			А2В 064 000Д	Коллектор горизонтальный проходной. Технические требования		
А2			А2В 067 000 СБ	Сборочный чертеж		
				Сборочные единицы		
А4		1	А2В 064 030	Патрубок	10	
А4		2	А2В 065 010-02	Корпус	1	
				Детали		
А4		3	А2В 065 001	Шибер	1	

Изм.	Лист	№ докум.	Подп.	Дата
Разраб.		Смоленская		
Пров.		Лейтес		
Рук. гр.		Нерзлякова		
Н. контр.		Фрадкин		
Утв.		Сливак		

А2В 067 000

Коллектор горизонтальный проходной ГП 10

Лит	Лист	Листов
И		1

Госстрой СССР САНТЕХПРОЕКТ г. Москва

Копировал Логинова Формат А4

Формат	Зона	Поз.	Обозначение	Наименование	Кол.	Примечание
				Документация		
А4			А2В 064 000Д	Коллектор горизонтальный проходной. Технические требования		
А2			А2В 068 000 СБ	Сборочный чертеж		
				Сборочные единицы		
А4		1	А2В 068 010	Полусфера	1	
А4		2	А2В 068 030	Патрубок	1	
				Детали		
А4		4	А2В 065 001-01	Шибер	1	
А4		5	А2В 068 001	Прокладка	2	
А4		6	А2В 068 002	Прокладка	2	
				Стандартные изделия		
		7		Болт М6х25 36 ГОСТ 7798-70	34	
		8		Гайка М6 4 ГОСТ 5915-70	34	
		9		Шайба 6 02 ГОСТ 11371-78	34	

Изм.	Лист	№ докум.	Подп.	Дата
Разраб.		Смоленская		
Пров.		Лейтес		
Рук. гр.		Нерзлякова		
Н. контр.		Фрадкин		
Утв.		Сливак		

А2В 068 000

Коллектор горизонтальный проходной ГП-12

Лит	Лист	Листов
И		1

Госстрой СССР САНТЕХПРОЕКТ г. Москва

Копировал Логинова Формат А4

А2В067000СБ

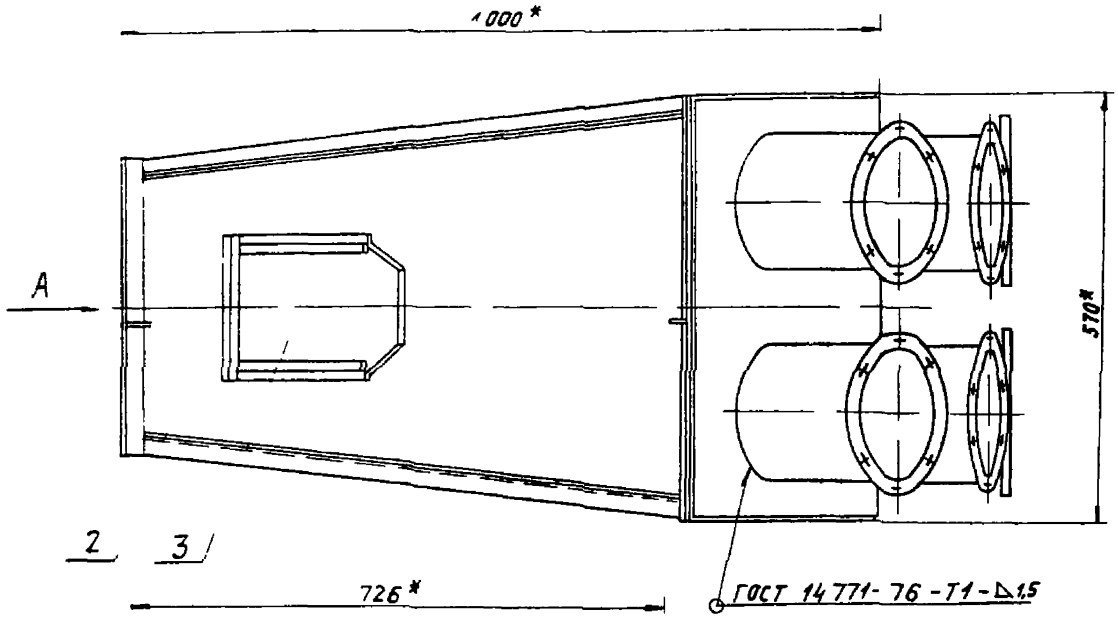

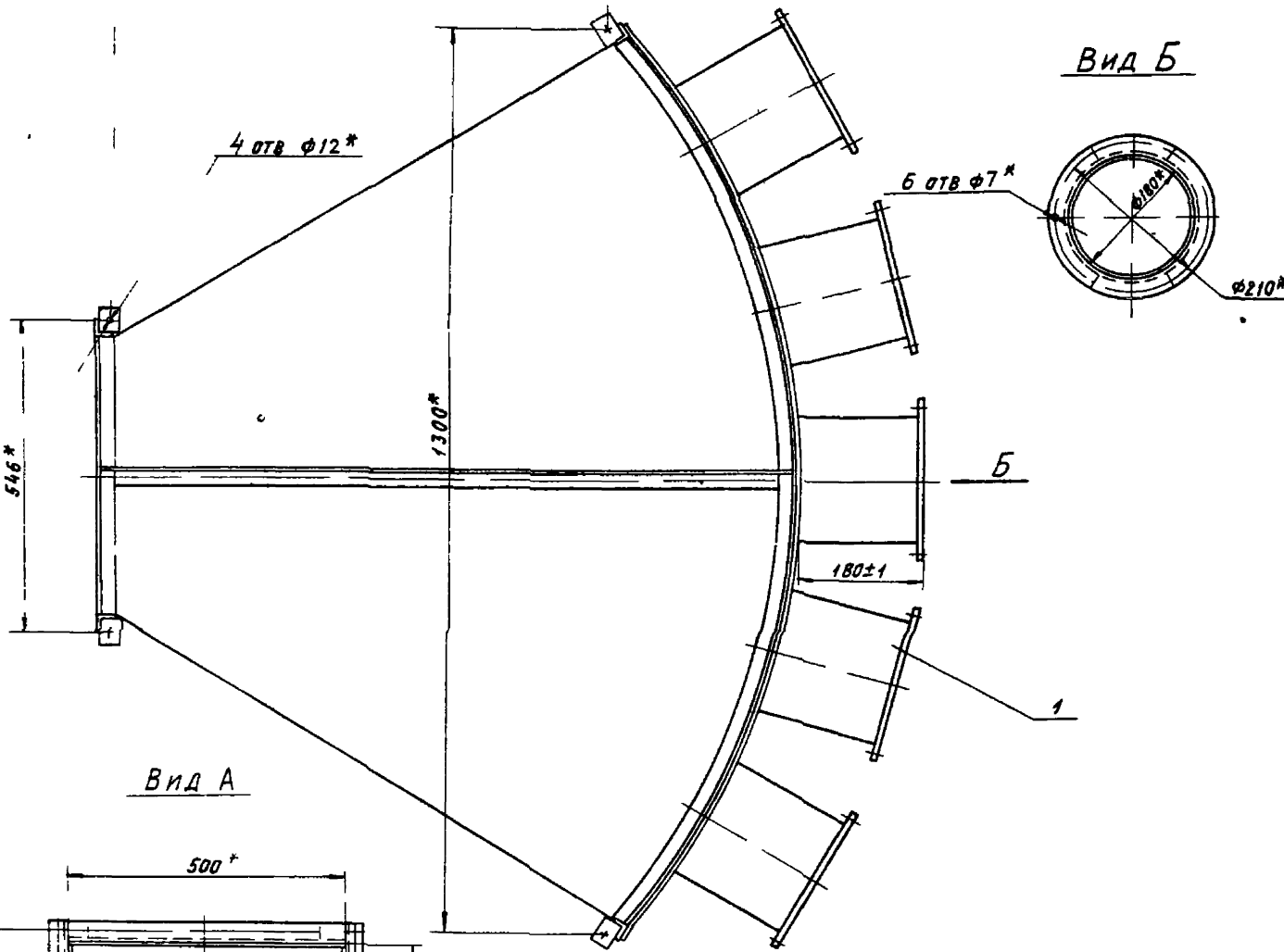

Вид Б

Вид А

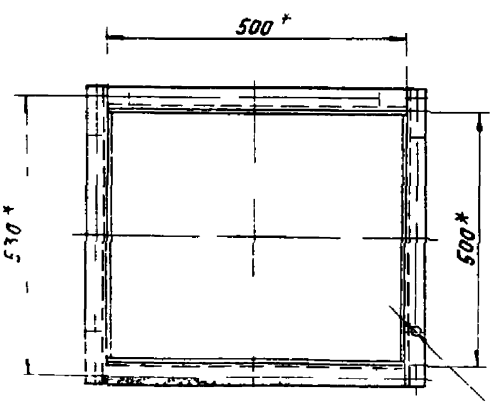

* Размеры для справок

Изм.	Лист	№ докум.	Подп.	Дата	А2В 067 000СБ	
Разраб.	Моганская			V 86	Коллектор горизонтальный проходной ГП-10	Лит. / Масса / Масштаб
Пров.	Дейтес			V 86		И / 78,5 / 1:5
Рук. гр.	Мер. Лякова					Лист / Листов 1
Гл. спец.	Алберг					Госстрой СССР САНТЕХПРОЕКТ г. Москва
Н. контр.	Фрадкин					
Утв.	Сливак					

Копировал Логинова

Формат А2

Серия 5.904-37 Выпуск 2

Инв. № подл. | Подп. и дата | Взам. инв. № | Инв. № дубл. | Подп. и дата

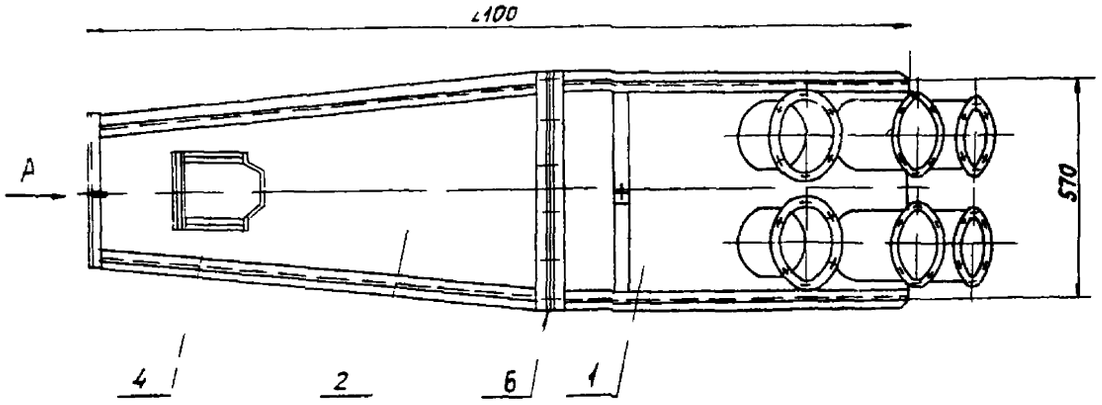

Вид В
М1:5

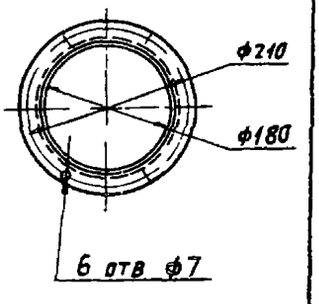

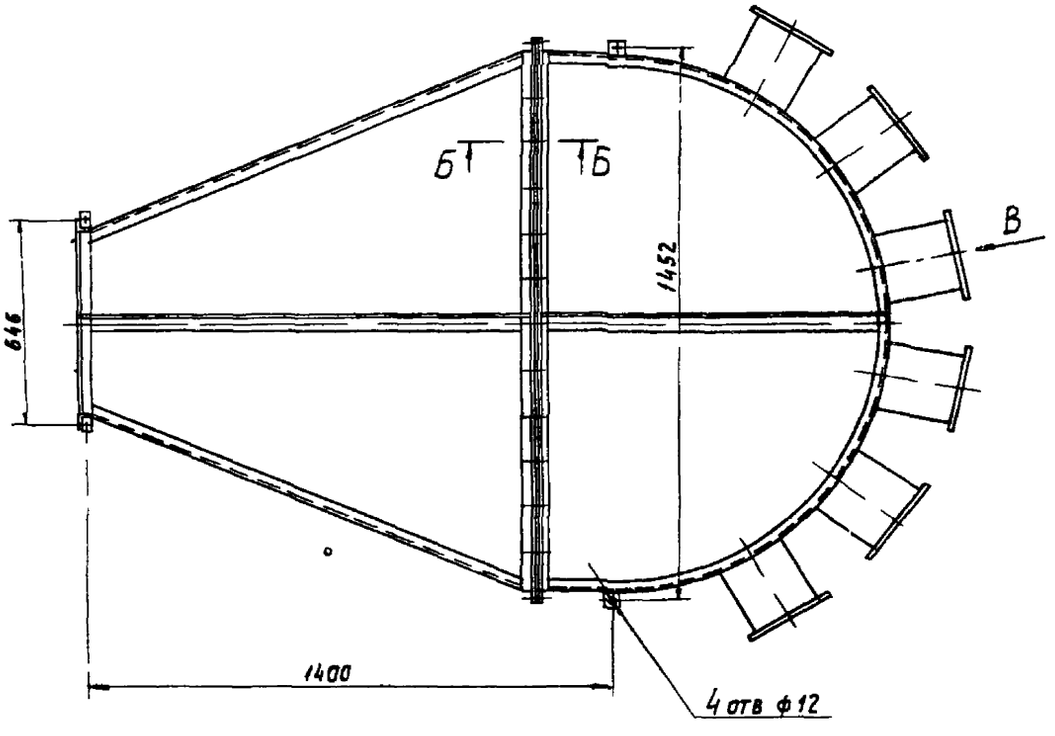

Б-Б
М1:1

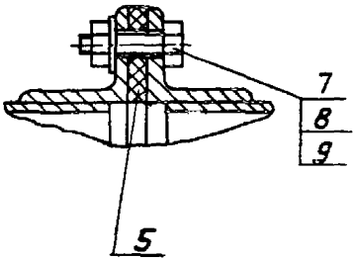

Вид А
М1:5

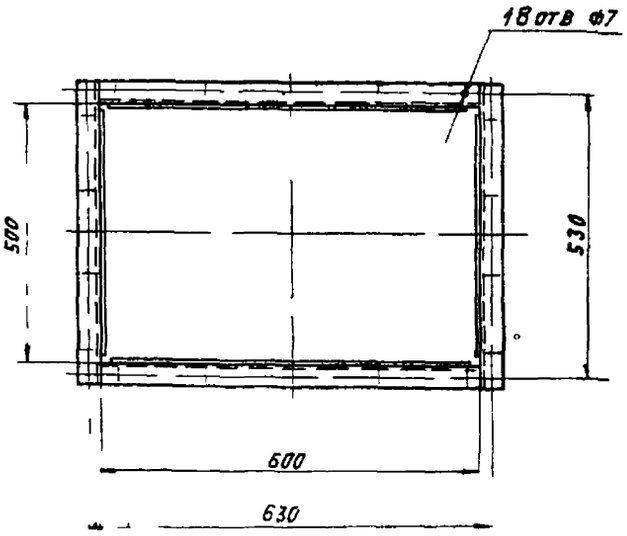

Размеры для справок

Серия 5.904-37 Выпуск 2

Инв. № подл. | Подп. и дата | Взам. инв. №

					А2В 068 000СБ		
Изм.	Лист	№ докум.	Подп.	Дата	Коллектор горизонтальный проходной ГП-12	Лит	Масса	Масштаб
Разраб.		Смоленская		4.86		И	155	1:10
Пров.		Лентес		4.86		Лист	Листов 1	
Рук. гр.		Медлякова						
Гл. спец.		Ваннберг		4.86		Госстрой СССР САНТЕХПРОЕКТ г. Москва		
Н. контр.		Фрадкин		05.86				
Утв.		Сливак		4.86				

Копировал Логинова

Формат А2

А2В 068 001

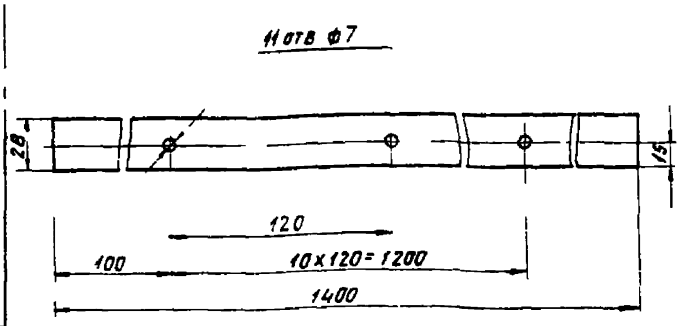

Неуказанные предельные отклонения размеров $\pm\frac{t_2}{2}$

Изм	Лист	№ докум	Подп	Дата	А2В 068 001	Лит	Масса	Масштаб
Разраб		Елисеева		IV 86	Прокладка	И	0,21	1:2
Пров		Лейтес		V 86		Лист	Листов 1	
Рук груп		Мезлякова			Паронит ПОН-3 ГОСТ 481-80	Госстрой СССР САНТЕХПРОЕКТ г. Москва		
Гл спец		Вайнберг						
Н контр		Смолянская		IV 86				
Утв		Сливак						

Копировал Логинова Формат А4

А2В 068 002

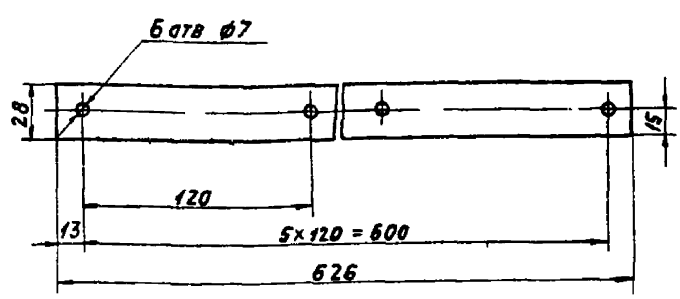

Неуказанные предельные отклонения размеров $\pm\frac{t_2}{2}$

Изм	Лист	№ докум	Подп	Дата	А2В 068 002	Лит	Масса	Масштаб
Разраб		Елисеева		IV 86	Прокладка	И	0,09	1:2
Пров		Лейтес		V 86		Лист	Листов 1	
Рук груп		Мезлякова			Паронит ПОН-3 ГОСТ 481 80	Госстрой СССР САНТЕХПРОЕКТ г. Москва		
Гл спец		Вайнберг						
Н контр		Смолянская		IV 86				
Утв		Сливак						

Копировал Логинова Формат А4

А2В 068 008

Серия 5 904-37 Выпуск 2

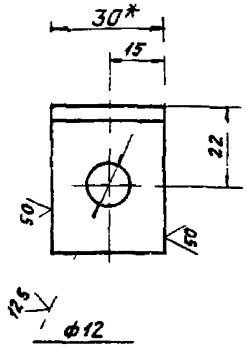

1* Размер для справок
2 Н14, $\pm\frac{t_2}{2}$

Изм	Лист	№ докум	Подп	Дата	А2В 068 008	Лит	Масса	Масштаб
Разраб		Смолянская		V 86	Уголок	И	0,07	1:1
Пров		Лейтес		V 86		Лист	Листов 1	
Рук гр					Уголок 28×28×3 Б ГОСТ 8509 72 ВСт3 I ГОСТ 535 79	Госстрой СССР САНТЕХПРОЕКТ г. Москва		
Гл спец								
Н контр								

Копировал Логинова Формат А4

Формат	Зона	Поз	Обозначение	Наименование	Кол	Примечание
				Документация		
А2			А2В 068 010 СБ	Сборочный чертеж		
				Сборочные единицы		
А4		1	А2В 064 030	Патрубок	12	
А4		2	А2В 068 020	Фланец	1	
				Детали		
А4		3	А2В 068 003	Стенка	1	
		4	-01	Стенка	1	
А4		5	А2В 068 004	Стенка	1	
А4		6	А2В 068 005	Уголок	2	
А4		7	А2В 068 006	Уголок	2	
Б4		8	А2В 068 007	Полоса		
				Полоса 4×40 Б ГОСТ 103-76 ВСт3-I ГОСТ 535-79		
				L=512-1,75	2	0,64 кг
А4		9	А2В 068 008	Уголок	2	

Изм	Лист	№ докум	Подп	Дата	А2В 068 010	Лит	Лист	Листов
Разраб		Смолянская		IV 86	Полусфера	И		1
Пров		Лейтес		V 86		Госстрой СССР САНТЕХПРОЕКТ г. Москва		
Рук гр		Мезлякова						
Н контр		Фрадкин						
Утв		Сливак						

Копировал Логинова Формат А4

А2В068 010 СБ

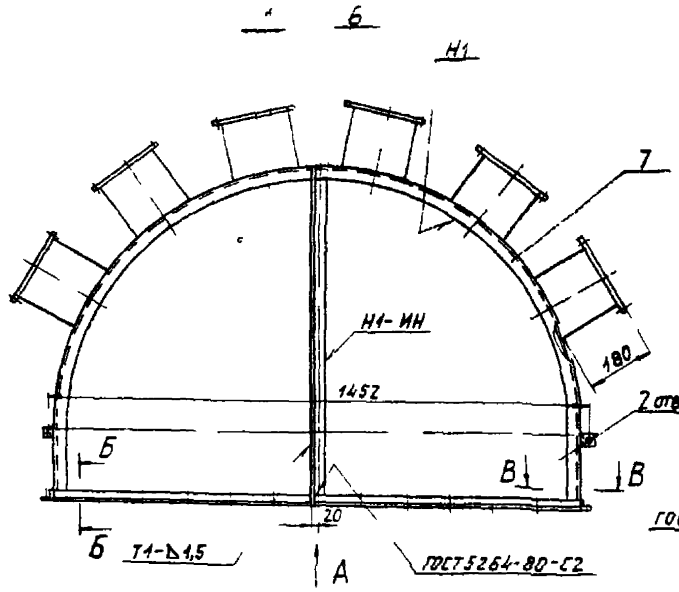

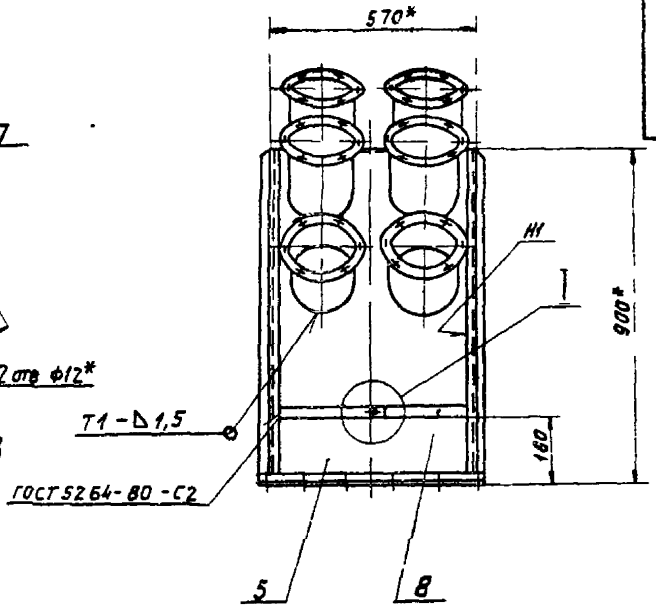

I
М12

Вид А

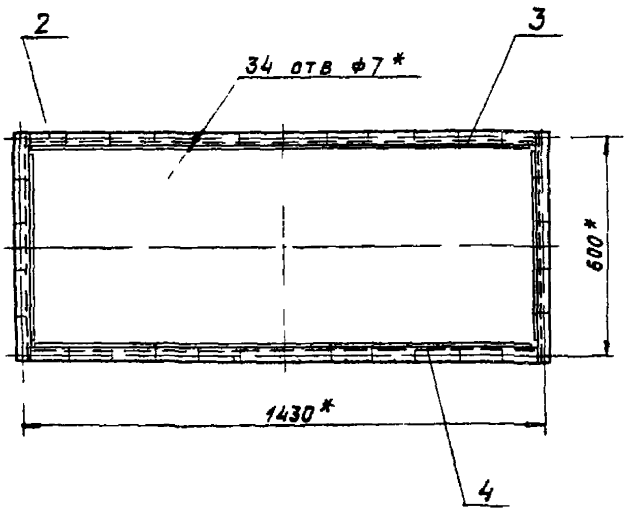

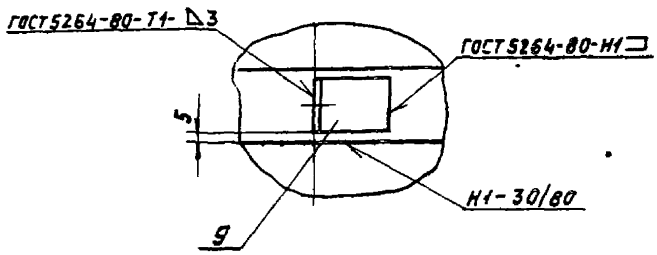

В-В
М12

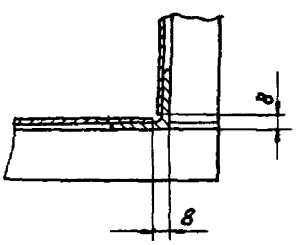

Б-Б
М11

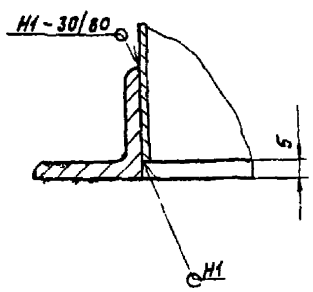

1* Размеры для справок

2 $\pm \frac{t_2}{2}$

3 Сварные швы Н1, Т1 по ГОСТ 14771-76, кроме швов, указанных на чертеже Проволока-СВ-08Г2С ГОСТ 2246-70 Защитная среда-двуокись углерода ГОСТ 8050-76

					А2В068 010СБ			
Изм	Лист	№ докум	Подп	Дата	Полусфера	Лит	Масса	Масштаб
Разраб		Смоканская		IV 86		Н	78,6	1:10
Пров		Лейтес		V 86		Лист	Листов 1	
Рук.груп		Мерзлякова				Госстрой СССР САНТЕХПРОЕКТ г. Москва		
Гл.спец		Вайнберг						
Н.контр		Фрадкин						
Утв		Спивак						

Копировал Логинова

Формат А2

Серия 5.904-37 Выпуск 2

Инв № подл | Подп и дата | Взам инв № | Инв № дубл | Подп и дата

Обозначение	Наименование	Кол.	Примечание
	Документация		
А4 А2В 068 020	Сборочный чертеж		
	Детали		
Б4 1 А2В 068 011	Уголок		
	Уголок 28х28х3 Б ГОСТ 8509 72		
	ВСт3 I ГОСТ 535-79		
	λ = 1456-3,1	2	1,86 кг
Б4 2 А2В 068 012	Уголок		
	Уголок 28х28х3 Б ГОСТ 8509 72		
	ВСт3-I ГОСТ 535-79		
	λ = 570-1,75	2	0,73 кг

А2В 068 020

Изм	Лист	№ докум	Подп	Дата
Разраб	Смолянская			IV 86
Пров	Лейтес			V 86
Рук гр	Мерзлякова			
Н контр	Фрадкин			
Утв	Сливак			

Фланец

Лит | Лист | Листов

Госстрой СССР САНТЕХПРОЕКТ г Москва

Копировал Логинова

Формат А4

А2В 068 020СБ

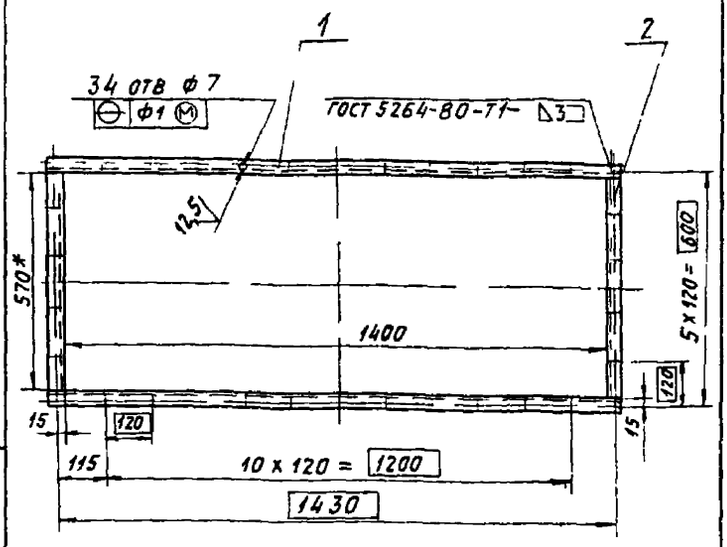

1 * Размер для справок

2 $h14, \pm \frac{t_2}{2}$

Изм	Лист	№ докум	Подп	Дата
Разраб	Смолянская			IV 86
Пров	Лейтес			V 86
Рук гр	Мерзлякова			
Гл спец	Вайнберг			V 86
Н контр	Фрадкин			
Утв	Сливак			

Фланец

Лит	Масса	Масштаб
И	5,18	1 10

Лист | Листов 1

Госстрой СССР САНТЕХПРОЕКТ г Москва

Формат А4

А2В 068 003

Серия 5.904-37 Выпуск 2

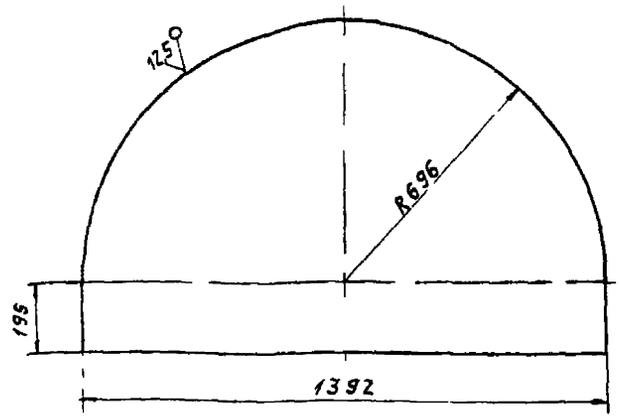

Обозначение	S^*, мм	Масса кг
А2В 068 003	1,5	10,6
-01	3	21,2

1 * Размер для справок

2 $h14, \pm \frac{t_2}{2}$

А2В 068 003

Изм	Лист	№ докум	Подп	Дата
Разраб	Смолянская			IV 86
Пров	Лейтес			V 86
Рук гр	Мерзлякова			
Гл спец	Вайнберг			V 86
Н контр	Фрадкин			
Утв	Сливак			

Стенка

Лит	Масса	Масштаб
И	См табл	1 10

Лист | Листов 1

Лист Б S^* ГОСТ 19903-74 / 4 IV ВСт3 ГОСТ 16523 70

Госстрой СССР САНТЕХПРОЕКТ г Москва

Копировал Логинова

Формат А4

А2В 068 004

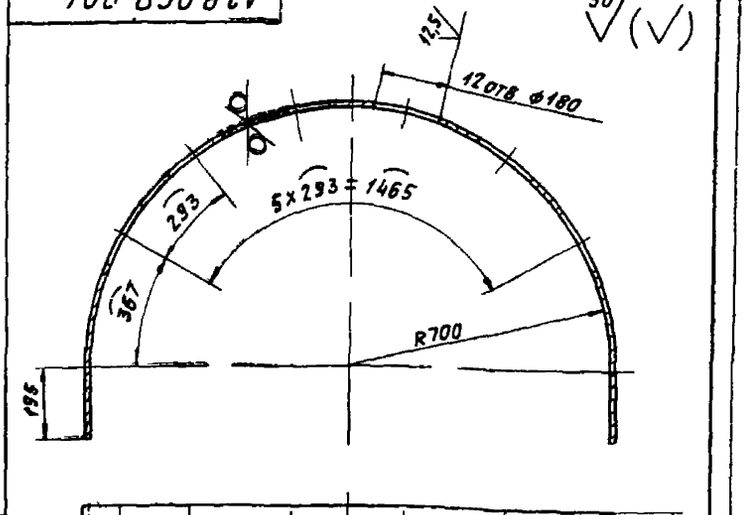

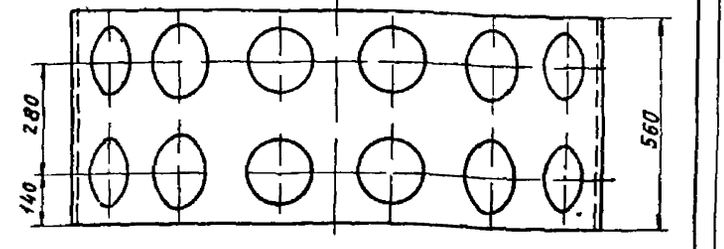

Неуказанные предельные отклонения размеров $H14$, $h14, \pm \frac{t_2}{2}$

А2В 068 004

Изм	Лист	№ докум	Подп	Дата
Разраб	Смолянская			IV 86
Пров	Лейтес			V 86
Рук гр	Мерзлякова			
Гл спец	Вайнберг			V 86
Н контр	Фрадкин			
Утв	Сливак			

Стенка

Лит	Масса	Масштаб
И	13,2	1 10

Лист | Листов 1

Лист Б1,5 ГОСТ 19903-74 / 4-IV ВСт3 ГОСТ 16523 70

Госстрой СССР САНТЕХПРОЕКТ г Москва

Копировал Логинова

Формат А4

А2В068 011

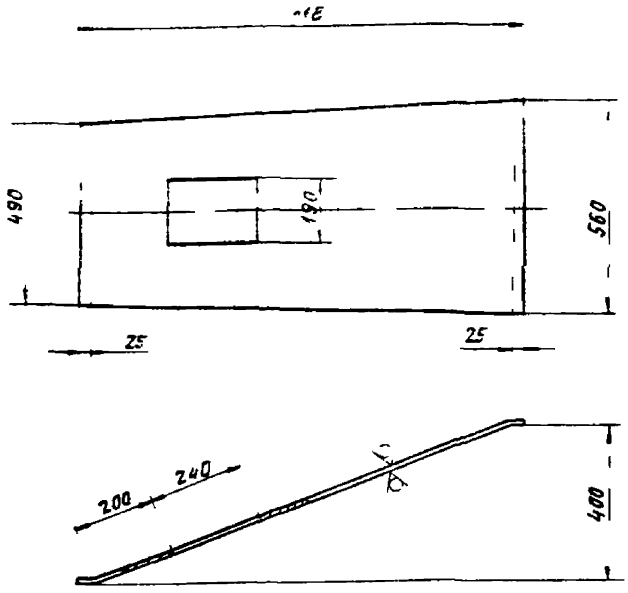

Неуказанные предельные отклонения размеров $H14$ $h14$ $\pm\frac{t2}{2}$

Изм	Лист	№ докум.	Подп.	Дата	А2В068 011		
Разраб.		Елисеева		IV 86	Стенка	Лит.	Масса	Масштаб
Пров.		Лейтес		V 86		И	7,2	1:10
Рук. гр.		Перлякова				Лист	Листов 1
Гл. спец.		Ваинберг		V 86			
Н. контр.		Смоланская		V 86	Лист Б1,5 ГОСТ 19903-74 / 4 IV-ВСт3 ГОСТ 16523-70	Госстрой СССР САНТЕХПРОЕКТ г. Москва	
Утв.		Спивак		V 86			

Копировал Логинова Формат А4

А2В068 012

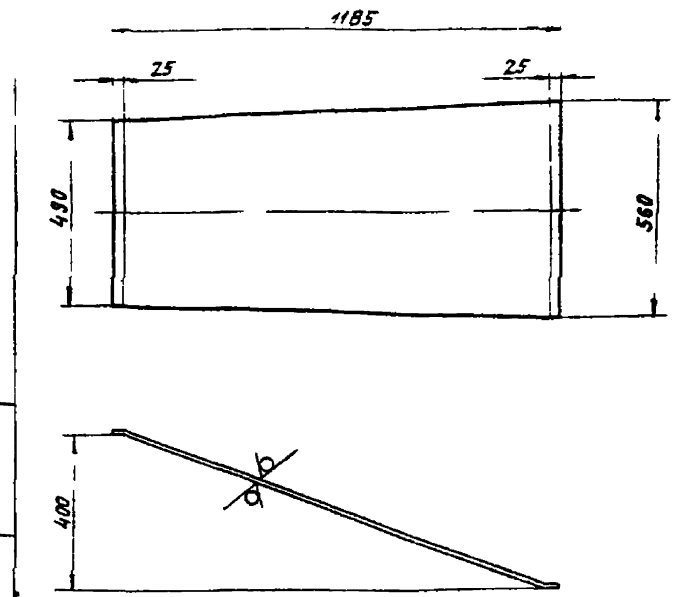

Неуказанные предельные отклонения размеров $h14$, $\pm\frac{t2}{2}$

Изм	Лист	№ докум.	Подп.	Дата	А2В068 012		
Разраб.		Елисеева		IV 86	Стенка	Лит.	Масса	Масштаб
Пров.		Лейтес		V 86		И	7,7	1:10
Рук. гр.		Перлякова				Лист	Листов 1
Гл. спец.		Ваинберг		V 86			
Н. контр.		Смоланская		V 86	Лист Б1,5 ГОСТ 19903-74 / 4 IV-ВСт3 ГОСТ 16523-70	Госстрой СССР САНТЕХПРОЕКТ г. Москва	
Утв.		Спивак		V 86			

Копировал Логинова Формат А4

А2В068 013

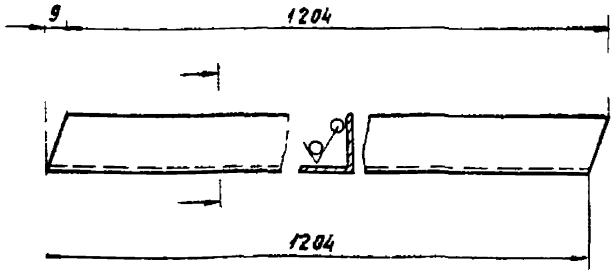

Неуказанные предельные отклонения размеров $h14$, $\pm\frac{t2}{2}$

Изм	Лист	№ докум.	Подп.	Дата	А2В068 013		
Разраб.		Елисеева		IV 86	Уголок	Лит.	Масса	Масштаб
Пров.		Лейтес		V 86		И	1,5	1:2
Рук. гр.		Перлякова				Лист	Листов 1
Гл. спец.		Ваинберг		V 86			
Н. контр.		Смоланская		V 86	Уголок 2В7 2В2,3-6, ОСТ В 5Ю9 72 / Ст3 I ГОСТ 535-79	Госстрой СССР САНТЕХПРОЕКТ г. Москва	
Утв.		Спивак		V 86			

Копировал Логинова Формат А4

Серия 5.904-37 Выпуск 2

Формат	Зона	Поз.	Обозначение	Наименование	Кол.	Примечание
				Документация		
А2			А2В068 030 СБ	Сборочный чертеж		
				Сборочные единицы		
А4		1	А2В064 030-04	Фланец	1	
А4		2	А2В068 020	Фланец	1	
				Детали		
А4		3	А2В064 008	Опора	2	
А4		4	А2В064 009	Направляющая шибера	3	
А4		6	А2В068 011	Стенка	1	
А4		7	А2В068 012	Стенка	1	
А4		8	А2В068 013	Уголок	4	
А4		5	А2В068 005-01	Уголок	2	
А3		9	А2В068 015	Стенка	1	
А3		10	А2В068 015-01	Стенка	1	

А2В068 030

Изм	Лист	№ докум.	Подп.	Дата	А2В068 030		
Разраб.		Елисеева		IV 86	Патрубок	Лит.	Лист	Листов
Пров.		Лейтес		V 86		И	1	1
Рук. груп.		Перлякова				Госстрой СССР САНТЕХПРОЕКТ г. Москва	
Н. контр.		Смоланская		V 86			
Утв.		Спивак		V 86			

Копировал Логинова Формат А4

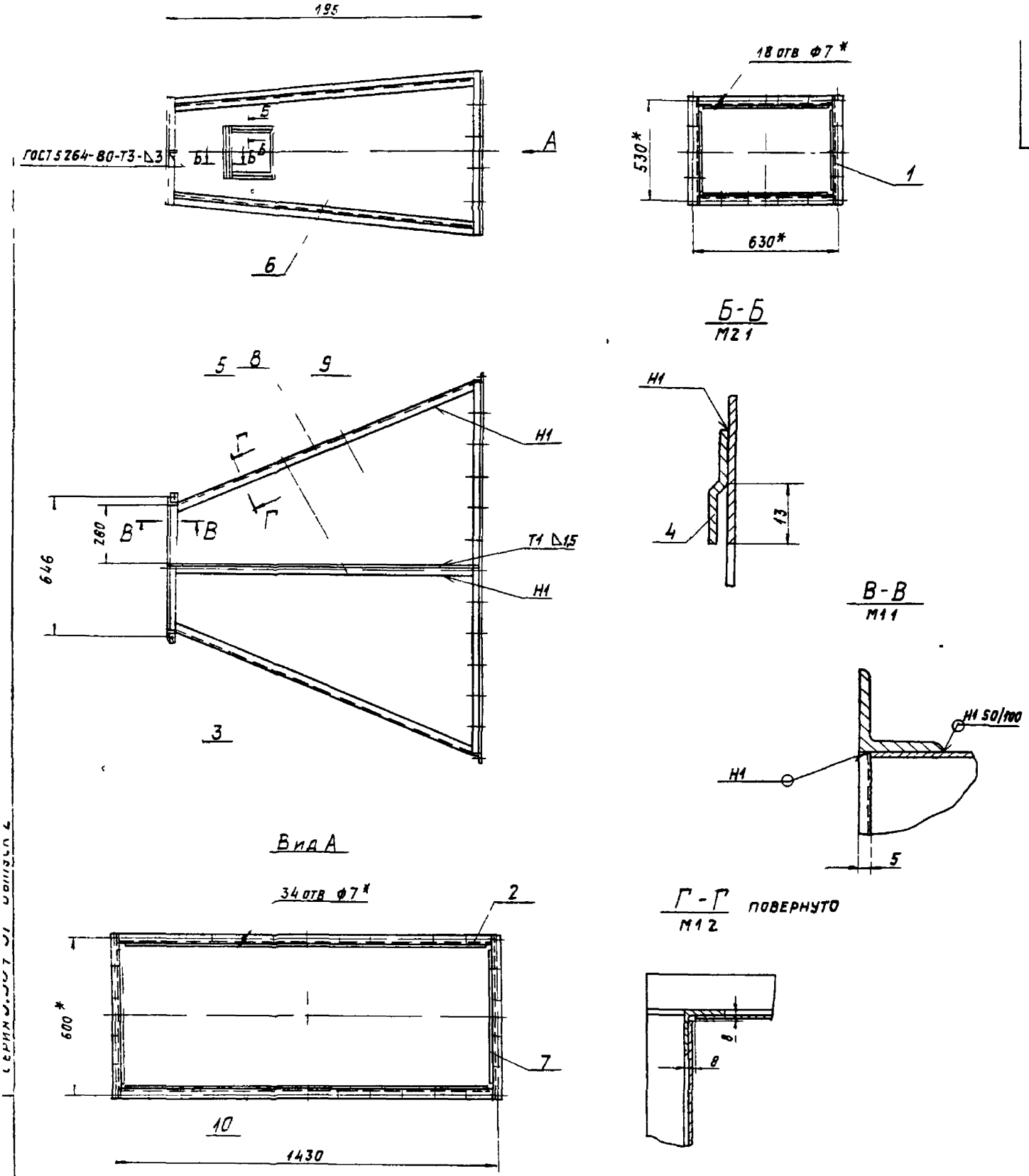

1 * Размеры для справок
2 h14, $\pm\frac{t2}{2}$
3 Сварные швы Н1 Т1 по ГОСТ 14771-76, кроме швов, указанных на чертеже Проволока - СВ 08Г2С ГОСТ 2246-70 Защитная среда - двуокись углерода ГОСТ 8050-76

					А2В068030СБ			
Изм	Лист	№ докум	Подп	Дата	Патрубок	Лит	Масса	Масштаб
Разраб		Елисеева		86		И	73	1 10
Пров		Лейтес		86		Лист	Листов 1	
Рук гр		Мерзлякова				Госстрой СССР САНТЕХПРОЕКТ г Москва		
Гл спец		Ванинберг		86				
Н контр		Смоленская		86				
Утв		Спивак		86				

Копировал Погинова Формат А2

gost.e-ecolog.ru