ГОСУДАРСТВЕННЫЙ КОМИТЕТ СССР ПО ДЕЛАМ СТРОИТЕЛЬСТВА

ГОССТРОЙ СССР

ТИПОВАЯ ДОКУМЕНТАЦИЯ НА КОНСТРУКЦИИ, ИЗДЕЛИЯ
И УЗЛЫ ЗДАНИЙ И СООРУЖЕНИЙ

СЕРИЯ 5.904-37

АСПИРАЦИОННЫЕ КОЛЛЕКТОРЫ НА РАЗЛИЧНУЮ ПРОИЗВОДИТЕЛЬНОСТЬ ПО ВОЗДУХУ

ВЫПУСК 1

КОЛЛЕКТОРЫ БАРАБАННЫЕ ПРОХОДНЫЕ БП

РАБОЧИЕ ЧЕРТЕЖИ

РАЗРАБОТАНЫ
ГПИ САНТЕХПРОЕКТ
ГОССТРОЯ СССР

ГЛАВНЫЙ ИНЖЕНЕР ИНСТИТУТА ШИЛЛЕР Ю.И.

ГЛАВНЫЙ ИНЖЕНЕР ПРОЕКТА СПИВАК В.А.

УТВЕРЖДЕНЫ
ГЛАВСТРОЙПРОЕКТОМ ГОССТРОЯ СССР
ПРОТОКОЛ №47 ОТ 31 ИЮЛЯ 1986г.

ВВЕДЕНЫ В ДЕЙСТВИЕ
ГПИ САНТЕХПРОЕКТ
ПРИКАЗ № 126 ОТ 11 АВГУСТА 1986г

gost.e-ecolog.ru

СОДЕРЖАНИЕ

Обозначение	Наименование	Стр
	Содержание	
А2В 051 000Д	Коллектор барабанный проходной	2
	Технические требования	
А2В 051 000	Коллектор барабанный проходной БП-4	
А2В 051. 000 СБ	Коллектор барабанный проходной БП-4	3
А2В 051 003	Диск	4
А2В 051 004	Кольцо	
А2В 051 010	Крышка	
А2В 051 010 СБ	Крышка	5
А2В 051 001	Прокладка	6
А2В 051 013	Платик	
А2В 051 020	Цилиндр	
А2В 051 020 СБ	Цилиндр	7
А2В 051 008	Обечайка	8
А2В 051 011	Уголок	
А2В. 051 030	Конус	
А2В 051 030 СБ	Конус	9
А2В 051. 009	Фланец	10
А2В 051 012	Обечайка	
А2В 052 000	Коллектор барабанный проходной БП-6	

Обозначение	Наименование	Стр
А2В 052 000 С	Коллектор барабанный проходной БП-6	11
А2В 053 000	Коллектор барабанный проходной БП-8	12
А2В 054 000	Коллектор барабанный проходной БП-10	
А2В 055 000	Коллектор барабанный проходной БП-12	
А2В 056 000	Коллектор барабанный проходной БП-15	
А2В 053 000 СБ	Коллектор барабанный проходной БП-8	13
А2В 054 000 СБ	Коллектор барабанный проходной БП-10	14
А2В 055 000 СБ	Коллектор барабанный проходной БП-12	15
А2В 056 000 СБ	Коллектор барабанный проходной БП-15	16

В данном выпуске приведены рабочие чертежи коллекторов барабанных проходных типа БП

Барабанные коллекторы применяются в системах аспирации при отсасывании от технологического оборудования и дальнейшего перемещения по воздухопроводу пыли порошкообразных, сыпучих и волокнистых материалов

Разработанные коллекторы дают возможность подключать воздухопроводы местных отсосов в вертикальной плоскости, а отводимый воздух направлять вниз.

Барабанные коллекторы состоят из цилиндрической и конической частей, соединенных между собой на болтах.

Патрубки, подсоединяемые к воздухопроводам местных отсосов, расположены на крышке

Соединение воздухопроводов местных отсосов с патрубками барабанных проходных коллекторов и самих коллекторов с воздухопроводами на пылеочистную установку - фланцевое Фланцы выполнены в соответствии с ГОСТ 26270-84

Размеры сечений воздухопроводов выбраны в соответствии с приложением 17 СНиП II-33-75*.

Разгрузка в данных коллекторах пневматическая, потоком проходящего аспирационного воздуха Лакокрасочное покрытие поверхностей коллекторов - в соответствии с проектом, в зависимости от условий предстоящей их эксплуатации

Техническая характеристика барабанных коллекторов приведена в выпуске 0.

Изм	Лист	№ докум	Подп	Дата
Разраб		Смолянская		
Пров		Лейтес		
Рук гр		Мерзлякова		
Н контр		Фрадкин		
Утв		Спивак		

А2В 051 000Д

Коллектор барабанный проходной Технические требования.

Лит	Лист	Листов
И		1

Госстрой СССР САНТЕХПРОЕКТ г Москва

Копировал Логинова

Формат А4

Формат	Зона	Поз	Обозначение	Наименование	Кол.	Примечание
				Документация		
А2			А2В 051. 000СБ	Сборочный чертеж		
А4			А2В 051. 000Д	Технические требования		
				Сборочные единицы		
А4		1	А2В 051. 010	Крышка	1	
А4		2	А2В 051 020	Цилиндр	1	
А4		3	А2В 051. 030	Конус	1	
				Детали		
А4		4	А2В 051. 001	Прокладка	2	
				Стандартные изделия		
		5		Болт М10 × 25 36		
				ГОСТ 7798-70	24	
		6		Гайка М10 4		
				ГОСТ 5915-70	24	
		7		Шайба 10.02		
				ГОСТ 11371-78	24	

Подп и дата | Инв № дубл | Взам инв № | Подп и дата | Инв № подл

Изм	Лист	№ докум	Подп	Дата
Разраб		Смолянская		
Пров		Лейтес		
Рук гр		Мерзлякова		
Н контр		Фрадкин		
Утв		Спивак		

А2В. 051 000

Коллектор барабанный проходной БП-4

Лит	Лист	Листов
И		1

Госстрой СССР САНТЕХПРОЕКТ г Москва

Копировал Логинова

Формат А4

А2В051 000 СБ

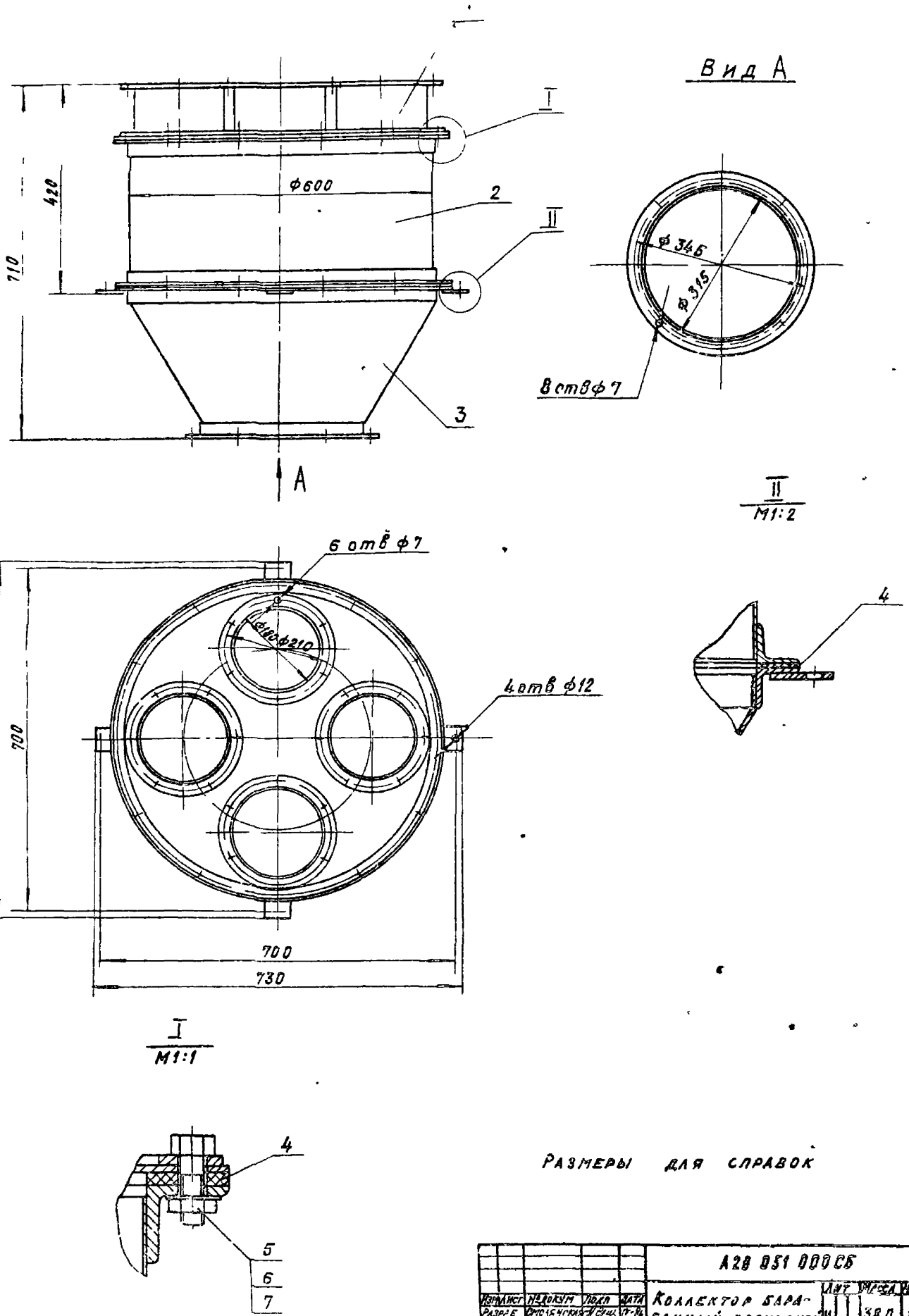

Размеры для справок

				А2В 051 000 СБ			
Изм	Лист	№ докум	Подп	Дата	Коллектор барабанный проходной БП-4	Лит	Масса	Масштаб
Разраб		Смолянская				М	380	1:5
Пров		Лектес				Лист	Листов 1	
Рук группы		Мерзлякова						
Гл спец		Байнберг				ГОССТРОЙ СССР САНТЕХПРОЕКТ г Москва		
Н контр		Медведева						
Утв		Спивак						

Копировал Крайлина Формат А2

А2В 051 003

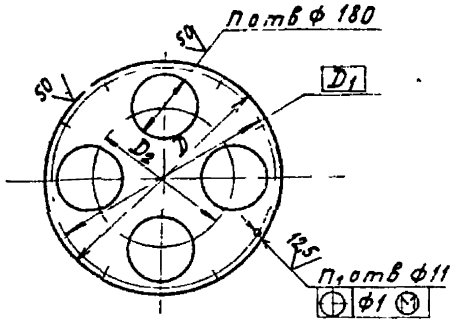

Обозначение	Размеры, мм D	D1	D2	Кол. шт. n	n1	Масса, кг
А2В 051 003	665	640	370	4	12	5,8
-01	820	790	520	6		8,8
-02	1020	990	720	8	16	14,4
-03	1170	1140	870	10		19,3
-04	1270	1240	970	12		22,6
-05	1570	1540	1270	15	20	36,6

Неуказанные предельные отклонения размеров: $H14; h14; \pm\frac{t2}{2}$.

Изм.	Лист	№ докум.	Подп.	Дата	А2В 051. 003
Разраб.		Слоб.		11-86	Диск
Пров.		Лентес		11-86	Лит. И; Масса: см. табл.; Масштаб: —
Т. контр.					Лист; Листов:
Н. контр.		Бабкина		11-86	Лист 63,0 ГОСТ 19903-74 / Ст3 ГОСТ 16523-70
Утв.		Бабкин		11-86	Госстрой СССР, Сантехпроект, г. Москва

Копировал Крамлина — Формат А4

А2В 051 004

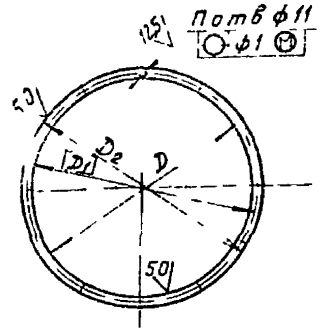

Обозначение	Размеры, мм D	D1	D2	n, шт	Масса, кг
А2В 051. 004	615	590	660	12	1,4
-01	765	790	815		1,95
-02	965	990	1015		2,4
-03	1115	1140	1165	16	2,8
-04	1215	1240	1265		3,2
-05	1515	1540	1565	20	3,72

Неуказанные предельные отклонения размеров: $H14; h14; \pm\frac{t2}{2}$.

Изм.	Лист	№ докум.	Подп.	Дата	А2В 051 004
Разраб.		Слоб.		11-86	Кольцо
Пров.		Лентес		11-86	Лит. И; Масса: см. табл.; Масштаб: —
Т. контр.					Лист; Листов: 1
Н. контр.		Бабкина		11-86	Лист 64,0 ГОСТ 19903-74 / Ст3 ГОСТ 14637-79
Утв.		Бабкин		11-86	Госстрой СССР, Сантехпроект, г. Москва

Копировал Крамлина — Формат А4

Серия 5.904-37 Выпуск 1

А2В 051 010

Кришка

Лит. И; Лист 1; Листов 2

Госстрой СССР, Сантехпроект, г. Москва

Копировал Крамлина — Формат А4

Поз.	Обозначение	Наименование	Кол. на изд. -01	02	03	04	05	Примечание
		Документация						
	А2В 051 010 СБ	Сборочный чертеж						
		Детали						
1	А2В 051. 003	Диск	1					
	-01	Диск		1				
	-02	Диск			1			
	-03	Диск				1		
	-04	Диск					1	
	-05	Диск						1
2	А2В 051. 004	Кольцо	1					
	-01	Кольцо		1				
	-02	Кольцо			1			

Поз.	Обозначение	Наименование	Кол. на изд. -01	02	03	04	05	Примечание
2	А2В 051. 004 -03	Кольцо			1			
	-04	Кольцо				1		
	-05	Кольцо					1	
3	А2В 051 005	Патрубок	4	6	8	10	12	15
		Лист 5 ГОСТ 19903-74 / 4-Г-Ст3 ГОСТ 8723-70						0,68 кг
4	А2В 051 006	Фланец	4	6	8	10	12	15
		Лист 64,0 ГОСТ 19903-74 / Ст3 ГОСТ 14637-79						0,5 кг
5	А2В 051 007	Уголок	4	6	8	10	12	15
		30х30х4 Б ГОСТ 8509-72 / Уголок В Ст3 ГОСТ 535-79					1	
		L = 1510 - 81						3,26 кг

А2В 051. 010

Лист 2

Копировал Крамлина — Формат А4

Рис 1

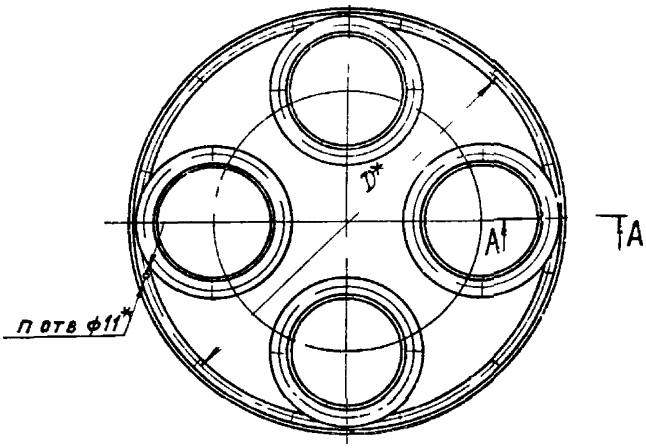

А – А
М 1:1

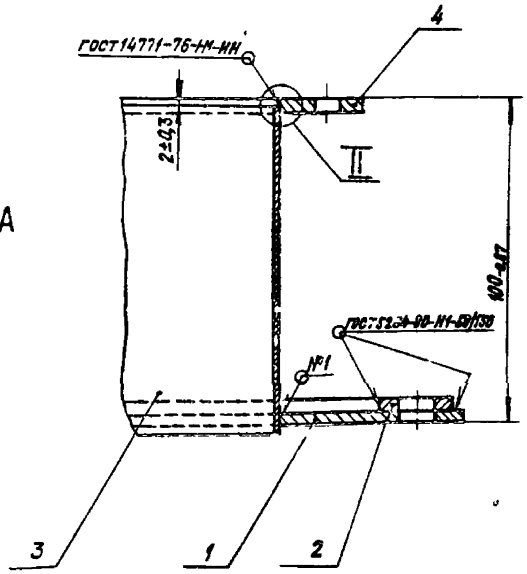

II
М 2:1

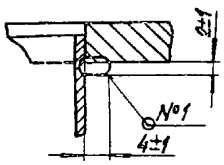

Обозначение	Рис.	D*, мм	п, шт	Масса, кг
А2В 051 010	1	640	12	12,0
-01		790		18,7
-02		990	16	26,3
-03		1140		33,9
-04		1240		40,0
-05	2	1540	20	61,6

Рис. 2

Остальное – см. рис. 1
М1:15

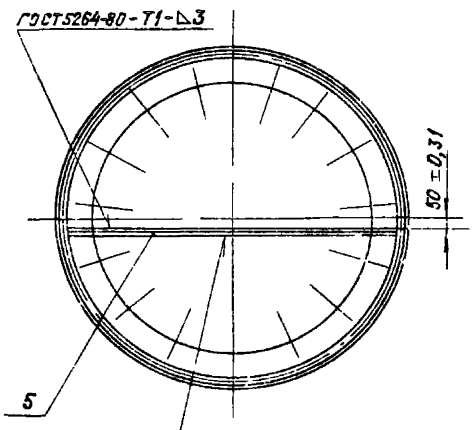

Поз 3
М1:25

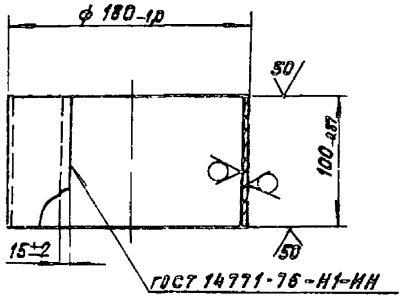

Поз. 4
М1:5

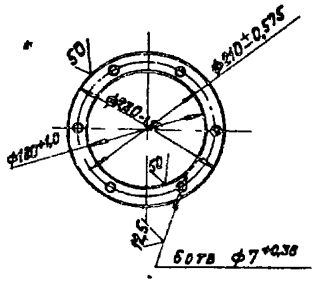

1* Размеры для справок.
2 Шов №1 – сварка ручная электродуговая в защитных газах

Изм.	Лист	№ докум.	Подп.	Дата	А2В 051.010 СБ			
Разраб.		Смолянская			Крышка	Лит.	Масса	Масштаб
Пров.		Лектес				И	СМ таба	—
Рук. группы		Мерзляков				Лист	Листов	
Гл. спец.		Вайнберг				Госстрой СССР Сантехпроект г. Москва		
Н. контр.		Мерзляков						
Утв.		Сорбер						

Копировал Кранлина Формат А2

Серия 5.904-37 Выпуск 1

Инв. № подл. | Подп. и дата | Взам. инв. № | Инв. № дубл. | Подп. и дата

А2В.051.001

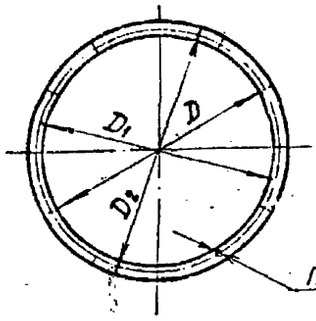

Обозначение	Размеры, мм D	D1	D2	n, шт.	Масса, кг
А2В.051.001	600	640	664	12	0,52
-01	750	790	822		0,65
-02	950	990	1022	16	0,83
-03	1100	1140	1172		0,98
-04	1200	1240	1272		1,2
-05	1500	1540	1572	20	1,3

Неуказанные предельные отклонения размеров: $\pm\frac{t2}{2}$.

Изм.	Лист	№ докум.	Подп.	Дата
Разраб.	Смоленская			IV-89
Пров.	Лентес			IV-90
Гл.спец.	Вайнберг			
Н.контр.	Мерзлякова			IV-96
Утв.				

А2В.051.001

Прокладка

Ларонит ПОН-Б ГОСТ 481-80

Лит.	Масса	Масштаб
И	См. табл.	—
Лист	Листов 1	

Госстрой СССР САНТЕХПРОЕКТ г.Москва

Копировал: Крапкина Формат А4

А2В.051.013

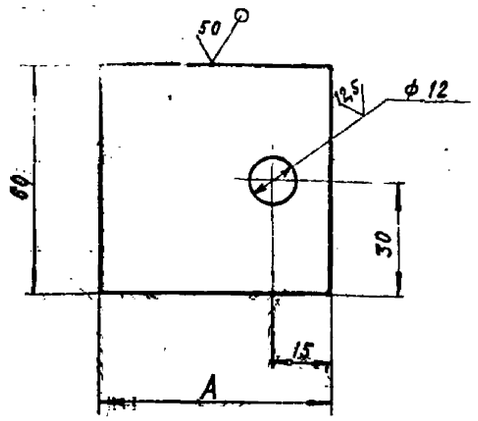

Обозначение	А, мм	Масса, кг
А2В 051. 013	55	0,15
-01	60	0,16

Неуказанные предельные отклонения размеров: H14; h14; $\pm\frac{t2}{2}$.

Изм.	Лист	№ докум.	Подп.	Дата
Разраб.	Есеева			IV-89
Пров.	Лентес			IV-90
Гл.спец.	Вайнберг			
Н.контр.	Мерзлякова			IV-96
Утв.	Сливак			

А2В.051.013

Платик

Лист Б 8,0 ГОСТ 19903-74 / Вст 3 ГОСТ 14637-79

Лит.	Масса	Масштаб
И	См. табл.	—
Лист	Листов 1	

Госстрой СССР САНТЕХПРОЕКТ г.Москва

Копировал: Крапкина Формат А4

Серия 5.904-37 Выпуск 1

Обозначение	Наименование	Кол. на испол.: А2В 051.020 —	01	02	03	04	05	Примечание
	Документация							
А2В 051.020СБ	Сборочный чертеж							
	Детали							
1 А2В 051.008	Обечайка	1	1					
-01	Обечайка			1				
-02	Обечайка				1			
-03	Обечайка					1		
-04	Обечайка						1	
-05	Обечайка	2						
2 А2В 051.009	Фланец	2						
-01	Фланец		2					
-02	Фланец			2				

А2В.051.020

Цилиндр

Изм.	Лист	№ докум.	Подп.	Дата
Разраб.	Смоленская			IV-89
Пров.	Лентес			IV-90
Гл.спец.	Вайнберг			
Н.контр.	Мерзлякова			IV-96
Утв.	Сливак			

Лит.	Лист	Листов
И	1	2

Госстрой СССР САНТЕХПРОЕКТ г.Москва

Копировал: Крапкина Формат А4

Обозначение	Наименование	Кол. на испол.: А2В 051.020 —	01	02	03	04	05	Примечание
2 А2В 051.009-03	Фланец				2			
-04	Фланец					2		
-05	Фланец						4	
3 А2В 051.011	Уголок							

А2В 051.020

Лист 2

Копировал: Крапкина Формат А4

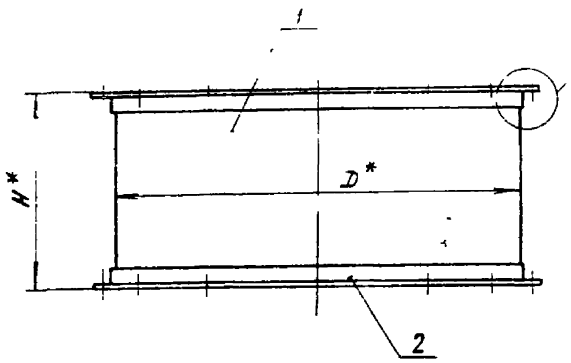

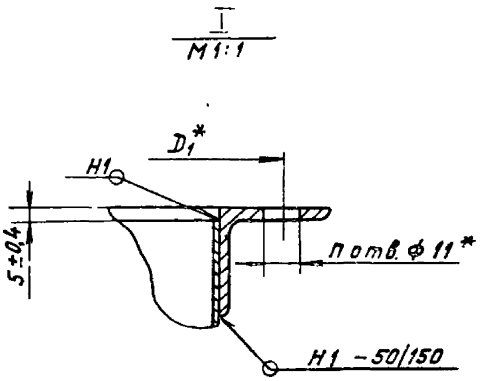

Рис 2

Остальное - см. рис 1

М 1:10

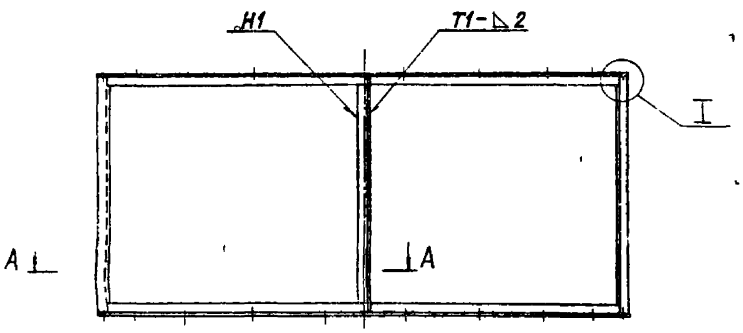

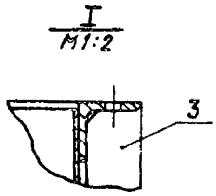

А-А

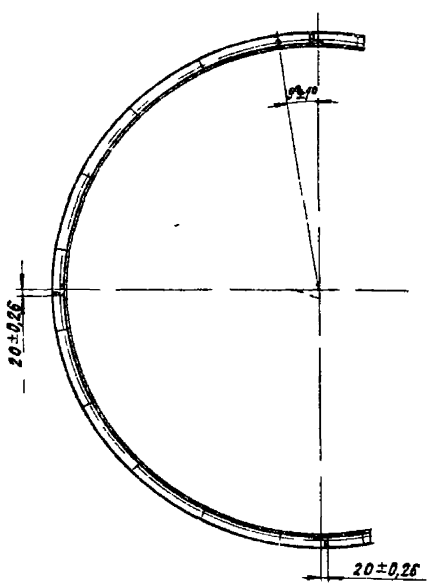

Обозначение	Рис.	Размеры, мм D*	D1*	H*	Кол. шт.	Масса, кг
А2В 051 020	1	600	640	300	12	14,1
-01		750	790	370		20,6
-02		950	990	470	16	29,5
-03		1100	1140	540		37,1
-04		1200	1240	615		43,8
-05	2	1500	1540	740	20	67,6

1 *Размеры для справок.

2. Сварные швы - по ГОСТ 14771-76.
Проволока - Св 08Г2С ГОСТ 2246-70.
Защитная среда - двуокись углерода ГОСТ 8050-76.

Изм.	Лист	№ докум.	Подп.	Дата
Разраб.		Елисеева		11-86
Пров.		Смоляжская		11-86
Рук. группы		Мерзлякова		
Гл. спец.		Баннегер		11-86
Н. контр.		Хейтес		11-86
Утв.		Сливак		11-86

А2В 051.020СБ

Цилиндр

Лит.	Масса	Масштаб
И	См. табл.	-

Лист Листов 1

Госстрой СССР Сантехпроект г. Москва

Копировал Крылова

Формат А2

Инв.№подл. | Подп. и дата | Взам.инв.№ | Инв.№дубл. | Подп. и дата

А2В 051 008

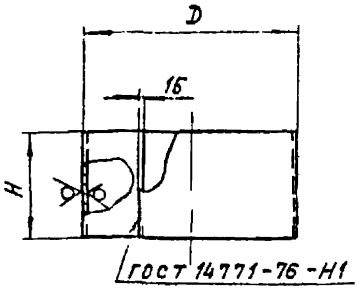

Обозначение	Размеры, мм D	Размеры, мм H	Масса, кг
А2В 051 008	600	290	6,5
-01	750	360	9,9
-02	950	460	16,1
-03	1100	530	21,7
-04	1200	605	27
-05	1500	730	40,6

1 Неуказанные предельные отклонения размеров h14
2 Сварной шов - проволока св 08Г2С ГОСТ 2246-70, защитная среда - двуокись углерода ГОСТ 8050-76

А2В 051 008

Обечайка

Лист Б1,5 ГОСТ 19903-74 / 4-Б-ВСТ3 ГОСТ 16523-70

Лит. Масса Масштаб: И — СМ ТАБЛ —

Лист Листов

ГОССТРОЙ СССР САНТЕХПРОЕКТ г. Москва

Формат А4

А2В 051 011

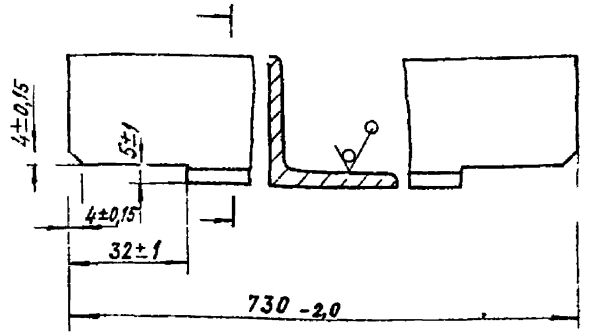

А2В 051 011

Уголок

Уголок 36×36×4 Б ГОСТ 8509-72 / ВСТ 3-Т-ГОСТ 535-79

Лит. Масса Масштаб: И — 1,5 — 1 1

Лист Листов 1

ГОССТРОЙ СССР САНТЕХПРОЕКТ г. Москва

Копировал Крайлина Формат А4

Серия 5 904-37 Выпуск 1

Обозначение	Наименование	Кол. на испол. А2В 051 030 - 01	02	03	04	05	Примечание
	Документация						
А2В051030СБ	Сборочный чертеж	X	X	X	X	X	
	Детали						
А2В051009	Фланец	1					
-01	Фланец		1				
-02	Фланец			1			
-03	Фланец				1		
-04	Фланец					1	
-05	Фланец						1
А2В051009 -06	Фланец	1					
-07	Фланец		1				
-08	Фланец			1			

А2В 051 030

Конус

Лист 1 Листов 2

ГОССТРОЙ СССР САНТЕХПРОЕКТ г. Москва

Формат А4

Копировал Крайлина

Обозначение	Наименование	Кол. на испол. А2В 051 030 - 01	02	03	04	05	Примечание
А2В051009 -09	Фланец			1			
-10	Фланец				1		
-11	Фланец					1	
А2В051012	Обечайка	1					
-01	Обечайка		1				
-02	Обечайка			1			
-03	Обечайка				1		
-04	Обечайка					1	
-05	Обечайка						1
А2В051013	Платик	4					
-01	Платик		4	4	4	4	4

А2В 051 030

Лист 2

Копировал Крайлина Формат А4

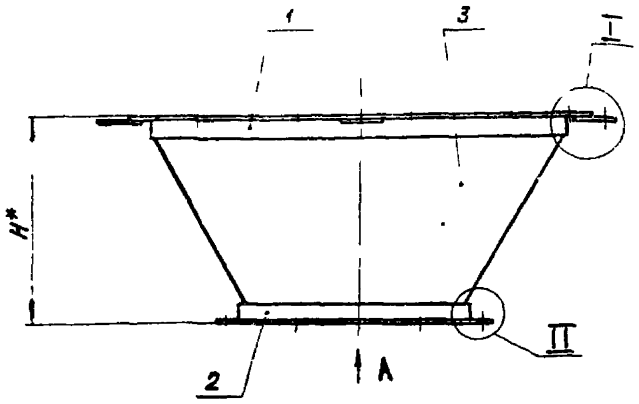

Вид А

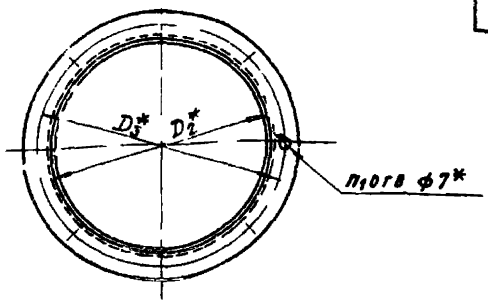

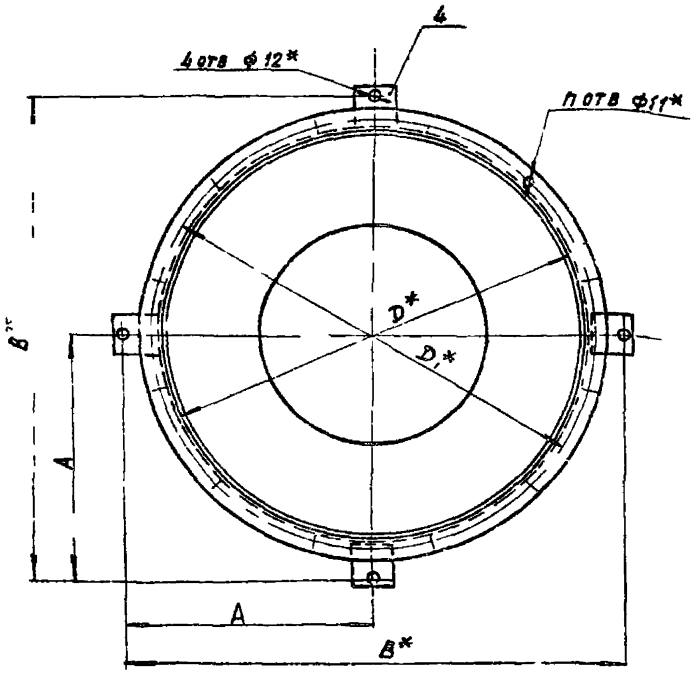

I
М1:1

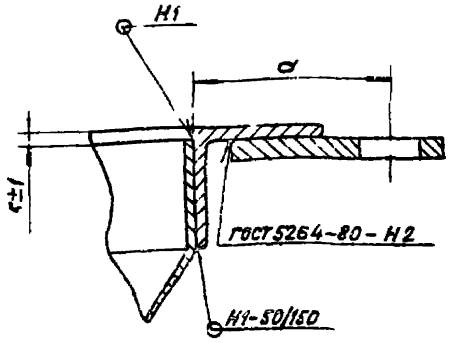

II
М1:1

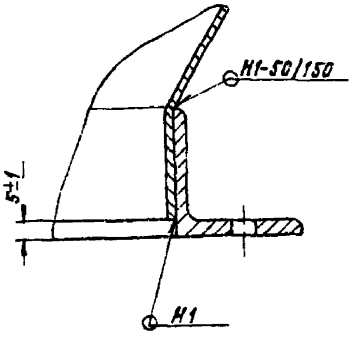

Обозначение	Размеры, мм								Кол. шт.		Масса, кг
	A	B*	D*	D_1*	D_2*	D_3*	H*	a	n	n_1	
А2В 051 030	350±0,7	700	600	640	315	345	300	[illegible]	12	8	11,7
-01	430±0,775	860	750	790	400	430	380				16,4
-02	530±0,675	1060	950	990	450	480	500	[illegible]	16	10	23,2
-03	605±0,875	1210	1100	1140	500	530	590				30,2
-04	660±1,0	1320	1200	1240	560	590	575	[illegible]			32,5
-05	805±1,15	1510	1500	1540	630	660	850	[illegible]	20	12	50,3

1 *Размеры для справок
2 Сварные швы Н1 по ГОСТ 14771-76, кроме швов, указанных на чертеже Проволока - св 08Г2С ГОСТ 2246-70 Защитная среда - двуокись углерода ГОСТ 8050-76

Изм.	Лист	№ докум.	Подп.	Дата
Разраб.	Елисеева			
Пров.	Смолянская			
Рук. группы	Мерзляковой			
Гл. спец.	Вариберг			
Н. конт.	Розова			
Утв.	Спивак			

А2В 051 030СБ

Конус

Лит.	Масса	Масштаб
И	См. табл.	—

Лист | Листов 1

Госстрой СССР
Сантехпроект
г. Москва

Копировал Крайлина Формат А2

Серия 5.904-37 Выпуск 1

Инв. № подл. | Подп. и дата | Взам. инв. № | Инв. № дубл. | Подп. и дата

А2В051 009

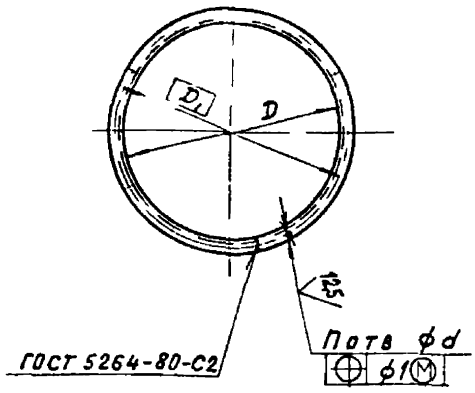

Обозначение	Размеры, мм D	T_1	d	Пшт	Материал	Масса, кг
А2В 051 009	500	640	11	12	Уголок 32×32×4-Б ГОСТ 8509-72 / ВСт3 I ГОСТ 535-79	3,8
-01	750	790			Уголок 36×36×4-Б ГОСТ 8509-72 / ВСт3-I ГОСТ 535-79	5,4
-02	950	990		16		6,7
-03	1100	1140				7,7
-04	1200	1240				8,4
-05	1500	1540		20		10,5
-06	315	345	7	8	Уголок 25×25×3-Б ГОСТ 8509-72 / ВСт3 I ГОСТ 535-79	1,22
-07	400	430				1,51
-08	450	480		10		1,69
-09	500	530				1,8
-10	560	590				2,4
-11	630	660	9	12	Уголок 25×25×4-Б ГОСТ 8509-72 / ВСт3 I ГОСТ 535-79	3,1

Неуказанные предельные отклонения размеров $H14, \pm\frac{t_2}{2}$

					А2В 051 009			
Изм	Лист	№ докум	Подп	Дата	Фланец	Лит	Масса	Масштаб
Разраб	Смолянская					14	См табл	—
Пров	Лейтес					Лист	Листов 1	
Рук груп	Мерзлякова							
Гл спец	Вайнкер				См табл	Госстрой СССР Сантехпроект г Москва		
Н контр	Мерзлякова							
Утв	Спивак							

Копировал Крайлина Формат А3

А2В051 012

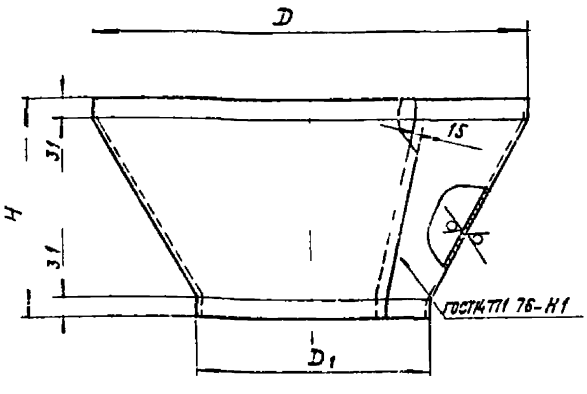

Обозначение	Размеры, мм D	D_1	H	Масса, кг
А2В051 012	600	315	290	6,1
-01	750	355	370	9,0
-02	950	450	490	14,3
-03	1100	500	580	20,0
-04	1200	560	665	20,5
-05	1500	630	840	36,2

1. Неуказанные предельные отклонения размеров $h14, \pm\frac{t_2}{2}$
2. Сварной шов – проволока СВ 08Г2С ГОСТ 2246-70, защитная среда – двуокись углерода ГОСТ 8050-76

					А2В051 012			
Изм	Лист	№ докум	Подп	Дата	Обечайка	Лит	Масса	Масштаб
Разраб	Елисеева					И	См табл	—
Пров	Смолянская					Лист	Листов 1	
Рук груп	Мерзлякова							
Гл спец	Вайнкер				Лист Е15 ГОСТ 14903-74 и IV-ВСТ 3 ГОСТ 16523 70	Госстрой СССР Сантехпроект г Москва		
Н контр	Лейтес							
Утв	Спивак							

Формат А4

Формат	Зона	Поз	Обозначение	Наименование	Кол	Примечание
				Документация		
А4			А2В 051 000Д	Коллектор барабанный проходной		
				Технические требования		
А2			А2В 052 000СБ	Сборочный чертеж		
				Сборочные единицы		
А4		1	А2В051 010-01	Крышка	1	
А4		2	А2В051 020-01	Цилиндр	1	
А4		3	А2В051 030-01	Конус	1	
				Детали		
А4		4	А2В051 001-01	Прокладка	2	
				Стандартные изделия		
		5		Болт М10×25 36 ГОСТ 7798-70	24	
		6		Гайка М10 4 ГОСТ 5915-70	24	
		7		Шайба 10 02 ГОСТ 11371-78	24	

					А2В052 000			
Изм	Лист	№ докум	Подп	Дата	Коллектор барабанный проходной БП-6	Лит	Лист	Листов
Разраб	Смолянская					И		1
Пров	Лейтес					Госстрой СССР Сантехпроект г Москва		
Рук группы	Мерзлякова							
Н контр	Мерзлякова							
Утв	Спивак							

Копировал Крайлина Формат А4

Серия 5 904-37 Выпуск 1

А2В052000СБ

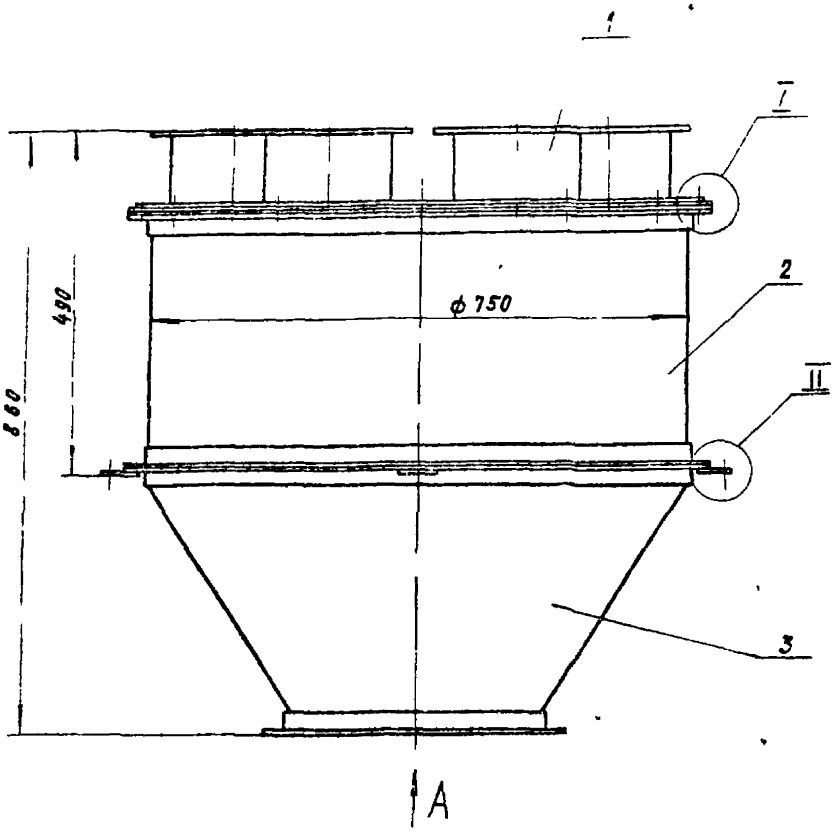

Вид А

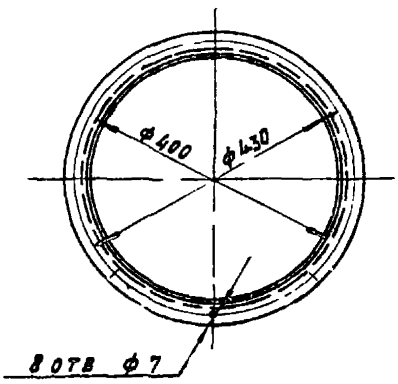

I
М1:1

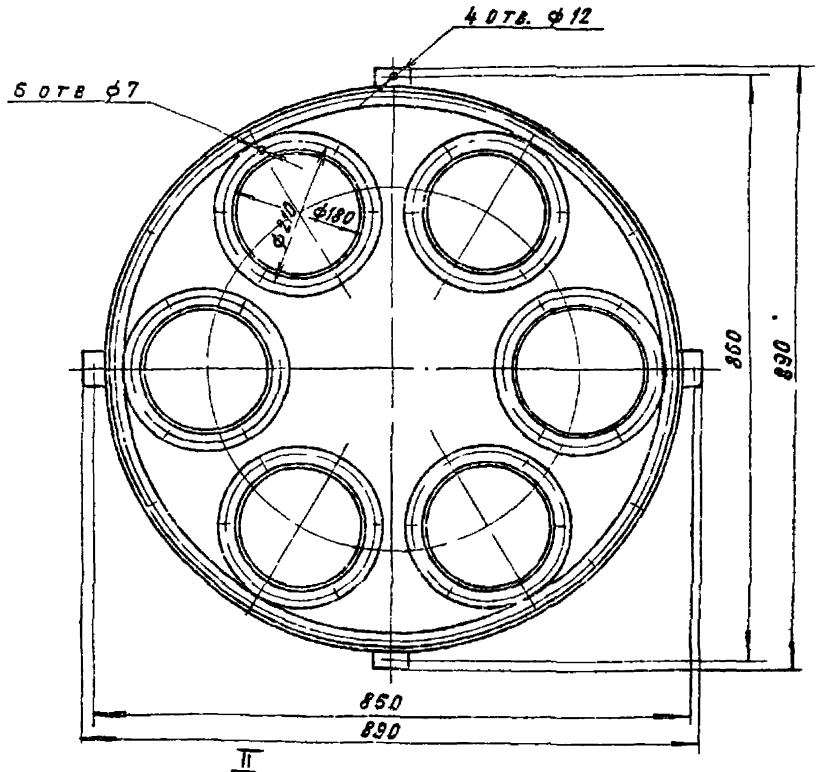

II
М1:2

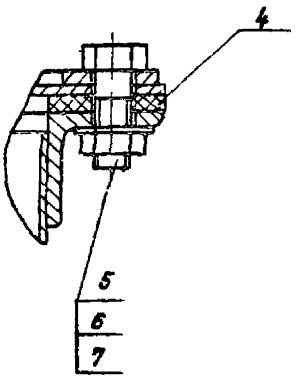

Размеры для справок

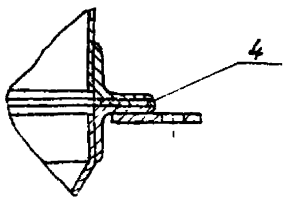

				А2В 052 000СБ			
Изм	Лист	№ докум	Подп	Дата	Коллектор барабанный проходной БП-6	Лит	Масса	Масштаб
Разраб	Смолянская			IV 86		И	56	1:5
Пров	Лейтес			IV 86		Лист	Листов 1
Рук.группы	Мерзлякова					Госстрой СССР Сантехпроект г Москва	
Гл спец	Вайнберг			86			
Н контр	Мерзлякова			IV 86			
Утв	Спивак			IV 86			

Копировал Кранлина Формат А2

Серия 5.904-37 Выпуск 1

Инв № подл | Подп и дата | Взам инв № | Инв № дубл | Подп и дата

Формат	Зона	Поз	Обозначение	Наименование	Кол	Примечание
				Документация		
А4			А2В 051 000 Д	Коллектор барабанный проходной		
				Технические требования		
А2			А2В 053 000 СБ	Сборочный чертеж		
				Сборочные единицы		
А4		1	А2В 051 010 - 02	Крышка	1	
		2	А2В 051 020 - 02	Цилиндр	1	
		3	А2В 051 030 - 02	Конус	1	
				Детали		
А4		4	А2В 051 001 02	Прокладка	2	
				Стандартные изделия		
		5		Болт М10х25 36 ГОСТ 7798-70	32	
		6		Гайка М10 4 ГОСТ 5915-70	32	
		7		Шайба 10 02 ГОСТ 11371-78	32	

Инв № подл | Подп и дата | Взам инв № | Инв № дубл | Подп и дата

Изм	Лист	№ докум	Подп	Дата
Разраб	Смолянская			V 86
Пров	Лентес			IV 86
Рук группы	Мерзляков			
Н контр	Мерзляков			V 86
Утв				

А2В 053 000

Коллектор барабанный проходной БП-8

Лит | Лист | Листов 1

Госстрой СССР Сантехпроект г Москва

Копировал Крайлина Формат А4

Формат	Зона	Поз	Обозначение	Наименование	Кол	Примечание
				Документация		
А2			А2В 051 000 Д	Коллектор барабанный проходной		
				Технические требования		
А2			А2В 054 000 СБ	Сборочный чертеж		
				Сборочные единицы		
А4		1	А2В 051 010 - 03	Крышка	1	
А4		2	А2В 051 020 - 03	Цилиндр	1	
А4		3	А2В 051 030 - 03	Конус	1	
				Детали		
А4		4	А2В 051 001 - 03	Прокладка	2	
				Стандартные изделия		
		5		Болт М10х25 36 ГОСТ 7798-70	32	
		6		Гайка М10 4 ГОСТ 5915-70	32	
		7		Шайба 10 02 ГОСТ 11371-78	32	

Инв № подл | Подп и дата | Взам инв № | Инв № дубл | Подп и дата

Изм	Лист	№ докум	Подп	Дата
Разраб	Смолянская			V 86
Пров	Лентес			IV 86
Рук группы	Мерзляков			
Н контр	Мерзляков			IV 86
Утв	Спивак			

А2В054 000

Коллектор барабанный проходной БП-10

Лит | Лист | Листов 1

Госстрой СССР Сантехпроект г Москва

Копировал Крайлина Формат А4

Серия 59С 37 Выпуск 1

Формат	Зона	Поз	Обозначение	Наименование	Кол	Примечание
				Документация		
А4			А2В 051 000 Д	Коллектор барабанный проходной		
				Технические требования		
А2			А2В 055 000 СБ	Сборочный чертеж		
				Сборочные единицы		
А4		1	А2В 051 010 - 04	Крышка	1	
		2	А2В 051 020 - 04	Цилиндр	1	
		3	А2В 051 030 - 04	Конус	1	
				Детали		
А4		4	А2В 051 001 - 04	Прокладка	2	
				Стандартные изделия		
		5		Болт М10х25 36 ГОСТ 7798-70	32	
		6		Гайка М10 4 ГОСТ 5915-70	32	
		7		Шайба 10 02 ГОСТ 11371-78	32	

Инв № подл | Подп и дата | Взам инв № | Инв № дубл | Подп и дата

Изм	Лист	№ докум	Подп	Дата
Разраб	Смолянская			V 86
Пров	Лентес			V 86
Рук группы	Мерзляков			
Н контр	Мерзляков			V 86
Утв	Спивак			

А2В 055 000

Коллектор барабанный проходной БП-12

Лит | Лист | Листов 1

Госстрой СССР Сантехпроект г Москва

Копировал Крайлина Формат А4

Формат	Зона	Поз	Обозначение	Наименование	Кол	Примечание
				Документация		
А4			А2В 051 000 Д	Коллектор барабанный проходной		
				Технические требования		
А2			А2В 056 000 СБ	Сборочный чертеж		
				Сборочные единицы		
А4		1	А2В 051 010 - 05	Крышка	1	
А4		2	А2В 051 020 - 05	Цилиндр	1	
А4		3	А2В 051 030 - 05	Конус	1	
				Детали		
А4		4	А2В 051 001 - 05	Прокладка	2	
				Стандартные изделия		
		5		Болт М10х25 36 ГОСТ 7798-70	40	
		6		Гайка М10 4 ГОСТ 5915-70	40	
		7		Шайба 10 02 ГОСТ 11371-78	40	

Инв № подл | Подп и дата | Взам инв № | Инв № дубл | Подп и дата

Изм	Лист	№ докум	Подп	Дата
Разраб	Смолянская			V 86
Пров	Лентес			IV 86
Рук группы	Мерзляков			
Н контр	Мерзляков			V 86
Утв	Спивак			

А2В 056 000

Коллектор барабанный проходной БП-15

Лит | Лист | Листов 1

Госстрой СССР Сантехпроект г Москва

Копировал Крайлина Формат А4

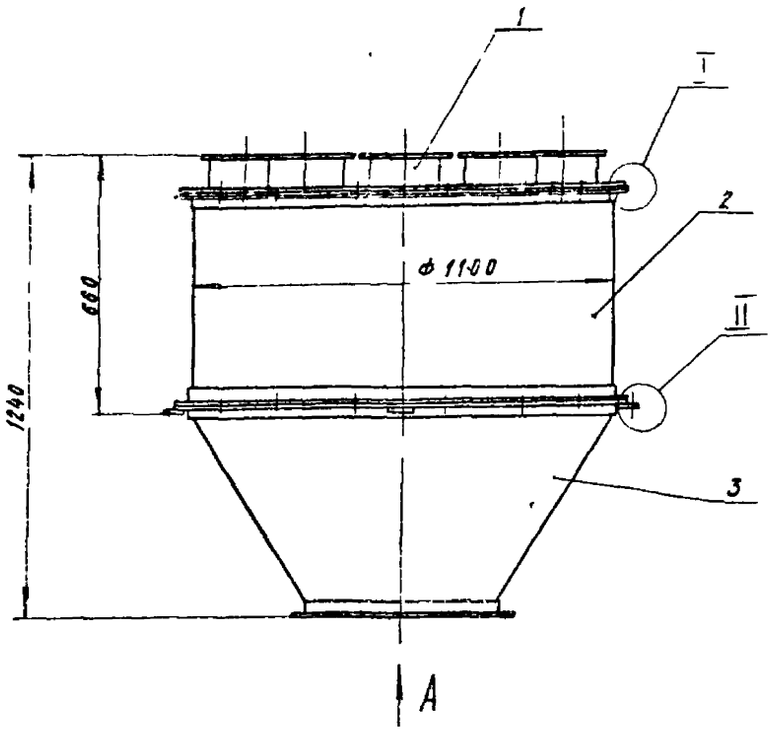

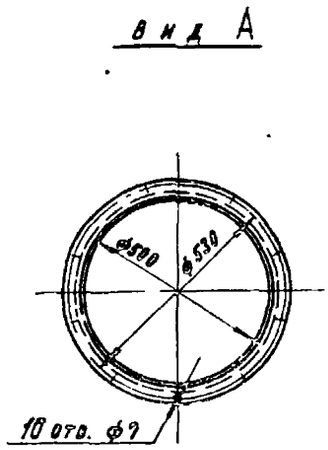

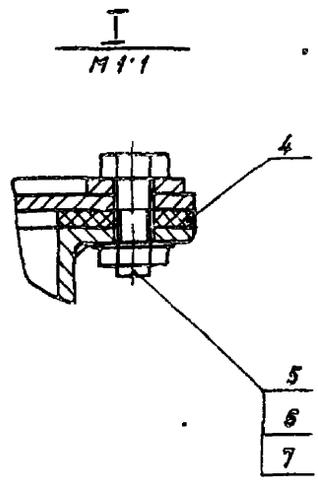

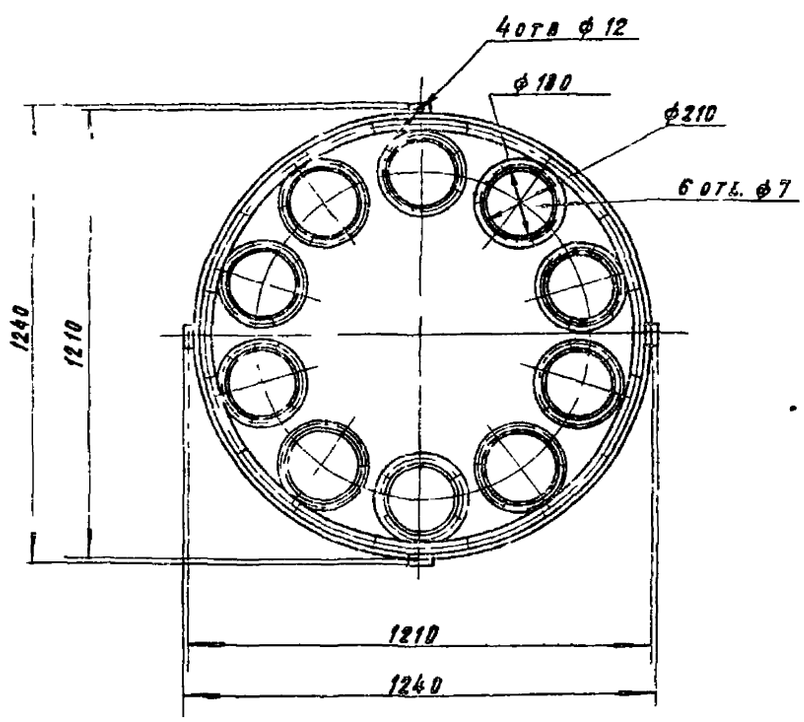

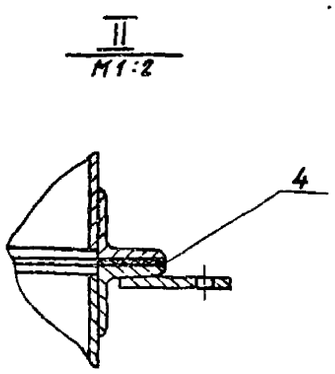

Размеры для справок.

Серия 5.904-37 Выпуск 1

					А2В054.000СБ			
Изм.	Лист	№ докум.	Подп.	Дата	Коллектор барабанный проходной БП-10	Лит.	Масса	Масштаб
Разраб.		Смолянская		11-82		И	102	1:10
Пров.		Лейтес		12-84		Лист	Листов	
Рук. прим.		Мерзлякова				Госстрой СССР Сантехпроект г. Москва		
Гл. спец.		Вайнберг		11-84				
Н. контр.		Мерзлякова		11-84				
Утв.		Спивак						

Копировал Аракалина Формат А2

А2В 053 00ПСБ

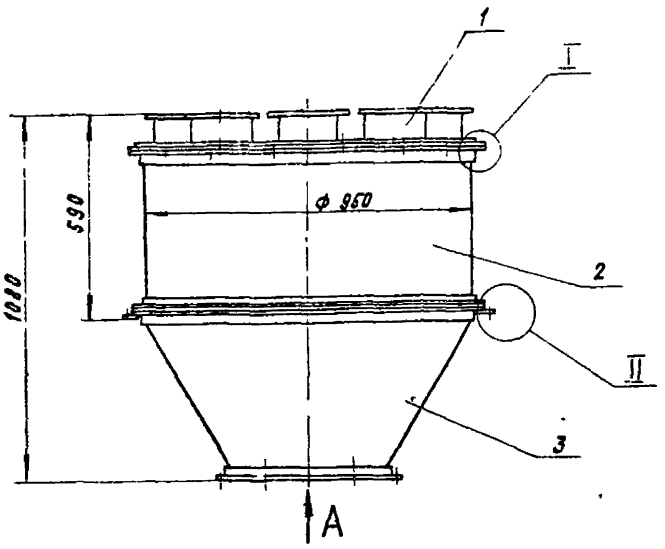

Вид А

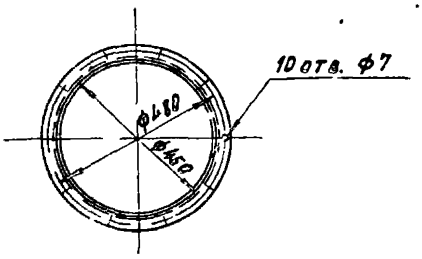

II
М1:2

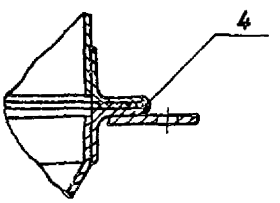

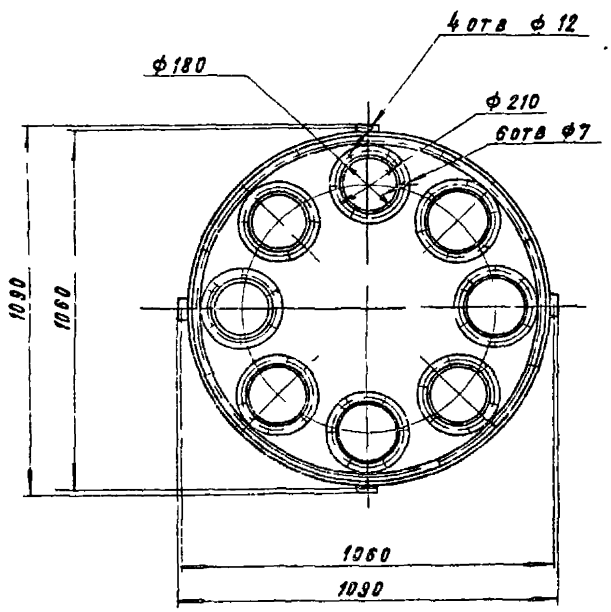

I
М 1:1

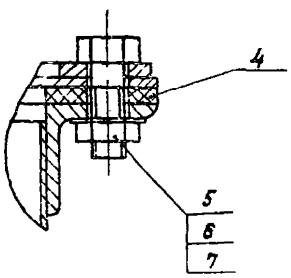

Размеры для справок

				А2В 053.000 СБ			
Изм.	Лист	№ докум.	Подп.	Дата	Коллектор барабанный проходной БП-8	Лит.	Масса	Масштаб
Разраб.		Смолянская		IV 86		И	79	1:10
Пров.		Лентес		IV 86		Лист	Листов 1
Рукоп.		Мерзлякова		86		Госстрой СССР Сантехпроект г. Москва	
Гл. спец.		Вайнберг		86			
Н. контр.		Мерзлякова		86			
Утв.		Спивак		86			

Копировал Крапанина Формат А2

Серия 5.904-37 Выпуск 1

Инв. № подл. | Подп. и дата | Взам. инв. № | Инв. № дубл. | Подп. и дата

А2В 055 000СБ

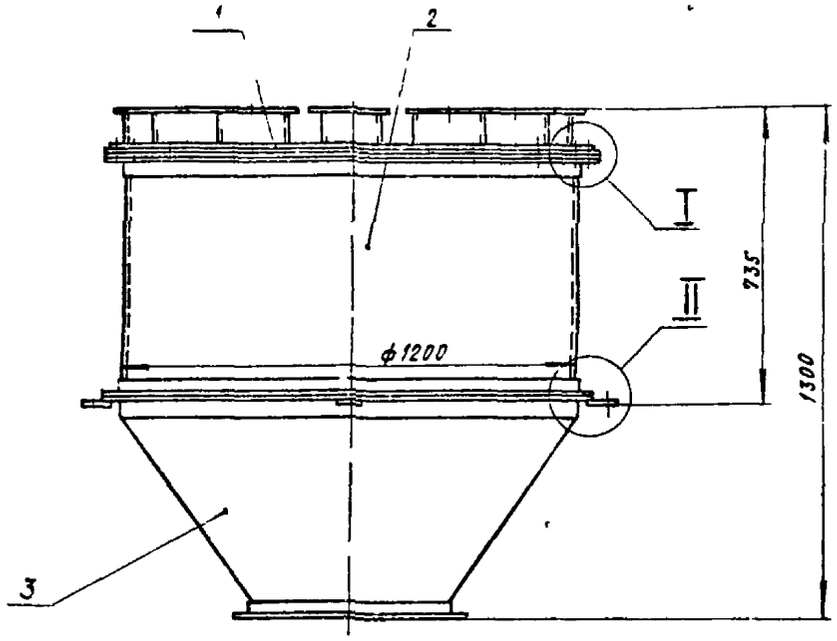

Вид А

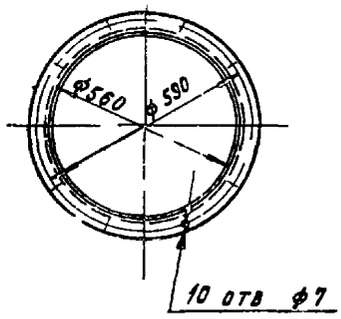

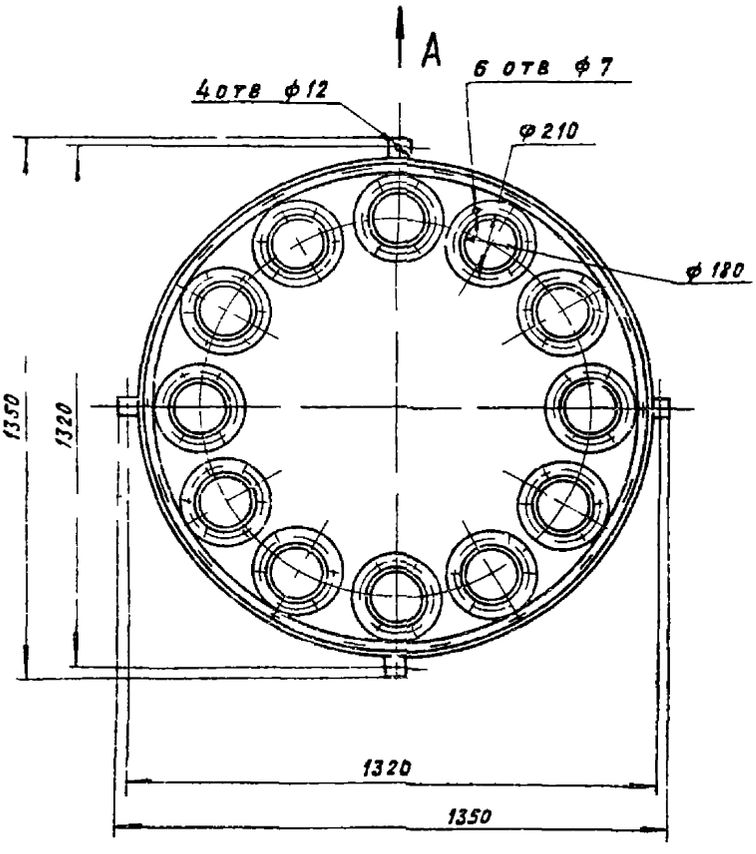

II
М1 2

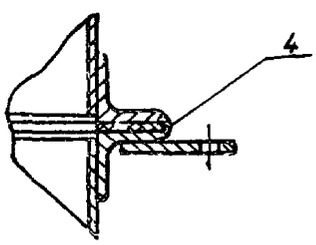

I
М1 1

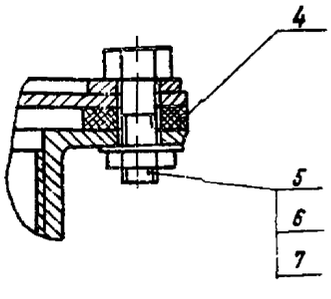

Размеры для справок

				А2В 055 000 СБ			
Изм	Лист	№ докум	Подп	Дата	Коллектор барабанный проходной БП-12	Лит	Масса	Масштаб
Разраб		Смолянская		IV 86		И	116,5	1 10
Пров		Лейтес		IV 86		Лист	Листов 1
Рук группы		Мерзляковская				Госстрой СССР Сан-Техпроект г. Москва	
Гл спец		Вайнбгр					
Н контр		Мерзляковская		IV 86			
Утв		Спивак		06.86			

Серия 5 904-37 Выпуск 1

Инв № подл | Подп и дата | Взам инв № | Инв № дубл | Подп и дата

Копировал Кранлина

Формат А2

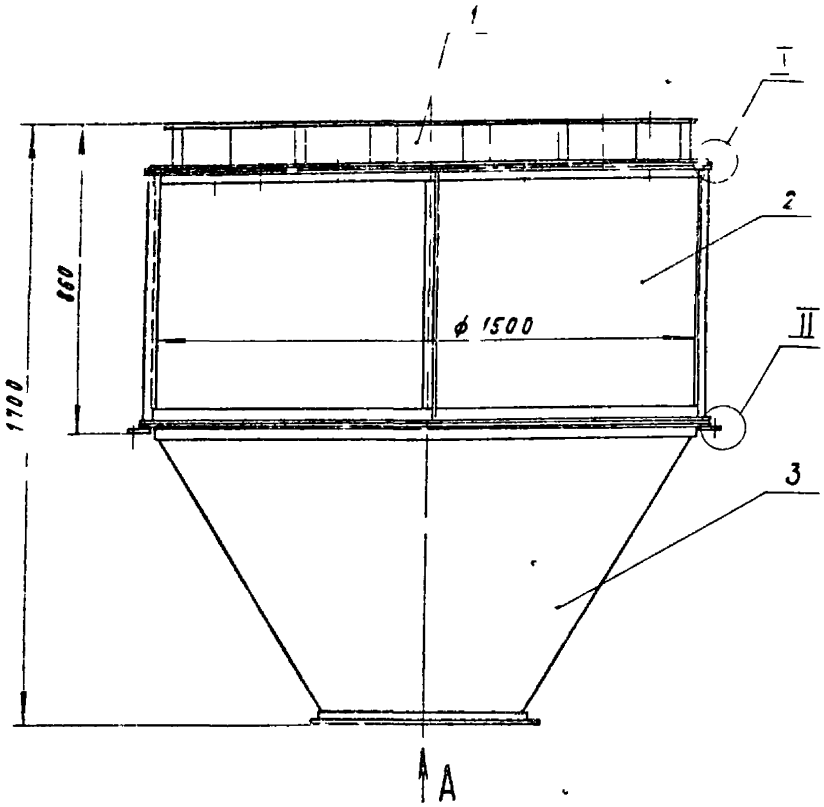

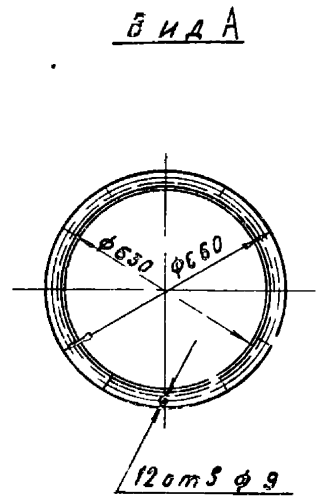

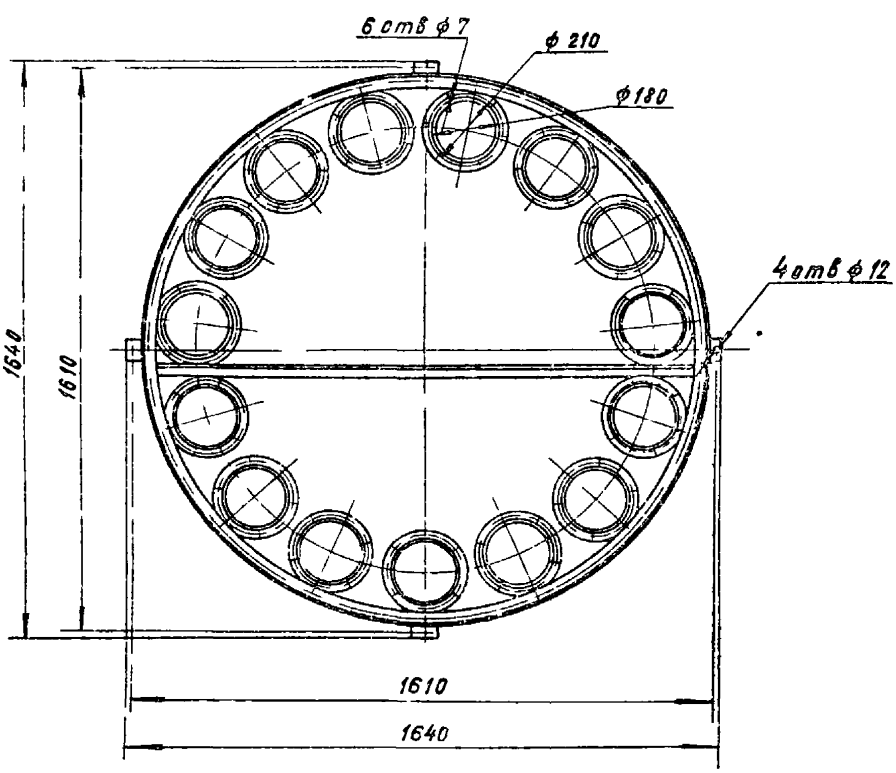

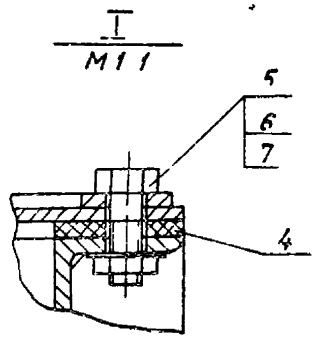

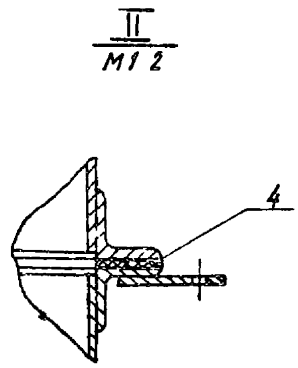

Размеры для справок

					А2В056 000 СБ			
Изм	Лист	№ докум	Подп	Дата	Коллектор барабанный проходной БП-15	Лит	Масса	Масштаб
Разраб		Смолянская		IV 86		И	180	1 10
Пров		Лейтес		IV 86		Лист	Листов 1	
Рук гр-ты		Черняковa				Госстроя СССР Сантехпроект г Москва		
Гл спец		Вайнберг						
Н контр		Мерзлякова		IV-86				
Утв		Спивак						

Копировал Кравлина

Формат А2

Серия 5 904-37 Выпуск 1

А2В056 000СБ

gost.e-ecolog.ru