ГОСУДАРСТВЕННЫЙ КОМИТЕТ СССР ПО ДЕЛАМ СТРОИТЕЛЬСТВА /ГОССТРОЙ СССР/

ТИПОВАЯ ДОКУМЕНТАЦИЯ НА СТРОИТЕЛЬНЫЕ СИСТЕМЫ
И ИЗДЕЛИЯ ЗДАНИЙ И СООРУЖЕНИЙ

СЕРИЯ 5.904-15

АСПИРАТОРЫ СИОТ

ВЫПУСК 1-6

АСПИРАТОР СИОТ №12,5

РАБОЧИЕ ЧЕРТЕЖИ

РАЗРАБОТАНЫ
ГОСУДАРСТВЕННЫМ ПРОЕКТНЫМ ИНСТИТУТОМ
САНТЕХПРОЕКТ
ГОССТРОЯ СССР

Главный инженер института Шиллер Ю.И.
Главный инженер проекта Спивак В.А.

УТВЕРЖДЕНЫ
И ВВЕДЕНЫ В ДЕЙСТВИЕ
с 15 июня 1982г
ГЛАВПРОМСТРОЙПРОЕКТОМ ГОССТРОЯ СССР
ПРИКАЗ №34 от 8 июня 1982г.

gost.e-ecolog.ru

Содержание

Обозначение	Наименование	Стр.
	Содержание	2,3
АБГ046.00070	Техническое описание	3,4
АБГ046.000	Аспиратор СИОТ №12,5	4
АБГ046.000СБ	Аспиратор СИОТ №12,5 Сборочный чертеж	5,6
АБГ046.001	Винт натяжной	7
АБГ046.007	Прокладка	
АБГ046.002	Шкив	
АБГ046.003	Шайба торцевая	8
АБГ046.004	Планка стопорная	
АБГ046.005	Крышка	
АБГ046.006	Прокладка	
АБГ046.010СБ	Поддон. Сборочный чертеж	9,10
АБГ046.010	Поддон	10
АБГ046.008	Штуцер	
АБГ046.011	Ребро	11
АБГ046.012	Обечайка	
АБГ046.013	Фланец верхний	
АБГ046.014	Фланец нижний	
АБГ046.015	Ребро	12
АБГ046.016	Конус	
АБГ046.017	Кольцо	
АБГ046.018	Ребро	
АБГ046.020	Патрубок сливной с	13

Обозначение	Наименование	Стр.
АБГ046.150	Электродвигатель	13
АБГ046.021	Патрубок	
АБГ046.020СБ	Патрубок сливной. Сборочный чертеж	
АБГ046.030СБ	Корпус. Сборочный чертеж	14,15
АБГ046.030	Корпус	15
АБГ046.032	Плита	16
АБГ046.036	Фланец	
АБГ046.037	Труба	
АБГ046.038	Фланец	
АБГ046.039	Ребро	17
АБГ046.041	Обечайка	
АБГ046.042	Ребро	18
АБГ046.043	Обечайка	
АБГ046.044	Пластина	
АБГ046.045	Косынка упорная	
АБГ046.040	Стакан	19
АБГ046.114	Втулка	
АБГ046.047	Стакан	
АБГ046.040СБ	Стакан. Сборочный чертеж	
АБГ046.050	Трубопровод	20
АБГ046.051	Заглушка	
АБГ046.050СБ	Трубопровод. Сборочный чертеж	

Обозначение	Наименование	Стр.
АБГ046.052	Труба	21
АБГ046.053	Труба	
АБГ046.054	Труба	
АБГ046.055	Труба	
АБГ046.060	Патрубок	22
АБГ046.061	Лист	
АБГ046.060СБ	Патрубок. Сборочный чертеж	
АБГ046.115	Шайба	
АБГ046.070	Люк смотровой	23
АБГ046.080	Крышка	
АБГ046.090	Защелка	
АБГ046.100	Винт прижимной	
АБГ046.070СБ	Люк смотровой. Сборочный чертеж	24
АБГ046.074	Дуга	25
АБГ046.071	Ось	
АБГ046.072	Прокладка	
АБГ046.073	Косынка	
АБГ046.085	Лист	26
АБГ046.080СБ	Крышка. Сборочный чертеж	
АБГ046.032	Ручка	27
АБГ046.081	Рамка	
АБГ046.033	Бобышка	
АБГ046.084	Петля	
АБГ046.091	Полоса	28
АБГ046.090СБ	Защелка. Сборочный чертеж	
АБГ046.101	Винт	

Обозначение	Наименование	Стр.
АБГ046.100СБ	Винт прижимной. Сборочный чертеж	28
АБГ046.110	Шарнир	29
АБГ046.120	Плита	
АБГ046.130	Ротор	
АБГ046.143	Крышка	
АБГ046.110СБ	Шарнир. Сборочный чертеж	30
АБГ046.111	Ребро	31
АБГ046.112	Ушко	
АБГ046.113	Ось	
АБГ046.121	Уголок	32
АБГ046.122	Косынка	
АБГ046.123	Плита	
АБГ046.120СБ	Плита. Сборочный чертеж	
АБГ046.130СБ	Ротор. Сборочный чертеж	33
АБГ046.131	Кольцо верхнее	34
АБГ046.132	Конус	
АБГ046.135	Ступица	
АБГ046.133	Лопатка	
АБГ046.140СБ	Узел подшипниковый. Сборочный чертеж.	35,36
АБГ046.140	Узел подшипниковый	36
АБГ046.141	Шкив	37
АБГ046.134	Кольцо нижнее	
АБГ046.144	Вал	38
АБГ046.142	Втулка.	

Обозначение	Наименование	Стр.
АБГ046.146	Втулка	38
АБГ046.147	Корпус	39
АБГ046.171	Обечайка	40
АБГ046.145	Прокладка	
АБГ046.149	Планка стопорная	
АБГ046.148	Крышка	
АБГ046.160	Патрубок телескопический	41
АБГ046.170	Воздуховод	
АБГ046.180	Маслопровод	
АБГ046.190	Маслопровод	
АБГ046.161	Конус	42
АБГ046.162	Обечайка	
АБГ046.160СБ	Патрубок телескопический Сборочный чертеж	
АБГ046.172	Фланец	43
АБГ046.165	Ребро	
АБГ046.163	Полукольцо	
АБГ046.164	Скоба	
АБГ046.173	Захват	44
АБГ046.174	Ушко	
АБГ046.170СБ	Воздуховод. Сборочный чертеж	
АБГ046.180СБ	Маслопровод. Сборочный чертеж	45
АБГ046.190СБ	Маслопровод. Сборочный чертеж	
АБГ046.181	Ниппель	46
АБГ046.182	Гайка накидная	
АБГ046.191	Труба	
АБГ046.183	Труба	

2283 Гридз 2.11.82

В настоящем выпуске приведены рабочие чертежи аспиратора СИОТ № 12,5

Технические характеристики, данные для подбора, указания по монтажу и эксплуатации приведены в выпуске 0.

Аспираторы СИОТ предназначены для очистки вентиляционного воздуха от влажной пыли и могут применяться для различного оборудования, узлов и трактов, характеризующихся одновременным выделением пара и пыли (влажной пыли).

Аспиратор СИОТ является агрегатом, сочетающим в себе функции мокрого пылеуловителя и побудителя тяги. Он размещается, как правило, на крышках укрытий мест выделения пыли и пара.

Аспиратор СИОТ представляет собой аппарат коническо-цилиндрической формы с вмонтированным в него вентиляторным колесом диагонального типа.

Задний (верхний) диск рабочего колеса вентилятора – конус с углом при вершине 120°, на который во время работы подается вода. Диск снабжен сливным буртиком специальной конструкции, исключающим возможность попадания воды на лопатки колеса и технологическое оборудование во время остановки аппарата.

2284 Гридз 2.11.82

Изм.	Лист	№ докум.	Подп.	Дата
Разраб.		Фрадкин		06.81
Провер.		Ушомирская		06.81
Гл. спец.		Ушомирская		06.81
Н. контр.		Мерзляковы		06.81
Утв.		Сливак		06.81

АБГ046.000ТО

Аспиратор СИОТ № 12,5

Техническое описание

Лит.	Лист	Листов
И	1	3

Госстрой СССР
САНТЕХПРОЕКТ
г. Москва

Копировал

Формат 11

В подшипниковом узле для уплотнения вала использованы двухрядные манжеты и, кроме того, предусмотрена возможность подкачки смазки во время работы аспиратора. Для защиты подшипникового узла и приводных ремней от влияния влажной транспортируемой среды, они помещены в Г-образную трубу.

Нижняя часть аспиратора (поддон) имеет днище, служащее одновременно входным патрубком вентилятора. Шарнирное соединение поддона с корпусом аспиратора позволяет откидывать корпус для обеспечения доступа к рабочему колесу при обслуживании и ремонте аспиратора. Для этих же целей служат и смотровые люки. Телескопическое соединение верхних частей аппарата позволяет ускорить процесс подготовки аспиратора к ремонту и обслуживанию.

Аспирируемый воздух из полости укрытия через всасывающий патрубок проходит через ротор (рабочее колесо), где получает вращательное движение, а затем поступает в полость аппарата. Вода, подаваемая сверху на задний диск колеса, сходит с него в виде тонкодисперсных капель, которые пронизывают поток запыленного воздуха, отбрасываются на внутреннюю стенку корпуса и образуют на ней вспененный вращающийся слой. Центробежная промывка воздуха водой и интенсивное вращение запыленного потока обеспечивает выделение пыли из воздуха и осаждение ее на смоченной поверхности корпуса агрегата. Образующийся шлам стекает на днище поддона и с него в шламоотводящий патрубок. Очищенный воздух через выхлопную трубу удаляется в атмосферу.

Технические данные аспиратора СИОТ №12,5

Диаметр рабочего колеса, м - 1,25;

Окружная скорость колеса, м/с - 34;

Производительность, м³/ч - 41500

Рекомендуемый расход воды, м³/ч - 12,5-16,6;

Установочная мощность, кВт - 30

Полное давление, создаваемое аспиратором, Па (кгс/м²) - 150÷200 (15÷20)

Степень очистки - 98-99%.

При изготовлении аспираторов следует руководствоваться следующими требованиями:

1. Заготовки из листового и фасонного проката должны быть очищены от загрязнений, окалины, следов коррозии, заусенцев и других дефектов способом, не понижающим его прочность.

2. Заготовки следует править, а острые кромки притуплять.

3. Гнутые детали из проката не должны иметь трещин, надрывов и короблений.

4. При вытяжке и вырубке деталей из листового проката в местах перегиба и по периметру вырубки не допускается утяжка металла свыше 1/3 его начальной толщины.

За

5. В случае коробления узлов при сварке допускается производить их правку до размеров, указанных на чертежах.

6. Заварка дефектных участков сварного шва должна производиться тем же методом и с использованием тех же сварочных материалов, которыми выполнялась сварка данного шва.

7. Резьба должна быть полной, не иметь искаженного профиля. На концах резьбы должны быть заходные фаски. Не допускаются местные срывы резьбы общей протяженностью более половины витка. На заходных частях резьбы заусенцы, загибы и другие дефекты не допускаются.

8. Резьба должна соответствовать СТ СЭВ 182-75 в пределах допусков 8g и 7H по СТ СЭВ 640-77, шероховатость поверхности - не более Ra 6,3 по ГОСТ 2789-73.

9. Размеры и допуски размеров шпоночных пазов по ГОСТ 23360-78.

10. Очистка поверхности узлов и деталей перед покрытием должна быть не ниже 2 степени очистки от окислов по ГОСТ 9.025-74.

11. Лакокрасочные покрытия должны соответствовать VI классу по ГОСТ 9.032-74.

Тип покрытия наружных поверхностей аспиратора должен указываться в проекте.

12. На внутренние поверхности аспиратора должно наноситься водостойкое покрытие, имеющее, кроме того, достаточную стойкость в среде аспирируемого воздуха, например: лак ХС-76 с 10% добавкой алюминиевой пудры по грунтовке ХС-010 ГОСТ 9355-60.

13. Покрытию не подлежат посадочные поверхности, покупные изделия, имеющие окраску, приводные ремни.

14. Все металлические неокрашенные поверхности аспиратора должны быть, в случае необходимости, подвергнуты консервации средствами временной защиты для изделий группы II-1 по ГОСТ 9.014-78.

15. После сборки аспиратор необходимо подвергнуть обкатке, для чего установить его на деревянные брусья высотой 150-200 мм, закрепить на них и обкатать аппарат в течение 6 часов.

Задевание движущихся частей за неподвижные, перегрев подшипникового узла и электродвигателя, утечка смазки не допускаются.

16. Рабочее колесо (ротор) аспиратора должно выдерживать без разрушения вращение с частотой, превышающей на 10% рабочую в течение 10 мин.

17. Перед транспортированием необходимо:

1) отверстия для воды, шлама и смазки заглушить деревянными пробками;

2) верхний и нижний фланцы аспиратора закрыть рубероидом для предотвращения попадания влаги и загрязнений;

3) приводные ремни должны быть сняты и надежно закреплены внутри аппарата.

Инв. № подл.	Подп. и дата	Взам. инв. №	Инв. № дубл.	Подп. и дата
2284	Гриц 2.11.82			

Изм	Лист	№ докум.	Подп.	Дата	А6Г046.000ТО	Лист 3

Копировал: Формат 12

Серия 5.904-15 Выпуск 1-6

Формат	Зона	Поз.	Обозначение	Наименование	Кол.	Примечание
				Документация		
22			АБГ046.000СБ	Сборочный чертеж		
				Сборочные единицы		
11		1	АБГ046.010	Поддон	1	
11		2	АБГ046.030	Корпус	1	
11		3	АБГ046.070	Люк смотровой	2	
11		4	АБГ046.110	Шарнир	1	
11		5	АБГ046.120	Плита	1	
11		6	АБГ046.130	Ротор	1	
11		7	АБГ046.140	Узел подшипниковый	1	
11		8	АБГ046.150	Электродвигатель	1	
11		9	АБГ046.160	Патрубок телескопический	1	
11		10	АБГ046.170	Воздуховод	1	
11		11	АБГ046.180	Маслопровод	1	
11		12	АБГ046.190	Маслопровод	1	
				Детали		
11		16	АБГ046.001	Винт натяжной	2	
12		17	АБГ046.002	Шкив	1	

Инв.№ подл. | Подп. и дата | Взам. инв.№ | Инв.№ дубл. | Подп. и дата

Изм. Лист № докум. Подп. Дата

Разраб. Брукова 6.81
Пров. Фрядкин 06.81
Рук. груп. Фрядкин 06.81
Н. контр. Мерзлякова 06.81
Утв. Сливак 06.81

АБГ046.000

Аспиратор СИОТ №12,5

Лит.	Лист	Листов
	1	2

Госстрой СССР САНТЕХПРОЕКТ г. Москва

Копировал | Формат А4

Формат	Зона	Поз.	Обозначение	Наименование	Кол.	Примечание
11		18	АБГ045.003	Шайба торцевая	1	
11		19	АБГ045.004	Планка стопорная	1	
11		20	АБГ045.005	Крышка	1	
11		21	АБГ045.006	Прокладка	1	
11		22	АБГ045.007	Прокладка	1	
11		23	АБГ045.008	Штуцер	4	
				Стандартные изделия		
				Болты ГОСТ 7798-70		
		24		М8×20.36.016	6	
		25		М12×40.36.016	1	
		26		М16×60.36.016	14	
		27		М20×60.36.016	20	
				Гайки ГОСТ 5915-70		
		31		М16.4.016	16	
		32		М20.4.016	20	
		33		М24.4.016	2	
				Шайбы ГОСТ 6402-70		
		34		8.65Г.016	6	
		35		16.65Г.016	6	
		36		20.65Г.016	20	
		37		Масленка 1.4.Ц6 ГОСТ 19853-74	1	
		38		Ремень Г-4500 ГОСТ 1284-68	8	

Инв.№ подл. 2285 | Подп. и дата | Взам. инв.№ | Инв.№ дубл. | Подп. и дата

Изм. Лист № докум. Подп. Дата

АБГ046.000

4а

Копировал | Формат А4

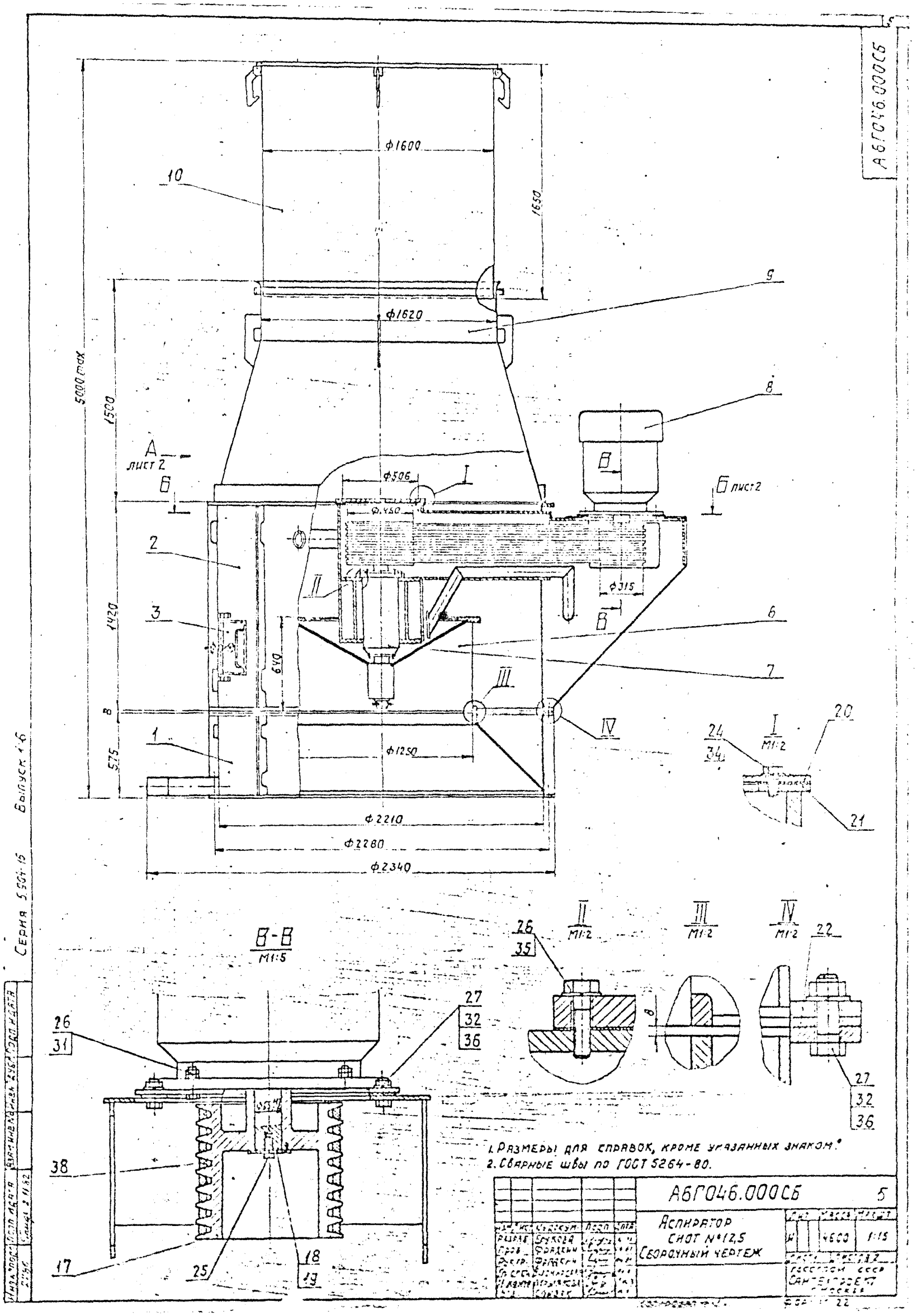

А6Г046.000СБ
Серия 5.904-15
Выпуск 1-6
ф1600
1650
ф1620
5000 max
1500
1420
575
ф506
ф450
ф315
ф1250
ф2210
ф2280
ф2340
640
А
лист 2
Б
Б лист 2
В
В-В
М1:5
I
М1:2
II
М1:2
III
М1:2
IV
М1:2
1. Размеры для справок, кроме указанных знаком.
2. Сварные швы по ГОСТ 5264-80.
А6Г046.000СБ
5
Аспиратор
СНОТ №12,5
Сборочный чертеж
4600
1:15
Госстрой СССР
Сантехпроект
Москва

Вид А лист 1

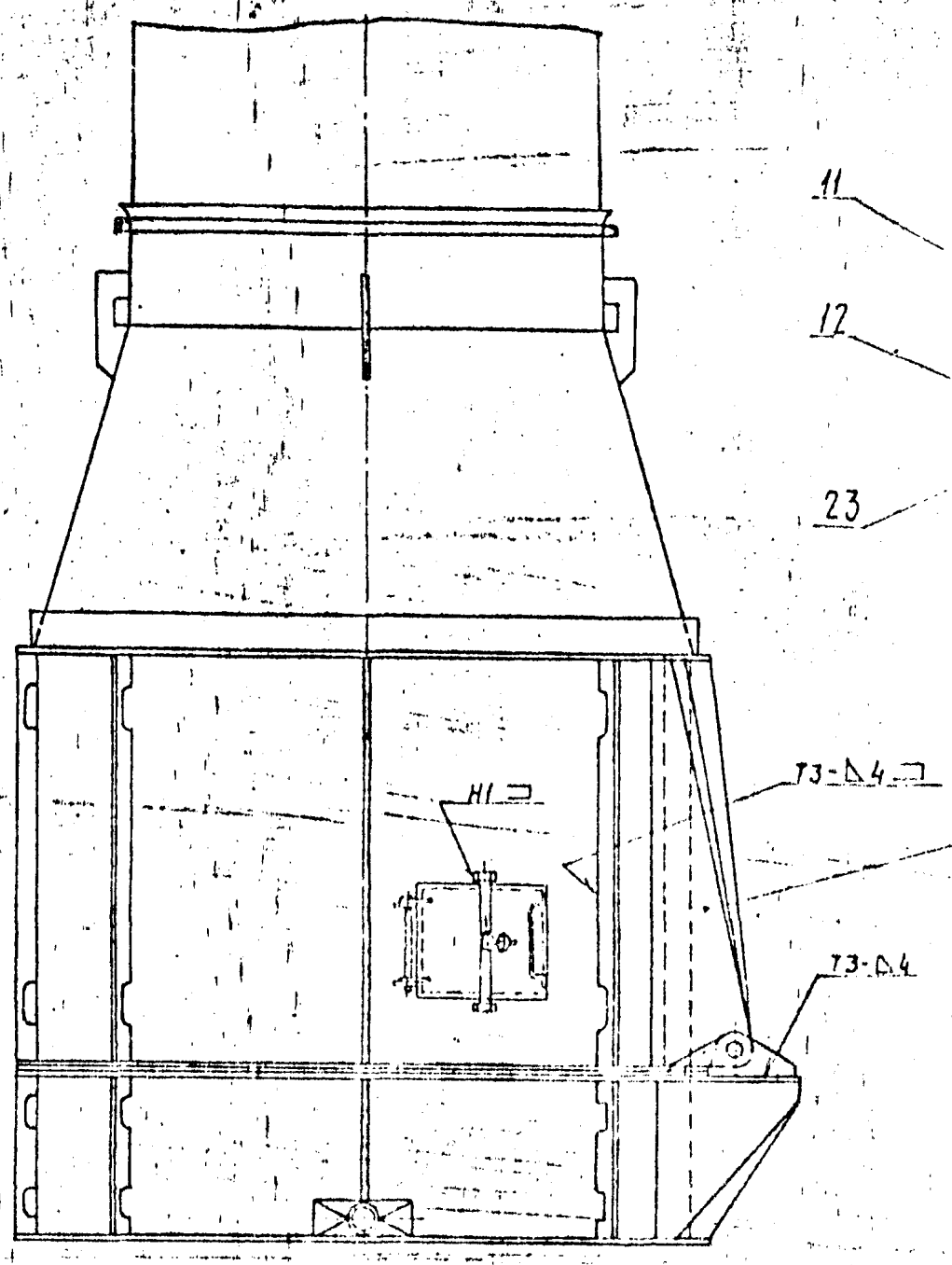

Г-Г
М1:2

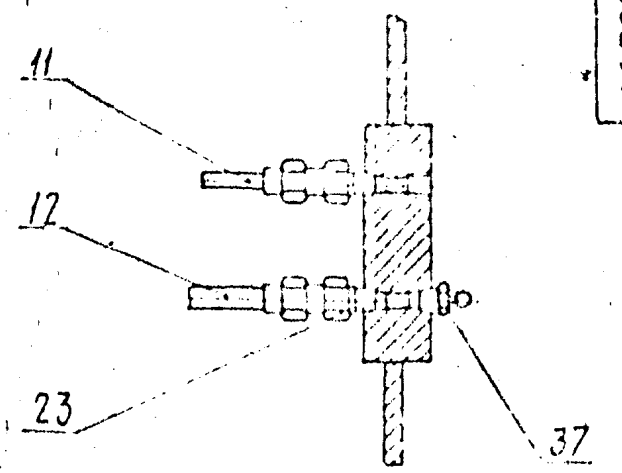

V
М1:2

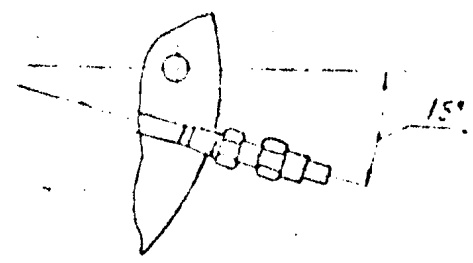

Б-Б лист 1

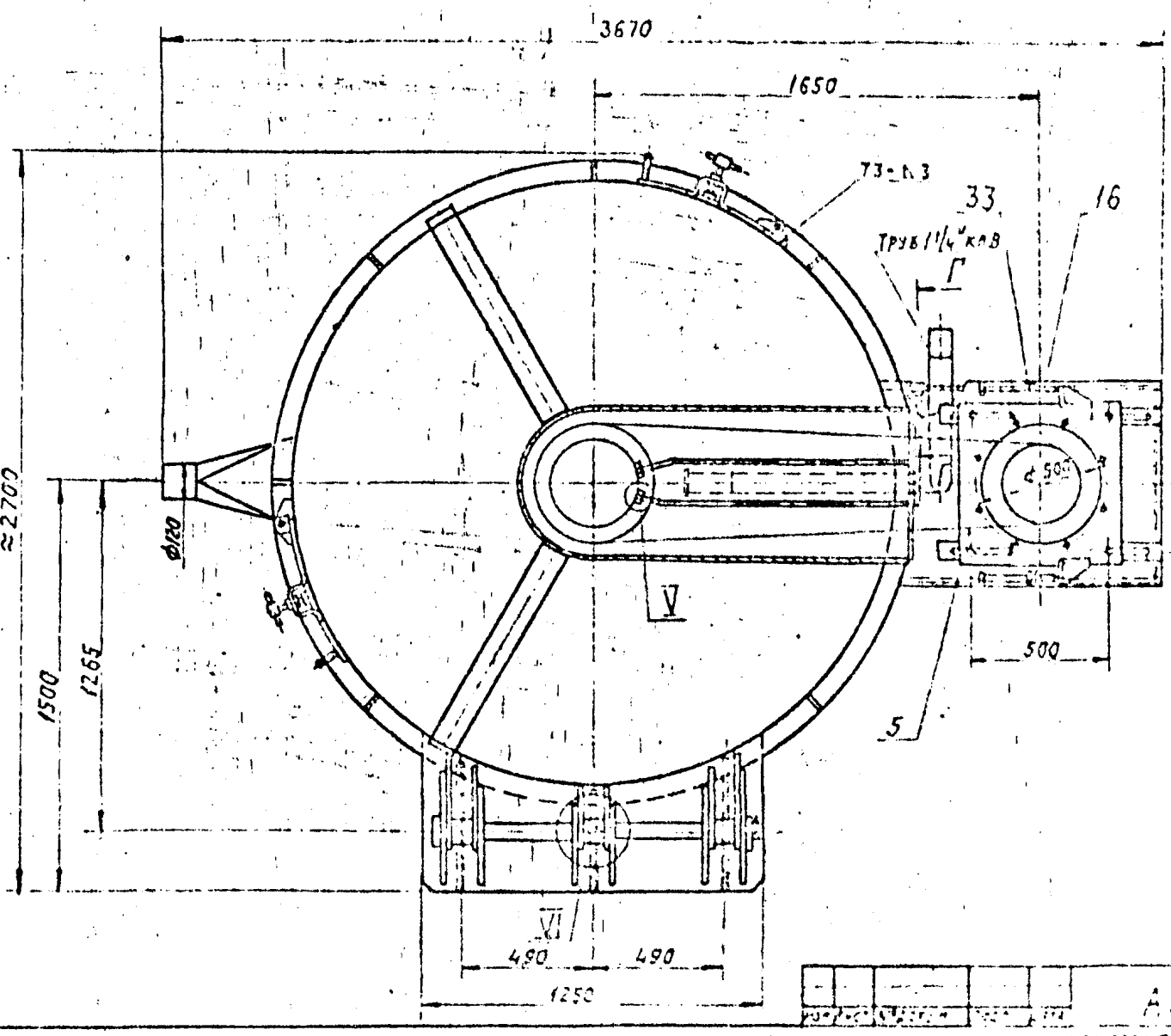

VI
М1:5

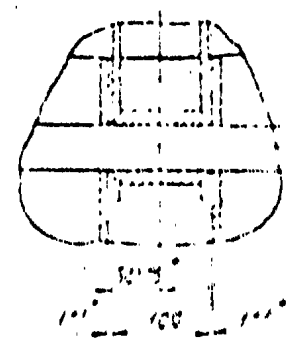

АБГ046.000СБ

Серия 5.904-15 ... Выпуск 1-6

Инв. № подл. | Подп. и дата | Взам. инв. № | Инв. № дубл. | Подп. и дата

АБГ046.001

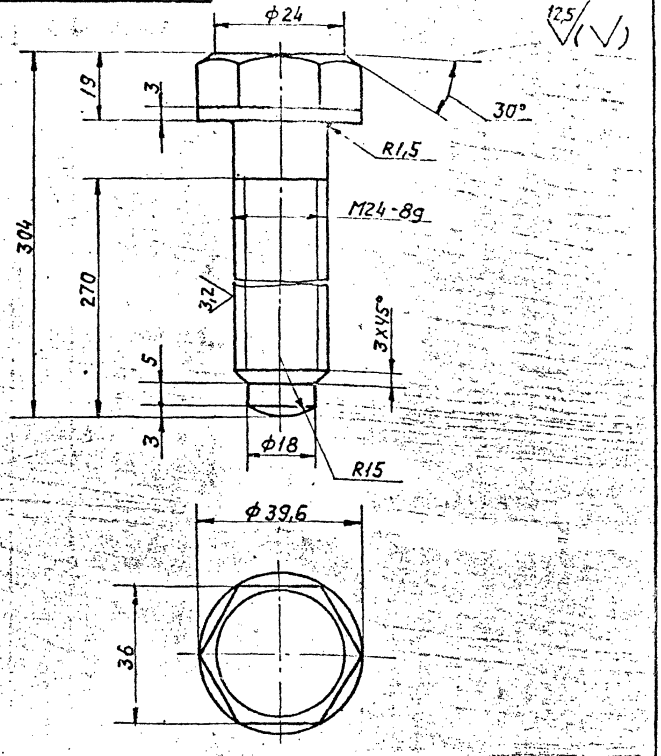

Неуказанные предельные отклонения размеров: $\pm t_2$, $\pm \frac{t_2}{2}$

Изм.	Лист	№ докум.	Подп.	Дата
Разраб.		Лиридоненко		5.81
Пров.		Брукова		6.81
Рук.груп.		Фрядкин		6.81
Н.контр.		Мерзлякова		6.81
Утв.		Ушомирская		06.81

Винт натяжной

Лит.	Масса	Масштаб
И	1,2	1:1

Лист | Листов 1

Сталь 35 ГОСТ 1050-74

Госстрой СССР САНТЕХПРОЕКТ г. Москва

Копировал: | Формат А4

Инв. № подл. | Подп. и дата | Взам. инв. № | Инв. № дубл. | Подп. и дата
22.87 | Сентябрь 2.11.82

АБГ046.007

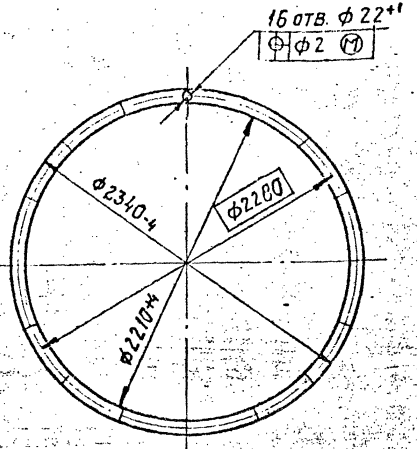

7

Изм.	Лист	№ докум.	Подп.	Дата
Разраб.		Лиридоненко		5.81
Пров.		Брукова		6.81
Рук.груп.		Фрядкин		6.81
Н.контр.		Мерзлякова		6.81
Утв.		Ушомирская		06.81

Прокладка

Лит.	Масса	Масштаб
И	5,8	

Лист | Листов 1

Пластина 1 лист ТМКЩ-М-8 ГОСТ 7338-77

Госстрой СССР САНТЕХПРОЕКТ г. Москва

Копировал: | Формат А4

Инв. № подл. | Подп. и дата | Взам. инв. № | Инв. № дубл. | Подп. и дата
2293 | Сентябрь 2.11.82

АБГ046.002

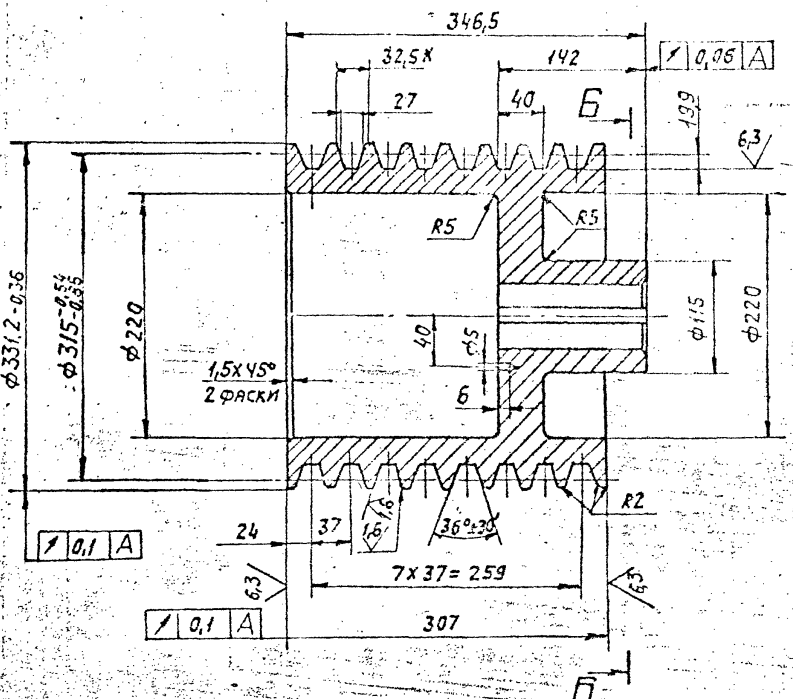

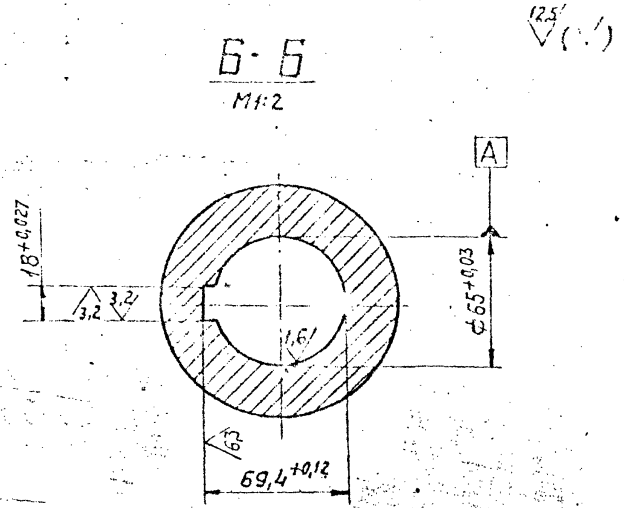

1. * Размер для справок.
2. Неуказанные предельные отклонения размеров: $+t_2; -t_2; \pm \frac{t_2}{2}$.
3. Биение конусной рабочей поверхности канавки шкива на диаметре $315^{-0,54}_{-0,86}$ измеренное перпендикулярно образующей конуса не более 0,48 мм
4. Допускаемый дисбаланс 3 г.м.
5. Остальные технические требования, правила приемки, методы испытания по ГОСТ 20898-75

7а

Изм.	Лист	№ докум.	Подп.	Дата	АБГ046.002		
Разраб.		Спиридоненко		5.81	Шкив	Лит.	Масса	Масш.
Пров.		Брукова		6.81		И	93	1:4
Рук. груп.		Фрадкин		06.81		Лист	Листов 1	
Н. контр.		Мерзлякова			Ст. 3 ГОСТ 380-71	Госстрой СССР Сантехпроект		
Утв.		Ушомирская						

Копировал: Формат 12

Инв. № подл. 2288 | Подп. и дата | Взам. инв. № | Инв. № дубл. | Подп. и дата

Серия 5.904-15 Выпуск 1-6

А6Г046.003

12,5 (√)

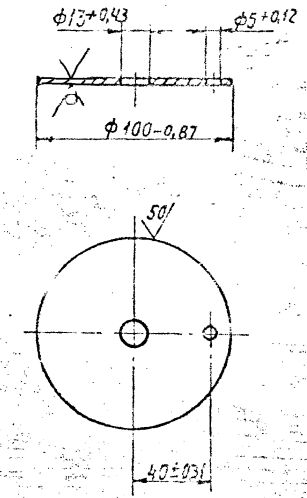

Изм.	Лист	№ докум.	Подп.	Дата	А6Г046.003		
Разраб.		Брукова			Шайба торцевая	Лит.	Масса	Масштаб
Пров.		Фрадкин				Н	0,25	1:2
Рук. гр.		Фрадкин				Лист	Листов
Н. контр.		Мерзлякова			Лист Б4,0 ГОСТ 19903-74 / В СТ3 ГОСТ 14637-79	Госстрой СССР САНТЕХПРОЕКТ г. Москва	
Утв.		Чушмирская					

Инв. № подл. 2289 | Подп. и дата | Взам. инв. № | Инв. № дубл. | Подп. и дата

Копировал | Формат 11

А6Г046.004

50 (√)

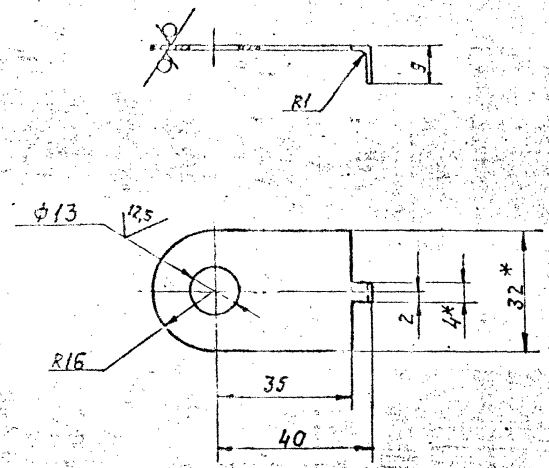

1.* Размеры для справок.

2. Неуказанные предельные отклонения размеров: $+t_2; -t_2; \pm \frac{t_2}{2}$

Изм.	Лист	№ докум.	Подп.	Дата	А6Г046.004		8
Разраб.		Брукова			Планка стопорная	Лит.	Масса	Масштаб
Пров.		Фрадкин				Н	0,015	1:1
Рук. гр.		Фрадкин				Лист	Листов 1
Н. контр.		Мерзлякова			Лист Б4,0 ГОСТ 19903-74 / В СТ3 ГОСТ 16523-70	Госстрой СССР САНТЕХПРОЕКТ г. Москва	
Утв.		Чушмирская					

Инв. № подл. 2290 | Подп. и дата | Взам. инв. № | Инв. № дубл. | Подп. и дата

Копировал | Формат 11

Серия 5.904-15 Выпуск 1-6

АБГ046.005

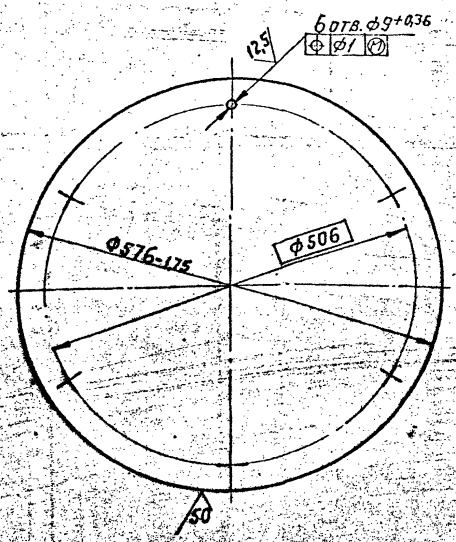

Изм.	Лист	№ докум.	Подп.	Дата
Разраб.		Брукова		6.11
Пров.		Фрадкин		06.11
Рук. груп.		Фрадкин		06.11
Н. контр.		Перзлякова		06.11
Утв.		Шомирская		06.11

АБГ046.005

Крышка

Лит.	Масса	Масшт.
И	12,2	1:5

Лист Листов 1

Лист 5.6.0 ГОСТ 19903-74
8 Ст3 ГОСТ 14637-79

Госстрой СССР
САНТЕХПРОЕКТ

Инв. № подл. | Подп. и дата | Взам. инв. № | Инв. № дубл. | Подп. и дата
2291 | Декабрь 2.11.82

АБГ046.006

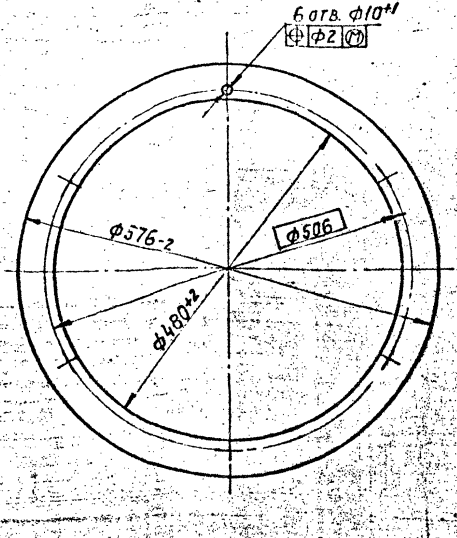

Изм.	Лист	№ докум.	Подп.	Дата
Разраб.		Брукова		6.11
Пров.		Фрадкин		06.11
Рук. груп.		Фрадкин		06.11
Н. контр.		Перзлякова		06.11

АБГ046.006

Прокладка

Лит.	Масса	Масшт.
И	0,25	1:5

Лист Листов 5

Пластина I лист ТМКЩ-М2

Госстрой С

Инв. № подл. | Подп. и дата | Взам. инв. № | Инв. № дубл. | Подп. и дата
2292 | Декабрь 2.11.82

АБГ046.010СБ

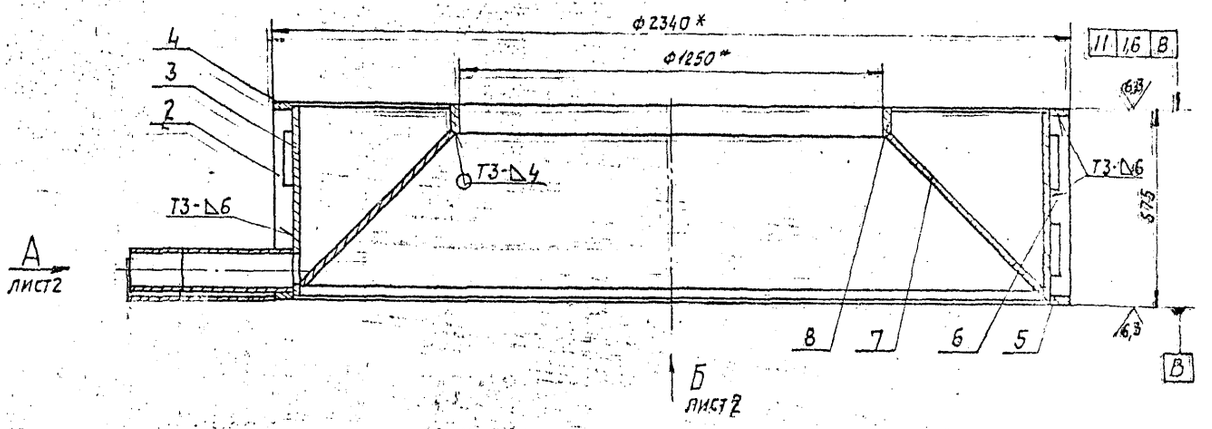

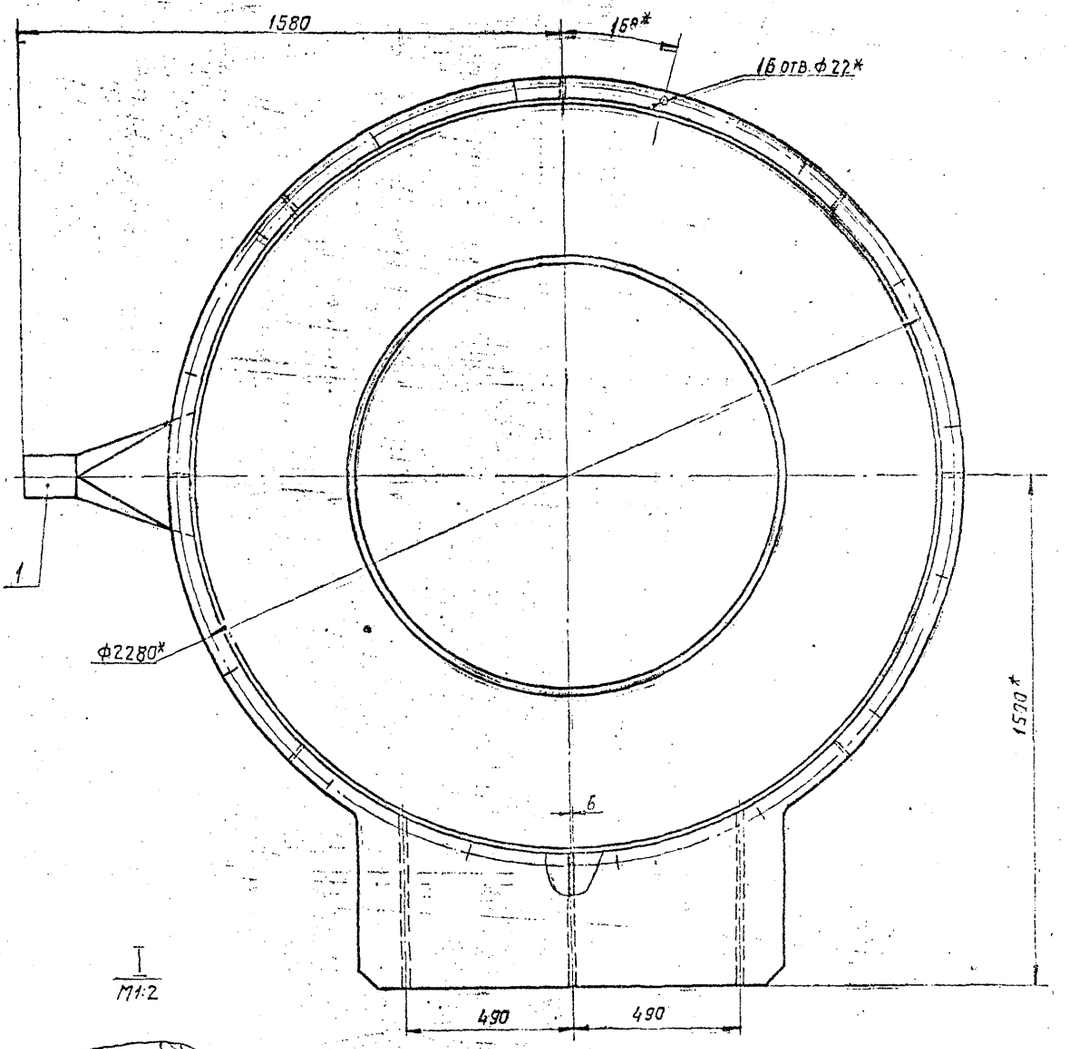

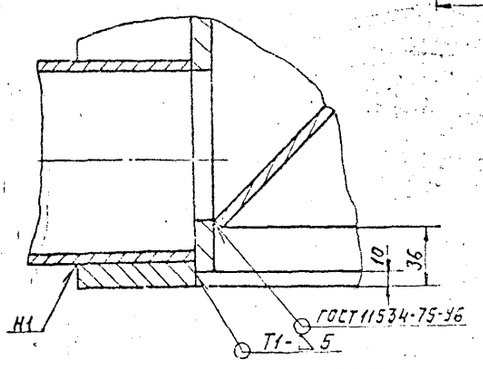

1* Размеры для справок.

2. Неуказанные предельные отклонения размеров: $-t_2, \pm \frac{t_2}{2}$

3. Сварные швы Н1; Т1; Т3 по ГОСТ 5264-80

9

Изм.	Лист	№ докум.	Подп.	Дата	АБГ046.010СБ
Разраб.		Меднова			Поддон. Сборочный чертеж
Пров.		Брукова			
Рук. груп.		Фролкин			
Гл. спец.		Чшомирский			
Н. контр.		Мелешкова			
Утв.		Спивак			

Лит. | Масса | Масштаб
И | 1:10

Копировал

Серия 5.904-15 Выпуск 1-6

Инв. № подл. 22.96 | Подп. и дата 2.11.82 | Взам. инв. № | Инв. № дубл. | Подп. и дата

Формат	Зона	Поз.	Обозначение	Наименование	Кол.	Примечание
				Документация		
*			АБГ046.010 СБ	Сборочный чертеж		*) 12; 22
				Сборочные единицы		
11		1	АБГ046-020	Патрубок сливной	1	
				Детали		
11		2	АБГ046-011	Ребро	1	
11		3	АБГ046.012	Обечайка	1	
11		4	АБГ046-013	Фланец верхний	1	
11		5	АБГ046-014	Фланец нижний	1	
11		6	АБГ046-015	Ребро	6	
11		7	АБГ046-016	Конус	1	
11		8	АБГ046-017	Кольцо	1	
11		9	АБГ046-018	Ребро	1	
		10	-01	Ребро	2	

Взам. инв. № | Подп. и дата | Инв. № подл.

Изм.	Лист	№ докум.	Подп.	Дата
Разраб.		Меднова		6.81
Пров.		Брукова		6.81
Рук. груп.		Фрадкин		11.11
Н. контр.		Мерзлякова		11.81
Утв.		Спивак		11.81

АБГ046.010

Поддон

Лит.	Масса	Масштаб
Лист	Листов	1

Госстрой СССР САНТЕХПРОЕКТ г. Москва

Копировал: Формат А1

Инв. № подл. | Подп. и дата | Взам. инв. № | Инв. № дубл. | Подп. и дата

АБГ046 008

6,3 (V)

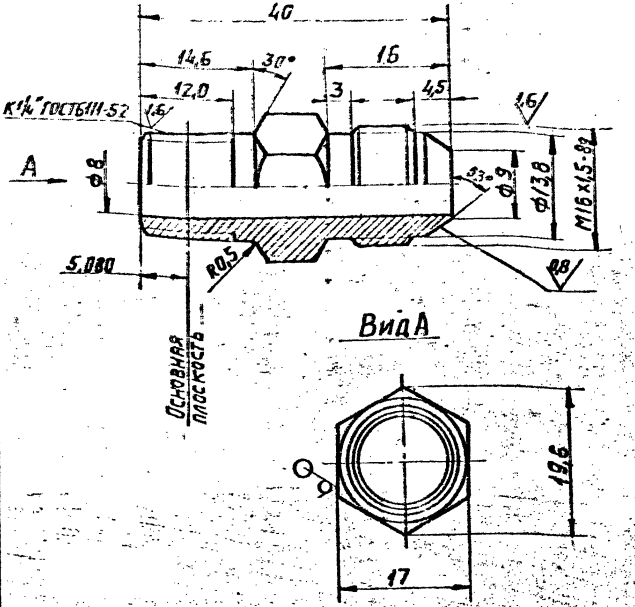

Неуказанные предельные отклонения размеров $\pm t_2; -t_2; \pm \frac{t_2}{2}$

10

Изм.	Лист	№ докум.	Подп.	Дата
Разраб.		Сибаров		
Пров.		Брукова		6.81
Рук. груп.		Фрадкин		11.11
Н. контр.		Мерзлякова		11.81
Утв.		Шапиро		06.1

АБГ046.008

Штуцер

Лит.	Масса	Масштаб
И	0,04	2:1
Лист	Листов 1	

Шестигранник 17 ГОСТ 2879-69, 35 ГОСТ 1051-73

Госстрой СССР САНТЕХПРОЕКТ г. Москва

Копировал: Формат А1

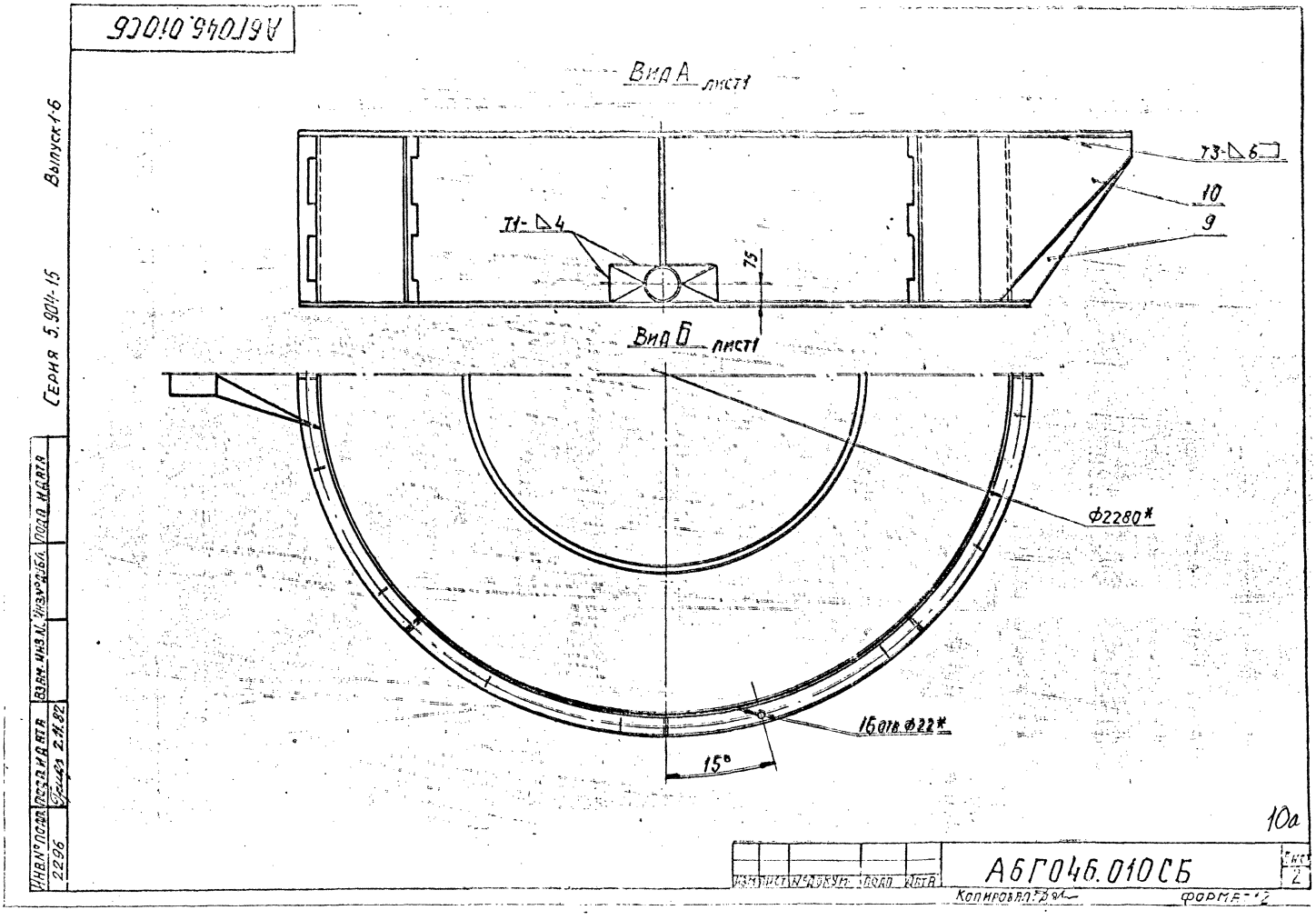

А6Г046.010СБ
Вид А лист1
Т3-△6
10
9
Т1-△4
75
Вид Б лист1
Ф2280*
16отв.Ф22*
15°
10а
А6Г046.010СБ
Лист 2
Копировал
Формат 12
Серия 5.904-15
Выпуск 1-6
Инв.№подл. 2296
Подп. и дата
Взам.инв.№
Инв.№дубл.
Подп. и дата

А6Г046.011

12,5

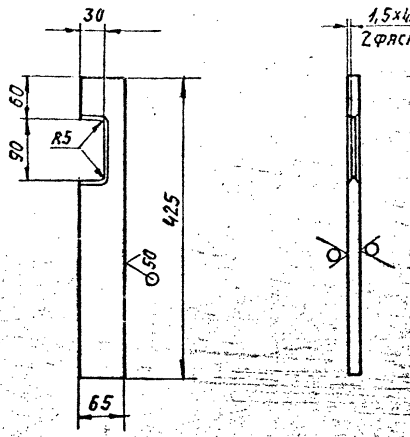

Неуказанные предельные отклонения размеров: $+t_2; -t_2; \pm \frac{t_2}{2}$

Изм.	Лист	№ докум.	Подп.	Дата
Разраб.		Меднова		5.04.81
Пров.		Брукова		6.81
Рук. груп.		Фрадкин		6.81
Н. контр.		Мерзлякова		5.04.81
Утв.		Ушомирская		06.81

Инв. № подл. 2297 | Подп. и дата | Взам. инв. № | Инв. № дубл. | Подп. и дата

А6Г046.011

Ребро

Лит.	Масса	Масшт.
И	2,35	1:5

Лист | Листов 1

Лист Б12,0 ГОСТ 19903-74 / ВСт3 ГОСТ 14637-79

Госстрой СССР САНТЕХПРОЕКТ г. Москва

Копировал: Формат: 11

А6Г046.012

50

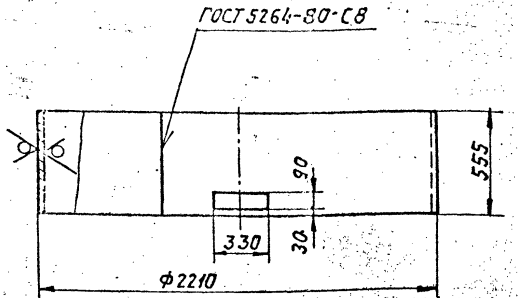

Неуказанные предельные отклонения размеров: $+t_2; -t_2; \pm \frac{t_2}{2}$

11

Изм.	Лист	№ докум.	Подп.	Дата
Разраб.		Меднова		5.04.81
Пров.		Брукова		6.81
Рук. груп.		Фрадкин		6.81
Н. контр.		Мерзлякова		5.04.81
Утв.		Ушомирская		06.81

Инв. № подл. 2298 | Подп. и дата | Взам. инв. № | Инв. № дубл. | Подп. и дата

А6Г046.012

Обечайка

Лит.	Масса	Масшт.
И	3,01	1:20

Лист | Листов 1

Лист Б10,0 ГОСТ 19903-74 / ВСт3 ГОСТ 14637-79

Госстрой СССР САНТЕХПРОЕКТ г. Москва

Копировал: Формат: 11

Серия 5.904-15 Выпуск 1-6

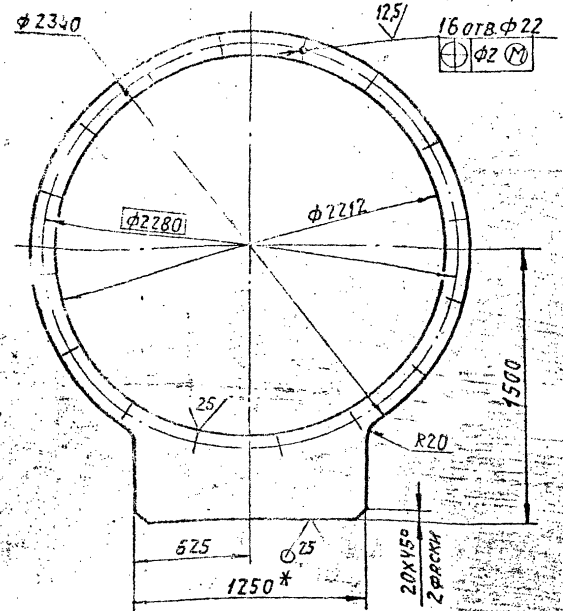

1. * Размер для справок.

2. Неуказанные предельные отклонения размеров: $+t_2, -t_2, \pm\frac{t_2}{2}$

Изм.	Лист	№ докум.	Подп.	Дата
Разраб.		Меднова		5.06.81
Пров.		Брукова		6.81
Рук. груп.		Фрадкин		6.81
Н. контр.		Мерзлякова		7.06.81
Утв.		Ушомирская		06.81

Инв. № подл. 2299 | Подп. и дата | Взам. инв. № | Инв. № дубл. | Подп. и дат.

Гипроц 2.11.82

А6Г046.013

Фланец верхний

Лит.	Масса	Масшт.
И	134,4	1:20

Лист | Листов 1

Лист Б18,0 ГОСТ 19903-74 / ВСт3 ГОСТ 14637-79

Госстрой СССР САНТЕХПРОЕКТ г. Москва

Копировал

Формат: 11

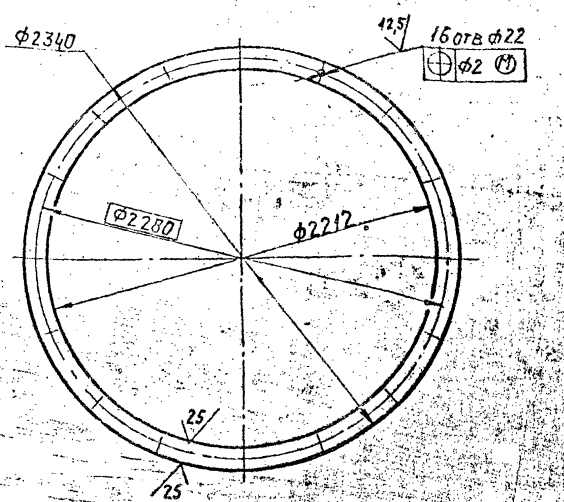

Неуказанные предельные отклонения размеров: $+t_2, -t_2$

11а

Изм.	Лист	№ докум.	Подп.	Дата
Разраб.		Меднова		5.06.81
Пров.		Брукова		6.81
Рук. груп.		Фрадкин		6.81
Н. контр.		Мерзлякова		7.06.81
Утв.		Ушомирская		06.81

Инв. № подл. 2300 | Подп. и дата | Взам. инв. № | Инв. № дубл. | Подп. и дата

Гипроц 2.11.82

А6Г046.014

Фланец нижний

Лит.	Масса	Масшт.
И	64,7	1:20

Лист | Листов 1

Лист Б18,0 ГОСТ 19903-74 / ВСт3 ГОСТ 14637-79

Госстрой СССР САНТЕХПРОЕКТ г. Москва

Копировал

Формат: 11

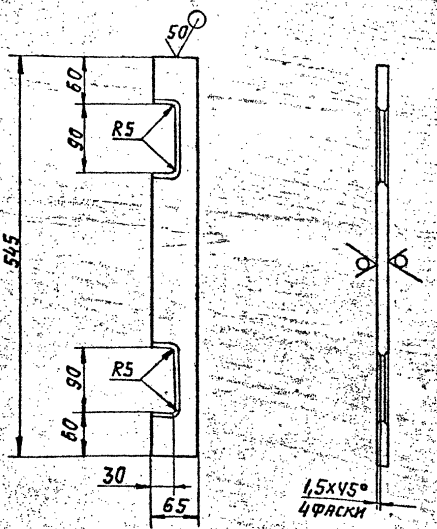

Неуказанные предельные отклонения размеров: $+t_{z_1}$, $-t_{z_1}$, $\pm\frac{t_{z_2}}{2}$

Изм.	Лист	№ докум.	Подп.	Дата		
Разраб.		Меднова		6.81	АбГ046.015	
Пров.		Брукова		6.81		
Рук. груп.		Фрядкин		6.81	Ребро	
Н. контр.		Мерзлякова		6.81		
Утв.		Ушомирская		6.81		

Лит.	Масса	Масшт.
И	2,9	1:5
Лист	Листов 1	

Б12 ГОСТ 19903-74
В Ст 3 ГОСТ 14637-79

Госстрой СССР
САНТЕХПРОЕКТ
г. Москва

Копировал Формат II

Инв. № подл. | 2301 | Подп. и дата | Взам. инв. № | Инв. № дубл. | Подп. и дата 2.11.82

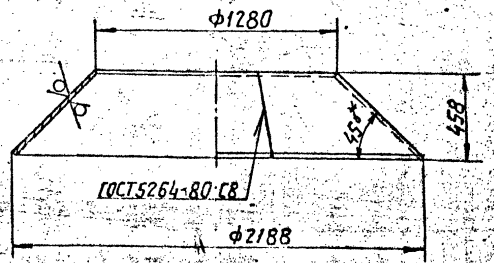

1.* Размер для справок.

2. Неуказанные предельные отклонения размеров $-t_{z_2}$.

Изм.	Лист	№ докум.	Подп.	Дата		
Разраб.		Меднова		6.81	АбГ046.016	
Пров.		Брукова		6.81		
Рук. груп.		Фрядкин		6.81	Конус	
Н. контр.		Мерзлякова		6.81		
Утв.		Ушомирская		6.81		

Лит.	Масса	Масшт.
И	166,2	1:20
Лист	Листов 1	

Б 6, 0 ГОСТ 19903-74
В Ст 3 ГОСТ 14637-79

Госстрой СССР
САНТЕХПРОЕКТ
г. Москва

Копировал Формат II

Инв. № подл. | 2302 | Подп. и дата | Взам. инв. № | Инв. № дубл. | Подп. и дата 2.11.82

АБГ046017

50 / (√)

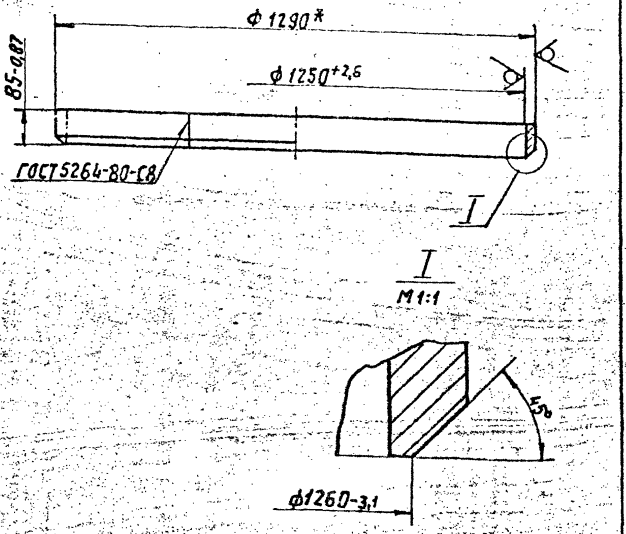

*Размер для справок

Изм.	Лист	№ докум.	Подп.	Дата
Разраб.		Меднова		6.81
Пров.		Брукова		6.81
Рук. груп.		Фрадкин		06.81
Н. контр.		Мерзлякова		06.81
Утв.		Шишмирская		06.81

АБГ046.017

Кольцо

Лит.	Масса	Масшт.
И	53,2	1:10

Лист | Листов 1

Лист Б20 ГОСТ 19903-74 ВСт.3 ГОСТ 14637-79

Госстрой СССР САНТЕХПРОЕКТ г. Москва

Инв. № подл. 2303 | Подп. и дата | Взам. инв. № | Инв. № дубл. | Подп. и дата

Копировал: Фи- Формат: А1

АБГ046018

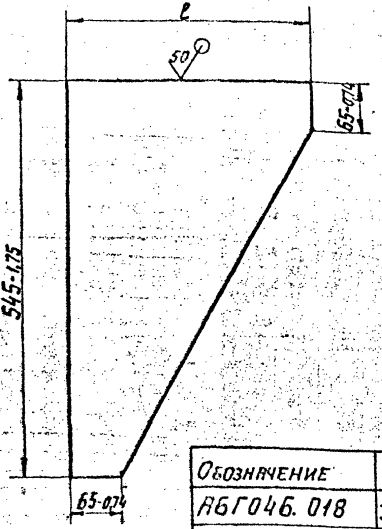

Обозначение	ℓ, мм	Масса, кг
АБГ046.018	395-4,4	12,8
-01	490-1,53	15,6

12а

Изм.	Лист	№ докум.	Подп.	Дата
Разраб.		Меднова		6.81
Пров.		Брукова		6.81
Рук. груп.		Фрадкин		06.81
Н. контр.		Мерзлякова		06.81
Утв.		Шишмирская		06.81

АБГ046.018

Ребро

Лит.	Масса	Масшт.
И	См. табл.	-

Лист | Листов 1

Лист Б12,0 ГОСТ 19903-74 ВСт.3 ГОСТ 14637-79

Госстрой СССР САНТЕХПРОЕКТ г. Москва

Инв. № подл. 2304 | Подп. и дата | Взам. инв. № | Инв. № дубл. | Подп. и дата

Копировал: Фи- Формат: А1

Формат	Зона	Поз.	Обозначение	Наименование	Кол.	Примечание
				Документация		
11			АБГ046.020СБ	Сборочный чертеж		
				Детали		
11		1	АБГ046.021	Патрубок	1	
Б.5		2	АБГ046.022	Труба		
				Труба 120×5 ГОСТ 8734-75		
				Труба 820 ГОСТ 8733-74		
				ℓ=175-1	1	22 кг

Изм.	Лист	№ докум.	Подп.	Дата
Разраб.		Беднова		
Пров.		Брукова		
Рук.гр.		Фрадкин		
Н.контр.		Черзлокова		
Утв.		Спивак		

АБГ046.020

Патрубок сливной

Лит.	Лист	Листов
		1

Госстрой СССР САНТЕХПРОЕКТ г. Москва

Инв. № подл. | Подп. и дата | Взам. инв. № | Инв. № дубл. | Подп. и дата

АБГ046.150

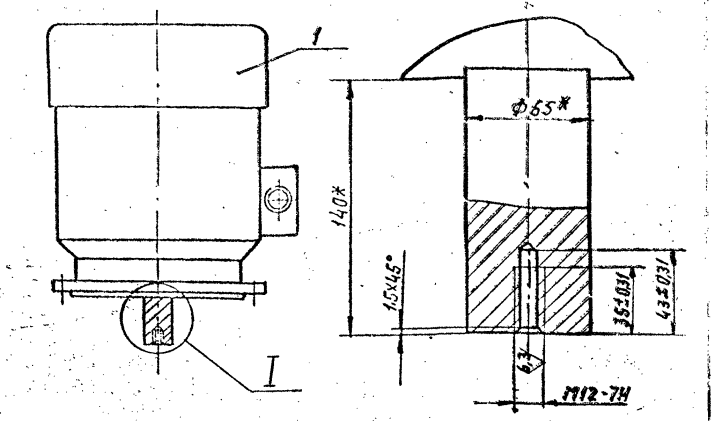

* Размеры для справок

Формат	Зона	Поз.	Обозначение	Наименование	Кол.	Примечание
				Стандартные изделия		
		1		Электродвигатель 4А 225М8У3 исп. М302 N=30 кВт ГОСТ 19523-74	1	

Изм.	Лист	№ докум.	Подп.	Дата
Разраб.		Брукова		6.11
Пров.		Фрадкин		6.11
Рук.гр.		Фрадкин		6.11
Гл.спец.		Чашинский		6.11
Н.контр.		Черзлокова		6.11
Утв.		Спивак		6.11

АБГ046.150

Электродвигатель

Лит.	Масса	Масшт.
И	340	1:10

Лист	Листов 1

Госстрой СССР САНТЕХПРОЕКТ г. Москва

Инв. № подл. | Подп. и дата | Взам. инв. № | Инв. № дубл. | Подп. и дата

13

Копировал

Формат А4

23562 Гипрос 2.11.82

АбГ046.021

Выпуск 1-6

Серия 5.904-15

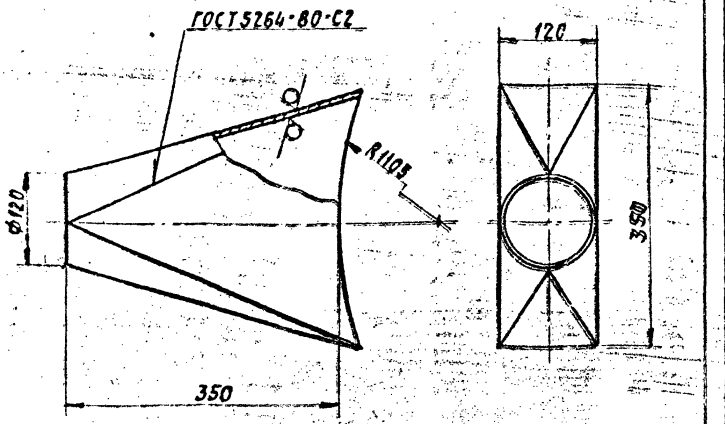

Неуказанные предельные отклонения размеров: $\pm t_2; \pm \frac{t_2}{2}$

Изм.	Лист	№ докум.	Подп.	Дата
Разраб.		Леднова		2.11.87
Пров.		Брукова		6.11
Рук. груп.		Фрадкин		06.11
Н. контр.		Мерзлякова		6.11
Утв.		Чиромицкая		06.11

АбГ046.021

Патрубок

Лит.	Масса	Масшт.
И	5,4	1:5

Лист | Листов 1

Лист 6.5.0 ГОСТ 19903-74
В Ст3 ГОСТ 14637-79

Госстрой СССР
САНТЕХПРОЕКТ
г. Москва

Копировал: Фч Формат 11

Инв. № подл. | Подп. и дата | Взам. инв. № | Инв. № дубл. | Подп. и дата

Инв. № подл. 2306 | Подп. и дата 2.11.87

АбГ046.020СБ

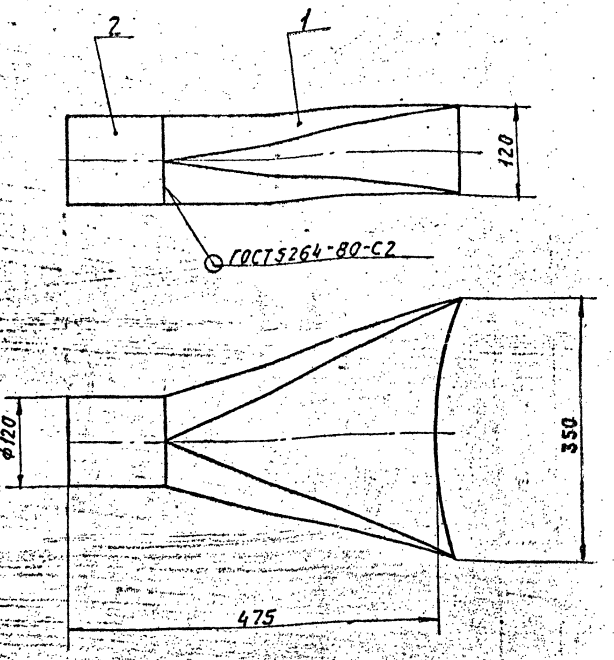

Размеры для справок

13а

Изм.	Лист	№ докум.	Подп.	Дата
Разраб.		Леднова		2.11.87
Пров.		Брукова		6.11
Рук. груп.		Фрадкин		06.11
Гл. спец.		Чиромицкая		06.11
Н. контр.		Мерзлякова		6.11
Утв.		Сивбок		06.11

Патрубок сливной. Сборочный чертеж

Лит.	Масса	Масшт.
И	7,6	1:5

Лист | Листов 1

Госстрой СССР
САНТЕХПРОЕКТ
г. Москва

Копировал: Фч Формат: 11

Инв. № подл. 2306 | Подп. и дата 2.11.87 | Взам. инв. № | Инв. № дубл. | Подп. и дата

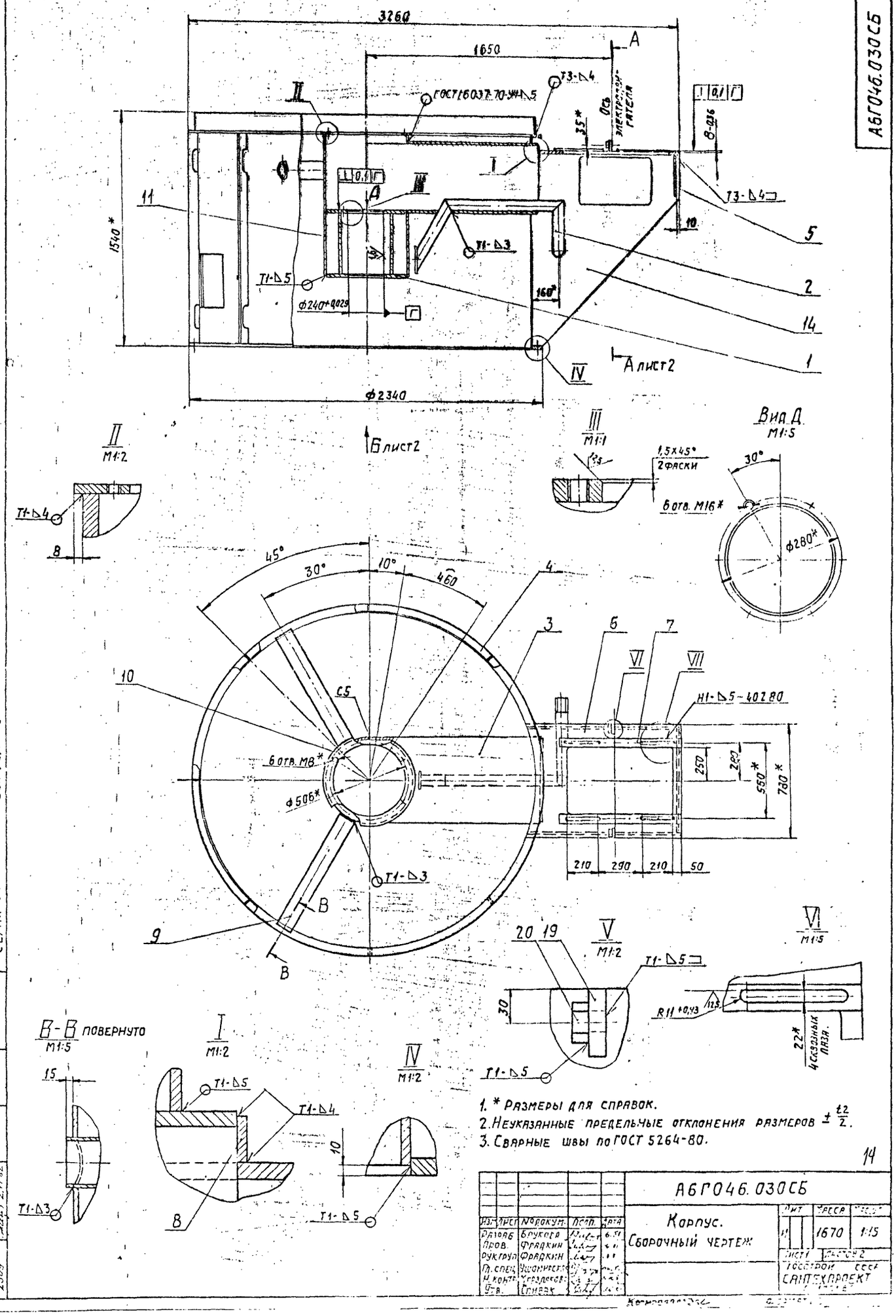

1. * Размеры для справок.
2. Неуказанные предельные отклонения размеров $\pm \frac{t2}{2}$.
3. Сварные швы по ГОСТ 5264-80.

14

Изм.	Лист	№ докум.	Подп.	Дата	А6Г046.030СБ		
Разраб.	Брукова				Корпус. Сборочный чертеж	Лит.	Масса 1670	Масштаб 1:15
Пров.	Фрадкин						
Рук.груп.	Фрадкин					Лист 1	Листов 2
Гл. спец.	Ушомирская					Госстрой СССР САНТЕХПРОЕКТ	
Н. контр.	Угаздаков						
Утв.	Спивак						

Серия 5.904-15 Выпуск 1-6

Инв. № подл. 2309 | Подп. и дата | Взам. инв. № | Инв. № дубл. | Подп. и дата

Формат	Зона	Поз.	Обозначение	Наименование	Кол.	Примечание
				Документация		
*)			АБГ046.030СБ	Сборочный чертеж		*) 12,22
				Сборочные единицы		
11		1	АБГ046.040	Стакан	1	
11		2	АБГ046.050	Трубопровод	1	
11		3	АБГ046.060	Патрубок	1	
				Детали		
11		4	АБГ046.014	Фланец нижний	1	
БЧ		5	АБГ046.031	Ребро		
				Лист Б8,0 ГОСТ 19903-74 / ВСт3ГОСТ 14637-79		
				280-1,3 х 700-2	1	12,3 кг
11		6	АБГ046.032	Плита		
БЧ		7	АБГ046.033	Полоса		
				Лист Б10 ГОСТ 19903-74 / ВСт3ГОСТ 14637-79		
				60-0,74 х 810-2,3	2	3,82 кг
БЧ		8	АБГ046.034	Заглушка		
				Лист Б6,0 ГОСТ 19903-74 / ВСт3ГОСТ 14637-79		
				40-0,62 х 550-1,75	1	1 кг

Инв.№ подл. | Подп. и дата | Взам. инв.№ | Инв.№ дубл. | Подп. и дата

Изм.	Лист	№ докум.	Подп.	Дата
Разраб.		Брукова		6.11
Пров.		Фрадкин		06.11
Рук. груп.		Фрадкин		06.11
Н. контр.		Мерзлякова		06.11
Утв.		Спивак		06.11

АБГ046.030

Корпус

Лит.	Лист	Листов
	1	2

Госстрой СССР САНТЕХПРОЕКТ г. Москва

Копировал

Формат А4

Формат	Зона	Поз.	Обозначение	Наименование	Кол.	Примечание
БЧ		9	АБГ046.035	Труба опорная		
				Труба 114х5 ГОСТ 8732-78 / Б10 ГОСТ 8731-74		
				L = 840-2,3	2	11,3 кг
11		10	АБГ046.036	Фланец	1	
11		11	АБГ046.037	Труба	1	
11		12	АБГ046.038	Фланец	1	
12		13	АБГ046.039	Ребро	1	
		14	-01	Ребро	1	
12		15	АБГ046.041	Обечайка	1	
11		16	АБГ046.042	Ребро	7	
11		17	АБГ046.043	Обечайка	1	
11		18	АБГ046.044	Пластина	1	
11		19	АБГ046.045	Косынка упорная	2	
				Стандартные изделия		
		20		Гайка М24.4.016 ГОСТ 5915-70	2	

Инв.№ подл. | Подп. и дата | Взам. инв.№ | Инв.№ дубл. | Подп. и дата

Изм. | Лист | № докум. | Подп. | Дата

АБГ046.030

15

Копировал

Формат А4

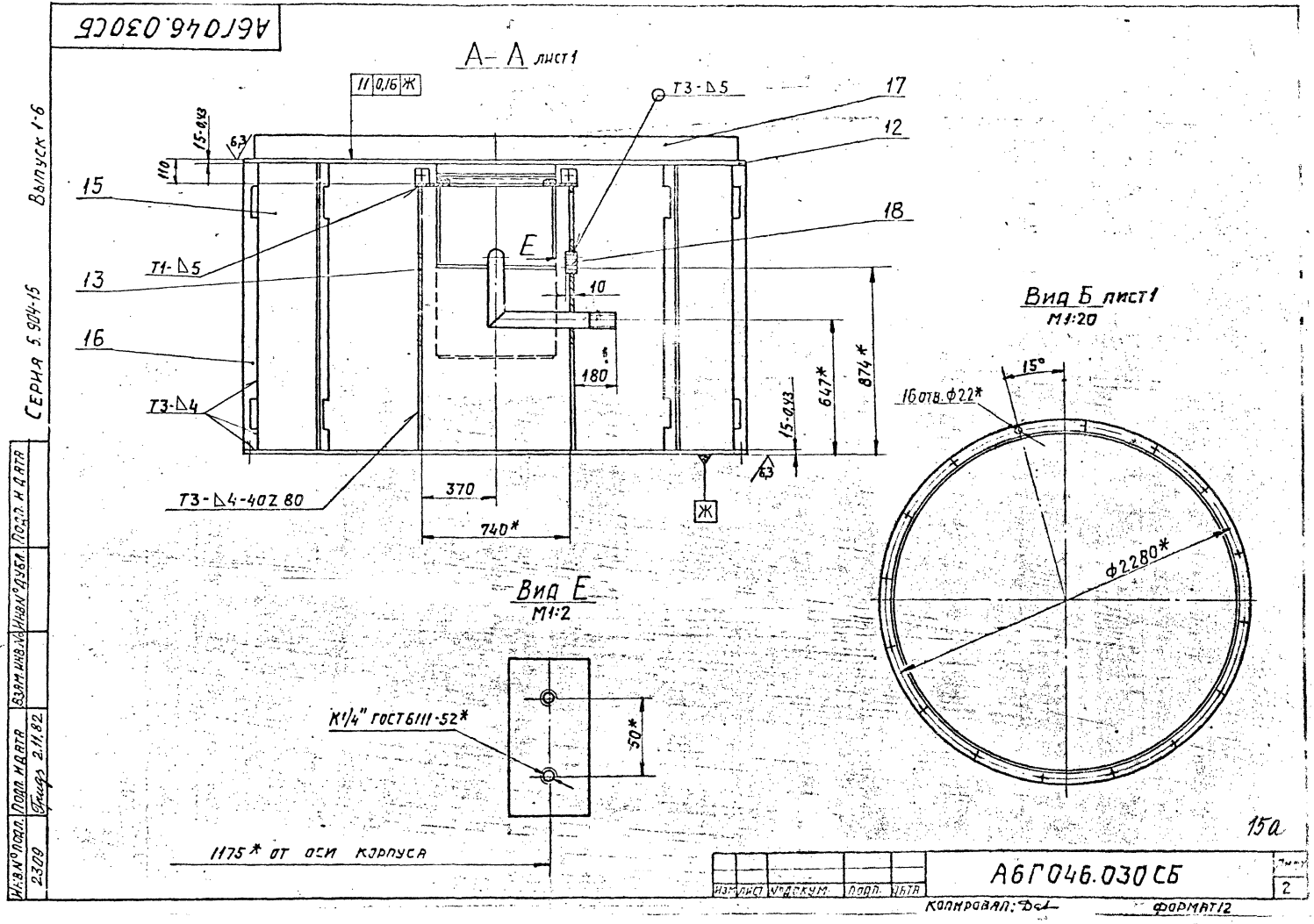

А6Г046.030СБ
А-А лист 1
11 0,16 Ж
Т3-Δ5
17
12
15-0,43
6,3
110
15
18
Т1-Δ5
13
E
10
16
180
Т3-Δ4
647*
874*
15-0,43
6,3
Т3-Δ4-40Z 80
370
740*
Ж
Вид Б лист 1
М1:20
15°
16 отв. Ф22*
Ф2280*
Вид Е
М1:2
К1/4" ГОСТ 6111-52*
50*
1175* от оси корпуса
15а
Выпуск 1-6
Серия 5.904-15
Инв.№ подл. 2309
Подп. и дата
Взам. инв.№
Инв.№ дубл.
Подп. и дата
Гридз 2.11.82
Изм. Лист № докум. Подп. Дата
А6Г046.030СБ
Лист 2
Копировал: Формат 12

АБГ046.032

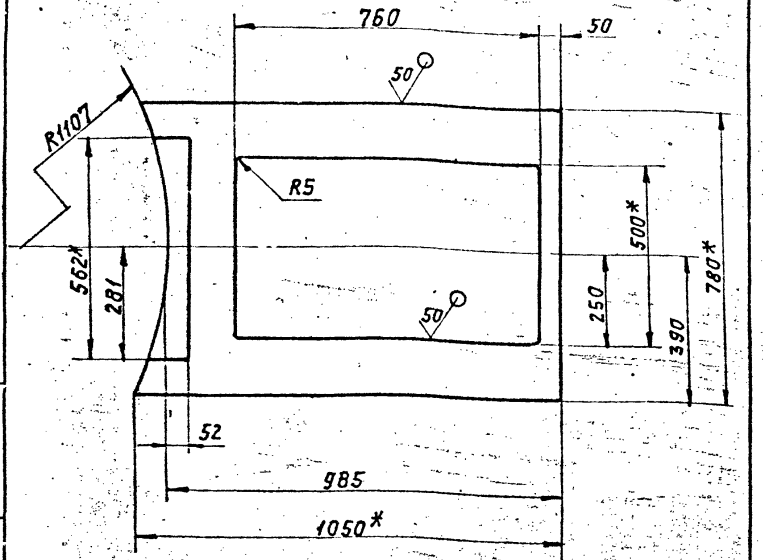

1.* Размеры для справок.

2. Неуказанные предельные отклонения размеров: $\pm t_{2i}$; $-t_{2i}$; $\pm \frac{t_2}{2}$

Изм.	Лист	№ докум.	Подп.	Дата
Разраб.		Брукова		6.81
Пров.		Фрадкин		06.81
Рук. груп.		Фрадкин		06.81
Н. контр.		Мерзлякова		06.81
Утв.		Ушомирская		06.81

Плита

Лит.	Масса	Масшт.
И	465	1:10

Лист | Листов 1

Лист Б16 ГОСТ 19903-74 / ВСт3 ГОСТ 14637-79

Госстрой СССР САНТЕХПРОЕКТ г. Москва

Инв. № подл. 2310 | Подп. и дата Август 2.11.81 | Взам. инв. № | Инв. № дубл. | Подп. и дата

Копировал: | Формат: 11

АБГ046.036

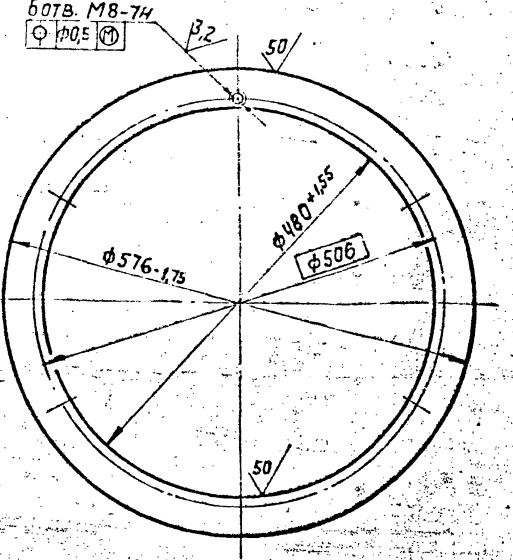

16

Изм.	Лист	№ докум.	Подп.	Дата
Разраб.		Брукова		6.81
Пров.		Фрадкин		06.81
Рук. груп.		Фрадкин		06.81
Н. контр.		Мерзлякова		06.81
Утв.		Ушомирская		06.81

Фланец

Лит.	Масса	Масшт.
И	5	1:5

Лист | Листов 1

Лист Б8.0 ГОСТ 19903-74 / ВСт3 ГОСТ 14637-79

Госстрой СССР САНТЕХПРОЕКТ г. Москва

Инв. № подл. 2311 | Подп. и дата Август 2.11.82 | Взам. инв. № | Инв. № дубл. | Подп. и дата

Копировал | Формат 11

Серия 5.904-15 Выпуск 1-6

А6Г046.037

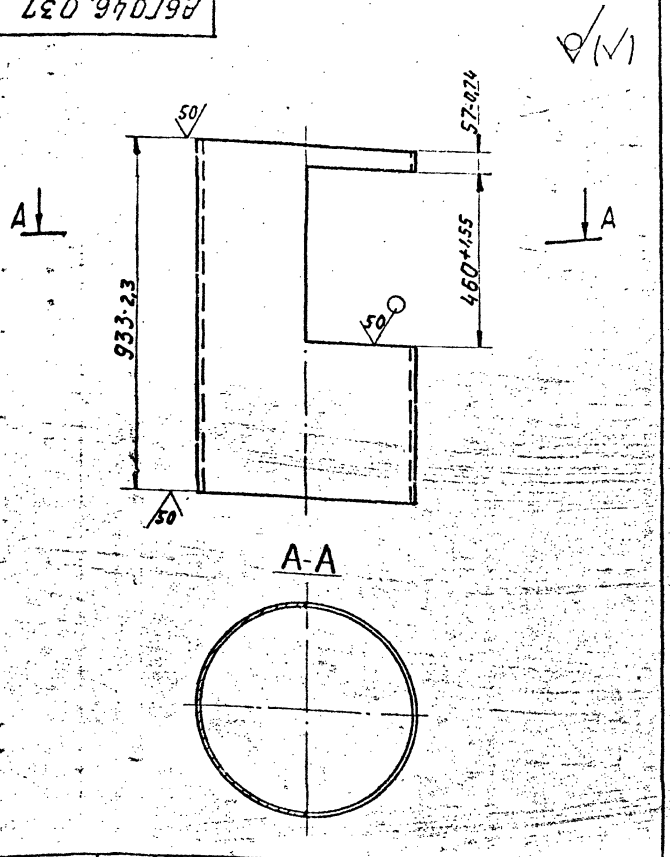

Изм	Лист	№ докум.	Подп.	Дата
Разраб.		Брукова		6.81
Пров.		Фрадкин		06.81
Рук. груп.		Фрадкин		06.81
Н. контр.		Мерзлякова		15.06.81
Утв.		Ушомирская		06.81

А6Г046.037

Труба

Лит.	Масса	Масшт.
И	132,5	1:10

Лист | Листов 1

Труба 560х14 ГОСТ 8732-78 / Б10 ГОСТ 8731-74

Госстрой СССР САНТЕХПРОЕКТ г. Москва

Копировал: Фрадкин Формат: 11

Инв. № подл. 2372 | Подп. и дата | Взам. инв. № | Инв. № дубл. | Подп. и дата

А6Г046.038

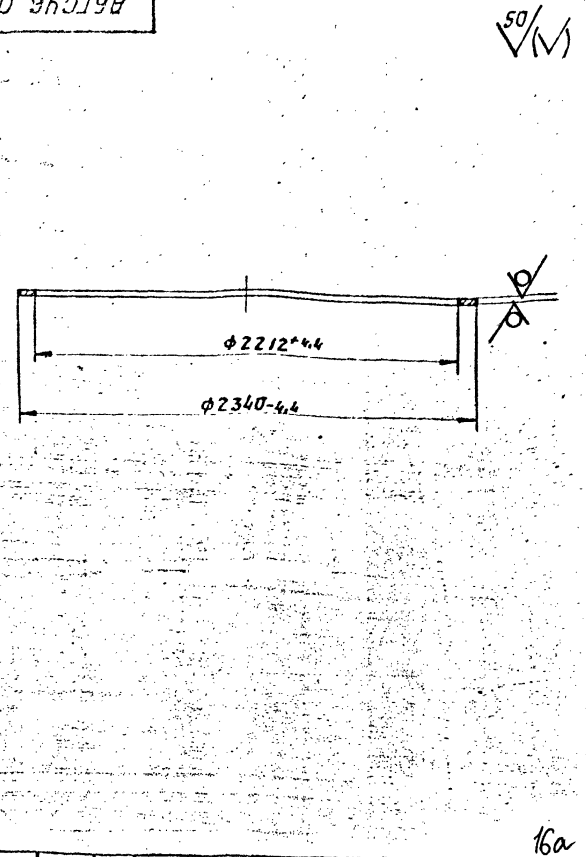

16а

Изм	Лист	№ докум.	Подп.	Дата
Разраб.		Брукова		6.81
Пров.		Фрадкин		06.81
Рук. груп.		Фрадкин		06.81
Н. контр.		Мерзлякова		15.06.81
Утв.		Ушомирская		06.81

А6Г046.038

Фланец

Лит.	Масса	Масшт.
И	65	1:2[illegible]

Лист | Листов 1

Лист Б18 ГОСТ 19903-74 / ВСт3 ГОСТ 14637-79

Госстрой СССР САНТЕХПРОЕКТ г. Москва

Копировал: Фрадкин Формат: 11

Инв. № подл. 2373 | Подп. и дата | Взам. инв. № | Инв. № дубл. | Подп. и дата

АБГ046.039

Рис.1

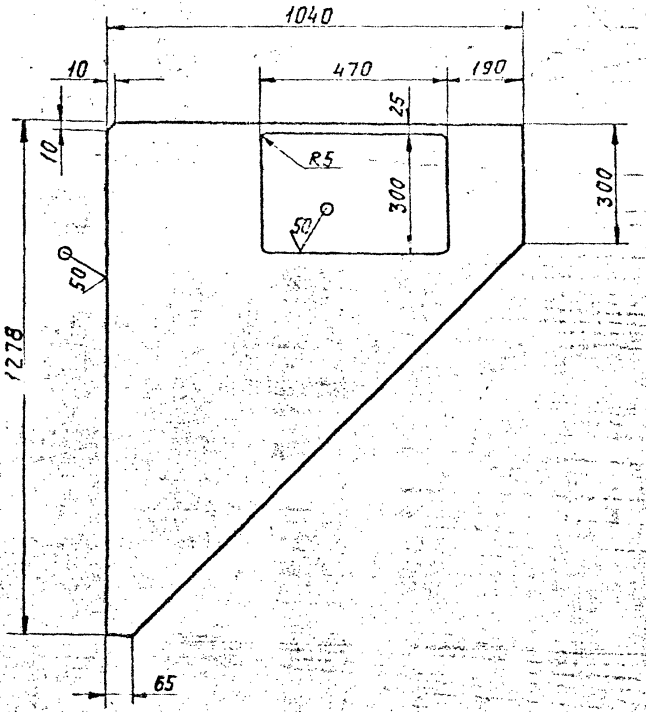

Рис.2
Остальное - см. рис.1

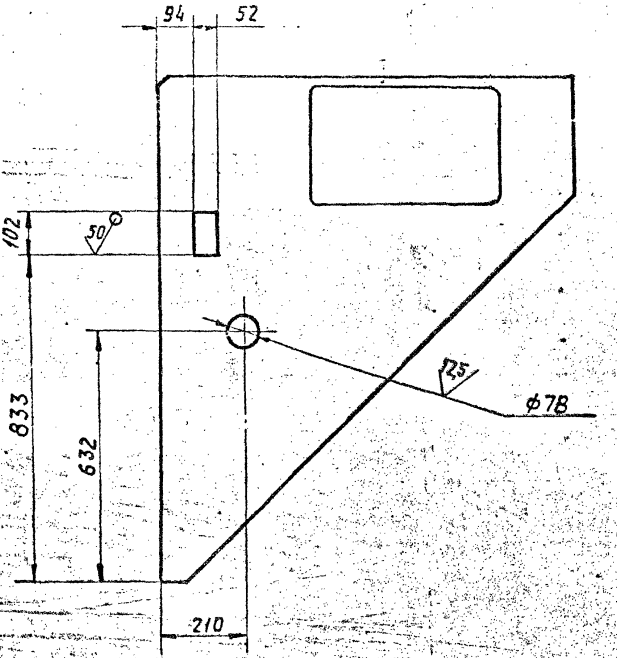

Неуказанные предельные отклонения размеров: $+t_2, -t_2, \pm\frac{t_2}{2}$

17

Обозначение	Рис.	Масса, кг
АБГ046.039	1	55,8
-01	2	55,0

Изм	Лист	№ докум.	Подп	Дата
Разраб.		Брукова		6.81
Пров.		Фрадкин		06.81
Рук. груп		Фрадкин		06.81
Н. контр.		Мерзлякова		18.06.81
Утв.		Шишмирская		06.81

АБГ046.039

Ребро

Лит	Масса	Масшт.
И	см. табл.	1:10

Лист | Листов 1

Лист Б10 ГОСТ 19903-74 / В Ст3 ГОСТ 14637-79

Госстрой СССР
САНТЕХПРОЕКТ
г. Москва

Копировал

Формат 12

Инв. № подл.	Подп. и дата	Взам. инв. №	Инв. № дубл.	Подп. и дата
2314	2.11.82			

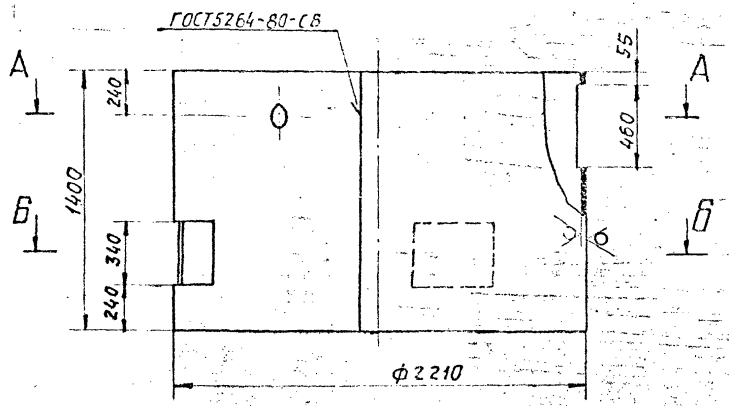

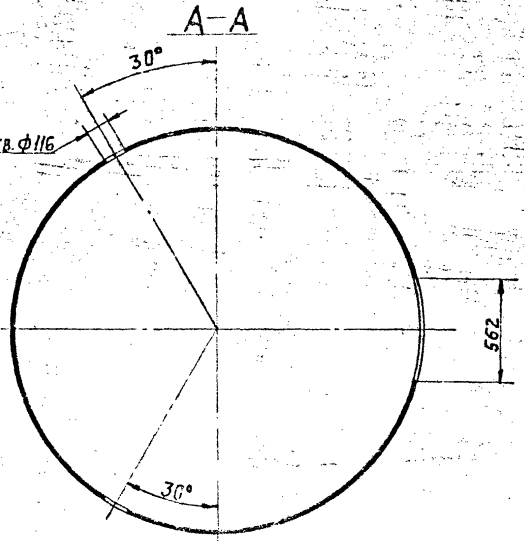

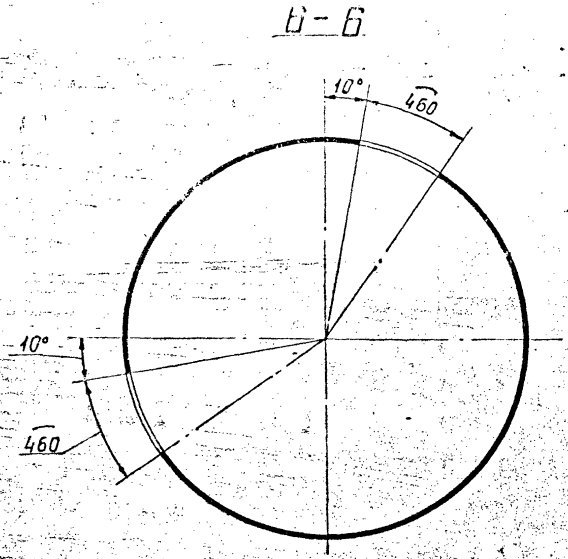

Выпуск 1·6

Серия 5.904-15

Инв.№ подл.	Подп. и дата	Взам.инв.№	Инв.№ дубл.	Подп. и дата
2317	2.11.82			

Неуказанные предельные отклонения размеров: $+t_2; -t_2; \pm \frac{t_2}{2}$

					А6Г046.041			
Изм.	Лист	№ докум.	Подп.	Дата	Обечайка	Лит.	Масса	Масшт.
Разраб.		Брукова		6.81		И	725	1:20
Пров.		Фрадкин		06.81		Лист	Листов 1	
Рук.груп.		Фрадкин		06.81				
Н.контр.		Мерзлякова			Лист Б10 ГОСТ 19903-74 / В Ст3 ГОСТ 14637-79	Госстрой СССР САНТЕХПРОЕКТ г.Москва		
Утв.		Ушомирская						

Копировал: Дм

Формат 12

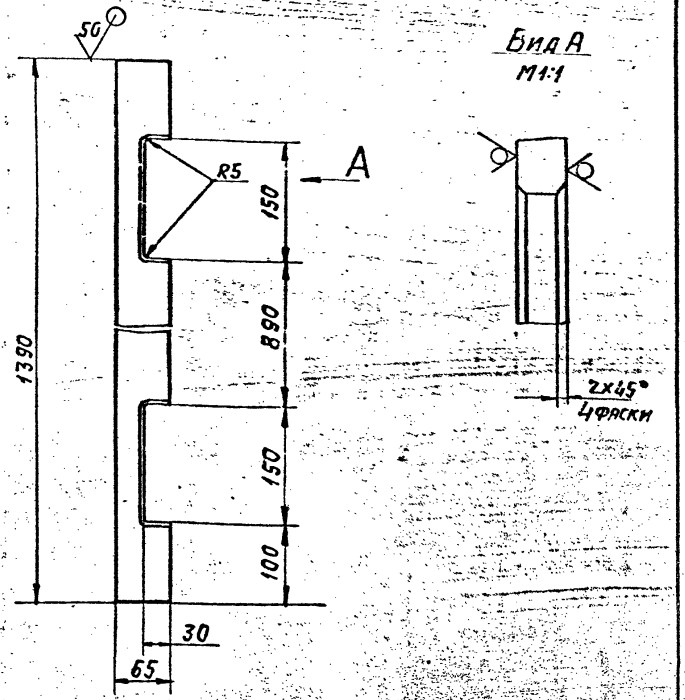

Неуказанные предельные отклонения размеров: $+t_2; -t_2; \pm\frac{t_2}{2}$

Изм.	Лист	№ докум.	Подп.	Дата
Разраб.		Брукова		6.81
Пров.		Фрадкин		06.81
Рук.гр.		Фрадкин		06.81
Н.контр.		Мерзлякова		06.81
Утв.		Чиомирская		06.81

А6Г046.042

Ребро

Лит.	Масса	Масшт.
И	7,7	1:5

Лист | Листов 1

Лист Б12 ГОСТ 19903-74 В Ст3 ГОСТ 14637-79

Госстрой СССР САНТЕХПРОЕКТ г. Москва

Инв. № подл. 2318 | Подп. и дата | Взам. инв. № | Инв. № дубл. | Подп. и дата

Копировал: Фрадкин Формат 11

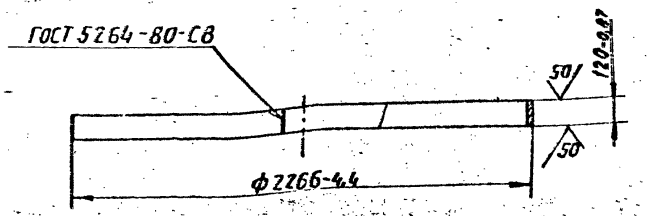

Изм.	Лист	№ докум.	Подп.	Дата
Разраб.		Брукова		6.81
Пров.		Фрадкин		06.81
Рук.груп.		Фрадкин		06.81
Н.контр.		Мерзлякова		06.81
Утв.		Чиомирская		06.81

А6Г046.043

Обечайка

Лит.	Масса	Масшт.
И	53,4	1:20

Лист | Листов 1

Лист Б8,0 ГОСТ 19903-74 В Ст3 ГОСТ 14637-79

Госстрой СССР САНТЕХПРОЕКТ г. Москва

Инв. № подл. 2319 | Подп. и дата | Взам. инв. № | Инв. № дубл. | Подп. и дата

Копировал: Фрадкин Формат 11

Выпуск 1-6

Серия 5.904-15

А6Г046.044

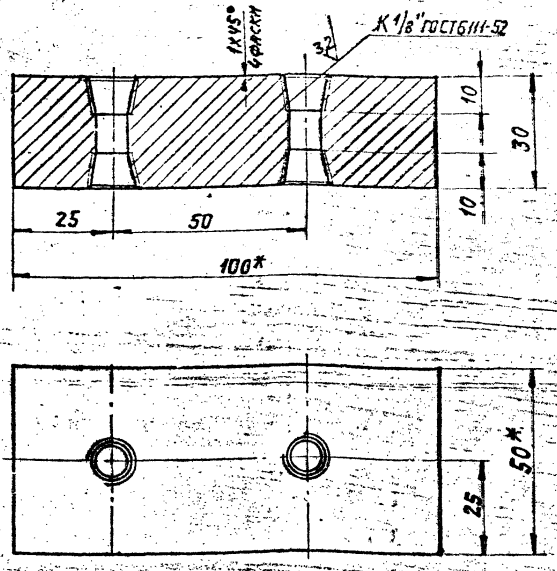

1.* Размеры для справок.

2. Неуказанные предельные отклонения размеров $\pm \frac{t2}{2}$

Изм.	Лист	№ докум.	Подп.	Дата
Разраб.		Брукова		6.81
Пров.		Фрадкин		06.81
Рук. груп.		Фрадкин		06.81
Н. контр.		Мерзлякова		18.81
Утв.		Ушомирская		06.81

А6Г046.044

Пластина

Лит.	Масса	Масшт.
И	1,15	1:1

Лист | Листов 1

В Ст.3 ГОСТ 380-71

Госстрой СССР САНТЕХПРОЕКТ г. Москва

Копировал: Дд

Формат: 11

Инв. № подл. 2320 | Подп. и дата | Взам. инв. № | Инв. № дубл. | Подп. и дата

А6Г046.045

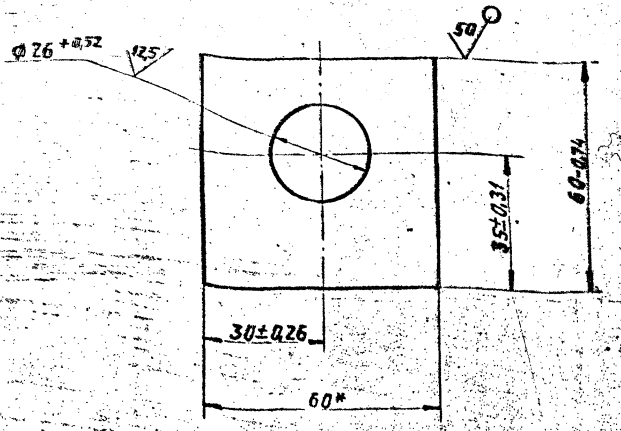

* Размер для справок.

18а

Изм.	Лист	№ докум.	Подп.	Дата
Разраб.		Брукова		6.81
Пров.		Фрадкин		06.81
Рук. гр.		Фрадкин		06.81
Н. контр.		Мерзлякова		18.81
Утв.		Ушомирская		06.81

А6Г046.045

Косынка упорная

Лит.	Масса	Масшт.
И	0,39	1:1

Лист | Листов 1

Лист Б16 ГОСТ 19903-74 / В Ст3 ГОСТ 14637-73

Госстрой СССР САНТЕХПРОЕКТ г. Москва

Копировал: Дд

Формат: 11

Инв. № подл. 2321 | Подп. и дата | Взам. инв. № | Инв. № дубл. | Подп. и дата

Формат	Зона	Поз.	Обозначение	Наименование	Кол.	Примечание
				Документация		
11			АБГ046.040СБ	Сборочный чертеж		
				Детали		
11		1	АБГ046.047	Фланец	2	
54		2	АБГ046.048	Труба		
				Труба 377х16 ГОСТ 8732-78 / 510 ГОСТ 8731-74		
				L = 406-1,55	1	57,8 кг

Инв. № подл. 2315 | Подп. и дата Гаиф 2.11.82 | Взам. инв. № | Инв. № дубл. | Подп. и дата

Изм.	Лист	№ докум.	Подп.	Дата
Разраб.	Бруклин			
Пров.	[illegible]			
Рук. груп.	Фрадкин			
Н. контр.	Мерзляков			
Утв.	Сливак			

АБГ046.040

Стакан

Лит.	Лист	Листов
И		1

Госстрой СССР
САНТЕХПРОЕКТ
г. Москва

Копировал: [illegible] Формат 11

АБГ046.114

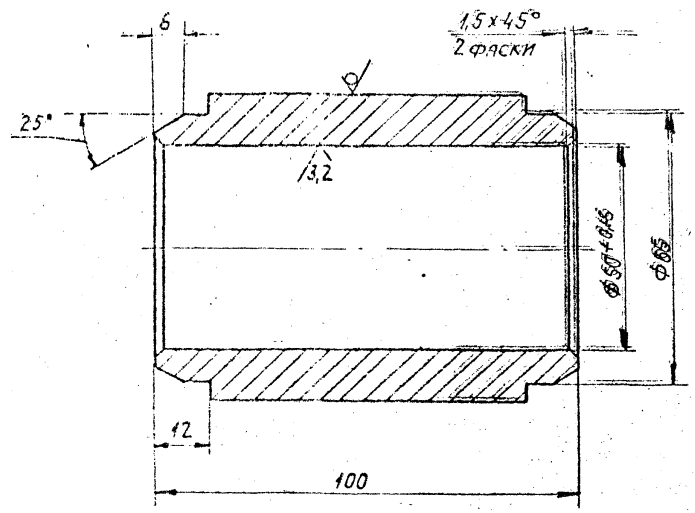

Неуказанные предельные отклонения размеров: $-t_2; \pm\frac{t_2}{2}$

19

Инв. № подл. 2357 | Подп. и дата Гаиф 2.11.82 | Взам. инв. № | Инв. № дубл. | Подп. и дата

Изм.	Лист	№ докум.	Подп.	Дата
Разраб.	Леонова			
Пров.	Крукова			
Рук. груп.	Фрадкин			
Н. контр.	[illegible]			
Утв.	[illegible]			

АБГ046.114

Втулка

Лит.	Масса	Масшт.
И	1,7	1:1

Лист | Листов 1

Круг В 15 ГОСТ 2590-71 / В Ст.3-II ГОСТ 535-79

Госстрой СССР
САНТЕХПРОЕКТ
г. Москва

Копировал: [illegible] Формат 11

АБГ046.047

Выпуск 1-6

Серия 5.904-15

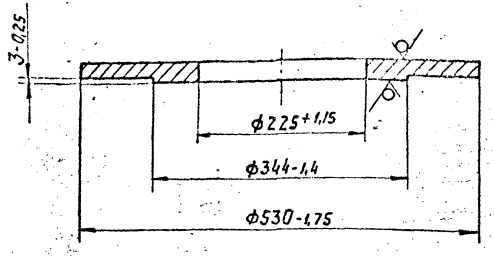

Изм.	Лист	№ докум.	Подп.	Дата
Разраб.		Брукова		6.11
Пров.		Фрявкин		06.11
Рук. груп.		Фрявкин		06.11
Н. контр.		Мерзлякова		06.11
Утв.		Упомирская		06.11

АБГ046.047

Стакан

Лит	Масса	Масштаб
И	25,4	1:5

Лист | Листов

Госстрой СССР
САНТЕХПРОЕКТ
г. Москва

Лист Б 20 ГОСТ 19903-74
В Ст.3 ГОСТ 14637-79

Инв. № подл. 2322 | Подп. и дата 2.11.82 | Взам. инв. № | Инв. № дубл. | Подп. и дата

Копировал | Формат А4

АБГ046.040СБ

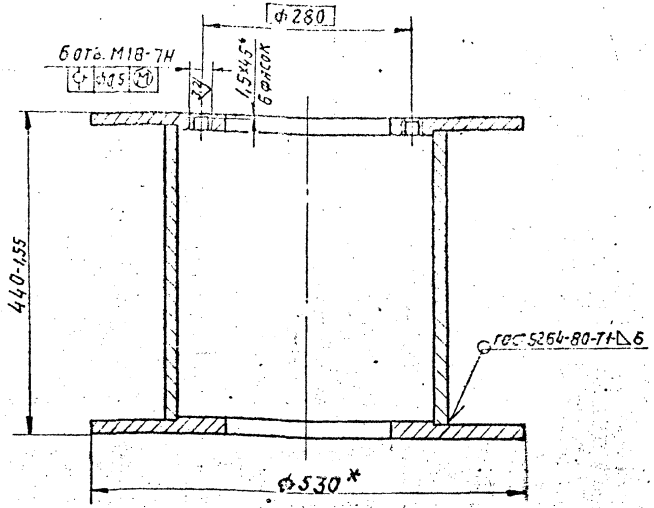

* Наружный диаметр ф530 расточить по внутреннему реальному диаметру трубы (дет. АБГ046.037) с зазором на сторону не более 1 мм.

19а

Изм.	Лист	№ докум.	Подп.	Дата
Разраб.		Брукова		06.11
Пров.		Фрявкин		06.11
Рук. груп.		Фрявкин		06.11
Гл. специ.		Упомирская		06.11
Н. контр.		Мерзлякова		06.11
Утв.		Сливак		06.11

АБГ046.040СБ

Стакан.
Сборочный чертеж

Лит	Масса	Масштаб
И	179	1:5

Лист | Листов

Госстрой СССР
Сантехпроект

Инв. № подл. 2316 | Подп. и дата 2.11.82 | Взам. инв. № | Инв. № дубл. | Подп. и дата

Копировал | Формат А1

Формат	Зона	Поз.	Обозначение	Наименование	Кол.	Примечание
				Документация		
12			АБГ046.050СБ	Сборочный чертеж		
				Детали		
11		1	АБГ046.051	Заглушка	1	
11		2	АБГ046.052	Труба	1	
11		3	АБГ046.053	Труба	1	
11		4	АБГ046.054	Труба	1	
11		5	АБГ046.055	Труба	1	

Инв. № подл. 2323 | Подп. и дата 2.11.82 | Взам. инв. № | Инв. № дубл. | Подп. и дата

Изм.	Лист	№ докум.	Подп.	Дата
Разраб.		Меднова		6.11
Пров.		Брукова		6.11
Рук. груп.		Фрадкин		6.11
Н. контр.		Мерзлякова		6.11
Утв.		Спивак		

АБГ046.050

Трубопровод

Лит.	Лист	Листов
Н		1

Госстрой СССР
САНТЕХПРОЕКТ
г. Москва

Копировал: Формат 11

АБГ046.051

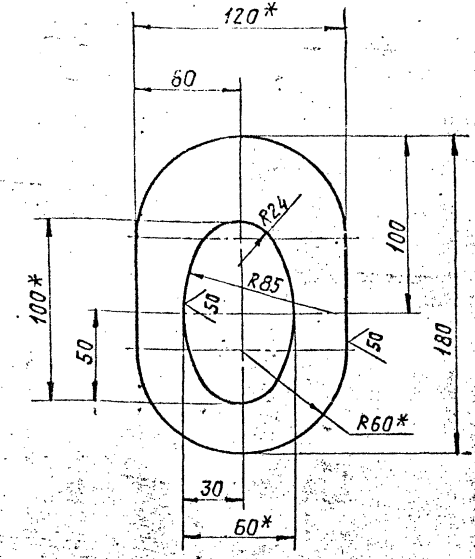

1.* Размеры для справок.

2. Неуказанные предельные отклонения размеров: $-t_2, \pm \frac{t_2}{2}$ 20

Инв. № подл. 2325 | Подп. и дата 2.11.82 | Взам. инв. № | Инв. № дубл. | Подп. и дата

Изм.	Лист	№ докум.	Подп.	Дата
Разраб.		Меднова		6.11
Пров.		Брукова		6.11
Рук. груп.		Фрадкин		6.11
Н. контр.		Мерзлякова		6.11
Утв.		Ошомирская		6.11

АБГ046.051

Заглушка

Лит.	Масса	Масшт.
Н	0,42	1:2

Лист | Листов 1

Лист Б4ОГОСТ19903-74
ВСт3ГОСТ14637-79

Госстрой СССР
САНТЕХПРОЕКТ
г. Москва

Копировал: Формат 11

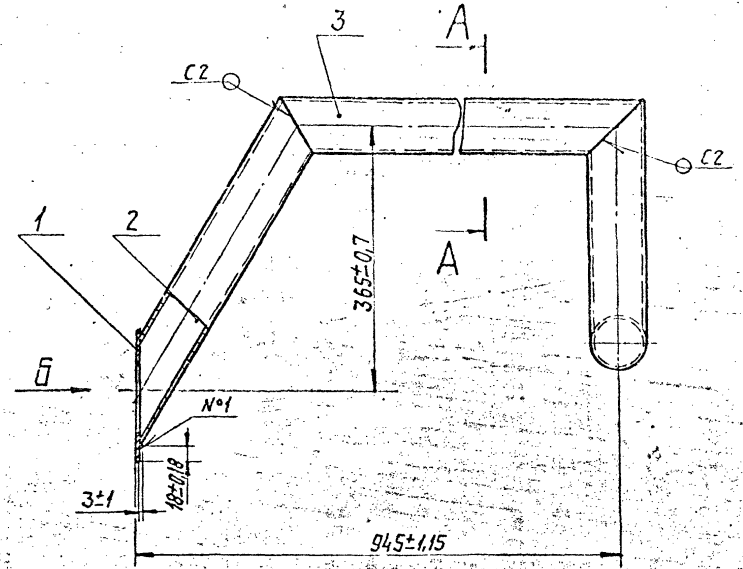

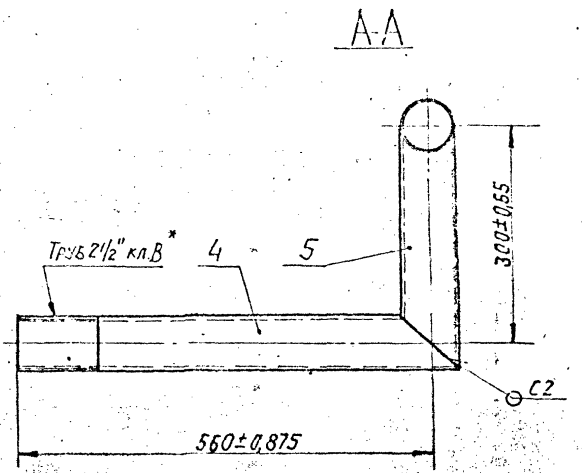

Вид Б

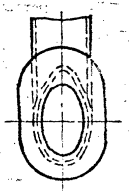

1.* Размер для справок.

2. Шов №1 - сварка ручная электродуговая, остальные швы по ГОСТ 5264-80.

20а

					А6Г046.050.СБ			
Изм.	Лист	№ докум.	Подп.	Дата	Трубопровод. Сборочный чертеж.	Лит	Масса	Масшт.
Разраб.		Теднова				И	15,6	1:5
Пров.		Брукова				Лист	Листов 1	
Рук. груп.		Фалакин				Госстрой СССР		
Гл. спец.		Шкомирский				Сантехпроект		
Н. контр.		Мерзляков						
Утв.		Спивак						

Копировал: [illegible]

Серия 5.904-15 Выпуск 1-5

Инв. № подл.	Подп. и дата	Взам. инв. №	Инв. № дубл.	Подп. и дата
2324	2.11.82			

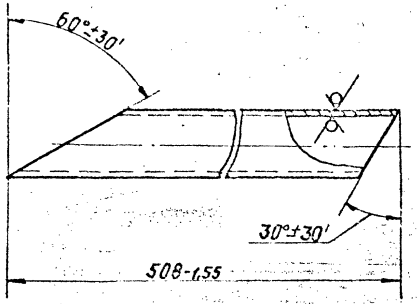

Изм.	Лист	№ докум.	Подп.	Дата
Разраб.		Меднова		
Пров.		Брукова		6.11
Рук. гр.		Фрадкин		11.81
Н. контр.		Мерзлякова		
Утв.		Чиомирская		

А6Г046.052

Труба

Лит.	Масса	Масшт.
И	3,1	1:4

Лист | Листов 1

Труба 65х4
ГОСТ 3262-75

Госстрой СССР
САНТЕХПРОЕКТ
г. Москва

Формат 1

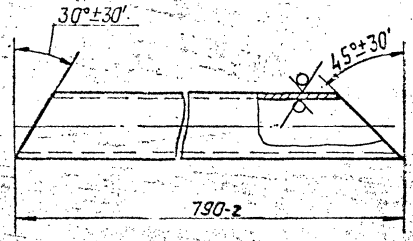

21

Изм.	Лист	№ докум.	Подп.	Дата
Разраб.		Меднова		
Пров.		Брукова		6.11
Рук. груп.		Фрадкин		11.81
Н. контр.		Мерзлякова		
Утв.		Чиомирская		06.81

А6Г046.053

Труба

Лит.	Масса	Масшт.
И	5,1	1:4

Лист | Листов 1

Труба 65х4
ГОСТ 3262-75

Госстрой СССР
САНТЕХПРОЕКТ
г. Москва

Формат 11

Взам. инв. № | Инв. № дубл. | Подп. и дата

Инв. № подл. | Подп. и дата | Взам. инв. № | Инв. № дубл. | Подп. и дата

2327 | Фрид 2.11.82

Выпуск 1-6

Серия 5.904-15

А6Г046.054

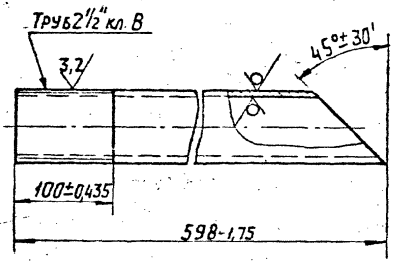

Изм.	Лист	№ докум.	Подп.	Дата
Разраб.		Меднова		6.06.81
Пров.		Брукова		6.81
Рук. груп.		Фрадкин		06.81
Н. контр.		Мердякова		06.81
Утв.		Ишомирская		06.81

Труба

Лит	Масса	Масшт.
И	3,9	1:4

Лист | Листов 1

Труба 65х4
ГОСТ 3262-75

Госстрой СССР
САНТЕХПРОЕКТ
г. Москва

Копировал: [illegible] Формат: 11

Подп. и дата 2.11.82 | Инв. № подл. 2328

А6Г046.055

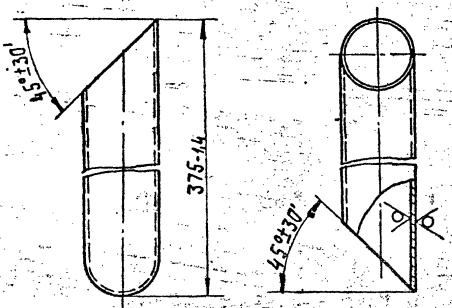

21

Изм.	Лист	№ докум.	Подп.	Дата
Разраб.		Меднова		6.06.81
Пров.		Брукова		6.81
Рук. груп.		Фрадкин		06.81
Н. контр.		Мердякова		06.81
Утв.		Ишомирская		06.81

Труба

Лит	Масса	Масшт.
И	3	1:4

Лист | Листов 1

Труба 65х4
ГОСТ 3262-75

Госстрой СССР
САНТЕХПРОЕКТ
г. Москва

Копировал: [illegible] Формат: 11

Подп. и дата 2.11.82 | Инв. № подл. 2329

Формат	Зона	Поз.	Обозначение	Наименование	Кол.	Примечание
				Документация		
12			АБГ046.060 СБ	Сборочный чертеж		
				Детали		
11		1	АБГ046.061	Лист	1	
		2	-01	Лист	1	
64		3	АБГ046.062	Стенка		
				Лист Б14 ГОСТ 19903-74 / ВСт3 ГОСТ 14637-79		
				432-1,55 x 1155-2,6	2	54,8 кг

Инв. № подл. 2330 | Подп. и дата | Взам. инв. № | Инв. № дубл. | Подп. и дата

Изм.	Лист	№ докум.	Подп.	Дата
Разраб.		Брукова		6.81
Пров.		Фрадкин		06.81
Рук. гр.		Фрадкин		06.81
Н. контр.		Поздякова		15.06.81
Утв.		Сливак		16.8

АБГ046.060.

Патрубок

Лит.	Лист	Листов
И		1

Госстрой СССР
САНТЕХПРОЕКТ
г. Москва

Копировал: [illegible]

Формат: 11

АБГ046.061

АБГ046.061

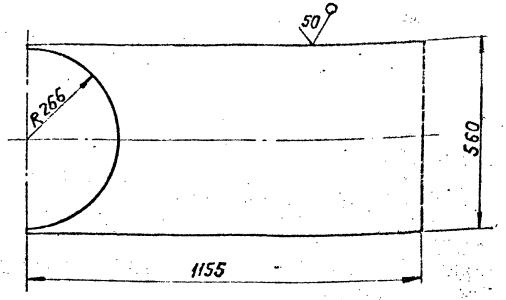

АБГ046.061-01

Остальное- см. АБГ046.061

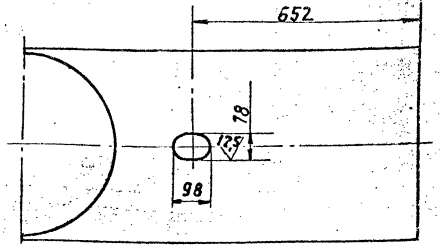

Неуказанные предельные отклонения размеров: $+t_2; -t_2; \pm \frac{t_2}{2}$.

Инв. № подл. 2332 | Подп. и дата | Взам. инв. № | Инв. № дубл. | Подп. и дата

Изм.	Лист	№ докум.	Подп.	Дата
Разраб.		Брукова		6.81
Пров.		Фрадкин		06.81
Рук. груп.		Фрадкин		06.81
Н. контр.		Поздякова		15.06.81
Утв.		Сливак		16.8

АБГ046.061

22

Лист

Лит.	Масса	Масшт.
И	58,4	1:10

Лист | Листов 1

Лист Б14 ГОСТ 19903-74 / ВСт3 ГОСТ 14637-79

Госстрой СССР
САНТЕХПРОЕКТ
г. Москва

Копировал: [illegible]

Выпуск 1-6

Серия 5.904-15

А6Г046.060 СБ

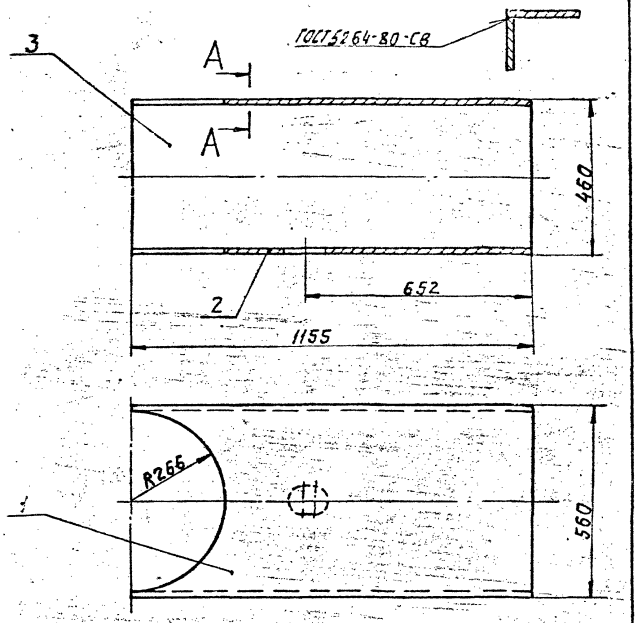

Размеры для справок

Изм.	Лист	№ докум.	Подп.	Дата	А6Г046.060 СБ		
Разраб.		Брукова		6.81	Патрубок. Сборочный чертеж	Лит. И	Масса 228	Масшт. 1:10
Пров.		Фрадкин		06.81		Лист	Листов 1
Рук. гр.		Фрадкин		06.81		Госстрой СССР САНТЕХПРОЕКТ г. Москва	
Гл. спец.		Шпомирская		06.81			
Н. конт.		Потапова		06.81			
Утв.		Сливак		06.81			

Инв. № подл. | Подп. и дата | Взам. инв. № | Инв. № дубл. | Подп. и дата

2331 | Фонд 2.11.82

А6Г046.115

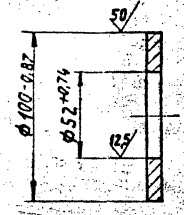

22а

Изм.	Лист	№ докум.	Подп.	Дата	А6Г046.115		
Разраб.		Брукова		6.81	Шайба	Лит. К	Масса 0,36	Масшт. 1:2
Пров.		Фрадкин		06.81		Лист	Листов 1
Рук. гр.		Фрадкин		06.81		Госстрой СССР САНТЕХПРОЕКТ г. Москва	
Гл. спец.		Шпомирская		06.81			
Н. конт.		Потапова		06.81			
Утв.		Сливак		06.81			

Инв. № подл. | Подп. и дата | Взам. инв. № | Инв. № дубл. | Подп. и дата

2353 | Фонд 2.11.82

Лист Б8.0 ГОСТ 19903-74 / В СТ3 ГОСТ 14637-79

Формат	Зона	Поз.	Обозначение	Наименование	Кол.	Примечание
				Документация		
22			АБГ046.070СБ	Сборочный чертеж		
				Сборочные единицы		
11		1	АБГ046.080	Крышка	1	
11		2	АБГ046.090	Защелка	1	
11		3	АБГ046.100	Винт прижимной	1	
				Детали		
11		4	АБГ046.071	Ось	1	
11		5	АБГ046.072	Прокладка	1	
11		6	АБГ046.073	Косынка	2	
11		7	АБГ046.074	Дуга	2	
				Стандартные изделия		
		8		Шайба 20.02		
				ГОСТ 11371-78	1	
		9		Шплинт 4х40.001		
				ГОСТ 397-79	1	

Инв. № подл. | Подп. и дата | Взам. инв. № | Инв. № дубл. | Подп. и дата

Гильз 2.11.82

Изм.	Лист	№ докум.	Подп.	Дата
Разраб.		Меднова		8.06.81
Пров.		Клукова		6.81
Рук. груп.		Фрадкин		6.81
Н. контр.		Мерзлякова		6.81
Утв.		Сливак		6.81

АБГ046.070

Люк смотровой.

Лит. | Лист | Листов: 1

ГОССТРОЙ СССР САНТЕХПРОЕКТ г. Москва

Копировал | Формат А4

Инв. № подл. 2339

Формат	Зона	Поз.	Обозначение	Наименование	Кол.	Примечание
				Документация		
12			АБГ046.080СБ	Сборочный чертеж		
				Детали		
11		1	АБГ046.081	Рамка	1	
11		2	АБГ046.082	Ручка	1	
11		3	АБГ046.083	Бобышка	1	
11		4	АБГ046.084	Петля	2	
12		5	АБГ046.085	Лист.	1	
		6	-01	Лист	1	

Инв. № подл. | Подп. и дата | Взам. инв. № | Инв. № дубл. | Подп. и дата

Гильз 2.11.82

Изм.	Лист	№ докум.	Подп.	Дата
Разраб.		Меднова		8.06.81
Пров.		Клукова		6.81
Рук. груп.		Фрадкин		6.81
Н. контр.		Мерзлякова		6.81
Утв.		Сливак		6.81

АБГ046.080

Крышка

Лит. | Лист | Листов: 1

ГОССТРОЙ СССР САНТЕХПРОЕКТ г. Москва

Копировал | Формат А4

Инв. № подл. 2339

Выпуск 1-6

Серия 5.904-...

Формат	Зона	Поз.	Обозначение	Наименование	Кол.	Примечание
				Документация		
11			АБГ046.090СБ	Сборочный чертеж		
				Детали		
11		1	АБГ046.091	Полоса	1	
54		2	АБГ046.092	Бобышка		
				Круг $\frac{\text{В50 ГОСТ 2590-71}}{\text{ВСт3-1 ГОСТ 535-79}}$		
				L=15-0,43	1	0,18кг

Инв.№подл. | Подп. и дата | Взам.инв.№ | Инв.№дубл. | Подп. и дата

Инв.№подл. 2346 | Подп. и дата: Сентябрь 2.11.82

Изм.	Лист	№ докум.	Подп.	Дата
Разраб.		Меднова		2.06.81
Пров.		Брукова		6-11
Рук. гр.		Фрадкин		06.11
Н. контр.		Мерзлякова		7.06.81
Утв.		Сливак		06.11

АБГ046.090

Защелка

Лит.	Масса	Масштаб
Н		

Лист	Листов
1	

Госстрой СССР
САНТЕХПРОЕКТ
г. Москва

Копировал

Формат А4

Формат	Зона	Поз.	Обозначение	Наименование	Кол.	Примечание
				Документация		
11			АБГ046.100СБ	Сборочный чертеж		
				Детали		
11		1	АБГ046.101	Винт	1	
54		2	АБГ046.102	Ось		
				Круг $\frac{\text{В15 ГОСТ 2590-71}}{\text{ВСт3-1 ГОСТ 535-79}}$		
				L=130-1	1	0,16кг

25а

Инв.№подл. | Подп. и дата | Взам.инв.№ | Инв.№дубл. | Подп. и дата

Инв.№подл. 2346 | Подп. и дата: Сентябрь 2.11.82

Изм.	Лист	№ докум.	Подп.	Дата
Разраб.		Меднова		2.06.81
Пров.		Брукова		6-11
Рук. гр.		Фрадкин		06.11
Н. контр.		Мерзлякова		7.06.81
Утв.		Сливак		06.11

АБГ046.100

Винт прижимной.

Лит.	Масса	Масштаб

Лист	Листов
1	1

Госстрой СССР
САНТЕХПРОЕКТ
г. Москва

Копировал

Формат А4

АБГ046 070С5

Б-Б

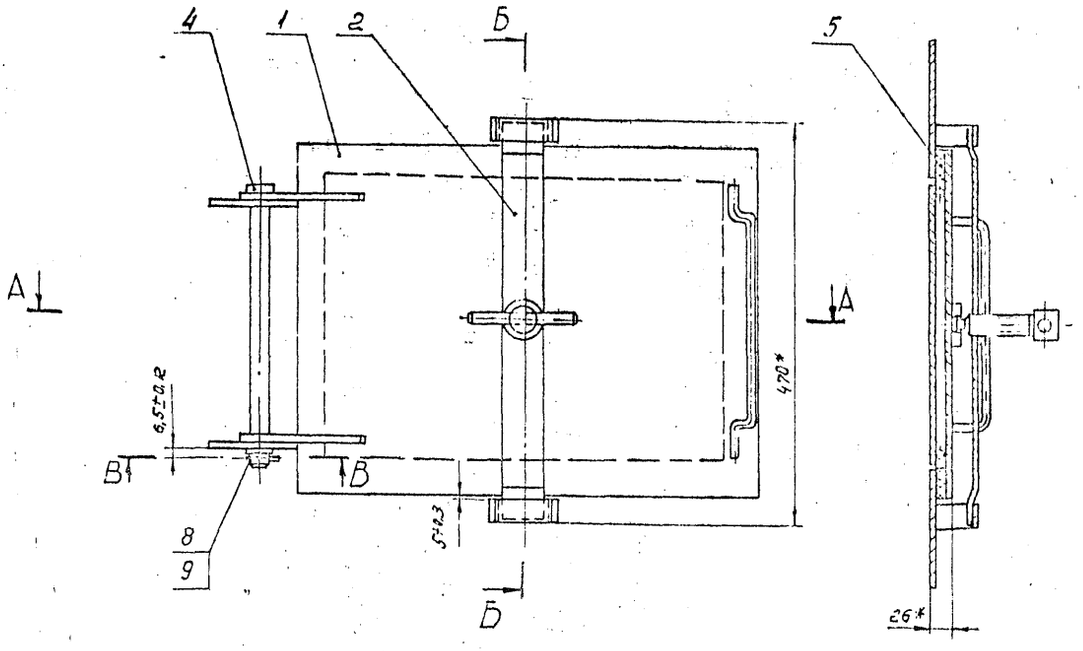

А–А

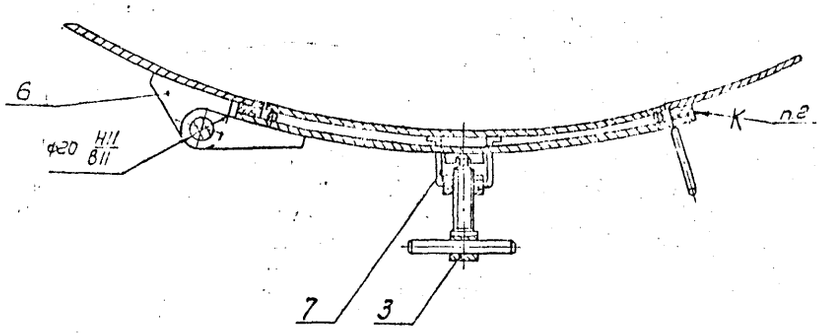

В-В
М2:1

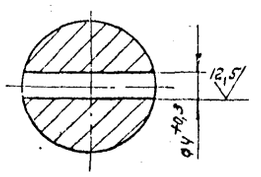

1.* Размеры для справок.

2. Клей 88Н ТУ38-105106I-7I или БФ2 ГОСТ 12172-74.

24.

| | | |

А6Г046.074

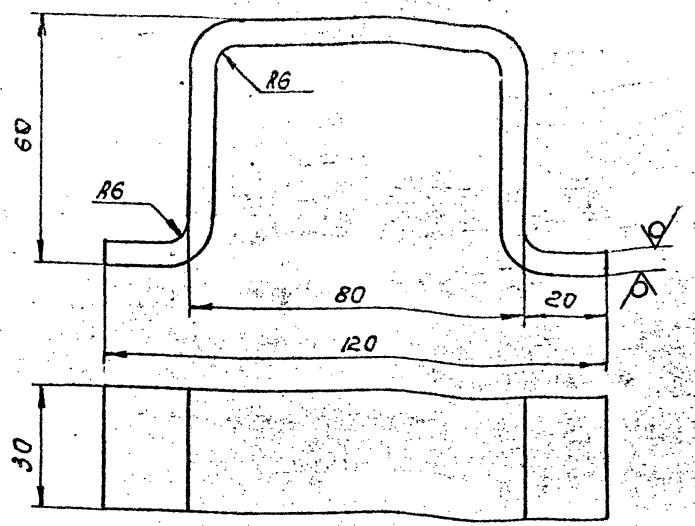

Неуказанные предельные отклонения размеров: $-t_2$; $\pm\frac{t_2}{2}$.

Изм	Лист	N докум.	Подп.	Дата
Разраб.		Сибаров		6.81
Пров.		Брукова		6.81
Рук.гр.		Фрадкин		6.81
Н.контр.		Мерзляков		6.81
Утв.		Спизак		6.81

А6Г046.074

Дуга

Лит.	Масса	Масштаб
И	0,32	1:1

Лист — Листов 1

Лист 56,0 ГОСТ 19903-74 / В Ст.3 ГОСТ 14637-79

Госстрой СССР Сантехпроект г. Москва

Копировал СА

Формат 11

Инв.N подл. 2338 | Подп. и дата | Взам.инв.N | Инв.N дубл. | Подп. и дата

А6Г046.071

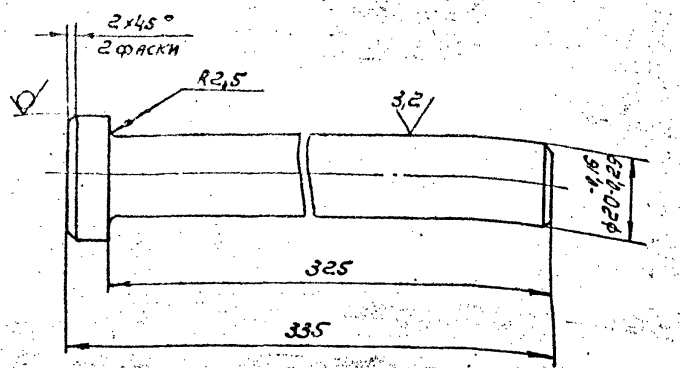

Неуказанные предельные отклонения размеров: $-t_2$; $\pm\frac{t_2}{2}$.

25

Изм	Лист	N докум.	Подп.	Дата
Разраб.		Сибаров		6.81
Пров.		Брукова		6.81
Рук.гр.		Фрадкин		6.81
Н.контр.		Мерзляков		6.81
Утв.		Спизак		6.81

А6Г046.071

Ось

Лит	Масса	Масштаб
И	0,23	1:1

Лист — Листов 1

Круг 30 ГОСТ 2590-71 / В Ст.3-II ГОСТ 535-79

Госстрой СССР Сантехпроект г. Москва

Инв.N подл. 2335 | Подп. и дата | Взам.инв.N | Инв.N дубл. | Подп. и дата

Серия 5.904-15 Выпуск 1-6

А6Г046.072

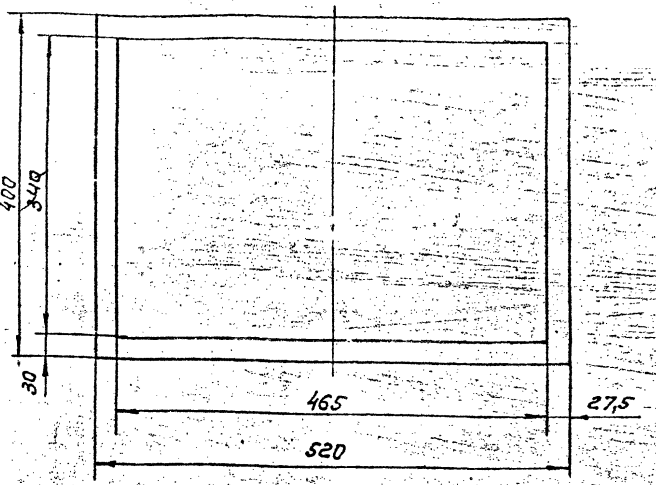

Неуказанные предельные отклонения размеров: $+t_2; -t_2; \pm\frac{t_2}{2}$.

Изм.	Лист	N докум.	Подп.	Дата
Разраб.		Сибаров		6.81
Пров.		Брукова		6.81
Рук.гр.		Фрадкин		06.81
Н.контр.		Мерзляков		06.81
Утв.		Спивак		06.81

А6Г046.072

Прокладка

Лит.	Масса	Масштаб
И	0.5	1:4

Лист | Листов 1

Пластина I, лист, ТМКЩ-М-8 ГОСТ 7338-77

Госстрой СССР Сантехпроект г. Москва

Копировал СЦ

Формат II

Инв. N подл. 2336 | Подп. и дата | Взам. инв. N | Инв. N дубл. | Подп. и дата

А6Г046.073

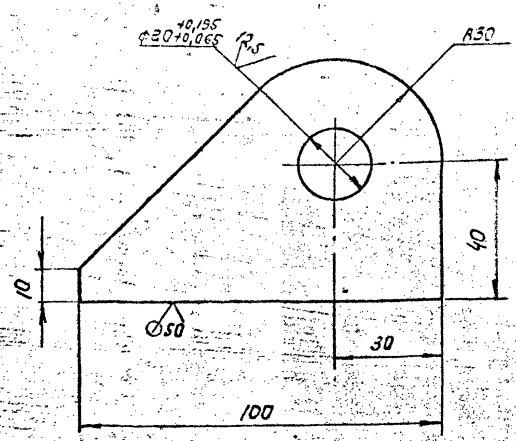

Неуказанные предельные отклонения размеров: $+t_2; -t_2; \pm\frac{t_2}{2}$.

25а

Изм.	Лист	N докум.	Подп.	Дата
Разраб.		Сибаров		6.81
Пров.		Брукова		6.81
Рук.гр.		Фрадкин		06.81
Н.контр.		Мерзляков		06.81
Утв.		Спивак		06.81

А6Г046.073

Косынка

Лит.	Масса	Масштаб
И	[illegible]	1:1

Лист | Листов 1

Лист Б10,0 ГОСТ 19903-74 В.Ст3 ГОСТ 14637-79

Госстрой СССР Сантехпроект г. Москва

Копировал СЦ

Формат II

Инв. N подл. 2337 | Подп. и дата | Взам. инв. N | Инв. N дубл. | Подп. и дата

А6Г046.085

50

Обозначение	Размеры, мм			Материал	Масса, кг
	$\widehat{A}$	B	r		
А6Г045.085	450	330	1107	Лист $\frac{Б6,0\ ГОСТ\ 19903-74}{В\ Ст\ 3\ ГОСТ\ 14637-79}$	7,0
-01	520	400	1123	Лист $\frac{Б8,0\ ГОСТ\ 19903-74}{В.Ст\ 3,\ ГОСТ\ 14637-79}$	13,06

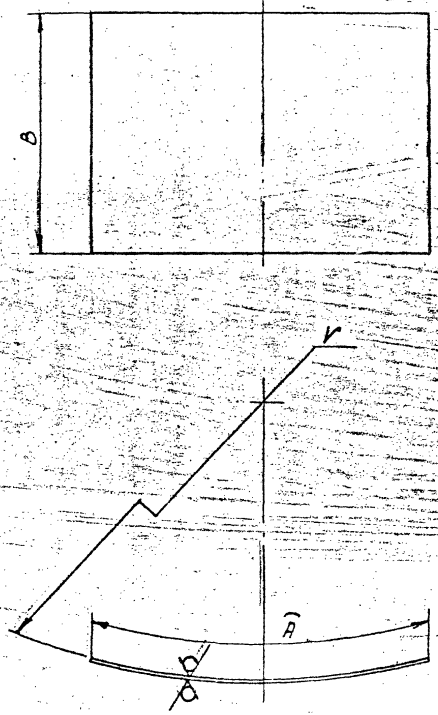

Неуказанные предельные отклонения размеров: $-t_2$; $\pm\frac{t_2}{2}$.

Изм.	Лист	N докум.	Подп.	Дата	А6Г046.085	
Разраб.		Меднова		8.06.81	Лист	Лит. И; Масса; См. табл.
Пров.		Брикова		6.11		
Рук.гр.		Фрадкин		06.81		Лист; Листов
Н.контр.		Мерзлякова		12.06.81	См. табл.	Госстрой СССР Сантехпроект г. Москва
Утв.		Усюмовская		06.81		

Копировал

Формат 12

Инв. № подл. 20445 | Подп. и дата | Взам. инв. № | Инв. № дубл. | Подп. и дата

А6Г046.080СБ

Выпуск 1-6

Серия 5.904-15

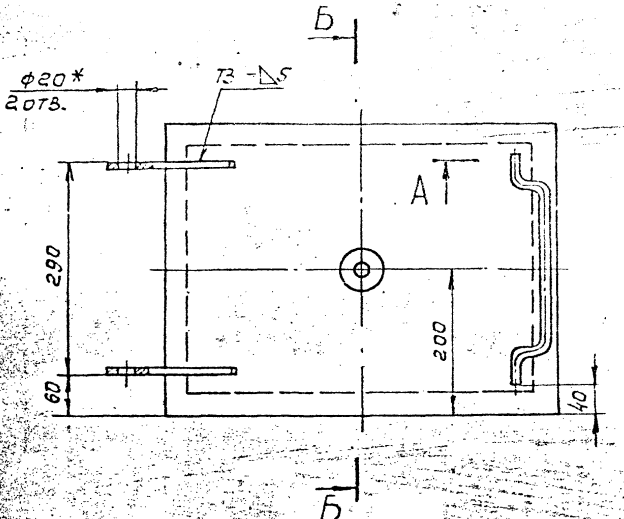

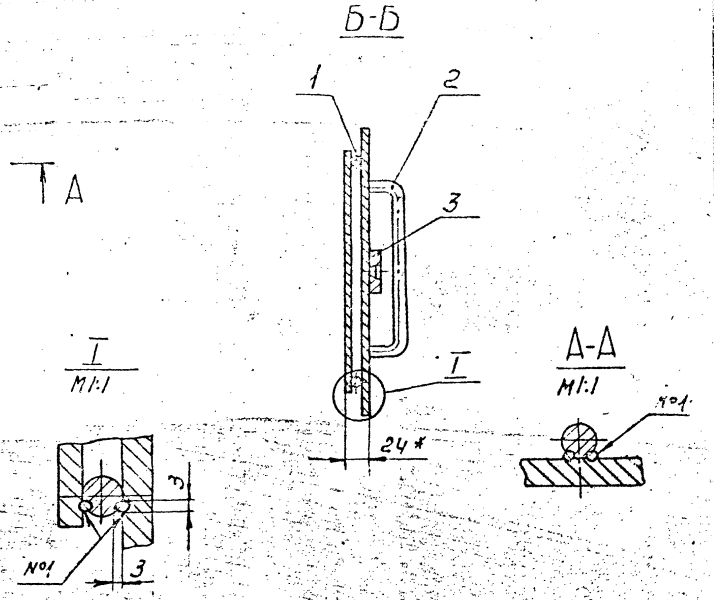

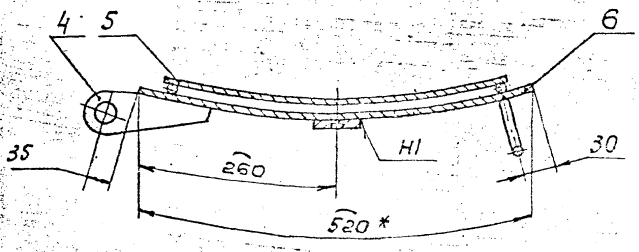

1.* Размеры для справок.

2. Неуказанные предельные отклонения размеров: $-t_2$; $\pm\frac{t_2}{2}$.

3. Шов №1 - сварка ручная электродуговая, швы Н1; ТЗ по ГОСТ5264-80.

2ба

Изм.	Лист	N докум.	Подп.	Дата
Разраб.		Меднова		30.6.81
Пров.		Брикова		6.81
Рук. гр.		Фрадкин		6.81
Гл. спец.		Чишмирова		6.81
Ч. конт.		Мерзляков		6.81
Утв.		Спивак		6.81

А6Г046:080СБ

Крышка.
Сборочный чертеж.

Лит.	Масса	Масштаб
И	22,0	1:5

Лист | Листов

Госстрой СССР
Сантехпроект
г. Москва

Инв. № подл.	Подп. и дата	Взам. инв. №	Инв. № дубл.	Подп. и дата
2340	Гридз 2.11.82			

А6Г046.082

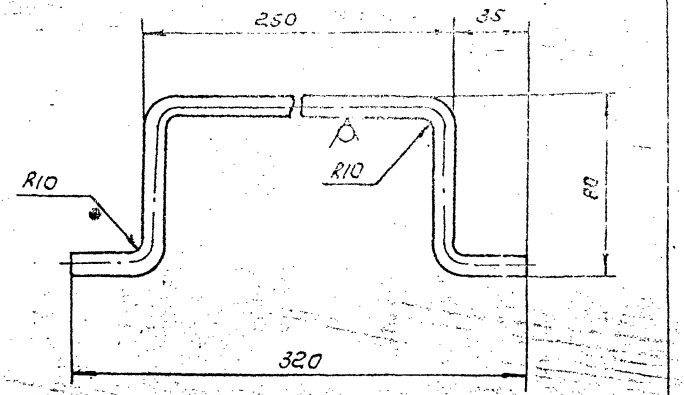

2. Неуказанные предельные отклонения размеров: $\pm t_2$, $\pm \frac{t_2}{2}$.

Изм	Лист	N докум.	Подп.	Дата
Разраб.		Сибаров		6.81
Пров.		Брукова		6.81
Рук.гр.		Фрадкин		06.81
Н.контр.		Мерзлякова		06.81
Утв.		Спивак		06.81

Инв.N подл. 2342 | Подп. и дата 2.11.82 | Взам. инв.N | Инв.N дубл. | Подп. и дата

А6Г046.082

Ручка

Лит.	Масса	Масштаб
И	0,25	1:2

Лист | Листов 1

Круг В10 ГОСТ 2590-71 / В Ст.3-I ГОСТ 535-79

Госстрой СССР Сантехпроект г. Москва

Копировал СЦ

Формат 11

А6Г046.081

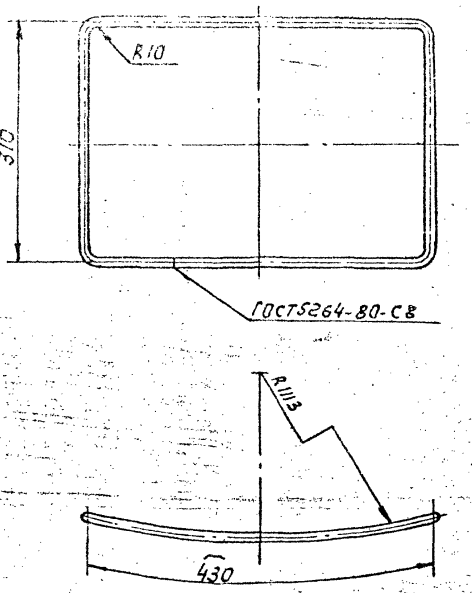

Неуказанные предельные отклонения размеров $\pm \frac{t_2}{2}$.

27

Изм	Лист	N докум.	Подп.	Дата
Разраб.		Сибаров		6.81
Пров.		Брукова		6.81
Рук.гр.		Фрадкин		06.81
Н.контр.		Мерзлякова		06.81
Утв.		Спивак		06.81

Инв.N подл. 2341 | Подп. и дата 2.11.82 | Взам. инв.N | Инв.N дубл. | Подп. и дата

А6Г046.081

Рамка

Лит.	Масса	Масштаб
И	0,9	1:5

Лист | Листов 1

Круг В10 ГОСТ 2590-71 / В Ст.3-I ГОСТ 535-79

Госстрой СССР Сантехпроект г. Москва

Копировал СЦ

Формат 11

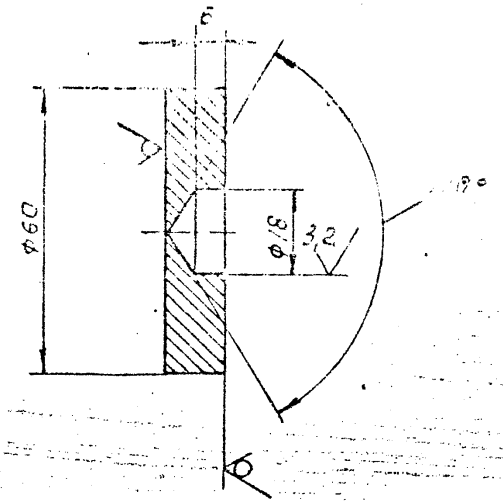

НЕУКАЗАННЫЕ ПРЕДЕЛЬНЫЕ ОТКЛОНЕНИЯ РАЗМЕРОВ: $+t_2; -t_2; \pm\frac{t_2}{2}$

Изм. Лист	N докум.	Подп.	Дата	АБГ046.083	
Разраб.	Сибаров		6.81	Бобышка	Лит. И; Масса 0,25; Масштаб
Пров.	Брукова		6.81		
Рук.гр.	Фрадкин		06.81		Лист; Листов
Н.контр.	Мерзлокова		06.81	Лист Б10,0 ГОСТ 19903-74; В.Г.3 ГОСТ 14637-79	Госстрой
Утв.	Спивак		06.81		

Копировал

Серия 5.904-15

Инв.№ подл. 2343 | Подп. и дата 2.11.82 | Взам. инв.№ | Инв.№ дубл. | Подп. и дата

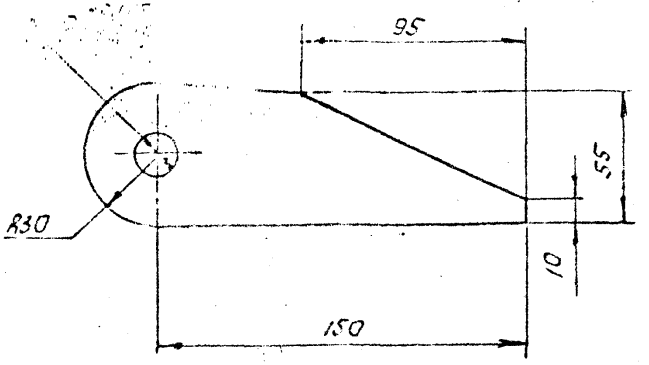

НЕУКАЗАННЫЕ ПРЕДЕЛЬНЫЕ ОТКЛОНЕНИЯ РАЗМЕРОВ: $-t_2; \pm\frac{t_2}{2}$

27а

Изм. Лист	N докум.	Подп.	Дата	АБГ046.084	
Разраб.	Сибаров		6.81	Петля	Лит. И; Масса 0,25; Масштаб 1:2
Пров.	Брукова		6.81		
Рук.гр.	Фрадкин		06.81		Лист
Н.контр.	Мерзлокова		06.81	Лист Б10,0 ГОСТ 19903-74; В.Г.3 ГОСТ 14637-79	Госстрой
Утв.	Спивак		06.81		

Копировал

Взам. инв.№ | Инв.№ дубл. | Подп. и дата

А6Г046.091

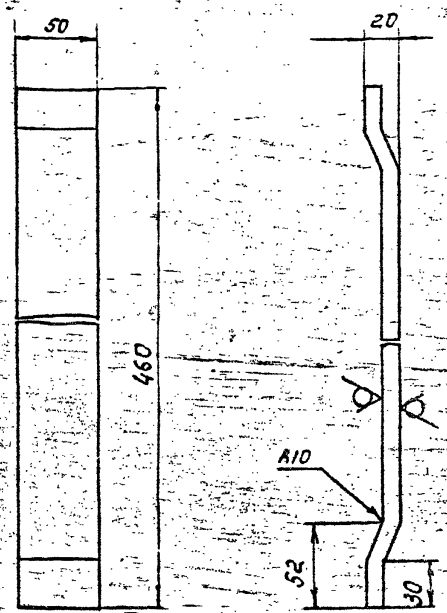

Неуказанные предельные отклонения размеров: $t_2; \pm \frac{t_2}{2}$.

Изм	Лист	N докум.	Подп.	Дата
Разраб.		Меднова		8.06.81
Пров.		Брукова		6.81
Рук.гр.		Фрадкин		06.81
Н.контр.		Мерзлякова		13.06.81
Утв.		Ушомирская		06.81

А6Г046.091

Полоса

Лит.	Масса	Масштаб
И	1.83	1:5

Лист | Листов 1

Лист 610,0 ГОСТ 19903-74 / В Ст.3 ГОСТ 14637-79

Госстрой СССР Сантехпроект г. Москва

Инв. N подл. 2348 | Подп. и дата 2.11.82 | Взам. инв. N | Инв. N дубл. | Подп. и дата

Копировал | Формат 11

А6Г046.090 СБ

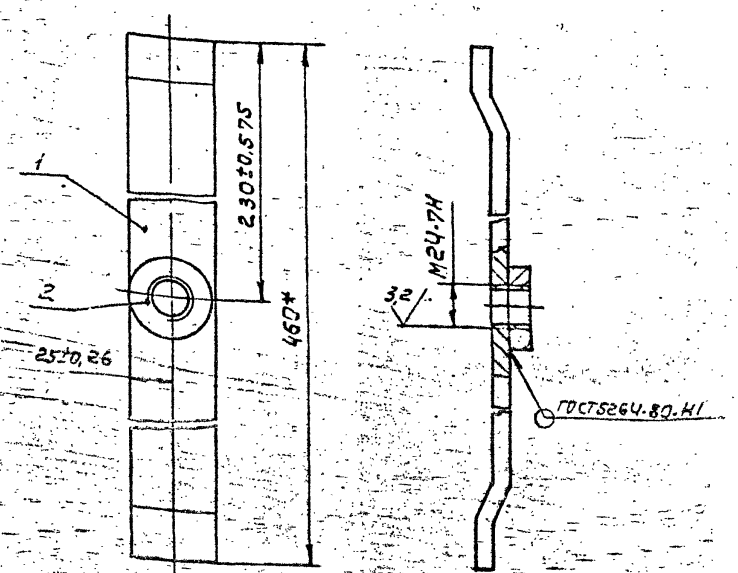

*Размер для справок.

28

Изм	Лист	N докум.	Подп.	Дата
Разраб.		Меднова		1.8
Пров.		Брукова		1.81
Рук.гр.		Фрадкин		06.81
Н.контр.		Мерзлякова		13.06.81
Утв.		Спивак		

А6Г046.090 СБ

Защелка. Сборочный чертеж.

Лит.	Масса	Масштаб
И	2,01	1:5

Лист | Листов 1

Госстрой СССР Сантехпроект г. Москва

Инв. N подл. 2347 | Подп. и дата 2.11.82 | Взам. инв. N | Инв. N дубл. | Подп. и дата

Копировал | Формат 11

Серия 5.904-15 · Выпуск 1-6

А6Г046.101

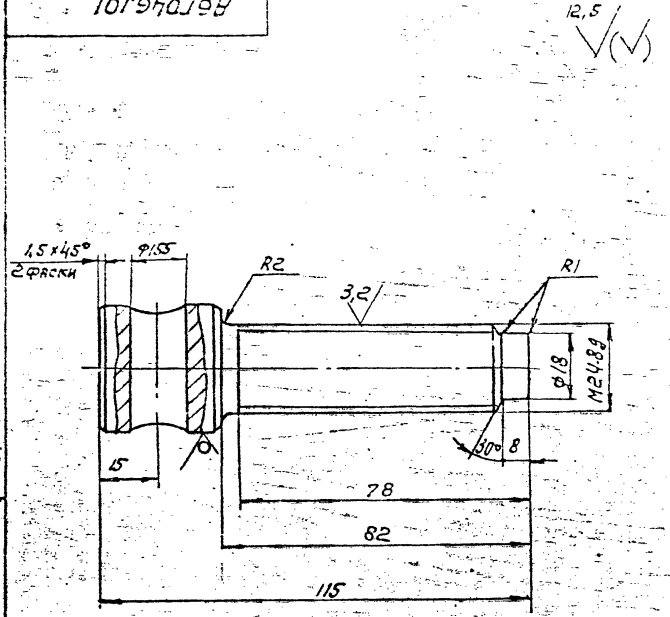

Неуказанные предельные отклонения размеров: $\pm t_2$; $-t_2$; $\pm\frac{t_2}{2}$.

Изм.	Лист	N докум.	Подп.	Дата	А6Г046.101			
Разраб.		Меднова		8.06.81	Винт	Лит.	Масса	Масштаб
Пров.		Брукова		6.81		И	0,6	1:1
Рук.гр.		Фрадкин		06.81		Лист	Листов 1	
Н.контр.		Мерзляков		18.06.81	Круг В36 ГОСТ 2590-71 / Вст 3-II ГОСТ 535-79	Госстрой СССР Сантехпроект г. Москва		
Утв.		Ушомирская		06.81				

Инв. N подл. 2351 · Подп. и дата 2.11.82 · Взам. инв. N · Инв. N дубл. · Подп. и дата

А6Г046.100С5

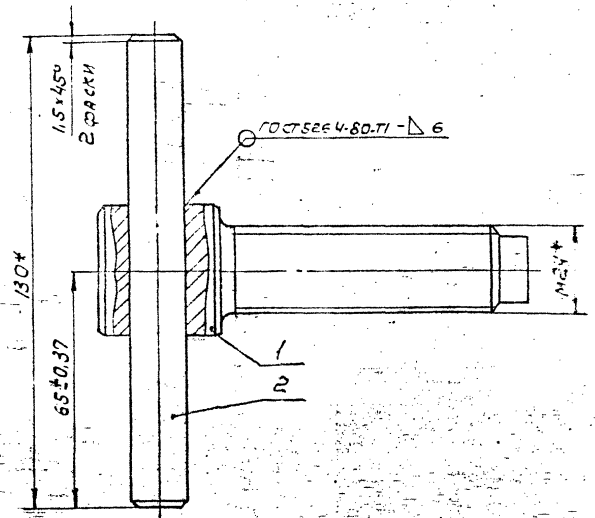

*Размеры для справок.

28а

Изм.	Лист	N докум.	Подп.	Дата	А6Г046.100С5			
Разраб.		Меднова		8.06.81	Винт прижимной. Сборочный чертеж.	Лит.	Масса	Масштаб
Пров.		Брукова		6.81		И	0,68	1:1
Рук.гр.		Фрадкин		06.81		Лист	Листов 1	
Гл.спец.		Ушомирская		06.81		Госстрой СССР Сантехпроект г. Москва		
Н.контр.		Мерзляков		18.06.81				
Утв.		Спивак		06.81				

Инв. N подл. 2350 · Подп. и дата 2.11.82 · Взам. инв. N · Инв. N дубл. · Подп. и дата

Формат	Зона	Поз.	Обозначение	Наименование	Кол.	Примечание
				Документация		
22			А6Г046.110СБ	Сборочный чертеж		
				Детали		
12		1	А6Г046.111	Ребро	1	
		2	-01	Ребро	1	
		3	-02	Ребро	1	
		4	-03	Ребро	1	
		5	-04	Ребро	1	
		6	-05	Ребро	1	
11		7	А6Г046.112	Ушко	2	
		8	-01	Ушко	2	
		9	-02	Ушко	2	
11		10	А6Г046.113	Ось	1	
11		11	А6Г046.114	Втулка	3	
11		12	А6Г046.115	Шайба	1	
				Стандартные изделия		
		13		Шплинт 8×70.001		
				ГОСТ397-79	1	

Инв. № подл. 2352 | Подп. и дата Грицуз 2.11.82 | Взам. инв. № | Инв. № дубл. | Подп. и дата

Изм.	Лист	№ докум.	Подп.	Дата
Разраб.		Меднова		8.06.81
Пров.		Брукова		6.81
Рук. гр.		Фрадкин		06.81
Н. контр.		Мерзлякова		8.06.81
Утв.		Сливак		06.81

А6Г046.110

Шарнир.

Лит.	Лист	Листов
И		1

Госстрой СССР
Сантехпроект
г. Москва

Копировал

Формат	Зона	Поз.	Обозначение	Наименование	Кол.	Примечание
				Документация		
11			А6Г046.120СБ	Сборочный чертеж		
				Детали		
11		1	А6Г046.121	Уголок	2	
11		2	А6Г046.122	Косынка	2	
11		3	А6Г046.123	Плита	1	

Инв. № подл. 2352 | Подп. и дата Грицуз 2.11.82 | Взам. инв. № | Инв. № дубл. | Подп. и дата

2А

Изм.	Лист	№ докум.	Подп.	Дата
Разраб.		Меднова		8.06.81
Пров.		Брукова		6.81
Рук. гр.		Фрадкин		06.81
Н. контр.		Мерзлякова		8.06.81
Утв.		Сливак		06.81

А6Г046.120

Плита

Лит.	Лист	Листов
И		1

Госстрой СССР
Сантехпроект
г. Москва

Копировал

Зона	Поз.	Обозначение		
			Документация	
22		А6Г046.130 СБ	Сборочный чертеж	
			Детали	
11	1	А6Г046.131	Кольцо верхнее	1
11	2	А6Г046.132	Конус	1
11	3	А6Г046.133	Лопатка	6
12	4	А6Г046.134	Кольцо нижнее	1
11	5	А6Г046.135	Спупица	1

Серия 5.904-15

Подп. и дата | Инв. N дубл. | Взам. инв. N | Подп. и дата | Инв. N дубл. | Подп. и дата

Инв. N подл. 2364 | Подп. и дата 2.11.82

Изм.	Лист	N докум.	Подп.	Дата
Разраб.		Медновр		
Пров.		Брукова		
Рук. гр.		Фрадкин		
Н. контр.		Мерзлякова		
Утв.		Спивак		

А6Г046.130

Ротор

Лит.	Лист	Листов

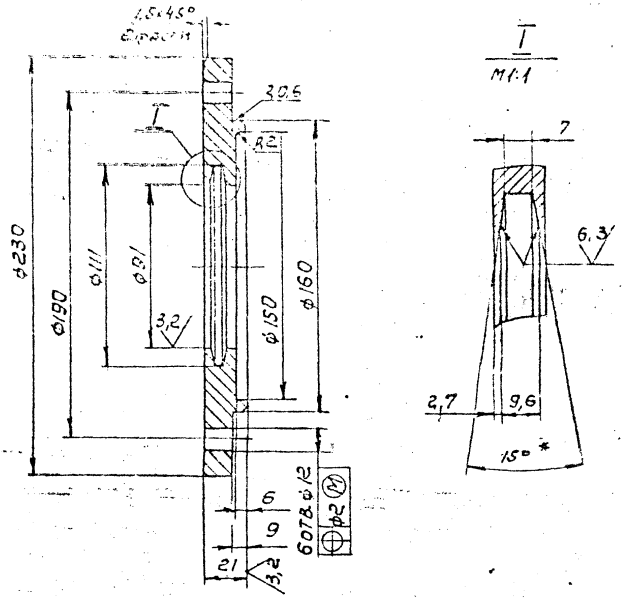

1. *Размер для справок.
2. Неуказанные предельные отклонения размеров: $\pm t_2$; $-t_2$; $-\frac{\pm t_2}{2}$

Изм.	Лист	N докум.	Подп.	Дата
Разраб.		Спивакова		
Пров.		Брукова		
Рук. гр.		Фрадкин		

А6Г046.143 29а

Крышка

Лит.	Масса	Масштаб
И	4,3	1:2

Ст. 3 ГОСТ 380-71

Гостехпроект СССР

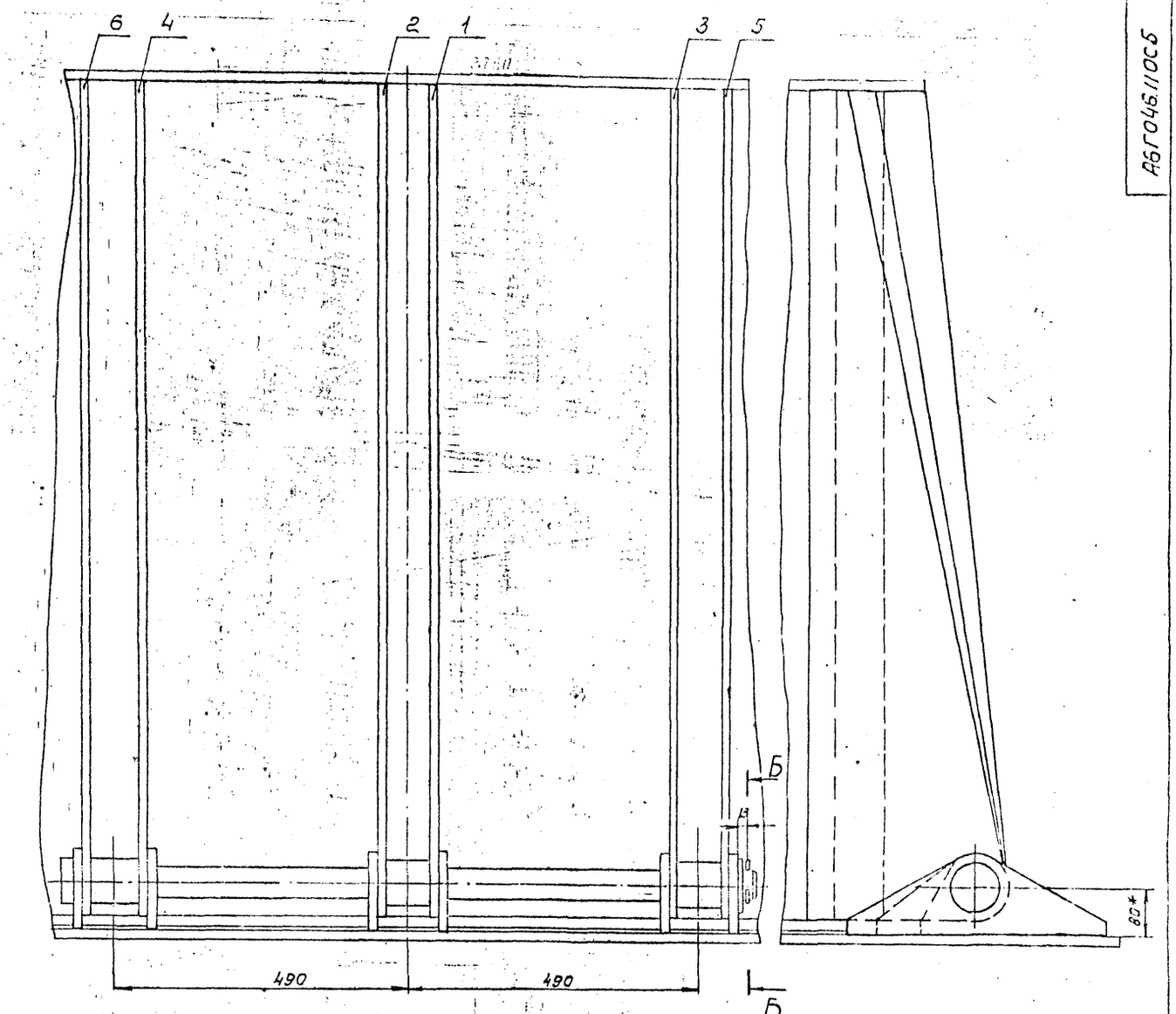

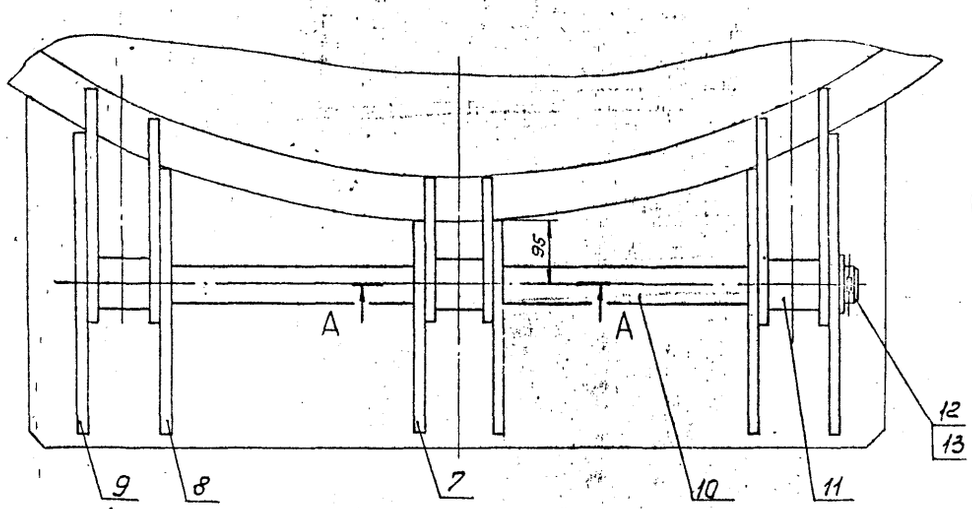

А-А
М 1:2

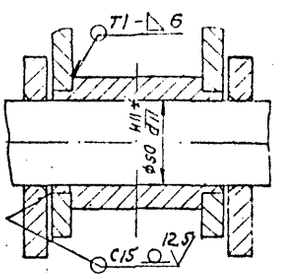

Б-Б
М 1:2

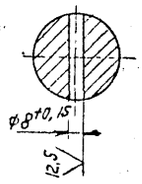

1. Размеры для справок.
2. Неуказанные предельные отклонения размеров: $+t_2$; $-t_2$; $\pm\frac{t_2}{2}$.
3. Сварные швы по ГОСТ 5264-80.

30

Изм.	Лист	№ докум.	Подп.	Дата	А6Г046.110СБ			
Разраб.		Медвед.			Шарнир.	Лит.	Масса	Масштаб
Пров.		Фрукова			Сборочный чертеж.	1	1.82	1:5
Рук. гр.		Фрадкин				Лист	Листов 1	
Гл. спец.						Госстрой СССР Сантехпроект г. Москва		
Н. контр.								
Утв.		Спивак						

Копировал

Формат 22

Инв. № подл. 2353 | Подп. и дата | Взам. инв. № | Инв. № дубл. | Подп. и дата

Серия 5.904-15 Выпуск 1-6

А6Г046.110СБ

А6Г046.111

Рис. 1

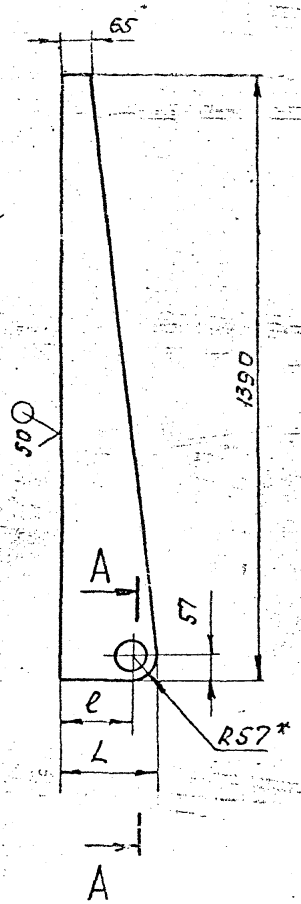

Рис. 2

Остальное - см. рис. 1

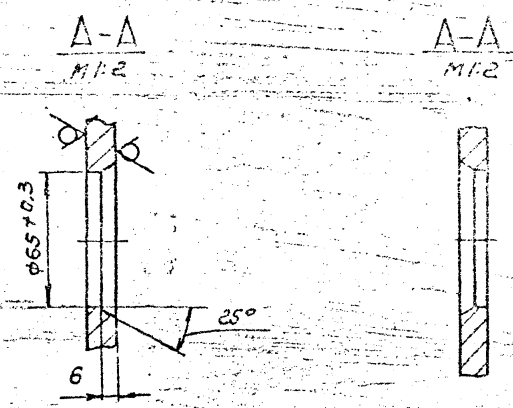

Обозначение	Рис.	Размеры, мм		Масса, кг
		ℓ	L	
А6Г046.111	1	160	217	18,1
-01	2			
-02		240	297	23,4
-03	1			
-04		285	342	26,3
-05	2			

1. *Размер для справок.

2. Неуказанные предельные отклонения размеров: $-t_2$; $\pm\frac{t_2}{2}$.

					А6Г046.111			31
Изм.	Лист	N докум.	Подп.	Дата	Ребро	Лит.	Масса	Масштаб
Разраб.		Медкова		2.06.8		И	См. табл.	—
Пров.		Крукова		6.81		Лист	Листов 1	
Рук. гр.		Фрадкин		06.81				
Н. контр.		Мерзляков		06.81	Лист Б12.0 ГОСТ 19903-74 / В Ст.3 ГОСТ 14637-79	Госстрой СССР Сантехпроект г. Москва		
Утв.								

Копировал [illegible] Формат 12

Инв. N подл.	Подп. и дата	Взам. инв. N	Инв. N дубл.	Подп. и дата
2354	[illegible] 2.11.82			

12.5

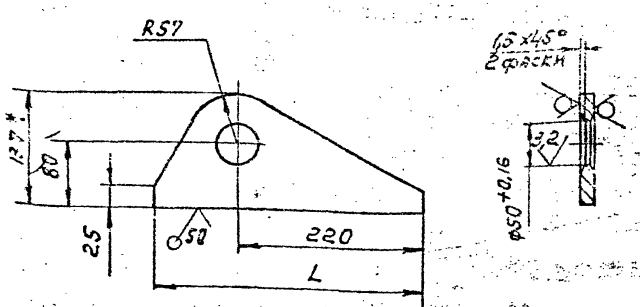

Обозначение	L, мм	Масса, кг
А6Г046.112	315	3,15
-01	385	3,8
-02	440	4,34

1. *Размер для справок
2. Неуказанные предельные отклонения размеров: $\pm t_2$; $\pm \frac{t_2}{2}$.

Изм.	Лист	N докум.	Подп.	Дата	А6Г046.112			
Разраб.		Меднова		9.06.81	Ушко	Лит.	Масса	Масштаб
Пров.		Брукова		6.81		И	См. табл.	—
Рук.гр.		Фрадкин		06.81		Лист	Листов 1	
Н. контр.		Мерзлякова		18.06.81	Лист Б15,0 ГОСТ 19903-74 В Ст.3 ГОСТ 14637-79	Госстрой СССР Сантехпроект г. Москва		
Утв.		Ушомирская		06.81				

Копировал СЦ Формат 11

Инв. N подл. 2356 | Подп. и дата 2.11.82 | Взам. инв. N | Инв. N дубл. | Подп. и дата

Серия 5.900-15 Выпуск 1-6

12.5

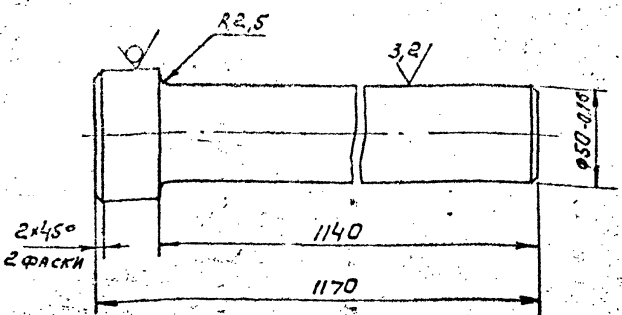

Неуказанные предельные отклонения размеров: $-t_2$; $\pm \frac{t_2}{2}$.

Изм.	Лист	N докум.	Подп.	Дата	А6Г046.113			31а
Разраб.		Меднова		9.06.81	Ось	Лит.	Масса	Масштаб
Пров.		Брукова		6.81		И	18,6	1:2
Рук.гр.		Фрадкин		06.81		Лист	Листов 1	
Н. контр.		Мерзлякова		18.06.81	Круг В75 ГОСТ 2590-71 В Ст.3-II ГОСТ 535-79	Госстрой СССР Сантехпроект г. Москва		
Утв.		Ушомирская		06.81				

Копировал СЦ Формат 11

Инв. N подл. 2356 | Подп. и дата 2.11.82 | Взам. инв. N | Инв. N дубл. | Подп. и дата

А6Г046.121

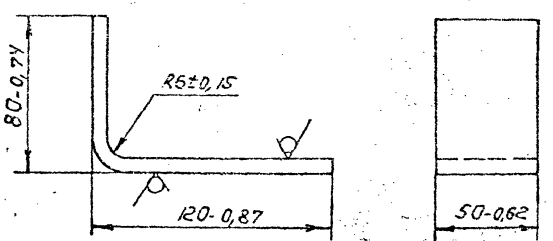

Изм.	Лист	N докум.	Подп.	Дата	А6Г046.121			
Разраб.		Меднова		8.06.81	Уголок	Лит.	Масса	Масштаб
Пров.		Брукова		6.81		И	0,6	1:2
Рукгр.		Фрадкин		6.81		Лист	Листов 1	
Н. контр.		Мерзляков		8.06.81	Лист 58.0 ГОСТ 19903-74 В Ст.3 ГОСТ 14637-79	Госстрой СССР Сантехпроект г. Москва		

Инв. № подл. 2361 | Подп. и дата 2.11.82 | Взам. инв. № | Инв. № дубл. | Подп. и дата

А6Г046.122

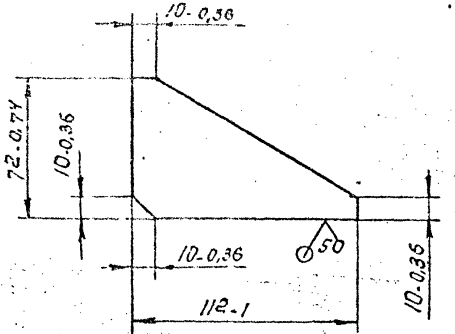

32

Изм.	Лист	N докум.	Подп.	Дата	А6Г046.122			
Разраб.		Меднова		8.06.81	Косынка	Лит	Масса	Масштаб
Пров.		Брукова		6.81		И	0,3	1:2
Рук.гр.		Фрадкин		6.81		Лист	Листов 1	
Н. контр.		Мерзляков		8.06.81	Лист 58.0 ГОСТ 19903-74 В Ст.3 ГОСТ 14637-79	Госстрой СССР Сантехпроект г. Москва		
Утв.		[illegible]		[illegible]				

Инв. № подл. 2362 | Подп. и дата 2.11.82 | Взам. инв. № | Инв. № дубл. | Подп. и дата

Копировал СЦ

Формат 11

Выпуск 1-6

СЕРИЯ 5.904-15

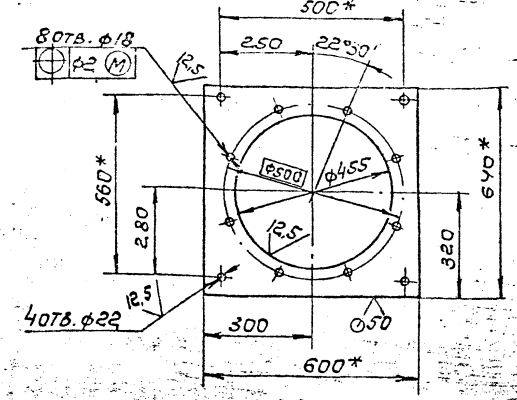

1. *Размеры для справок.

2. Неуказанные предельные отклонения размеров. t_2; $\pm\frac{t_2}{2}$.

Изм.	Лист	N докум.	Подп.	Дата
Разраб.		Меднова		8.06.81
Пров.		Брукова		6.81
Рук.гр.		Фрадкин		06.81
Гл.спец.		Ушомирская		06.81
Н.контр.		Мерзлякова		12.06.81
Утв.		Ушомирская		06.81

А6Г046.123

Плита

Лит.	Масса	Масштаб
И	17.5	1:10

Лист | Листов 1

Лист Б10,0 ГОСТ 19903-74 / В Ст.3 ГОСТ 14637-79

Госстрой СССР
Сантехпроект
г. Москва

Формат 11

Копировал

Инв. N подл. 2363 | Подп. и дата | Взам. инв. N | Инв. N дубл. | Подп. и дата

Стиф 2.11.82

А6Г046.120СБ

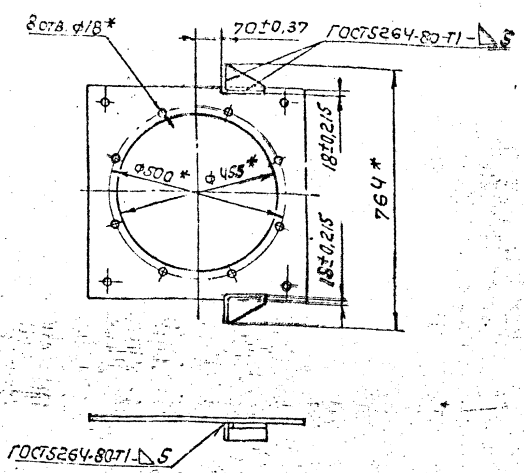

*Размеры для справок.

32а

Изм.	Лист	N докум.	Подп.	Дата
Разраб.		Меднова		8.06.81
Пров.		Брукова		6.81
Рук.гр.		Фрадкин		06.81
Н.контр.		Мерзлякова		15.06.81
Утв.		Спивак		06.81

А6Г046.120СБ

Плита
Сборочный чертеж.

Лит.	Масса	Масштаб
И	19.4	1:10

Лист | Листов 1

Госстрой СССР
Сантехпроект
г. Москва

Формат 11

Копировал

Инв. N подл. 2360 | Подп. и дата | Взам. инв. N | Инв. N дубл. | Подп. и дата

Стиф 2.11.82

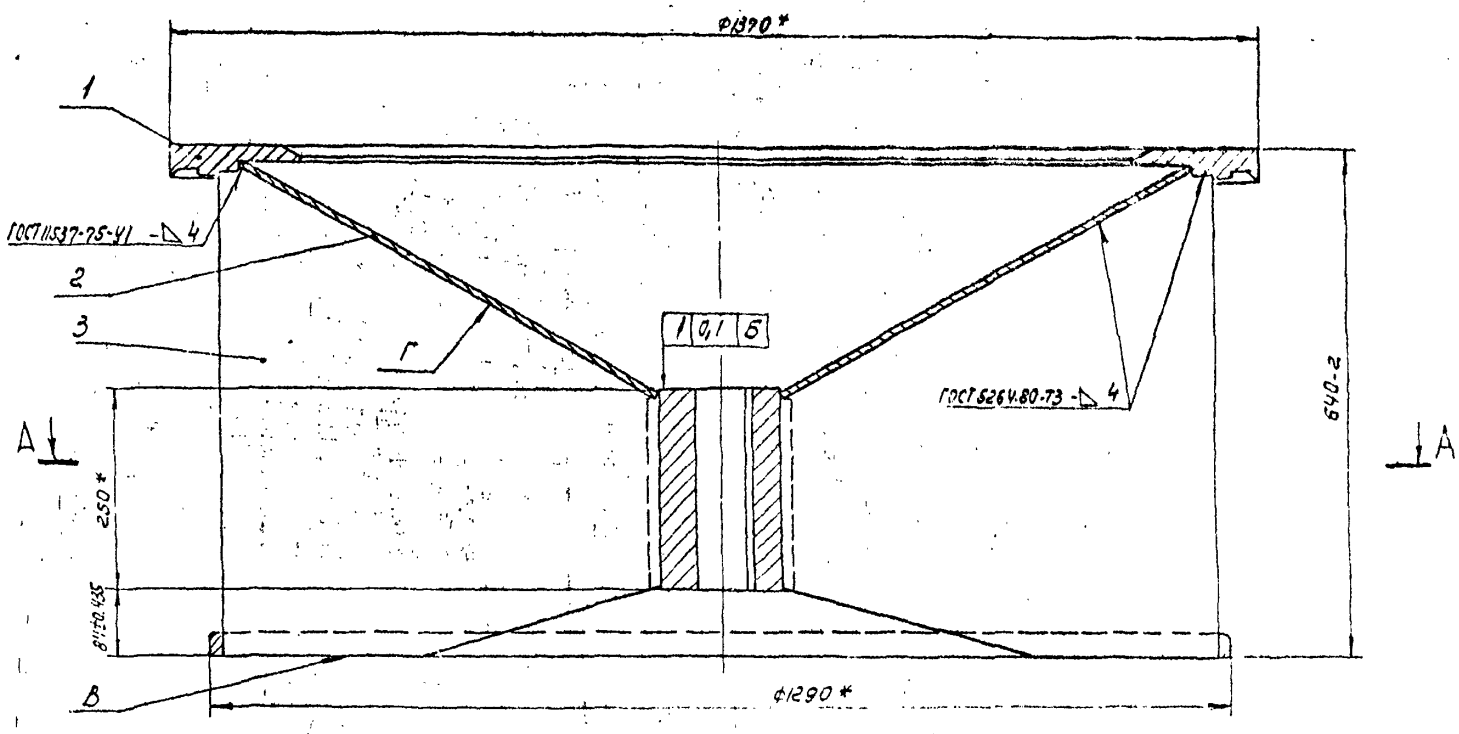

Д-Д

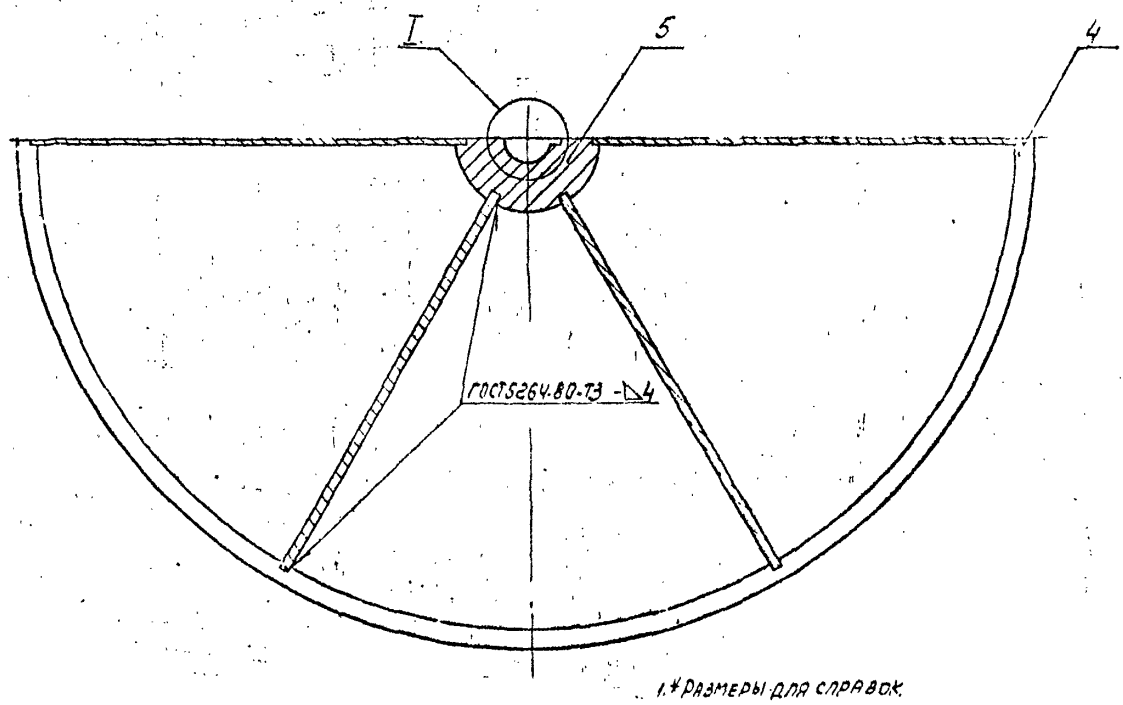

I
М1:2

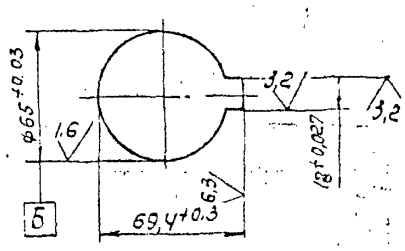

1. *Размеры для справок.
2. Ступенчатость низа лопаток по отношению к плоскости В не более 1мм.
Выступание лопаток за плоскость В не допускается.
3. Перекос шпоночного паза относительно оси отверстия на длине паза - 0,015мм.
4. Смещение шпоночного паза относительно оси отверстия - 0,06 мм.
5. Допускаемый дисбаланс 80гм.
Дисбаланс исправить приваркой груза на поверхности Г.

33

					А6Г045.130СБ			
Изм.	Лист	N докум.	Подп.	Дата	Ротор	Лит.	Масса	Масштаб
Разраб.		Федорова			Сборочный чертеж.		325	1:5
Пров.		Рукова				Лист	Листов 1	
Т.к.		Фролкин				Госстрой СССР		
Н.контр.		Шмаков				Сантехпроект		
Утв.		Сибаев						

А6Г046.130СБ

Выпуск 1-6

Серия 5.904-15

Инв. № подл.	Подп. и дата	Взам. инв. №	Инв. № дубл.	Подп. и дата
2355	Фрицк 2.11.82			

АБГ046.131

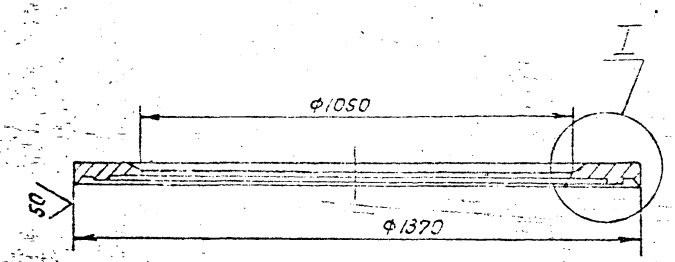

I
М1:2

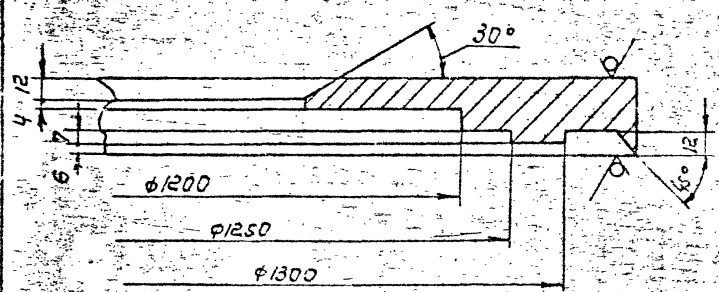

Неуказанные предельные отклонения размеров: $\pm t_{2i}$; $-t_{2i}$; $\pm \frac{t_{2i}}{2}$

Изм.	Лист	N докум.	Подп.	Дата	АБГ046.131		
Разраб.		Медчова		1.11.82	Кольцо верхнее	Лит.	Масса	Масштаб
Пров.		Брукова		1.11.82		И	196	1:10
Рук.гр.		Фрадкин		1.11.82		Лист	Листов 1
Н. контр.		Мезенцева		1.11.82	Лист Б32.0 ГОСТ 19903-74	Госстрой СССР САНТЕХПРОЕКТ г. Москва	
Гл.б.		Чурмакова		1.11.82	Б.Ст.3 ГОСТ 14637-79		

Копировал | Формат А4

Инв.N подл. | Подп. и дата | Взам.инв.N | Инв.N дубл. | Подп. и дата

АБГ046.132

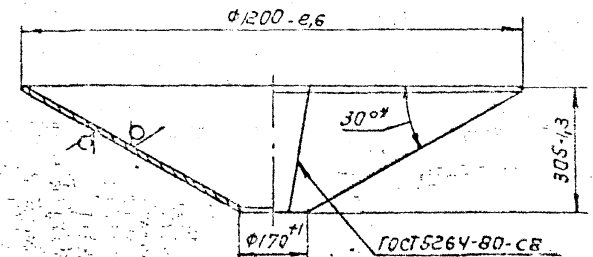

*Размер для справок.

Изм.	Лист	N докум.	Подп.	Дата	АБГ046.132		
Разраб.		Мезенцева			Конус	Лит.	Масса	Масштаб
Пров.		Брукова				И	82,4	
Рук.гр.		Фрадкин				Лист	Листов
Н. контр.		Мезенцева			Лист Б8,0 ГОСТ 19903-74	Госстрой СССР САНТЕХПРОЕКТ г. Москва	
Гл.б.		Чурмакова			Б.Ст.3 ГОСТ 14637-79		

Копировал | Формат А4

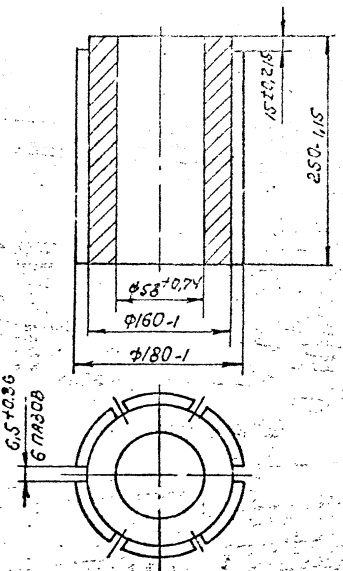

Выпуск 1-6

Серия 5.904-15

Инв. № подл.	Подп. и дата	Взам. инв. №	Инв. № дубл.	Подп. и дата
2370	2.11.82			

Изм.	Лист	N докум.	Подп.	Дата
Разраб.		Меднова		2.11.82
Пров.		Брукова		6.81
Рук. гр.		Фрадкин		06.81
Н. контр.		Мерзляков		06.81
Утв.		Ушомирская		06.81

А6Г046.135

Ступица

Лит.	Масса	Масштаб
И	44	1:4

Лист | Листов 1

Ст.3 ГОСТ 380-71

Госстрой СССР
Сантехпроект
г. Москва

Копировал СЦ

Формат 11

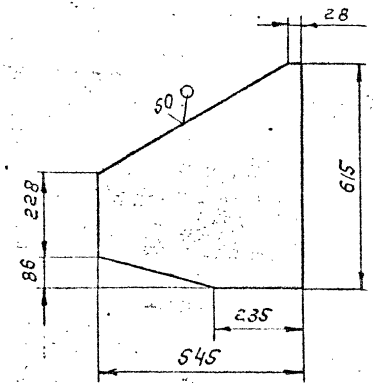

Неуказанные предельные отклонения размеров: $-t_2$; $\pm\frac{t_2}{2}$.

34а

Инв. № подл.	Подп. и дата	Взам. инв. №	Инв. № дубл.	Подп. и дата
2368	2.11.82			

Изм.	Лист	N докум.	Подп.	Дата
Разраб.		Меднова		2.11.82
Пров.		Брукова		6.81
Рук. гр.		Фрадкин		06.81
Н. контр.		Мерзляков		06.81
Утв.		Ушомирская		06.81

А6Г046.133

Лопатка

Лит.	Масса	Масштаб
И	11,5	1:10

Лист | Листов 1

Лист 66,0 ГОСТ 19903-74
Б Ст.3 ГОСТ 14637-79

Госстрой СССР
Сантехпроект
г. Москва

Копировал СЦ

Формат 11

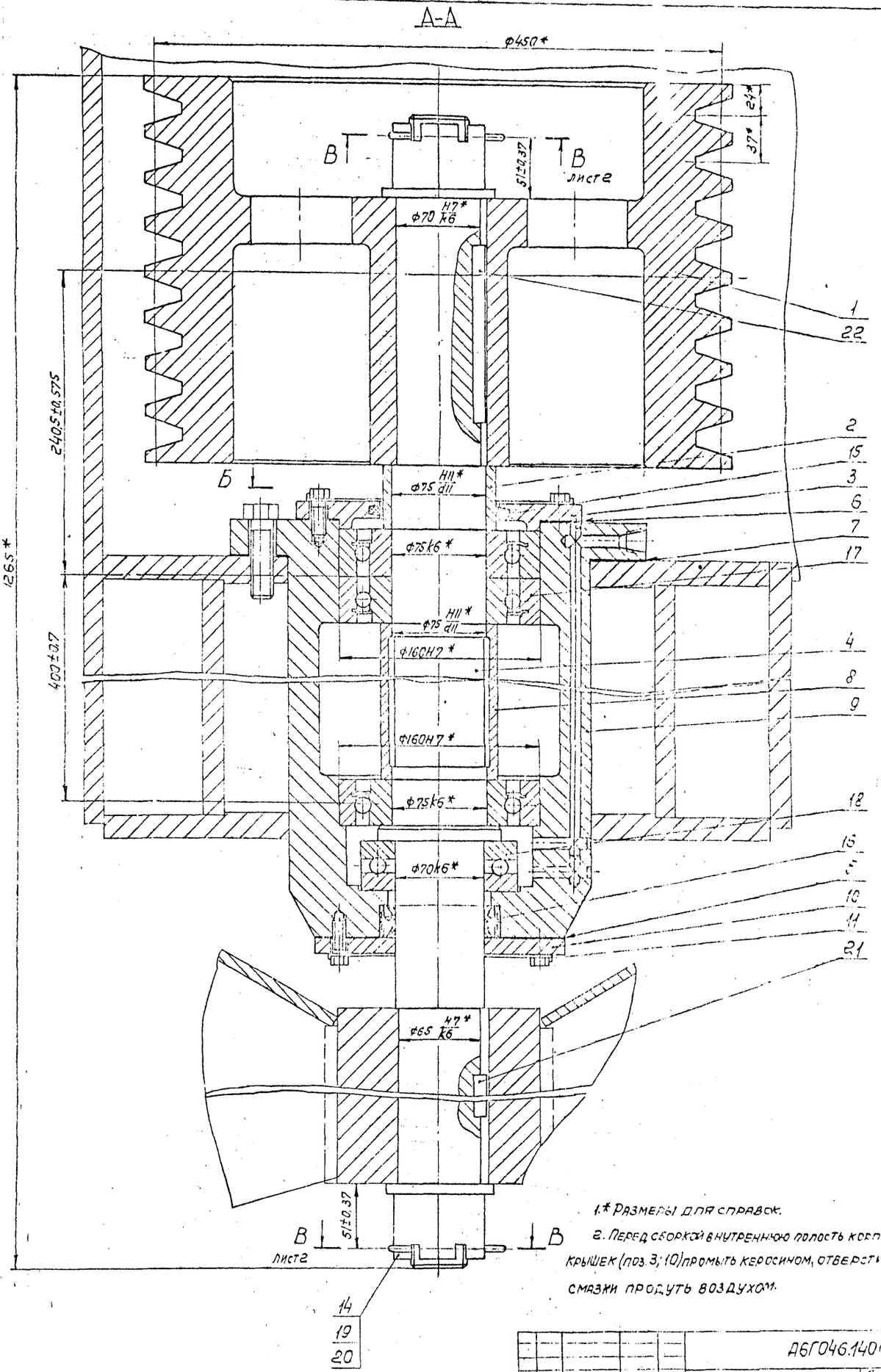

1.* Размеры для справок.

2. Перед сборкой внутреннюю полость корпуса (поз. 9) и крышек (поз. 3; 10) промыть керосином, отверстия для смазки продуть воздухом.

35

					А6Г046.140СБ			
Изм.	Лист	№ докум.	Подп.	Дата	Узел подшипниковый. Сборочный чертеж	Лист	Листов	Масштаб
Разраб.		Жданова					365	1:2
Пров.		Бруксов						
Нач. пр.		Страдин						
Гл. спец.								
Н. контр.								
Утв.								

Копировал: СКЛ

Формат 22

А6Г046.140СБ

Серия 5.904-15

Выпуск 1-5

Инв. № подл. | Подп. и дата | Взам. инв. № | Инв. № дубл. | Подп. и дата

2372

Б-Б лист 1

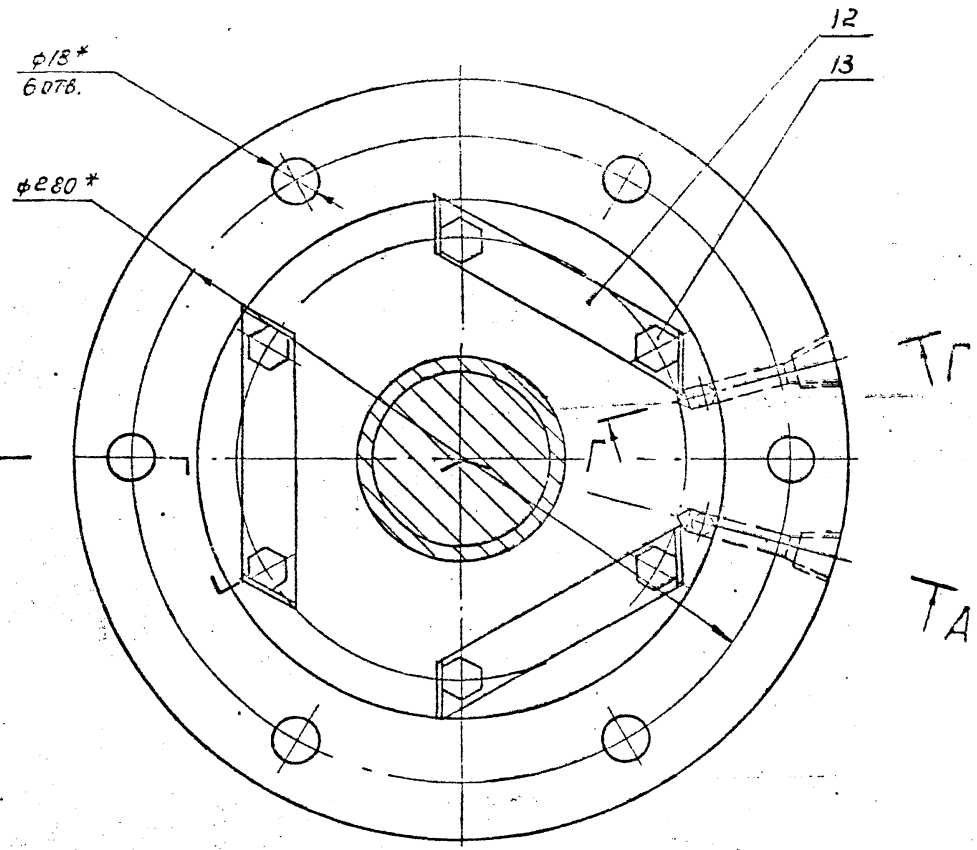

В-В лист 1

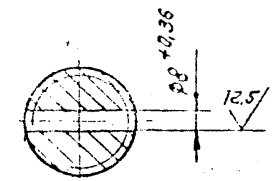

Г-Г повернуто

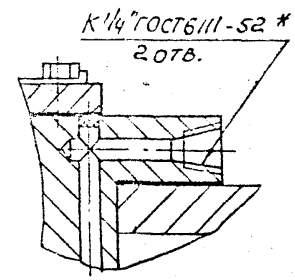

Подп. и Дата | Инв. № дубл. | Взам. инв. № | Подп. и Дата | Инв. № подл.

Выпуск 1-6

Серия 5.904-15

Ф.	Зона	Поз.	Обозначение	Наименование	Кол.	Примечание
				Документация		
*			А6Г046.140 СБ	Сборочный чертеж		*) 12; 22
				Детали		
12		1	А6Г046.141	Шкив	1	
11		2	А6Г046.142	Втулка	1	
11		3	А6Г046.143	Крышка	1	
12		4	А6Г046.144	Вал	1	
11		5	А6Г046.145	Прокладка	1	
		6	-01	Прокладка	1	
		7	-02	Прокладка	1	
11		8	А6Г046.146	Втулка	1	
22		9	А6Г046.147	Корпус	1	
11		10	А6Г046.148	Крышка	1	
11		11	А6Г046.149	Планка стопорная	3	
		12	-01	Планка стопорная	3	
				Стандартные изделия		
		13		Болт М10х30.36.016		
				ГОСТ 7798-70	12	
		14		Гайка М48.4.016		
				ГОСТ 5918-73	2	
		15		Кольцо СП-110-89-8,5		
				ГОСТ 6308-71	1	

Подп. и дата | Инв. № дубл. | Взам. инв. № | Подп. и дата 2.11.82 | Инв. № подл. 2371

Изм.	Лист	N Докум.	Подп.	Дата
Разраб.		Меднова		8.06.81
Пров.		Брукова		6.81
Рук. гр.		Фрадкин		06.81
Н. контр.		Мерзляков		8.06.81
Утв.		Спивак		06.81

А6Г046.140

Узел подшипниковый.

Лит.	Лист	Листов
И	1	2

Госстрой СССР
Сантехпроект
г. Москва

Копировал: СА Формат: 11

Ф.	Зона	Поз.	Обозначение	Наименование	Кол.	Примечание
		16		Манжета 1-70х95-1		
				ГОСТ 8752-79	2	
		17		Подшипник		
				ГОСТ 7242-70	3	
		18		Подшипник		
				ГОСТ 6874-75	1	
		19		Шайба 48.01.016		
				ГОСТ 11371-78	2	
		20		Шплинт 8х120-001		
				ГОСТ 397-79	2	
		21		Шпонка 18х11х200		
				ГОСТ 23360-78	1	
		22		Шпонка 20х12х160		
				ГОСТ 23360-78	1	

Подп. и дата | Инв. № дубл. | Взам. инв. № | Подп. и дата 2.11.82 | Инв. № подл. 2371

Изм.	Лист	N Докум.	Подп.	Дата

А6Г046.140 36а

Лист 2

Копировал: СА Формат 11

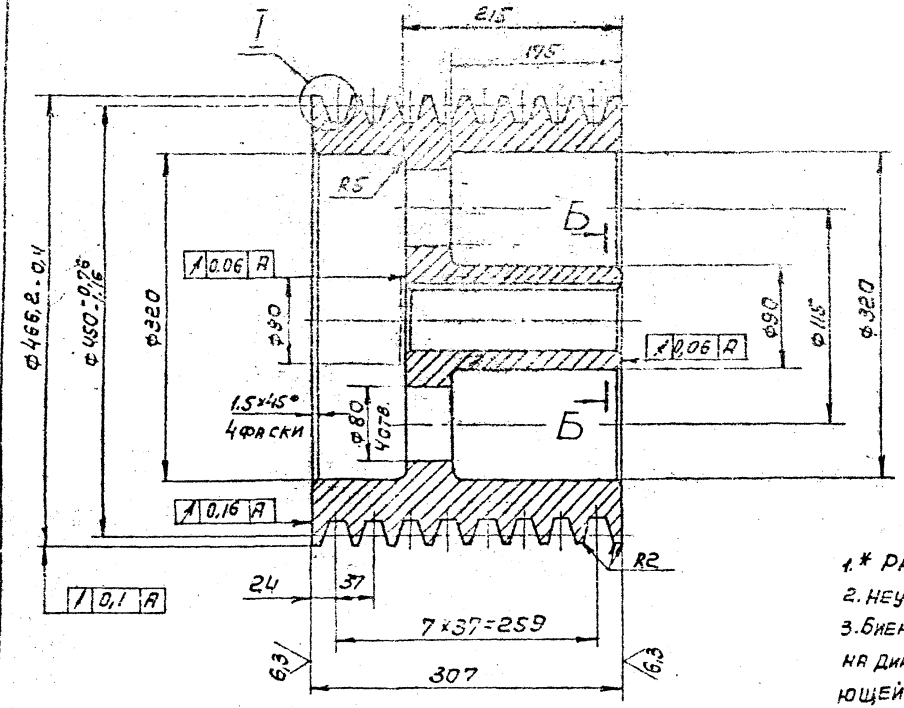

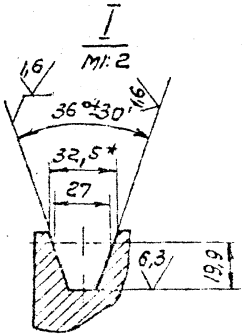

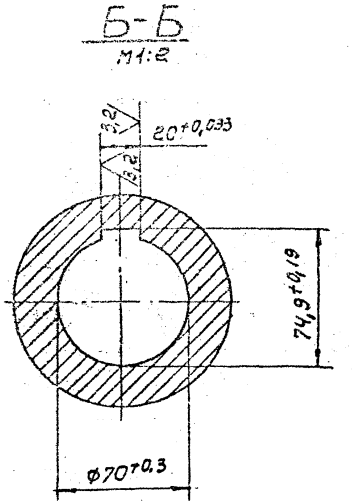

1.* Размер для справок.

2. Неуказанные предельные отклонения размеров: $\pm t_2$; $-t_2$; $\pm\frac{t_2}{2}$

3. Биение конусной рабочей поверхности канавки шкива на диаметре $450^{-0,76}_{-1,16}$ измеренное перпендикулярно образующей конуса, не более 0,67 мм.

4. Допускаемый дисбаланс 3 г.м.

5. Остальные технические требования, правила приемки, методы испытания по ГОСТ 20898-75.

37

					Д6Г046.141			
Изм.	Лист	N докум.	Подп.	Дата	Шкив	Лит.	Масса	Масштаб
Разраб.		Спиридоненко		2.06.81		И	210	1:4
Пров.		Брукова		6.81		Лист	Листов 1	
Рук.гр.		Фрадкин		06.81				
Н.контр.		Перзяков		18.06.81	Ст.3 ГОСТ 380-71	Госстрой СССР Сантехпроект г. Москва		
Утв.				06.81				

Д6Г046.141

Инв. № подл. | Подп. и дата | Взам. инв. № | Инв. № дубл. | Подп. и дата

2373 | Фрадкин 2.11.82

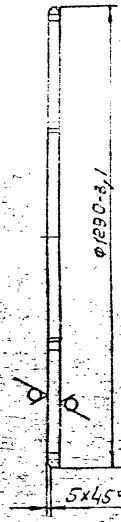

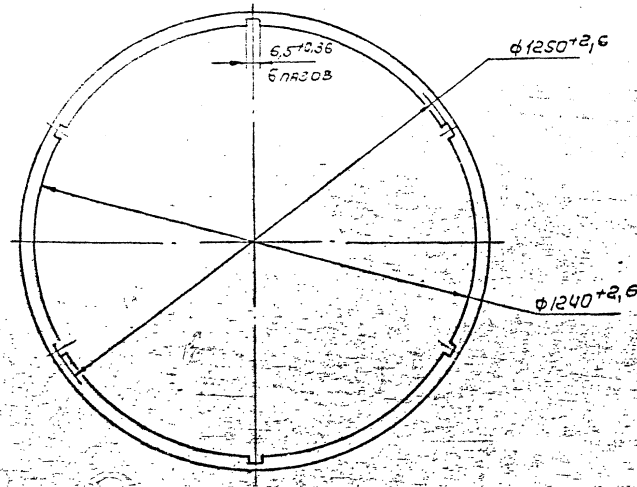

37а

					А6Г046.134		
Изм.	Лист	N докум.	Подп.	Дата	Кольцо нижнее	Лит	Масса	Масштаб
Разраб.		Меднова		6.81		И	23,3	1:10
Пров.		Брукова		6.81		Лист	Листов 1	
Рук.гр.		Фрадкин		06.81				
Н.контр.		Черняк			Лист 530,0 ГОСТ 19903-74 / В Ст-3 ГОСТ 14637-79	Госстрой СССР САНТЕХПРОЕКТ Г. МОСКВА		
Утв.								

АБГ046.144

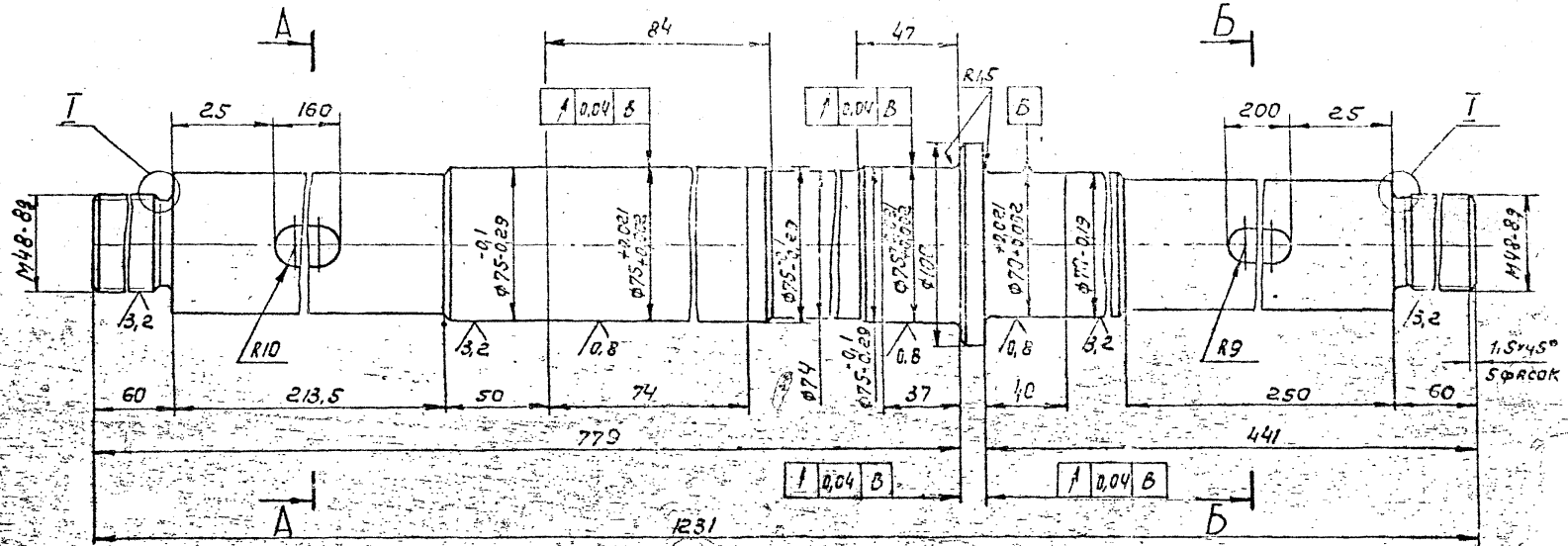

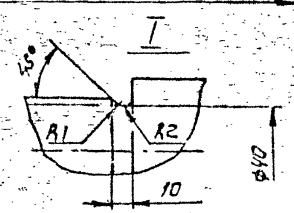

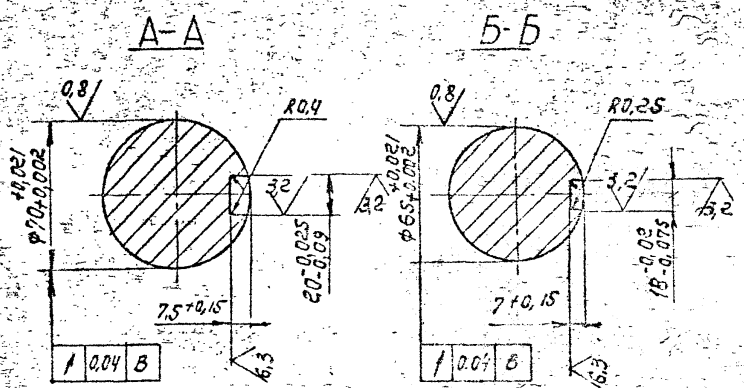

1. HRC 40...45.

2. Неуказанные предельные отклонения размеров: $+t_2$; $-t_2$; $\pm\frac{t_2}{2}$.

38

				АБГ046.144			
Изм.	Лист	N докум.	Подп.	Дата	Вал.	Лит.	Масса	Масштаб
Разраб.	Медновой						36	1:2
Пров.	Брукова			6.81		Лист	Листов 1
Рук.гр.	Фрадкин			06.81			
Н.контр.	Мерзляков				Сталь 45 ГОСТ 1050-74	Госстрой СССР Сантехпроект г. Москва	
Утв.							

Инв.N подл.	Подп. и дата	Взам.инв.N	Инв.N дубл.	Подп. и дата
2376	Фридр 2.11.82			

Выпуск 1-6

Серия 5.904-15

А6Г046.142

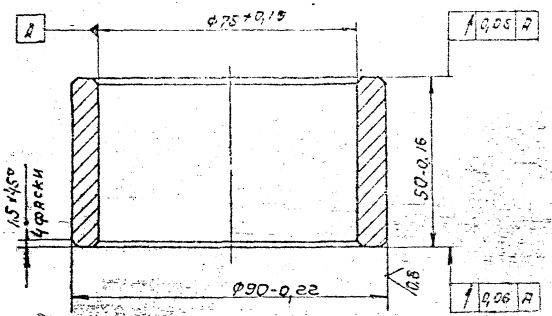

Изм.	Лист	N докум.	Подп.	Дата		Лит.	Масса	Масштаб
Разраб.		Меднова		8.04.81	Втулка	И	0,75	1:1
Пров.		Брукова		6.81		Лист	Листов 1	
Рук. гр.		Фрадкин		06.81				
Н. контр.		Мерзлякова		13.06.81	Ст.3 ГОСТ 380-71	Госстрой СССР Сантехпроект г. Москва		
Утв.		Усмирская		06.81				

Инв. N подл. 2374 | Подп. и дата | Взам. инв. N | Инв. N дубл. | Подп. и дата

Копировал: СЦ

Формат 11

А6Г046.146

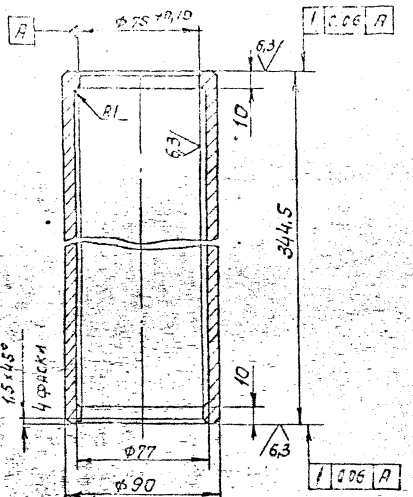

Неуказанные предельные отклонения размеров: $\pm\frac{t_1}{2}$; $-t_2$; $\pm\frac{t_2}{2}$.

380

Изм.	Лист	N докум.	Подп.	Дата		Лит.	Масса	Масштаб
Разраб.		Меднова		8.04.81	Втулка.	И	4,6	1:2
Пров.		Брукова		6.81		Лист	Листов 1	
Рук. гр.		Фрадкин		06.81				
Н. контр.		Мерзлякова		13.06.81	Ст 3 ГОСТ 380-71	Госстрой СССР Сантехпроект г. Москва		
Утв.		Усмирская		06.81				

Инв. N подл. 2379 | Подп. и дата | Взам. инв. N | Инв. N дубл. | Подп. и дата

Копировал: СЦ

Формат 11

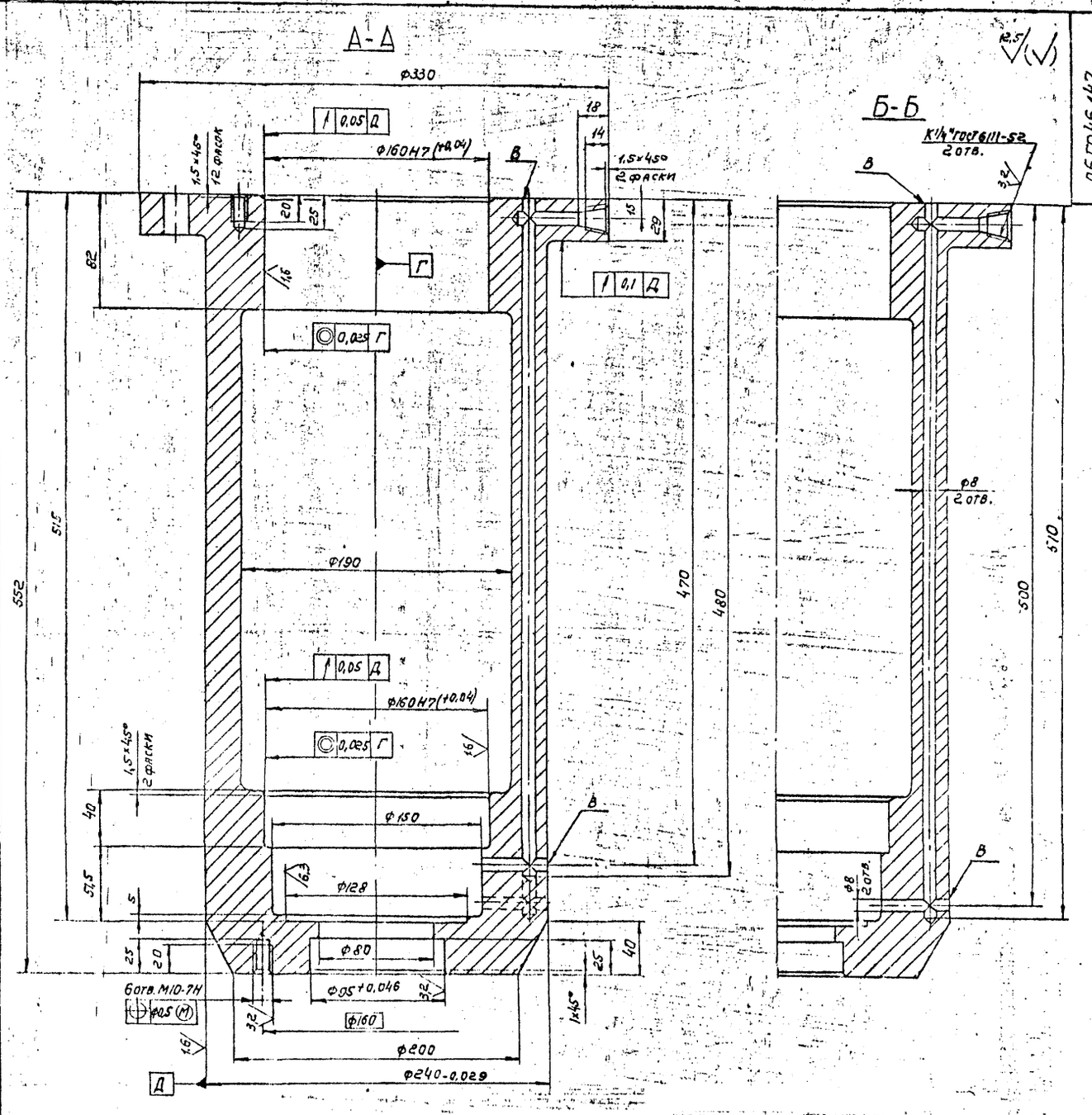

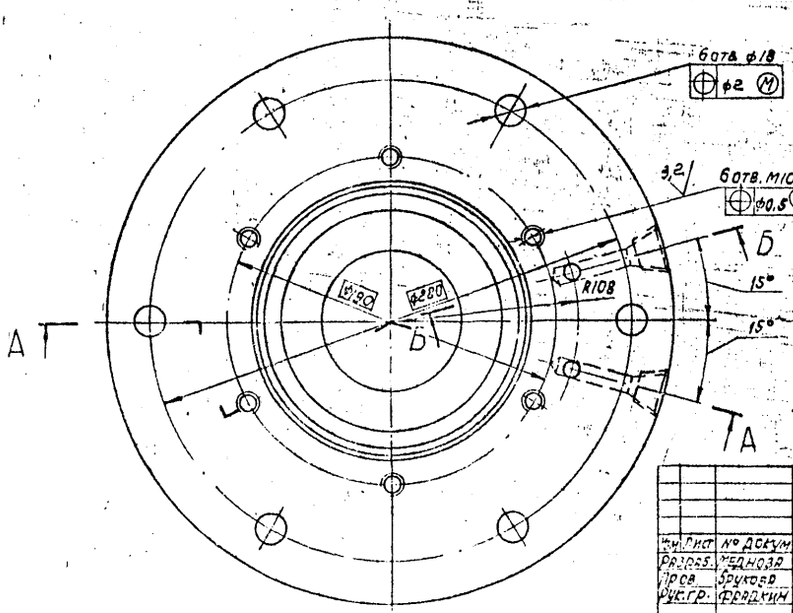

1. *Неуказанные предельные отклонения размеров: $\pm t_2$; $-t_2$; $\pm \frac{t_2}{2}$.
2. Отверстия в местах В заглушить.
3. Радиус скруглений 2,5 мм.

39

					А6Г046.147			
Изм.	Лист	№ докум.	Подп.	Дата	Корпус	Лит.	Масса	Масштаб
Разраб.		Меднова				И	99,7	1:2
Пров.		Брукова		6.81		Лист	Листов 1	
Рук.гр.		Фрадкин		06.81				
Н.контр.		Мерзляков			Ст.3 ГОСТ 380-71	Госстрой СССР Сантехпроект г. Москва		
Утв.								

Копировал: Формат 22

Серия 5.904-15 Выпуск 1-6

А6Г046.147

А6Г046.171

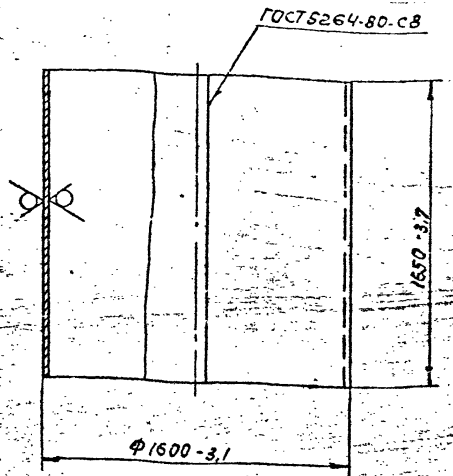

Изм.	Лист	№ докум.	Подп.	Дата
Разраб.		Спиридоненко		8.06.81
Пров.		Брукова		6.81
Рук. гр.		Фрадкин		06.81
Н. контр.		Мерзлякова		13.06.81
Утв.		Чуомирская		06.81

А6Г046.171

Обечайка

Лит.	Масса	Масштаб
И	389,0	1:20

Лист | Листов 1

Лист Б6.0 ГОСТ 19908-74 / В Ст-3 ГОСТ 14637-79

Госстрой СССР
Сантехпроект
г. Москва

Копировал: СМ

Формат 11

Инв. № подл. 2392 | Подп. и дата 2.11.82 | Взам. инв. № | Инв. № дубл. | Подп. и дата

А6Г046.145

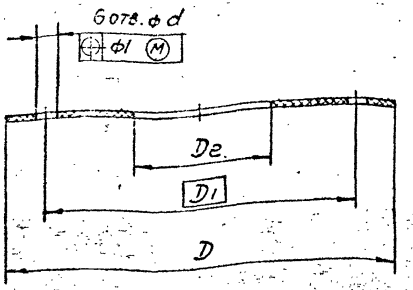

Обозначение	Размеры, мм				Масса, кг
	D	D_1	D_2	d	
А6Г046.145	200	160	70	12	0,048
-01	230	190	160		0,037
-02	330	280	240	18	0,070

Неуказанные предельные отклонения размеров: $+t_2; -t_2$.

40

Изм.	Лист	№ докум.	Подп.	Дата
Разраб.		Спиридоненко		6.81
Пров.		Брукова		6.81
Рук. гр.		Фрадкин		06.81
Н. контр.		Мерзлякова		13.06.81
Утв.		Чуомирская		06.81

А6Г046.145

Прокладка

Лит.	Масса	Масштаб
И	См. табл.	—

Лист | Листов 1

Паронит ПМБ 1,0 ГОСТ 481-80

Госстрой СССР
Сантехпроект
г. Москва

Копировал: СМ

Формат 11

Инв. № подл. 2377 | Подп. и дата 2.11.82 | Взам. инв. № | Инв. № дубл. | Подп. и дата

Выпуск 1-6

Серия 5.904-15

А6Г046.149

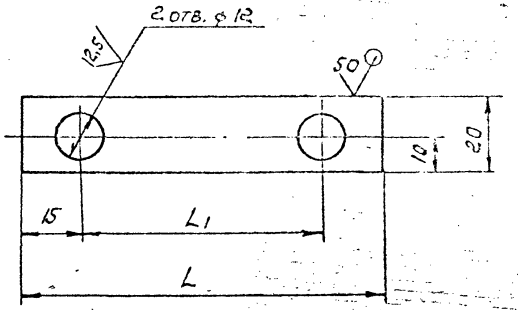

Обозначение	L, мм	L_1, мм	Масса, кг
А6Г046.149	90	60	0,0017
-01	125	95	0,0023

Неуказанные предельные отклонения размеров: $\pm t_2$; $-t_2$; $\pm \frac{t_2}{2}$.

Изм.	Лист	N докум.	Подп.	Дата
Разраб.		Спиридоненко		06.81
Пров.		Брукова		6.81
Рук. гр.		Фрадкин		06.81
Н. контр.		Мерзлякова		18.81
Утв.		Ушомирская		06.81

А6Г046.149

Планка стопорная

Лит.	Масса	Масштаб
И	См. табл.	—

Лист | Листов 1

Лист 5 ГОСТ 19603-74
1-N-8 Ст.3 ГОСТ 16523-70

Госстрой СССР
Сантехпроект
г. Москва

Копировал: [illegible] Формат 11

Инв. N подл. 2381 | Подп. и дата 2.11.82 | Взам. инв. N | Инв. N дубл. | Подп. и дата

А6Г046.148

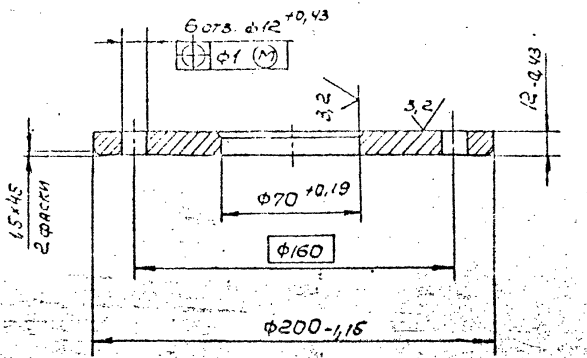

400

Изм.	Лист	N докум.	Подп.	Дата
Разраб.		Спиридоненко		06.81
Пров.		Брукова		6.81
Рук. гр.		Фрадкин		06.81
Н. контр.		Мерзлякова		18.81
Утв.		Ушомирская		06.81

А6Г046.148

Крышка

Лит.	Масса	Масштаб
И	2.17	1:2

Лист | Листов 1

Ст.3 ГОСТ 380-71

Госстрой СССР
Сантехпроект
г. Москва

Копировал: [illegible] Формат 11

Инв. N подл. 2380 | Подп. и дата 2.11.82 | Взам. инв. N | Инв. N дубл. | Подп. и дата

Формат	Зона	Поз.	Обозначение	Наименование	Кол.	Примечание
				Документация		
12			А6Г046.160 СБ	Сборочный чертеж		
				Детали		
11		1	А6Г046.161	Конус	1	
11		2	А6Г046.162	Обечайка	1	
11		3	А6Г046.163	Полукольцо	2	
11		4	А6Г046.164	Скоба	4	
11		5	А6Г046.165	Ребро	6	

Инв. № подл. 2.5103 | Подп. и дата Сентябрь 2.11.82 | Взам. инв. № | Инв. № дубл. | Подп. и дата

Изм. Лист № докум. Подп. Дата

Разраб. Спиридоненко 06.81
Пров. Брукова 6.11
Рук. гр. Фрадкин 06.81
Н. контр. Передерова 06.81
Утв. Спивак 06.81

А6Г046.160

Патрубок телескопический

Лит. | Лист | Листов
— | 1 | 1

Госстрой СССР
САНТЕХПРОЕКТ
г. Москва

Копировал: СЛ Формат А1

Формат	Зона	Поз.	Обозначение	Наименование	Кол.	Примечание
				Документация		
12			А6Г046.170 СБ	Сборочный чертеж		
				Детали		
11		1	А6Г046.171	Обечайка	1	
11		2	А6Г046.172	Фланец	1	
11		3	А6Г046.173	Захват	4	
11		4	А6Г046.174	Ушко	8	
				Стандартные изделия		
		5		Болт М10×30.36.016 ГОСТ 7798-70	4	
		6		Гайка М10.4.016 ГОСТ 5915-70	4	
		7		Шайба 10.01.16 ГОСТ 11371-78	4	

Инв. № подл. 2.590 | Подп. и дата Сентябрь 2.11.82 | Взам. инв. № | Инв. № дубл. | Подп. и дата

Изм. Лист № докум. Подп. Дата

Разраб. Спиридоненко 06.81
Пров. Брукова 6.11
Рук. гр. Фрадкин 06.81
Н. контр. Передерова 06.81
Утв. Спивак 06.81

А6Г046.170

Воздуховод

Лит. | Лист | Листов
— | 1 | 1

Госстрой СССР
САНТЕХПРОЕКТ
г. Москва

Копировал: СЛ Формат А1

Формат	Зона	Поз.	Обозначение	Наименование	Кол.	Примечание
				Документация		
12			А6Г046.180СБ	Сборочный чертеж		
				Детали		
11		1	А6Г046.181	Ниппель	2	
11		2	А6Г046.182	Накидная гайка	2	
11		3	А6Г046.183	Труба	1	

Серия 5.904-15

Инв. № подл. 2396 | Подп. и дата Гриц 2.11.82 | Взам. инв. № | Инв. № дубл. | Подп. и дата

Изм.	Лист	N докум.	Подп.	Дата
Разраб.		Меднова		8.06.81
Пров.		Брукова		6.51
Рук. гр.		Фрадкин		06.81
Н. контр.		Мерзляков		8.06.81
Утв.		Спивак		06.5.

А6Г046.180

Маслопровод

Лит.	Лист	Листов
И		1

Госстрой СССР
Сантехпроект
г. Москва

Копировал: [illegible]

Формат 11

Формат	Зона	Поз.	Обозначение	Наименование	Кол.	Примечание
				Документация		
12			А6Г046.190СБ	Сборочный чертеж		
				Детали		
11		1	А6Г046.181	Ниппель	2	
11		2	А6Г046.182	Накидная гайка	2	
11		3	А6Г046.191	Труба	1	

41а

Инв. № подл. 2401 | Подп. и дата Гриц 2.11.82 | Взам. инв. № | Инв. № дубл. | Подп. и дата

Изм.	Лист	N докум.	Подп.	Дата
Разраб.		Меднова		8.06.81
Пров.		Брукова		1.11
Рук. гр.		Фрадкин		06.81
Н. контр.		Мерзляков		[illegible]
Утв.		Спивак		[illegible]

А6Г046.190

Маслопровод

Лит.	Лист	Листов
И		1

Госстрой СССР
Сантехпроект
г. Москва

Копировал: [illegible]

Формат 11

А6Г046.161

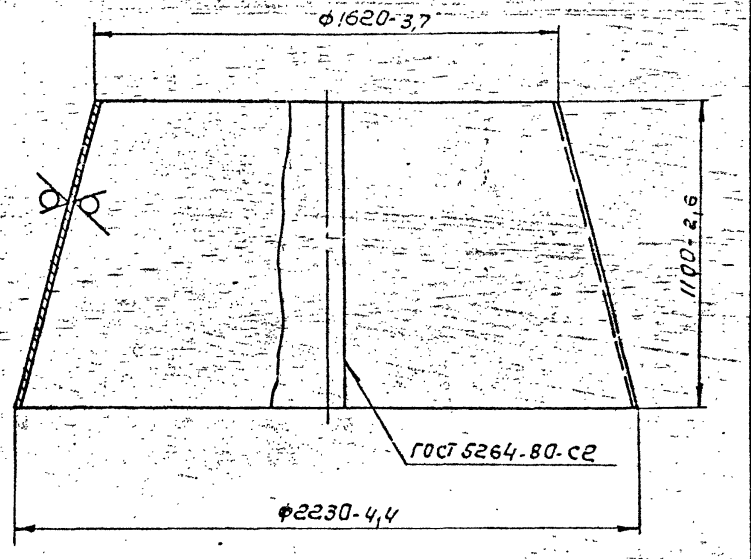

Изм	Лист	№ докум.	Подп.	Дата
Разраб.		Спиридонов		
Пров.		Брукова		6.81
Рук.гр.		Фрадкин		06.81
Н.контр.				
Утв.				

А6Г046.161

Кочус

Лит.	Масса	Масштаб
И	217,8	1:15

Лист 54 ОТКЛОНЕНИЯ

Инв. № подл. 2385 | Подп. и дата | Взам. инв. № | Инв. № дубл. | Подп. и дата

А6Г046.162

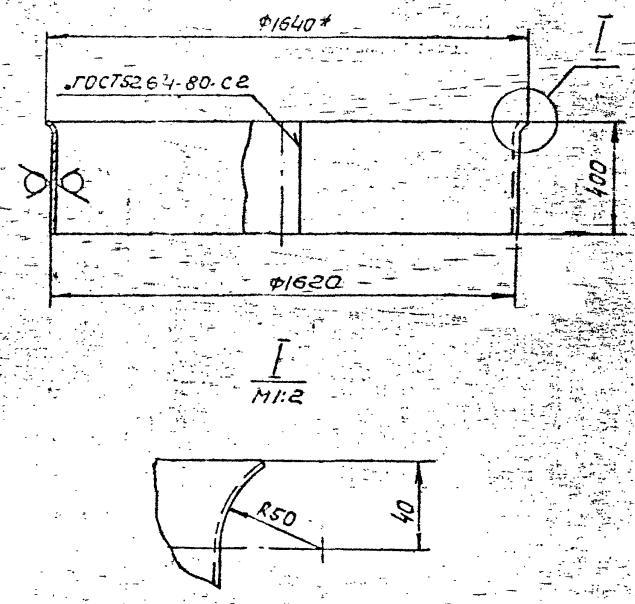

Неуказанные предельные отклонения размеров: $-t_2; \pm \frac{t_2}{2}$

Изм	Лист	№ докум.	Подп.	Дата
Разраб.				
Пров.				
Рук.гр.				
Н.контр.				
Утв.				

А6Г046.162

Обечайка

Лит.	Масса	Масштаб
И	65,3	1:15

Лист | Листов 1

Подп. и дата | Взам. инв. № | Инв. № дубл. | Подп. и дата

АБГ046.160СБ

Выпуск 1-6

Серия 5.904-15

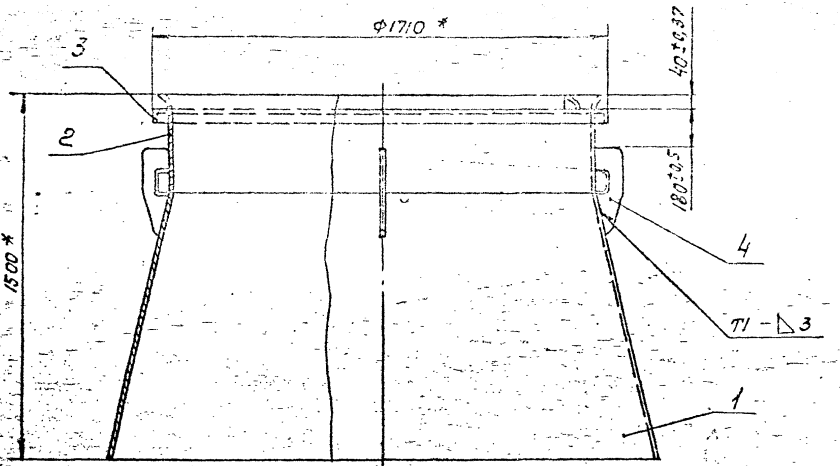

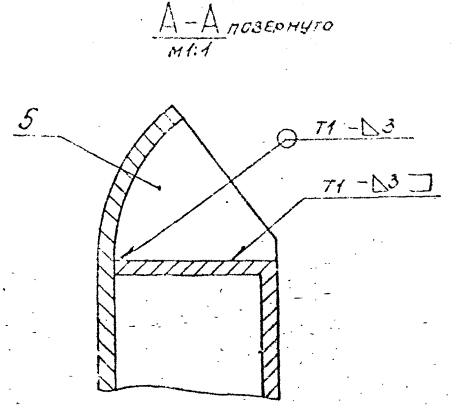

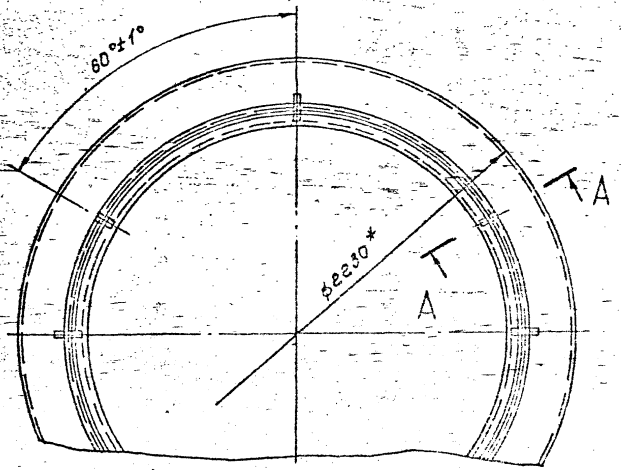

1* Размеры для справок.

2. Сварные швы по ГОСТ 5264-80.

42а

Изм.	Лист	N° докум.	Подп.	Дата
Разраб.		Сапожникова		
Пров.		Брукова		
Рук. гр.		Фрадкин		
Гл. спец.		Чюмичева		
Н. контр.		Мясоедова		
Утв.		Спивак		

АБГ046.160СБ

Патрубок телескопический. Сборочный чертеж.

Лит.	Масса	Масштаб
И	3/8	1:15

Лист — Листов 1

Госстрой СССР
САНТЕХПРОЕКТ
г. Москва

Копировал: СС1

Формат 12

Инв. N подл.	Подп. и дата	Взам. инв. N	Инв. N дубл.	Подп. и дата
2384	2.11.82			

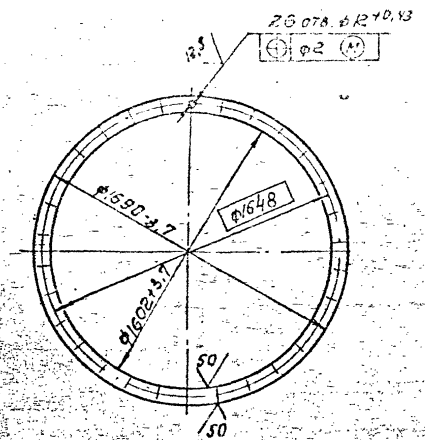

Изм.	Лист	N докум.	Подп.	Дата
Разраб.		Спиридонова		6.81
Пров.		Брукова		6.81
Рук.гр.		Фрадкин		06.81
Н.конт.		Мерзляков		
Утв.		Шамирская		06.81

А6Г046.172

Фланец

Лит.	Масса	Масштаб
И	18,2	1:20

Лист | Листов 1

Лист Б10.0 ГОСТ 19903-74 В Ст.3 ГОСТ 14637-79

Госстрой СССР Сантехпроект г. Москва

Инв.№ подл. | Подп. и дата | Взам. инв.№ | Инв.№ дубл. | Подп. и дата

2389 | Бумага 2.11.82

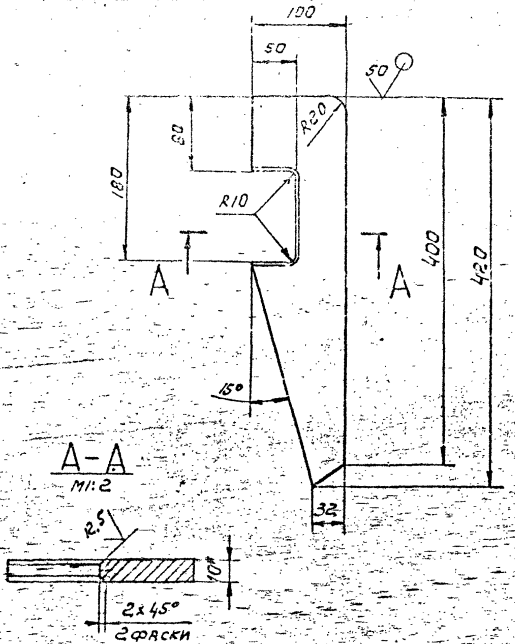

1* Размер для справок.

2. Неуказанные предельные отклонения размеров: $-t_2$; $\pm\frac{t_2}{2}$.

Изм.	Лист	N докум.	Подп.	Дата
Разраб.		Спиридонова		6.81
Пров.		Брукова		6.81
Рук.гр.		Фрадкин		06.81
Н.конт.		Мерзляков		06.81
Утв.		Шамирская		06.81

А6Г046.165

Ребро

Лит.	Масса	Масштаб
И	1,4	1:1

Лист | Листов 1

Лист Б10.0 ГОСТ 19903-74 В Ст.3 ГОСТ 14637-79

Госстрой СССР Сантехпроект г. Москва

Инв.№ подл. | Подп. и дата | Взам. инв.№ | Инв.№ дубл. | Подп. и дата

2389 | Бумага 2.11.82

А6Г046.163

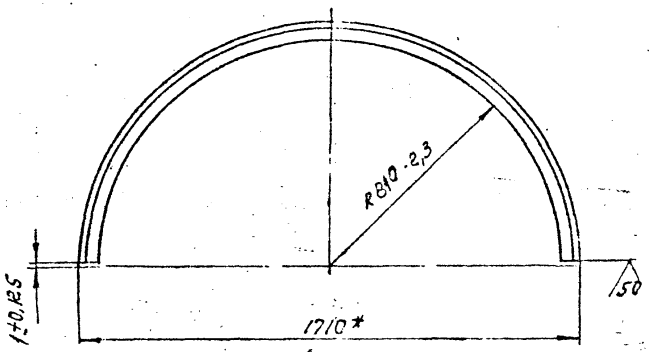

*Размер для справок.

Изм.	Лист	N докум.	Подп.	Дата	А6Г046.163			
Разраб.		Спиридонов		8.06.81	Полукольцо	Лит	Масса	Масштаб
Пров.		Брукова		6.11		И	7,22	1:15
Рук.гр.		Фрадкин		06.81		Лист	Листов 1	
Н.контр.		Мерзляков		06.81	Уголок Б-45×45×4 ГОСТ 25[illegible] Ст.3 сп ГОСТ 535-79	Госстрой СССР Сантехпроект г.Москва		
Утв.		Уфимцев		06.81				

Копировал: СЦ Формат 11

Серия 5.904-15

Подп. и дата

Инв. № дубл.

Взам. инв. №

Подп. и дата

Инв. № подл.

2.11.82

2.87

А6Г046.164

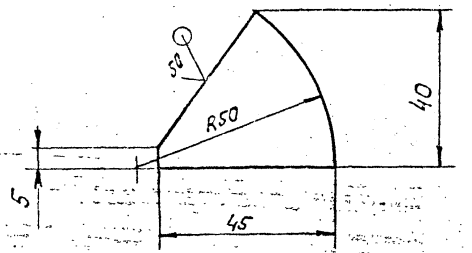

Неуказанные предельные отклонения размеров: $-t_2; \pm\frac{t_2}{2}$.

Изм.	Лист	N докум.	Подп.	Дата	А6Г046.164			
Разраб.		Спиридонов		8.06.81	Скоба	Лит.	Масса	Масштаб
Пров.		Брукова		6.11		И	0,17	1:4
Рук.гр.		Фрадкин		06.81		Лист	Листов 1	
Н.контр.		Мерзляков		06.81	Лист Б10.0 ГОСТ 19903-74 В Ст.3 ГОСТ 14637-79	Госстрой СССР Сантехпроект г.Москва		
Утв.		Уфимцев		06.81				

Копировал: СЦ Формат 11

Подп. и дата

Инв. № дубл.

Взам. инв. №

Подп. и дата

Инв. № подл.

2.11.82

2.88

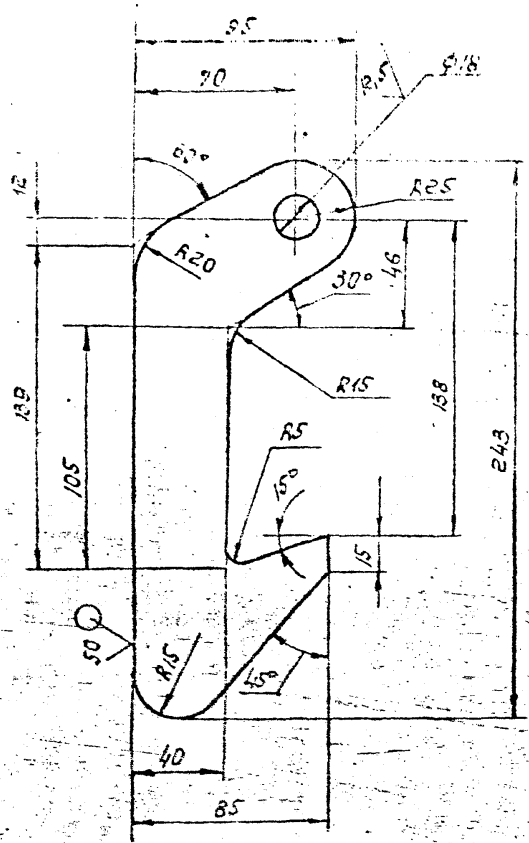

Неуказанные предельные отклонения размеров: $+t_2; -t_2; \pm \frac{t_2}{2}$

Изм.	Лист	№ докум.	Подп.	Дата
Разраб.				
Пров.				
Т.-ст.				
Н.-ст.				
Утв.				

АБГ046.173

Захват

Лист

Подп. и дата

Инв. № дубл.

Взам. инв. №

Подп. и дата

Инв. № подл.

2.11.82

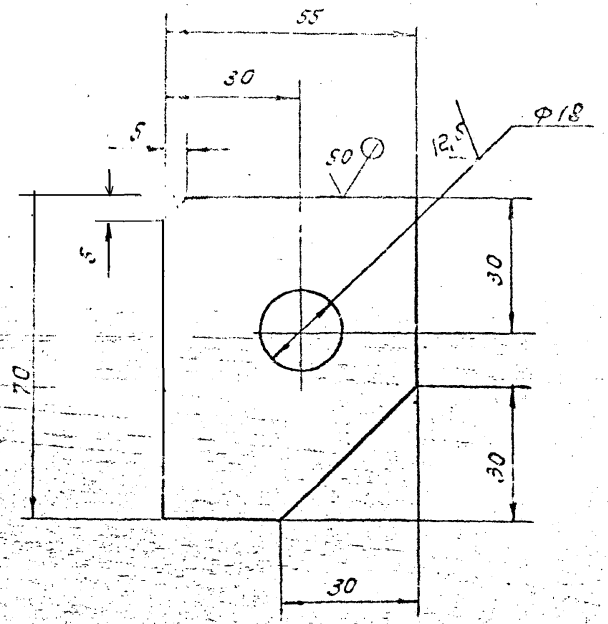

Неуказанные предельные отклонения размеров: $+t_2; -t_2; \pm \frac{t_2}{2}$.

44

Изм.	Лист	№ докум.	Подп.	Дата
Разраб.				
Пров.				
Т.-ст.				
Н.-ст.				
Утв.				

АБГ046.174

Ушко.

Лит.	Масса	Масштаб
И	0,2	1:1

Лист | Листов 1

ГОСТ 19903-74
ГОСТ 14637-79

Госстрой СССР
Сантехпроект
г. Москва

Формат 11

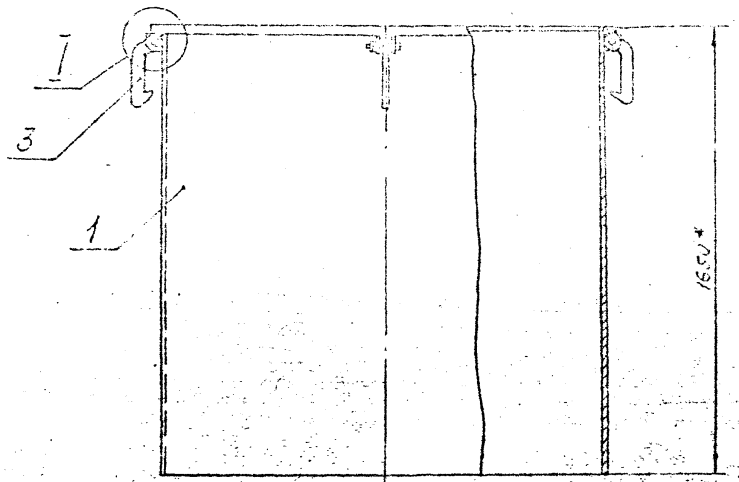

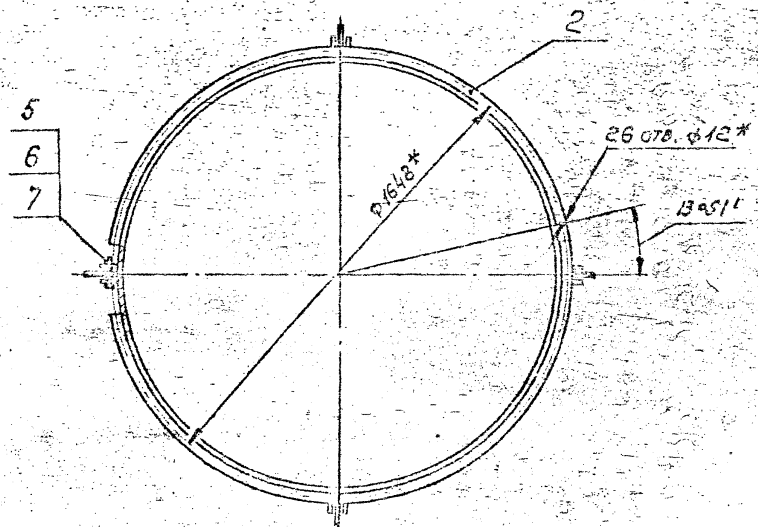

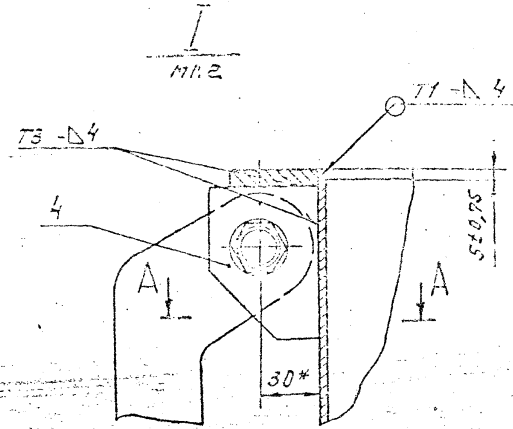

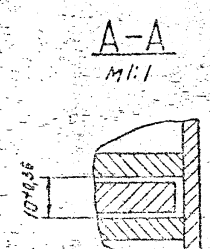

1.* Размеры для справок.

2. Сварные швы по ГОСТ 5264-80.

Изм.	Лист	N докум.	Подп.	Дата	А6Г046.170СБ			
Разраб.	Спиридонов				Воздуховод.	Лит.	Масса	Масштаб
Пров.	Крукова				Сборочный чертеж.	И	418	1:15
Рук. гр.	Фрадкин					Лист	Листов 1	
Гл. спец.	Чумирская					Госстрой СССР		
Н. контр.	Корзинов					Сантехпроект		
Утв.	Сливак					г. Москва		

Копировал: [illegible] Формат 12

Инв. № подл. 2391 | Подп. и дата | Взам. инв. № | Инв. № дубл. | Подп. и дата

Серия 5.904-15 Выпуск 1-6

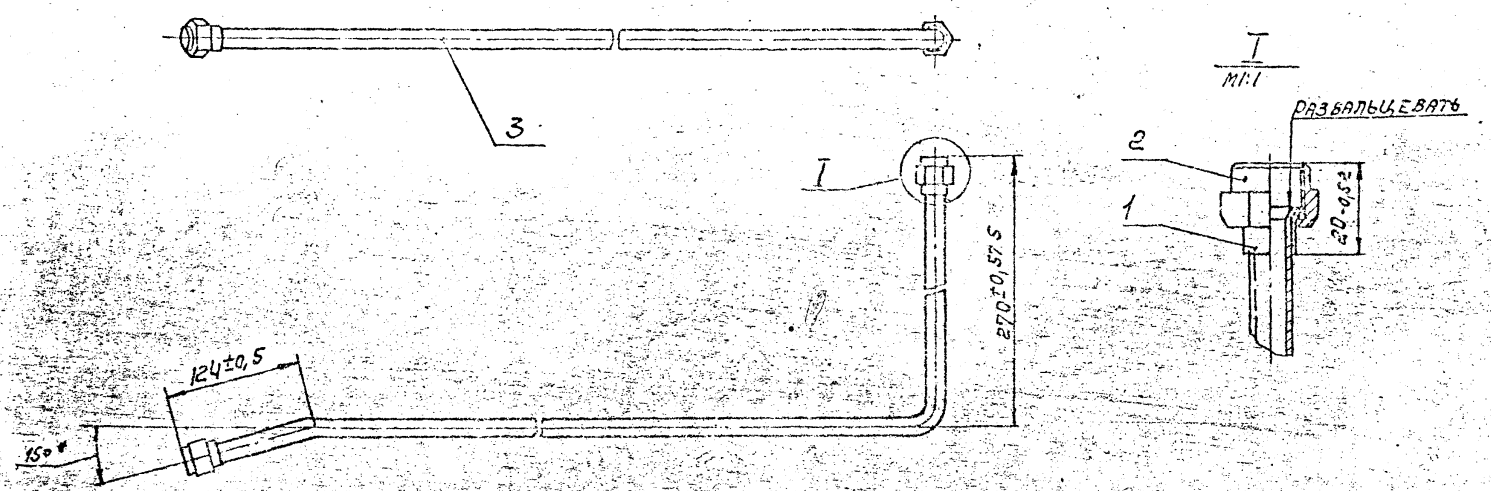

*Размер для справок.

45

					А6Г046.180СБ			
Изм.	Лист	N докум.	Подп.	Дата	Маслопровод. Сборочный чертеж.	Лит.	Масса	Масштаб
Разраб.		Меднова		8.06.8		И	0,32	1:2
Пров.		Брукова		6.11		Лист	Листов 1	
Рук.гр.		Фрадкин		06.81		Госстрой СССР Сантехпроект г. Москва		
Гл.спец.		Ульянова		06.81				
Н.контр.		Мерзляков		30.8				
Утв.		Сидак		30.8				

Копировал: СЦ

Формат 12

Инв. № подл. и дата | Взам. инв. № | Подп. и дата

2397 | Гонцов 2.11.82

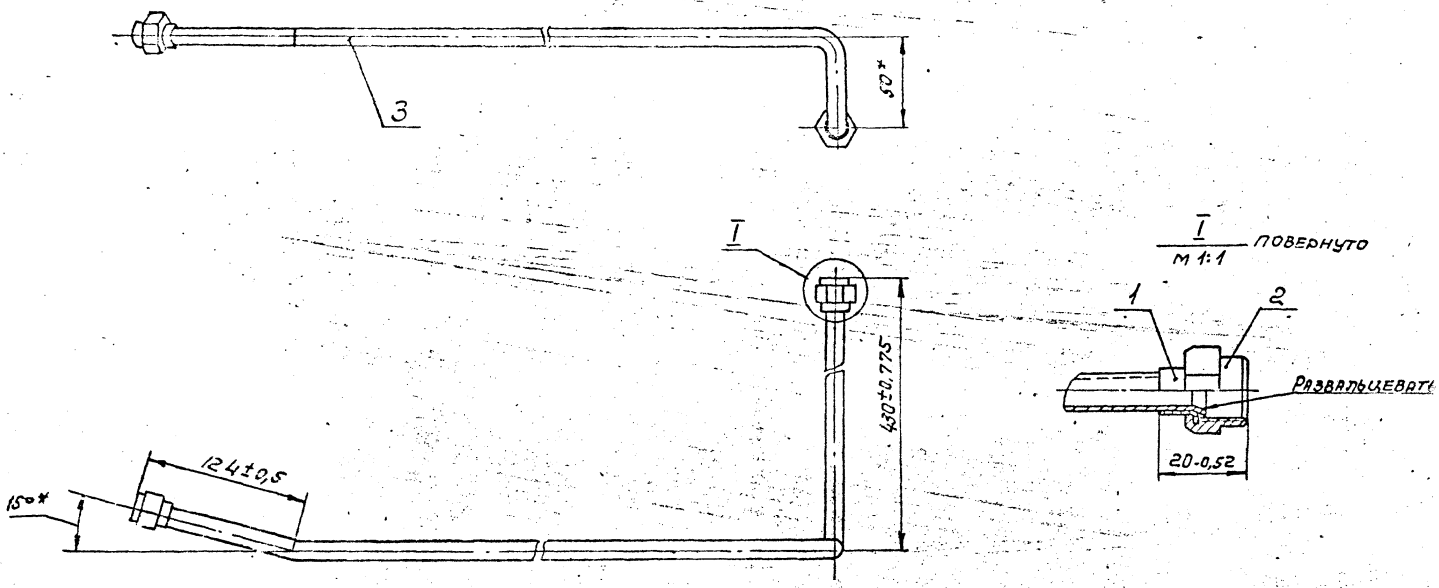

*РАЗМЕРЫ ДЛЯ СПРАВОК.

45а

					А6Г046.190СБ.			
Изм	Лист	№ докум.	Подп.	Дата	МАСЛОПРОВОД. СБОРОЧНЫЙ ЧЕРТЕЖ.	Лит.	Масса	Масштаб
Разраб.		Меднова		6.81		И	0,38	1:2
Пров.		Брукова		6.81		Лист	Листов 1	
Рук. гр.		Фрадкин		06.81		Госстрой СССР САНТЕХПРОЕКТ Г. МОСКВА		
Гл. спец.		Чушмырск		06.81				
Н. контр.		Черзлякова		18.06.81				
Утв.		Спибак		06.81				

Копировал. [signature]

Формат 12

Серия 5.904-15

Инв. № подл. 2402 | Подп. и дата | Взам. инв. № | Инв. № дубл. | Подп. и дата

Гусаров 2.11.82

А6Г046.181

6,3 (√)

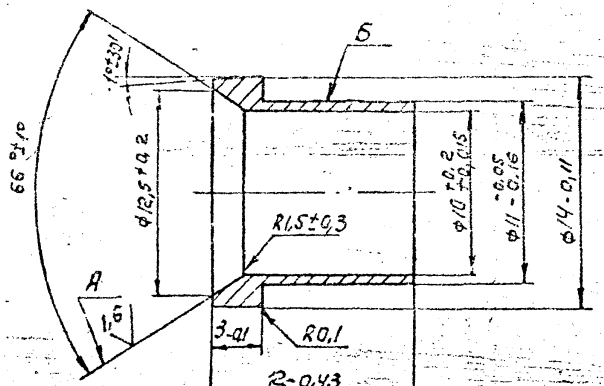

Биение поверхности А относительно поверхности Б не более 0,05 мм.

Изм.	Лист	N докум.	Подп.	Дата	А6Г046.181			
Разраб.		Меднова		1.06.81	Ниппель	Лит.	Масса	Масштаб
Пров.		Брукова		6.81		И	0.0036	4:1
Рук.гр.		Фрадкин		06.81		Лист	Листов 1	
Н.контр.		Мерзляков		18.06.81	Сталь 35 ГОСТ 1050-74	Госстрой СССР Сантехпроект г. Москва		
Утв.		Ушомирская		20.07				

Копировал [illegible] Формат 11

Инв. N подл. 2398 | Подп. и дата Фридз 2.11.82 | Взам. инв. N | Инв. N дубл. | Подп. и дата

А6Г046.182

6,3 (√)

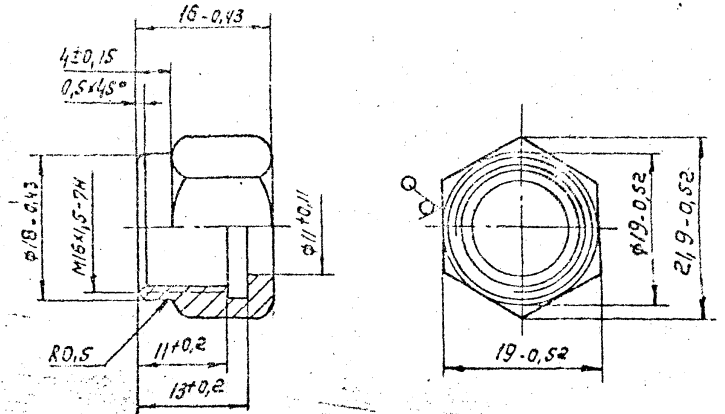

46

Изм.	Лист	N докум.	Подп.	Дата	А6Г046.182			
Разраб.		Меднова		1.06.81	Гайка накидная.	Лит.	Масса	Масштаб
Пров.		Брукова		6.81		И	0.015	2:1
Рук.гр.		Фрадкин		06.81		Лист	Листов 1	
Н.контр.		Мерзляков		18.06.81	Шестигранник 19ГОСТ2879-69 35ГОСТ1051-73	Госстрой СССР Сантехпроект г. Москва		
Утв.		Ушомирская		20.07				

Инв. N подл. 2399 | Подп. и дата Фридз 2.11.82 | Взам. инв. N | Инв. N дубл. | Подп. и дата

АБГ046.191

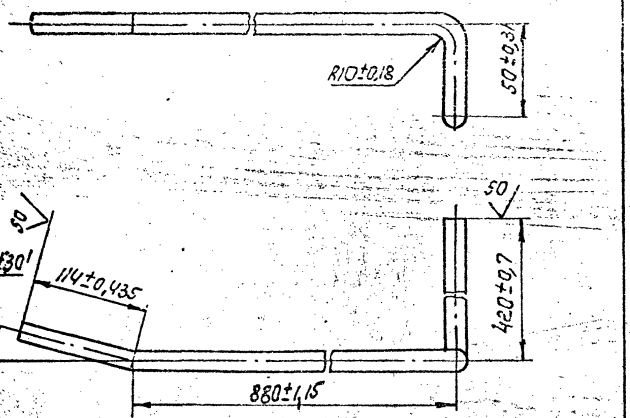

Выпуск 1-6
Серия 5.904-15
Инв.№ подл. | Подп. и дата | Взам. инв.№ | Инв.№ дубл. | Подп. и дата
2.11.82

Изм.	Лист	№ докум.	Подп.	Дата
Разраб.				
Пров.	Брукова			6.11
Рук. гр.	Фрадкин			06.11
Н. контр.	Мерзлякова			06.11
Утв.	Ушомирская			06.11

Труба

Лит.	Масса	Масштаб
И	0,36	1:2

Лист | Листов 1

Труба 10×1Л63
ГОСТ 494-76

Госстрой СССР
САНТЕХПРОЕКТ
г. Москва

Копировал | Формат II

gost.e-ecolog.ru

АБГ046.183

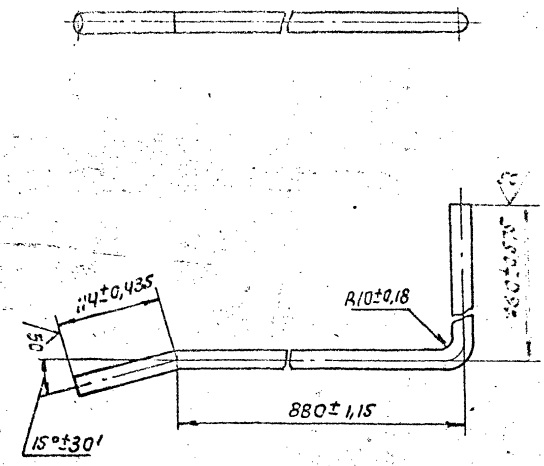

Инв.№ подл. | Подп. и дата | Взам. инв.№ | Инв.№ дубл. | Подп. и дата
2.11.82

Изм.	Лист	№ докум.	Подп.	Дата
Разраб.	Медная			8.04
Пров.	Брукова			6.11
Рук. гр.	Фрадкин			06.11
Н. контр.	Мерзлякова			06.11
Утв.	Ушомирская			06.11

Труба

Лит.	Масса	Масштаб
И	0,3	1:2

Лист | Листов 1

Труба 10×1Л63
ГОСТ 494-76

Госстрой СССР
САНТЕХПРОЕКТ
г. Москва

Копировал | Формат II