ГОСУДАРСТВЕННЫЙ КОМИТЕТ СССР ПО ДЕЛАМ СТРОИТЕЛЬСТВА /ГОССТРОЙ СССР/

ТИПОВАЯ ДОКУМЕНТАЦИЯ НА СТРОИТЕЛЬНЫЕ СИСТЕМЫ
И ИЗДЕЛИЯ ЗДАНИЙ И СООРУЖЕНИЙ

СЕРИЯ 5.904-15

АСПИРАТОРЫ СИОТ

ВЫПУСК 1-5

АСПИРАТОР СИОТ №10

РАБОЧИЕ ЧЕРТЕЖИ

gost.e-ecolog.ru

Содержание

Обозначение	Наименование	Стр.
	Содержание	2,3
АБГ045.000ТО	Техническое описание	3,4
АБГ045.000	Аспиратор СИОТ№10	4
АБГ045.000СБ	Аспиратор СИОТ №10. Сборочный чертеж.	5,6
АБГ045.001	Винт натяжной	7
АБГ045.007	Прокладка	
АБГ045.002	Шкив	
АБГ045.003	Шайба торцевая	8
АБГ045.004	Планка стопорная	
АБГ045.005	Крышка	
АБГ045.006	Прокладка	
АБГ045.010СБ	Поддон. Сборочный чертеж	9,10
АБГ045.010	Поддон	10
АБГ045.020	Патрубок сливной	
АБГ045.011	Ребро	11
АБГ045.012	Обечайка	
АБГ045.013	Фланец верхний	
АБГ045.014	Фланец нижний	
АБГ045.015	Ребро	12
АБГ045.016	Конус	
АБГ045.017	Кольцо	
АБГ045.018	Ребро	
АБГ045.171	Обечайка	13
АБГ045.172	Фланец	
АБГ045.021	Патрубок	15
АБГ045.020СБ	Патрубок сливной. Сборочный чертеж	
АБГ045.030СБ	Корпус. Сборочный чертеж	14,15
АБГ045.030	Корпус	15
АБГ045.032	Плита	16
АБГ045.035	Фланец	
АБГ045.037	Труба	
АБГ045.038	Фланец	
АБГ045.039	Ребро	17
АБГ045.041	Обечайка	
АБГ045.042	Ребро	18
АБГ045.043	Обечайка	
АБГ045.044	Пластина	
АБГ045.045	Косынка упорная	
АБГ045.008	Штуцер	19
АБГ045.040	Стакан	
АБГ045.047	Фланец	
АБГ045.040СБ	Стакан. Сборочный чертеж.	
АБГ045.050	Трубопровод	20
АБГ045.051	Заглушка	
АБГ045.050СБ	Трубопровод. Сборочный чертеж	
АБГ045.052	Труба	21
АБГ045.053	Труба	
АБГ045.054	Труба	

2162 Гриф 2.11.82

Обозначение	Наименование	Стр.
АБГ045.055	Труба	21
АБГ045.060	Патрубок	22
АБГ045.061	Лист	
АБГ045.060СБ	Патрубок. Сборочный чертеж	
АБГ045.114	Втулка	
АБГ045.070	Люк смотровой	23
АБГ045.080	Крышка	
АБГ045.090	Защелка	
АБГ045.100	Винт прижимной	
АБГ045.070СБ	Люк смотровой. Сборочный чертеж	24
АБГ045.[illegible]	Дуга	25
АБГ045.071	Ось	
АБГ045.072	Прокладка	
АБГ045.073	Косынка	
АБГ045.085	Лист	26
АБГ045.080СБ	Крышка. Сборочный чертеж.	
АБГ045.082	Ручка	27
АБГ045.081	Рамка	
АБГ045.083	Бобышка	
АБГ045.084	Петля	
АБГ045.091	Полоса	28
АБГ045.090СБ	Защелка. Сборочный чертеж	
АБГ045.101	Винт	
АБГ045.100СБ	Винт прижимной. Сборочный чертеж	

Обозначение	Наименование	Стр.
АБГ045.100СБ	Шарнир. Сборочный чертеж	30
АБГ045.111	Ребро	31
АБГ045.112	Ушко	
АБГ045.113	Ось	
АБГ045.121	Уголок	32
АБГ045.122	Косынка	
АБГ045.123	Плита	
АБГ045.120СБ	Плита. Сборочный чертеж.	
АБГ045.130СБ	Ротор. Сборочный чертеж	33
АБГ045.131	Кольцо верхнее	34
АБГ045.132	Конус	
АБГ045.135	Ступица	
АБГ045.133	Лопатка	
АБГ045.140	Узел подшипниковый	35
АБГ045.143	Крышка	
АБГ045.149	Планка стопорная	
АБГ045.140СБ	Узел подшипниковый. Сборочный чертеж	36
АБГ045.148	Крышка	37
АБГ045.145	Прокладка	
АБГ045.141	Шкив	
АБГ045.144	Вал	38
АБГ045.142	Втулка	
АБГ045.146	Втулка	
АБГ045.147	Корпус	39

Обозначение	Наименование	Стр.
АБГ045.160	Патрубок телескопический	40
АБГ045.163	Полукольцо	
АБГ045.164	Скоба	
АБГ045.165	Ребро	
АБГ045.161	Конус	41
АБГ045.162	Обечайка	
АБГ045.160СБ	Патрубок телескопический. Сборочный чертеж	
АБГ045.150	Электродвигатель	42
АБГ045.170	Воздуховод	
АБГ045.180	Маслопровод	
АБГ045.190	Маслопровод	
АБГ045.173	Захват	43
АБГ045174	Ушко	
АБГ045170СБ	Воздуховод. Сборочный чертеж	
АБГ045.180СБ	Маслопровод. Сборочный чертеж.	44
АБГ045.190СБ	Маслопровод. Сборочный чертеж.	
АБГ045.181	Ниппель	45
АБГ045.182	Гайка накидная	
АБГ045.191	Труба	
АБГ045.183	Труба	

2162 Приф 1.11.82

В настоящем выпуске приведены рабочие чертежи аспиратора СИОТ №10.

Технические характеристики, данные для подбора, указания по монтажу и эксплуатации приведены в выпуске 0.

Аспираторы СИОТ предназначены для очистки вентиляционного воздуха от влажной пыли и могут применяться для различного оборудования, узлов и трактов, характеризующихся одновременным выделением пара и пыли (влажной пыли).

Аспиратор СИОТ является агрегатом, сочетающим в себе функции мокрого пылеуловителя и побудителя тяги. Он размещается, как правило, на крышках укрытий мест выделения пыли и пара.

Аспиратор СИОТ представляет собой аппарат коническо-цилиндрической формы с вмонтированным в него вентиляторным колесом диагонального типа.

Задний (верхний) диск рабочего колеса вентилятора – конус с углом при вершине 120°, на который во время работы подается вода. Диск снабжен сливным буртиком специальной конструкции, исключающим возможность попадания воды на лопатки колеса и технологическое оборудование во время остановки аппарата.

2

Изм.	Лист	№ докум.	Подп.	Дата
Разраб.		Фрадкин		
Пров.		Чигомирская		
[illegible]		[illegible]		

АБГ045.000ТО

Аспиратор СИОТ № 10

Техническое описание

Лит.	Лист	Листов
И	1	3

ГОССТРОЙ СССР САНТЕХПРОЕКТ г. Москва

Формат 11

2163 Приф 1.11.82

В подшипниковом узле для уплотнения вала использованы двухрядные манжеты и, кроме того, предусмотрена возможность подкачки смазки во время работы аспиратора. Для защиты подшипникового узла и приводных ремней от влияния влажной транспортируемой среды, они помещены в Г-образную трубу.

Нижняя часть аспиратора (поддон) имеет днище, служащее одновременно входным патрубком вентилятора. Шарнирное соединение поддона с корпусом аспиратора позволяет откидывать корпус для обеспечения доступа к рабочему колесу при обслуживании и ремонте аспиратора. Для этих же целей служат и смотровые люки. Телескопическое соединение верхних частей аппарата позволяет ускорить процесс подготовки аспиратора к ремонту и обслуживанию.

Аспирируемый воздух из полости укрытия через всасывающий патрубок проходит через ротор (рабочее колесо), где получает вращательное движение, а затем поступает в полость аппарата. Вода, подаваемая сверху на задний диск колеса, сходит с него в виде тонкодисперсных капель, которые пронизывают поток запыленного воздуха, отбрасываются на внутреннюю стенку корпуса и образуют на ней вспененный вращающийся слой.

Центробежная промывка воздуха водой и интенсивное вращение запыленного потока обеспечивает выделение пыли из воздуха и осаждение её на смоченной поверхности корпуса агрегата. Образующийся шлам стекает на днище поддона и с него в шламоотводящий патрубок. Очищенный воздух через выхлопную трубу удаляется в атмосферу.

Технические данные аспиратора СИОТ № 10.

Диаметр рабочего колеса, м – 1,0

Окружная скорость колеса, м/с – 36

Производительность, м³/ч – 28100

Рекомендуемый расход воды, м³/ч – 8,4÷11,2

Установочная мощность, кВт – 22

Полное давление, создаваемое аспиратором, Па(кгс/м²) – 150÷200 (15÷20)

Степень очистки – 98÷99%.

При изготовлении аспираторов следует руководствоваться следующими требованиями:

1. Заготовки из листового и фасонного проката должны быть очищены от загрязнений, окалины, следов коррозии, заусенцев и других дефектов способом, не понижающим его прочность.

2. Заготовки следует править, а острые кромки притупить.

3. Гнутые детали из проката не должны иметь трещин, надрывов и короблений.

4. При вытяжке и вырубке деталей из листового проката в местах перегиба и по периметру вырубки не допускается утяжка металла свыше 1/3 его начальной толщины.

5. В случае коробления узлов при сварке допускается производить их правку до размеров, указанных на чертежах.

6. Заварка дефектных участков сварного шва должна производиться тем же методом и с использованием тех же сварочных материалов, которыми выполнялась сварка данного шва.

7. Резьба должна быть полной, не иметь искаженного профиля. На концах резьбы должны быть заходные фаски. Не допускаются местные срывы резьбы общей протяженностью более половины витка. На заходных частях резьбы заусенцы, загибы и другие дефекты не допускаются.

8. Резьба должна соответствовать СТ СЭВ 182-75 в пределах допусков 8g и 7H по СТ СЭВ 640-77, шероховатость поверхности - не более Ra 6,3 по ГОСТ 2789-73.

9. Размеры и допуски размеров шпоночных пазов по ГОСТ 23360-78.

10. Очистка поверхности узлов и деталей перед покрытием должна быть не ниже 2 степени очистки от окислов по ГОСТ 9.025-74.

11. Лакокрасочные покрытия должны соответствовать VI классу по ГОСТ 9.032-74.

Тип покрытия наружных поверхностей аспиратора должен указываться в проекте.

12. На внутренние поверхности аспиратора должно наноситься водостойкое покрытие, имеющее, кроме того, достаточную стойкость в среде аспирируемого воздуха, например: лак ХС-76 с 10% добавкой алюминиевой пудры по грунтовке ХС-010 ГОСТ 9355-60.

13. Покрытию не подлежат посадочные поверхности, покупные изделия, имеющие окраску, приводные ремни.

14. Все металлические неокрашенные [illegible]ности аспиратора должны быть, в случае необходимости, подвергнуты консервации средствами временной защиты для изделий группы II-1 по ГОСТ 9.014-78.

15. После сборки аспиратор необходимо подвергнуть обкатке, для чего установить его на деревянные брусья высотой 150-200 мм, закрепить на них и обкатать аппарат в течение 6 часов.

Задевание движущихся частей за неподвижные, перегрев подшипникового узла и электродвигателя, утечка смазки не допускаются.

16. Рабочее колесо (ротор) аспиратора должно выдерживать без разрушения вращение с частотой, превышающей на 10% рабочую в течение 10 мин.

17. Перед транспортированием необходимо:

1) отверстия для воды, шлама и смазки заглушить деревянными пробками;

2) верхний и нижний фланцы аспиратора закрыть рубероидом для предотвращения попадания влаги и загрязнений;

3) приводные ремни должны быть сняты и надежно закреплены внутри аппарата.

Инв. № подл.	Подп. и дата	Взам. инв. №	Инв. № дубл.	Подп. и дата
2163	[illegible] 2.11.82			

Изм.	Лист	№ докум.	Подп.	Дата	А6Г045.000ТО

Выпуск 1-5

Серия 5.904-15

Формат	Зона	Поз.	Обозначение	Наименование	Кол.	Примечание
				Документация		
22			А6Г045.000СБ	Сборочный чертеж		
				Сборочные единицы		
11		1	А6Г045.010	Поддон	1	
11		2	А6Г045.030	Корпус	1	
11		3	А6Г045.070	Люк смотровой	2	
11		4	А6Г045.110	Шарнир	1	
11		5	А6Г045.120	Плита	1	
11		6	А6Г045.130	Ротор	1	
11		7	А6Г045.140	Узел подшипниковый	1	
11		8	А6Г045.150	Электродвигатель	1	
11		9	А6Г045.160	Патрубок телескопический	1	
11		10	А6Г045.170	Воздуховод	1	
11		11	А6Г045.180	Маслопровод	1	
11		12	А6Г045.190	Маслопровод	1	
				Детали		
11		16	А6Г045.001	Винт натяжной	2	
12		17	А6Г045.002	Шкив	1	

Изм.	Лист	№ докум.	Подп.	Дата
Разраб.		Брукова		5.84
Пров.		Фрадкин		05.84
Рук. груп.		Фрадкин		05.84
Н. контр.		Мерзлякова		05.84
Утв.		Сливак		05.84

А6Г045.000

Аспиратор СИОТ №10

Лит.	Лист	Листов
И	1	2

Госстрой СССР
САНТЕХПРОЕКТ
г. Москва

Инв. № подл. 2164 | Подп. и дата | Взам. инв. № | Инв. № дубл. | Подп. и дата

Копировал: Дм. | Формат 11

Формат	Зона	Поз.	Обозначение	Наименование	Кол.	Примечание
11		18	А6Г045.003	Шайба торцевая	1	
11		19	А6Г045.004	Планка стопорная	1	
11		20	А6Г045.005	Крышка	1	
11		21	А6Г045.006	Прокладка	1	
11		22	А6Г045.007	Прокладка	1	
11		23	А6Г045.008	Штуцер	4	
				Стандартные изделия		
				Болты ГОСТ 7798-70		
		24		М8х20.36.016	6	
		25		М12х40.36.016	1	
		26		М16х55.36.016	6	
		27		М16х60.36.016	8	
		28		М20х55.36.016	20	
				Гайки ГОСТ 5915-70		
		31		М16.4.016	16	
		32		М20.4.016	22	
				Шайбы ГОСТ 6402-70		
		33		8.65Г.016	6	
		34		16.65Г.016	6	
		35		20.65Г.016	20	
		36		Масленка 1.4.Ц6 ГОСТ 19853-74	1	
		37		Ремень Г-4000Т ГОСТ 1284-68	4	

Инв. № подл. 2164 | Подп. и дата | Взам. инв. № | Инв. № дубл. | Подп. и дата

Изм. | Лист | № докум. | Подп. | Дата

А6Г045.000 4а

Лист 2

Копировал: Дм. | Формат 11

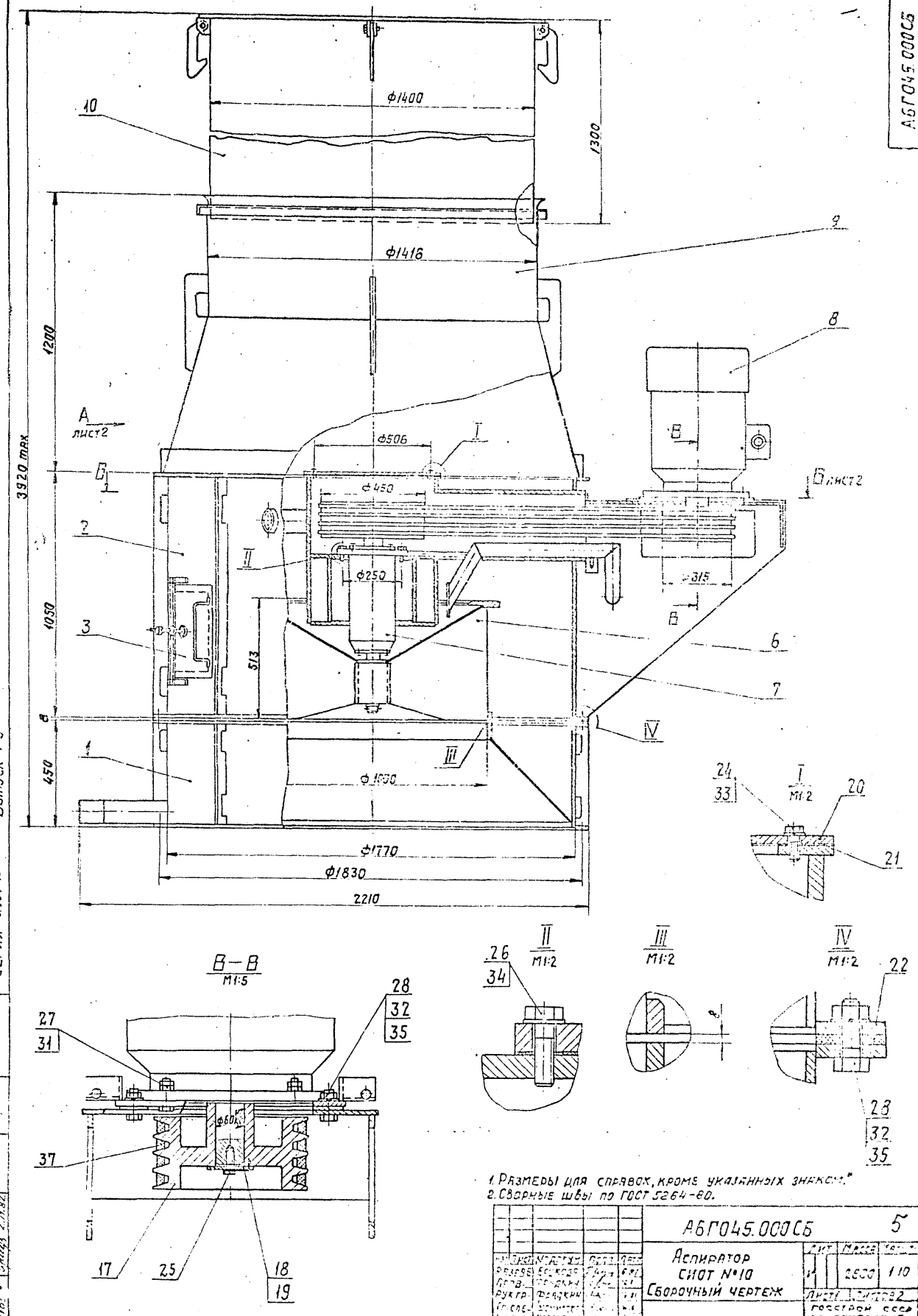

А6Г045.000СБ
Ф1400
1300
Ф1416
1200
3920 max
А лист2
Ф506
Ф450
Ф250
Ф315
Б лист2
513
1050
450
Ф1000
Ф1770
Ф1830
2210
В–В
М1:5
Ф60
М1:2
М1:2
М1:2
1. Размеры для справок, кроме указанных знаком.*
2. Сварные швы по ГОСТ 5264-80.
А6Г045.000СБ
5
Аспиратор
СИОТ №10
Сборочный чертеж
2800
1:10
Госстрой СССР
Сантехпроект
Серия 5.904-15
Выпуск 1-5
Инв. № подл.
Подп. и дата
Взам. инв. №
Инв. № дубл.
Подп. и дата

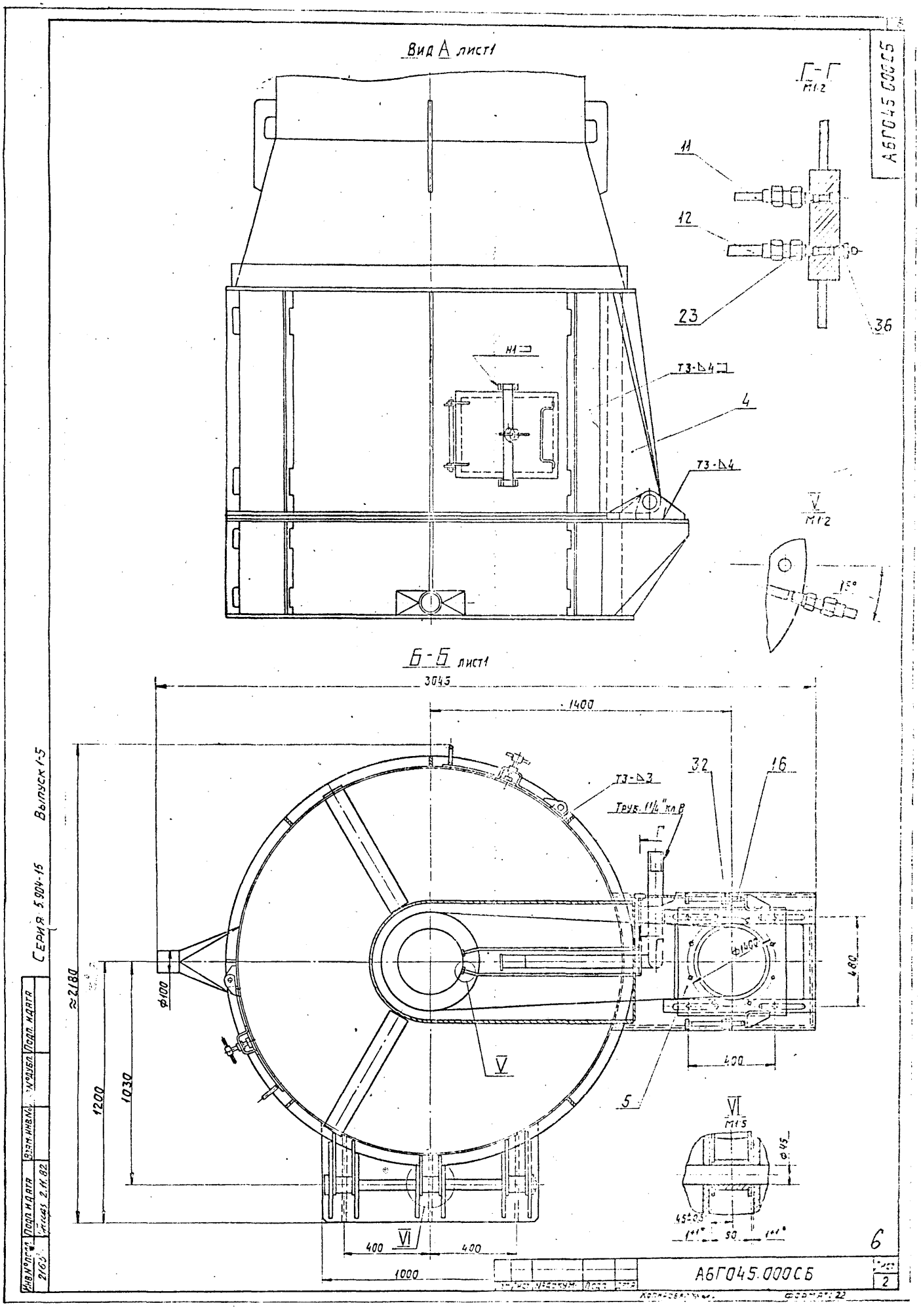

Вид А лист1
Г-Г
М1:2
11
12
23
36
Н1
Т3-Δ4
4
Т3-Δ4
V
М1:2
15°
Б-Б лист1
3045
1400
Т3-Δ3
Труб. 1¼" кл В
32
16
Г
Ф1400
480
400
5
V
≈2180
Ф100
1200
1030
VI
М1:5
Ф45
45±0,5
1+1°
50
1+1°
400
VI
400
1000
А6Г045.000СБ
Серия 5.904-15
Выпуск 1-5
Инв.№ подл.
Подп. и дата
Взам. инв.№
№ дубл.
Подп. и дата
2163
2.11.82
6
2

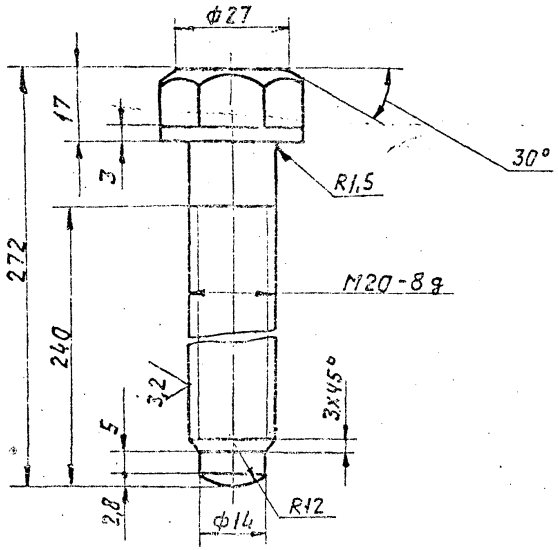

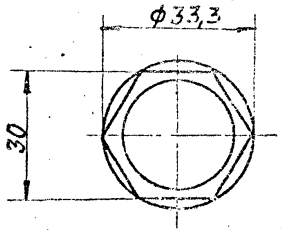

Неуказанные предельные отклонения размеров: $\pm t_2$; $\pm \frac{t_2}{2}$.

					АБГ045.001			
Изм.	Лист	№ докум.	Подп.	Дата	Винт натажной	Лит.	Масса	Масшт.
Разраб.		Брукова				И	0,7	1:1
Пров.		Фрадкин				Лист	Листов 1	
Рук. гр.		Фрадкин				госстрой СССР СЛНТЕХПРОЕКТ г. Москва		
Н. контр.		Мерзлякова			Сталь 35 ГОСТ 1050-74			
Утв.		Ушомирская						

Инв. № подл. | Подп. и дата | Взам. инв. № | Инв. № дубл. | Подп. и дата

Копировал | Формат А4

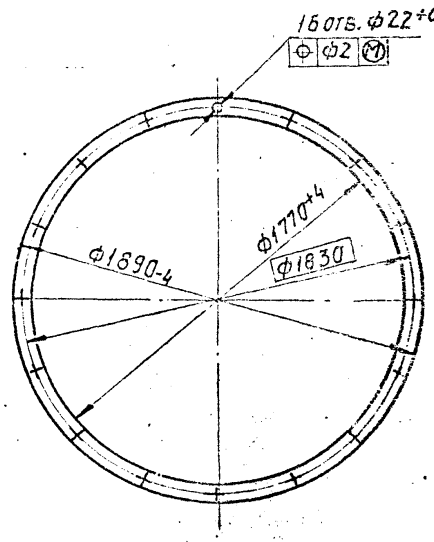

					АБГ045.007			
Изм.	Лист	№ докум.	Подп.	Дата	Прокладка	Лит.	Масса	Масшт.
Разраб.		Брукова				А	5,5	
Пров.		Фрадкин				Лист	Листов	
Рук. гр.		Фрадкин				госстрой СССР САНТЕХПРОЕКТ г. Москва		
Н. контр.		Мерзлякова			Пластина 2 лист. ТУ КЩ-М-8 ГОСТ 7338-77			
Утв.		Ушомирская						

Инв. № подл. | Подп. и дата | Взам. инв. № | Инв. № дубл. | Подп. и дата

Копировал | Формат А4

АБГ045.002

Серия 5.904-15 Выпуск 1-5

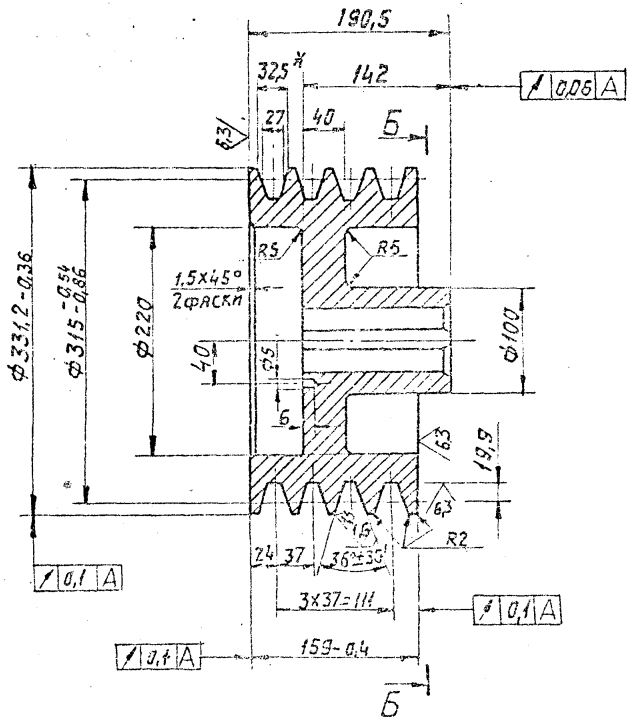

Б-Б
М1:2

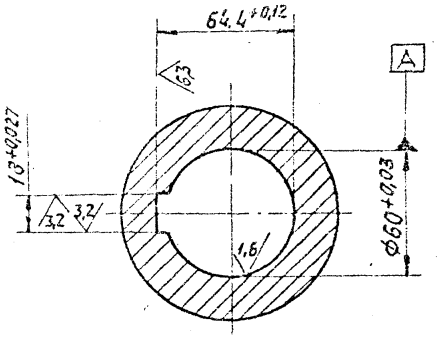

1. * Размер для справок.
2. Неуказанные предельные отклонения размеров: $+t_2 \; -t_2 \; \pm \frac{t_2}{2}$
3. Биение конусной рабочей поверхности канавки шкива на диаметре $315^{-0,54}_{-0,86}$ измеренное перпендикулярно образующей конуса, не более 0,48 мм.
4. Допускаемый дисбаланс 3 г.м.
5. Остальные технические требования, правила приемки, методы испытания по ГОСТ 20898-75

Изм.	Лист	№ докум.	Подп.	Дата	АБГ045.002		7а
Разраб.	Быкова			6.81	Шкив.	Лит.	Масса	Масштаб
Пров.	Фролкин			6.81		И	54,5	1:4
Н.контр.	Фролкин			6.81		Лист	Листов	
Утв.					Ст3 ГОСТ 380-71	Госстрой СССР САНТЕХПРОЕКТ г. Москва		

Копировал

Формат А2

Инв.№ подл. | Подп. и дата | Взам.инв.№ | Инв.№ дубл. | Подп. и дата
2102 | 2.11.82

А6Г045.003

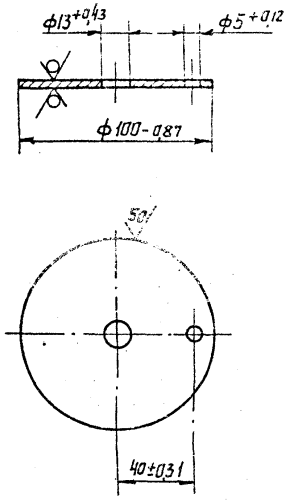

Изм	Лист	№ докум.	Подп	Дата
Разраб.		Брукова		
Пров.		Фрадкин		
Рук.груп.		Фрадкин		
Н.контр.		Мерзлякова		
Утв.		Ушамирский		

А6Г045.003

Шайба торцевая

Лит.	Масса	Масштаб
И	0,24	1:2

Лист 54,0 ГОСТ 19903-74

Госстрой СССР Сантехпроект

Инв. № подл. 2168 | Подп. и дата | Взам. инв. № | Инв. № дубл. | Подп. и дата

А6Г045.004

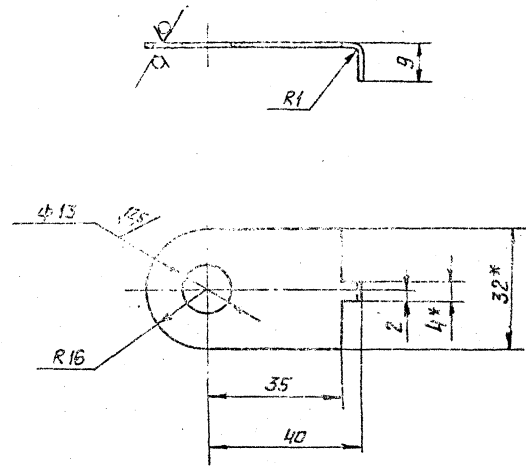

1. *Размеры для справок.
2. Неуказанные предельные отклонения размеров: $+t_{2i}; -t_{2i}; \pm\frac{t_2}{2}$

Изм	Лист	№ докум.	Подп.	Дата
Разраб.		Брукова		
Пров.		Фрадкин		
Рук.груп.		Фрадкин		

А6Г045.004 8

Планка стопорная

Лит.	Масса	Масшт.
И	0,015	1:1

Лист | Листов 1

Лист Б1,0 ГОСТ 19903-74

Госстрой СССР Сантехпроект

Инв. № подл. | Подп. и дата | Взам. инв. № | Инв. № дубл. | Подп. и дата

Серия 5.904-15 Выпуск 1-5

А6Г045.005

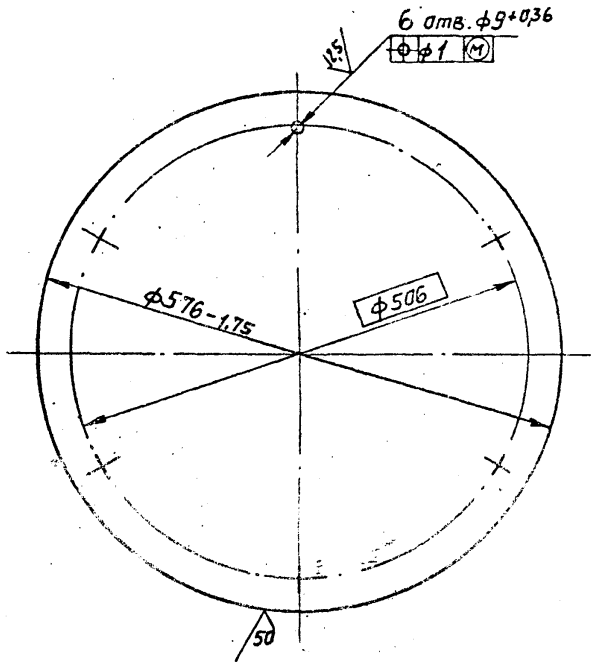

Изм.	Лист	№ докум.	Подп.	Дата
	Разраб.	Брукова		6.81
	Пров.	Фрадкин		06.81
	Рук. груп.	Фрадкин		06.81
	Н. контр.	Мерзлякин		06.81
	Утв.	Ушомирская		06.81

А6Г045.005

Крышка

Лит.	Масса	Масштаб
И	12,2	1:5
Лист	Листов 1	

Лист Б6,0 ГОСТ 19903-74
В Ст3 ГОСТ 14637-79

Госстрой СССР Сантехпроект г. Москва

Инв. № подл. 2170 | Подп. и дата 2.11.82 | Взам. инв. № | Инв. № дубл. | Подп. и дата

Копировал: Формат А1

А6Г045.006

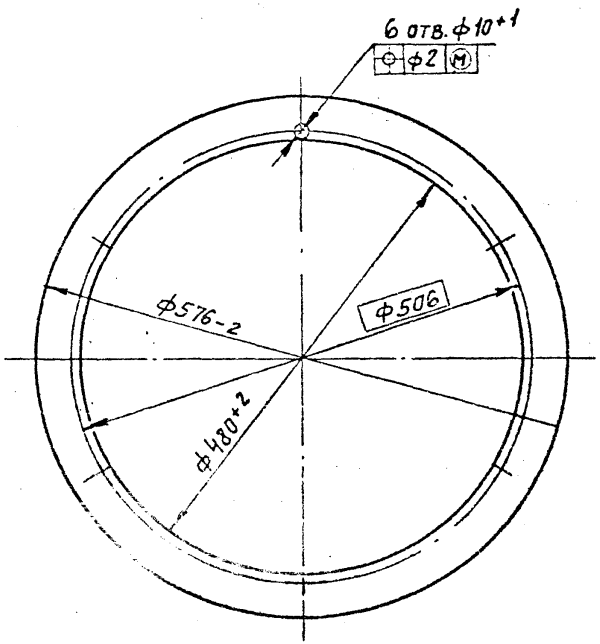

Изм.	Лист	№ докум.	Подп.	Дата
	Разраб.	Брукова		6.81
	Пров.	Фрадкин		06.81
	Рук. груп.	Фрадкин		06.81
	Н. контр.	Мерзляков		06.81
	Утв.	Ушомирская		06.81

А6Г045.006

Прокладка

Лит.	Масса	Масштаб
И	0,25	1:5
Лист	Листов 1	

Пластина I, лист, ТМКЩ-М-2 ГОСТ 7338-77

Госстрой СССР Сантехпроект г. Москва

Инв. № подл. 2172 | Подп. и дата 2.11.82 | Взам. инв. № | Инв. № дубл. | Подп. и дата

Копировал: Формат А1

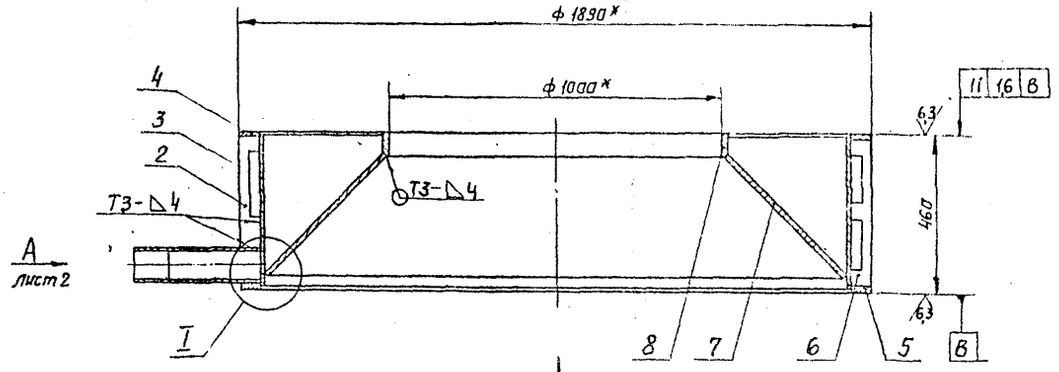

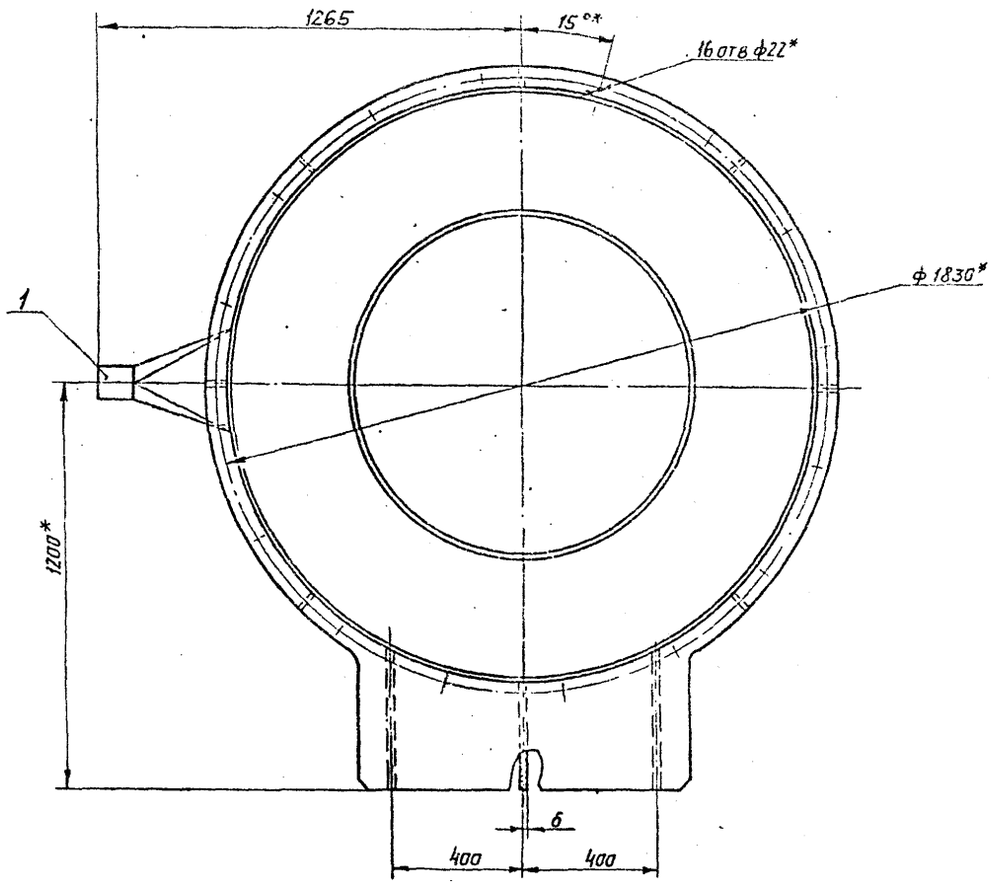

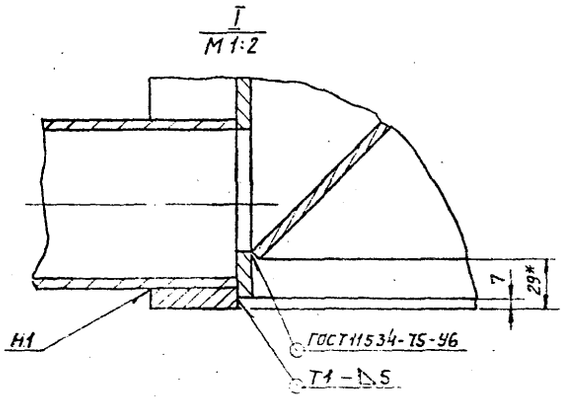

1.* Размеры для справок.

2. Неуказанные предельные отклонения размеров $\pm t_2 = \pm \frac{t_3}{2}$

3. Сварные швы по ГОСТ 5264-80.

		АБГ045.010СБ		
		Поддон Сборочный чертеж	Лит.	Масса	Масштаб
			Р	445	1:10
			Госстрой СССР САНТЕХПРОЕКТ	

Серия 5.904-15 Выпуск 1-5

Инв. № подл. | Подп. и дата | Взам. инв. № | Инв. № дубл. | Подп. и дата

2175 | 2.11.82

Вид А лист1

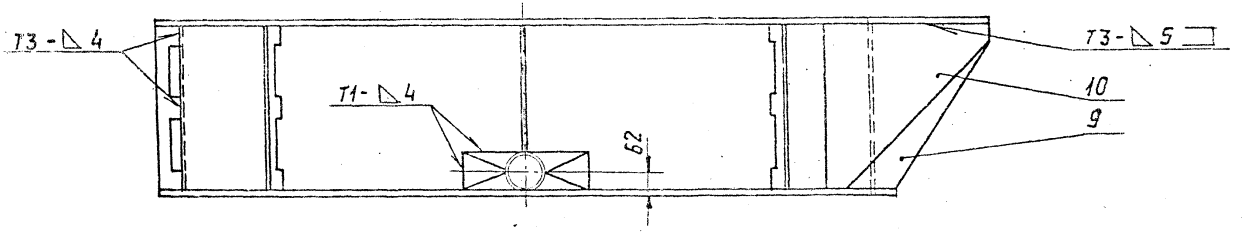

Вид Б лист1

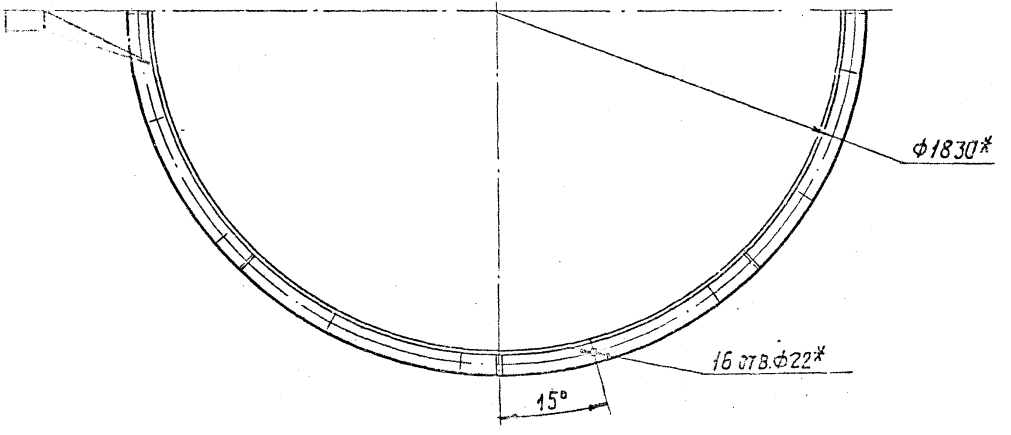

Выпуск 4-5

Серия 5.904-16

Формат	Зона	Поз.	Обозначение	Наименование	Кол.	Примечание
				Документация		
*			АБГ045.010СБ	Сборочный чертеж		*/12; 22
				Сборочные единицы		
11		1	АБГ045.020	Патрубок сливной	1	
				Детали		
11		2	АБГ045.011	Ребро	1	
11		3	АБГ045.012	Обечайка	1	
11		4	АБГ045.013	Фланец верхний	1	
11		5	АБГ045.014	Фланец нижний	1	
11		6	АБГ045.015	Ребро	6	
11		7	АБГ045.016	Конус	1	
11		8	АБГ045.017	Кольцо	1	
11		9	АБГ045.018	Ребро	1	
		10	-01	Ребро	2	

Инв. № подл. | Подп. и дата | Взам. инв. № | Инв. № дубл. | Подп. и дата

Изм.	Лист	№ докум.	Подп.	Дата
Разраб.	Еднова			6.91
Пров.	Брукова			6.91
Рук. груп.	Фрадкин			16.91
Н. контр.	Перзлякова			16.91
Утв.	Спивак			16.91

АБГ045.010

Поддон

Лит. | Лист | Листов: И | 1 | 1

Госстрой СССР САНТЕХПРОЕКТ г. Москва

Копировал: Формат: А1

Формат	Зона	Поз.	Обозначение	Наименование	Кол.	Примечание
				Документация		
11			АБГ045.020СБ	Сборочный чертеж		
				Детали		
11		1	АБГ045.021	Патрубок	1	
БЧ		2	АБГ045.022	Труба		
				Труба 100х5 ГОСТ 8734-75 / Б20 ГОСТ 8733-74		
				L=100-0,87	1	1,2 кг

102

Инв. № подл. | Подп. и дата | Взам. инв. № | Инв. № дубл. | Подп. и дата

Изм.	Лист	№ докум.	Подп.	Дата
Разраб.	Еднова			6.91
Пров.	Брукова			6.91
Рук. груп.	Фрадкин			16.91
Н. контр.	Перзлякова			16.91
Утв.	Спивак			16.91

АБГ045.020

Патрубок сливной

Лит. | Лист | Листов: И | 1 | 1

Госстрой СССР САНТЕХПРОЕКТ г. Москва

Копировал: Формат: А1

АбГ045.011

12,5

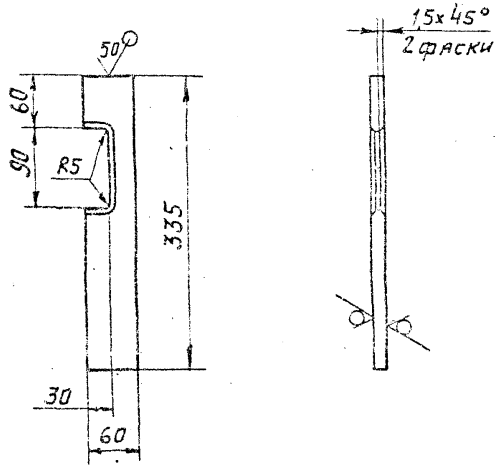

Неуказанные предельные отклонения размеров: $\pm t_2$; $-t_2 \pm \frac{t_2}{2}$

Изм.	Лист	№ докум.	Подп.	Дата	
Разраб.	Меднова				
Пров.	Брукова				
Рук.груп.	Фрадкин				
Н.контр.	Мерзляк				
Утв.	Ушомирск				

АбГ045.011

Ребро

Лит.	Масса	Масштаб
И	1,8	1:5

Лист | Листов 1

Б120 ГОСТ 19903-74
Лист В.Ст.3 ГОСТ 14637-79

Госстрой СССР
САНТЕХПРОЕКТ
г. Москва

Копировал: Ларина

Инв.№ подл. 2176 | Подп. и дата 2.11.82 | Взам.инв.№ | Инв.№ дубл. | Подп. и дата

АбГ045.012

50

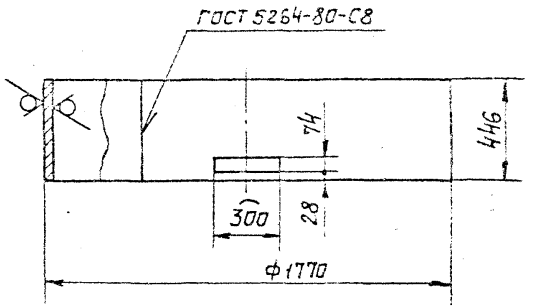

Неуказанные предельные отклонения размеров: $\pm t_2$; $-t_2$; $\pm \frac{t_2}{2}$

Изм.	Лист	№ докум.	Подп.	Дата	
Разраб.	Меднова				
Пров.	Брукова				
Рук.груп.	Фрадкин				
Н.контр.	Мерзляк				
Утв.	Ушомирск				

АбГ045.012

Обечайка

Лит.	Масса	Масштаб
И	154,3	1:5

Лист | Листов 1

Б30 ГОСТ 19903-74
Лист В.Ст.3 ГОСТ 14637-79

Госстрой СССР
САНТЕХПРОЕКТ
г. Москва

Копировал: Ларина

Инв.№ подл. 2177 | Подп. и дата 2.11.82 | Взам.инв.№ | Инв.№ дубл. | Подп. и дата

Формат А1

Серия 5.904-15 - Выпуск 1-5

А6Г045.013

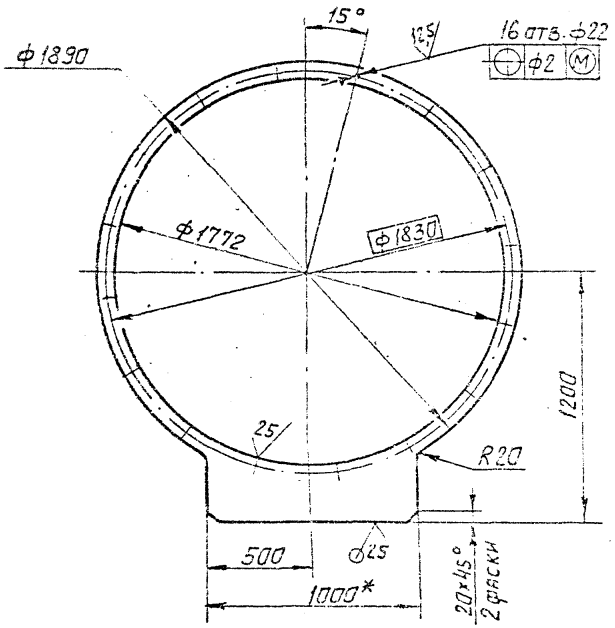

1.* Размер для справок.

2. Неуказанные предельные отклонения размеров: $+t_2; -t_2; \pm\frac{t_2}{2}$

Изм.	Лист	№ докум.	Подп.	Дата	А6Г045.013			
Разраб.		Меднова		14.5.81	Фланец верхний	Лит. И	Масса 65,3	Масштаб 1:20
Пров.		Брукова		6.81		Лист	Листов 1	
Рук.груп.		Фрадкин		22.81				
Н.контр.		Мерзляков		03.06.81	Лист Б 14,0 ГОСТ 19903-74 / В Ст.3 ГОСТ 14637-79	Госстрой СССР Сантехпроект г. Москва		
Утв.		Ушомирская		26.81				

Инв. № подл. 2178 | Подп. и дата | Взам. инв. № | Инв. № дубл. | Подп. и дата

Копировал: Пан | Формат 11

А6Г045.014

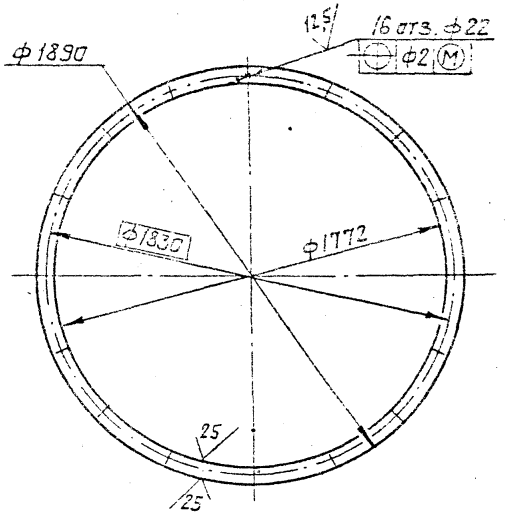

Неуказанные предельные отклонения размеров: $+t_2; -t_2$

Изм.	Лист	№ докум.	Подп.	Дата	А6Г045.014			
Разраб.		Меднова		14.5.81	Фланец нижний	Лит. И	Масса 57,3	Масштаб 1:20
Пров.		Брукова		6.81		Лист	Листов 1	
Рук.груп.		Фрадкин		22.81				
Н.контр.		Мерзляков		03.06.81	Лист Б 14,0 ГОСТ 19903-74 / В Ст.3 ГОСТ 14637-79	Госстрой СССР Сантехпроект г. Москва		
Утв.		Ушомирская		26.81				

Инв. № подл. 2179 | Подп. и дата | Взам. инв. № | Инв. № дубл. | Подп. и дата

Копировал: Пан | Формат 11

А6Г045.015

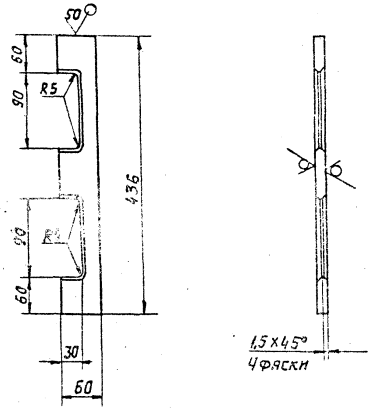

Неуказанные предельные отклонения размеров: $+t_2$; $-t_2$; $\pm\frac{t_2}{2}$

Изм.	Лист	№ докум.	Подп.	Дата	А6Г045.015		
Разраб.		Меднова		14.6.81	Ребро	Лит. И	Масса 1,7	Масшт. 1:5
Пров.		Брукова		6.81		Лист	Листов
Рук. гр.		Фрадкин		06.81			
Н. контр.					Лист 5120 ГОСТ 1500В-74	Госстрой СССР	
Утв.							

Инв. № подл. 2180 | Подп. и дата 2.11.82 | Взам. инв. № | Инв. № дубл. | Подп. и дата

А6Г045.016

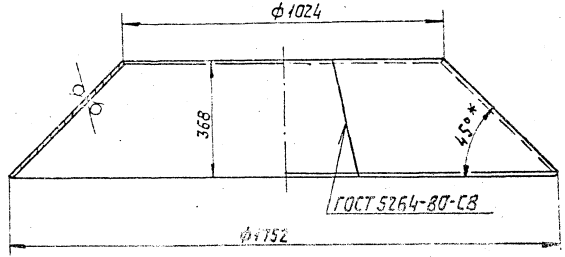

1* Размер для справок

2. Неуказанные предельные отклонения размеров: $-t_2$.

Изм.	Лист	№ докум.	Подп.	Дата	А6Г045.016		12
Разраб.		Меднова		14.6.81	Конус	Лит. И	Масса 106	Масшт. 1:10
Пров.		Брукова		6.81		Лист	Листов
Рук. гр.		Фрадкин		06.81			
Н. контр.						Госстрой СССР	
Утв.							

Инв. № подл. | Подп. и дата 2.11.82 | Взам. инв. № | Инв. № дубл. | Подп. и дата

Копировал | Формат

Серия 5.904-15 Выпуск 1-5

А6Г045.017

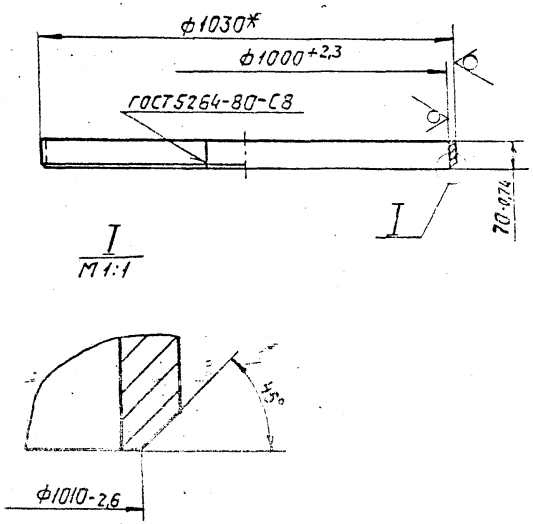

* РАЗМЕР ДЛЯ СПРАВОК

Изм.	Лист	№ докум.	Подп.	Дата
Разраб.		Меднова		12.81
Пров.		Брукова		6.81
Рук.груп.		Фрадкин		06.81
Н.контр.		Мерзляковская		06.81
Утв.		Ушомирская		06.81

Кольцо

Лит.	Масса	Масшт.
И	26,2	1:10

Лист 515,0 ГОСТ 19903-74 / В Ст.3 ГОСТ 14637-79

Госстрой СССР САНТЕХПРОЕКТ г.Москва

Копировал: Формат: 11

Инв. № подл. 2182 | Подп. и дата | Взам. инв. № | Инв. № дубл. | Подп. и дата

А6Г045.018

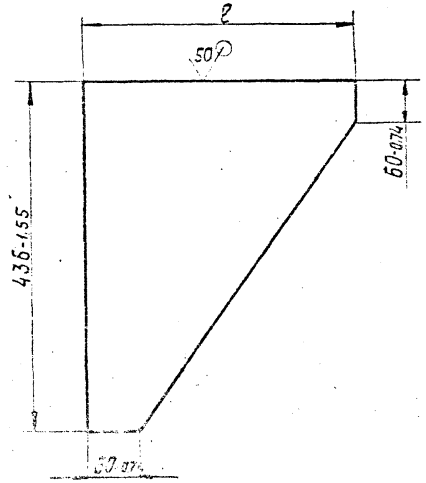

Обозначение	l, мм	Масса, кг
А6Г045.018	315-1,4	9,1
-01	400-1,4	11,4

Изм.	Лист	№ докум.	Подп.	Дата
Разраб.		Меднова		12.81
Пров.		Брукова		6.81
Рук.груп.		Фрадкин		06.81
Н.контр.		Мерзляковская		06.81
Утв.		Ушомирская		06.81

Ребро

Лит.	Масса	Масшт.
И	См. табл.	—

Лист 512,0 ГОСТ 19903-74 / В Ст.3 ГОСТ 14637-79

Госстрой СССР САНТЕХПРОЕКТ г.Москва

Копировал: Формат: 11

Инв. № подл. 2183 | Подп. и дата | Взам. инв. № | Инв. № дубл. | Подп. и дата

12а

АБГ045.171

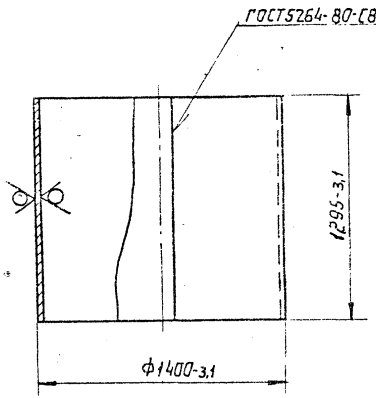

Изм.	Лист	№ докум.	Подп.	Дата	
Разраб.		Сапожкова		6.81	
Пров.		Брукова		6.81	
Рук. гру.		Фрадкин		6.81	
Н. контр.		Перелякова		05.82	
Утв.		Чижмирская		6.81	

АБГ045.171

Обечайка

Лит.	Масса	Масшт.
И	268,0	1:20

Лист | Листов 1

Лист 66.0 ГОСТ 19903-74 / В Ст3 ГОСТ 14637-79

Госстрой СССР САНТЕХПРОЕКТ г. Москва

Формат 11

АБГ045.172

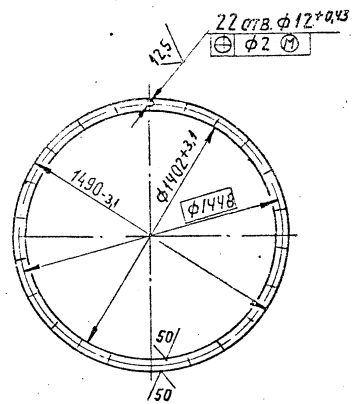

Изм.	Лист	№ докум.	Подп.	Дата	
Разраб.		Сапожкова		6.81	
Пров.		Брукова		6.81	
Рук. гру.		Фрадкин		6.81	
Н. контр.		Перелякова		05.82	
Утв.		Чижмирская		6.81	

АБГ045.172

Фланец

Лит.	Масса	Масшт.
И	15,9	1:20

Лист | Листов 1

Лист 6.10.0 ГОСТ 19903-74 / В Ст3 ГОСТ 14637-79

Госстрой СССР САНТЕХПРОЕКТ г. Москва

Копировал

Формат 11

Серия 5.904-15 Выпуск 1-5

А6Г045.021

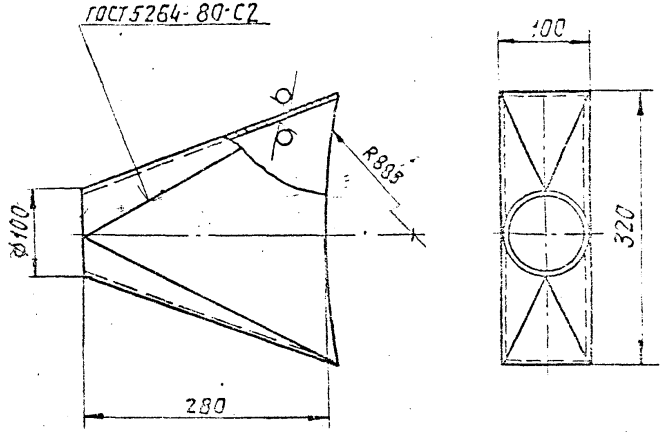

Неуказанные предельные отклонения размеров: $-t_2, \pm\frac{t_2}{2}$.

Лист	№ докум.	Подп.	Дата	А6Г045.021		
Разраб.	Медноба			Патрубок	Лит.	Масса	Масшт.
Пров.	Брукова				И	4,3	1:5
Рук. груп.	Фрадкин				Лист	Листов 1
Н. контр.	Мерзляков			Лист 55,0 ГОСТ 19903-74 / В Ст3 ГОСТ 14637-79	Госстрой СССР Сантехпроект г. Москва	
Утв.	Ушомирская					

Копировал: Ф-м Формат: 11

А6Г045.020С6

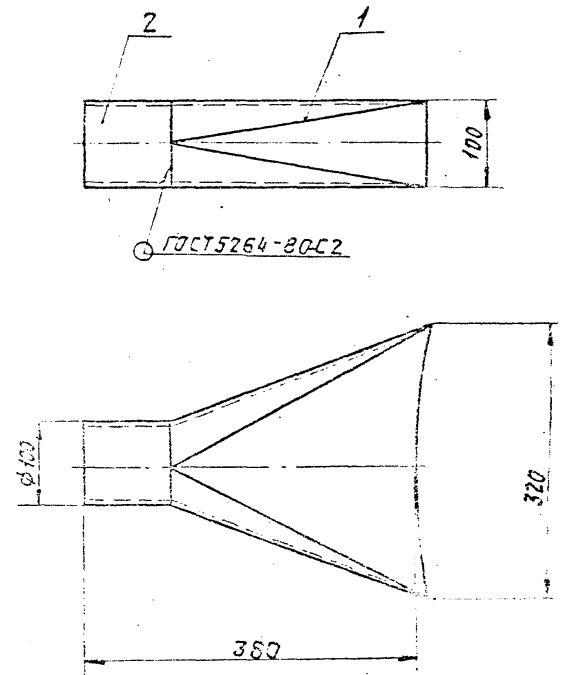

Размеры для справок.

Лист	№ докум.	Подп.	Дата	А6Г045.020С6		
Разраб.	Медноба			Патрубок сливной. Сборочный чертеж.	Лит.	Масса	Масшт.
Пров.	Брукова				И	5,5	1:5
Рук. груп.	Фрадкин				Лист	Листов 1
Н. контр.	Мерзляков				Госстрой СССР Сантехпроект г. Москва	
Утв.	Ушомирская					

Копировал: Ф-м Формат: 11

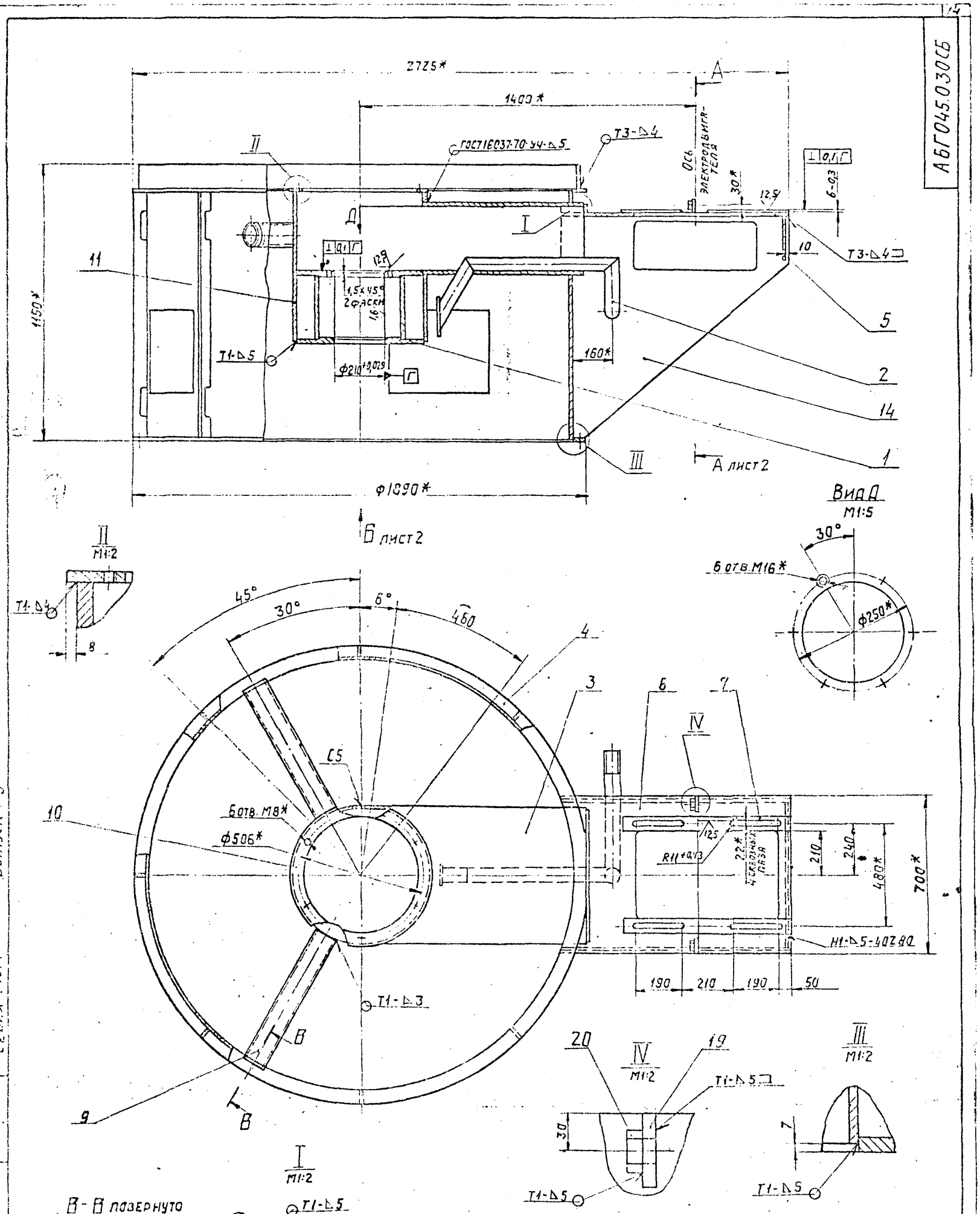

1. * Размеры для справок.
2. Неуказанные предельные отклонения размеров $\pm\frac{t_2}{2}$.
3. Сварные швы по ГОСТ 5264-80.

14

				АБГ045.030СБ			
Изм.	Лист	№ докум.	Подп.	Дата	Корпус. Сборочный чертеж	Лит.	Масса	Масшт.
Разраб.		Брукова		6.81		И	950	1:10
Пров.		Фрадкин		06.81		Лист 1	Листов 2	
Рук. гр.		Фрадкин		06.81		Госстрой СССР		
Гл. спец.		Шамирев				САНТЕХПРОЕКТ г. Москва		
Н. контр.		Чебаркова						
Утв.		Сливак		06.81				

Копировал

Формат 22

Выпуск 1-5

Серия 5.904-15

Формат	Зона	Поз.	Обозначение	Наименование	Кол.	Примечание
				Документация		
*)			АБГ045.030СБ	Сборочный чертеж		*) 12,22
				Сборочные единицы		
11		1	АБГ045.040	Стакан	1	
11		2	АБГ045.050	Трубопровод	1	
11		3	АБГ045.060	Патрубок	1	
				Детали		
11		4	АБГ045.014	Фланец нижний	1	
54		5	АБГ045.031	Ребро		
				Лист Б 6,0 ГОСТ 19903-74 / В Ст3 ГОСТ 14637-79		
				180-1 Х 600-1,75	1	5,1 кг
11		6	АБГ045.032	Плита	1	
54		7	АБГ045.033	Полоса		
				Лист Б 8,0 ГОСТ 19903-74 / В Ст3 ГОСТ 14637-79		
				60-0,74 Х 690-2	2	2,6 кг
54		8	АБГ045.034	Заглушка		
				Лист Б 6,0 ГОСТ 19903-74 / В Ст3 ГОСТ 14637-79		
				38-0,62 Х 550-1,75	1	0,98 кг

Изм.	Лист	№ докум.	Подп.	Дата
Разраб.		Брукова		6.81
Пров.		Фрадкин		06.81
Рук. груп.		Фрадкин		05.81
Н. контр.		Мерзлякова		05.81
Утв.		Спивак		06.81

АБГ045.030

Корпус

Лит.	Лист	Листов
Н	1	2

Госстрой СССР
Сантехпроект

Инв. № подл. | Подп. и дата | Взам. инв. № | Инв. № дубл. | Подп. и дата

Формат	Зона	Поз.	Обозначение	Наименование	Кол.	Примечание
54		9	АБГ045.035	Труба опорная		
				Труба 108Х4 ГОСТ 8732-78 / 610 ГОСТ 8731-74		
				L = 620-1,75	2	6,36 кг
11		10	АБГ045.036	Фланец	1	
11		11	АБГ045.037	Труба	1	
11		12	АБГ045.038	Фланец	1	
12		13	АБГ045.039	Ребро	1	
		14	-01	Ребро	1	
12		15	АБГ045.041	Обечайка	1	
11		16	АБГ045.042	Ребро	7	
11		17	АБГ045.043	Обечайка	1	
11		18	АБГ045.044	Пластина	1	
11		19	АБГ045.045	Косынка упорная	2	
				Стандартные изделия		
		20		Гайка М 20.4.016		
				ГОСТ 5915-70	2	

Инв. № подл. | Подп. и дата | Взам. инв. № | Инв. № дубл. | Подп. и дата

АБГ045.030 15 Лист 2

Копировал: Формат: 11

Выпуск 1-5

Серия 5.904-15

А-А лист1

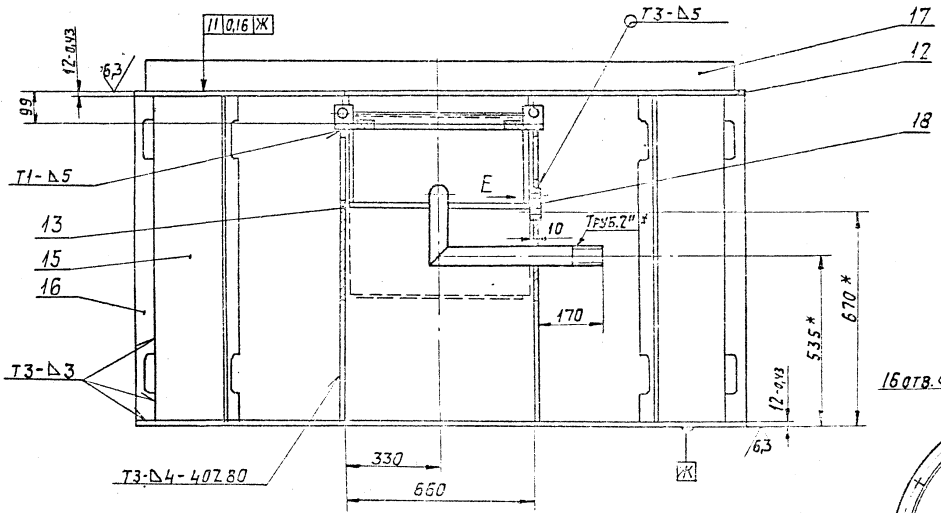

Вид Б лист1

М1:20

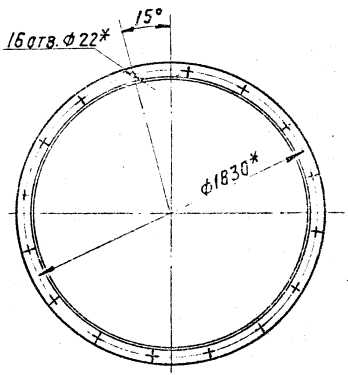

Вид Е

М1:2

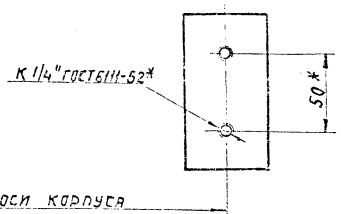

Изм.	Лист	№ докум.	Подп.	Дата

А6Г045.030СБ

Копировал: Фс

Формат 12

Инв. № подл.	Подп. и дата	Взам. инв. №	Инв. № дубл.	Подп. и дата
2188	Гриф 2.11.82			

А6Г045.032

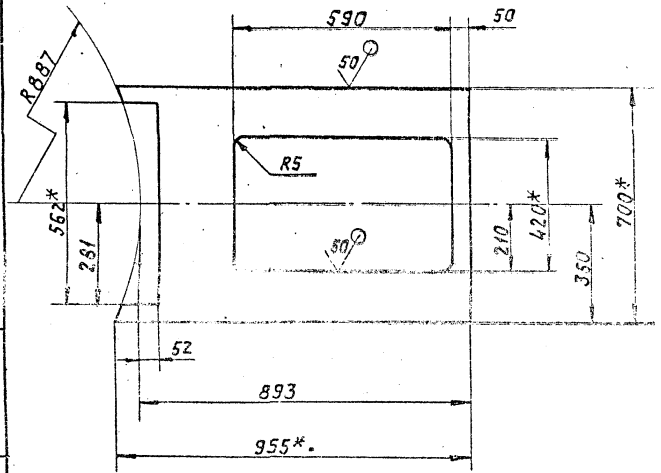

1.* Размеры для справок

2. Неуказанные предельные отклонения размеров: $+t_{2j}-t_{2j}\pm\frac{t_2}{2}$

Изм.	Лист	№ докум.	Подп.	Дата
Разраб.		Брукова		6.VI
Пров.		Фрадкин		06.VI
Рук. груп.		Фрадкин		06.VI
Н. контр.		Перзлякова		06.VI
Утв.		Чиномирская		06.VI

А6Г045.032

Плита

Лит.	Масса	Масштаб
И	32,6	1:10

Лист 6 12 ГОСТ 19903-74
8 Ст 3 ГОСТ 14 [illegible]

Инв. № подл. 2189 | Подпись и дата | Взам. инв. № | Инв. № дубл. | Подп. и дата

А6Г045.036

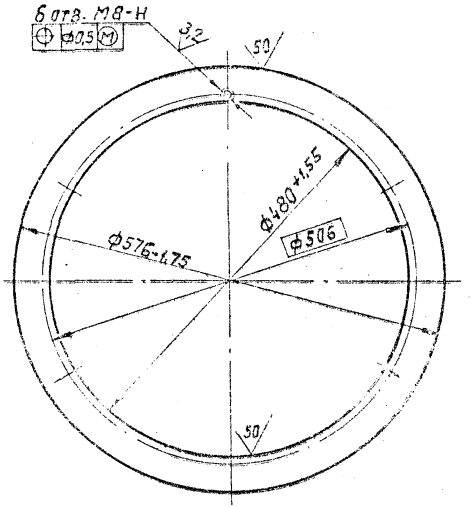

Изм.	Лист	№ докум.	Подп.	Дата
Разраб.		Брукова		6.VI
Пров.		Фрадкин		06.VI
Рук. груп.		Фрадкин		06.VI

А6Г045.036

Фланец

Лит.	Масса	Масштаб
И	5	1:5

Лист 5 8 0 ГОСТ 19903-74

Госстрой [illegible]
Сантехп[illegible]

Инв. № подл. 2189 | Подпись и дата | Взам. инв. № | Инв. № дубл. | Подп. и дата

Серия 5.904-15 Выпуск 1-5

А6Г045.037

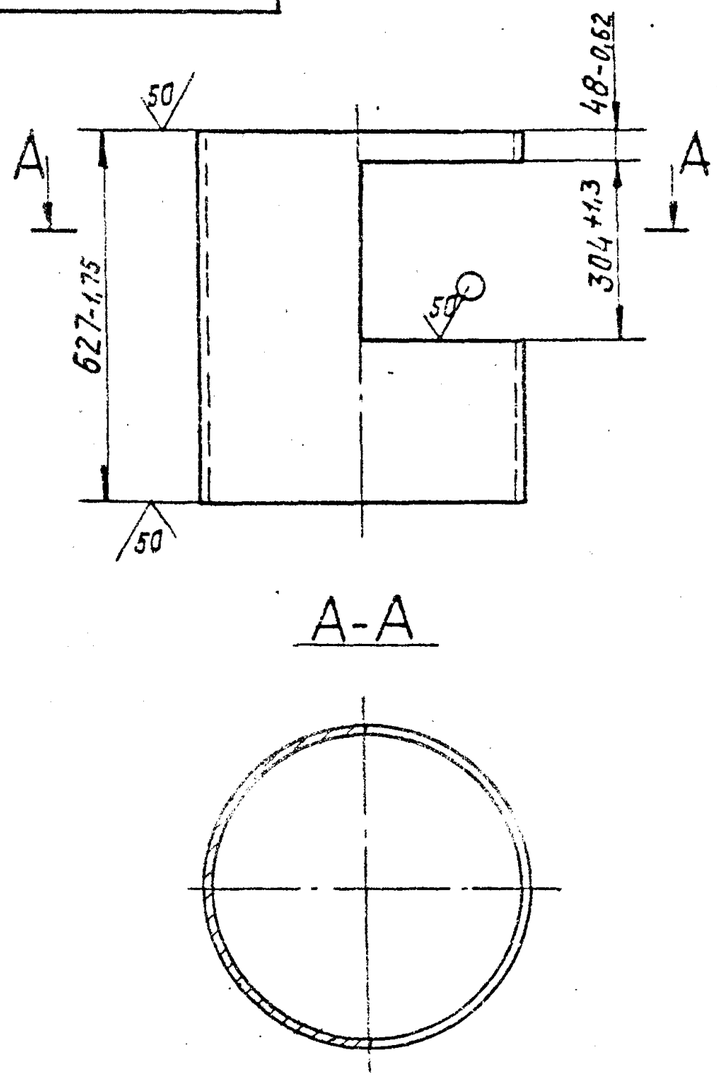

Изм.	Лист	№ докум.	Подп.	Дата	А6Г045.037		
Разраб.	Брукова			6.81	Труба	Лит.	Масса	Масшт.
Пров.	Фрядкин			06.81		И	39,5	1:10
Рук. гр.	Фрядкин			06.81		Лист	Листов
Н. контр.	Мерзляков			03.06.81	Труба 560х14 ГОСТ 8732-76 / 610 ГОСТ 8731-74	Госстрой СССР Сантехпроект г. Москва	
Утв.	Ушомирская			06.81			

Инв. № подл. 2191 | Подп. и дата | Взам. инв. № | Инв. № дубл. | Подп. и дата

Копировал: | Формат: 1

А6Г045.038

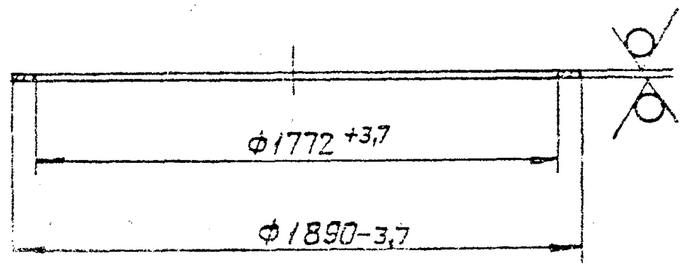

Изм.	Лист	№ докум.	Подп.	Дата	А6Г045.038		
Разраб.	Брукова			6.81	Фланец	Лит.	Масса	Масшт.
Пров.	Фрядкин			06.81		И	37,3	1:20
Рук. гр.	Фрядкин			06.81		Лист	Листов
Н. контр.	Мерзляков			03.06.81	Лист 614 ГОСТ 19903-74 / 8 СТ3 ГОСТ 19857-79	Госстрой СССР Сантехпроект г. Москва	
Утв.	Ушомирская			06.81			

Инв. № подл. 2191 | Подп. и дата | Взам. инв. № | Инв. № дубл. | Подп. и дата

Копировал: | Формат: 1

А6Г045.039

Рис. 1

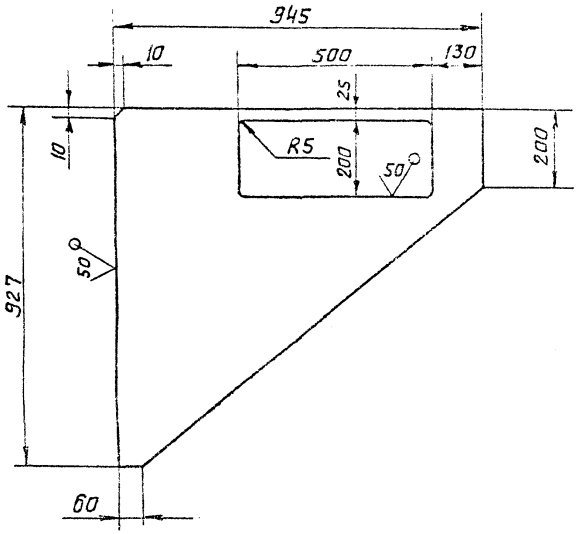

Рис. 2
Остальное - см. рис. 1

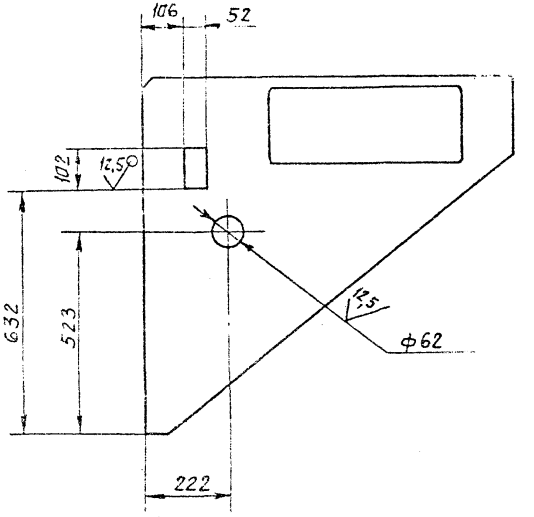

Обозначение	Рис.	Масса, кг.
А6Г045.039	1	35,7
-01	2	35,1

Неуказанные предельные отклонения размеров: $+t_2; -t_2; \pm\frac{t_2}{2}$

Изм.	Лист	№ докум.	Подп.	Дата
Разраб.		Брукова		5.81
Пров.		Фрадкин		20.81
Рук.груп.		Фрадкин		26.81
Н.контр.		Мерзляков		
Утв.		Чижмирский		

А6Г 045.039 17

Ребро

Лит.	Масса	Масштаб
И	см. табл.	1:10

Лист | Листов 1

Лист Б10 ГОСТ 19903-74 / В Ст.3 ГОСТ 14637-79

Госстрой СССР
Гантехпроект
г. Москва

Копировал: Лейн Формат 12

Инв. № подл.	Подп. и дата	Взам. инв. №	Инв. № дубл.	Подп. и дата
21.93	Фрадкин 2.11.82			

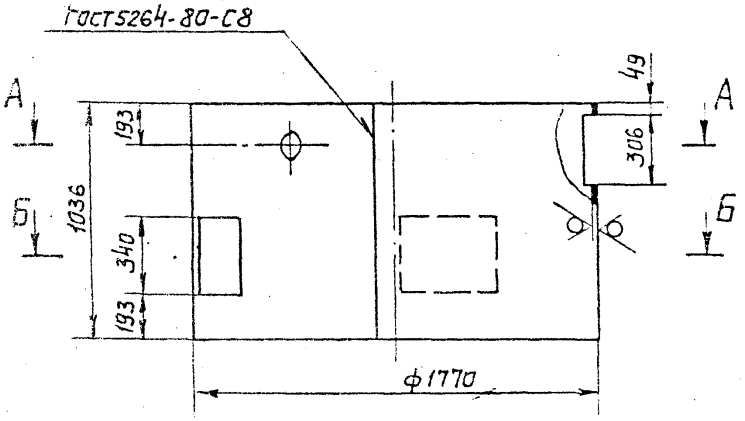

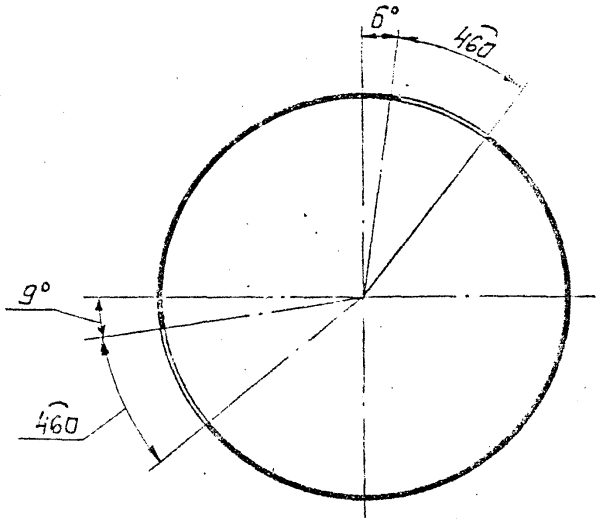

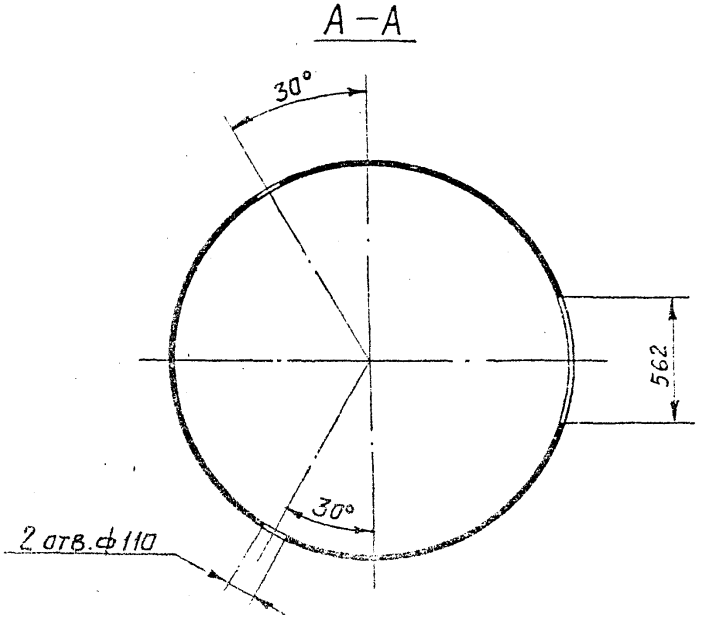

Неуказанные предельные отклонения размеров: L_2, $L_2 \pm \frac{L_2}{2}$

					А6Г045.041			
Изм.	Лист	№ докум.	Подп.	Дата	Обечайка	Лит.	Масса	Масштаб
Разраб.		Брукова		5.91		И	338	1:20
Пров.		Фрадкин		06.91		Лист	Листов 1	
Рук.груп.		Фрадкин		06.91				
Н.контр.		Мерзляков		03.2.91	Лист Б8,0 ГОСТ 19903-74	Госстрой СССР Сантехпроект г. Москва		
Утв.		Ушомирская		06.91	В Ст.3 ГОСТ 14637-79			

Копировал: Формат 12

АБГ045.042

12,5

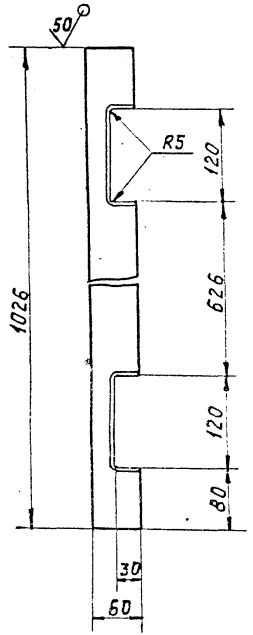

А

Вид А
М1:1

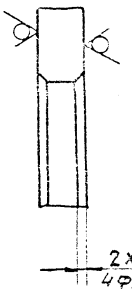

Неуказанные предельные отклонения размеров: $\pm t_2$; $-t_2$; $\pm \frac{t_2}{2}$

Изм.	Кол. уч.	Лист	№ док.	Подп.	Дата
Разраб.	Брукова				
Пров.	Фрадкин				
Рук. гр.	Фрадкин				
Н. контр.	Мерлавкова				
Утв.	Шамирская				

АБГ045.042

Ребро

Лит. | Масса | Масштаб
И | 5,1 | 1:5

Лист 6.12 ГОСТ 19903-74
Ст3 ГОСТ 1050-74

Госстрой СССР
Сантехпроект
г. Москва

Инв. № подл. | Подп. и дата | Взам. инв. № | Инв. № дубл. | Подп. и дата

АБГ045.043

13

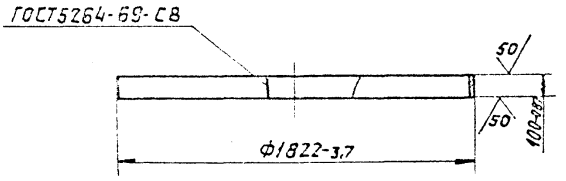

Изм.	Кол. уч.	Лист	№ док.	Подп.	Дата
Разраб.	Брукова				
Пров.	Фрадкин				
Рук. гр.	Фрадкин				

АБГ045.043

Обечайка

Лит. | Масса | Масштаб
И | 26,8 | 1:20

Лист 5.6 ГОСТ 19903-74
Ст3 ГОСТ 14637-79

Госстрой СССР
Сантехпроект
г. Москва

Инв. № подл. | Подп. и дата | Взам. инв. № | Инв. № дубл. | Подп. и дата

Формат А4

Выпуск 1-5

Серия 5.904-15

А6Г045.044

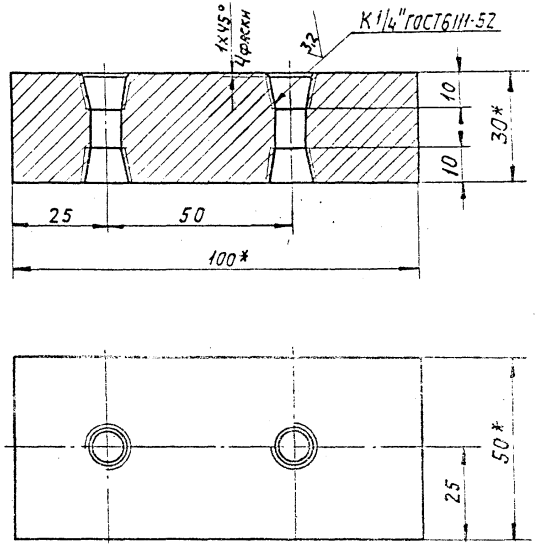

1. * Размеры для справок
2. Неуказанные предельные отклонения размеров $\pm\frac{\pm 2}{2}$

Инв. № подл.	Подп. и дата	Взам. инв. №	Инв. № дубл.	Подп. и дата	
2199	Гридр 2.11.82				

Изм.	Лист	№ докум.	Подп.	Дата	А6Г045.044
Разраб.	Брукова			5.81	Пластина
Пров.	Фрадкин			06.81	
Рук. груп.	Фрадкин			06.81	
Н. контр.	Мерзляков				В Ст3 ГОСТ 380-71
Утв.	Иномирская				

Лит. | Масса | Масшт.

Копировал

А6Г045.045

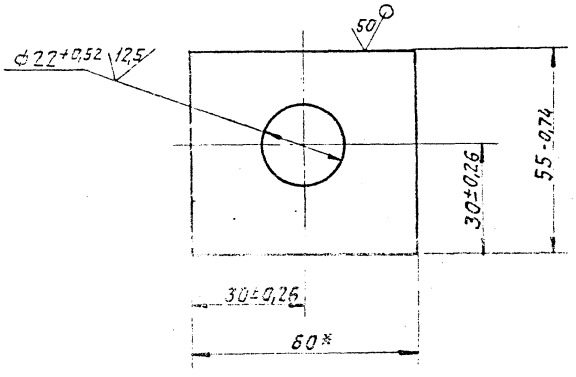

* Размер для справок

Изм.	Лист	№ докум.	Подп.	Дата	А6Г045.045
Разраб.	Брукова			5.81	Косынка упорная
Пров.	Фрадкин			06.81	
Рук. груп.	Фрадкин			06.81	
Н. контр.	Мерзляков				Лист 510 ГОСТ 19903-74
Утв.	Иномирская				

Лит.	Масса	Масшт.
И	0,23	1:1

Лист | Листов 1

Госстрой СССР
САНТЕХПРОЕКТ

АБГ045.008

6,3 (√)

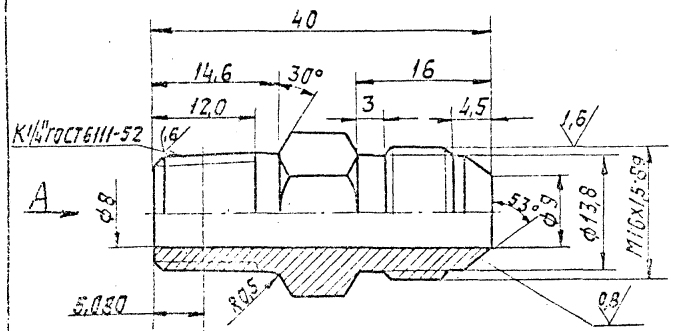

Вид А

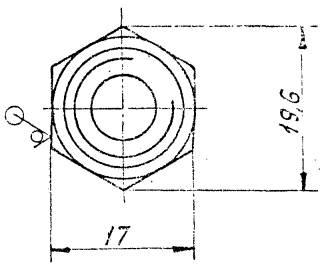

Неуказанные предельные отклонения размеров: $\pm\frac{t_2}{2}$; $-t_2$; $\pm t_2$

Зона	Поз.	Обозначение	Наименование	Кол.	Примечание
			Документация		
	11	АБГ045.040 СБ	Сборочный чертеж		
			Детали		
	1	АБГ045.047	Фланец	2	
	2	АБГ045.048	Труба		
			Труба 377х16 ГОСТ 8731-74 / Б10 ГОСТ 8731-74		
			L = 266 -1,3	1	37,9 кг

Инв. № подл. | Подп. и дата | Взам. инв. № | Инв. № дубл. | Подп. и дата

Изм.	Лист	№ докум.	Подпись	Дата	
Разраб.	Шлыков				
Пров.	Сабиров				
Т. контр.					
Н. контр.	Чесноков				
Утв.	Иванов				

АБГ045.008

Штуцер

Лит. | Масса | Масштаб
И | 0,04 | 2:1

Лист | Листов 1

Шестигранник 17 ГОСТ 2879-69 / 35 ГОСТ 1050-74

Госстрой СССР Сантехпроект г. Москва

Копировал

Формат А4

Инв. № подл. | Подп. и дата | Взам. инв. № | Инв. № дубл. | Подп. и дата

Изм.	Лист	№ докум.	Подпись	Дата	
Разраб.	Шлыков				
Пров.	Сабиров				
Т. контр.					
Н. контр.	Чесноков				
Утв.	Иванов				

АБГ045.040

Стакан

Лит. | Лист | Листов
1

Госстрой СССР Сантехпроект г. Москва

Копировал

Формат А3

Выпуск 1-5

Серия 5.904-15

А6Г045.047

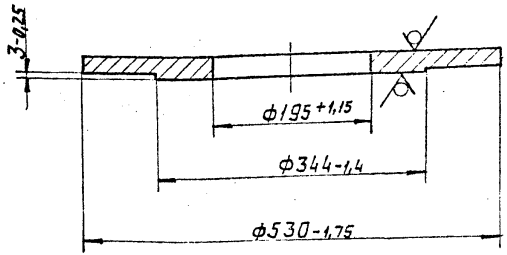

Изм.	Лист	№ докум.	Подп.	Дата
Разраб.		Брукова		5.81
Пров.		Фрадкин		05.81
Рук. гр.		Фрадкин		05.81
Н. контр.		Мерзлакова		03.06.81
Утв.		Ушомирская		05.81

Фланец

Лит.	Масса	Масшт.
И	27	1:5

Лист | Листов 1

Лист Б20ГОСТ19903-74 / ВСт3ГОСТ14637-79

Госстрой СССР САНТЕХПРОЕКТ г. Москва

Инв. № подл. 2201 | Подп. и дата | Взам. инв. № | Инв. № дубл. | Подп. и дата

Копировал: | Формат 11

А6Г045.040СБ

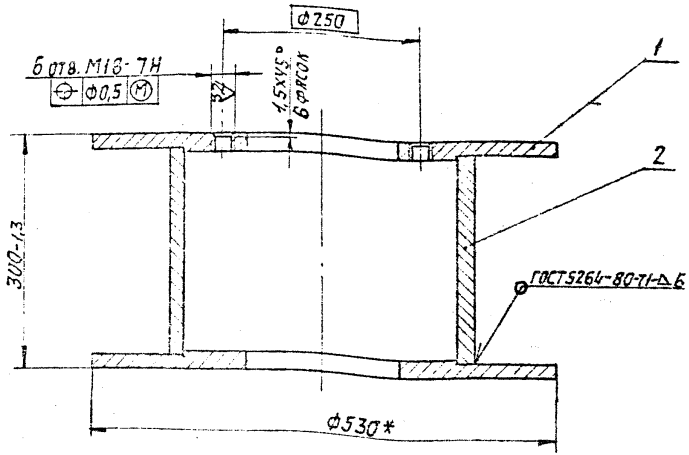

*Наружный диаметр ф530 расточить по внутреннему реальному диаметру трубы (дет. А6Г045.037) с зазором на сторону не более 1мм

Изм.	Лист	№ докум.	Подп.	Дата
Разраб.		Брукова		5.81
Пров.		Фрадкин		05.81
Рук. гр.		Фрадкин		05.81
Н. контр.		Ушомирская		05.81
Утв.		Сапрык		05.81

Стакан. Сборочный чертеж.

Лит.	Масса	Масшт.
И	92	1:5

Лист | Листов 1

Госстрой СССР САНТЕХПРОЕКТ г. Москва

Инв. № подл. 2195 | Подп. и дата | Взам. инв. № | Инв. № дубл. | Подп. и дата

Копировал: | Формат 11

Формат	Зона	Поз.	Обозначение	Наименование	Кол.	Примечание
				Документация		
12			АБГ045.050СБ	Сборочный чертеж		
				Детали		
11		1	АБГ045.051	Заглушка	1	
11		2	АБГ045.052	Труба	1	
11		3	АБГ045.053	Труба	1	
11		4	АБГ045.054	Труба	1	
11		5	АБГ045.055	Труба	1	

Инв. № подл. | Подп. и дата | Взам. инв. № | Инв. № дубл. | Подп. и дата

Гриф 2.11.82

Изм.	Лист	№ докум.	Подп.	Дата
Разраб.	Меднова			14.5.81
Пров.	Брукова			6.81
Рук. гр.	Фрадкин			15.81
Н. контр.	Мерзляков			13.06.81
Утв.	Сапрак			06.81

АБГ045.050

Трубопровод

Лит.	Лист	Листов
1		1

Госстрой СССР Сантехпроект

Копировал

АБГ045.051

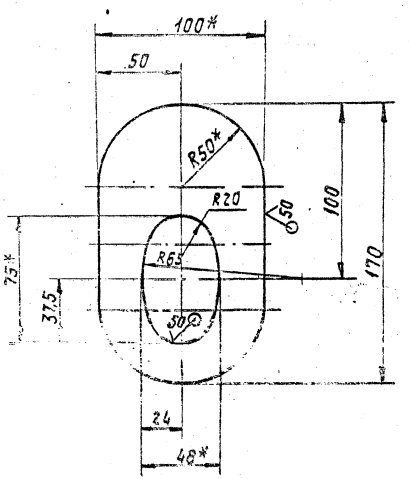

1* Размеры для справок.

2 Неуказанные предельные отклонения размеров: $-t_2$; $\pm\frac{t_2}{2}$

Изм.	Лист	№ докум.	Подп.	Дата
Разраб.	Меднова			14.5.81
Пров.	Брукова			6.81
Рук. гр.	Фрадкин			15.81

АБГ045.051 20

Заглушка

Лит.	Масса	Масшт.
1	0,37	1:2

Лист | Листов 1

Лист АБГ045.051-71 ВСТ 3 ГОСТ 14637-72

Госстрой СССР Сантехпроект г. Москва

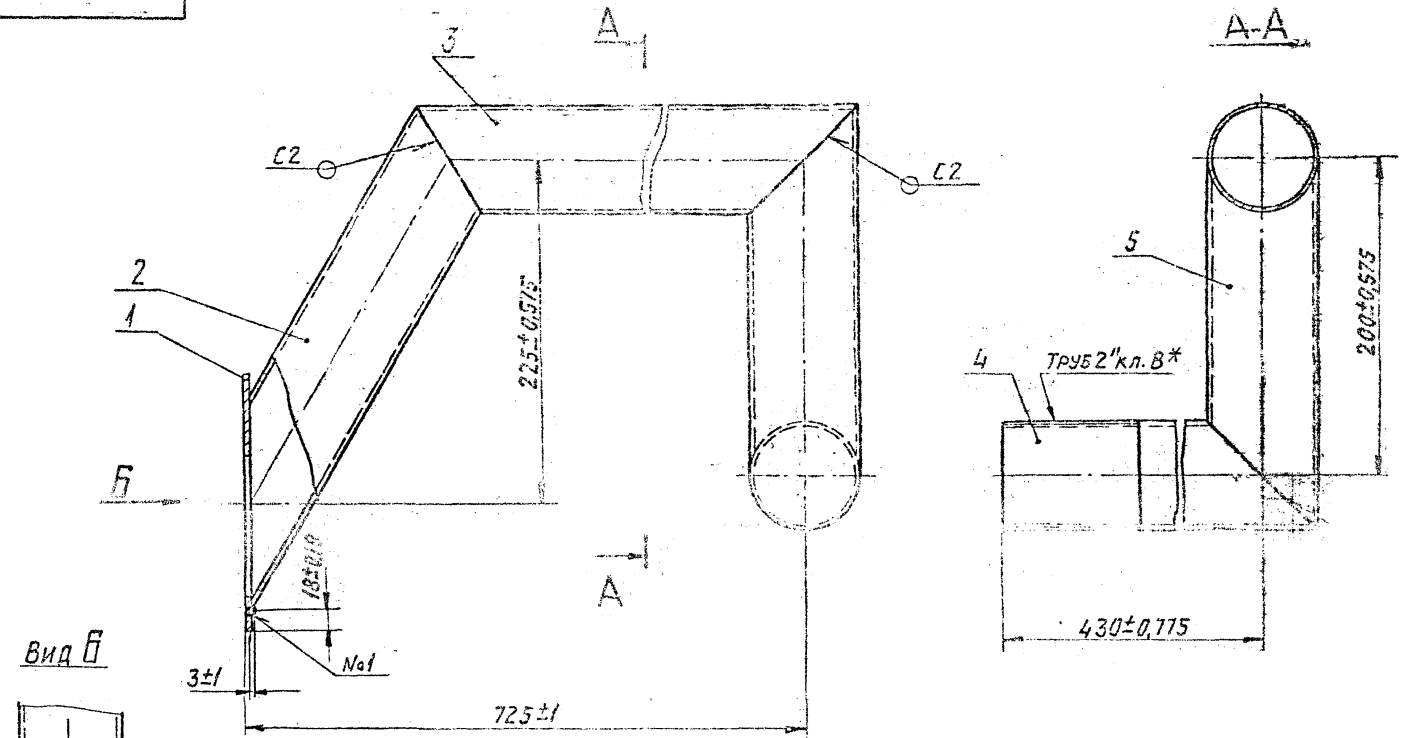

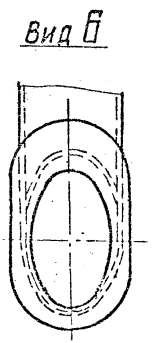

1.* Размер для справок.

2. Шов №1 - сварка ручная электродуговая, швы С2 по ГОСТ 5264-80

					А6Г045.050 СБ		
					Трубопровод. Сборочный чертеж	Лит. Н	7,7
						Лист	Л.
						Госстрой САНТЕ	

Выпуск 1-5

Серия 5.904-15

2203 Фишер 2.11.82

А6Г045.052

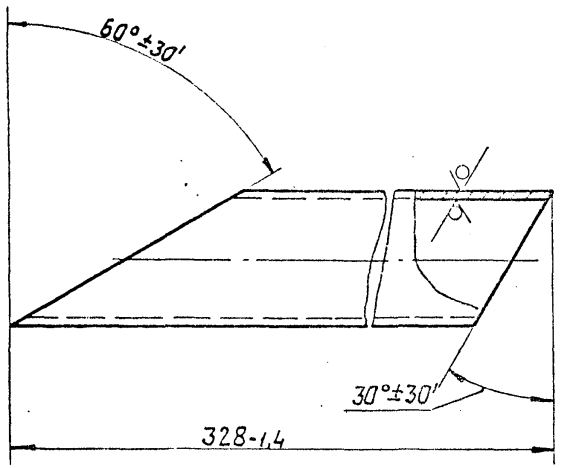

Изм.	Лист	№ докум.	Подп.	Дата
Разраб.	Меднова			14.5.81
Пров.	Брукова			6.81
Рук.груп.	Фрадкин			16.81
Н.контр.	Мерзлякова			23.06.81
Утв.	Ушомирская			06.81

А6Г045.052

Труба

Лит.	Масса	Масшт.
И	1,2	1:2

Лист | Листов 1

Труба 50×3,5
ГОСТ 3262-75

Госстрой СССР
САНТЕХПРОЕКТ
г. Москва

Копировал: Ф.Л. Формат II

Инв. № подл. 2205 | Подп. и дата 2.11.82 | Взам. инв. № | Инв. № дубл. | Подп. и дата

А6Г045.053

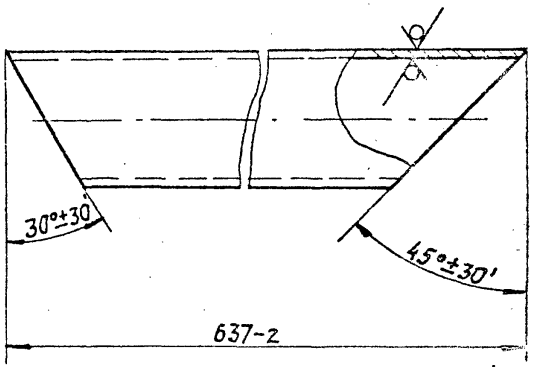

Изм.	Лист	№ докум.	Подп.	Дата
Разраб.	Меднова			14.5.81
Пров.	Брукова			6.81
Рук.груп.	Фрадкин			16.81
Н.контр.	Мерзлякова			23.06.81
Утв.	Ушомирская			06.81

А6Г045.053

Труба

Лит.	Масса	Масшт.
И	2,84	1:2

Лист | Листов 1

Труба 50×3,5
ГОСТ 3262-75

Госстрой СССР
САНТЕХПРОЕКТ
г. Москва

Копировал: Ф.Л. Формат II

Инв. № подл. 2206 | Подп. и дата 2.11.82 | Взам. инв. № | Инв. № дубл. | Подп. и дата

Выпуск 1-5

Серия 5.904-15

А6Г045.054

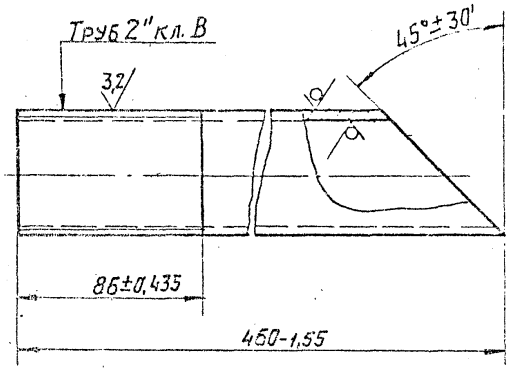

				А6Г045.054			
Изм.	Лист	№ докум.	Подп.	Дата	Труба	Лит.	Масса	Масшт.
Разраб.		Медноза		14.5.81		И	2,1	1:2
Пров.		Орукова		6.81		Лист	Листов 1
Рук. груп.		Фрадкин		16.81			
Н. контр.		Мерзляков		15.6.81	Труба 50х3,5 ГОСТ 3262-75	Госстрой СССР САНТЕХПРОЕКТ г. Москва	
Утв.		Ушомирский		26.81			

Копировал: Фот. Формат: 11

2207 Гиз 2.11.82

А6Г045.055

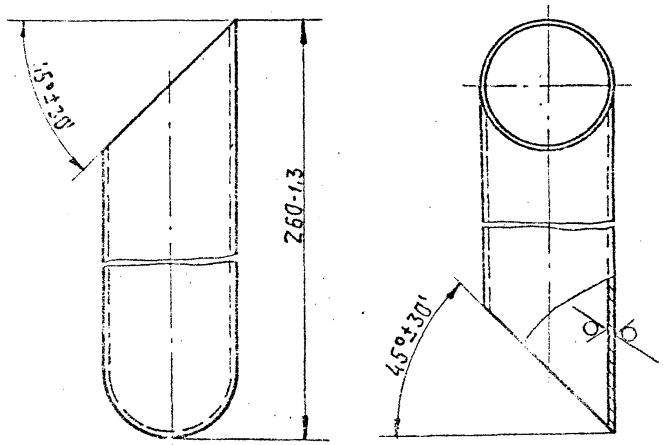

				А6Г045.055			
Изм.	Лист	№ докум.	Подп.	Дата	Труба	Лит.	Масса	Масшт.
Разраб.		Медноза		14.5.81		И	1,1	1:2
Пров.		Орукова		6.81		Лист	Листов 1
Рук. груп.		Фрадкин		16.81			
Н. контр.		Мерзляков		15.6.81	Труба 50х3,5 ГОСТ 3262-75	Госстрой СССР САНТЕХПРОЕКТ г. Москва	
Утв.		Ушомирский		26.81			

Копировал: Фот. Формат: 11

2208 Гиз 2.11.82

Формат	Зона	Поз.	Обозначение	Наименование	Кол.	Примечание
				Документация		
11			А6Г045.060 СБ	Сборочный чертеж		
				Детали		
11		1	А6Г045.061	Лист		
		2	-01	Лист		
64		3	А6Г045.062	Стенка		
				Лист Б14 ГОСТ 19903-74 / В Ст3 ГОСТ 14637-79		
				276-1,3 х 935-2,3	2	28,4 кг

Инв. № подл. 2209 | Подп. и дата 2.11.82 | Взам. инв. № | Инв. № дубл. | Подп. и дата

Изм.	Лист	№ докум.	Подп.	Дата
Разраб.	Брукова			5.81
Пров.	Фрадкин			06.81
Рук. груп.	Фрадкин			06.81
Н. контр.	Мейзлякова			06.81
Утв.	Спивак			06.81

А6Г045.060

Патрубок

Лит.	Лист	Листов
И		1

Госстрой СССР САНТЕХПРОЕКТ г. Москва

Копировал: Дол. Формат: 11

А6Г045.061

А6Г045.061

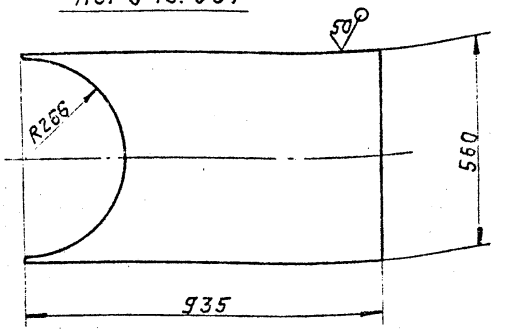

А6Г045.061-01

Остальное - см. А6Г045.061

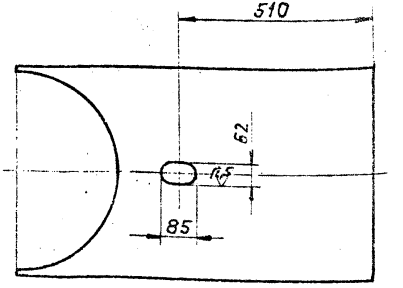

Неуказанные предельные отклонения размеров: $+t_2; -t_2; \pm \frac{t_2}{2}$.

Инв. № подл. 2211 | Подп. и дата 2.11.82 | Взам. инв. № | Инв. № дубл. | Подп. и дата

Изм.	Лист	№ докум.	Подп.	Дата
Разраб.	Брукова			5.81
Пров.	Фрадкин			06.81
Рук. гр.	Фрадкин			06.81
Н. контр.	Мейзлякова			06.81
Утв.	Шюмиловская			06.81

А6Г045.061

Лист

Лит.	Масса	Масшт.
И	45	1:10

Лист | Листов 1

Лист Б14 ГОСТ 19903-74 / В Ст3 ГОСТ 14637-79

Госстрой СССР САНТЕХПРОЕКТ г. Москва

Копировал: Дол. Формат: 11

Выпуск 1-5

Серия 5.904-15

А6Г045.060СБ

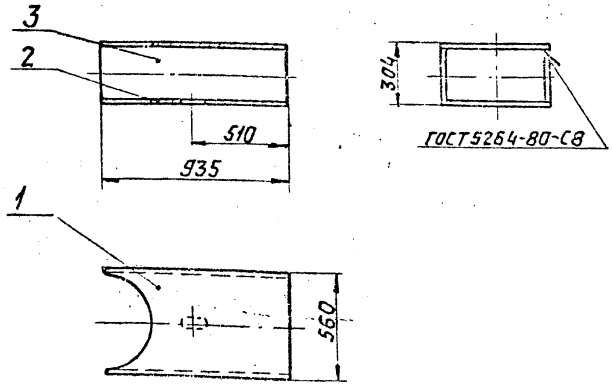

Размеры для справок

Изм.	Лист	№ докум.	Подп.	Дата
Разраб.		Брукова		5.81
Пров.		Фрадкин		05.81
Рук.груп.		Фрадкин		05.81
Гл. спец.		Ушомирская		06.81
Н.контр.		Мерзлякова		06.81
Утв.		Сливак		06.81

А6Г045.060СБ

Патрубок. Сборочный чертеж

Лит.	Масса	Масшт.
И	149	1:20

Лист | Листов 1

Госстрой СССР САНТЕХПРОЕКТ г. Москва

Инв. № подл. 2210 | Подп. и дата | Взам. инв. № | Инв. № дубл. | Подп. и дата

Копировал: Ф.

Формат: 11

А6Г045.114

12,5

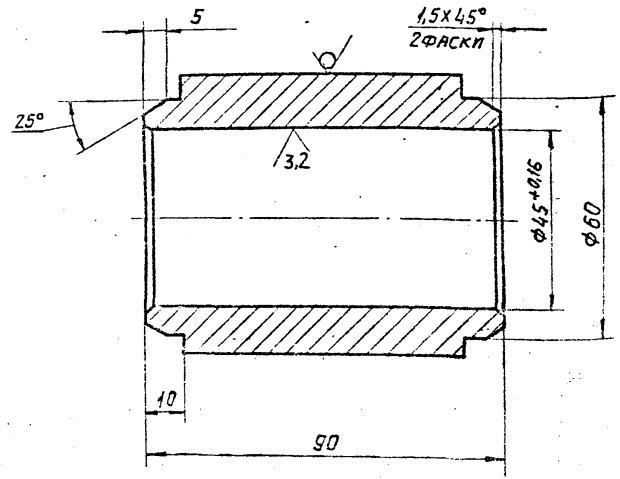

Неуказанные предельные отклонения размеров: $-t_2, \pm \frac{t_2}{2}$.

Изм.	Лист	№ докум.	Подп.	Дата
Разраб.		Мелнова		5.81
Пров.		Брукова		6.81
Рук.груп.		Фрадкин		06.81
Н.контр.		Мерзлякова		06.81
Утв.		Ушомирская		06.81

А6Г045.114

Втулка

Лит.	Масса	Масшт.
И	1,75	1:1

Лист | Листов 1

Круг В70 ГОСТ 2590-71 / В Ст3-II ГОСТ 535-79

Госстрой СССР САНТЕХПРОЕКТ г. Москва

Инв. № подл. 2236 | Подп. и дата | Взам. инв. № | Инв. № дубл. | Подп. и дата

Копировал: Ф.

Формат: 11

Формат	Зона	Поз.	Обозначение	Наименование	Кол.	Примечание
				Документация		
22			АБГ045.070СБ	Сборочный чертеж		
				Сборочные единицы		
11		1	АБГ045.080	Крышка	1	
11		2	АБГ045.090	Защелка	1	
11		3	АБГ045.100	Винт прижимной	1	
				Детали		
11		4	АБГ045.071	Ось	1	
11		5	АБГ045.072	Прокладка	1	
11		6	АБГ045.073	Косынка	2	
11		7	АБГ045.074	Дуга	2	
				Стандартные изделия		
		8		Шайба 20.02		
				ГОСТ 11371-78	1	
		9		Шплинт 4х40-001		
				ГОСТ 397-66	1	

Инв. № подл. 2212 | Подп. и дата | Взам. инв. № | Инв. № дубл. | Подп. и дата

Изм.	Лист	№ докум.	Подп.	Дата
Разраб.	Меднова			14.5.81
Пров.	Брукова			6.81
Рук. груп.	Фрадкин			06.81
Н. контр.	Мерзлякова			13.05.81
Утв.	Спивак			05.6

АБГ045.070

Люк смотровой

Лит. | Лист | Листов

Госстрой СССР Сантехпроект г. Москва

Копировал

Формат	Зона	Поз.	Обозначение	Наименование	Кол.	Примечание
				Документация		
12			АБГ045.080СБ	Сборочный чертеж		
				Детали		
11		1	АБГ045.081	Рамка	1	
11		2	АБГ045.082	Ручка	1	
11		3	АБГ045.083	Бобышка	1	
11		4	АБГ045.084	Петля	2	
12		5	АБГ045.085	Лист	1	
		6	-01	Лист	1	

Инв. № подл. | Подп. и дата | Взам. инв. № | Инв. № дубл. | Подп. и дата

Изм.	Лист	№ докум.	Подп.	Дата
Разраб.	Меднова			14.5.81
Пров.	Брукова			6.81
Рук. груп.	Фрадкин			06.81
Н. контр.	Мерзлякова			13.05.81
Утв.	Спивак			05.6

АБГ045.080 23

Крышка

Лит. | Лист | Листов 1

Госстрой СССР Сантехпроект г. Москва

Копировал

Формат

Выпуск 1-5

Серия 5.904-15

Формат	Зона	Поз.	Обозначение	Наименование	Кол.	Примечание
				Документация		
11			АБГ045.090СБ	Сборочный чертеж		
				Детали		
11		1	АБГ045.091	Полоса	1	
БЧ		2	АБГ045.092	Бобышка		
				Круг В50ГОСТ2590-71 / ВСт3-IГОСТ535-79		
				L=15-0,43	1	0,18 кг

Инв. № подл. 2225 | Подп. и дата | Взам. инв. № | Инв. № дубл. | Подп. и дата

Изм.	Лист	№ докум.	Подп.	Дата
Разраб.		Меднова		14.5.81
Пров.		Брукова		6.87
Рук. груп.		Фрадкин		05.81
Н. контр.		Мерзлякова		03.06.81
Утв.		Сливак		06.81

АБГ045.090

Защелка

Лит. И | Лист | Листов 1

Госстрой СССР САНТЕХПРОЕКТ г. Москва

Копировал: Ф.

Формат: 11

Формат	Зона	Поз.	Обозначение	Наименование	Кол.	Примечание
				Документация		
11			АБГ045.100СБ	Сборочный чертеж		
				Детали		
11		1	АБГ045.101	Винт	1	
БЧ		2	АБГ045.102	Ось		
				Круг В15ГОСТ2590-71 / ВСт3-IГОСТ535-79		
				L=130-1	1	0,18 кг

Инв. № подл. 2228 | Подп. и дата | Взам. инв. № | Инв. № дубл. | Подп. и дата

Изм.	Лист	№ докум.	Подп.	Дата
Разраб.		Меднова		14.5.81
Пров.		Брукова		6.81
Рук. груп.		Фрадкин		05.81
Н. контр.		Мерзлякова		03.06.81
Утв.		Сливак		06.81

АБГ045.100

23а

Винт прижимной

Лит. И | Лист | Листов 1

Госстрой СССР САНТЕХПРОЕКТ г. Москва

Копировал: Ф.

Формат 11

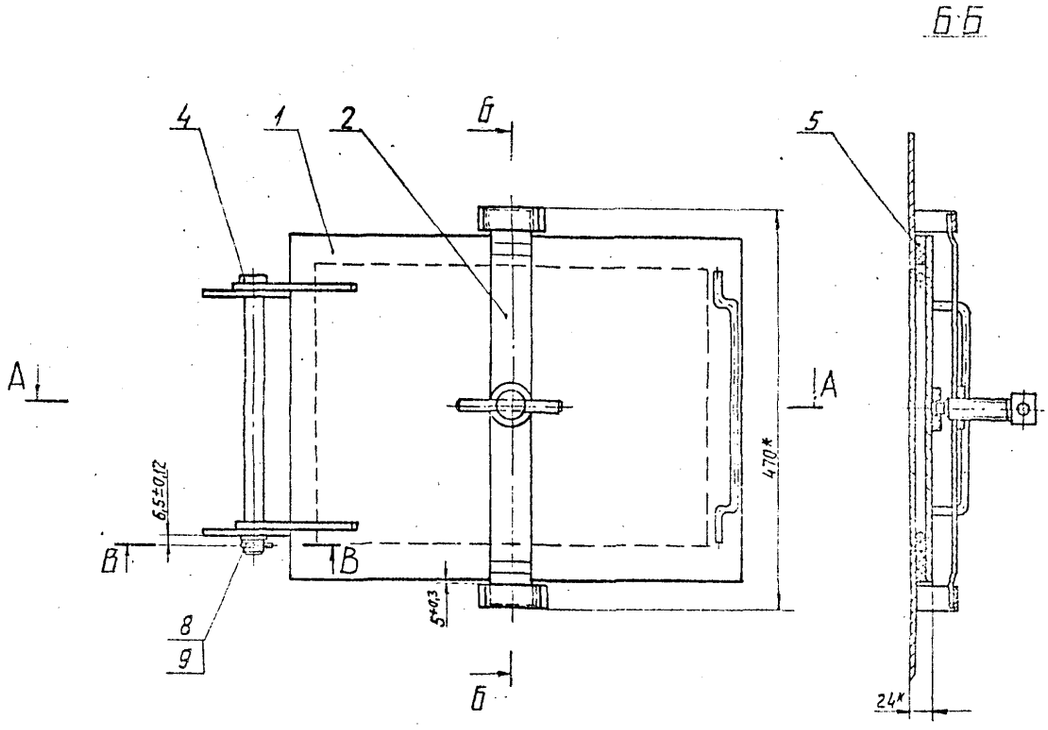

А-А

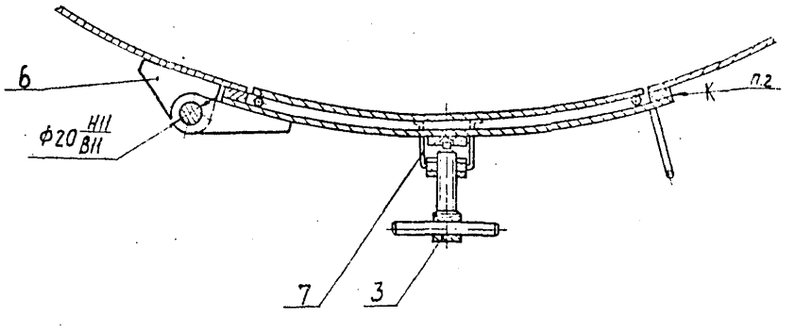

В-В
М2:1

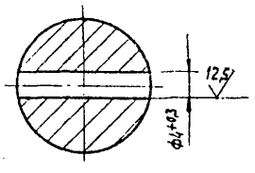

1.* Размеры для справок.

2. Клей 88НТУ38-1051061-76 или БФ2 ГОСТ 12172-74.

Серия 5.904-15 Выпуск 1-5

Инв. № подл.	Подп. и дата	Взам. инв. №	Инв. № дубл.	Подп. и дата
2713	2.11.82			

Разраб.	Медникова			А6Г045070СБ	
Пров.	Брукова			Люк смотровой. Сборочный чертеж.	Лит. И; Масса 27,5; Масштаб 1:4
Рук. груп.	Фрадкин				Лист; Листов
Гл. спец.					Госстрой СССР САНТЕХПРОЕКТ
Н. отдел					
Утв.					

Копировал: Формат 22

А6Г045.074

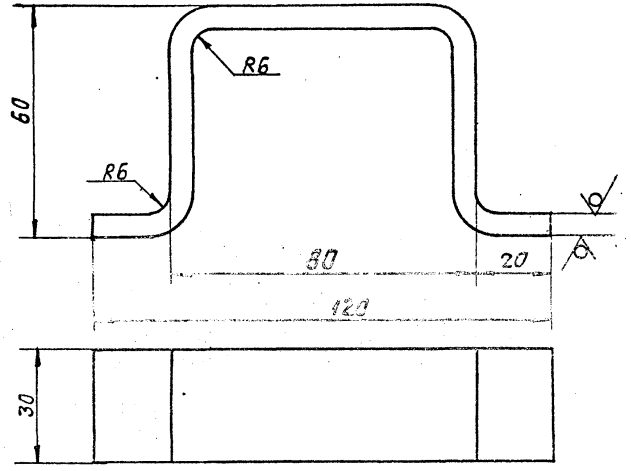

Неуказанные предельные отклонения размеров: $t2; \pm \frac{t2}{2}$

Изм.	Лист	№ докум.	Подп.	Дата
Разраб.		Сибаров		5.81
Пров.		Брукова		6.81
Рук.гр.		Фрадкин		11.81
Н.контр.		Мерзляков		13.05.81
Утв.		Сливак		05.81

А6Г045.074

Дуга

Лит.	Масса	Масштаб
И	0,32	1:1

Лист | Листов 1

Лист Б6,0 ГОСТ 19903-74 / В Ст3 ГОСТ 14637-79

Госстрой СССР САНТЕХПРОЕКТ

Копировал

Инв. № подл. 2217 | Подп. и дата 2.11.82 | Взам. инв. № | Инв. № дубл. | Подп. и дата

А6Г045.071

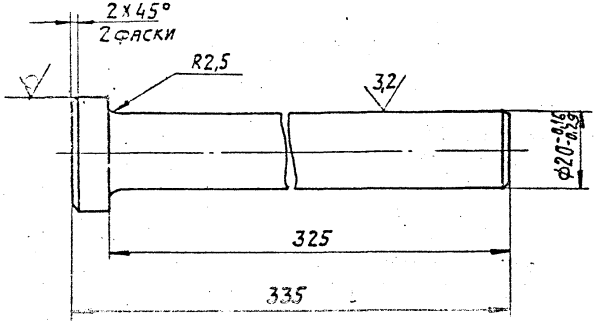

Неуказанные предельные отклонения размеров: $t2; \pm \frac{t2}{2}$.

Изм.	Лист	№ докум.	Подп.	Дата
Разраб.		Сибаров		5.81
Пров.		Брукова		6.81
Рук.гр.		Фрадкин		11.81

А6Г045.071 25

Ось

Лит.	Масса	Масштаб
И	0,85	1:1

Лист | Листов 1

Круг 30 ГОСТ 2590-71 / В Ст3-II ГОСТ 535-79

Госстрой СССР САНТЕХПРОЕКТ г. Москва

Копировал

Формат 4

Инв. № подл. 2217 | Подп. и дата 2.11.82 | Взам. инв. № | Инв. № дубл. | Подп. и дата

Серия 5.904-15 Выпуск 1-5

А6Г045.072

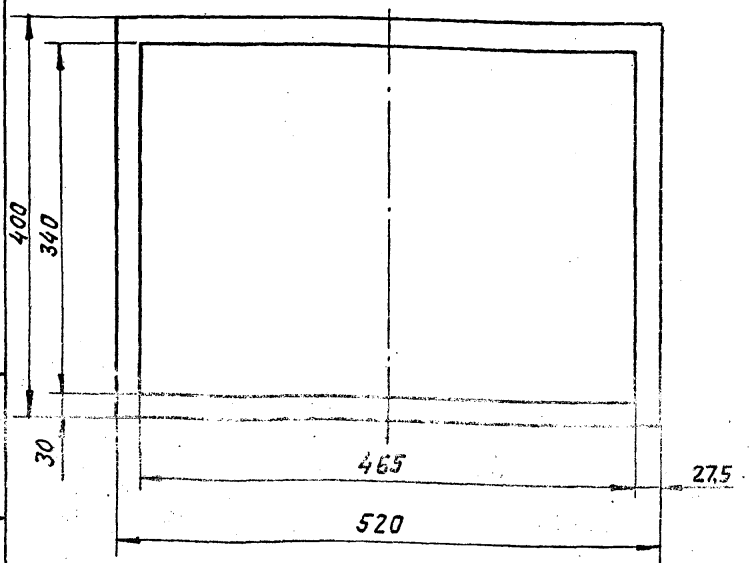

Неуказанные предельные отклонения размеров: $+t_2; -t_2; \pm \frac{t_2}{2}$

Инв. № подл.	Подп. и дата	Взам. инв. №	Инв. № дубл.	Подп. и дата
2215	Гнидз 2.11.82			

Изм.	Лист	№ докум.	Подп.	Дата
Разраб.		Сибаров		5.81
Пров.		Брукова		6.81
Рук. гр.		Фрадкин		06.81
Н. контр.		Мерзлякова		06.81
Утв.		Сливак		06.81

А6Г045.072

Прокладка

Лит.	Масса	Масшт.
И	0,5	1:4

Лист | Листов 1

Пластина I лист ТМКЩ-М-8 ГОСТ-7338-77

Госстрой СССР Сантехпроект г. Москва

А6Г045.073

25

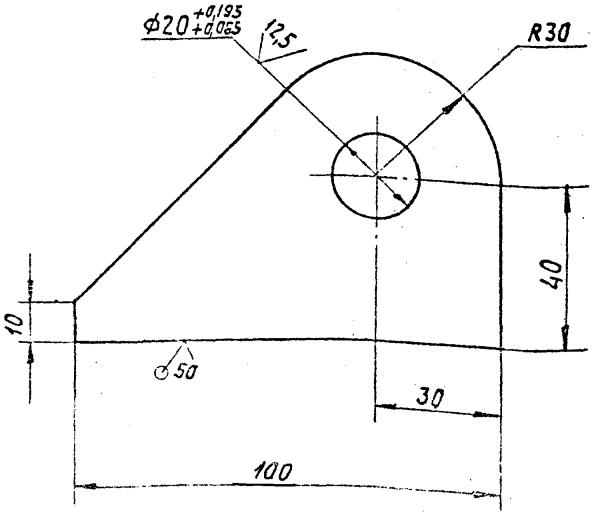

Неуказанные предельные отклонения размеров: $+t_2; -t_2; \pm \frac{t_2}{2}$

Инв. № подл.	Подп. и дата	Взам. инв. №	Инв. № дубл.	Подп. и дата
2214	Гнидз 2.11.82			

Изм.	Лист	№ докум.	Подп.	Дата
Разраб.		Сибаров		5.81
Пров.		Брукова		6.81
Рук. груп.		Фрадкин		06.81
Н. контр.		Мерзлякова		06.81
Утв.		Сливак		06.81

А6Г045.073 25а

Косынка

Лит.	Масса	Масшт.
И	0,4	1:1

Лист | Листов 1

Лист Б10,0 ГОСТ 15903-74 / В Ст.3 ГОСТ 14637-79

Госстрой СССР Сантехпроект г. Москва

А6Г045.085

50

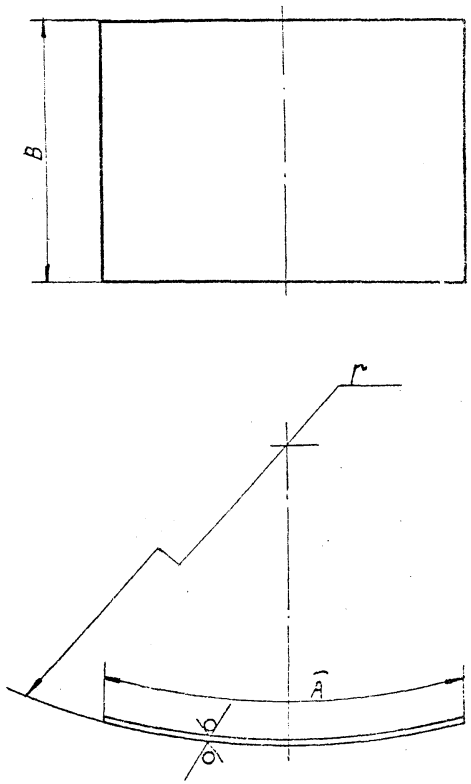

Обозначение	Размеры, мм			Материал	Масса, кг
	Ā	B	r		
А6Г045.085	450	330	877	Лист $\frac{Б6,0 ГОСТ 19903-74}{В Ст.3 ГОСТ 14637-79}$	7,0
-01	520	400	893	Лист $\frac{Б8,0 ГОСТ 19903-74}{В Ст.3 ГОСТ 14637-79}$	13,06

Неуказанные предельные отклонения размеров: $-t_2$; $\pm\frac{t_2}{2}$

Изм.	Лист	№ докум.	Подп.	Дата	А6Г045.085		
Разраб.		Медвова			Лист	Лит.	Масса	Масштаб
Пров.		Брукова				И	См. табл.	—
Рук. гр.		Фрайкин				Лист	Листов
Н. контр.		Тамакова			См. табл.	Госстрой СССР САНТЕХПРОЕКТ г. Москва	
Утв.		Ушомирская					

Копировал: Формат 12

Инв. № подл.	Подп. и дата	Взам. инв. №	Инв. № дубл.	Подп. и дата
2224	2.11.82			

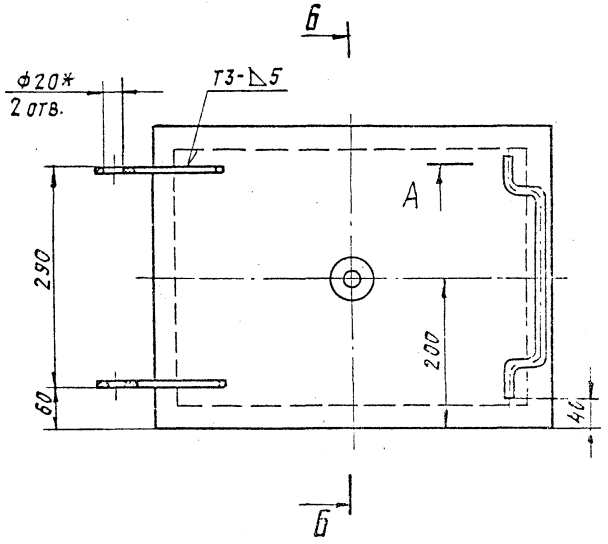



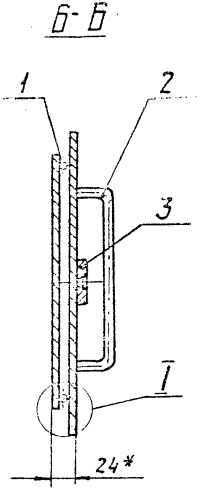

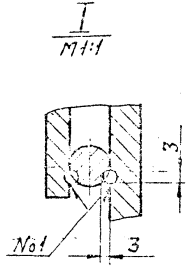

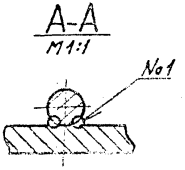

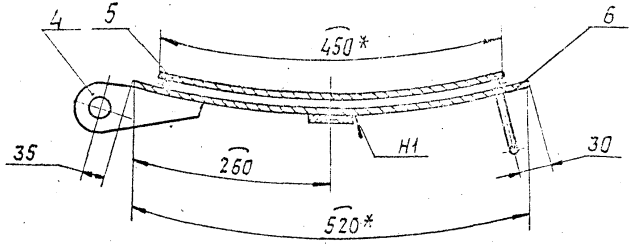

1. * Размеры для справок.
2. Неуказанные предельные отклонения размеров: $t_2; \pm\frac{t_2}{2}$.
3. Шов №1 - сварка ручная электродуговая, швы Н1; Т3 по ГОСТ 5264-80.

Изм.	Лист	№ докум.	Подп.		А6Г045.080СБ			
Разраб.		Шадрина			Крышка. Сборочный чертеж.	Лит.	Масса	Масшт.
Пров.		Брукова				И	22,01	1:5
Рук. гр.						Лист	Листов	
Гл. спец.						Госстрой СССР САНТЕХПРОЕКТ г. Москва		
Н. контр.								
Утв.								

Копировал: Д.Ч. Формат: 12

Выпуск 1-5

Серия 5.904-15

Инв. № подл. 2219 | Подп. и дата | Тр. 2.11.82

АБГ045.082

12,5

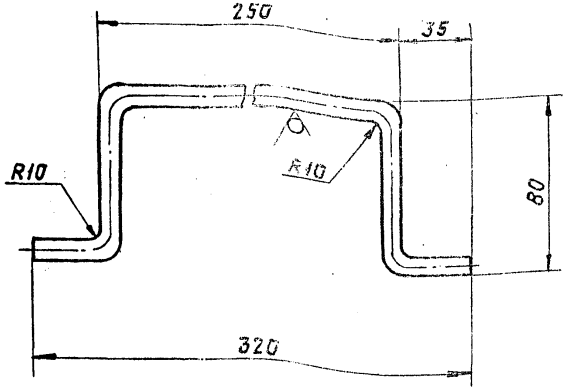

Неуказанные предельные отклонения размеров: $\pm t_2$; $\pm \frac{t_2}{2}$

Изм.	Лист	№ докум.	Подп.	Дата	
Разраб.		Сибаров		5.11	
Пров.		Брукова		6.11	
Рук.гр.		Фрадкин		06.11	
Н.контр.		Мерзлякова		25.11	
Утв.		Сивак		25.11	

Ручка

Лит.	Масса	Масштаб
И	0,25	1:2

Лист | Листов 1

Госстрой СССР САНТЕХПРОЕКТ г. Москва

Круг В10 ГОСТ 2590-71 / В Ст3 ГОСТ 535-79

Копировал | Формат А4

Инв. № подл. 2221 | Подп. и дата Григ. 2.11.82 | Взам. инв. № | Инв. № дубл. | Подп. и дата

АБГ045.081

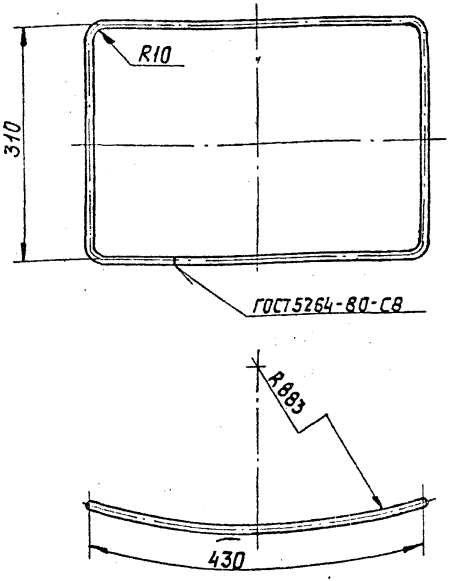

Неуказанные предельные отклонения размеров: $\pm \frac{t_2}{2}$;

Изм.	Лист	№ докум.	Подп.	Дата	
Разраб.		Сибаров		5.11	
Пров.		Брукова		6.11	
Рук.гр.		Фрадкин		16.11	
Н.контр.		Мерзлякова		25.11	
Утв.		Сивак		25.11	

Рамка

Лит.	Масса	Масштаб
И	0,9	1:5

Лист | Листов 1

Госстрой СССР САНТЕХПРОЕКТ г. Москва

Круг В10 ГОСТ 2590-71 / В Ст3 ГОСТ 535-79

Копировал | Формат А4

Инв. № подл. 2220 | Подп. и дата Григ. 2.11.82 | Взам. инв. № | Инв. № дубл. | Подп. и дата

АБГ045.083

Серия 5.904-15 Выпуск 1-5

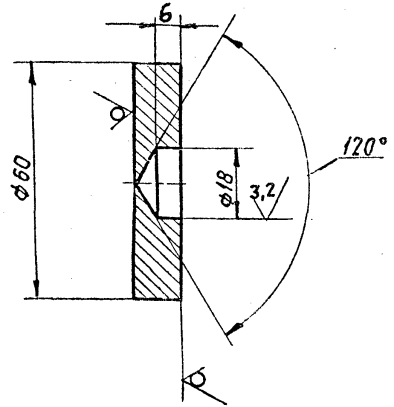

Неуказанные предельные отклонения размеров: $\pm t_2; -t_2; \pm\frac{t_2}{2}$

Изм.	Лист	№ докум.	Подп.	Дата
Разраб.		Сибаров		5.91
Пров.		Брукова		6.91
Рук. груп.		Фрадкин		06.91
Н. контр.		Мерзлякова		06.91
Утв.		Сливак		06.91

Бобышка

Лист	Масса	Масшт.
И	0,25	1:1

Лист

Лист Б12.0 ГОСТ 19903-74
Вст.3 ГОСТ 14637-79

Госстрой СССР САНТЕХПРОЕКТ г. Москва

Копировал

Формат А4

Инв. № подл. 2222 | Подп. и дата | Взам. инв. № | Инв. № дубл. | Подп. и дата

АБГ045.084

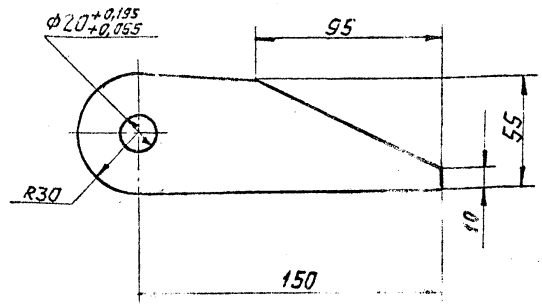

Неуказанные предельные отклонения размеров: $-t_2; \pm\frac{t_2}{2}$

Изм.	Лист	№ докум.	Подп.	Дата
Разраб.		Сибаров		5.91
Пров.		Брукова		6.91
Рук. груп.		Фрадкин		06.91

Петля

Лит.	Масса	Масшт
И	0,55	1:2

Лист

Лист Б10.0 ГОСТ 19903-74
Вст.3 ГОСТ 14637-79

Госстрой СССР САНТЕХПРОЕКТ г. Москва

Копировал

Формат А4

Инв. № подл. 2223 | Подп. и дата | Взам. инв. № | Инв. № дубл. | Подп. и дата

А6Г045.091

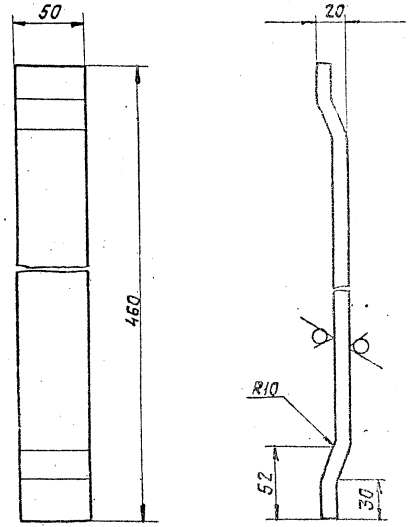

Неуказанные предельные отклонения размеров: $-t_2, \pm\frac{t_2}{2}$

Изм.	Лист	№ докум.	Подп.	Дата
Разраб.		Медновая		14.5.81
Пров.		Брукова		6.81
Рук.гр.		Фрадкин		06.81
Н. контр.		Мерзлякова		13.06.81
Утв.		Усмирская		01.81

Полоса

Лит.	Масса	Масшт.
И	1,83	1:5

Лист | Листов 1

Лист Б10,0 ГОСТ 19903-74 / В Ст.3 ГОСТ 14637-79

Госстрой СССР САНТЕХПРОЕКТ г. Москва

Инв. № подл. 2227 | Подп. и дата | Взам. инв. № | Инв. № дубл. | Подп. и дата

Копировал: | Формат: 11

А6Г045.090СБ

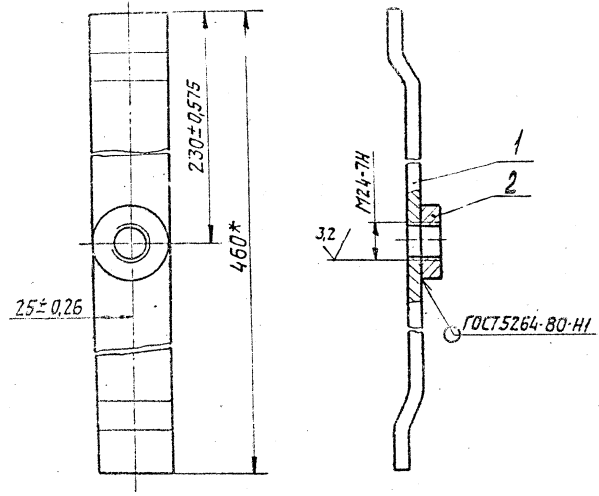

*Размер для справок

28

Изм.	Лист	№ докум.	Подп.	Дата
Разраб.		Медновая		14.5.81
Пров.		Брукова		6.81
Рук.гр.		Фрадкин		06.81
Н. контр.		Мерзлякова		13.06.81
Утв.		Усмирская		01.81

Защелка. Сборочный чертеж

Лит.	Масса	Масшт.
И	2,01	1:5

Лист | Листов 1

Госстрой СССР САНТЕХПРОЕКТ г. Москва

Инв. № подл. 2226 | Подп. и дата | Взам. инв. № | Инв. № дубл. | Подп. и дата

Копировал: | Формат: 11

АБГ045.101

Выпуск 1-5

Серия 3.904-15

12,5

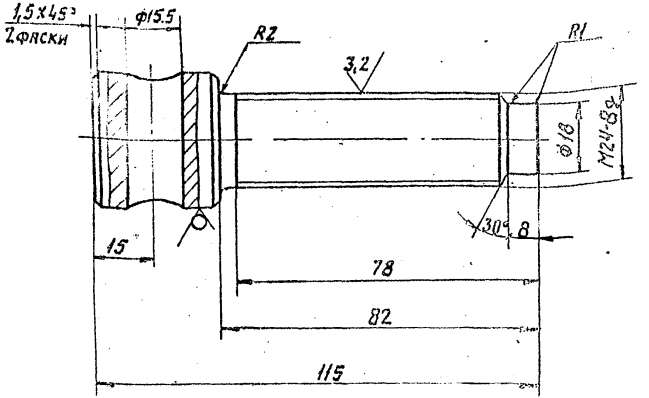

Неуказанные предельные отклонения размеров: $\pm t_2$; $-t_2$; $\pm \frac{t_2}{2}$

Изм.	Лист	№ докум.	Подп.	Дата	Винт	Лит.	Масса	Масшт.
Разраб.		Медкова		6.81		И	0,5	1:1
Пров.		Брукова		6.81		Лист	Листов 1	
Рук. груп.		Фравкин		06.81				
Н. контр.		Медлакова		06.81	Круг В36 ГОСТ 2590-71 / В Ст3-II ГОСТ 535-79	Госстрой СССР СИНТЕХПРОЕКТ г. Москва		
Утв.		Шишмарев		06.81				

Инв. № подл. 2230 | Подп. и дата | Взам. инв. № | Инв. № дубл. | Подп. и дата

Копировал

Формат А1

АБГ045.100СБ

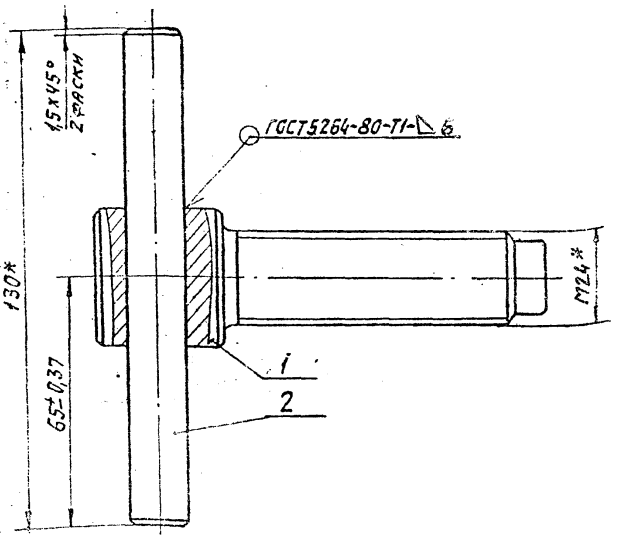

* Размеры для справок.

Изм.	Лист	№ докум.	Подп.	Дата	Винт прижимной. Сборочный чертеж	Лит.	Масса	Масшт.
Разраб.		Медкова		6.81		И	0,66	1:1
Пров.		Брукова		6.81		Лист	Листов 1	
Рук. груп.		Фравкин		06.81				
Н. контр.		Медлакова		06.81		Госстрой СССР СИНТЕХПРОЕКТ г. Москва		
Утв.		Шишмарев		06.81				

Инв. № подл. 2229 | Подп. и дата | Взам. инв. № | Инв. № дубл. | Подп. и дата

Копировал

Формат А1

Формат	Зона	Поз.	Обозначение	Наименование	Кол.	Примечание
				Документация		
22			АБГ045.110СБ	Сборочный чертеж		
				Детали		
12		1	АБГ045.111	Ребро	1	
		2	-01	Ребро	1	
		3	-02	Ребро	1	
		4	-03	Ребро	1	
		5	-04	Ребро	1	
		6	-05	Ребро	1	
11		7	АБГ045.112	Ушко	2	
		8	-01	Ушко	2	
		9	-02	Ушко	2	
11		10	АБГ045.113	Ось	1	
11		11	АБГ045.114.	Втулка	3	
				Стандартные изделия		
		12		Шайба 45.01.016 ГОСТ 11371-78	1	
		13		Шплинт 8х70.001 ГОСТ 397-79		

Инв. № подл. 2231 | Подп. и дата Гладз 2.11.82 | Взам. инв. № | Инв. № дубл. | Подп. и дата

Изм.	Лист	№ докум.	Подп.	Дата
Разраб.		Меднова		14.5.82
Пров.		Брукова		6.81
Рук. гр.		Фрадкин		16.81
Н. контр.		Мерзлякова		13.05.81
Утв.		Сливак		16.81

АБГ045.110

Шарнир

Лит. | Лист | Листов
И | | 1

Госстрой СССР
САНТЕХПРОЕКТ
г. Москва

Копировал | Формат 11

Формат	Зона	Поз.	Обозначение	Наименование	Кол.	Примечание
				Документация		
11			АБГ045.120СБ	Сборочный чертеж		
				Детали		
11		1	АБГ045.121	Уголок	2	
11		2	АБГ045.122	Косынка	2	
11		3	АБГ045.123	Плита	1	

Инв. № подл. 2237 | Подп. и дата | Взам. инв. № | Инв. № дубл. | Подп. и дата

Изм.	Лист	№ докум.	Подп.	Дата
Разраб.		Меднова		14.5.82
Пров.		Брукова		6.81
Рук. гр.		Фрадкин		16.81
Н. контр.		Мерзлякова		13.05.81
Утв.		Сливак		16.81

АБГ045.120 29

Плита

Лит. | Лист | Листов
И | | 1

Госстрой СССР
САНТЕХПРОЕКТ
г. Москва

Копировал | Формат 11

Выпуск 1-5

Серия 5.904-15

Формат	Зона	Поз.	Обозначение	Наименование	Кол.	Примечание
				Документация		
22			АБГ045.130СБ	Сборочный чертеж		
				Детали		
11		1	АБГ 045.131	Кольцо верхнее	1	
11		2	АБГ 045.132	Конус	1	
11		3	АБГ045.133	Лопатка	6	
11		4	АБГ045.134	Кольцо нижнее	1	
11		5	АБГ045.135	Ступица	1	

Инв. № подл. 2242 | Подп. и дата | Взам. инв. № | Инв. № дубл. | Подп. и дата

Фрунзе 2.11.82

Изм.	Лист	№ докум.	Подп.	Дата
Разраб.		Медноев		14.5.81
Пров.		Брукова		6.81
Рук. гр.		Фрадкин		06.81
Н. контр.		Мерзляков		06.81
Утв.		Сливак		06.81

АБГ045.130

Ротор

Лит.	Лист	Листов
И		1

Госстрой СССР
САНТЕХПРОЕКТ
г. Москва

Формат 11

АБГ045.134

50 (√)

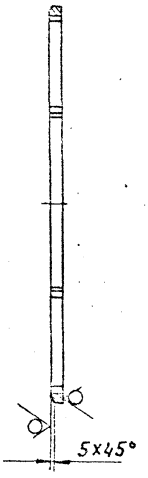

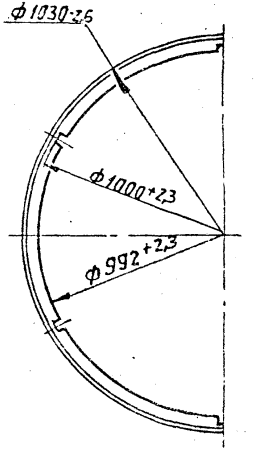

Инв. № подл. 2247 | Подп. и дата | Взам. инв. № | Инв. № дубл. | Подп. и дата

Фрунзе 2.11.82

Изм.	Лист	№ докум.	Подп.	Дата
Разраб.		Медноев		14.5.81
Пров.		Брукова		6.81
Рук. гр.		Фрадкин		06.81
Н. контр.		Мерзляков		06.81
Утв.		Шумилов		06.81

АБГ045.134 29а

Кольцо нижнее

Лит.	Масса	Масшт.
И	14,2	1:10

Лист | Листов 1

Лист БЗ ГОСТ 19903-74
ВСТ3 ГОСТ 14.537-79

Госстрой СССР
САНТЕХПРОЕКТ
г. Москва

Копировал

Формат 11

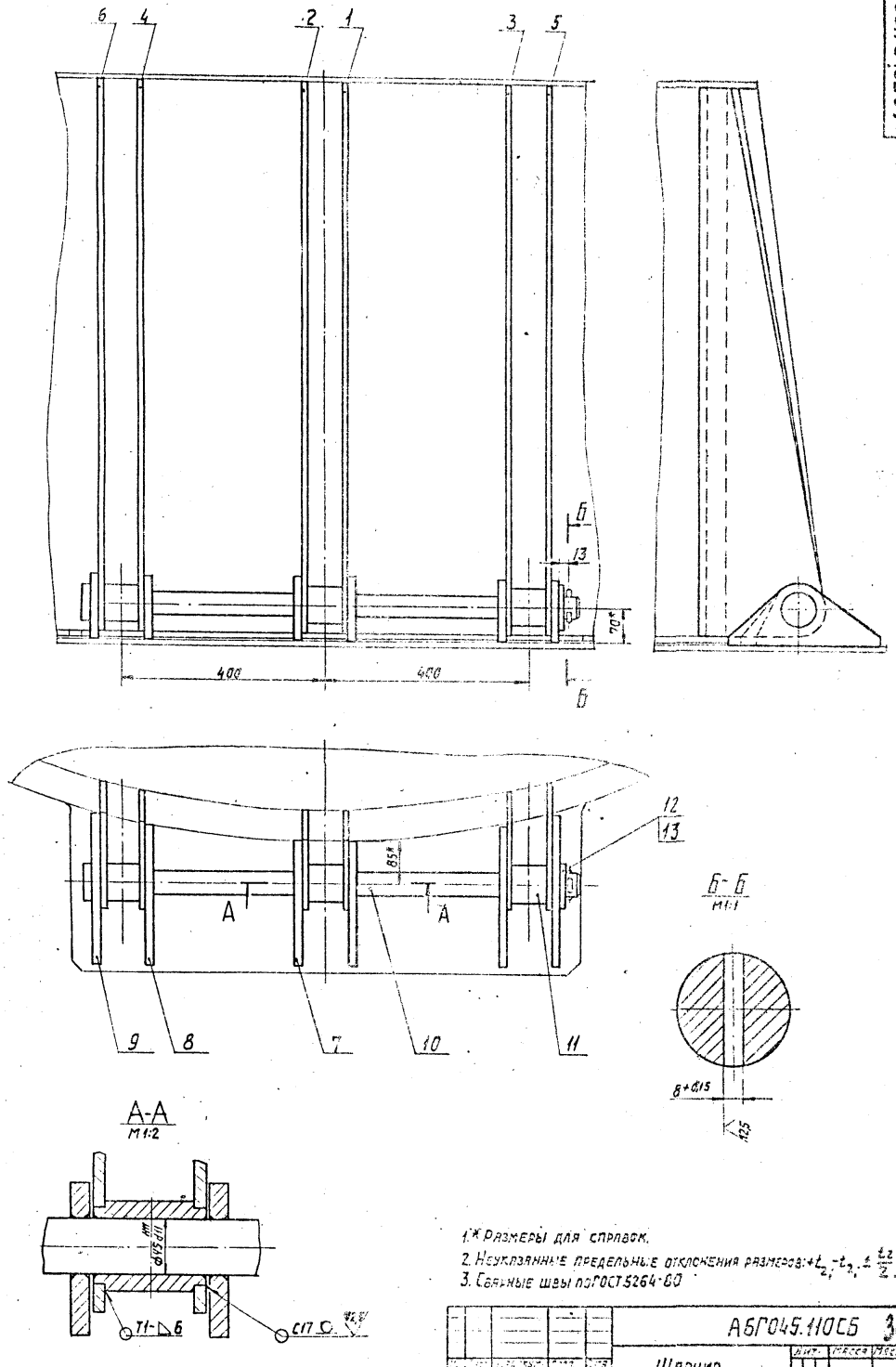

1.* Размеры для справок.
2. Неуказанные предельные отклонения размеров: $+t_2, -t_2, \pm\frac{t_2}{2}$.
3. Сварные швы по ГОСТ 5264-80

				АБГ045.110СБ			30
				Шарнир. Сборочный чертеж	Лит.	Масса	Масштаб
						112	1:5
					Лист	Листов 1	
					Госстрой СССР СРНТЕХПРОЕКТ г. Москва		

Серия 5.904-15 Выпуск 1-5

Инв. № подл.	Подп. и дата	Взам. инв. №	Инв. № дубл.	Подп. и дата
2232	2.11.82			

Копировал: Формат 22

А6Г045.111

125/(√)

Рис.1

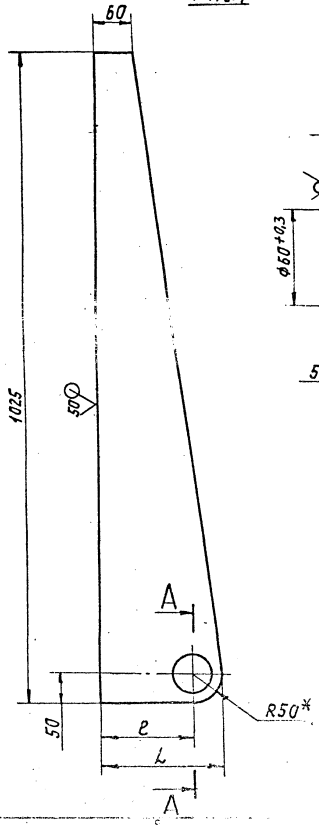

Рис.2
Остальное-см. рис.1

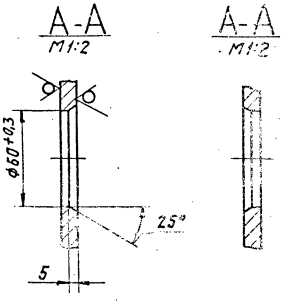

Обозначение	Рис.	Размеры, мм		Масса, кг
		l	L	
А6Г045.111	1	145	195	10,3
—01	2			
—02		215	265	12,7
—03	1			
—04		250	300	14,9
—05	2			

1. * Размер для справок.
2. Неуказанные предельные отклонения размеров: $-t_2; \pm \frac{t_2}{2}$

Изм.	Лист	№ докум.	Подп.	Дата	А6Г045.111			34
Разраб.		Медведева			Ребро	Лит.	Масса	Масшт.
Пров.		Брусова		6.81		И	см. табл.	—
Рук.груп.		Фрадкин		6.81		Лист	Листов 1	
					Лист 6100 ГОСТ 19903-74	Госстрой СССР Синтехпроект		

Инв. № подл.	Подп. и дата	Взам. инв. №	Инв. № дубл.	Подп. и дата
2233	Гриф 2.11.82			

АБГ045.112

Серия 5.904-15 Выпуск 1-5

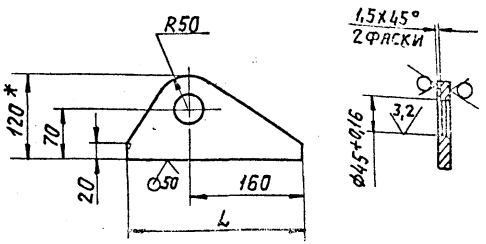

Обозначение	L, мм	Масса, кг
АБГ045.112	245	2,4
—01	300	2,9
—02	350	3,3

1.* Размер для справок.

2. Неуказанные предельные отклонения размеров: $\pm t_2$; $\pm \frac{t_2}{2}$

Изм.	Лист	№ докум.	Подп.	Дата
Разраб.		Уедянова		11.81
Пров.		Брукова		6.81
Рук. гр.		Фрадкин		11.81
Н. контр.		Герлякова		12.81
Утв.		Шмирская		01.82

АБГ045.112

Ушко

Лит. И | Масса | Масштаб

Сталь 45 ГОСТ 1050-74

Лист 6 | Листов 1

Госстрой СССР Союзтехпроект г. Москва

Круг В Ст3 ГОСТ 2590-71 / В Ст3 ГОСТ 14637-75

Инв. № подл. 2234 | Подп. и дата 2.11.82 | Взам. инв. № | Инв. № дубл. | Подп. и дата

Копировал: Ф4-

Формат А4

АБГ045.113

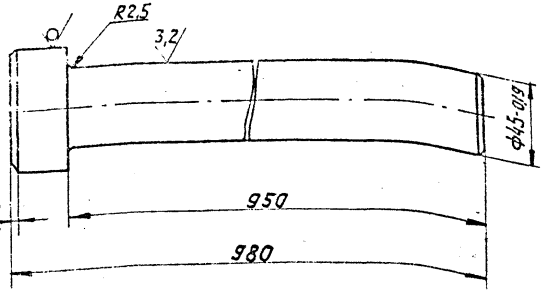

Неуказанные предельные отклонения размеров: $\pm t_2$; $\pm \frac{t_2}{2}$

Изм.	Лист	№ докум.	Подп.	Дата
Разраб.		Уедянова		11.81
Пров.		Брукова		6.81
Рук. гр.		Фрадкин		11.81
Н. контр.		Герлякова		12.81
Утв.		Шмирская		01.82

АБГ045.113

Ось

Лит. И | Масса 12,6 | Масштаб 1:2

Сталь 45 ГОСТ 1050-74

Лист 6 | Листов 1

Госстрой СССР Союзтехпроект г. Москва

Круг В 70 ГОСТ 2590-71 / В Ст3-II ГОСТ 535-79

Инв. № подл. 2234 | Подп. и дата 2.11.82 | Взам. инв. № | Инв. № дубл. | Подп. и дата

Копировал: Ф4-

Формат А4

А6Г045.121

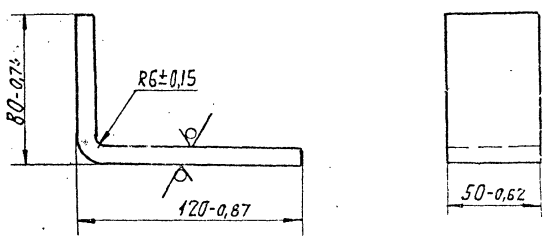

Изм.	Лист	№ докум.	Подп.	Дата
Разраб.		Меднова		14.5.81
Пров.		Брукова		6.81
Рук. груп.		Фрадкин		05.81
Н. контр.		Мерзлякова		
Утв.		Ушомирская		

А6Г045.121

Уголок

Лит.	Масса	Масшт.
И	0,6	1:2

Лист | Листов 1

Лист Б8,0 ГОСТ 19903-74 / В Ст3 ГОСТ 14637-79

Госстрой СССР САНТЕХПРОЕКТ г. Москва

Копировал Формат 11

Инв. № подл. 2239 | Подп. и дата | Взам. инв. № | Инв. № дубл. | Подп. и дата

А6Г045.122

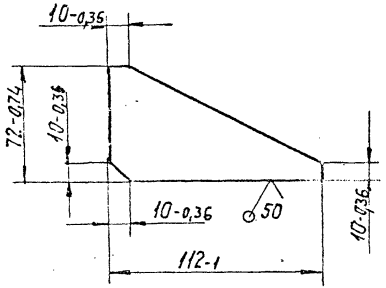

Изм.	Лист	№ докум.	Подп.	Дата
Разраб.		Меднова		14.5.81
Пров.		Брукова		6.81
Рук. гр.		Фрадкин		05.81
Н. контр.				
Утв.				

А6Г045.122 32

Косынка

Лит.	Масса	Масшт.
И	0,3	1:2

Лист | Листов 1

Лист Б8,0 ГОСТ 19903-74 / В Ст3 ГОСТ 14637-79

Госстрой СССР САНТЕХПРОЕКТ г. Москва

Копировал Формат 11

Инв. № подл. 2234 | Подп. и дата | Взам. инв. № | Инв. № дубл. | Подп. и дата

Выпуск 1-5

Серия 5.904-15

А6Г045.123

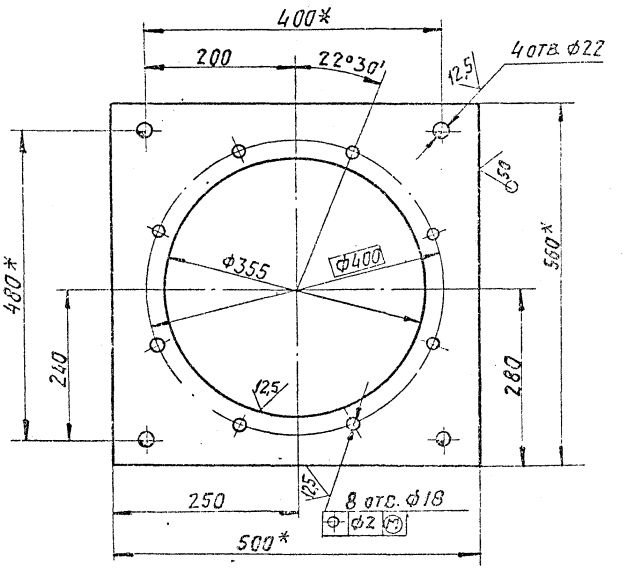

1.* Размеры для справок.

2. Неуказанные предельные отклонения размеров: $+t_2; \pm\frac{t_2}{2}$

Изм.	Лист	№ докум.	Подп.	Дата
Разраб.		Медноба		6.81
Пров.		Брукова		6.81
Рук. груп.		Фрадкин		6.81
Н. контр.		Мерзлякова		6.81
Утв.		Ушомирская		6.81

А6Г045.123

Плита

Лит.	Масса	Масшт.
И	11,4	1:5

Лист | Листов 1

Лист Б 80 ГОСТ 19903-74 / В Ст 3 ГОСТ 14637-79

Госстрой СССР Сантехпроект г. Москва

Инв. № подл. 2241 | Подп. и дата | Взам. инв. № | Инв. № дубл. | Подп. и дата

Копировал: Ф-1. Формат 11

А6Г045.120СБ

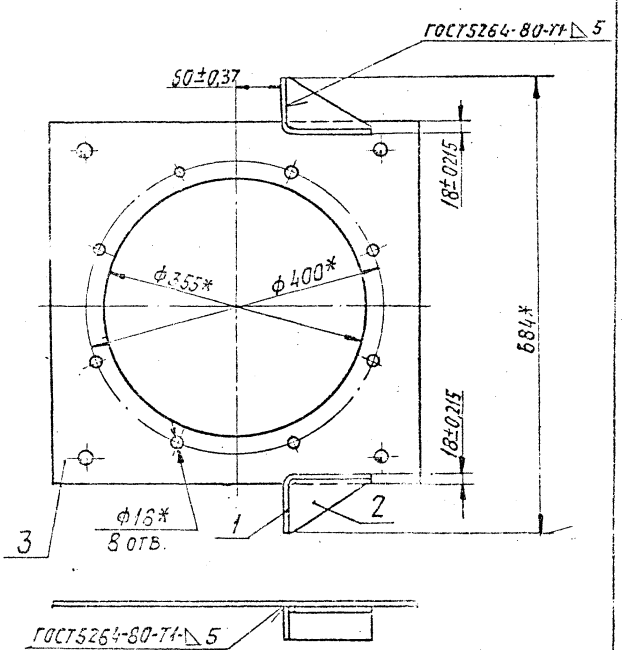

* Размеры для справок

Изм.	Лист	№ докум.	Подп.	Дата
Разраб.		Медноба		6.81
Пров.		Брукова		6.81
Рук. гр.		Фрадкин		6.81
Н. контр.		Ушомирская		6.81
Утв.		Ушомирская		6.81

А6Г045.120СБ

Плита. Сборочный чертеж

Лит.	Масса	Масшт.
И	13,2	1:5

Лист | Листов 1

Госстрой СССР Сантехпроект г. Москва

Инв. № подл. 2238 | Подп. и дата | Взам. инв. № | Инв. № дубл. | Подп. и дата

Копировал: Ф-1. Формат 11

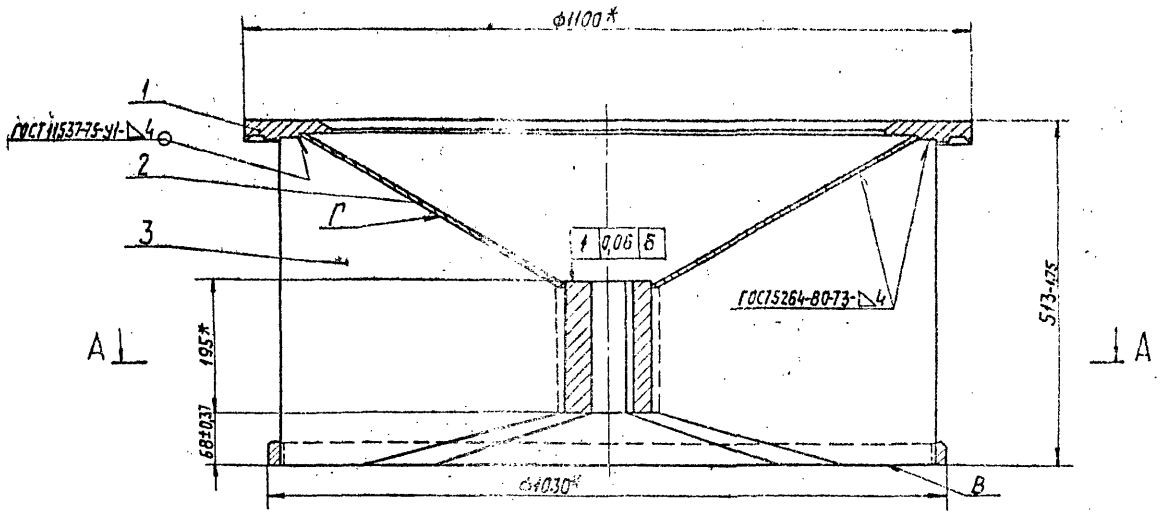

А-А

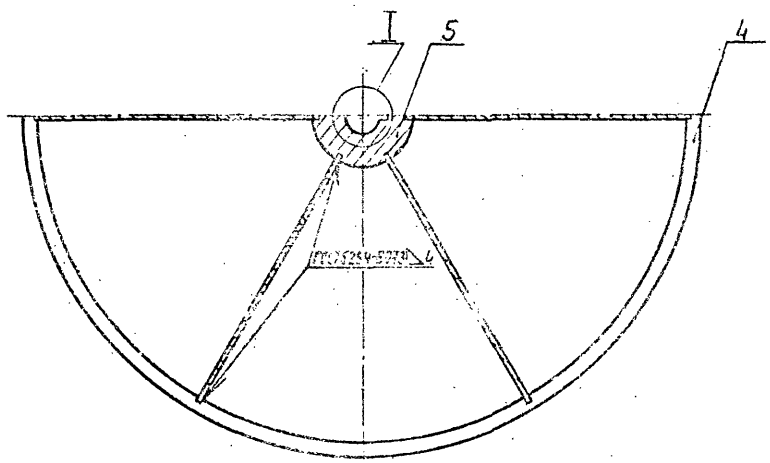

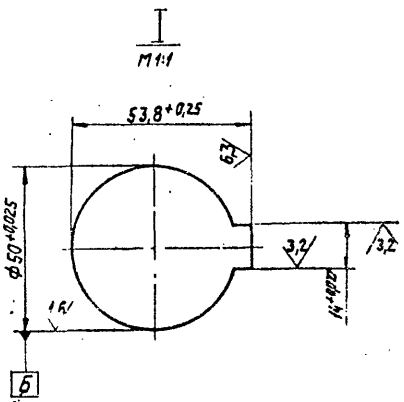

1.* Размеры для справок.

2. Ступенчатость низа лопаток по отношению к плоскости В не более 1 мм.
Выступание лопаток за плоскость В не допускается.

3. Перекос шпоночного паза относительно оси отверстия на длине паза - 0,015 мм.

4. Смещение шпоночного паза относительно оси отверстия - 0,06 мм.

5. Допускаемый дисбаланс 34 гм.
Дисбаланс исправить приваркой груза на поверхности Г.

			АБГ045.130СБ		
			Ротор. Сборочный чертеж.	Лит. И	Масса 138	Масштаб 1:5
				Лист	Листов
				Госстрой СССР САНТЕХПРОЕКТ г. Москва	

Инв. № подл. 2243 | Подп. и дата | Взам. инв. № | Инв. № дубл. | Подп. и дата

Серия 5.904-15 Выпуск 1-5

АБГ045.131

12,5

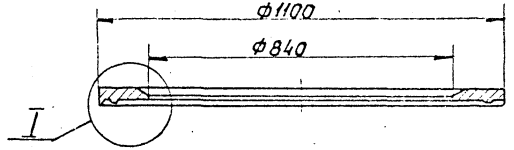

I
М1:2

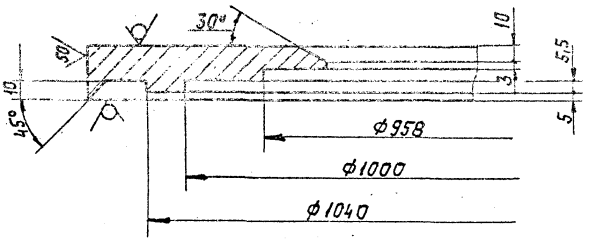

Неуказанные предельные отклонения размеров: $\pm t_2$; $-t_2$; $\pm \frac{t_2}{2}$

Инв.№подл.	Подп. и дата	Взам.инв.№	Инв.№дубл.	Подп. и дата			
2244	Бриф 2.11.82						

Изм.	Лист	№докум.	Подп.	Дата	АБГ045.131			
Разраб.		Меднова		6.81	Кольцо верхнее	Лит.	Масса	Масшт.
Пров.		Брукова		6.81		И	23,4	1:10
Рук.гр.		Фрадкин		6.81		Лист	Листов	
Н.контр.		Перлякова		6.81	Лист Б.30,0 ГОСТ 19903-74	Госстрой СССР		
Утв.		Ушомирская		6.81	Б Ст.3 ГОСТ 14637-79	САНТЕХПРОЕКТ г. Москва		

Копировал

Формат А1

АБГ045.132

50

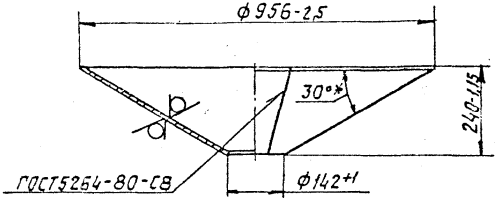

* Размер для справок.

Инв.№подл.	Подп. и дата	Взам.инв.№	Инв.№дубл.	Подп. и дата			
	2.11.82						

Изм.	Лист	№докум.	Подп.	Дата	АБГ045.132			
Разраб.		Меднова		6.81	Конус	Лит.	Масса	Масшт.
Пров.		Брукова		6.81		И	39	1:10
Рук.гр.		Фрадкин		6.81		Лист	Листов	
Н.контр.					Лист Б.6,0 ГОСТ 19903-74	Госстрой СССР		
Утв.					В Ст.3 ГОСТ 14637-79	САНТЕХПРОЕКТ г. Москва		

Копировал

Формат А1

Серия 5.904-15 Выпуск 1-5

А6Г045.135

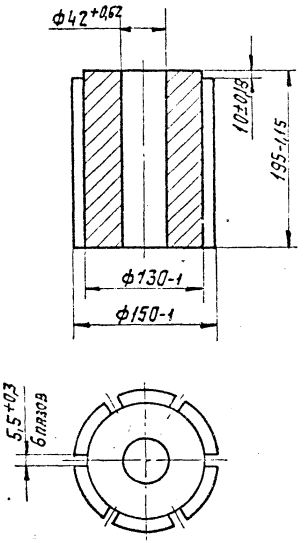

Инв. № подл.	Подп. и дата	Взам. инв. №	Инв. № дубл.	Подп. и дата
2248	Гнуск 2.11.82			

Изм.	Лист	№ докум.	Подп.	Дата
Разраб.		Медкова		4.50
Пров.		Брукова		6.81
Рук. груп.		Фрайман		6.81
Н. контр.				
Утв.				

А6Г045.135

Ступица

Лит. | Масса | Масшт.

Ст. 3 ГОСТ 380-71

Копировал

А6Г045.133

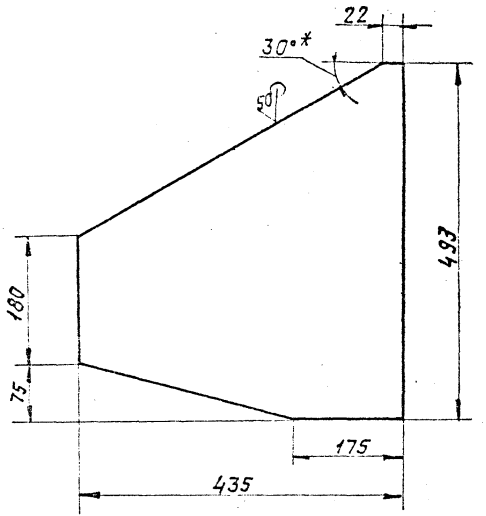

1.* Размер для справок.

2. Неуказанные предельные отклонения размеров: $-t_{2i} \pm \frac{t_2}{2}$

Изм.	Лист	№ докум.	Подп.	Дата
Разраб.		Медкова		4.50
Пров.		Брукова		6.81
Рук. груп.		Фрайман		6.81
Н. контр.				
Утв.				

А6Г045.133

Лопатка

Лит. | Масса | Масшт.

И | 6,1 | 1:5

Лист | Листов 1

Лист 65,0 ГОСТ 19903-74 / 3 СТ 3 ГОСТ 14637-79

Госстрой СССР Сантехпроект г. Москва

Копировал

Формат 11

Формат	Зона	Поз.	Обозначение	Наименование	Кол.	Примечание
				Документация		
22			АБГ045.140СБ	Сборочный чертеж		
				Детали		
12		1	АБГ045.141	Шкив	1	
11		2	АБГ.045.142	Втулка	1	
11		3	АБГ045.143	Крышка	1	
12		4	АБГ045.144	Вал	1	
11		5	АБГ045.145	Прокладка	1	
		6	-01	Прокладка	1	
		7	-02	Прокладка	1	
11		8	АБГ045.146	Втулка	1	
22		9	АБГ045.147	Корпус	1	
11		10	АБГ045.148	Крышка	1	
11		11	АБГ045.149	Планка стопорная	3	
		12	-01	Планка стопорная	3	
				Стандартные изделия		
		13		Болт М10х30.36.016		
				ГОСТ 7798-70	12	
		14		Гайка М48.4.016		
				ГОСТ 5918-73	2	
		15		Кольцо СП-93-74-7		
				ГОСТ 6308-71	1	

Изм.	Лист	№ докум.	Подп.	Дата
Разраб.		Меднова		14.5.81
Пров.		Брукова		6.81
Рук. груп.		Фрадкин		06.81
Н. контр.		Мерзлякова		23.6.81
Утв.		Сливак		06.81

АБГ045.140

Узел подшипниковый

Лит. | Лист | Листов
4 | 1

Госсл. Спитехн.

Инв. № подл. 2249 | Подп. и дата | Взам. инв. № | Инв. № дубл. | Подп. и дата

Копировал

Формат	Зона	Поз.	Обозначение	Наименование	Кол.	Примечание
		16		Манжета 1-55х80-1		
				ГОСТ 8752-79	2	
		17		Подшипник 60312		
				ГОСТ 7242-70	3	
		18		Подшипник 8311		
				ГОСТ 6874-75	1	
		19		Шайба 48.01.016		
				ГОСТ 11371-78	2	
		20		Шплинт 8х120-001		
				ГОСТ 397-79	2	
		21		Шпонка 16х10х80		
				ГОСТ 23360-78	1	
		22		Шпонка 14х9х120		
				ГОСТ 23360-78	1	

Инв. № подл. 2249 | Подп. и дата | Взам. инв. № | Инв. № дубл. | Подп. и дата

Копировал

АБГ045.140 35 Лист 2

Формат 11

Выпуск 1-5

Серия 5.904-15

А6Г045.143

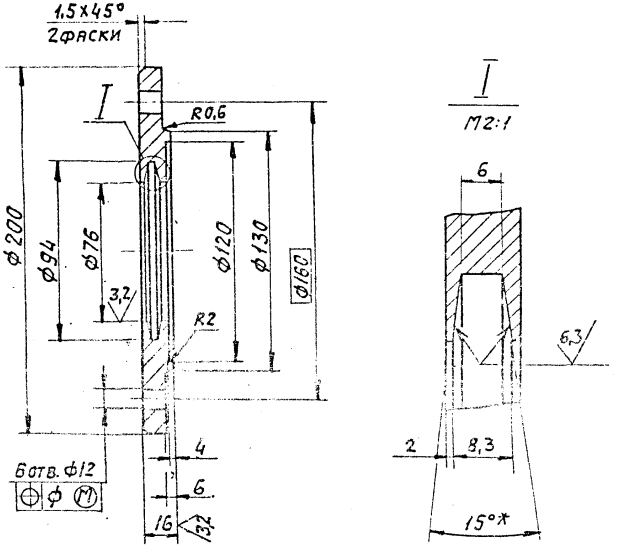

1.* Размер для справок.

2. Неуказанные предельные отклонения размеров: $+t_2; -t_2; \pm\frac{t_2}{2}$

Инв. № подл.	Подп. и дата	Взам. инв. №	Инв. № дубл.	Подп. и дата
2253	Гриф 2.11.82			

Изм.	Лист	№ докум.	Подп.	Дата
Разраб.		Пиридонович		6.81
Пров.		Брукова		6.81
Рук. гр.		Фрадкин		06.81
Н. контр.		Перелякова		03.81
Утв.		Ушомирская		06.81

А6Г045.143

Крышка

Лит.	Масса	Масшт.
И	2,85	1:1

Лист | Листов 1

Ст. 3 ГОСТ 380-71

Госстрой СССР Сантехпроект г. Москва

Копировал | Формат 11

А6Г045.149

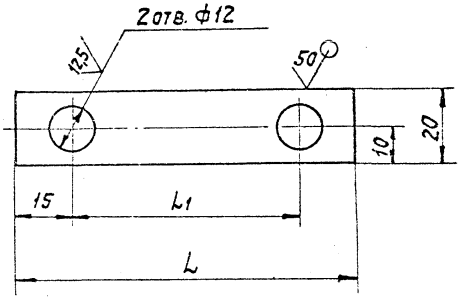

Обозначение	L, мм	L1, мм	Масса, кг
А6Г045.149	90	60	0,0017
-01	110	80	0,0021

Неуказанные предельные отклонения размеров: $+t_2; -t_2; \pm\frac{t_2}{2}$

Изм.	Лист	№ докум.	Подп.	Дата
Разраб.		Пиридонович		6.81
Пров.		Брукова		6.81
Рук. гр.		Фрадкин		06.81
Н. контр.		Перелякова		03.81
Утв.		Ушомирская		06.81

А6Г045.149 350

Планка стопорная.

Лит.	Масса	Масшт.
И	Ст. табл.	–

Лист | Листов 1

Лист Б1,2 ГОСТ 19903-74 / 1-IV-Б Ст 3 ГОСТ 19523-70

Госстрой СССР Сантехпроект г. Москва

Копировал | Формат 11

А-А

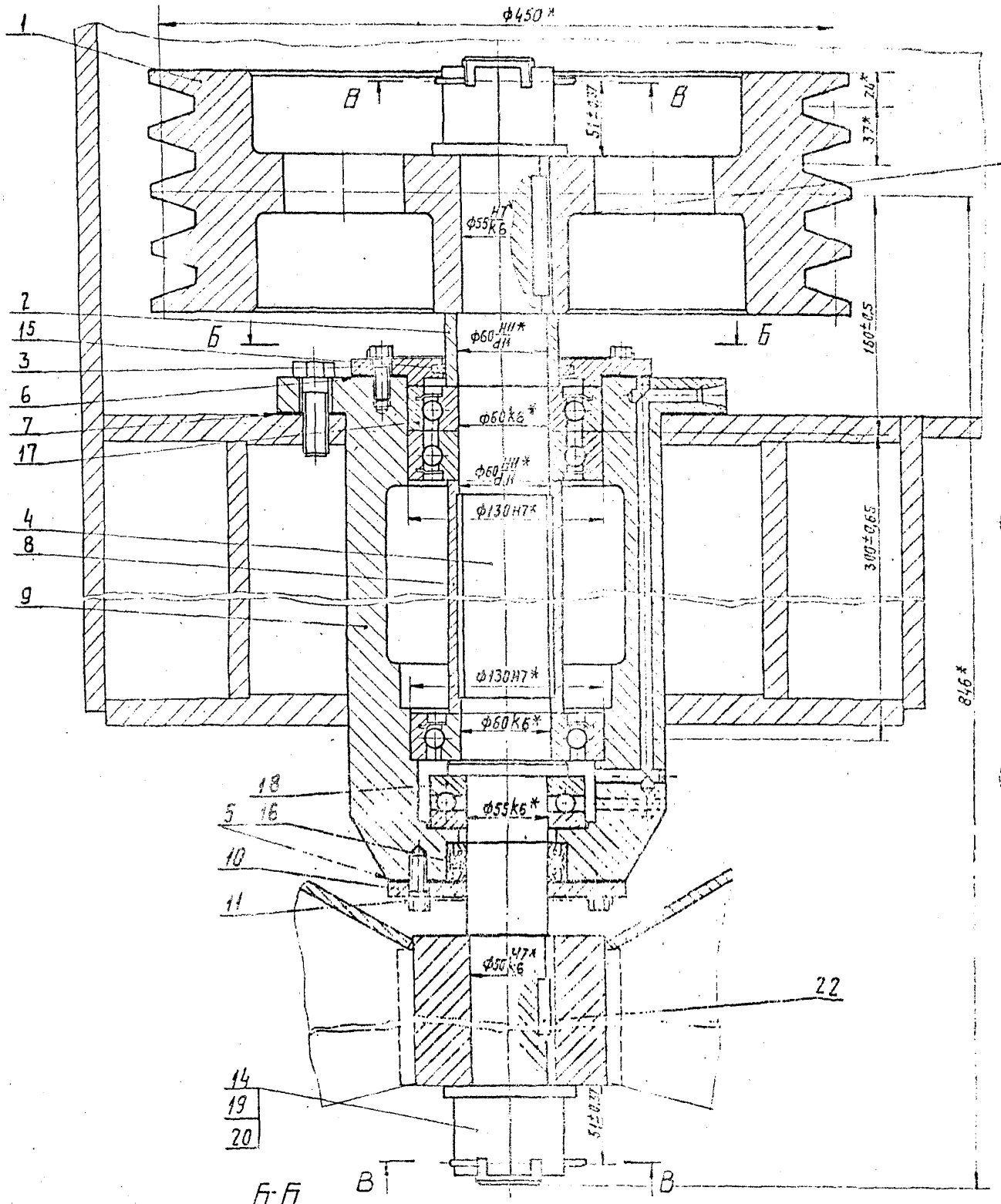

В-В

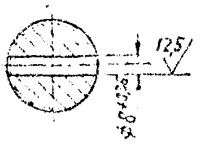

Г-Г повернуто



Б-Б

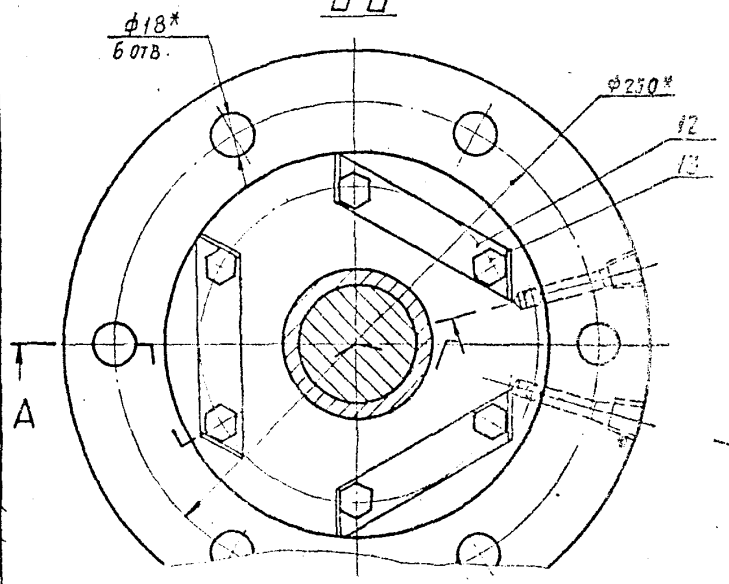

1*Размеры для справок.

2. Перед сборкой внутреннюю полость корпуса (поз.9) и крышек (поз.3; 10) промыть керосином, отверстия для смазки продуть воздухом.

| | | |

А6Г045.148

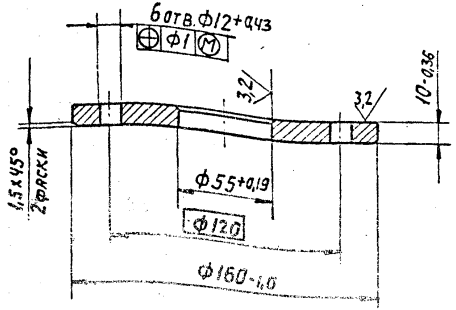

Изм.	Лист	№ докум.	Подп.	Дата
Разраб.		Спиридоненко		6.81
Пров.		Брукова		6.81
Рук. груп.		Фрадкин		06.81
Н. контр.		Мерзлякова		06.81
Утв.		Шомирская		06.81

Крышка

Лит.	Масса	Масшт.
И	0,87	1:2

Лист | Листов 1

Ст. 3 ГОСТ 380-71

Госстрой СССР

Инв. № подл. 2258 | Подп. и дата | Взам. инв. № | Инв. № дубл. | Подп. и дата

Копировал

А6Г045.145

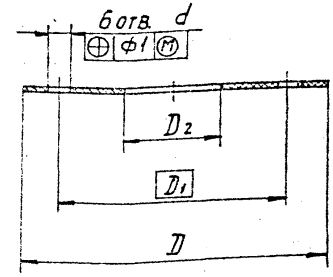

Обозначение	Размеры, мм				Масса, кг
	D	D1	D2	d	
А6Г045.145	160	120	55	12	0,031
— 01	200	160	130		0,031
— 02	300	250	210	18	0,062

Неуказанные предельные отклонения размеров: $+t_2$; $-t_2$

Изм.	Лист	№ докум.	Подп.	Дата
Разраб.		Спиридоненко		6.81
Пров.		Брукова		6.81
Рук. гр.		Фрадкин		06.81

Прокладка

Лит.	Масса	Масшт.
И	См. табл.	—

Лист | Листов 1

Паронит ПМБ1,0 ГОСТ 481-80

Госстрой СССР
САНТЕХПРОЕКТ
г. Москва

Формат

Инв. № подл. 2258 | Подп. и дата | Взам. инв. № | Инв. № дубл. | Подп. и дата

АБГ045.141

Выпуск 1-5

Серия 5.904-15

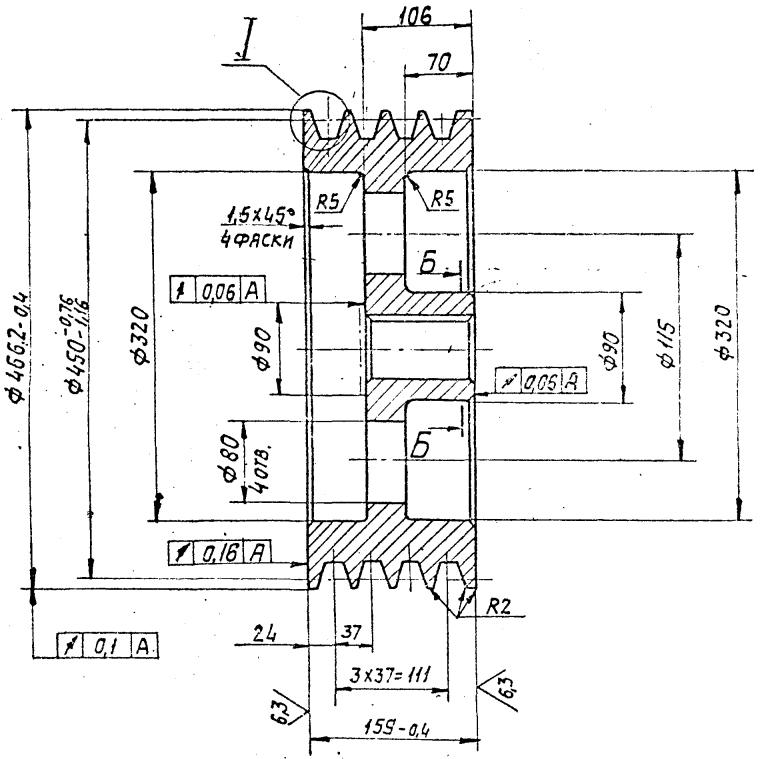

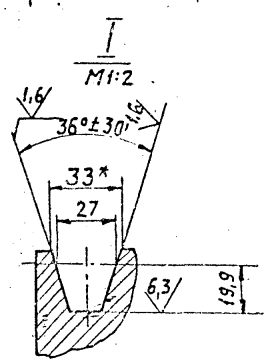

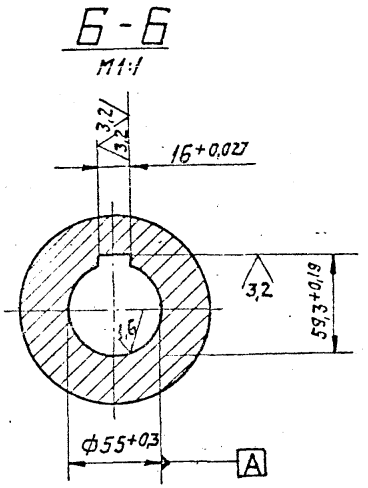

1. * Размер для справок.
2. Неуказанные предельные отклонения размеров: $+t_2; -t_2; \pm\frac{t_2}{2}$.
3. Биение конусной рабочей поверхности канавки шкива на диаметре $450^{-0,76}_{-1,16}$ измеренное перпендикулярно образующей конуса, не более 0,67 мм.
4. Допускаемый дисбаланс 3 г.м.
5. Остальные технические требования, правила приемки, методы испытания по ГОСТ 20898-75.

Инв.№ подл.	Подп. и дата	Взам. инв.№	Инв.№ дубл.	Подп. и дата
2251	[illegible] 2.11.82			

Изм.	Лист	№ докум.	Подп.	Дата	АБГ045.141		37а
Разраб.		[illegible]	[illegible]	6.81	Шкив	Лит. И	Масса 11,6	Масшт. 1:4
Пров.		Брукова	[illegible]	6.81		Лист	Листов 1
Рук.груп.		Фрадкин	[illegible]	06.81			
Н.контр.		[illegible]	[illegible]	[illegible]	Ст. 3 ГОСТ 380-71	Госстрой СССР САНТЕХПРОЕКТ г. Москва	
Утв.		[illegible]	[illegible]	[illegible]			

Копировал: [illegible]

Формат: 12

А6Г045.144

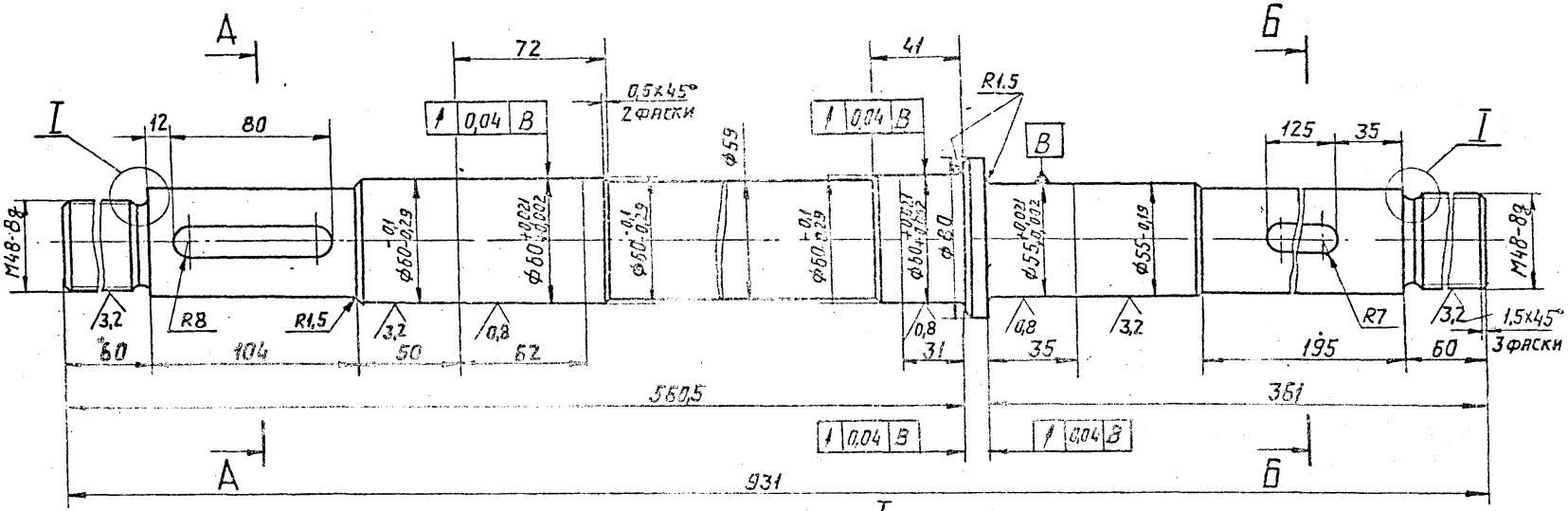

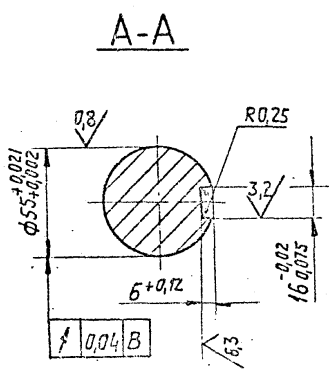

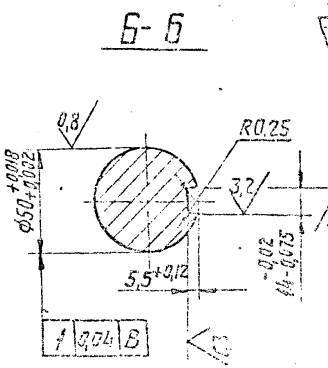

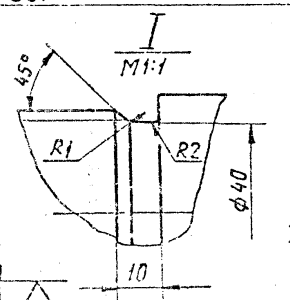

1. HRC 40....45.
2. Неуказанные предельные отклонения размеров: $+t_2; -t_2; \pm\frac{t_2}{2}$

38

Изм.	Лист	№ докум.	Подп.	Дата
Разраб.		Медвидя		14.5.81
Пров.		Брукова		6.81
Рук. груп.		Фрадкин		14.81

А6Г045.144

Вал

Сталь 45
ГОСТ 1050-74

Лит.	Масса	Масшт.
И	17,9	1:2

Лист | Листов 1

Госстрой СССР
Сантехпроект
г. Москва

Формат 22

Инв. № подл.	Подп. и дата	Взам. инв. №	Инв. № дубл.	Подп. и дата
2254	2.11.82			

Выпуск 1-5

Серия 5.904-15

А6Г045.142

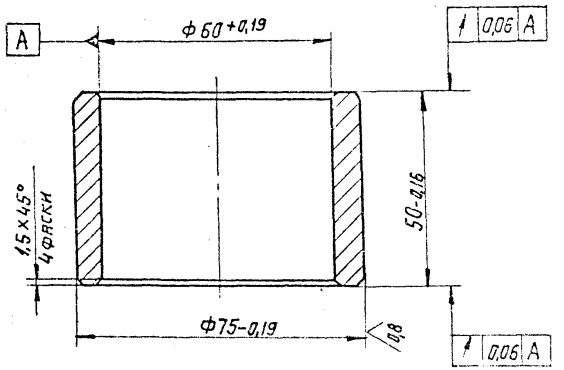

Изм.	Лист	№ докум.	Подп.	Дата
Разраб.		Меднова		4.5.81
Пров.		Брукова		6.81
Рук. гр.		Фрадкин		06.81
Н. контр.		Мерзляков		03.06.81
Утв.		Чиромирская		06.81

Инв. № подл. | Подп. и дата | Взам. инв. № | Инв. № дубл. | Подп. и дата

Гриф 2.11.82

2252

А6Г045.142

Втулка

Лит.	Масса	Масшт.
И	0,62	1:1

Лист | Листов 1

Ст. 3 ГОСТ 380-71

Госстрой СССР
Сантехпроект

Копировал: [illegible]

Формат 11

А6Г045.146

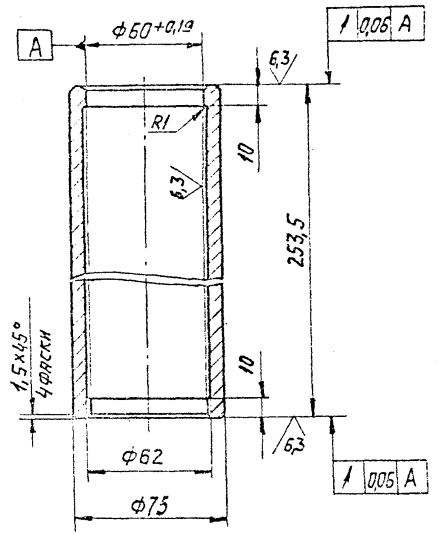

Неуказанные предельные отклонения размеров: $+t_2; -t_2; \pm \frac{t_2}{2}$

Изм.	Лист	№ докум.	Подп.	Дата
Разраб.		Меднова		11.81
Пров.		Брукова		6.81
Рук. гр.		Фрадкин		12.81
Н. контр.		Мерзляков		[illegible]
Утв.		Чиромирская		[illegible]

Инв. № подл. | Подп. и дата | Взам. инв. № | Инв. № дубл. | Подп. и дата

Гриф 2.11.82

А6Г045.146

Втулка

Лит.	Масса	Масшт.
И	2,8	1:2

Лист | Листов 1

Ст. 3 ГОСТ 380-71

Госстрой СССР
Сантехпроект

Копировал: [illegible]

Формат 11

А-А

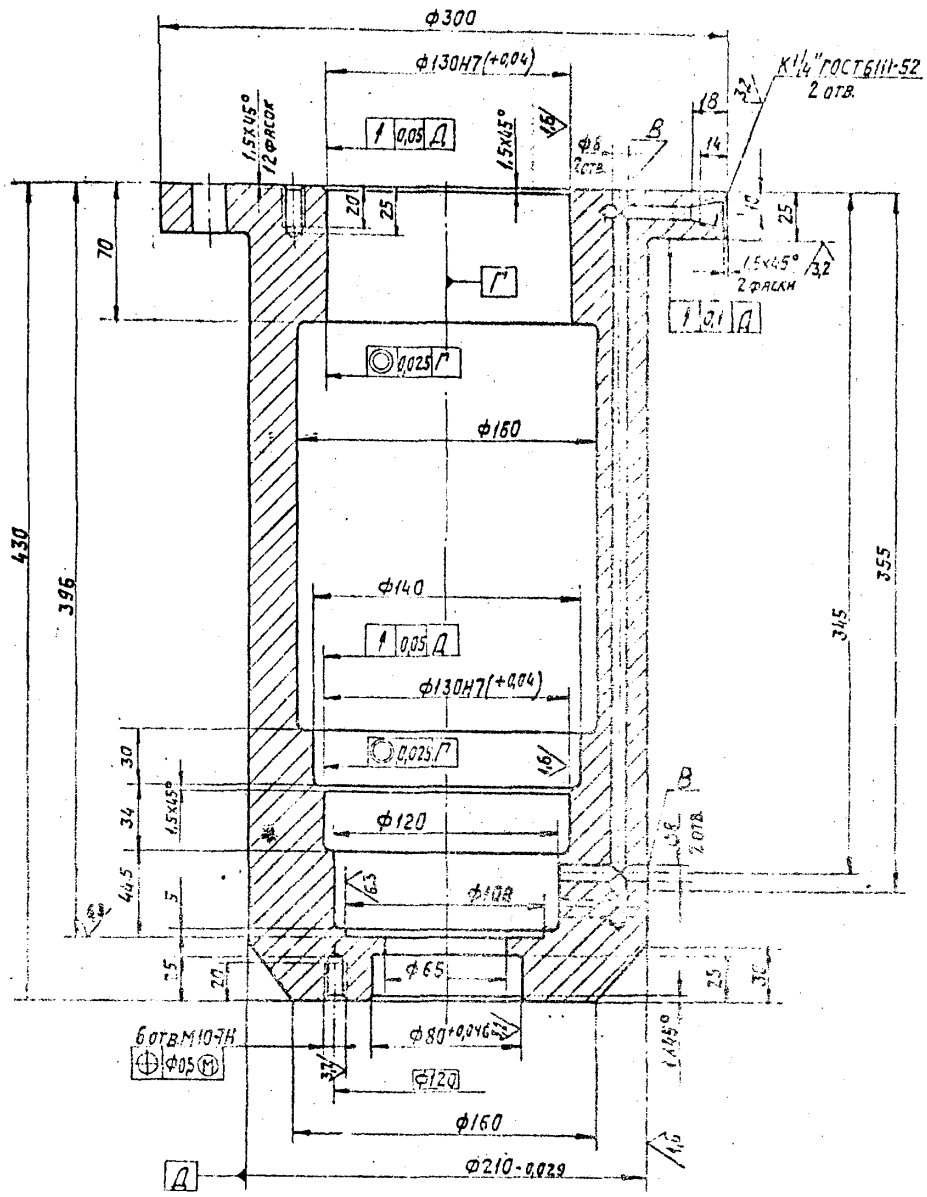

Б-Б

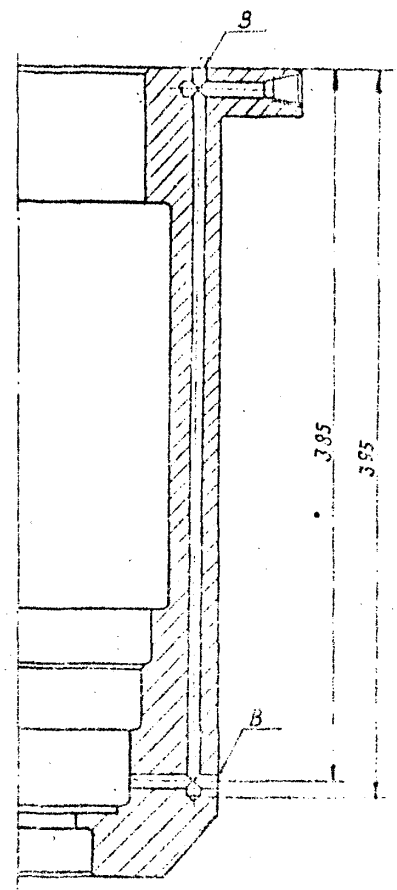

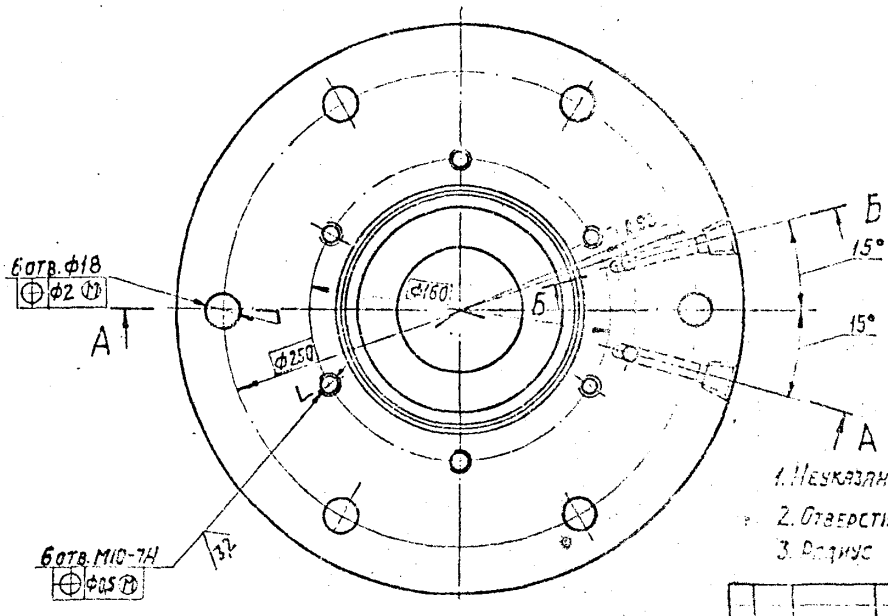

1. Неуказанные предельные отклонения размеров: $\pm t_2$; $-t_2$; $\pm \frac{t_2}{2}$
2. Отверстия в местах В заглушить.
3. Радиус скруглений 2,5 мм.

39

| | | |

Формат	Зона	Поз.	Обозначение	Наименование	Кол.	Примечание
				Документация		
12			АБГ045.160	Сборочный чертеж		
				Детали		
11		1	АБГ045.161	Конус	1	
11		2	АБГ045.162	Обечайка	1	
11		3	АБГ045.163	Полукольцо	2	
11		4	АБГ045.164	Скоба	4	
11		5	АБГ045.165	Ребро	6	

Инв. № подл. 2261 | Подп. и дата | Взам. инв. № | Инв. № дубл. | Подп. и дата

Изм.	Лист	№ докум.	Подп.	Дата
Разраб.		Спиридонов		6.81
Пров.		Брукова		6.81
Рук. гр.		Фрадкин		15.81
Н. контр.		Черняков		13.05.81
Утв.		Спивак		15.81

АБГ045.160

Патрубок телескопический

Лит.	Лист	Листов
И		1

Госстрой СССР

Копировал

АБГ045.163

(√)

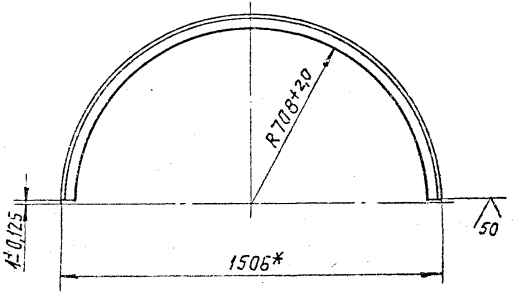

* Размер для справок

Инв. № подл. 2265 | Подп. и дата | Взам. инв. № | Инв. № дубл. | Подп. и дата

Изм.	Лист	№ докум.	Подп.	Дата
Разраб.		Спиридонов		6.81
Пров.		Брукова		6.81
Рук. гр.		Фрадкин		15.81
Н. контр.		Черняков		13.05.81
Утв.		Спивак		15.81

АБГ045.163

Полукольцо

Лит.	Масса	Масшт.
И	6,35	1:15

Лист | Листов 1

Уголок Б-45х45х4 ГОСТ 8509-72 / Ст 3сп ГОСТ 535-79.

Госстрой СССР Сантехпроект г. Москва

Копировал

Формат 11

Серия 5.904-15 Выпуск 1-5

А6Г045.164

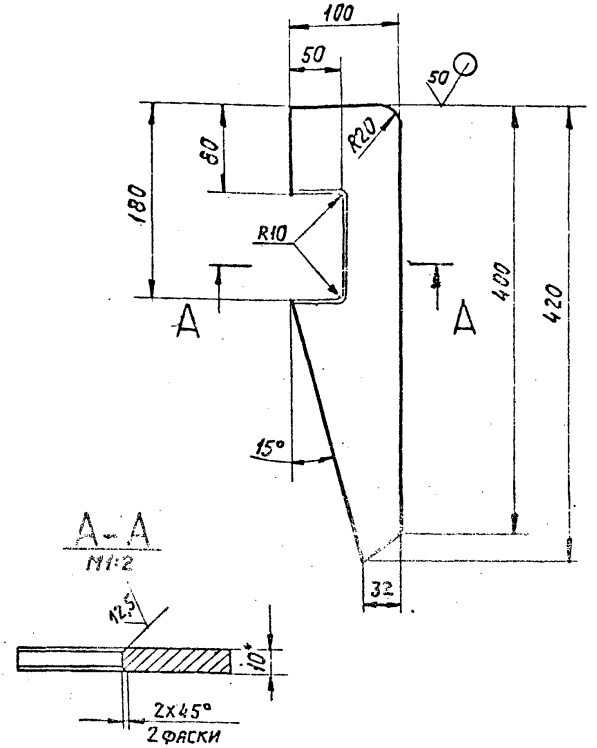

1.* Размер для справок.

2. Неуказанные предельные отклонения размеров: $-t_2, \pm \frac{t_2}{2}$.

Изм.	Лист	№ докум.	Подп.	Дата
Разраб.	Спиридонова			6.81
Пров.	Брукова			6.81
Рук. груп.	Фрадкин			01.11
Н. контр.	Перзлакова			03.11.81
Утв.	Шимирская			06.81

А6Г045.164

Скоба

Лит.	Масса	Масшт.
К	1,4	1:4

Лист 5 10.0 ГОСТ 19903-74 / 8 Ст 3 ГОСТ 14637-79

Копировал: 3.11

Инв. № подл. 2266 | Подп. и дата | Взам. инв. № | Инв. № дубл. | Подп. и дата

А6Г045.165

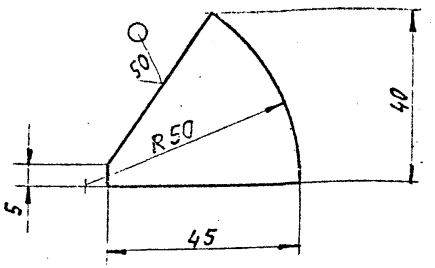

Неуказанные предельные отклонения размеров: $-t_2, \pm \frac{t_2}{2}$

Изм.	Лист	№ докум.	Подп.	Дата
Разраб.	Спиридонова			6.81
Пров.	Брукова			6.81
Рук. груп.	Фрадкин			11.11

А6Г045.165 40а

Ребро

Лит.	Масса	Масшт.
И	0,17	1:1

Лист 5 6.0 ГОСТ 19903-74 / 8 Ст 3 ГОСТ 14637-79

Госстрой СССР Сантехпроект г. Москва

Формат: 11

Копировал: 3.11

А6Г045.161

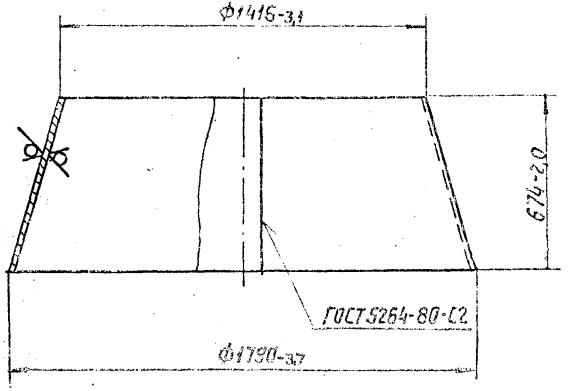

Изм	Лист	№ докум.	Подп.	Дата
Разраб.		Спиридоненко		6.81
Пров.		Брукова		6.81
Рук. гр.		Фрадкин		6.81
Н. контр.		Мерзлякова		
Утв.		Шишмирская		

А6Г045.161

Конус

Лит. | Масса | Масшт.

И | 106,0

Лист | Листов 1

Госстрой СССР

Лист Б4,0 ГОСТ 19903-74

В Ст.3 ГОСТ 14637-79

Копировал

Инв. № подл. 2263 | Подп. и дата 2.11.82 | Взам. инв. № | Инв. № дубл. | Подп. и дата

А6Г045.162

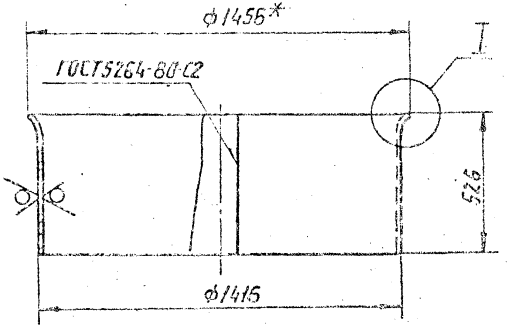

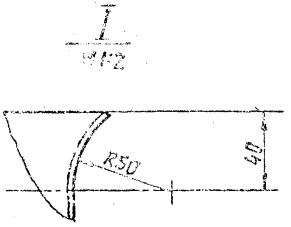

1* Размер для справок

2. Неуказанные предельные отклонения размеров: $-t_{z_i} \pm \frac{t_{z_i}}{2}$

Изм	Лист	№ докум.	Подп.	Дата
Разраб.		Спиридоненко		6.81
Пров.		Брукова		6.81
Рук. гр.		Фрадкин		6.81
Н. контр.		Мерзлякова		
Утв.		Шишмирская		

А6Г045.162

Обечайка

Лит. | Масса | Масшт.

И | 74,7 | 1:15

Лист | Листов 1

Госстрой СССР

Лист Б4,0 ГОСТ 19903-74

В Ст.3 ГОСТ 14637-79

Сантехпроект г. Москва

Формат 4

А6Г045.160СБ

Выпуск 1-5

Серия 5.904-15

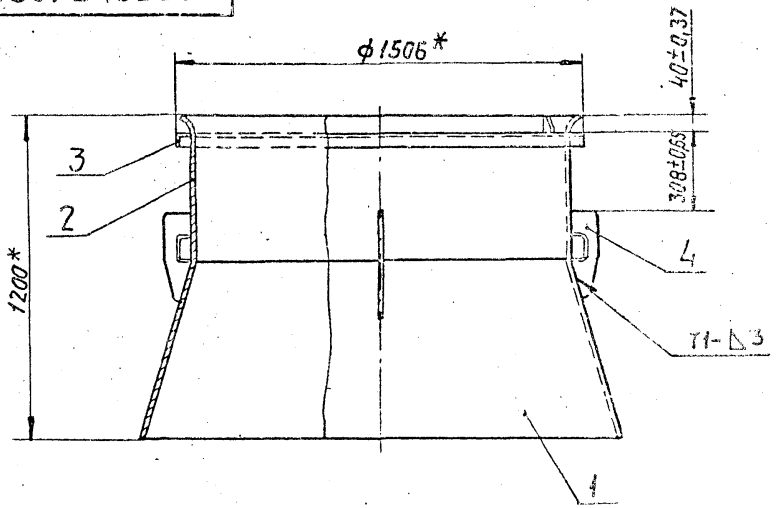

А-А повернуто
М1:1

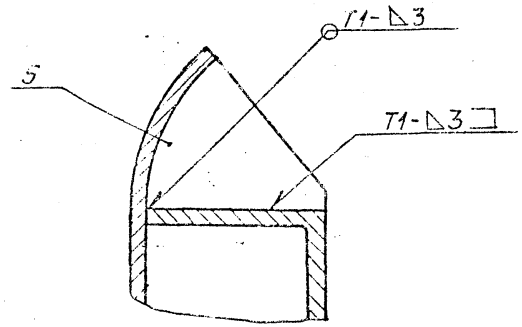

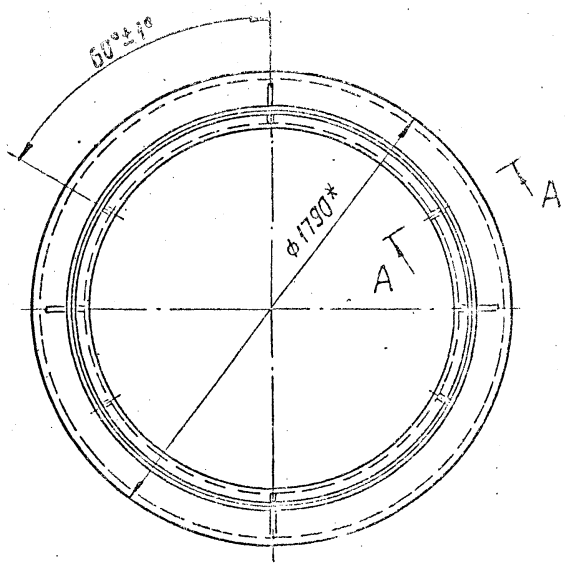

1* Размеры для справок

2. Сварные швы по ГОСТ 5264-80

Изм.	Лист	№ докум.	Подп.	Дата
Разраб.				
Пров.				
Рук. гр.				
Гл. спец.				
Н. контр.				
Утв.				

А6Г045.160СБ

Патрубок телескопический. Сборочный чертеж

Лит.	Масса	Масштаб
И	206	1:15

Лист | Листов 1

Госстрой СССР
Сантехпроект
г. Москва

Копировал | Формат 12

Инв. № подл.	Подп. и дата	Взам. инв. №	Инв. № дубл.	Подп. и дата
2262	Гриф 2.11.82			

АБГ045.150

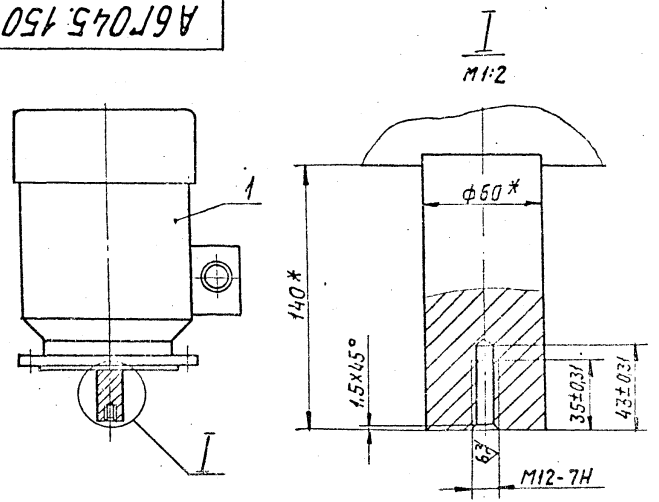

* Размеры для справок

Формат	Зона	Поз.	Обозначение	Наименование	Кол.	Примечание
				Стандартные изделия		
		1		Электродвигатель 4А200М6У3 исп. М302 N=22кВт ГОСТ 19523-74	1	

				Документация		
12			АБГ045.170СБ	Сборочный чертеж		
				Детали		
11		1	АБГ045.171	Обечайка	1	
11		2	АБГ045.172	Фланец	1	
11		3	АБГ045.173	Захват	4	
11		4	АБГ045.174	Ушко	8	
				Стандартные изделия		
		5		Болт М10х30.35.016 ГОСТ 7798-70	4	
		6		Гайка М10.4.016 ГОСТ 5915-70	4	
		7		Шайба 10.01.15 ГОСТ 11371-78	4	

Инв. № подл. | Подп. и дата | Взам. инв. № | Инв. № дубл. | Подп. и дата

Гидр 2.11.82

Изм.	Лист	№ докум.	Подп.
Разраб.		Брукова	
Пров.		Фролкин	
Рук. груп.		Рябский	
Н. контр.		Мерзлякова	
Утв.		Сливак	

АБГ045.150

Электродвигатель

Лит.	Масса	Масштаб
	275	1:10

Лист | Листов 1

ГПИ Сантехпроект

Копировал Фм.

Формат А4

Инв. № подл.	Подп. и дата	Взам. инв. №	Инв. № дубл.	Подп. и дата

Гидр 2.11.82

Изм.	Лист	№ докум.	Подп.
Разраб.		Брукова	
Пров.		Фролкин	
Рук. груп.		Рябский	
Н. контр.		Мерзлякова	
Утв.		Сливак	

АБГ045.170

Ведомость

Лит.	Лист	Листов
	1	1

ГПИ Сантехпроект

Копировал Фм.

Формат А4

Формат	Зона	Поз.	Обозначение	Наименование	Кол.	Примечание
				Документация		
12			АБГ045.180СБ	Сборочный чертеж		
				Детали		
11		1	АБГ045.181	Ниппель	2	
11		2	АБГ045.182	Накидная гайка	2	
11		3	АБГ045.183	Труба	1	

Изм.	Лист	№ докум.	Подп.	Дата
Разраб.		Меднова		
Пров.		Брукова		6.81
Рук.груп.		Фрадкин		06.81
Н.контр.		Мезлакова		03.82
Утв.		Сливак		

АБГ045.180

Маслопровод

Лит. | Лист | Листов

Госстрой СССР
САНТЕХПРОЕКТ
г. Москва

Копировал | Формат: 11

Формат	Зона	Поз.	Обозначение	Наименование	Кол.	Примечание
				Документация		
12			АБГ045.190СБ	Сборочный чертеж		
				Детали		
11		1	АБГ045.181	Ниппель	2	
11		2	АБГ045.182	Накидная гайка	2	
11		3	АБГ045.191	Труба	1	

42а

Изм.	Лист	№ докум.	Подп.	Дата
Разраб.		Меднова		
Пров.		Брукова		6.81
Рук.груп.		Фрадкин		06.81
Н.контр.		Мезлакова		03.82
Утв.		Сливак		

АБГ045.190

Маслопровод

Лит. | Лист | Листов

Госстрой СССР
САНТЕХПРОЕКТ
г. Москва

Копировал | Формат: 11

А6Г045.173

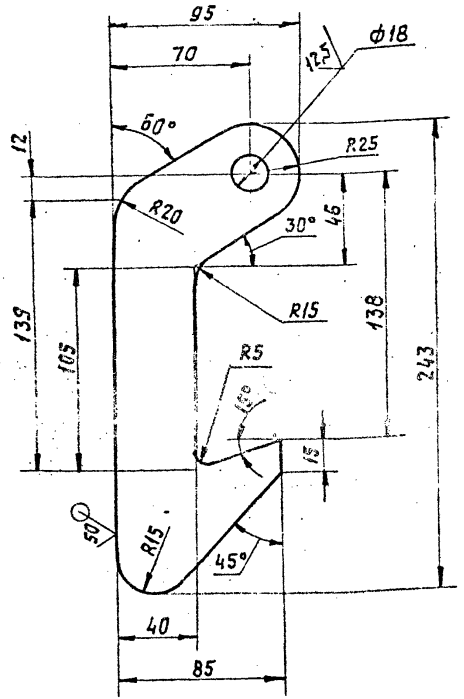

Неуказанные предельные отклонения размеров: $+t_2; -t_2; \pm\frac{t_2}{2}$.

Изм.	Лист	№ докум.	Подп.	Дата	А6Г045.173		
Разраб.		Гринфонеева		5.81	Захват	Лит. И	Масса 0,8	Масшт. 1:2
Пров.		Брукова		6.81		Лист	Листов 1
Рук.гр.		Фрадкин		16.81		Госстрой СССР Сантехпроект	
Н. контр.		Мерзляков			Лист Б8,0 ГОСТ 19903-74 / В Ст.3 ГОСТ 14637-79		
Утв.							

Копировал

А6Г045.174

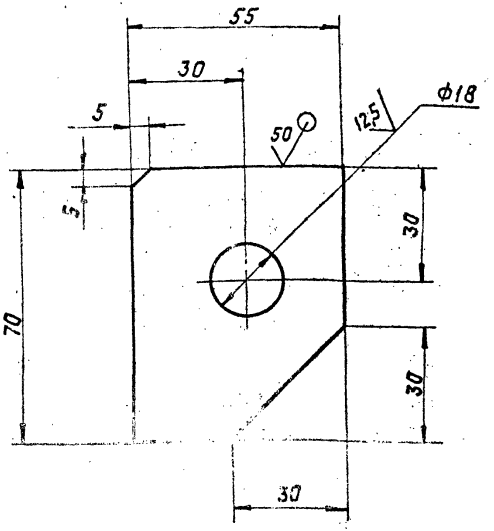

Неуказанные предельные отклонения размеров: $+t_2; -t_2; \pm\frac{t_2}{2}$

Изм.	Лист	№ докум.			А6Г045.174		43
Разраб.		Гринфонеева		5.81	Ушко	Лит. И	Масса 0,2	Масшт. 1:1
Пров.		Брукова		6.81		Лист	Листов 1
Рук.гр.		Фрадкин		16.81		Госстрой СССР Сантехпроект Москва	
Лист Б6,0 ГОСТ 19903-74 / В Ст.3 ГОСТ 14637-79							

Копировал

Формат

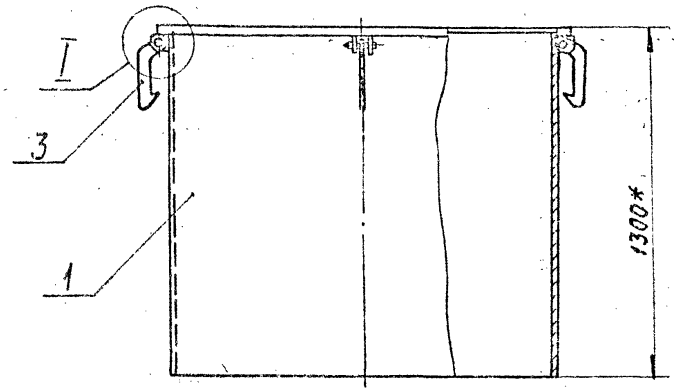

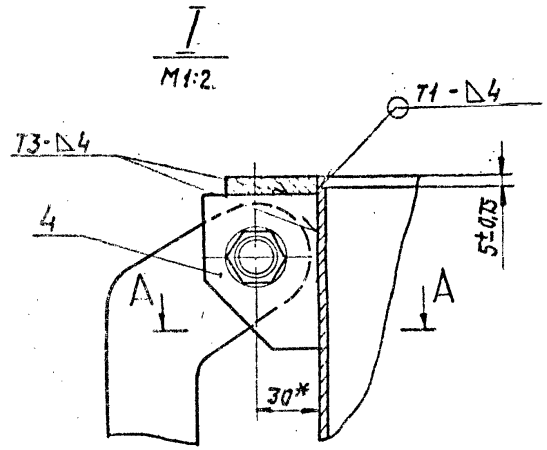

А-А

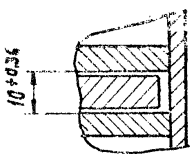

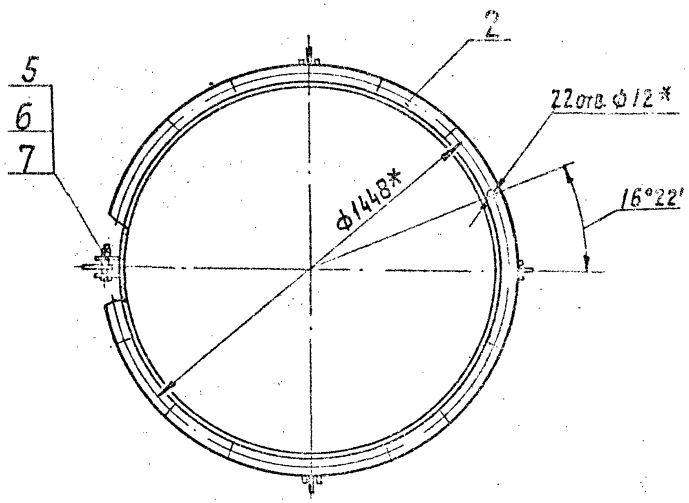

1. Размеры для справок.
2. Сварные швы по ГОСТ 5264-80.

				А6Г045.170СБ			43а
Изм.	Лист	№ докум.	Подп.	Дата	Воздуховод. Сборочный чертеж	Лит. И	Масса 293	Масшт. 1:15
Разраб.		Кириллов		5.81				
Пров.		Брукова		6.81				
Рук. груп.		Фрадкин		06.81		Лист	Листов 1	
Н. конт.		Шкомирская		06.81		ГОССТРОЙ СССР САНТЕХПРОЕКТ г. МОСКВА		
Гл. инж.		Мезвакова		03.06.81				
Утв.		Сурак		06.81				

Копировал: [illegible]

Формат: 12

Инв. № подл. 2260 | Подп. и дата Грицев 2.11.82 | Взам. инв. № | Инв. № дубл. | Подп. и дата | Справ. № 3,404-15 | Выпуск 1-5

А6Г045.180СБ

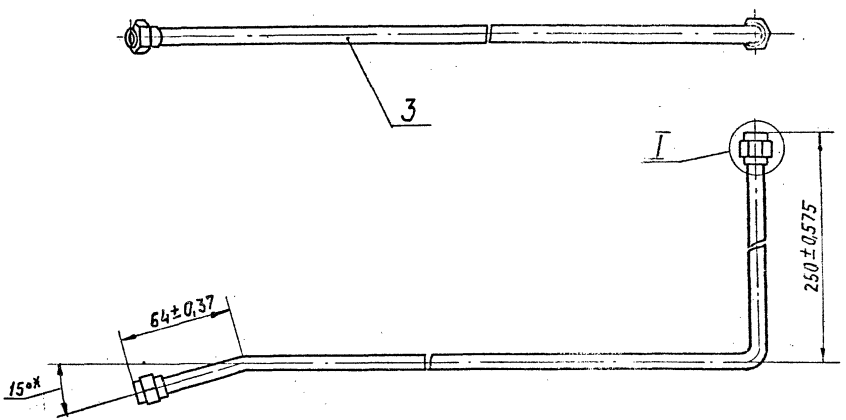

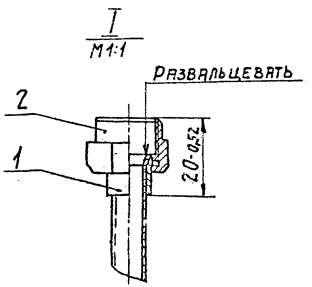

* Размер для справок.

44

Изм.	Лист	№ докум.	Подп.	Дата	А6Г045.180СБ		
Разраб.		Меднова		4.4.81	Маслопровод. Сборочный чертеж	Лит. И	Масса 0,27	Масшт. 1:2
Пров.		Брукова		6.81		Лист	Листов 1
Рук. груп.		Фрадкин		13.81		Госстрой СССР Сантехпроект г. Москва	
Гл. спец.		Чиринская		06.81			
Н. контр.		Мезорякова		06.81			
Утв.		Спирек		06.81			

Копировал: Del

Формат 12

Инв. № подл.	Подп. и дата	Взам. инв. №	Инв. № дубл.	Подп. и дата
2275	2.11.82			

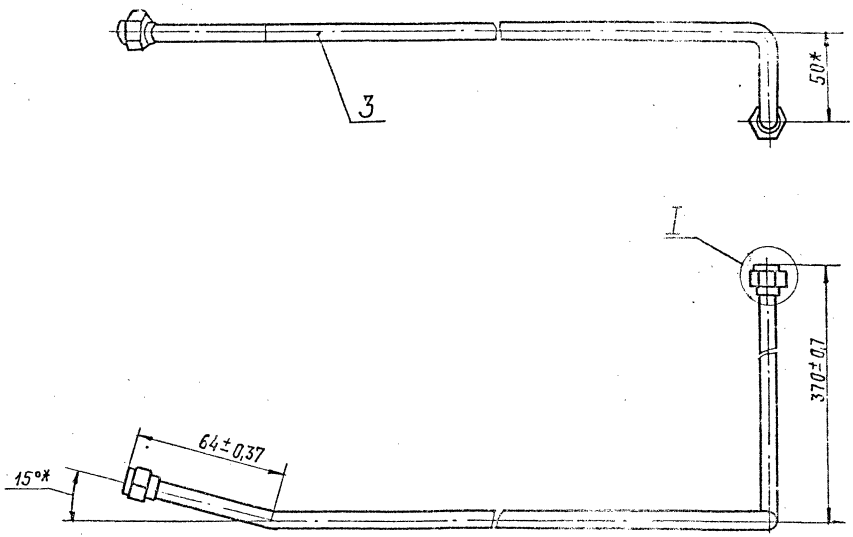

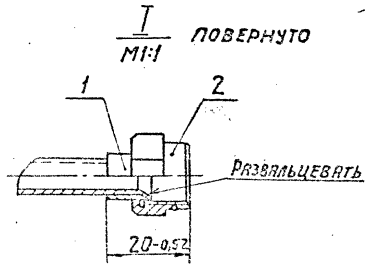

* РАЗМЕР ДЛЯ СПРАВОК.

44а

				А6Г045.190СБ			
Изм.	Лист	Подп.	Дата	Маслопровод. Сборочный чертеж	Лит.	Масса	Масшт.
Разраб.	Медкова				К	0,32	1:2
Пров.	Зрукова		6.81		Лист	Листов 1	
Гл.	Фрадкин				Госстрой СССР САНТЕХПРОЕКТ г. Москва		
Гл.							

Копировал

Формат: 12

Выпуск 1-5

Серия 5.904-15

Инв. № подл.	Подп. и дата	Взам. инв. №	Инв. № дубл.	Подп. и дата
2290	Дмитр 2.11.82			

А6Г045.181

6,3 (√)

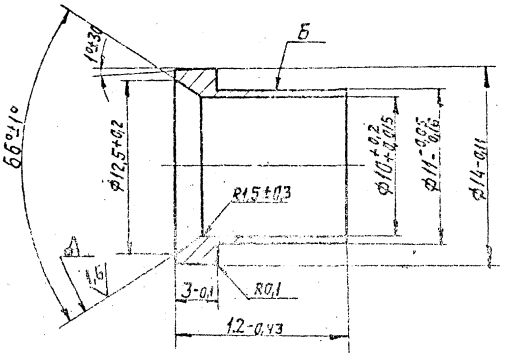

Биение поверхности А относительно поверхности Б не более 0,05 мм

Изм.	Лист	№ докум.	Подп.	Дата	А6Г045.181		
Разраб.		Меднова		6.11	Ниппель	Лит.	Масса	Масшт.
Пров.		Брукова		6.11		И	0,0035	4:1
Рук. груп.		Фралкин		15.11		Лист	Листов 1
Н. контр.		Тимофеева		8.11	Сталь 35 ГОСТ 1050-74	Госстрой СССР	
Утв.		Тимофеева		8.11			

Инв. № подл. 2276 | Подп. и дата | Взам. инв. № | Инв. № дубл. | Подп. и дата

А6Г045.182

6,3 (√)

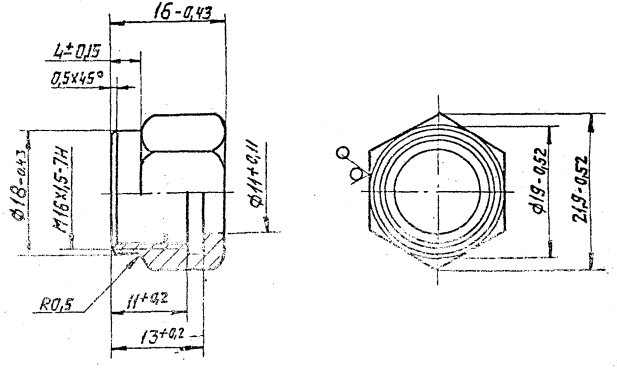

45

Изм.	Лист	№ докум.	Подп.	Дата	А6Г045.182		
Разраб.		Меднова		1.11	Гайка накидная	Лит.	Масса	Масшт.
Пров.		Брукова		6.11		И	0,015	2:1
Рук. груп.		Фралкин		15.11		Лист	Листов 1
Н. контр.		Тимофеева		8.11	Шестигранник 19 ГОСТ 2879-69	Госстрой СССР	
Утв.		Тимофеева		8.11	35 ГОСТ 1051-73	СПИТЕХПРОЕКТ	
Инв. № подл.	Подп. и дата	Взам. инв. №	Инв. № дубл.	Подп. и дата		Москва	
Утв.		Тимофеева		8.11		Фармати	

Выпуск 1-5

Серия 5.904-15

АБГ045.191

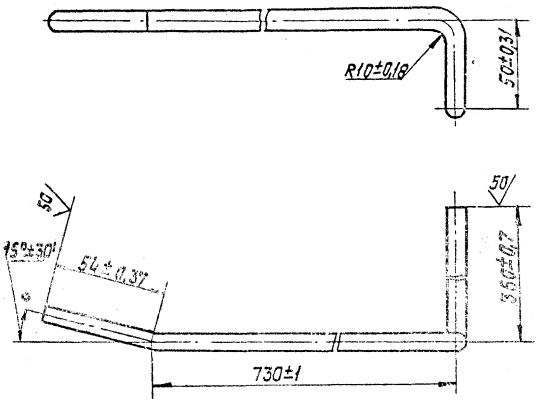

Изм.	Лист	№ докум.	Подп.	Дата	АБГ045.191	
Пров.	Брукова			6.91	Труба	Лит. И / Масса 0,29 / Масштаб 1:2
Рук.груп.	Фрадкин			06.91		
Н.контр.	Мерзляков				Труба 10х1 Л63 ГОСТ 494-76	
Утв.	Шемирская					

Копировал: Ф.

АБГ045.183

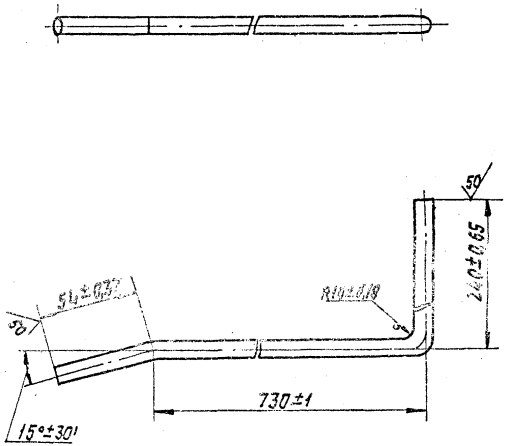

45а

Изм.	Лист	№ докум.	Подп.	Дата	АБГ045.183	
Пров.	Брукова			6.91	Труба	Лит. И / Масса 0,26 / Масштаб 1:2
Рук.груп.	Фрадкин			06.91		Лист / Листов 1
Н.контр.	Мерзляков				Труба 10х1 Л63 ГОСТ 494-76	Госстрой СССР Спитехпроект г. Москва
Утв.	Шемирская					

Копировал: Ф.

gost.e-ecolog.ru