ГОСУДАРСТВЕННЫЙ КОМИТЕТ СССР ПО ДЕЛАМ СТРОИТЕЛЬСТВА (ГОССТРОЙ СССР)

ТИПОВАЯ ДОКУМЕНТАЦИЯ НА СТРОИТЕЛЬНЫЕ СИСТЕМЫ
И ИЗДЕЛИЯ ЗДАНИЙ И СООРУЖЕНИЙ

СЕРИЯ 5.904-15

АСПИРАТОРЫ СИОТ

ВЫПУСК 1-4

АСПИРАТОР СИОТ №8

РАБОЧИЕ ЧЕРТЕЖИ

РАЗРАБОТАНЫ
ГОСУДАРСТВЕННЫМ ПРОЕКТНЫМ ИНСТИТУТОМ
САНТЕХПРОЕКТ
ГОССТРОЯ СССР

УТВЕРЖДЕНЫ
И ВВЕДЕНЫ В ДЕЙСТВИЕ
С 15 июня 1982 г.
ГЛАВПРОМСТРОЙПРОЕКТОМ ГОССТРОЯ СССР
ПРИКАЗ №34 от 8 июня 1982 г.

ГЛАВНЫЙ ИНЖЕНЕР ИНСТИТУТА Шиллер Ю.И.

ГЛАВНЫЙ ИНЖЕНЕР ПРОЕКТА Спивак В.А.

gost.e-ecolog.ru

Содержание

Обозначение	Наименование	Стр.
	Содержание	2,3
АБГ044.000ТО	Техническое описание	3,4
АБГ044.000	Аспиратор СИОТ № 8	4
АБГ044.000СБ	Аспиратор СИОТ № 8. Сборочный чертеж.	5,6
АБГ044.001	Винт натяжной	7
АБГ044.007	Прокладка	
АБГ044.002	Шкив	
АБГ044.003	Шайба торцевая	8
АБГ044.004	Планка стопорная	
АБГ044.005	Крышка	
АБГ044.006	Прокладка	
АБГ044.010	Поддон	9
АБГ044.008	Штуцер	
АБГ044.045	Пластина	
АБГ044.046	Косынка упорная	
АБГ044.020	Патрубок сливной	10
АБГ044.040	Стакан	
АБГ044.048	Фланец	
АБГ044.040СБ	Стакан. Сборочный чертеж	
АБГ044.010СБ	Поддон. Сборочный чертеж	11, 12
АБГ044.021	Патрубок	12
АБГ044.020СБ	Патрубок сливной. Сборочный чертеж	
АБГ044.011	Ребро	13
АБГ044.012	Обечайка	

Обозначение	Наименование	Стр.
АБГ044.013	Фланец верхний	13
АБГ044.014	Фланец нижний	
АБГ044.015	Ребро	14
АБГ044.016	Конус	
АБГ044.017	Кольцо	
АБГ044.018	Косынка	
АБГ044.030СБ	Корпус. Сборочный чертеж	15,16
АБГ044.030	Корпус	16
АБГ044.038	Заглушка	17
АБГ044.033	Патрубок	
АБГ044.034	Плита	
АБГ044.032	Труба	
АБГ044.036	Фланец	18
АБГ044.039	Фланец	
АБГ044.041	Ребро	
АБГ044.042	Обечайка	19
АБГ044.043	Ребро	
АБГ044.044	Обечайка	
АБГ044.050	Трубопровод	20
АБГ044.051	Заглушка	
АБГ044.050СБ	Трубопровод. Сборочный чертеж	
АБГ044.052	Труба	21
АБГ044.053	Труба	
АБГ044.054	Труба	
АБГ044.055	Труба	

2042 Гриф 1.11.82

Обозначение	Наименование	Стр.
АБГ044.060	Люк смотровой	22
АБГ044.070	Крышка	
АБГ044.080	Защелка	
АБГ044.090	Винт прижимной	
АБГ044.060СБ	Люк смотровой. Сборочный чертеж	23
АБГ044.061	Ось	24
АБГ044.062	Прокладка	
АБГ044.063	Косынка	
АБГ044.064	Дуга	
АБГ044.075	Лист	25
АБГ044.070СБ	Крышка. Сборочный чертеж	
АБГ044.071	Рамка	26
АБГ044.072	Ручка	
АБГ044.073	Бобышка	
АБГ044.074	Петля	
АБГ044.081	Полоса	27
АБГ044.080СБ	Защелка. Сборочный чертеж	
АБГ044.091	Винт	
АБГ044.090СБ	Винт прижимной. Сборочный чертеж	
АБГ044.100	Шарнир	28
АБГ044.110	Плита	
АБГ044.120	Ротор	
АБГ044.104	Втулка	
АБГ044.100СБ	Шарнир. Сборочный чертеж	29
АБГ044.101	Ребро	30
АБГ044.102	Ушко	
АБГ044.103	Ось	30
АБГ044.111	Уголок	31
АБГ044.112	Косынка	
АБГ044.113	Плита	
АБГ044.110СБ	Плита. Сборочный чертеж	
АБГ044.120СБ	Ротор. Сборочный чертеж	32
АБГ044.121	Кольцо верхнее	33
АБГ044.122	Конус	
АБГ044.125	Ступица	
АБГ044.123	Лопатка	
АБГ044.124	Кольцо нижнее	34
АБГ044.140	Электродвигатель	
АБГ044.130	Узел подшипниковый	
АБГ044.130СБ	Узел подшипниковый. Сборочный чертеж	35
АБГ044.134	Вал	36
АБГ044.132	Втулка	
АБГ044.136	Втулка	
АБГ044.135	Прокладка	37
АБГ044.139	Планка стопорная	
АБГ044.131	Шкив	
АБГ044.160	Воздуховод	38
АБГ044.138	Крышка	
АБГ044.133	Крышка	
АБГ044.137	Корпус	39
АБГ044.150	Патрубок телескопический	40

Обозначение	Наименование	Стр.
АБГ044.152	Обечайка	40
АБГ044.151	Конус	
АБГ044.153	Полукольцо	
АБГ044.154	Скоба	41
АБГ044.155	Ребро	
АБГ044.150СБ	Патрубок телескопический Сборочный чертеж	
АБГ044.163	Захват	42
АБГ044.164	Ушко	
АБГ044.160СБ	Воздуховод. Сборочный чертеж	
АБГ044.170	Маслопровод	43
АБГ044.180	Маслопровод	
АБГ044.161	Обечайка	
АБГ044.162	Фланец	
АБГ044.170СБ	Маслопровод. Сборочный чертеж	44
АБГ044.180СБ	Маслопровод. Сборочный чертеж	
АБГ044.171	Ниппель	45
АБГ044.172	Гайка накидная	
АБГ044.181	Труба	
АБГ044.173	Труба	

2042 Гридз 1.11.82

В настоящем выпуске приведены рабочие чертежи аспиратора СИОТ №8.

Технические характеристики, данные для подбора, указания по монтажу и эксплуатации приведены в выпуске 0.

Аспираторы СИОТ предназначены для очистки вентиляционного воздуха от влажной пыли и могут применяться для различного оборудования, узлов и трактов, характеризующихся одновременным выделением пара и пыли (влажной пыли).

Аспиратор СИОТ является агрегатом, сочетающим в себе функции мокрого пылеуловителя и побудителя тяги. Он размещается, как правило, на крышках укрытий мест выделения пыли и пара.

Аспиратор СИОТ представляет собой аппарат коническо-цилиндрической формы с вмонтированным в него вентиляторным колесом диагонального типа.

Задний (верхний) диск рабочего колеса вентилятора – конус с углом при вершине 120°, на который во время работы подается вода.

Диск снабжен сливным буртиком специальной конструкции, исключающим возможность попадания воды на лопатки колеса и технологическое оборудование во время остановки аппарата

2043 Гридз 1.11.82

Изм	Лист	N докум.	Подп.	Дата
Разраб.		Фрадкин		06.81
Пров.		Ушомирская		06.81
Гл. спец.		Ушомирская		06.81
Н. контр.		Мерзлякова		06.81
Утв.		Спивак		06.81

АБГ044.000ТО

Аспиратор СИОТ №8

Техническое описание

Лит	Лист	Листов
И	2	3

Госстрой СССР
САНТЕХПРОЕКТ
г. Москва

Копировал:

Формат 11

В подшипниковом узле для уплотнения вала использованы двухрядные манжеты и, кроме того, предусмотрена возможность подкачки смазки во время работы аспиратора. Для защиты подшипникового узла и приводных ремней от влияния влажной транспортируемой среды, они помещены в Г-образную трубу.

Нижняя часть аспиратора (поддон) имеет днище, служащее одновременно входным патрубком вентилятора. Шарнирное соединение поддона с корпусом аспиратора позволяет откидывать корпус для обеспечения доступа к рабочему колесу при обслуживании и ремонте аспиратора. Для этих же целей служат и смотровые люки.

Телескопическое соединение верхних частей аппарата позволяет ускорить процесс подготовки аспиратора к ремонту и обслуживанию.

Аспирируемый воздух из полости укрытия через всасывающий патрубок проходит через ротор (рабочее колесо), где получает вращательное движение, а затем поступает в полость аппарата. Вода, подаваемая сверху на задний диск колеса, сходит с него в виде тонкодисперсных капель, которые пронизывают поток запыленного воздуха, отбрасываются на внутреннюю стенку корпуса и образуют на ней вспененный вращающийся слой.

Центробежная промывка воздуха водой и интенсивное вращение запыленного потока обеспечивает выделение пыли из воздуха и осаждение ее на смоченной поверхности корпуса агрегата. Образующийся шлам стекает на днище поддона и с него в шламоотводящий патрубок. Очищенный воздух через выхлопную трубу удаляется в атмосферу.

Технические данные аспиратора СИОТ №8:

Диаметр рабочего колеса, м – 0,8;
Окружная скорость колеса, м/с – 37;
Производительность, $м^3/ч$ – 18500;
Рекомендуемый расход воды, $м^3/ч$ – 5,6÷7,4;
Установочная мощность, кВт – 15.

Полное давление, создаваемое аспиратором, Па (кгс/$м^2$) – 150÷200 (15÷20).

Степень очистки – 98÷99 %.

При изготовлении аспираторов следует руководствоваться следующими требованиями:

1. Заготовки из листового и фасонного проката должны быть очищены от загрязнений, окалины, следов коррозии, заусенцев и других дефектов способом, не понижающим его прочность.

2. Заготовки следует править, а острые кромки притупить.

3. Гнутые детали из проката не должны иметь трещин, надрывов и короблений.

4. При вытяжке и вырубке деталей из листового проката в местах перегиба и по периметру вырубки не допускается утяжка металла свыше 1/3 его начальной толщины.

5. В случае коробления узлов при сварке допускается производить их правку до размеров, указанных на чертежах.

6. Заварка дефектных участков сварного шва должна производиться тем же методом и с использованием тех же сварочных материалов, которыми выполнялась сварка данного шва.

7. Резьба должна быть полной, не иметь искаженного профиля. На концах резьбы должны быть заходные фаски. Не допускаются местные срывы резьбы общей протяженностью более половины витка. На заходных частях резьбы заусенцы, загибы и другие дефекты не допускаются.

8. Резьба должна соответствовать СТ СЭВ 182-75 в пределах допусков 8g и 7H по СТ СЭВ 640-77, шероховатость поверхности – не более Ra 6,3 по ГОСТ 2789-73.

9. Размеры и допуски размеров шпоночных пазов по ГОСТ 23360-78.

10. Очистка поверхности узлов и деталей перед покрытием должна быть не ниже 2 степени очистки от окислов по ГОСТ 9.025-74.

11. Лакокрасочные покрытия должны соответствовать VI классу по ГОСТ 9.032-74.

Тип покрытия наружных поверхностей аспиратора должен указываться в проекте.

12. На внутренние поверхности аспиратора должно наноситься водостойкое покрытие, имеющее, кроме того, достаточную стойкость в среде аспирируемого воздуха, например: лак ХС-76 с 10% добавкой алюминиевой пудры по грунтовке ХС-010 ГОСТ 9355-60.

13. Покрытию не подлежат посадочные поверхности, покупные изделия, имеющие окраску, приводные ремни.

14. Все металлические неокрашенные поверхности аспиратора должны быть, в случае необходимости, подвергнуты консервации средствами временной защиты для изделий группы II-1 по ГОСТ 9.014-78.

15. После сборки аспиратор необходимо подвергнуть обкатке, для чего установить его на деревянные брусья высотой 150-200 мм, закрепить на них и обкатать аппарат в течение 6 часов.

Задевание движущихся частей за неподвижные, перегрев подшипникового узла и электродвигателя, утечка смазки не допускаются.

16. Рабочее колесо (ротор) аспиратора должно выдерживать без разрушения вращение с частотой, превышающей на 10% рабочую в течение 10 мин.

17. Перед транспортированием необходимо:

1.) отверстия для воды, шлама и смазки заглушить деревянными пробками;

2) верхний и нижний фланцы аспиратора закрыть рубероидом для предотвращения попадания влаги и загрязнений;

3) приводные ремни должны быть сняты и надежно закреплены внутри аппарата.

Инв. № подл.	Подп. и дата	Взамен инв. №	Инв. № дубл.	Подп. и дата
2043	Гриц 1.11.82			

Изм	Лист	№ докум.	Подп.	Дата	А6Г044.000ТО	Лист 3

Копировал: Формат 12

Формат	Зона	Поз.	Обозначение	Наименование	Кол.	Примечание
				Документация		
22			АБГ044.000СБ	Сборочный чертеж		
				Сборочные единицы		
11		1	АБГ044.010	Поддон	1	
11		2	АБГ044.030	Корпус	1	
11		3	АБГ044.060	Люк смотровой	2	
11		4	АБГ044.100	Шарнир	1	
11		5	АБГ044.110	Плита	1	
11		6	АБГ044.120	Ротор	1	
11		7	АБГ044.130	Узел подшипниковый	1	
11		8	АБГ044.140	Электродвигатель	1	
11		9	АБГ044.150	Патрубок телескопический	1	
11		10	АБГ044.160	Воздуховод	1	
11		11	АБГ044.170	Маслопровод	1	
11		12	АБГ044.180	Маслопровод	1	
				Детали		
11		13	АБГ044.001	Винт натяжной	2	
12		17	АБГ044.002	Шкив	1	

Выпуск 1-4

Серия 5.904-15

Инв. № подл. | Подп. и дата | Взам. инв. № | Инв. № дубл. | Подп. и дата

Гриф 1.11.82

Изм.	Лист	№ докум.	Подп.	Дата
Разраб.	Брукова			5.11
Пров.	Фрадкин			06.11
Рук.	Фрадкин			06.11
Н. контр.	Петровский			06.11
Утв.	Шмарк			06.11

АБГ044.000

Аспиратор СИОТ №8

Лит.	Лист	Листов
И	1	2

ГОССТРОЙ СССР САНТЕХПРОЕКТ г. Москва

Копировал: ФОРМАТ 11

Формат	Зона	Поз.	Обозначение	Наименование	Кол.	Примечание
11		18	АБГ044.003	Шайба торцевая	1	
11		19	АБГ044.004	Планка стопорная	1	
11		20	АБГ044.005	Крышка	1	
11		21	АБГ044.006	Прокладка	1	
11		22	АБГ044.007	Прокладка	1	
11		23	АБГ044.008	Штуцер	4	
				Стандартные изделия		
				Болты ГОСТ 7798-70		
		24		М8×20.36.016	5	
		25		М10×35.36.016	4	
		26		М16×50.36.016	-	
		27		М16×55.36.016	25	
				Гайки ГОСТ 5915-70		
		28		М16.4.016	22	
		29		М20.4.016	2	
				Шайбы ГОСТ 6402-70		
		30		8.65Г.016	5	
		31		16.65Г.016	25	
		32		Масленка 1.4.Ц6 ГОСТ 19853-74	1	
		33		Ремень В-2800Т ГОСТ 1284-68	5	

Инв. № подл. | Подп. и дата | Взам. инв. № | Инв. № дубл. | Подп. и дата

Гриф 1.11.82

Изм.	Лист	№ докум.	Подп.	Дата

АБГ044.000

Лист 2

Копировал: Формат 11

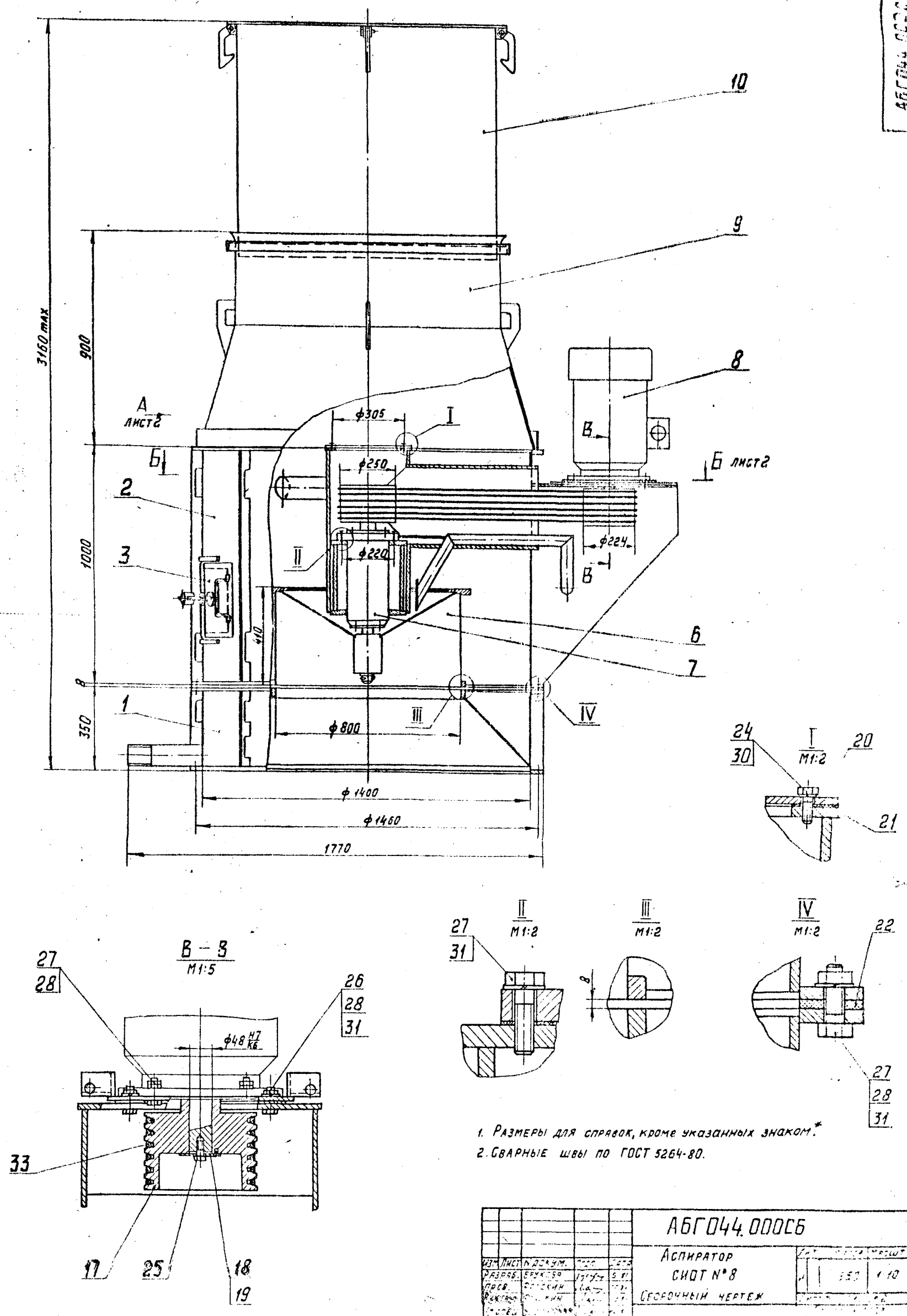

1. Размеры для справок, кроме указанных знаком.*
2. Сварные швы по ГОСТ 5264-80.

Изм.	Лист	N докум.	Подп.	Дата	АБГ044.000СБ
Разраб.		Брукова		5.11	Аспиратор СИОТ № 8 Сборочный чертеж
Пров.		Фоскин			Лит. / Масса / Масшт. 1:10
Рукоп.		Фоскин			
Стоп.					
Н.контр.					
Утв.					

Серия 5.904-15 Выпуск 1-4

Инв. N подл.	Подп. и дата	Взам. инв. N	Инв. N дубл.	Подп. и дата
204.5	1.11.82			

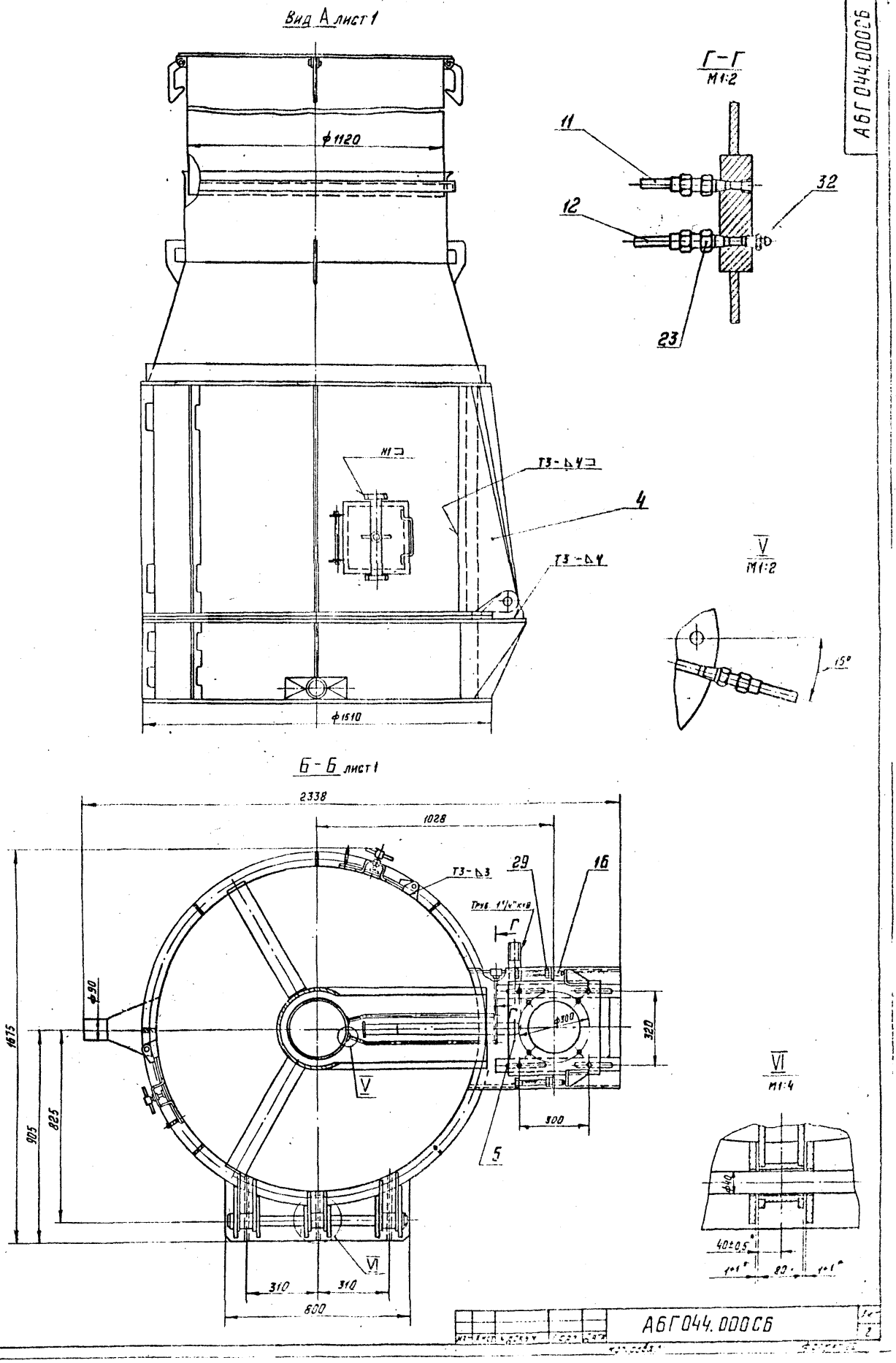

А6Г044.000СБ

Серия 5.904-15

Выпуск 1-4

Инв. № подл.	Подп. и дата	Взам. инв. №	Инв. № дубл.	Подп. и дата
2045	1.11.82			

А6Г044.000СБ

АБГ044.001

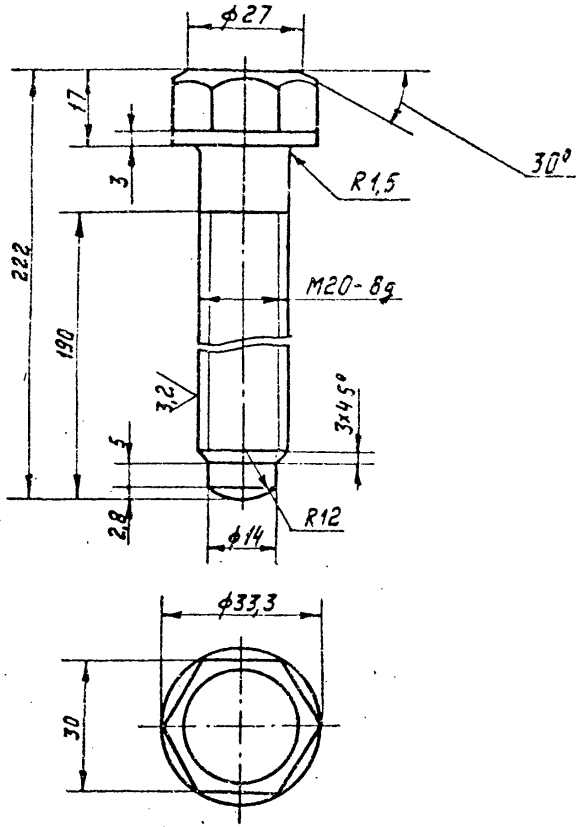

Неуказанные предельные отклонения размеров: $\pm t_2; \pm \frac{t_2}{2}$.

Изм.	Лист	N докум.	Подп.	Дата
Разраб.		Брукова		6.81
Пров.		Фрядкин		06.81
Рук. групп		Фрядкин		06.81
Н. контр.		Мерзлякова		06.81
Утв.		Ушомирская		06.81

Винт натяжной

Лит	Масса	Масшт.
И	0,62	1:1

Лист | Листов 1

Сталь 35 ГОСТ 1050-74

Госстрой СССР САНТЕХПРОЕКТ г. Москва

Копировал

Формат А4

Инв. N подл. 2046 | Подп. и дата 1.11.82 | Взам. инв. N | Инв. N дубл. | Подп. и дата

АБГ044.007

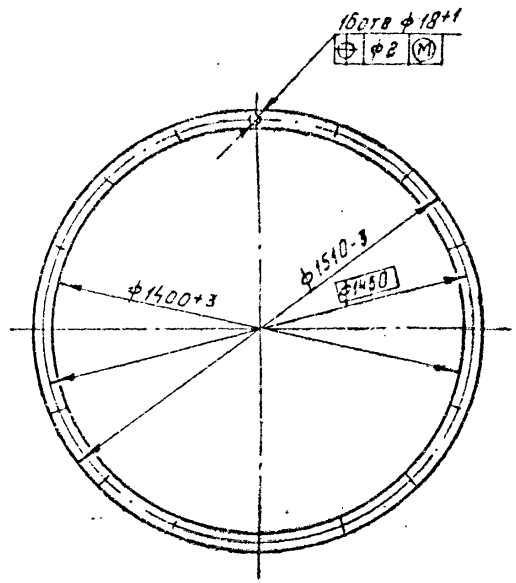

Изм.	Лист	N докум.	Подп.	Дата
Разраб.		Брукова		6.81
Пров.		Фрядкин		06.81
Рук. груп		Фрядкин		06.81
Н. контр.		Мерзлякова		06.81
Утв.		Ушомирская		06.81

Прокладка

Лит	Масса	Масшт.
И	3,2	1:15

Лист | Листов 1

Пластина I, лист, ТМКЩ-М-В ГОСТ 7338-77

Госстрой СССР САНТЕХПРОЕКТ г. Москва

Копировал

Формат А4

Инв. N подл. 2052 | Подп. и дата 1.11.82 | Взам. инв. N | Инв. N дубл. | Подп. и дата

АБГ044.002

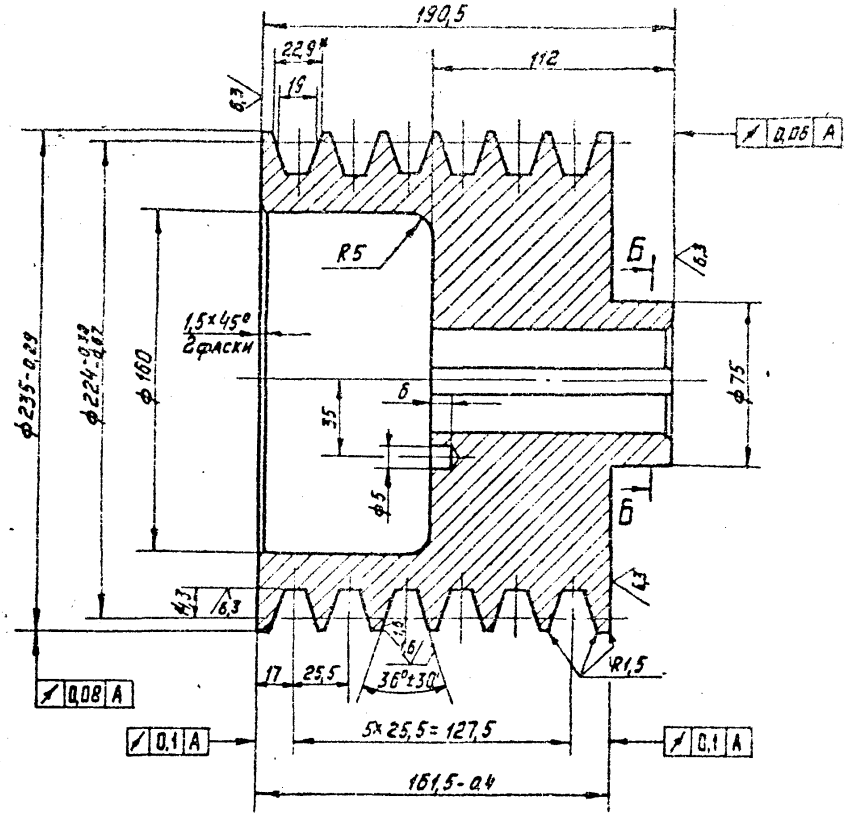

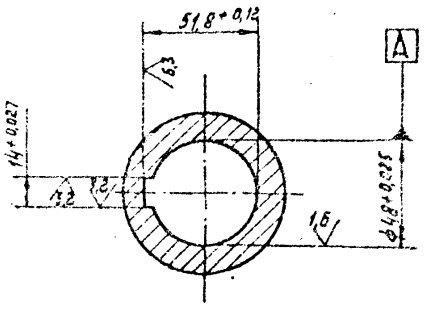

1.* Размер для справок.

2. Неуказанные предельные отклонения размеров: $+t_2; -t_2; \pm\frac{t_2}{2}$.

3. Биение конусной рабочей поверхности канавки шкива на диаметре $224^{-0,38}_{-0,67}$, измеренное перпендикулярно образующей конуса, не более 0,34мм.

4. Допускаемый дисбаланс 3 г.м.

5. Остальные технические требования, правила приемки, методы испытания по ГОСТ 20898-75.

					АБГ044.002			7а
Изм.	Лист	N докум.	Подп.	Дата	Шкив	Лит	Масса	Масшт.
Разраб.		Брукова		6.81		И	36	1:2
Пров.		Фрадкин		06.81		Лист	Листов 1	
Рук. груп.		Фрадкин		06.81				
Н. контр.		Мерзлякова			Ст 3. ГОСТ 380-71	Госстрой СССР САНТЕХПРОЕКТ г. Москва		
Утв.		Ушомирская						

Копировал Мельникова

Формат 12

Серия 5.904-15

Выпуск 1-4

Инв. N подл.	Подп. и дата	Взам. инв. N°	Инв. N дубл.	Подп. и дата
2047	Гриф 1.11.82			

АБГ044.003

12,5

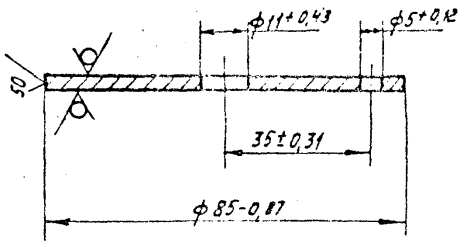

Изм.	Лист	N докум.	Подп.	Дата	
Разраб.		Брукова		5.11	
Пров.		Фрадкин		06.11	
Т.контр.		Фрадкин		06.11	
Н.контр.		Мерзлякова		06.11	
Утв.		Чшмирская		06.11	

Шайба торцевая

Лит	Масса	Масшт.
И	0,17	1:1

Лист | Листов 1

Госстрой СССР САНТЕХПРОЕКТ г. Москва

Лист Б4,0 ГОСТ 19903-74 / Ст.3 ГОСТ 14637-79

Копировал

Формат А1

Подл. | Инв. N подл. 2048 | Подп. и дата 1.11.82 | Взам. инв. N | Инв. N дубл. | Подп. и дата

АБГ044.004

50

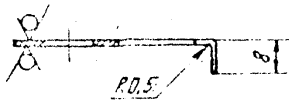

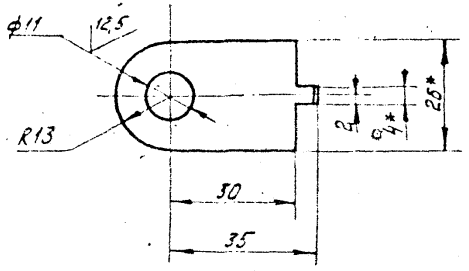

1* Размеры для справок.

2. Неуказанные предельные отклонения размеров: $+t_2; -t_2; \pm\frac{t_2}{2}$.

Изм.	Лист	N докум.	Подп.	Дата	
Разраб.		Брукова		5.11	
Пров.		Фрадкин		06.11	
Рук.груп.		Фрадкин		06.11	
Н.контр.		Мерзлякова		06.11	
Утв.		Чшмирская		06.11	

Планка стопорная

Лит	Масса	Масшт.
И	0,005	1:1

Лист | Листов 1

Госстрой СССР САНТЕХПРОЕКТ г. Москва

Лист Б0,5 ГОСТ 19903-74 / 4-IV-В Ст.3 ГОСТ 16523-70

Копировал

Формат А1

Подл. | Инв. N подл. 2048 | Подп. и дата 1.11.82 | Взам. инв. N | Инв. N дубл. | Подп. и дата

АБГ044.005

Серия 5.904-15 Выпуск 1-4

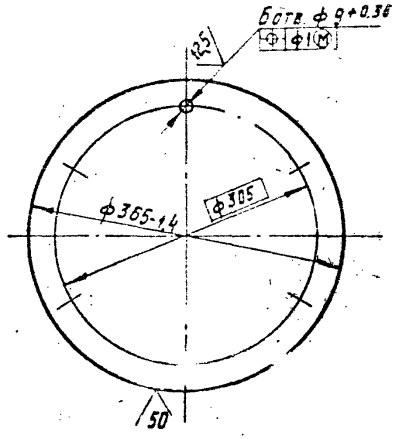

Изм.	Лист	N докум.	Подп.	Дата	
Разраб.	Брукова			5.81	
Пров.	Фрадкин			06.81	
Рук. групп.	Фрадкин			06.81	
Н. контр.	Перзлякова				
Утв.	Ушомирская				

АБГ044.005

Крышка

Лит	Масса	Масшт.
И	4,9	1:5

Лист | Листов 1

Лист 66.0 ГОСТ 19903-74
ВСт.3 ГОСТ 14637-79

Госстрой СССР САНТЕХПРОЕКТ г. Москва

Копировал: Формат 11

Инв. N подл. 2050 | Подп. и дата 1.11.82 | Взам. инв. N | Инв. N дубл. | Подп. и дата

АБГ044.006

Серия 5.904-15 Выпуск 1-4

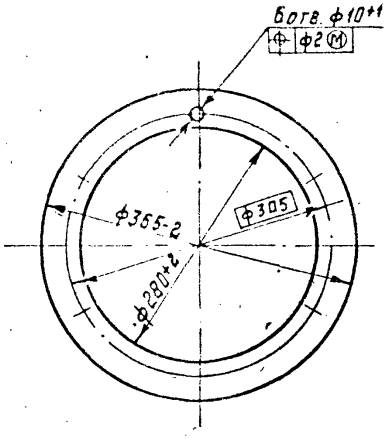

Изм.	Лист	N докум.	Подп.	Дата	
Разраб.	Брукова			5.81	
Пров.	Фрадкин			06.81	
Рук. груп.	Фрадкин			06.81	
Н. контр.	Перзлякова				
Утв.	Ушомирская				

АБГ044.006

Прокладка

Лит.	Масса	Масшт.
И	0,14	1:5

Лист | Листов 1

Пластина I, лист, ТМКЩ-М-2 ГОСТ 7338-77

Госстрой СССР САНТЕХПРОЕКТ г. Москва

Копировал: Формат 11

Инв. N подл. 2051 | Подп. и дата 1.11.82 | Взам. инв. N | Инв. N дубл. | Подп. и дата

Формат	Зона	Поз.	Обозначение	Наименование	Кол.	Примечание
				Документация		
*)			АБГ044.010СБ	Сборочный чертеж		*) 12.22
				Сборочные единицы		
11		1	АБГ044.020	Патрубок сливной	1	
				Детали		
11		2	АБГ044.011	Ребро	1	
11		3	АБГ044.012	Обечайка	1	
11		4	АБГ044.013	Фланец верхний	1	
11		5	АБГ044.014	Фланец нижний	1	
11		6	АБГ044.015	Ребро	6	
11		7	АБГ044.016	Конус	1	
11		8	АБГ044.017	Кольцо	1	
11		9	АБГ044.018	Косынка	1	
		10	-01	Косынка	2	

Инв. № подл. | Подп. и дата | Взам. инв. № | Инв. № дубл. | Подп. и дата

Изм.	Лист	№ докум.	Подп.	Дата
Разраб.		Медянова		5.11
Пров.		Брукова		5.11
Т.контр.		Фрадкин		5.11
Н. контр.		Мерзлякова		11.11
Утв.		Спивак		11.11

АБГ044.010

Поддон

Лит. | Масса | Масштаб

Госстрой СССР САНТЕХПРОЕКТ г. Москва

Копировал | Формат А4

АБГ044.008

5.3 / (V)

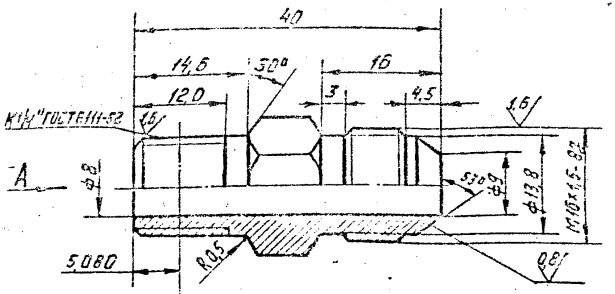

Вид А

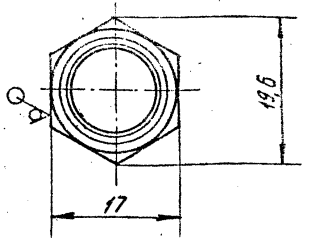

Неуказанные предельные отклонения размеров: $+t_2; -t_2; \pm\frac{t_2}{2}$

Изм.	Лист	№ докум.	Подп.	Дата
Разраб.		Медянова		5.11
Пров.		Брукова		5.11
Т.контр.		Фрадкин		5.11
Н. контр.		Мерзлякова		11.11

АБГ044.008

Штуцер

Шестигранник 17 ГОСТ 2879-69 / 35 ГОСТ 1051-73

Лит	Масса	Масштаб
Н	0,04	2:1

Лист | Листов 1

Госстрой СССР САНТЕХПРОЕКТ г. Москва

Копировал | Формат А4

Выпуск 1-4

Серия 5.904-15

А6Г044.045

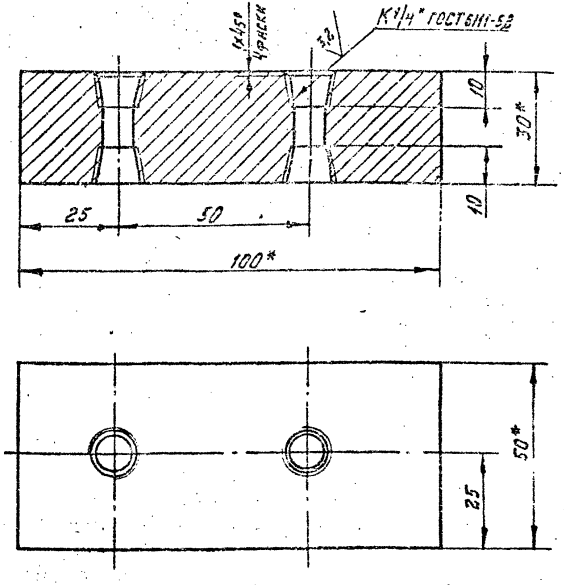

1.* Размер для справок.

2. Неуказанные предельные отклонения размеров $\pm \frac{t_2}{2}$

Изм.	Лист	N докум.	Подп.	Дата
Разраб.		Брукова		5.81
Пров.		Фрадкин		06.81
Рук. груп.		Фрадкин		06.81
Н. контр.		Мерзлякова		18.81
Утв.		Ушомирская		06.81

А6Г044.045

Пластина

Лит.	Масса	Масшт.
И	1,15	1:1

Лист | Листов 1

ВСт.3 ГОСТ 380-71

Госстрой СССР Сантехпроект г. Москва

Инв. N подл. 2081 | Подп. и дата | Взам. инв. N | Инв. N дубл. | Подп. и дата

Копировал: Формат 11

А6Г044.046

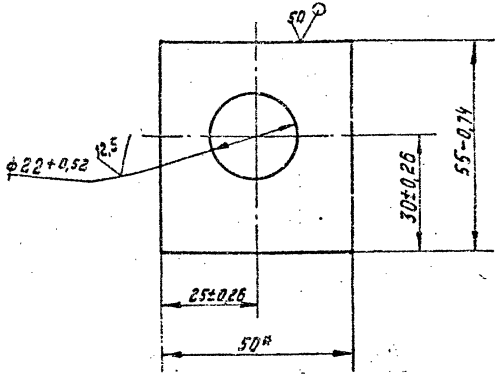

*Размер для справок.

Изм.	Лист	N° докум.	Подп.	Дата
Разраб.		Брукова		5.81
Пров.		Фрадкин		06.81
Рук. груп.		Фрадкин		06.81
Н. контр.		Мерзлякова		06.81
Утв.		Ушомирская		06.81

А6Г044.046

Косынка упорная

Лит.	Масса	Масшт.
И	0,18	1:1

Лист | Листов 1.

Лист Б10 ГОСТ 19903-74 / ВСт3 ГОСТ 14637-79

Госстрой СССР Сантехпроект г. Москва

Инв. N подл. 21.82 | Подп. и дата | Взам. инв. N | Инв. N дубл. | Подп. и дата

Копировал: Формат 11

Формат	Зона	Поз.	Обозначение	Наименование	Кол.	Примечание
				Документация		
11			АБГ044.020СБ	Сборочный чертеж		
				Детали		
11		1	АБГ044.021	Патрубок	1	
Б4		2	АБГ044.022	Труба		
				Труба $\frac{50\times5\ ГОСТ\ 8734-75}{Б20\ ГОСТ\ 8733-74}$		
				L=100-0,67	1	1,05 кг

Инв. № подл. 2064 | Подп. и дата 1.11.82 | Взам. инв. № | Инв. № дубл. | Подп. и дата

Изм.	Лист	№ докум.	Подп.	Дата
Разраб.	Меднова			
Пров.	Брукова			
Рук. груп.	Фрадкин			
Н. контр.	Мерзлякова			
Утв.	Спивак			

АБГ044.020

Патрубок сливной

Лит. | Лист | Листов
И | | 1

ГОССТРОЙ СССР САНТЕХПРОЕКТ г. МОСКВА

Копировал

Формат 11

Формат	Зона	Поз.	Обозначение	Наименование	Кол.	Примечание
				Документация		
11			АБГ044.040СБ	Сборочный чертеж		
				Детали		
11		1	АБГ044.048	Фланец	2	
Б4		2	АБГ044.049	Труба		
				Труба $\frac{293\times14\ ГОСТ\ 8732-70}{Б10\ ГОСТ\ 8731-74}$		
				L=276-1,3	1	27,16 кг

Инв. № подл. 2075 | Подп. и дата 1.11.82 | Взам. инв. № | Инв. № дубл. | Подп. и дата

Изм.	Лист	№ докум.	Подп.	Дата
Разраб.	Меднова			
Пров.	Брукова			
Рук. груп.	Фрадкин			
Н. контр.	Мерзлякова			
Утв.	Спивак			

АБГ044.040

Стакан

Лит. | Лист | Листов
И | | 1

ГОССТРОЙ СССР САНТЕХПРОЕКТ г. МОСКВА

Копировал

Формат 11

АБГ044.048

Серия 5.904-15 Выпуск 1-4

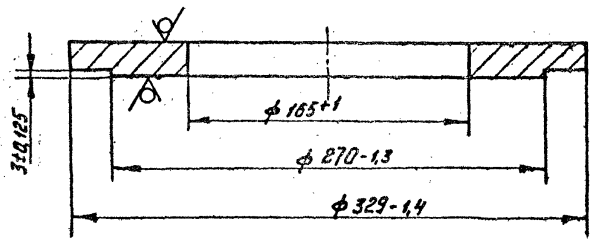

Инв.№подл.	Подп. и дата	Взам. инв.№	Инв.№дубл.	Подп. и дата	Фланец			Лит	Масса	Масштаб
2083	Ф.Гайцев 1.11.82							И	9,35	1:2,5
					Изм. Лист N докум. Подп. Дата			Лист	Листов 1	
					Разраб. Меднова		5.04.84			
					Пров. Брукова		6.11	Госстрой СССР САНТЕХПРОЕКТ г. Москва		
					Рук.груп. Фрадкин		06.11			
					Н.контр. Мерзлякова		06.11			
					Утв. Ушомирская		06.11			

Лист-Б20 ГОСТ 19903-74
ВСт3 ГОСТ 14637-79

Копировал: Формат А1

АБГ044.040СБ

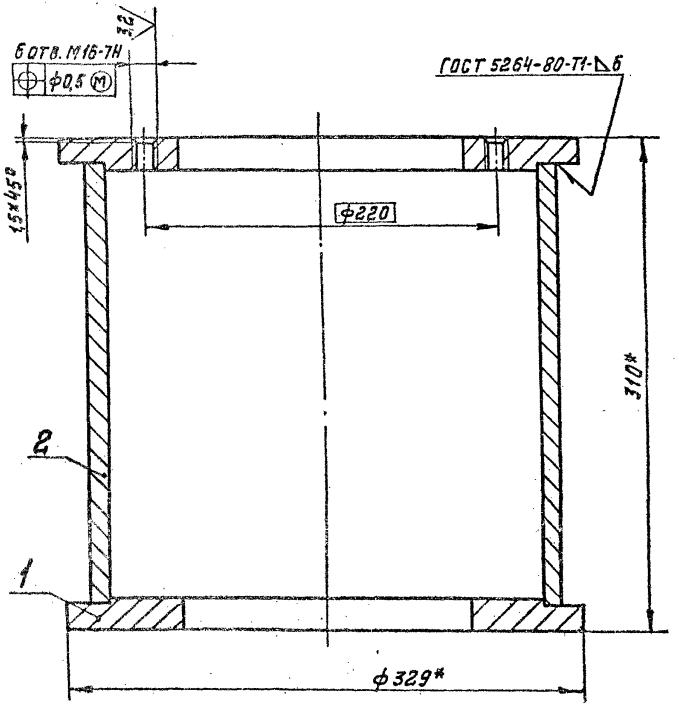

*Наружный диаметр ф329 расточить по внутреннему реальному диаметру трубы (дет.АБГ044.032) с зазором 1мм.

Инв.№подл.	Подп. и дата	Взам. инв.№	Инв.№дубл.	Подп. и дата	Стакан сборочный чертеж			Лит	Масса	Масштаб
2076	Ф.Гайцев 1.11.82							И	46	1:2,5
					Изм. Лист N докум. Подп. Дата			Лист	Листов 1	
					Разраб. Меднова		5.04.84			
					Пров. Брукова		6.11	Госстрой СССР САНТЕХПРОЕКТ г. Москва		
					Рук.груп. Фрадкин		06.11			
					Гл.спец. Ушомирская		06.11			
					Н.контр. Мерзлякова		06.11			
					Утв: Сливак		06.11			

АБГ044.040СБ 100

Копировал: Формат А1

АБГ044.010СБ

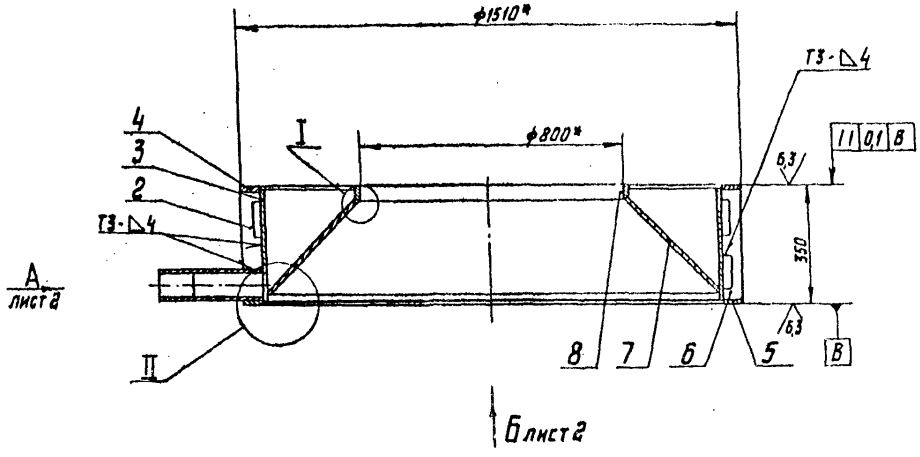

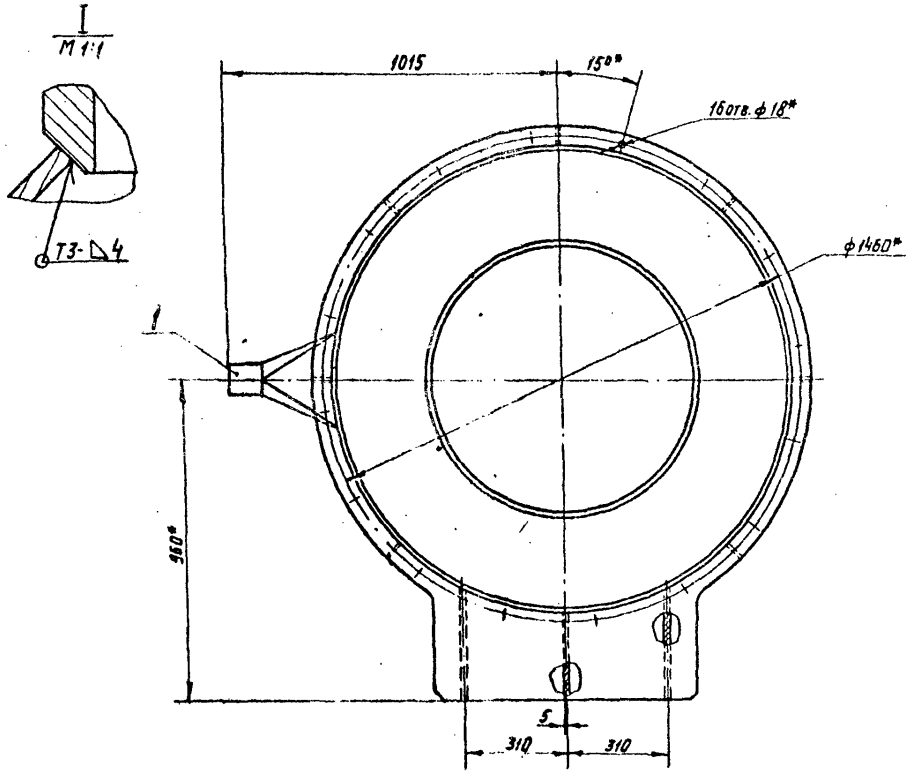

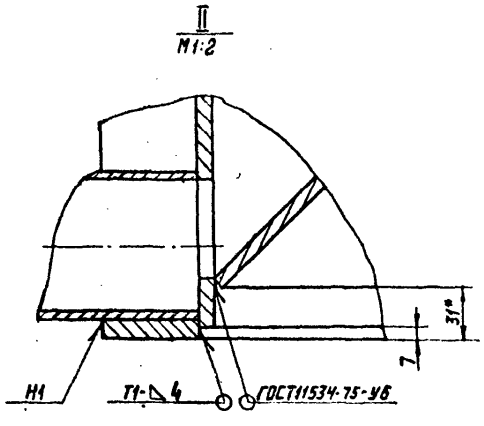

1.* Размеры для справок.

2. Неуказанные предельные отклонения размеров $t2$; $\pm\frac{t2}{2}$.

3. Сварные швы Н1, Т1, Т3 по ГОСТ 5264-80

					АБГ044.010СБ			11
Изм.	Лист	N докум.	Подп.	Дата	Поддон	Лит.	Масса	Масштаб
Разраб.		Меднова				И	273	1:10
Пров.		Брукова			Сборочный чертеж	Лист 1	Листов 2	
Рук.		Брадкин				Госстрой СССР САНТЕХПРОЕКТ		
Гл. спец.								
Н. контр.		Терзиянов						
Утв.		Олевян						

Серия 5.904-15 Выпуск 1-4

Инв. N подл.	Подп. и дата	Взам. инв. N	Инв. N дубл.	Подп. и дата
2055	Фрицер 1.11.82			

Вид А
М1:10
лист 1

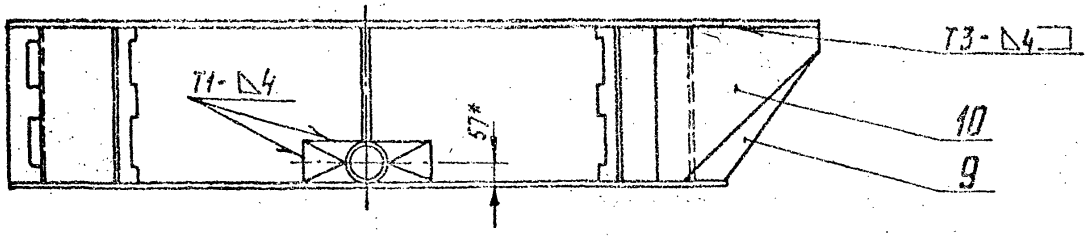

Вид Б
М1:10
лист 1

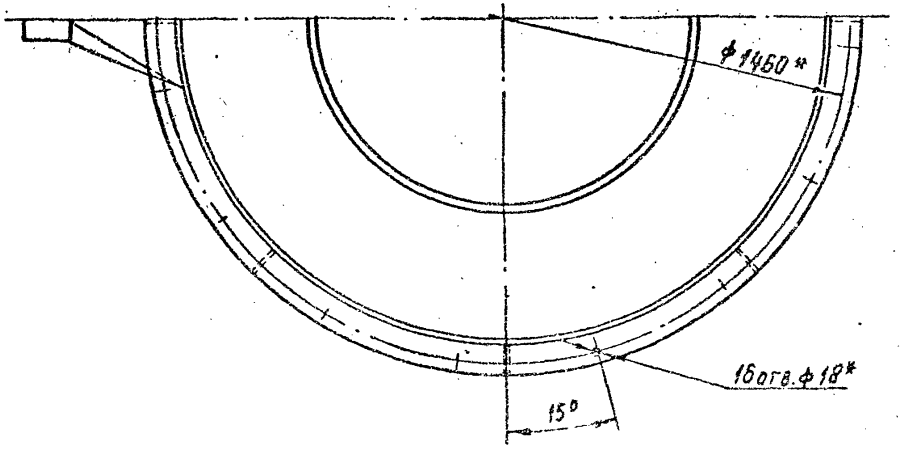

Изм.	Лист	№ докум.	Подп.	Дата	АБГ044.010С6	Лист 2

Копировал:

Формат 12

Инв.№ подл. | Подп. и дата | Взам.инв.№ | Инв.№ дубл. | Подп. и дата

2005 Бригад 1.11.92

АБГ044.021

Выпуск 1-4

Серия 5.904-15

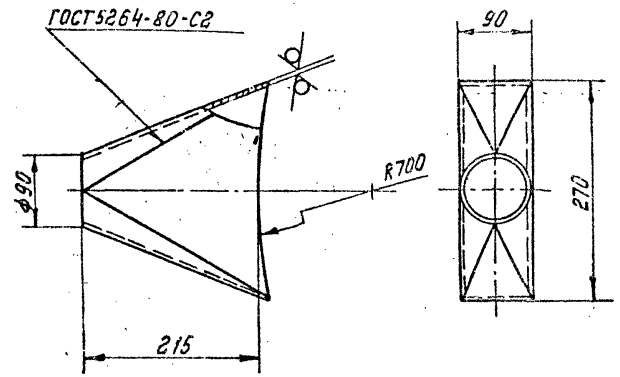

Неуказанные предельные отклонения размеров - t2.

Изм.	Лист	N докум.	Подп.	Дата	АБГ044.021
Разраб.		Меднова		11.81	Патрубок
Пров.		Брукова		5.11	
Рук. груп.		Фрадкин		05.11	
Н. контр.		Мерзлякова		06.11	Лит И, Масса 3,5, Масшт. 1:5
Утв.		Ушомирская		11.11	Лист, Листов 1

Госстрой СССР САНТЕХПРОЕКТ г. Москва

Лист 65.0 ГОСТ 19903-74
86т. 3 ГОСТ 14637-79

Копировал:

Формат А1

Инв. N подл. | Подп. и дата | Взам. инв. N | Инв. N дубл. | Подп. и дата

Выпуск 1-4

Серия 5.904-15

АБГ044.020СБ

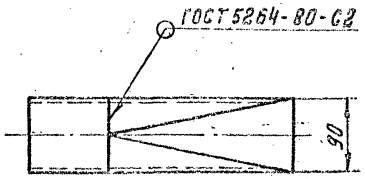

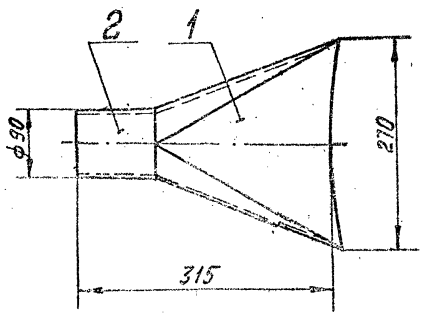

Размеры для справок.

Изм.	Лист	N докум.	Подп.	Дата	АБГ044.020СБ
Разраб.		Меднова		11.81	Патрубок сливной. Сборочный чертеж
Пров.		Брукова		5.11	
Рук. груп.		Фрадкин		06.11	
Гл. спец.		Ушомирская		06.11	Лит И, Масса 4,6, Масшт. 1:5
Н. контр.		Мерзлякова		06.11	Лист, Листов 1
Утв.		Спивак		11.11	

Госстрой СССР САНТЕХПРОЕКТ г. Москва

Копировал: Мельникова

Формат А1

Инв. N подл. | Подп. и дата | Взам. инв. N | Инв. N дубл. | Подп. и дата

12,5

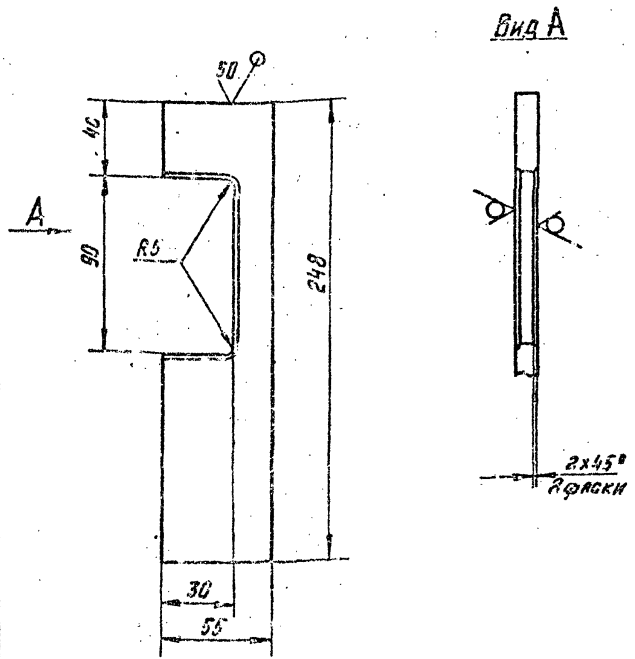

Неуказанные предельные отклонения размеров: $+t_2; -t_2 \pm \frac{t_2}{2}$.

Изм.	Лист	N докум.	Подп.	Дата
Разраб.		Сибаров		5.81
Пров.		Брукова		6.81
Рук. груп.		Фрадкин		06.81
Н. контр.		Мерзлякова		06.81
Утв.		Спивак		06.81

А6Г044.011

Ребро

Лит	Масса	Масшт.
И	0,77	1:2

Лист | Листов 1

Лист 610,0 ГОСТ 19903-74
ВСт.3 ГОСТ 14637-79

Госстрой СССР
САНТЕХПРОЕКТ
г. Москва

Копировал:

Формат 11

Инв. N подл. 2056 | Подп. и дата | Взам. инв. N | Инв. N дубл. | Подп. и дата

50

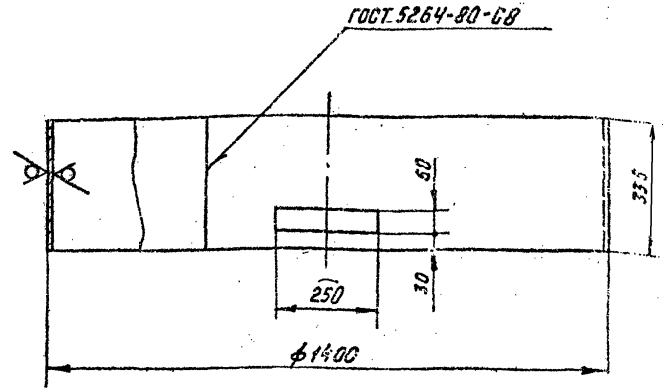

Неуказанные предельные отклонения размеров: $+t_2; -t_2; \pm \frac{t_2}{2}$

Изм.	Лист	N докум.	Подп.	Дата
Разраб.		Сибаров		5.81
Пров.		Брукова		6.81
Рук. груп.		Фрадкин		06.81
Н. контр.		Мерзлякова		06.81
Утв.		Спивак		06.81

А6Г044.012

Обечайка

Лит	Масса	Масшт.
И	91,3	1:10

Лист | Листов 1

Лист 68,0 ГОСТ 19903-74
ВСт.3 ГОСТ 14637-70

Госстрой СССР
САНТЕХПРОЕКТ
г. Москва

Копировал:

Формат 11

Инв. N подл. 2057 | Подп. и дата | Взам. инв. | Инв. N дубл. | Подп. и дата

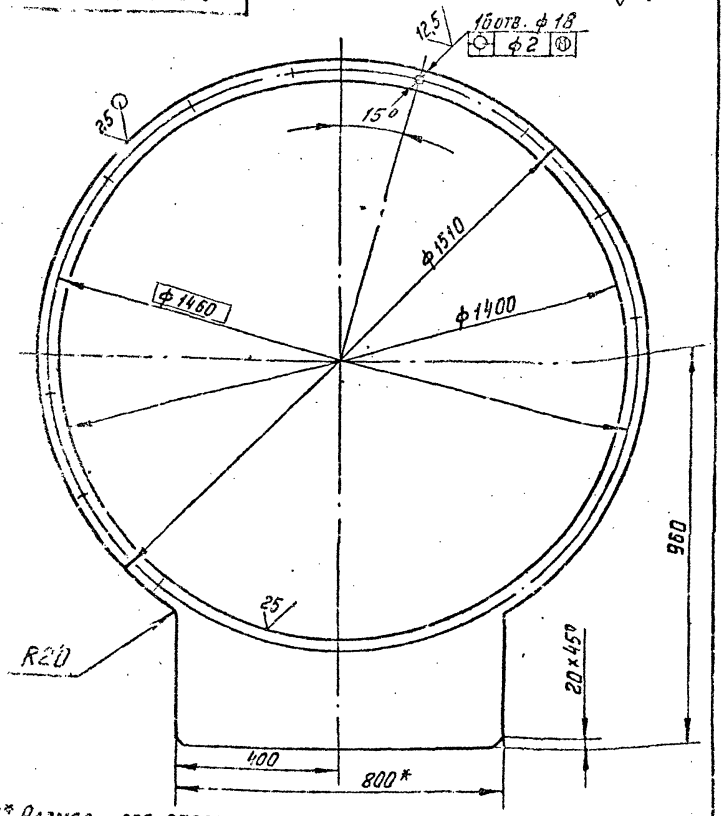

1* Размер для справок.

2. Неуказанные предельные отклонения размеров: $+t_2; -t_2; \pm\frac{t_2}{2}$;

Изм.	Лист	№ докум.	Подп.	Дата	А6Г044.013			
Разраб.		Сибаров		5.81	Фланец верхний	Лит	Масса	Масшт.
Пров.		Брукова		5.81		Н	39,2	1:10
Рук. груп.		Фрадкин		06.81		Лист	Листов 1	
Н. контр.		Мерзлякова		06.81	Лист Б14,0 ГОСТ 19903-74 / ВСт.3 ГОСТ 14637-79	Госстрой СССР САНТЕХПРОЕКТ г. Москва		
Утв.		Спивак		06.81				

Копировал: Формат 11

Инв. № подл. 2059 | Подп. и дата | Взам. инв. № | Инв. № дубл. | Подп. и дата

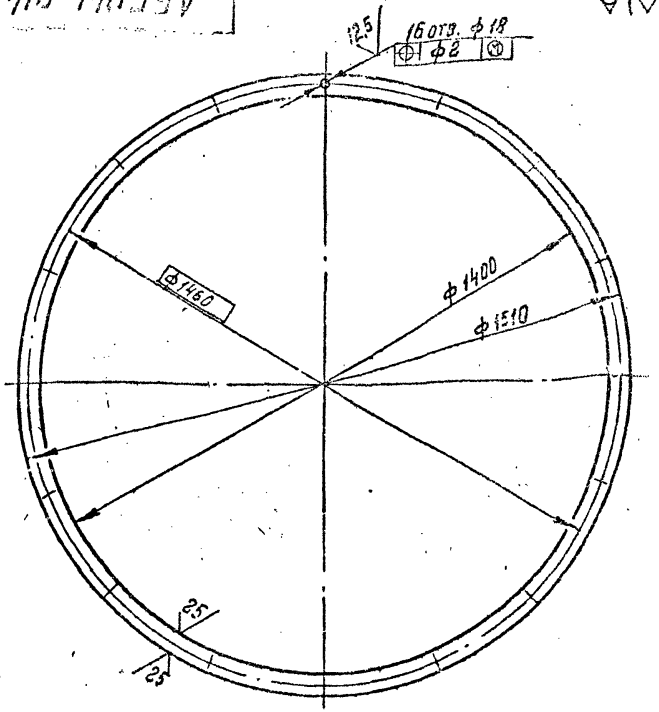

Неуказанные предельные отклонения размеров: $+t_2; -t_2; \pm\frac{t_2}{2}$;

Изм.	Лист	№ докум.	Подп.	Дата	А6Г044.014			
Разраб.		Сибаров		5.81	Фланец нижний	Лит	Масса	Масшт.
Пров.		Брукова		5.81		Н	23,7	[illegible]
Рук. груп.		Фрадкин		06.81		Лист	Листов 1	
Н. контр.		Мерзлякова		[illegible]	Лист Б14,0 ГОСТ 19903-74 / ВСт.3 ГОСТ 14637-79	Госстрой СССР САНТЕХПРОЕКТ г. Москва		
Утв.		Спивак		[illegible]				

Копировал: Формат 11

Инв. № подл. 2059 | Подп. и дата | Взам. инв. № | Инв. № дубл. | Подп. и дата

АБГ044.015

12,5

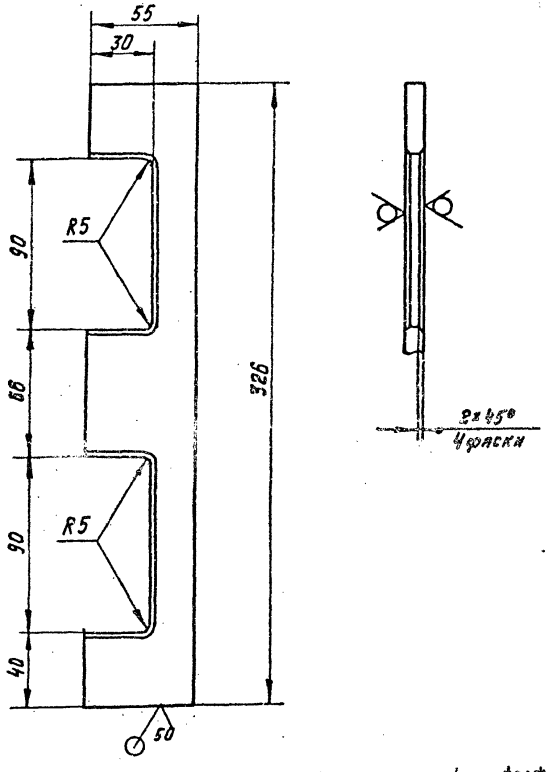

Неуказанные предельные отклонения размеров: $+t_2; -t_2; \pm\frac{t_2}{2}$.

Изм.	Лист	N докум.	Подп.	Дата
Разраб.		Сибаров		5.81
Пров.		Брукова		5.81
Рук. груп.		Фрадкин		05.81
Н. контр.		Перлакова		05.81
Утв.		Сомбак		06.81

АБГ044.015

Ребро

Лит	Масса	Масшт.
И	1,16	1:2

Лист | Листов 1

Лист Б10,0 ГОСТ 19903-74 / ВСт3 ГОСТ 14637-79

Госстрой СССР САНТЕХПРОЕКТ г. Москва

Копировал:

Инв. N подл. | 2060 | Подп. и дата | Взам. инв. N | Инв. N дубл. | Подп. и дата

АБГ044.016

50

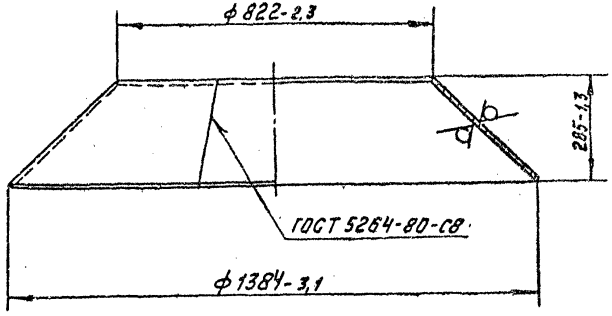

Изм.	Лист	N докум.	Подп.	Дата
Разраб.		Сибаров		5.81
Пров.		Брукова		5.81
Рук. груп.		Фрадкин		05.81

АБГ044.016

Конус

Лит	Масса	Масшт.
И	6,53	1:10

Лист | Листов 1

Лист Б6,0 ГОСТ 19903-74 / ВСт3 ГОСТ 14637-79

Госстрой СССР САНТЕХПРОЕКТ г. Москва

Копировал:

Формат А1

Инв. N подл. | Подп. и дата | Взам. инв. N | Инв. N дубл. | Подп. и дата

АБГ044.017

Выпуск 1-4

Серия 5.904-15

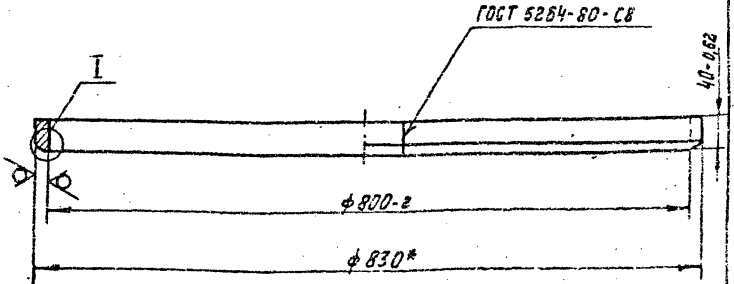

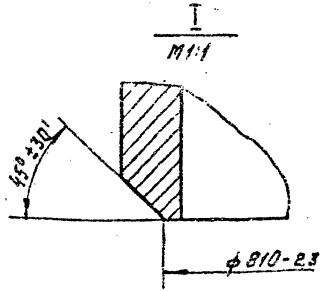

*Размер для справок.

Инв.№ подл.	Подп. и дата	Взам. инв.№	Инв.№ дубл.	Подп. и дата
2062	Февр. 1.11.82			

Изм.	Лист	№ докум.	Подп.	Дата
Разраб.		Сибаров		5.81
Пров.		Брукова		5.81
Рук. груп.		Фрадкин		06.81
Н. контр.		Мерзлякова		
Утв.		Сливак		

АБГ044.017

Кольцо

Лит	Масса	Масшт.
Н	12,0	1:5

Лист | Листов 1

Лист Б15,0 ГОСТ 19903-74 / Вст3 ГОСТ 14637-79

Госстрой СССР САНТЕХПРОЕКТ г. Москва

Копировал | Формат А1

АБГ044.018

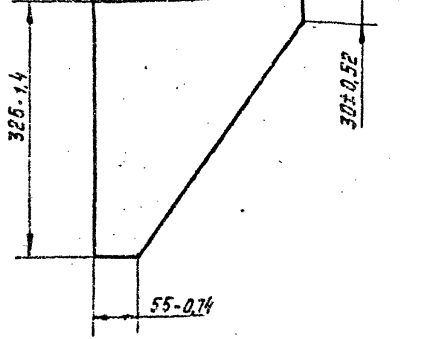

Обозначение	Q, мм	Масса, кг
АБГ044.018	285-1,15	4,27
-01	285-1,3	5,4

Инв.№ подл.	Подп. и дата	Взам. инв.№	Инв.№ дубл.	Подп. и дата
2063	Февр. 1.11.82			

Изм.	Лист	№ докум.	Подп.	Дата
Разраб.		Сибаров		5.81
Пров.		Брукова		5.81
Рук. груп.		Фрадкин		06.81
Н. контр.		Мерзлякова		
Утв.		Сливак		

АБГ044.018

Косынка

Лит	Масса	Масшт.
Н	См. табл.	1:5

Лист | Листов 1

Лист Б10,0 ГОСТ 19903-74 / Вст3 ГОСТ 14637-79

Госстрой СССР САНТЕХПРОЕКТ г. Москва

Копировал | Формат А1

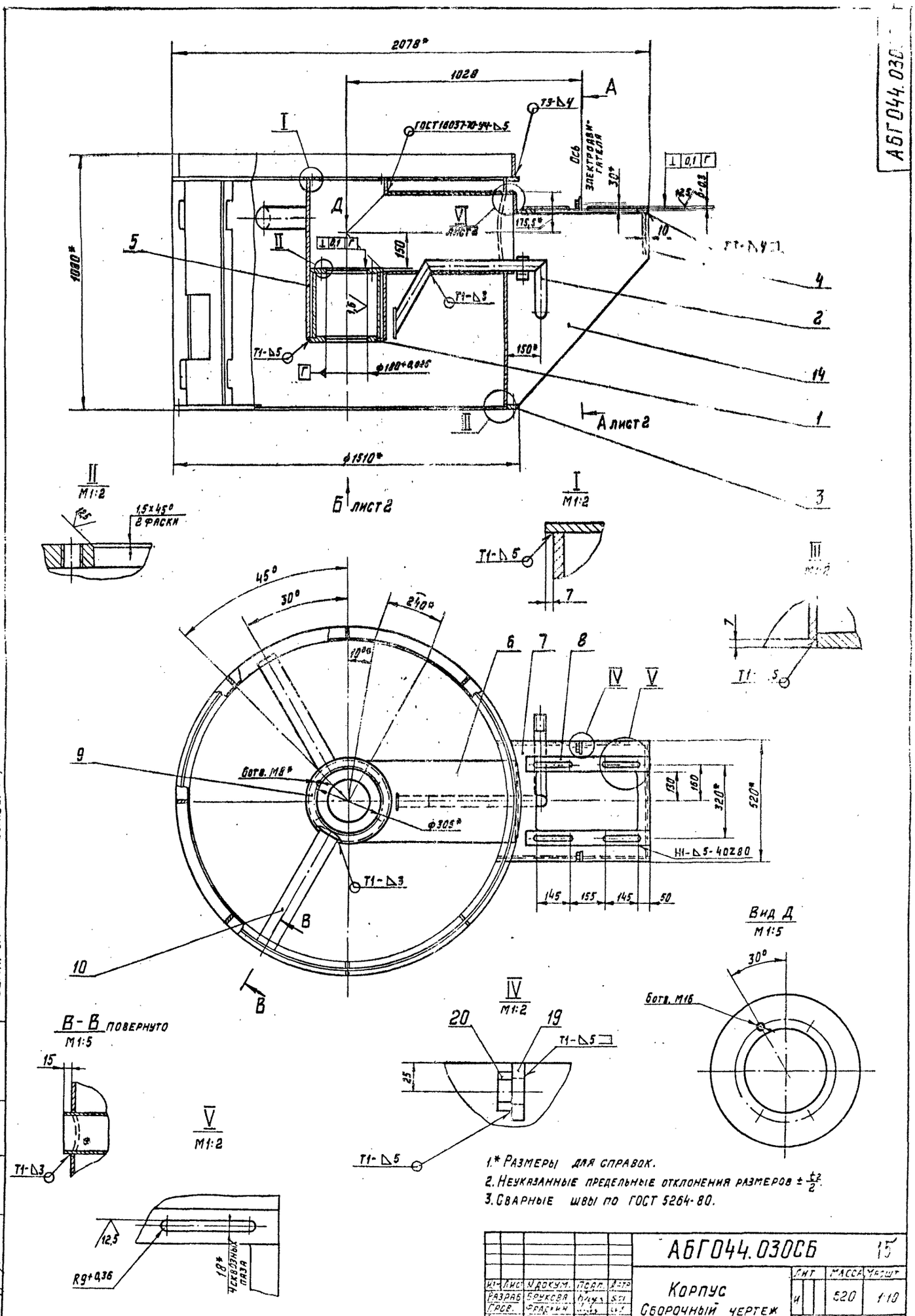

1.* Размеры для справок.
2. Неуказанные предельные отклонения размеров $\pm\frac{t_2}{2}$.
3. Сварные швы по ГОСТ 5264-80.

					АБГ044.030СБ			15
Изм.	Лист	N докум.	Подп.	Дата	Корпус Сборочный чертеж	Лит	Масса	Масшт
Разраб.		Брукова				И	520	1:10
Пров.		Фрадкин				Лист 1	Листов 2	
Рук. гр.		Фрадкин				Госстрой СССР САНТЕХПРОЕКТ г. Москва		
Гл. спец.								
Н. контр.		Мерзляков						
Утв.		Спивак						

Ф. Формат 22

Корпусная Мельникова

Серия 5.904-15 Выпуск 1-4

Инв. N подл.	Подп. и дата	Взам. инв. N	Инв. N дубл.	Подп. и дата
2068	Фрадк 1.11.82			

АБГ044.030

Формат	Зона	Поз	Обозначение	Наименование	Кол	Примечание
				Документация		
А1			АБГ044.030СБ	Сборочный чертеж		А1 12,22
				Сборочные единицы		
А1		1	АБГ044.040	Стакан	1	
А1		2	АБГ044.050	Трубопровод	1	
				Детали		
А1		3	АБГ044.044	Фланец нижний	1	
Б4		4	АБГ044.031	Ребро		
				Лист $\frac{Б6,0\ ГОСТ\ 19903-74}{Вст3\ ГОСТ\ 14637-79}$		
				180-1×480-1,55	1	4кг
А1		5	АБГ044.032	Труба	1	
А1		6	АБГ044.033	Патрубок	1	
А1		7	АБГ044.034	Плита	1	
Б4		8	АБГ044.035	Полоса		
				Лист $\frac{Б10\ ГОСТ\ 19903-74}{Вст3\ ГОСТ\ 14637-79}$		
				60-0,14×545-1,75	2	2,8кг
А1		9	АБГ044.036	Фланец	1	

Инв. № подл. | Подп. и дата | Взам. инв. № | Инв. № дубл. | Подп. и дата

Изм.	Лист	№ докум.	Подп.	Дата
Разраб.		Брукова		5.81
Пров.		Фрадкин		06.81
Рук. груп.		Фрадкин		06.81
Н. контр.		Зерлакова		06.81
ГИП		Спивак		06.81

АБГ044.030

Корпус

Лит	Лист	Листов
И	1	2

Госстрой СССР
САНТЕХПРОЕКТ
г. Москва

Копировал

Формат А4

Формат	Зона	Поз	Обозначение	Наименование	Кол	Примечание
Б4		10	АБГ044.037	Труба опорная		
				Труба $\frac{Ø133\times5\ ГОСТ\ 8732-78}{Б10\ ГОСТ\ 8731-74}$		
				L=540-1,75	2	4кг
А1		11	АБГ044.038	Заглушка	1	
А1		12	АБГ044.039	Фланец	1	
А2		13	АБГ044.041	Ребро	1	
		14	-01	Ребро	1	
А2		15	АБГ044.042	Обечайка	1	
А1		16	АБГ044.043	Ребро	7	
А1		17	АБГ044.044	Обечайка	1	
А1		18	АБГ044.045	Пластина	1	
А1		19	АБГ044.046	Косынка упорная	2	
				Стандартные изделия		
		20		Гайка М20.Н.016 ГОСТ 5915-70	2	

Инв. № подл. | Подп. и дата | Взам. инв. № | Инв. № дубл. | Подп. и дата

Изм.	Лист	№ докум.	Подп.	Дата

АБГ044.030

Лист 2

Копировал

Формат А4

АБГ044.030СБ

Серия 5.904-15 Выпуск 4-4

Инв.№ подл. | Подп. и дата | Взам. инв.№ | Инв.№ дубл. | Подп. и дата

2068 | 1.11.82

А – А лист 1

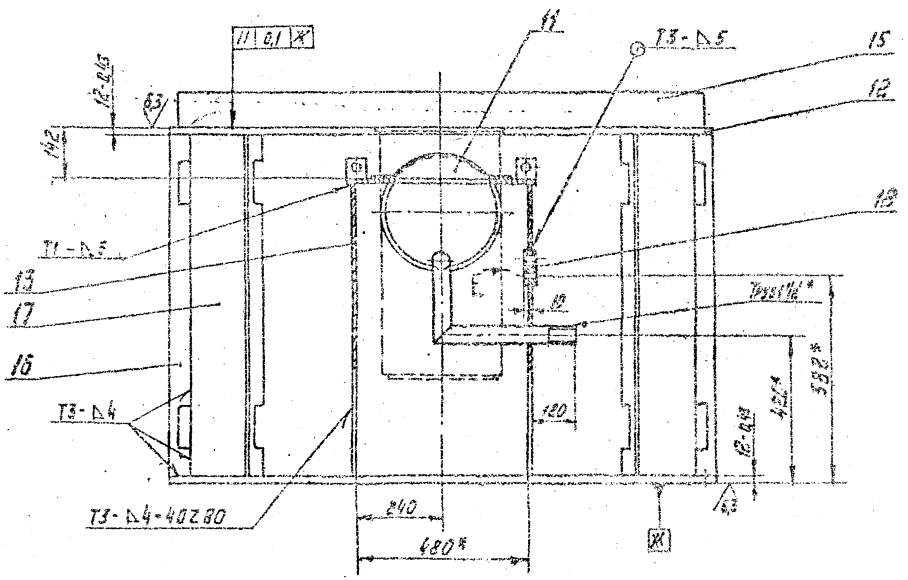

Вид Б
М1:20 лист 1

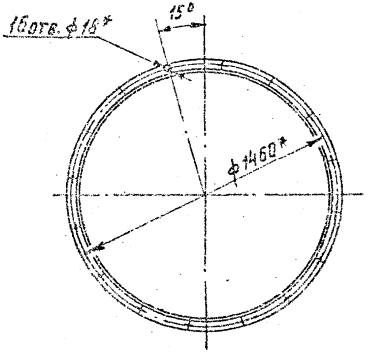

VI лист 1
М1:2

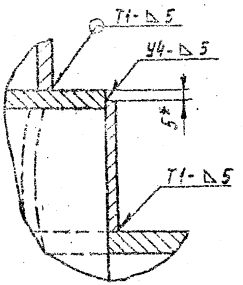

Вид Е
М1:4

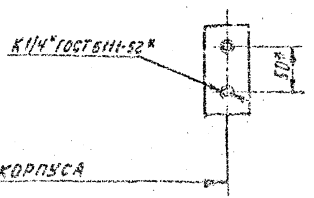

Изм.	Лист	N докум.	Подп.	Дата	АБГ 044.030СБ	Лист 2

Копировал Формат А2

АБГ044.038

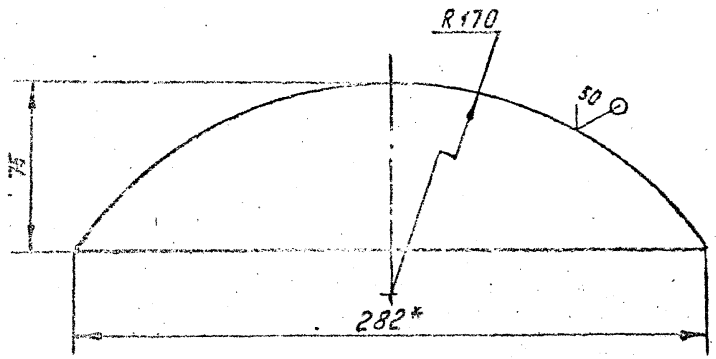

1.* Размер для справок.

2. Неуказанные предельные отклонения размеров - t2.

					АБГ044.038			
Изм.	Лист	N докум.	Подп.	Дата	Заглушка	Лит	Масса	Масшт.
Разраб.		Сибаров		9.81		И	0,7	1:2
Пров.		Брукова		5.81		Лист	Листов 1	
Рук.груп.		Фрадкин		06.81				
Н.контр.		Мерзлякова			Лист 56,0 ГОСТ 19903-74 / Ст.3 ГОСТ 14637-79	Госстрой СССР САНТЕХПРОЕКТ г. Москва		
Утв.		Спивак						

Инв. N подл. | Подп. и дата | Взам. инв. N | Инв. N дубл. | Подп. и дата

2073 | Фрадкин 1.11.82

Копировал: Формат 1

АБГ044.033

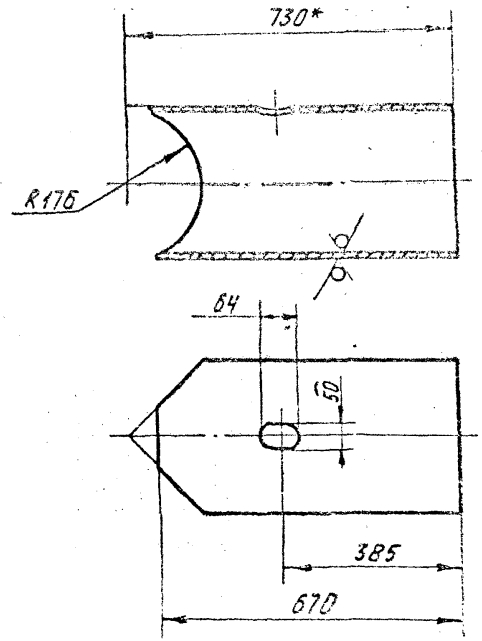

1.* Размеры для справок.

2. Неуказанные предельные отклонения размеров - t2

					АБГ044.033			
Изм.	Лист	N докум.	Подп.	Дата	Патрубок	Лит	Масса	
Разраб.		Сибаров		5.81		И	58	
Пров.		Брукова		5.81		Лист		
Рук.груп.		Фрадкин		06.81				
Н.контр.		Мерзлякова			Труба 35×10 ГОСТ 8732-78 / 51 ГОСТ 8731-74	Госстрой САНТЕХ г. М		
Утв.		Спивак						

Инв. N подл. | Подп. и дата | Взам. инв. N | Инв. N дубл. | Подп. и дата

2070 | Фрадкин 1.11.3

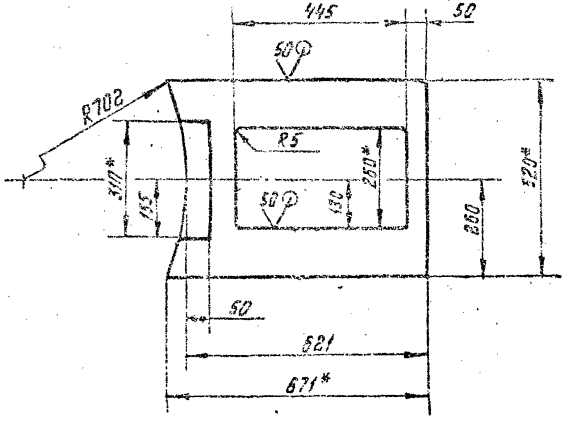

1.* Размеры для справок

2. Неуказанные предельные отклонения размеров: $+t_2; -t_2; \pm\frac{t_2}{2}$.

Разраб.	Сибаров			А6Г044.034			
Пров.	Брукова			Плита	Лит	Масса	Масшт.
Рук.груп.	Градкин					49,5	1:10
Н.контр.					Листов 1		
Утв.				Лист	Б12,0 ГОСТ 19[illegible] / 20т3 ГОСТ 14637		ГОСТРОЙ ОССР САНТЕХПРОЕКТ

Копировал: Формат 11

Серия 5.904-15 Выпуск 1-4

Инв.№ подл. 2074 | Подп. и дата 1.11.82 | Взам. инв.№ | Инв.№ дубл. | Подп. и дата

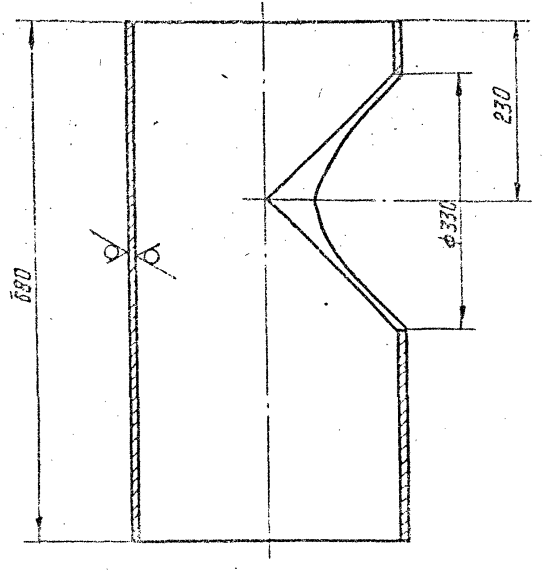

Неуказанные предельные отклонения размеров: $+t_2; -t_2; \pm\frac{t_2}{2}$.

Разраб.	Сибаров			А6Г044.032			
Пров.	Брукова			Труба	Лит	Масса	Масшт.
Рук.груп.	Градкин				Н	50,4	1:5
Н.контр.					Лист	Листов 1	
Утв.				Труба 351х10 ГОСТ [illegible] / 610 ГОСТ [illegible]			ГОСТРОЙ ОССР САНТЕХПРОЕКТ г. Москва

Копировал: Формат 11

Инв.№ подл. 2069 | Подп. и дата 1.11.82 | Взам. инв.№ | Инв.№ дубл. | Подп. и дата

АБГ044.036

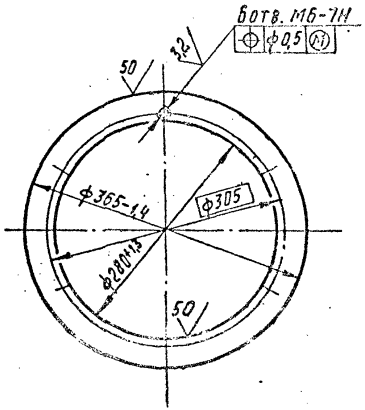

Изм.	Лист	№ докум.	Подп.	Дата
Разраб.		Брукова		5.11
Пров.		Фрадкин		06.11
Рук. груп.		Фрадкин		06.11
Н. контр.		Мерлякова		06.11
Утв.		Чшомирская		06.11

Фланец

Лит	Масса	Масштаб
У	27	1:5

Лист | Листов 1

Лист 6.8.0 ГОСТ 19903-74
ВСт.3 ГОСТ 14637-79

Госстрой СССР САНТЕХПРОЕКТ

Копировал:

Инв. № подл. | Подп. и дата | Взам. инв. № | Инв. № дубл. | Подп. и дата
2072 | 1.11.82

АБГ044.039

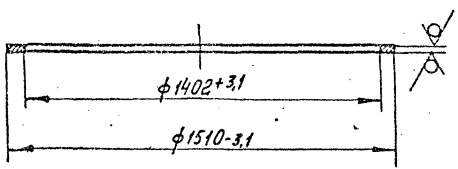

Изм.	Лист	№ докум.	Подп.	Дата
Разраб.		Брукова		5.11
Пров.		Фрадкин		06.11
Рук. груп.		Фрадкин		06.11

Фланец

Лит	Масса	Масштаб
И	27,6	1:15

Лист | Листов 1

Лист 6.14 ГОСТ 19903-74
ВСт.3 ГОСТ 14637-79

Госстрой СССР САНТЕХПРОЕКТ г. Москва

Инв. № подл. | Подп. и дата | Взам. инв. № | Инв. № дубл. | Подп. и дата
2072 | 1.11.82

Формат А4

АБГ044.041

Рис. 1

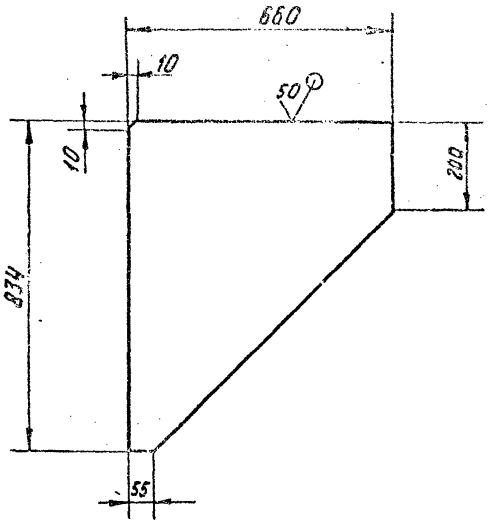

Рис. 2
Остальное - см. рис. 1

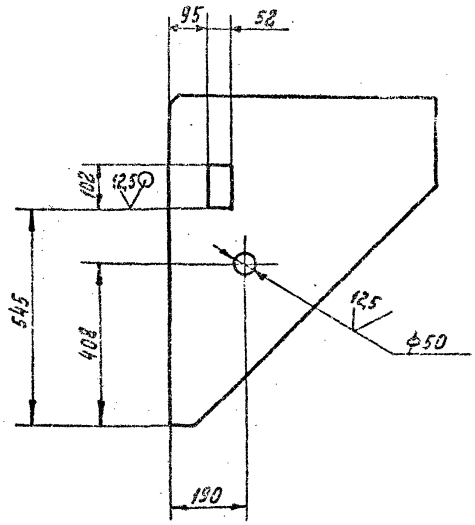

Обозначение	Рис.	Масса, кг
АБГ044.041	1	28,15
-01	2	27,6

Неуказанные предельные отклонения размеров: $+t_2; -t_2; \pm\frac{t_2}{2}$

Изм.	Лист	N докум.	Подп.	Дата
Разраб.		Брукова		5.91
Пров.		Фрадкин		06.81
Рук. груп.		Фрадкин		06.81
Н. контр.		Мерзлякова		06.81
Утв.		Ушомирская		06.81

АБГ044.041

Ребро

Лист | Лист | Масса | Масштаб
И | | см. табл. | 1:20
Лист | Листов 31

Лист Б10 ГОСТ 19903-74
БСт.3 ГОСТ 14637-79

Госстрой СССР
САНТЕХПРОЕКТ
г. Москва

Копировал: Формат 12

Инв. N подл. 2077 | Подп. и дата Григор 1.11.82 | Взам. инв. N° | Инв. N дубл. | Подп. и дата

Серия 5.904-15 Выпуск 1-4

АБГ044.042

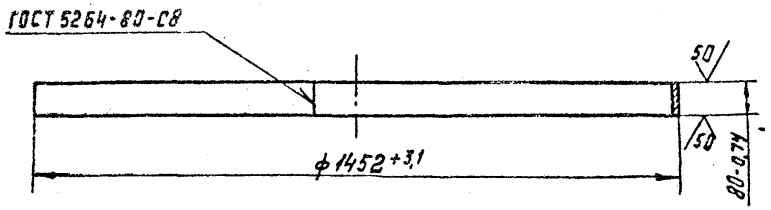

Изм.	Лист	N докум.	Подп.	Дата
Разраб.		Брукова		5.81
Пров.		Фрадкин		06.81
Рук.груп.		Фрадкин		06.81
Н.контр.		Мерзлякова		06.81
Утв.		Ушомирская		06.81

Инв.N подл. 2079 | Подп. и дата 1.11.82 | Взам.инв.N | Инв.N дубл. | Подп. и дата

АБГ044.042

Обечайка

Лит	Масса	Масшт
И	17,1	1:10

Лист | Листов 1

Лист Б.Б.П ГОСТ 19903-74 / ВСт.3 ГОСТ 14637-79

Госстрой СССР САНТЕХПРОЕКТ г.Москва

Копировал: Формат 11

АБГ044.043

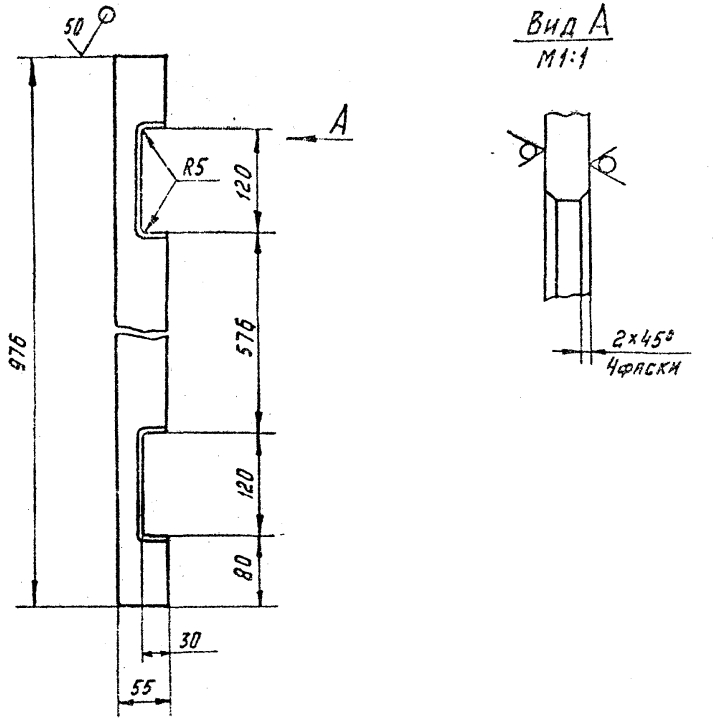

Неуказанные предельные отклонения размеров: $+t_2; -t_2; \pm\frac{t_2}{2}$.

Изм.	Лист	N докум.	Подп.	Дата
Разраб.		Брукова		5.81
Пров.		Фрадкин		06.81
Рук.груп.		Фрадкин		06.81
Н.контр.		Мерзлякова		
Утв.		Ушомирская		

Инв.N подл. 2079 | Подп. и дата 1.11.82 | Взам.инв.N | Инв.N дубл. | Подп. и дата

АБГ044.043 19

Ребро

Лит	Масса	Масшт.
И	3,7	1:5

Лист | Листов 1

Лист Б10 ГОСТ 19903-74 / ВСт.3 ГОСТ 14637-79

Госстрой СССР САНТЕХПРОЕКТ г.Москва

Копировал: Формат 11

АБГ 044.044

Выпуск 1-4

Серия 5.904-15

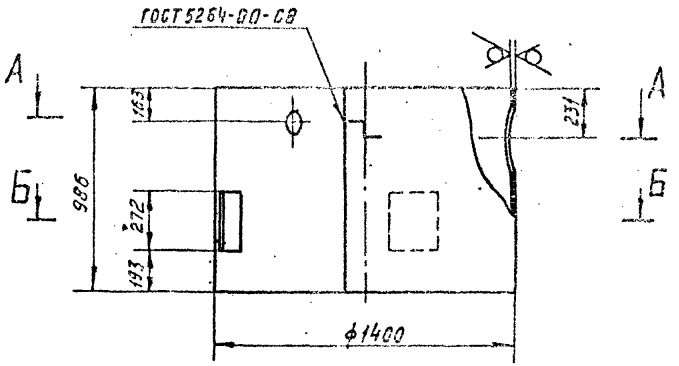

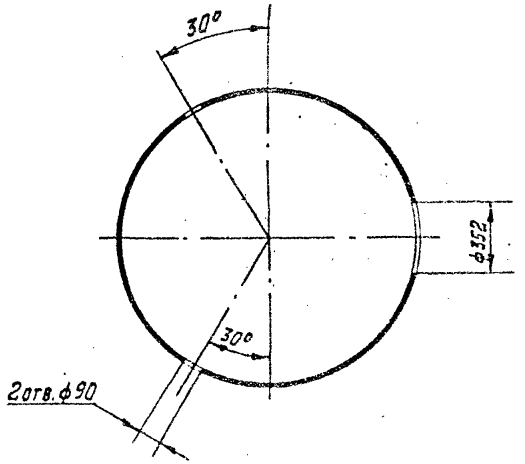

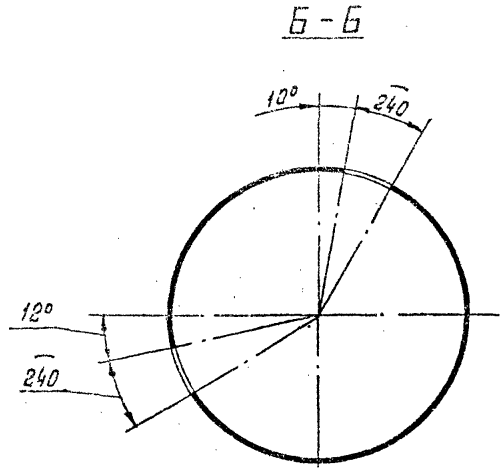

Неуказанные предельные отклонения размеров: $+t_2$; $-t_2$; $\pm\frac{t_2}{2}$

Изм.	Лист	N докум.	Подп.	Дата	АБГ 044.044		
Разраб.		Брукова		5.81	Обечайка	Лит. И	Масса 255,5	Масшт. 1:20
Пров.		Фрадкин		06.81		Лист	Листов 1
Рук. груп.		Фрадкин		06.81			
Н.контр.		Безлякова			Лист 680 ГОСТ 19903-74 / ВСт.3. ГОСТ 14637-79	Госстрой СССР САНТЕХПРОЕКТ г. Москва	
Утв.		Шомирская					

Копировал Мельникова

Формат 12

Инв. N подл.	Подп. и дата	Взам. инв. N	Инв. N дубл.	Подп. и дата
2080	1.11.82			

Формат	Зона	Поз.	Обозначение	Наименование	Кол.	Примечание
				Документация		
12			АБГ044.050СБ	Сборочный чертеж		
				Детали		
11		1	АБГ044.051	Заглушка	1	
11		2	АБГ044.052	Труба	1	
11		3	АБГ044.053	Труба	1	
11		4	АБГ044.054	Труба	1	
11		5	АБГ044.055	Труба	1	

Изм	Лист	N докум.	Подп.	Дата
Разраб.		Меднова		
Пров.		Брукова		6.81
Рук.групп.		Фрадкин		
Н.контр.		Мерзлякова		
Утв.		Спивак		

АБГ044.050

Трубопровод

Лит	Лист	Листов
Н		

Инв. N подл. 2084 | Подп. и дата 1.11.82 | Взам. инв. N | Инв. N дубл. | Подп. и дата

АБГ044.051

50 √(√)

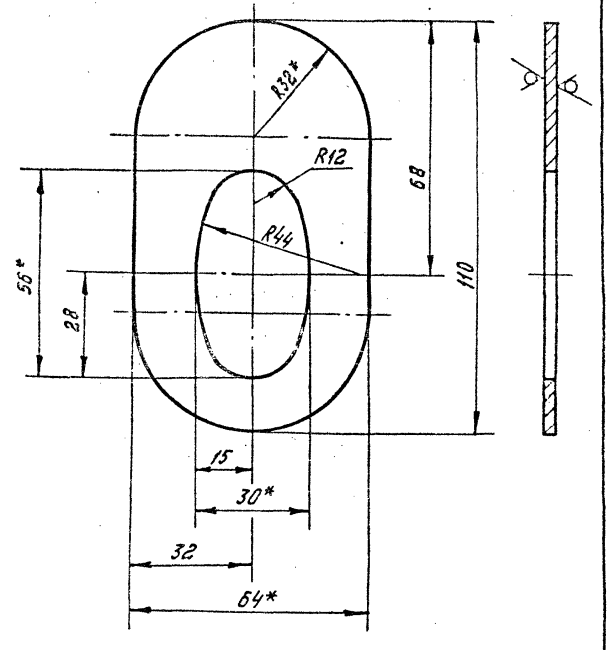

1.* Размеры для справок.

2. Неуказанные предельные отклонения размеров: $-t_2; \pm\frac{t_2}{2}$

Изм	Лист	N докум.	Подп.	Дата
Разраб.		Меднова		
Пров.		Брукова		6.81
Рук.групп.		Фрадкин		
Н.контр.		Мерзлякова		
Утв.		Спивак		

АБГ044.051

Заглушка

Лит	Масса	Масшт.
Н	0,12	1:1

Лист | Листов 1

Госстрой СССР
Сантехпроект

Инв. N подл. | Подп. и дата 1.11.82 | Взам. инв. N | Инв. N дубл. | Подп. и дата

АБГ044.050СБ

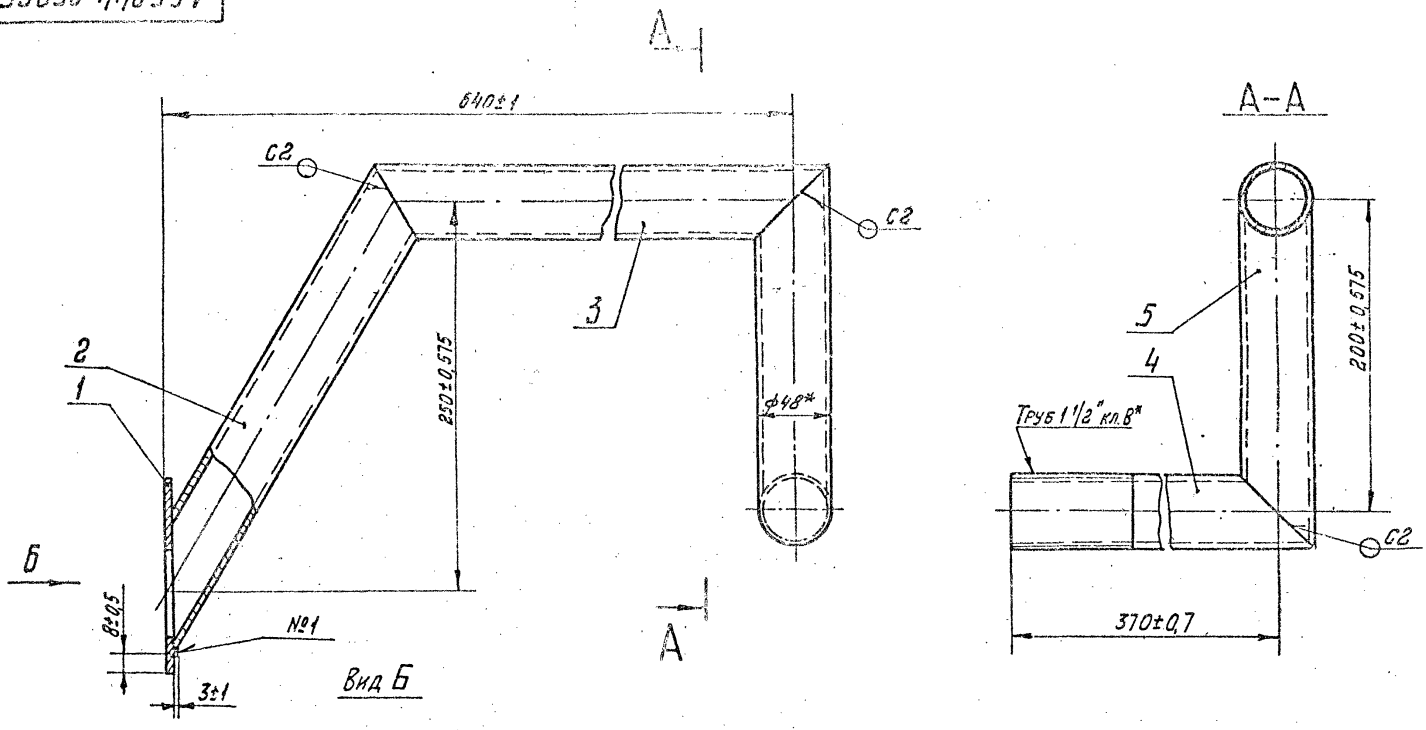

Вид Б

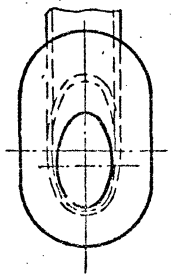

1* Размеры для справок.

2. Шов №1 - сварка ручная электродуговая, швы С2 по ГОСТ 5264-80.

Изм.	Лист	N докум.	Подп.	Дата	АБГ044.050СБ		
Разраб.		Меднова		5.6.81	Трубопровод	Лит	Масса	Масшт.
Пров.		Брукова		6.81	Сборочный чертеж	Н	5,5	1:2,5
Рук.груп.		Фрадкин		06.81		Лист	Листов 1
Гл.спец.		Ушомирская		06.81		Госстрой СССР САНТЕХПРОЕКТ г. Москва	
Н.контр.		Мерзлякова		06.81			
Утв.		Спивак		06.81			

Копировал: Мельникова

Формат 12

Инв. N подл. 2085 | Подп. и дата Сунгер 1.11.82 | Взам. инв. N | Инв. N дубл. | Подп. и дата

Серия 5.904-15 Выпуск 1-4

АБГ044.052

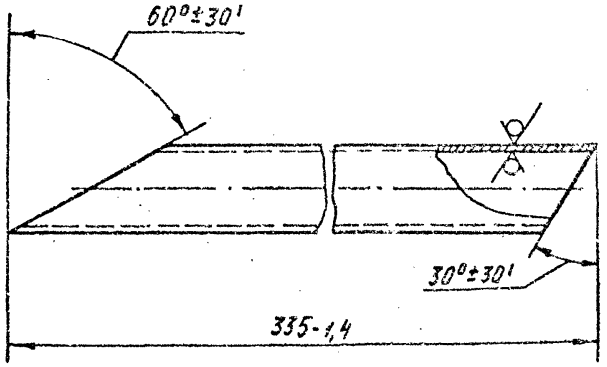

Изм	Лист	N докум.	Подп.	Дата
Разраб		Сибаров		5.81
Пров.		Брукова		6.81
Рук. груп.		Фрадкин		06.81
Н. контр.		Мерзлякова		06.81
Утв.		Спивак		06.81

АБГ044.052

Труба

Лит	Масса	Масшт.
И	1,1	1:2

Лист | Листов 1

Труба 40×3,5
ГОСТ 3262-75

Госстрой СССР
САНТЕХПРОЕКТ
г. Москва

Инв. N подл. 2087 | Подп. и дата 1.11.82 | Взам. инв. N | Инв. N дубл. | Подп. и дата

АБГ044.053

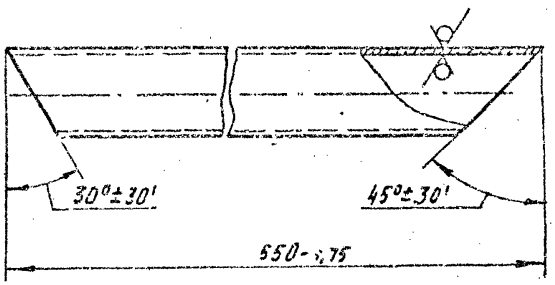

Изм	Лист	N докум.	Подп.	Дата
Разраб		Сибаров		5.81
Пров.		Брукова		6.81
Рук. груп.		Фрадкин		06.81
Н. контр.		Мерзлякова		06.81
Утв.		Спивак		06.81

АБГ044.053

Труба

Лит	Масса	Масшт.
И	1,85	1:2

Лист | Листов 1

Труба 40×3,5
ГОСТ 3262-75

Госстрой СССР
САНТЕХПРОЕКТ
г. Москва

Инв. N подл. 2088 | Подп. и дата 1.11.82 | Взам. инв. N | Инв. N дубл. | Подп. и дата

ФОРМАТ 11

Выпуск 1-4

Серия 5.904-15

А6Г044.054

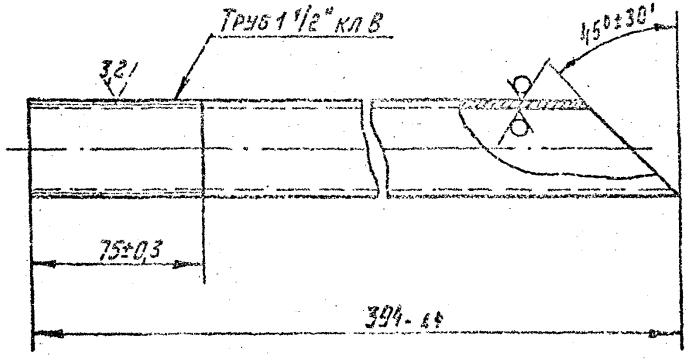

Изм	Лист	N докумен.	Подп.	Дата
Разраб		Сибаров		5.81
Пров.		Брукова		6.81
Рук.груп.		Фрадкин		06.81
Н.контр.		Мерзлякова		04.06.81
Утв.		Спивак		06.81

А6Г044.054

Труба

Труба 40×3,5
ГОСТ 3262-75

Лит	Масса	Масшт.
И	1,42	1:2

Лист | Листов 1

Госстрой СССР
САНТЕХПРОЕКТ
г. Москва

Инв. № подл. 2089 | Подп. и дата | Взам. инв. № | Инв. № дубл. | Подп. и дата

Копировал: Формат 11

А6Г044.055

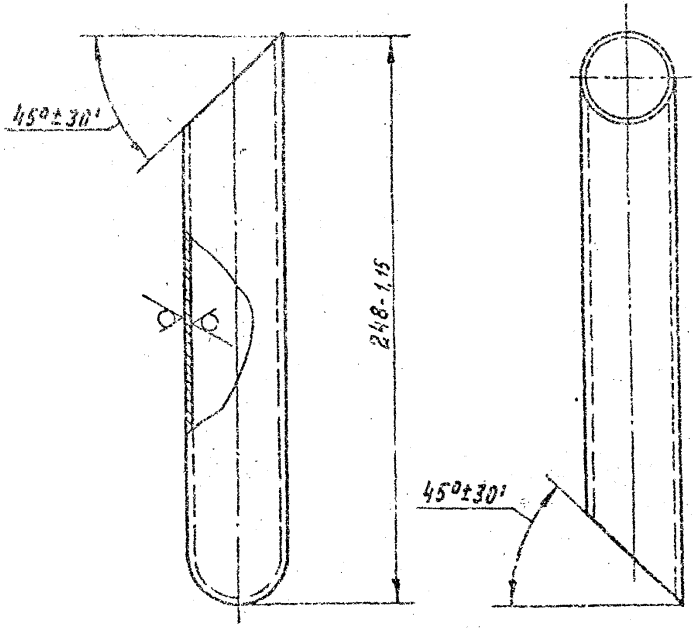

Изм	Лист	N докум.	Подп.	Дата
Разраб.		Сибаров		5.81
Пров.		Брукова		6.81
Рук.груп.		Фрадкин		06.81
Н.контр.		Мерзлякова		04.06.81
Утв.		Спивак		06.81

А6Г044.055

Труба

Труба 40×3,5
ГОСТ 3262-75

Лит	Масса	Масшт.
И	0,8	1:2

Лис. | Листов 1

Госстрой СССР
САНТЕХПРОЕКТ
г. Москва

Инв. № подл. 2090 | Подп. и дата | Взам. инв. № | Инв. № дубл. | Подп. и дата

Копировал:

Формат	Зона	Поз.	Обозначение	Наименование	Кол.	Приме-чание
				Документация		
22			АБГ044.060СБ	Сборочный чертеж		
				Сборочные единицы		
11		1	АБГ044.070	Крышка	1	
11		2	АБГ044.080	Защелка	1	
11		3	АБГ044.090	Винт прижимной	1	
				Детали		
11		4	АБГ044.061	Ось	1	
11		5	АБГ044.062	Прокладка	1	
11		6	АБГ044.063	Косынка	2	
11		7	АБГ044.064	Дуга	2	
				Стандартные изделия		
		8		Шайба 20.01.016 ГОСТ 11371-78	1	
		9		Шплинт 4х36-001 ГОСТ 397-79	1	

Инв. N подл. | Подп. и дата | Взам. инв. N | Инв. N дубл. | Подп. и дата

2037 | Бриф 1.11.82

Изм.	Лист	N докум.	Подп.	Дата
Разраб.		Меднова		5.01
Пров.		Брукова		6.11
Рук. груп.		Фрядкин		06.11
Н. контр.		Мерзлякова		07.11
Утв.		Оливак		08.11

АБГ044.060

Люк смотровой

Лит	Лист	Листов
И		1

Госстрой СССР САНТЕХПРОЕКТ г. Москва

Копировал: Формат А4

Формат	Зона	Поз.	Обозначение	Наименование	Кол.	Приме-чание
				Документация		
12			АБГ044.070СБ	Сборочный чертеж		
				Детали		
11		1	АБГ044.071	Рамка	1	
11		2	АБГ044.072	Ручка	1	
11		3	АБГ044.073	Бобышка	1	
11		4	АБГ044.074	Петля	2	
12		5	АБГ044.075	Лист	1	
		6	-01	Лист	1	

Инв. N подл. | Подп. и дата | Взам. инв. N | Инв. N дубл. | Подп. и дата

2037 | Бриф 1.11.82

Изм.	Лист	N докум.	Подп.	Дата
Разраб.		Меднова		5.01
Пров.		Брукова		6.11
Рук. груп.		Фрядкин		06.11
Н. контр.		Мерзлякова		07.11
Утв.		Оливак		08.11

АБГ044.070

Крышка

Лит	Лист	Листов
И		1

Госстрой СССР САНТЕХПРОЕКТ г. Москва

Копировал: Формат А4

Выпуск 1-4

Серия 5.904-15

Формат	Зона	Поз.	Обозначение	Наименование	Кол.	Примечание
				Документация		
11			АБГ044.080СБ	Сборочный чертеж		
				Детали		
11		1	АБГ044.081	Полоса	1	
Б4		2	АБГ044.082	Бобышка		
				Лист $\frac{\text{Б8,0 ГОСТ 19903-74}}{\text{ВСт3 ГОСТ 14637-79}}$		
				ф50-0,62	1	0,2кг

Инв. № подл. | Подп. и дата | 2104 | Взам. инв. № | Инв. № дубл. | Подп. и дата | 1.11.82

Изм.	Лист	№ докум.	Подп.	Дата
Разраб.		Меднова		5.11
Пров.		Брукова		6.11
Рук. групп.		Фрадкин		05.11
Н. контр.		Мерзлякова		9.11
Утв.		Сливак		10.11

АБГ044.080

Защелка

Лит	Лист	Листов
		1

ГОССТРОЙ СССР САНТЕХПРОЕКТ г. Москва

Копировал:

Формат А4

Формат	Зона	Поз.	Обозначение	Наименование	Кол.	Примечание
				Документация		
11			АБГ044.090СБ	Сборочный чертеж		
				Детали		
11		1	АБГ044.091	Винт	1	
Б4		2	АБГ044.092	Ось		
				Круг $\frac{\text{В12 ГОСТ 2590-71}}{\text{ВСт3-I ГОСТ 535-79}}$		
				L=120-0,87	1	0,1кг

Инв. № подл. | Подп. и дата | 2104 | Взам. инв. № | Инв. № дубл. | Подп. и дата | 1.11.82

Изм.	Лист	№ докум.	Подп.	Дата
Разраб.		Меднова		5.11
Пров.		Брукова		6.11
Рук. груп.		Фрадкин		05.11
Н. контр.		Мерзлякова		9.11
Утв.		Сливак		10.11

АБГ044.090

Винт прижимной

Лит	Лист	Листов
		1

ГОССТРОЙ СССР САНТЕХПРОЕКТ г. Москва

Копировал:

Формат А4

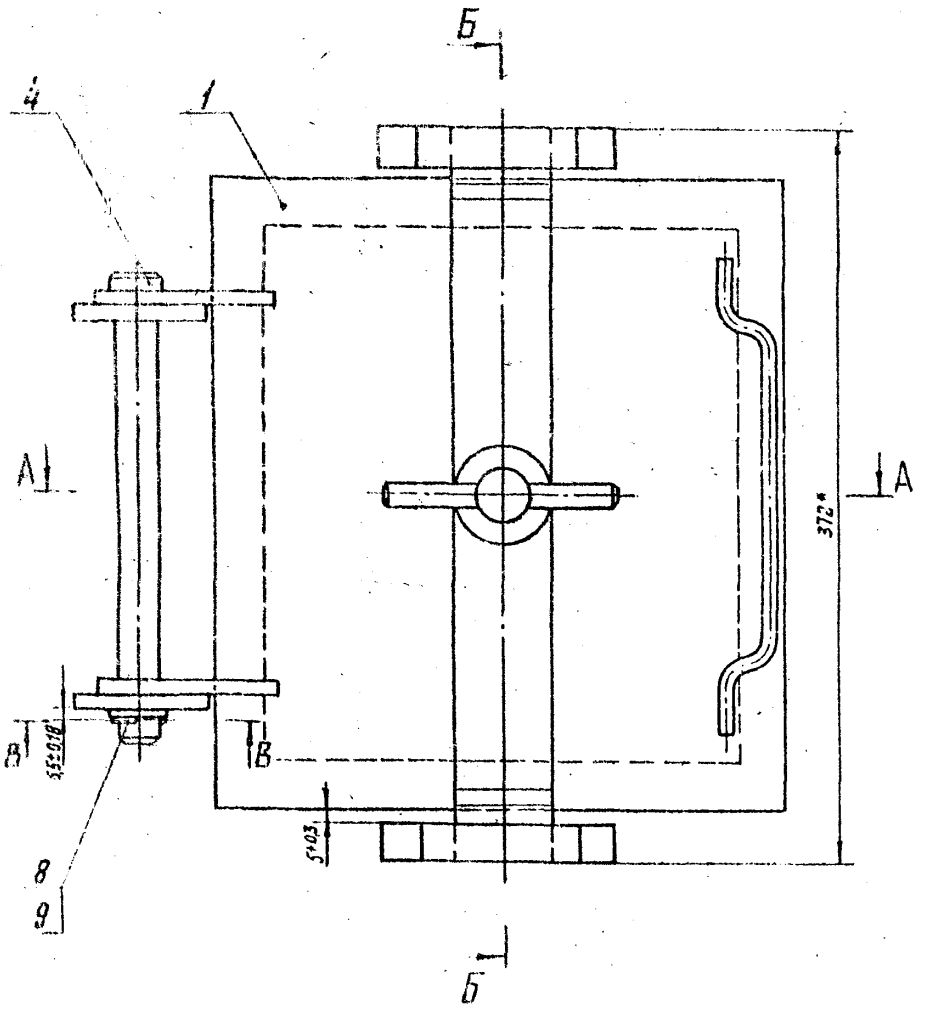

Б-Б

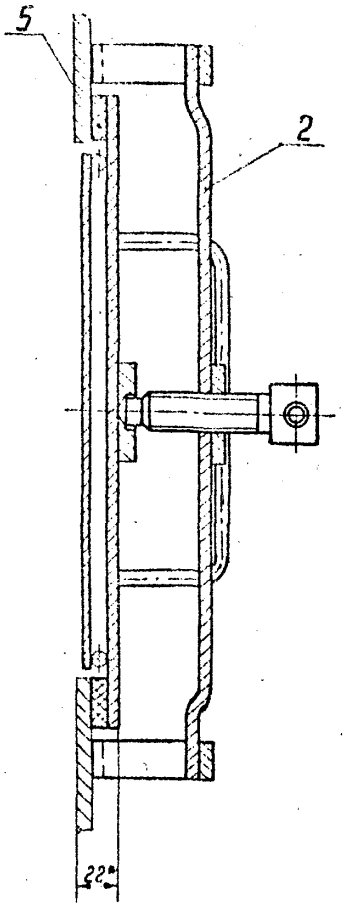

А-А

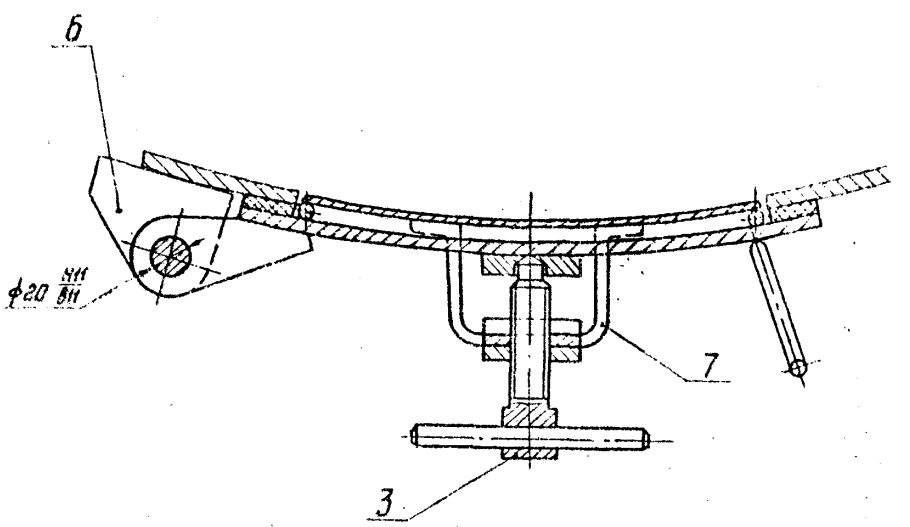

В-В

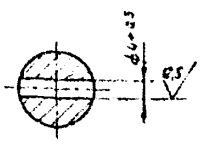

1.* Размеры для справок.

2. Прокладку поз. 5 клеить клеем 2ЭН ТУ38-1051051-76 или БФ2 ГОСТ12172-74.

Изм.	Лист	N докум.	Подп.	Дата	АБГ 044.060СБ			
Разраб.					Люк смотровой	Лит.	Масса	Масштаб
Пров.					Сборочный чертеж		12,5	1:2
Рук.сечт.								
Гл.спец.								
Н.контр.								
Утв.								

Инв.N подл. 2092 | Подп. и дата 1.11.82 | Взам.инв.N | Инв.N дубл. | Подп. и дата

Серия 5.904-15 Выпуск 1-4

АБГ 044.060СБ

АбГ044.061

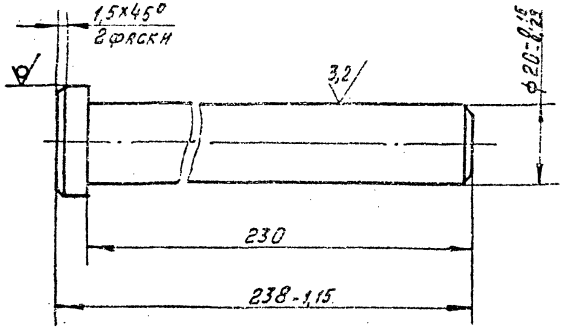

Неуказанные предельные отклонения размеров ±t2/2.

					АбГ044.061				
Изм.	Лист	N докум.	Подп.	Дата	Ось	Лит	Масса	Масшт.
Разраб.		Меднова		1.11.82		И	0,61	1:1
Пров.		Брукова		1.11.82		Лист	Листов 1	
Рук. груп.		Брукова		1.11.82				
Рук. груп.		Радкин		1.11.82				
Н. контр.		Мерзлякова		1.11.82	Круг Б28 ГОСТ 2590-71 / Ст.3-II ГОСТ 535-79	Госстрой СССР САНТЕХПРОЕКТ г. Москва			
Утв.		Шомирская		1.11.82					

Инв. N подл. 2099 | Подп. и дата | Взам. инв. N | Инв. N дубл. | Подп. и дата

Копировал: Формат А1

АбГ044.062

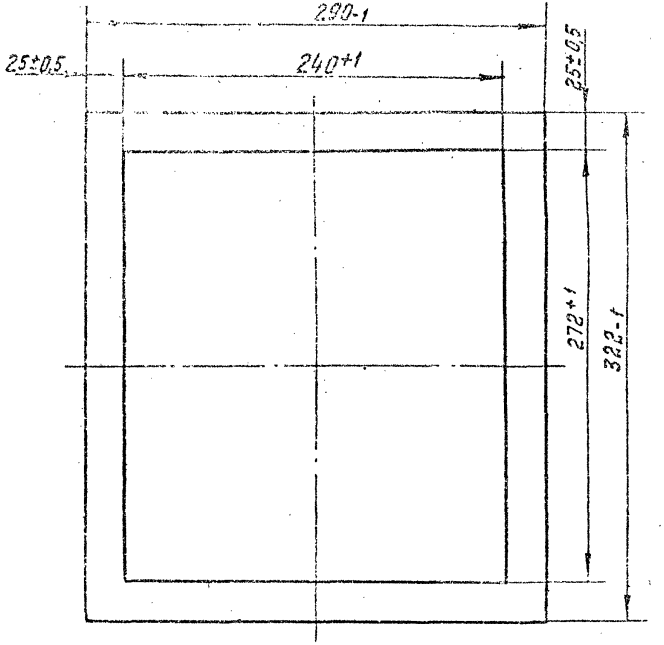

					АбГ044.062				
Изм.	Лист	N докум.	Подп.	Дата	Прокладка	Лит	Масса	Масшт.
Разраб.		Меднова		1.11.82		И	0,4	1:2,5
Пров.		Брукова		1.11.82		Лист	Листов 1	
Рук. груп.		Брукова		1.11.82				
Рук. груп.		Радкин		1.11.82				
Н. контр.		Мерзлякова		1.11.82	Пластина I, лист, ТМКЩ-М-8 ГОСТ 7338-77	Госстрой СССР САНТЕХПРОЕКТ г. Москва			
Утв.		Шомирская		1.11.82					

Инв. N подл. 2099 | Подп. и дата | Взам. инв. N | Инв. N дубл. | Подп. и дата

Копировал: Формат А1

АБГ 044.063

Выпуск 1-4

Серия 5.904-15

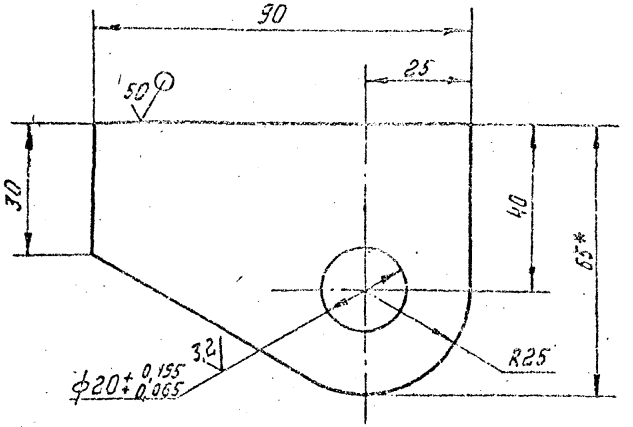

1.* Размер для справок.
2. Неуказанные предельные отклонения размеров: $-t_2$; $\pm\frac{t_2}{2}$;

Изм.	Лист	№ докум.	Подп.	Дата
Разраб.		Меднова		14.5.81
Пров.		Брукова		5.81
Рук. груп.		Фрадкин		06.81
Н. контр.		Мерзляков		06.81
Утв.		Чюмирская		

АБГ 044.063

Косынка

Лит	Масса	Масшт.
И	0,3	1:1

Лист | Листов 1

Лист 6 8,0 ГОСТ 19903-74 / 8 Ст3 ГОСТ 14637-79

Госстрой СССР САНТЕХПРОЕКТ г. Москва

Копировал: Формат 11

Инв. N подл. 2095 | Подп. и дата Гриндз 1.11.82 | Взам. инв. N | Инв. N дубл. | Подп. и дата

АБГ 044.064

50

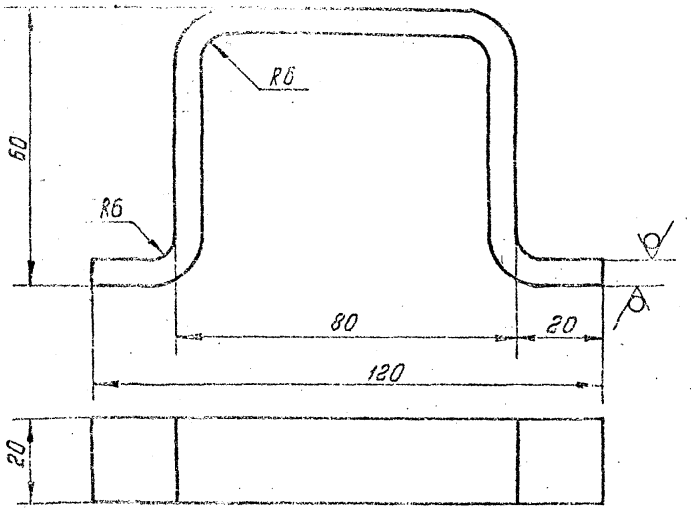

Неуказанные предельные отклонения размеров: $-t_2$; $\pm\frac{t_2}{2}$;

Изм.	Лист	№ докум.	Подп.	Дата
Разраб.		Меднова		14.5.81
Пров.		Брукова		5.81
Рук. груп.		Фрадкин		06.81
Н. контр.		Мерзляков		
Утв.		Чюмирская		

АБГ 044.064

Дуга

Лит	Масса	Масшт.
И	0,3	1:1

Лист | Листов 1

Лист 6 6,0 ГОСТ 19903-74 / 6 Ст3 ГОСТ 14637-79

Госстрой СССР САНТЕХПРОЕКТ г. Москва

Копировал: Формат 11

Инв. N подл. 2096 | Подп. и дата Гриндз 1.11.82 | Взам. инв. N | Инв. N дубл. | Подп. и дата

АБГ044.075

50 √(√)

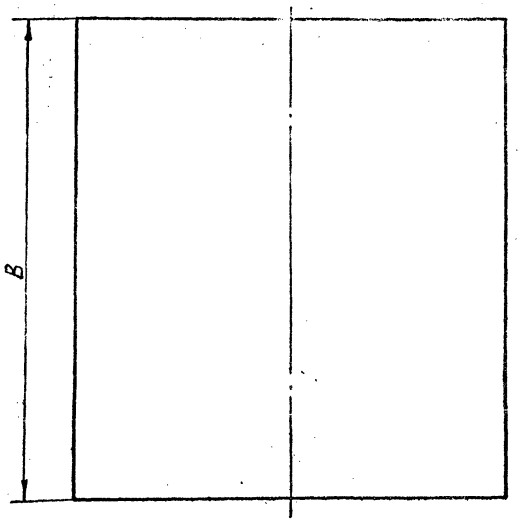

Обозначение	Размеры, мм			Материал	Масса, кг
	A	B	r		
АБГ044.075	230	262	696	Лист $\frac{64,0\ ГОСТ\ 19903-74}{8\ Ст\ 3\ ГОСТ\ 14637-79}$	1,9
-01	290	322	710	Лист $\frac{66,0\ ГОСТ\ 19903-74}{8\ Ст.\ 3\ ГОСТ\ 14637-79}$	4,4

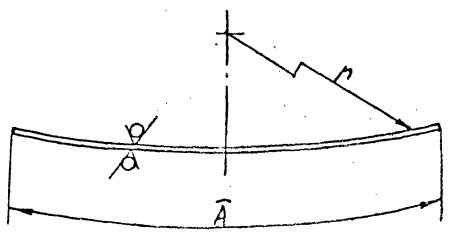

Неуказанные предельные отклонения размеров: $-t_2; \pm\frac{t_2}{2}$.

					АБГ044.075			
Изм.	Лист	N докум.	Подп.	Дата	Лист	Лит.	Масса	Масштаб
Разраб.		Медновая		5.6.81		И	см. табл.	—
Пров.		Брукова		6.XI		Лист	Листов 1	
Т.к.		Фрадкин		6.XI				
Н. контр.					См. табл.	ГОССТРОЙ СССР СОЦТЕХПРОЕКТ МОСКВА		

Инв. N подл.	Подп. и дата	Взам. инв. N	Инв. N дубл.	Подп. и дата
2103	Гриф 1.11.82			

ФОРМ 1.12

А6Г044.070С6

Выпуск 1-4

Серия 5.904-15

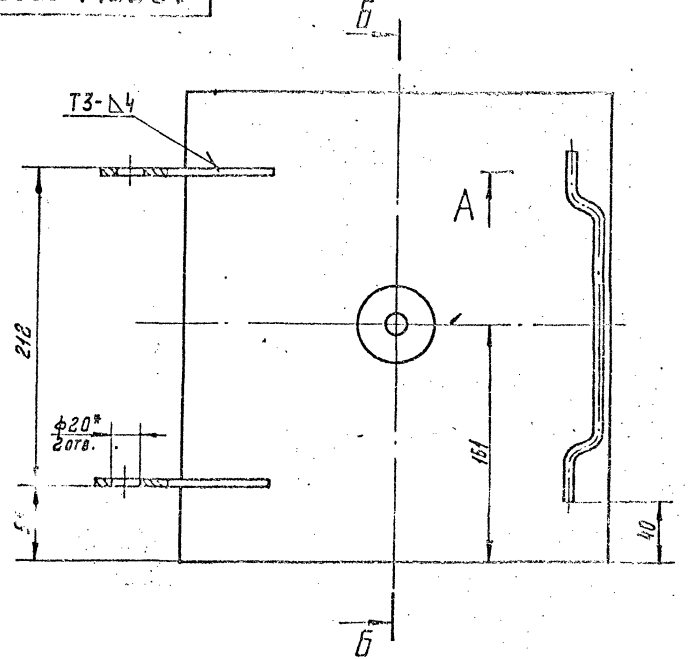

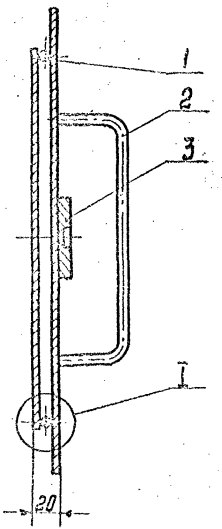

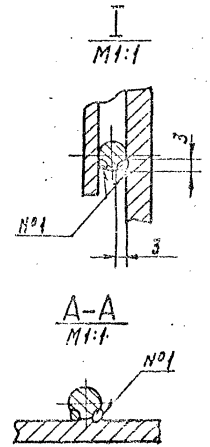

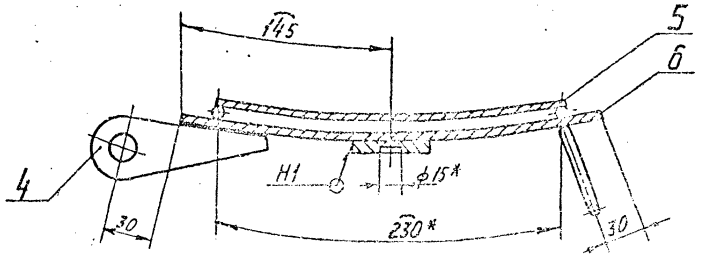

1.* Размеры для справок.

2. Неуказанные предельные отклонения размеров: $-t2; \pm\frac{t2}{2}$.

3. Шов №1 - сварка ручная электродуговая, швы Н1; Т3 по ГОСТ 5264-80.

Инв. № подл.	Подп. и дата	Взам. инв. №	Инв. № дубл.	Подп. и дата
2097	Гриф 1.11.82			

Изм.	Лист	№ докум.	Подп.	Дата	А6Г044.070С6		
Разраб.		Меднова		5.6.81	Крышка	Лит.	Масса	Масшт.
Пров.		Брукова		6.81	Сборочный чертеж	И	8	1:2,5
Рук. групп.		Фрадкин		06.81		Лист	Листов 1
Гл. спец.		Шумирская		6.81		Госстрой СССР САНТЕХПРОЕКТ г. Москва	
Н. контр.		Мерзляхова		9.6.81			
Утв.		Спивак		16.8			

Копировал Мельникова

Формат 12

А6Г044.071

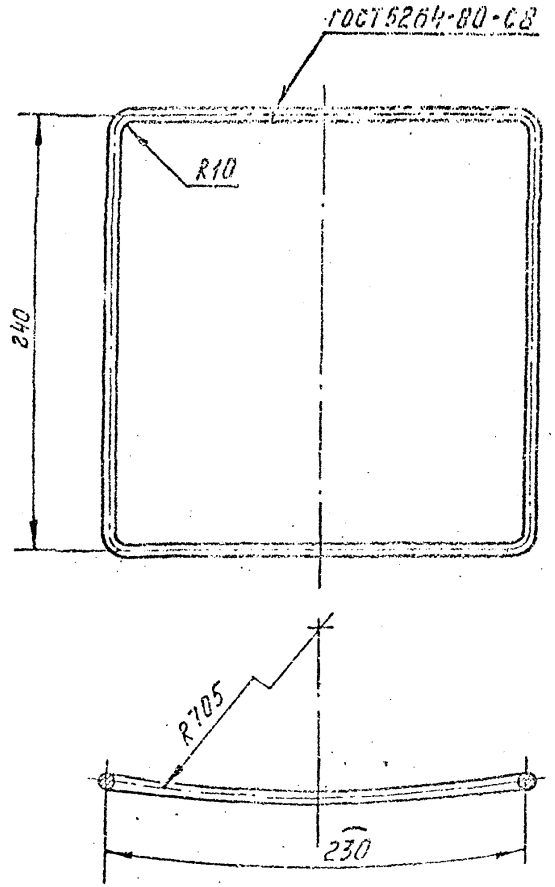

Неуказанные предельные отклонения размеров $\pm\frac{t_2}{2}$.

Изм.	Лист	N докум.	Подп.	Дата
Разраб.		Меднова		15.11
Пров.		Брукова		6.11
Рук.груп.		Фрадкин		06.11
Н.контр.		Мерзлякова		06.11
Утв.		Ушомирская		06.11

А6Г044.071

Рамка

Лит	Масса	Масшт
И	0,72	1:2,5

Лист | Листов 1

Круг - В10 ГОСТ 2590-71 / ВСт.3-I ГОСТ 535-79

Госстрой СССР САНТЕХПРОЕКТ г. Москва

Формат 11

Инв. N подл. 2099 | Подп. и дата Гриф 1.11.82 | Взам. инв. N | Инв. N дубл. | Подп. и дата

А6Г044.072

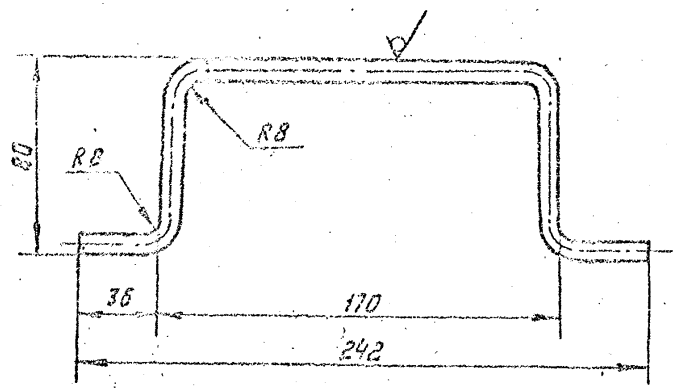

Неуказанные предельные отклонения размеров: $-t_2$; $\pm\frac{t_2}{2}$.

Изм.	Лист	N докум.	Подп.	Дата
Разраб.		Меднова		15.11
Пров.		Брукова		6.11
Рук.груп.		Фрадкин		06.11
Н.контр.		Мерзлякова		06.11
Утв.		Ушомирская		06.11

А6Г044.072

Ручка

Лит	Масса	Масшт
И	0,15	1:2

Лист | Листов 1

Круг В8 ГОСТ 2590-71 / ВСт3-I ГОСТ 535-79

Госстрой СССР САНТЕХПРОЕКТ г. Москва

Формат 11

Инв. N подл. 100 | Подп. и дата Гриф 1.11.82 | Взам. инв. N | Инв. N дубл. | Подп. и дата

Выпуск 1-4

Серия 5.904-15

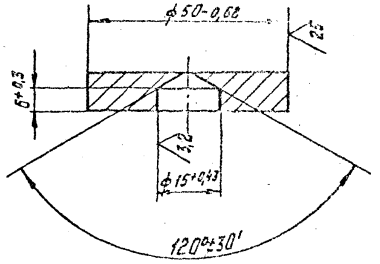

Инв. N подл.	Подп. и дата	Взам. инв. N	Инв. N дубл.	Подп. и дата
2101	1.11.82			

Изм	Лист	N докум.	Подп.	Дата
Разраб.		Меднова		05.81
Пров.		Брукова		6.81
Рук.груп.		Фрадкин		06.81
Н.контр.		Мерзлякова		06.81
Утв.		Ушомирская		06.81

А6Г044.073

Бобышка

Лит	Масса	Масшт.
	0,14	1:1

Лист 6 10,0 ГОСТ 19903-74 / 6 Ст.3 ГОСТ 14637-79

Госстрой СССР САНТЕХПРОЕКТ г. Москва

Копировал: Формат 11

А6Г044.074

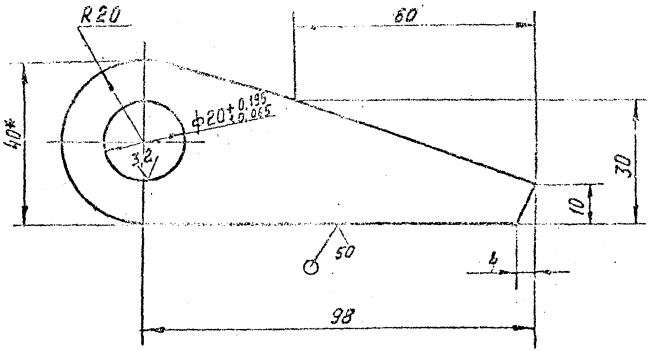

1* Размер для справок

2. Неуказанные предельные отклонения размеров $\pm\frac{t_2}{2}$.

Инв. N подл.	Подп. и дата	Взам. инв. N	Инв. N дубл.	Подп. и дата
2102	1.11.82			

Изм	Лист	N докум.	Подп.	Дата
Разраб.		Меднова		06.81
Пров.		Брукова		6.81
Рук.груп.		Фрадкин		06.81
Н.контр.		Мерзлякова		06.81
Утв.		Ушомирская		06.81

А6Г044.074

Петля

Лит	Масса	Масшт.
	0,2	1:1

Лист 6 8,0 ГОСТ 19903-74 / 6 Ст.3 ГОСТ 14637-79

Листов 1

Госстрой СССР САНТЕХПРОЕКТ г. Москва

Копировал: Формат 11

АБГ044.081

12,5

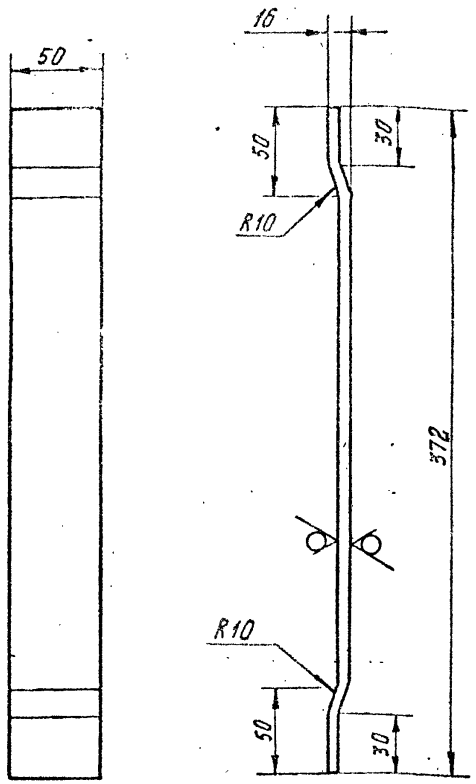

Неуказанные предельные отклонения размеров: $+t_2; \pm\frac{t_2}{2}$;

Изм.	Лист	№ докум.	Подп.	Дата
Разраб.		Меднова		05.83
Пров.		Брукова		6.81
Рук. груп.		Фрадкин		06.81
Н. контр.		Мерзлякова		06.81
Утв.		Шишмирская		06.81

АБГ044.081

Полоса

Лит	Масса	Масштаб
Н	1,2	1:2,5

Лист | Листов 1

Госстрой СССР САНТЕХПРОЕКТ г. Москва

Лист Б.В.0 ГОСТ 19903-74
ВСт.3 ГОСТ 14637-79

Копировал:

Формат А1

Инв. № подл. 2106 | Подп. и дата 1.11.82 | Взам. инв. № | Инв. № дубл. | Подп. и дата

АБГ044.080СБ

27

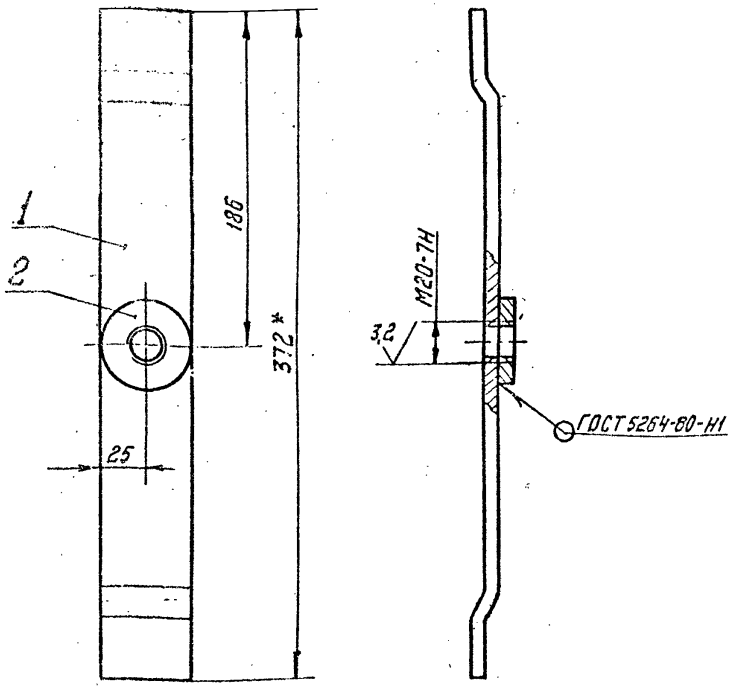

1.* Размер для справок.

2. Неуказанные предельные отклонения размеров: $-t_2; \pm\frac{t_2}{2}$;

Изм.	Лист	№ докум.	Подп.	Дата
Разраб.		Меднова		05.83
Пров.		Брукова		6.81
Рук. груп.		Фрадкин		06.81
Гл. спец.		Шишмирская		06.81
Н. контр.		Мерзлякова		06.81
Утв.		Оливак		06.81

АБГ044.080СБ

Защелка

Сборочный чертеж

Лит	Масса	Масштаб
Н	1,4	1:2,5

Лист | Листов 1

Госстрой СССР САНТЕХПРОЕКТ г. Москва

Копировал:

Формат А1

Инв. № подл. 2105 | Подп. и дата 1.11.82 | Взам. инв. № | Инв. № дубл. | Подп. и дата

Серия 5.904-15 Выпуск 1-4

АБГ044.091

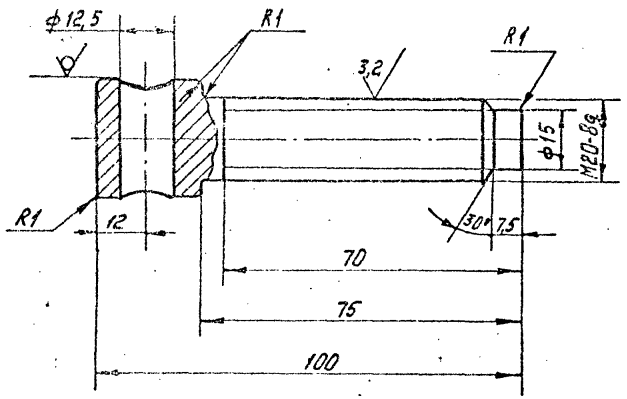

Неуказанные предельные отклонения размеров: $+t_2; -t_2; \pm\frac{t_2}{2}$

Изм.	Лист	N докум.	Подп.	Дата
Разраб.		Меднова		05.6.81
Пров.		Брукова		6.81
Рук.групп.		Фрадкин		06.81
Н.контр.		Мерзлякова		04.06.81
Утв.		Ушомирская		

Винт

Лит	Масса	Масшт.
И	0,3	1:1

Лист | Листов 1

Круг В28 ГОСТ 2590-71 / ВСт.3-II ГОСТ 535-79

Госстрой СССР САНТЕХПРОЕКТ г. Москва

Инв.N подл. 2109 | Подп. и дата Гриф 1.11.82 | Взам.инв.N | Инв.N дубл. | Подп. и дата

Копировал: Формат 11

АБГ044.090СБ

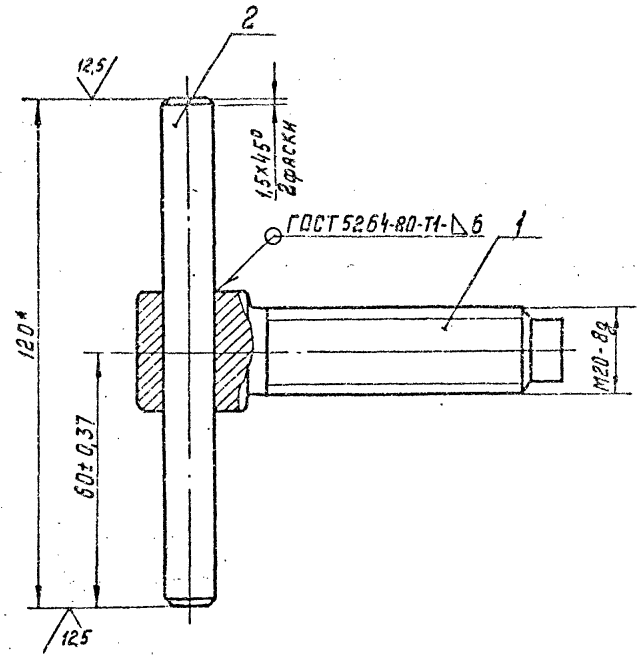

* Размеры для справок.

Изм.	Лист	N докум.	Подп.	Дата
Разраб.		Меднова		05.6.81
Пров.		Брукова		6.81
Рук.групп.		Фрадкин		6.81
Гл.спец.		Ушомирская		6.81
Н.контр.		Мерзлякова		04.06.81
Утв.		Спивак		06.81

Винт прижимной

Сборочный чертеж

Лит	Масса	Масшт.
И	0,4	1:1

Лист | Листов 1

Госстрой СССР САНТЕХПРОЕКТ г. Москва

Инв.N подл. 2109 | Подп. и дата Гриф 1.11.82 | Взам.инв.N | Инв.N дубл. | Подп. и дата

Копировал: Формат

Формат	Зона	Поз	Обозначение	Наименование	Кол.	Примечание
				Документация		
22			АБГ044.100СБ	Сборочный чертеж		
				Детали		
12		1	АБГ044.101	Ребро	1	
		2	-01	Ребро	1	
		3	-02	Ребро	1	
		4	-03	Ребро	1	
		5	-04	Ребро	1	
		6	-05	Ребро	1	
11		7	АБГ044.102	Ушко	2	
		8	-01	Ушко	2	
		9	-02	Ушко	2	
11		10	АБГ044.103	Ось	1	
11		11	АБГ044.104	Втулка	3	
				Стандартные изделия		
		12		Шайба 40.01.016 ГОСТ 11371-78	1	
		13		Шплинт 6,3×65.001 ГОСТ 397-79	1	

Инв. N подл. 2110 | Подп. и дата 6.11.82 | Взам. инв. N | Инв. N дубл. | Подп. и дата

Изм.	Лист	N докум.	Подп.	Дата
Разраб.		Меднова		05.81
Пров.		Брукова		6.81
Рук. груп.		Фрадкин		06.81
Н. контр.		Мерзлякова		06.81
Утв.		Сливак		06.81

АБГ044.100

Шарнир

Лит	Лист	Листов
И		1

Госстрой СССР САНТЕХПРОЕКТ г. Москва

Копировал

Формат	Зона	Поз	Обозначение	Наименование	Кол.	Примечание
				Документация		
11			АБГ044.110СБ	Сборочный чертеж		
				Детали		
11		1	АБГ044.111	Уголок	2	
11		2	АБГ044.112	Косынка	2	
11		3	АБГ044.113	Плита	1	

Инв. N подл. 2116 | Подп. и дата 1.11.82 | Взам. инв. N | Инв. N дубл. | Подп. и дата

Изм.	Лист	N докум.	Подп.	Дата
Разраб.		Меднова		05.81
Пров.		Брукова		6.81
Рук. груп.		Фрадкин		06.81
Н. контр.		Мерзлякова		06.81

АБГ044.110

Плита

Лит	Лист	Листов
И		1

Госстрой СССР САНТЕХПРОЕКТ г. Москва

Копировал

Формат А4

Выпуск 1-4

Серия 5.904-15

			Документация		
22		АБГ044. 120СБ	Сборочный чертеж		
			Детали		
11	1	АБГ044. 121	Кольцо верхнее	1	
11	2	АБГ044. 122	Конус	1	
11	3	АБГ044. 123	Лопатка	6	
11	4	АБГ044. 124	Кольцо нижнее	1	
11	5	АБГ044. 125	Ступица	1	

Инв. N подл. 2121 | Подп. и дата Бригад 1.11.82 | Взам. инв. N | Инв. N дубл. | Подп. и дата

Изм.	Лист	N докум.	Подп.	Дата
Разраб.		Меланова		05.81
Пров.		Брукова		6.81
Рук. груп.		Фрадкин		06.81
Н. контр.		Мерлякова		06.81
Утв.		Сливак		06.81

АБГ044. 120

Ротор

Лит	Лист	Листов
И		

Госстрой СССР САНТЕХПРОЕКТ г. Москва

Копировал: Формат А4

V (V)

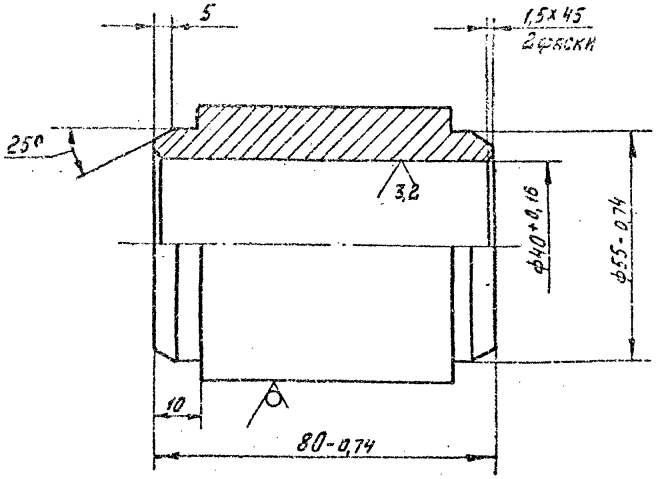

Неуказанные предельные отклонения размеров $\pm\frac{t2}{2}$.

Инв. N подл. 2115 | Подп. и дата Бригад 1.11.82 | Взам. инв. N° | Инв. N дубл. | Подп. и дата

Изм.	Лист	N докум.	Подп.	Дата
Разраб.		Сибаров		5.81
Пров.		Брукова		6.81
Рук. груп.		Фрадкин		06.81
Н. контр.		Мерлякова		06.81
Утв.		Сливак		06.81

АБГ044. 104

28а

Втулка

Лит	Масса	Масштаб
И		1:1

Круг $\frac{В65\ ГОСТ\ 2590-71}{ВСт3\text{-}II\ ГОСТ\ 535-79}$

Госстрой СССР САНТЕХПРОЕКТ г. Москва

Копировал: Формат А4

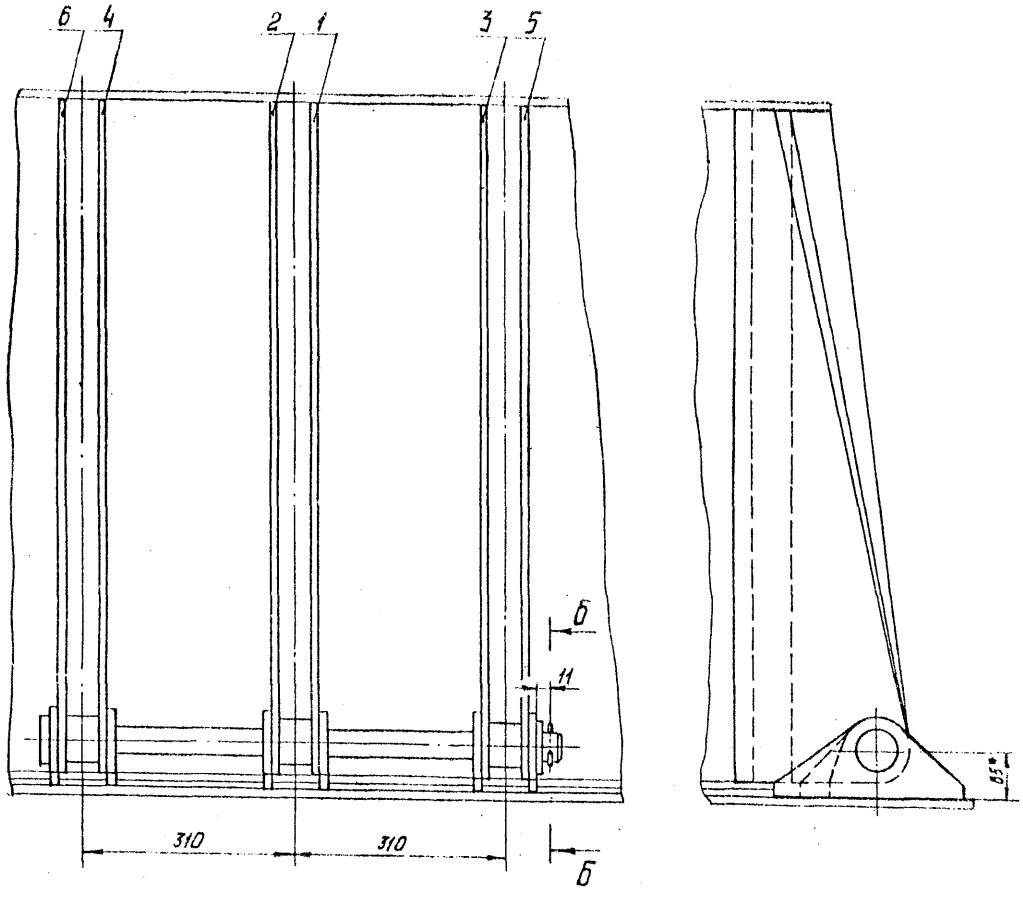

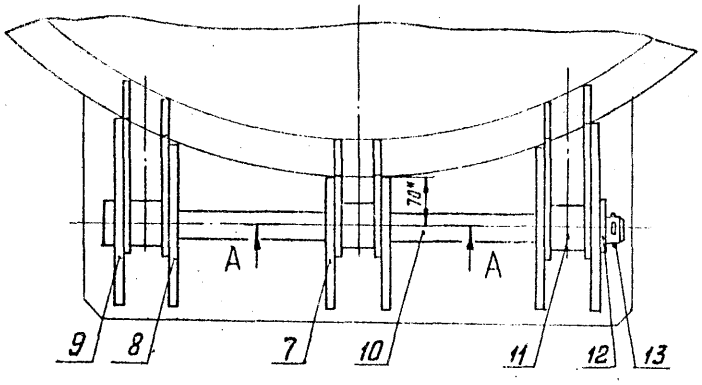

Б-Б
М1:1

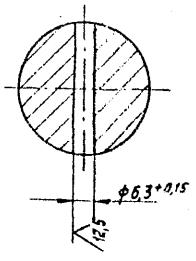

А-А
М1:2

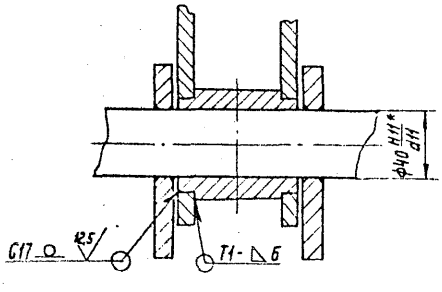

1.* Размеры для справок.

2. Неуказанные предельные отклонения размеров: $+t_2; -t_2; \pm\frac{t_2}{2}$

3. Сварные швы по ГОСТ 5264-80.

Изм.	Лист	Кол.уч.	Подп.	Дата	А6Г044.100СБ			
Разраб.					ШАРНИР	Лит.	Масса	Масшт.
Пров.							84	1:5
Н.контр.					Сборочный чертеж			
Утв.						САНТЕХПРОЕКТ		

Инв.№ подл. | Подп. и дата | Взам. инв.№ | Инв.№ дубл. | Подп. и дата

2111 | Сверх 1.11.82

Серия 5.904-15 Выпуск 1-4

А6Г044.100СБ

АБГ044.101

Рис.1

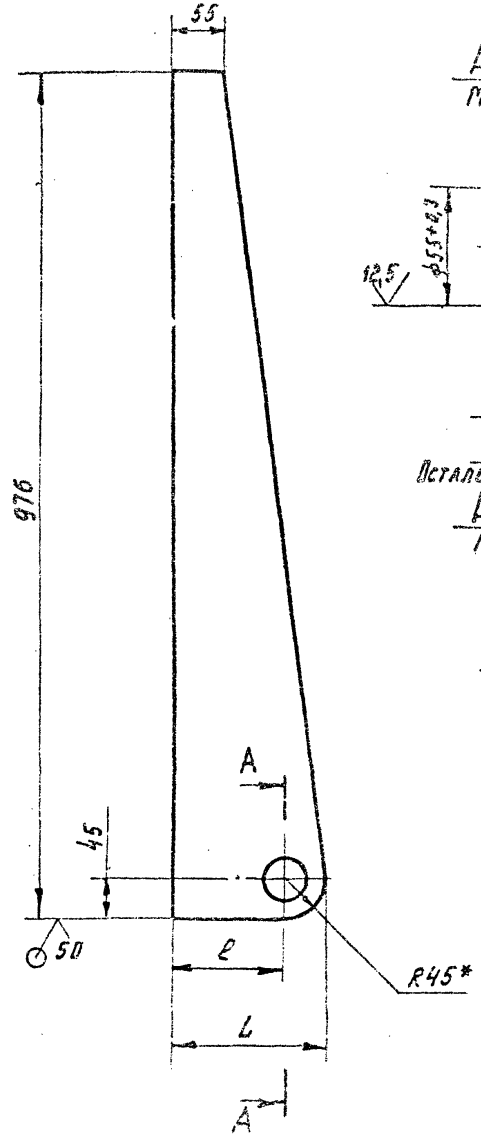

А-А
М1:2

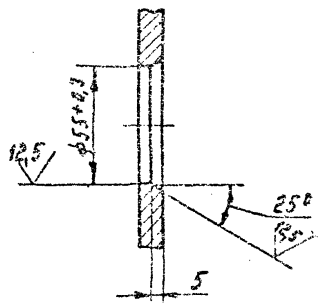

Рис.2
Остальное-см. рис.1

А-А
М1:2



Обозначение	Рис	Размеры, мм		Масса, кг
		ℓ	L	
АБГ044.101	1	125	170	8,6
-01	2			
-02		175	220	10,5
-03	1			
-04		208	252	11,7
-05	2			

1.* Размер для справок.

2. Неуказанные предельные отклонения размеров: $-t2; \pm\frac{t2}{2}$

Изм.	Лист	N докум.	Подп.	Дата	АБГ044.101			30
Разраб.		Сибаров		5.81	Ребро	Лит	Масса	Масшт.
Пров.		Брукова		6.81		Н	См. табл.	—
Рук.груп.		Фрадкин		06.81		Лист	Листов 1	
					Лист 610,0 ГОСТ 19903-74	Госстрой СССР САНТЕХПРОЕКТ г. Москва		

Инв. N подл. 2112 | Подп. и дата | Взам. инв. N | Инв. N дубл. | Подп. и дата

Формат 12

Серия 5.904-15 Выпуск 1-4

АбГ044.102

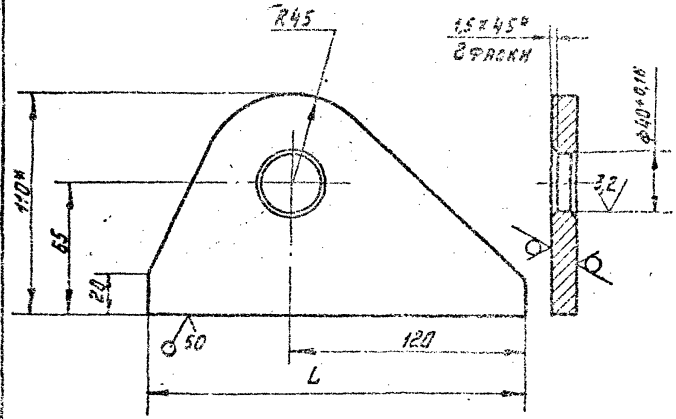

Обозначение	L, мм	Масса, кг
АбГ044.102	190	1,5
-01	235	1,8
-02	275	2,1

1.* Размер для справок

2. Неуказанные предельные отклонения размеров: $-t_2, \pm\frac{t_2}{2}$.

Изм.	Лист	№ докум.	Подп.	Дата
Разраб.		Сибаров		5.81
Пров.		Брукова		6.81
Рук. гр.		Фрадкин		06.81
Н. контр.		Мерзлякова		
Утв.		Спивак		

АбГ044.102

Ушко

Лит. К | Масса см. табл. | Масшт. —

Лист | Листов 1

Лист 612.0 ГОСТ 19903-74 / 8Ст.3 ГОСТ 14637-79

Госстрой СССР САНТЕХПРОЕКТ г. Москва

Инв. № подл. 2113 | Подп. и дата | Взам. инв. № | Инв. № дубл. | Подп. и дата

Копировал: Формат 11

АбГ044.103

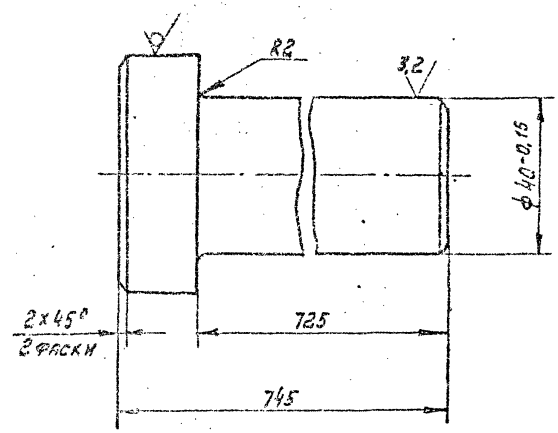

Неуказанные предельные отклонения размеров $-t_2, \pm\frac{t_2}{2}$.

Изм.	Лист	№ докум.	Подп.	Дата
Разраб.		Сибаров		5.81
Пров.		Брукова		6.81
Рук. гр.		Фрадкин		06.81
Н. контр.		Мерзлякова		
Утв.		Спивак		

АбГ044.103 30а

Ось

Лит. И | Масса 7,5 | Масшт. 1:1

Лист | Листов 1

Круг В60 ГОСТ 2590-71 / 8Ст.3-II ГОСТ 535-79

Госстрой СССР САНТЕХПРОЕКТ г. Москва

Инв. № подл. 2114 | Подп. и дата | Взам. инв. № | Инв. № дубл. | Подп. и дата

Копировал Мельникова Формат 11

АБГ044.111

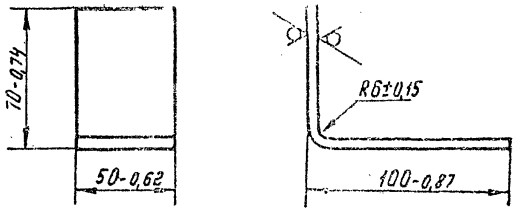

					АБГ044.111			
Изм.	Лист	№докум.	Подп.	Дата				
Разраб.		Меднова		4.81	Уголок	Лит.	Масса	Масшт.
Пров.		Брукова		5.81		И	0,33	1:2
Рук. груп.		Фрядкин		06.81		Лист	Листов 1	
Н.контр.		Мерзлякова		06.81	Лист Б5,0 ГОСТ 19903-74 / ВСт3 ГОСТ 14637-79	Госстрой СССР САНТЕХПРОЕКТ Москва		
Утв.		Ушомирская		06.81				

Инв. № подл. 2118 | Подп. и дата 1.11.82 | Взам. инв. № | Инв. № дубл. | Подп. и дата

Копировал: Формат А1

АБГ044.112

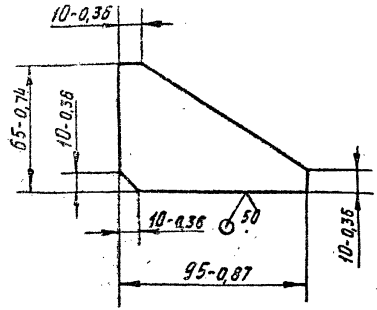

					АБГ044.112			
Изм.	Лист	№докум.	Подп.	Дата				
Разраб.		Меднова		4.81	Косынка	Лит.	Масса	
Пров.		Брукова		5.81		И	0,15	
Рук. груп.		Фрядкин		06.81		Лист	Листов	
Н.контр.		Мерзлякова		06.81	Лист Б5,0 ГОСТ 19903-74 / ВСт3 ГОСТ 14637-79	Госстрой СССР САНТЕХПРОЕКТ Москва		
Утв.		Ушомирская		06.81				

Инв. № подл. 2119 | Подп. и дата 1.11.82 | Взам. инв. № | Инв. № дубл. | Подп. и дата

Копировал: Формат А1

АБГ 044.113

Серия 5.904-15 Выпуск 1-4

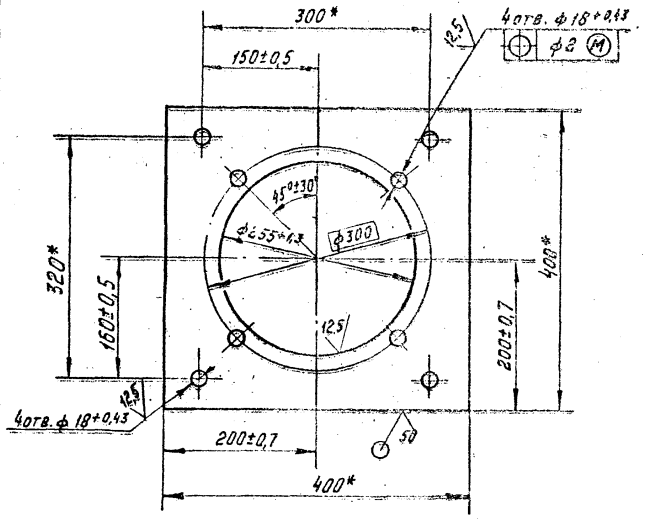

*Размеры для справок

Изм.	Лист	N докум.	Подп.	Дата
Разраб.		Меднова		5.81
Пров.		Брукова		5.81
Рук. груп.		Фрядкин		5.81
Н. контр.		Перлякова		5.81
Утв.		Ушомирская		5.81

АБГ044.113

Плита

Лит	Масса	Масшт.
И	6,7	1:5

Лист Листов 1

Лист 68.0 ГОСТ 19903-74
ВСТ3 ГОСТ 14637-79

Госстрой СССР САНТЕХПРОЕКТ г. Москва

Инв. N подл. | Подп. и дата | 2120 | Взам. инв. N | Инв. N дубл. | Подп. и дата

Копировал: Формат А1

АБГ 044.110СБ

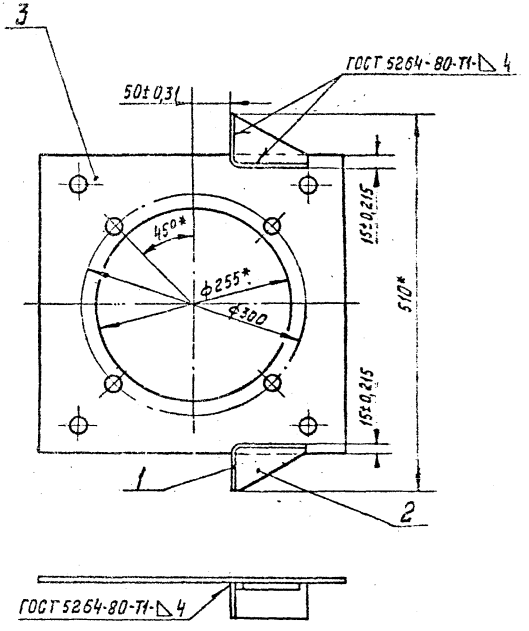

*Размеры для справок.

Изм.	Лист	N докум.	Подп.	Дата
Разраб.		Меднова		5.81
Пров.		Брукова		5.81
Рук. груп.		Фрядкин		5.81
Гл. спец.		Ушомирская		5.81
Н. контр.		Перлякова		5.81
Утв.		Слизак		06.82

АБГ 044.110СБ

Плита

Сборочный чертеж

Лит	Масса	Масшт.
И	8	1:5

Лист Листов 1

Госстрой СССР САНТЕХПРОЕКТ г. Москва

Инв. N подл. | Подп. и дата | 2117 | Взам. инв. N | Инв. N дубл. | Подп. и дата

Копировал: Формат А1

АБГ044.120СБ

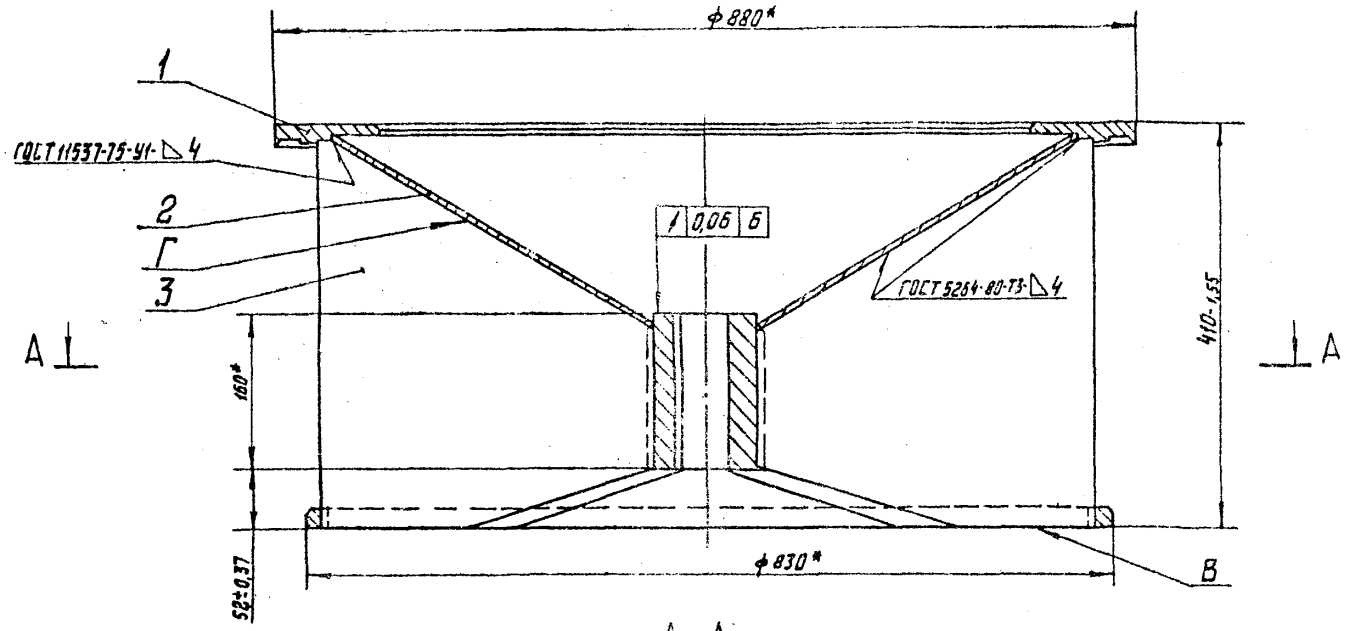

А–А

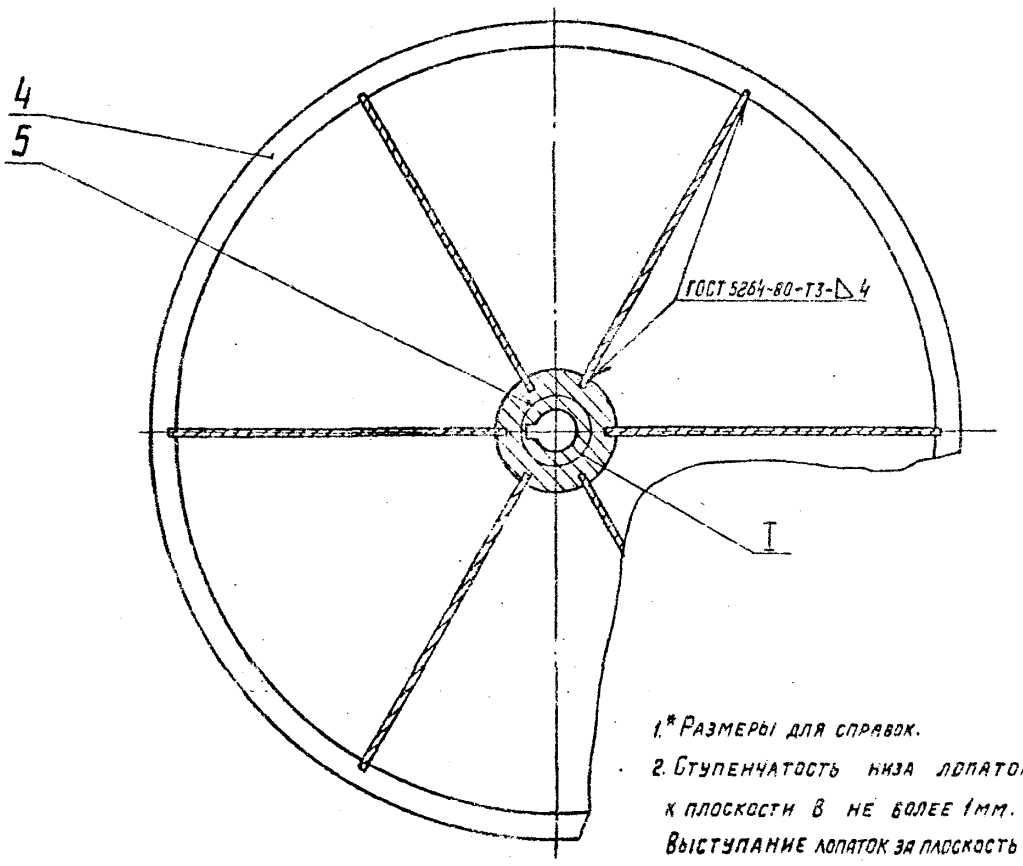

1.* Размеры для справок.

2. Ступенчатость низа лопаток по отношению к плоскости В не более 1мм.
Выступание лопаток за плоскость В не допускается.

3. Перекос шпоночного паза относительно оси отверстия на длине паза – 0,015мм.

4. Смещение шпоночного паза относительно оси отверстия – 0,06мм.

5. Допускаемый дисбаланс 20гм
Дисбаланс исправить приваркой груза на поверхности Г.

I
М1:1

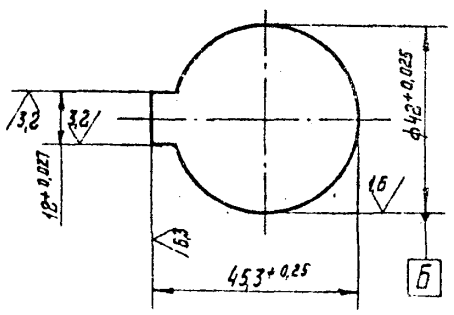

Изм.	Лист	Н.докум.	Подп.	Дата	АБГ044.120СБ		
Разраб.		Медникова			Ротор	Лит.	Масса	Масшт.
Пров.		Брукова			Сборочный чертеж		82	1:4
Рук.груп.		Фролкин				Лист	Листов 1
Гл.спец.						Уссурийский СССР Сантехпроект	
Н.контр.							
Утв.		Сливак					

Инв.№ подл. 2122 | Подп. и дата Гладк 1.11.82 | Взам. инв.№ | Инв.№ дубл. | Подп. и дата

Серия 5.904-15 Выпуск 1-4

АБГ044.121

12,5

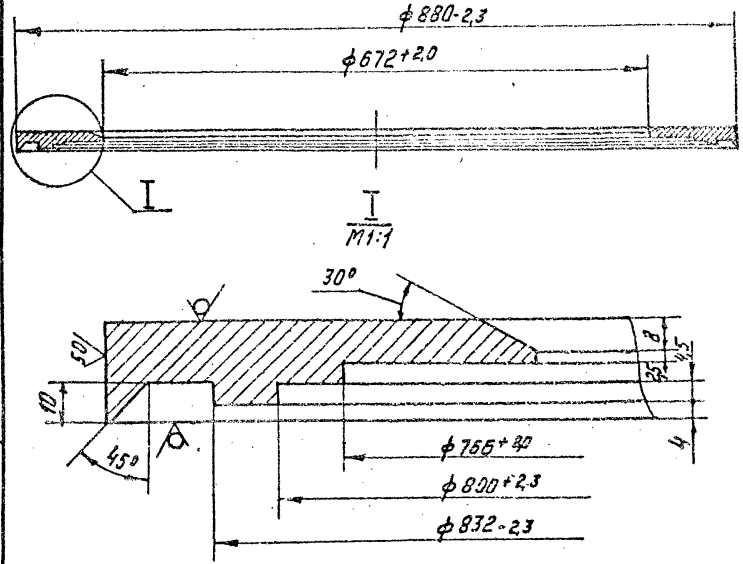

Неуказанные предельные отклонения размеров $\pm \frac{t_2}{2}$

Изм.	Лист	N докум.	Подп.	Дата
Разраб.	Сибаров			05.81
Пров.	Брукова			6.81
Рук. груп.	Фрадкин			05.81
Н. контр.	Мерзлякова			06.81
Утв.	Сливак			06.81

Кольцо верхнее

Лит.	Масса	Масштаб
И	23,7	1:5

Лист | Листов 1

Госстрой СССР САНТЕХПРОЕКТ

Лист 624.0 ГОСТ 19903-74
ВСт3 ГОСТ 14637-79

Копировал:

Инв. N подл. | 2123 | Подп. и дата 1.11.82 | Взам. инв. N | Инв. N дубл. | Подп. и дата

33

АБГ044.122

50

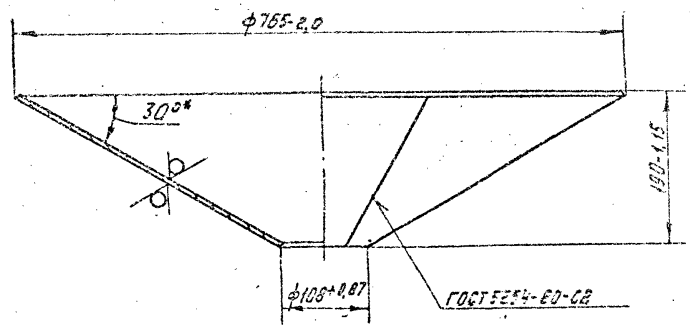

* Размер для справок

АБГ044.122

33

Изм.	Лист	N докум.	Подп.	Дата
Разраб.	Сибаров			5.81
Пров.	Брукова			6.81
Рук. груп.	Фрадкин			05.81
Н. контр.	Мерзлякова			06.81
Утв.	Сливак			06.81

Конус

Лит.	Масса	Масштаб
И	20,4	1:5

Лист | Листов 1

Госстрой СССР САНТЕХПРОЕКТ

Лист 65.0 ГОСТ 19903-74
ВСт3 ГОСТ 14637-79

Копировал:

Инв. N подл. | 2124 | Подп. и дата 1.11.82 | Взам. инв. N | Инв. N дубл. | Подп. и дата

АБГ044.125

Серия 5.904-15 Выпуск 4

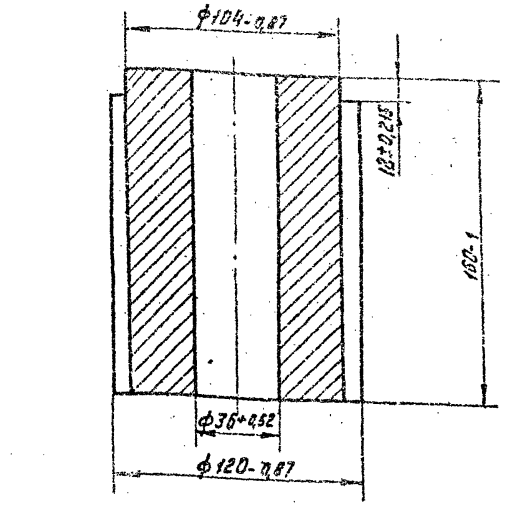

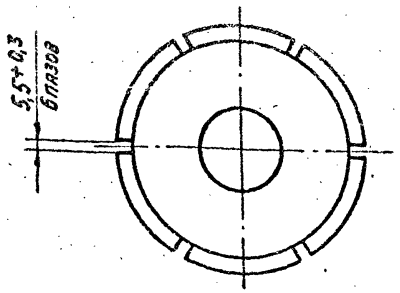

Изм.	Лист	N докум.	Подп.	Дата
Разраб.		Сибаров		5.84
Пров.		Брукова		6.84
Рук. груп.		Фрадкин		06.84
Н. контр.		Перзлякова		06.84
Утв.		Спивак		06.84

АБГ044.125

Ступица

Ст.3 ГОСТ 380-71

Лит	Масса	Масшт.
И	11,5	1:2

Лист | Листов 1

Госстрой СССР САНТЕХПРОЕКТ г. Москва

Копировал:

Формат А1

Инв. N подл. 2127 | Подп. и дата 1.11.82 | Взам. инв. N | Инв. N дубл. | Подп. и дата

АБГ044.123

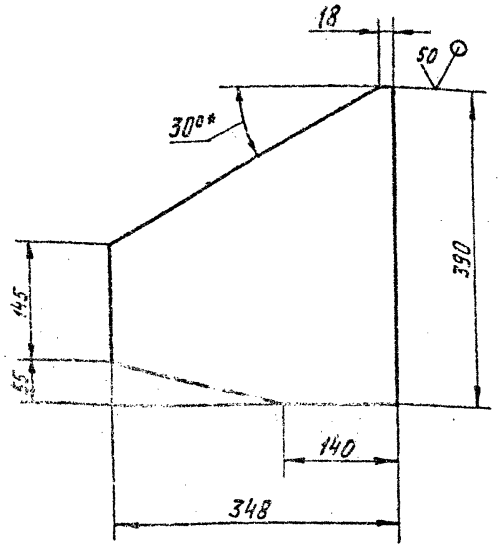

1.*Размер для справок.

2. Неуказанные предельные отклонения размеров: $\pm\frac{t_2}{2}$; $-t_2$.

33а

Изм.	Лист	N докум.	Подп.	Дата
Разраб.		Сибаров		5.84
Пров.		Брукова		6.84
Рук. груп.		Фрадкин		06.84
Н. контр.		Перзлякова		06.84
Утв.		Спивак		06.84

АБГ044.123

Лопатка

Лист: Б4,0 ГОСТ 19903-74 / Вст3 ГОСТ 14637-79

Лит	Масса	Масшт.
И	3,1	1:5

Лист | Листов 1

Госстрой СССР САНТЕХПРОЕКТ г. Москва

Копировал: Ульянкова

Формат А1

Инв. N подл. 2125 | Подп. и дата 1.11.82 | Взам. инв. N | Инв. N дубл. | Подп. и дата

А6Г044.124

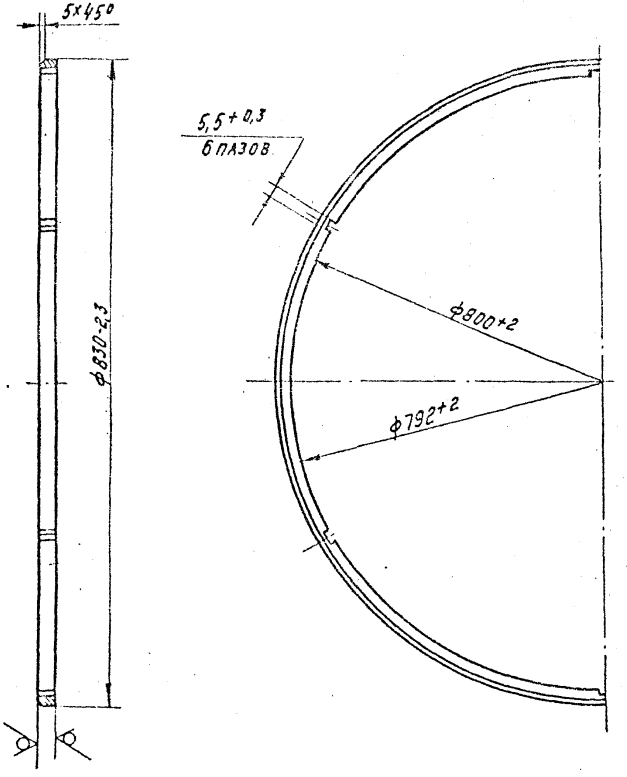

Изм	Лист	N докум.	Подп.	Дата
Разраб		Меднова		
Пров.		Брукова		
Рук.груп.		Фрадкин		
Н.контр.		Мерзлякова		
Утв.		Ушомирская		

Кольцо нижнее

Лит	Масса	Масштаб
И	7,6	1:5

Лист | Листов 1

Лист Б20,0 ГОСТ 19903-74
В Ст3 ГОСТ 14637-79

Госстрой СССР
САНТЕХПРОЕКТ
г. Москва

Инв. N подл. 2126 | Подп. и дата Гридз 1.11.82 | Взам. инв. N | Инв. N дубл. | Подп. и дата

Копировал: Формат 11

А6Г044.140

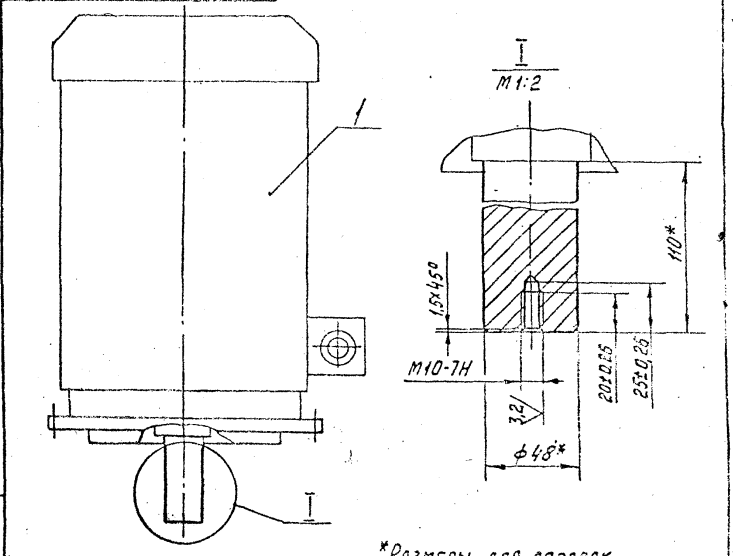

*Размеры для справок.

Формат	Зона	Поз.	Обозначение	Наименование	Кол.	Примечание
				Стандартные изделия		
		1		Электродвигатель		
				4А160М6У3 исп. М302		
				N=15 кВт		
				ГОСТ 19523-74	1	

Изм	Лист	N докум.	Подп.	Дата
Разраб.		Меднова		
Пров.		Брукова		
Рук.групп.		Фрадкин		
Гл.спец.		Ушомирская		
Н.контр.		Мерзлякова		
Утв.		Спивак		

Электродвигатель

Лит	Масса	Масшт.
И	160	1:5

Лист | Листов 1

Госстрой СССР
САНТЕХПРОЕКТ
г. Москва

Инв. N подл. 2139 | Подп. и дата Гридз 1.11.82 | Взам. инв. N | Инв. N дубл. | Подп. и дата

Копировал: Формат 11

Выпуск 1-4

Серия 5.904-15

Формат	Зона	Поз.	Обозначение	Наименование	Кол.	Примечание
				Документация		
22			АБГ044.130СБ	Сборочный чертеж		
				Детали		
12		1	АБГ044.131	Шкив	1	
11		2	АБГ044.132	Втулка	1	
12		3	АБГ044.133	Крышка	1	
12		4	АБГ044.134	Вал	1	
11		5	АБГ044.135	Прокладка	1	
		6	-01	Прокладка	1	
		7	-02	Прокладка	1	
11		8	АБГ044.136	Втулка	1	
22		9	АБГ044.137	Корпус	1	
11		10	АБГ044.138	Крышка	1	
11		11	АБГ044.139	Планка стопорная	3	
		12	-01	Планка стопорная	3	
				Стандартные изделия		
		13		Болт М10х30.36.016		
				ГОСТ 7798-70	12	
		14		Гайка М36.4.016		
				ГОСТ 5918-73	2	
		15		Кольцо СП-74-57-6		
				ГОСТ 6308-71	1	

Инв. N подл. 2128 | Подп. и дата Гриф 1.11.82 | Взам. инв. N | Инв. N дубл. | Подп. и дата

Изм	Лист	N докум.	Подп.	Дата
Разраб.		Меднова		14.5.82
Пров.		Брукова		6.11
Рук. групп.		Фрадкин		06.81
Н. контр.		Мерзлякова		11.5.82
Утв.		Спивак		

АБГ044.130

Узел подшипниковый

Лит	Лист	Листов
И	1	2

Госстрой СССР САНТЕХПРОЕКТ г. Москва

Копировал: Формат 11

Формат	Зона	Поз.	Обозначение	Наименование	Кол.	Примечание
		16		Манжета 1-45х65-1		
				ГОСТ 8752-79	2	
		17		Подшипник 60310		
				ГОСТ 7242-70	3	
		18		Подшипник 8309		
				ГОСТ 6874-75	1	
		19		Шайба 36.01.016		
				ГОСТ 11371-78	2	
		20		Шплинт 6,3х70-001		
				ГОСТ 397-79	2	
		21		Шпонка 12х8х100		
				ГОСТ 23360-78	1	
		22		Шпонка 14х9х80		
				ГОСТ 23360-78	1	

Инв. N подл. 2128 | Подп. и дата Гриф 1.11.82 | Взам. инв. N | Инв. N дубл. | Подп. и дата

Изм	Лист	N докум.	Подп.	Дата

АБГ044.130

Лист 2

Копировал: Формат 11

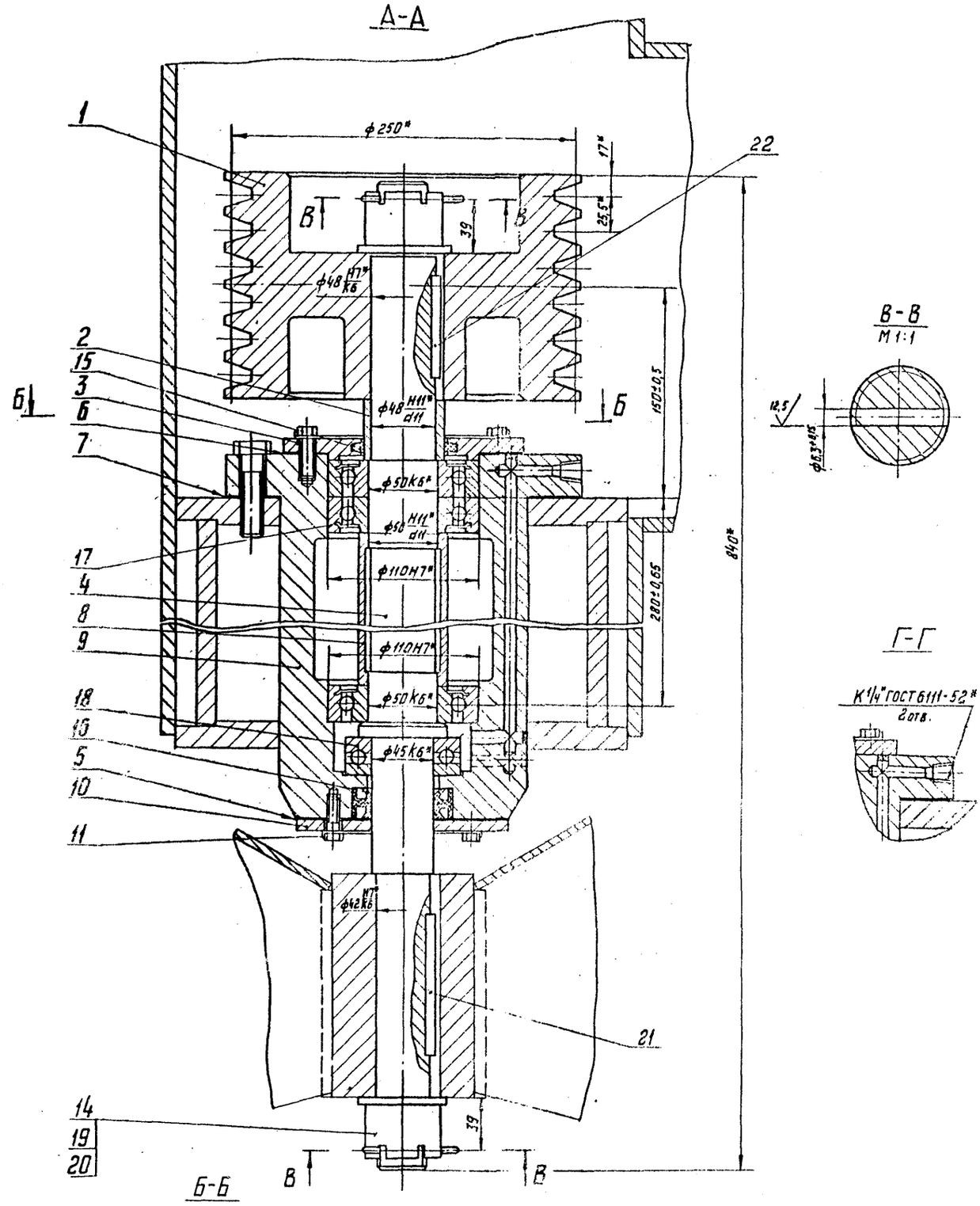

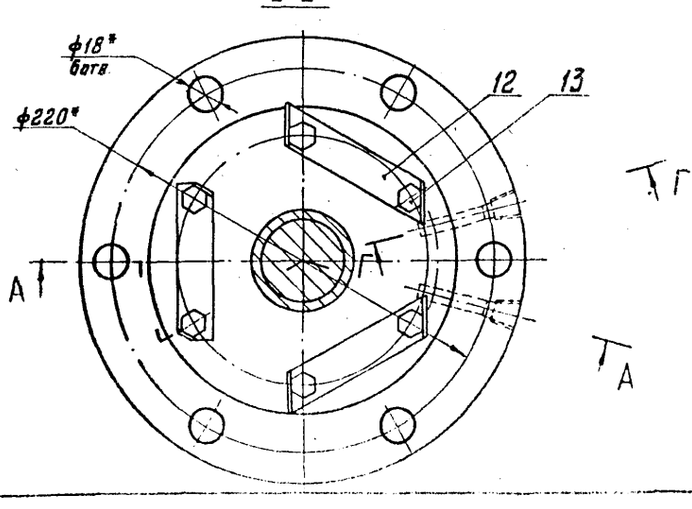

1.* Размеры для справок.

2. Перед сборкой внутреннюю полость корпуса (поз.9) и крышек (поз.3;10) промыть керосином, отверстия для смазки продуть воздухом.

Изм.	Лист	N докум.	Подп.	Дата	АБГ 044.130СБ			
Разраб.		Медноба			Узел подшипниковый.		100	1 2
Пров.		Брыкова			Сборочный чертеж.			
Рук. груп.		Фрадкин						
Гл. спец.								
Н. контр.								
Утв.								

Инв. № подл. 2129 | Подп. и дата | Взам. инв. № | Инв. № дубл. | Подп. и дата

Серия 5.904-15 Выпуск 1-4

АБГ 044.130СБ

АБГ044.134

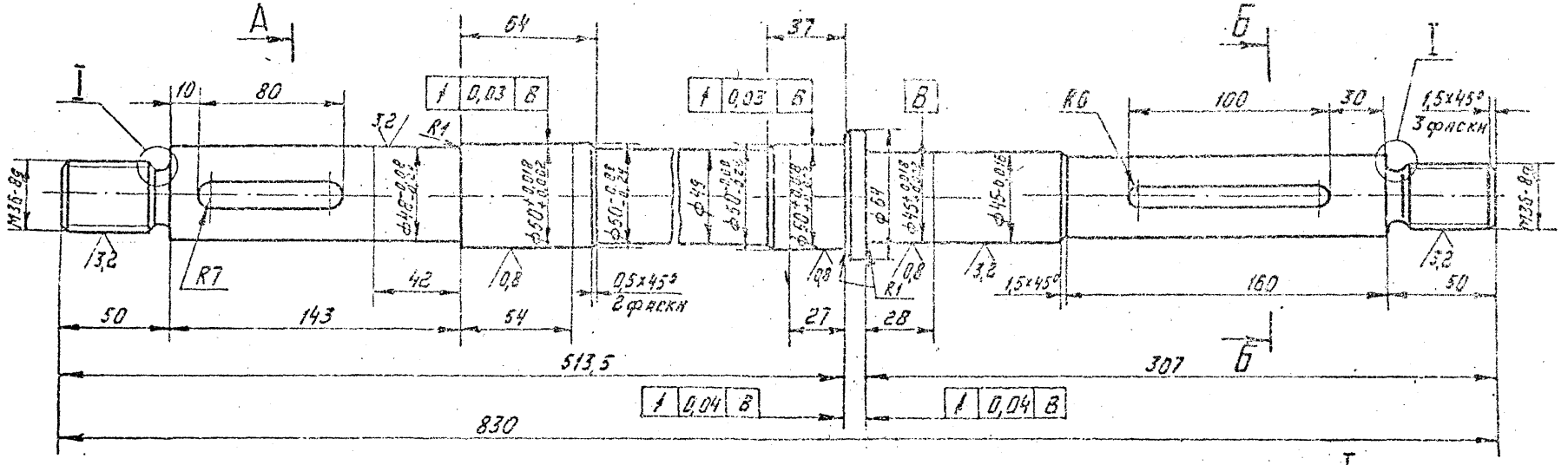

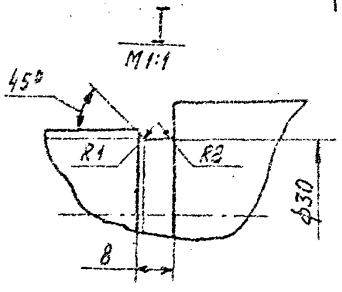

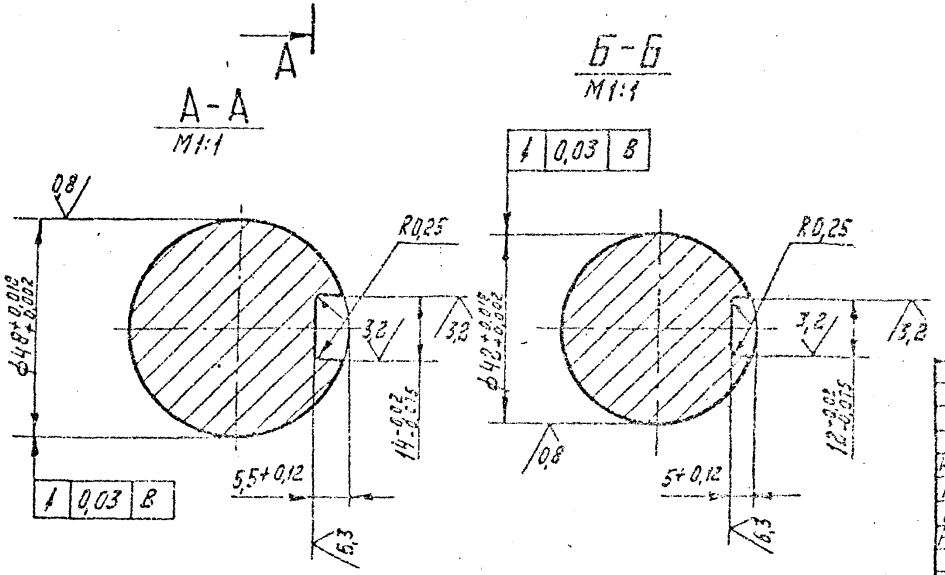

1. HRC40...45

2. Неуказанные предельные отклонения размеров: $+t_2; -t_2; \pm\frac{t_2}{2}$;

Изм.	Лист	N докум.	Подп.	Дата	АБГ044.134		
Разраб.	Медноса			5.4.81	Вал	Лит. И	Масса 13,1	Масштаб 1:2
Пров.	Брукова			6.81		Лист	Листов 1
Рук. груп.	Фрадкин			06.81	Сталь 45 ГОСТ 1050-71	Госстрой СССР САНТЕХПРОЕКТ г. Москва	
Н. контр.	Мерзлякова						
Утв.	Чиомирская						

Инв. N подл. 2133 | Подп. и дата Гридл. 1.11.82 | Взам. инв. N | Инв. N дубл. | Подп. и дата

Копировал:

АБГ044.132

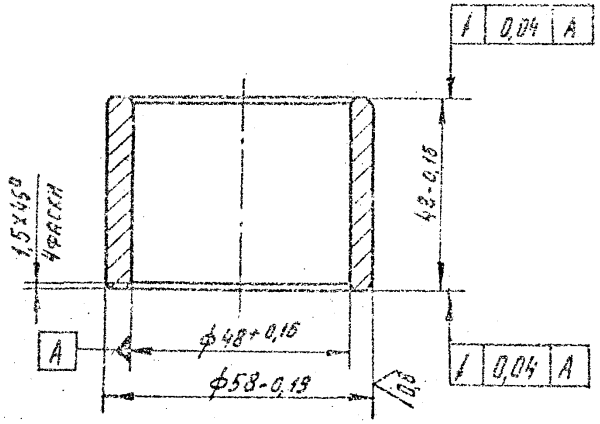

Изм.	Лист	N докум.	Подп.	Дата	АБГ044.132		
Разраб.		Меднова		5.6.81	Втулка	Лит.	Масса	Масшт.
Пров.		Брукова		6.81		И	0,27	1:1
Рук.груп.		Фрадкин		06.81		Лист	Листов 1	
Н.контр.		Мерзлякова			Ст. 3 ГОСТ 380-71	Госстрой СССР САНТЕХПРОЕКТ г. Москва		
Утв.		Шомирская		06.81				

Копировал: Формат 11

Инв. N подл. 2131 | Подп. и дата | Взам. инв. N | Инв. N дубл. | Подп. и дата | Выпуск 1-4 | Серия 5.904-16

АБГ044.136

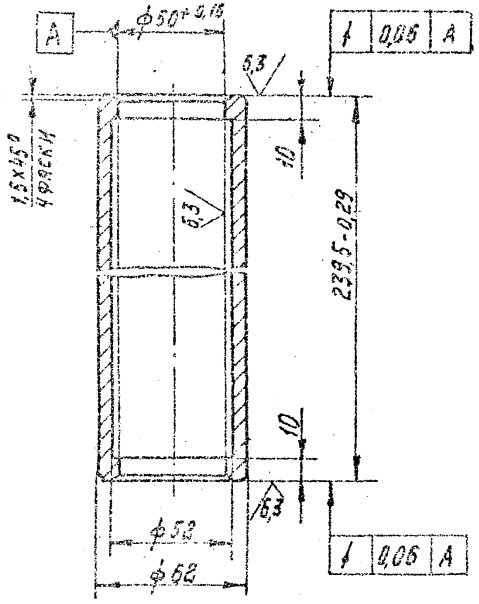

Неуказанные предельные отклонения размеров: $+t_2; -t_2; \pm\frac{t_2}{2}$.

Изм.	Лист	N докум.	Подп.	Дата	АБГ044.136		
Разраб.		Меднова		5.6.81	Втулка	Лит.	Масса	Масшт.
Пров.		Брукова		6.81		И	1,88	1:2
Рук.груп.		Фрадкин		06.81		Лист	Листов 1	
Н.контр.		Мерзлякова			Ст. 3 ГОСТ 380-71	Госстрой СССР САНТЕХПРОЕКТ г. Москва		
Утв.		Шомирская		06.81				

Копировал: Формат 11

Инв. N подл. 2136 | Подп. и дата | Взам. инв. N | Инв. N дубл. | Подп. и дата | Выпуск 1-4 | Серия 5.904-16

АБГ 044.135

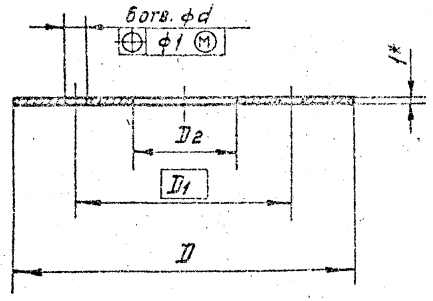

Обозначение	Размеры, мм				Масса, кг
	D	D1	D2	d	
АБГ044.135	160	100	45	11	0,032
-01	175	140	110		0,024
-02	260	220	180	18	0,047

1* Размер для справок.

2. Неуказанные предельные отклонения размеров: $\pm t_2$; $-t_2$;

Изм.	Лист	N докум.	Подп.	Дата
Разраб.		Сапрыдченко		5.81
Пров.		Брукова		6.81
Рук.груп.		Фрадкин		06.81
Н. контр.		Мерзлякова		06.81
Утв.		Ушомирская		06.81

АБГ 044.135

Прокладка

Лит. | Масса | Масштаб
И | см. табл. | —
Лист | Листов 1

ГОССТРОЙ СССР САНТЕХПРОЕКТ г. МОСКВА

Паронит ПМБ t 1,0 ГОСТ 481-80

Копировал

Формат А4

Инв. N подл. 2184 | Подп. и дата 1.11.82 | Взам. инв. N | Инв. N дубл. | Подп. и дата

АБГ 044.139

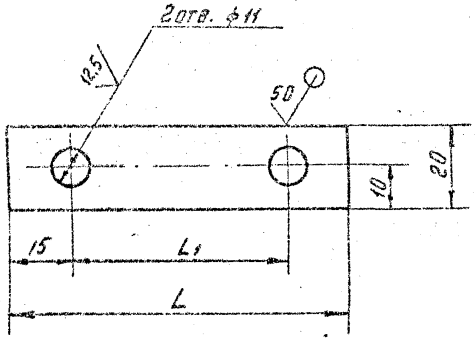

Обозначение	L, мм	L1, мм	Масса, кг
АБГ044.139	80	50	0,016
-01	100	70	0,018

Неуказанные предельные отклонения размеров: $\pm t_2$; $-t_2$; $\pm \frac{t_2}{2}$;

Изм.	Лист	N докум.	Подп.	Дата
Разраб.		Сапрыдченко		5.81
Пров.		Брукова		6.81
Рук.груп.		Фрадкин		(6.81)
Н. контр.		Мерзлякова		06.81
Утв.		Ушомирская		06.81

АБГ 044.139

37

Планка стопорная

Лит. | Масса | Масштаб
И | см. табл. | —
Лист | Листов 1

ГОССТРОЙ СССР САНТЕХПРОЕКТ г. МОСКВА

Лист. Б1,2 ГОСТ 19903-74
4-14-8 Ст.3 ГОСТ 16523-70

Копировал

Формат А4

Инв. N подл. 2139 | Подп. и дата 1.11.82 | Взам. инв. N | Инв. N дубл. | Подп. и дата

Выпуск 1-4

Серия 5.904-15

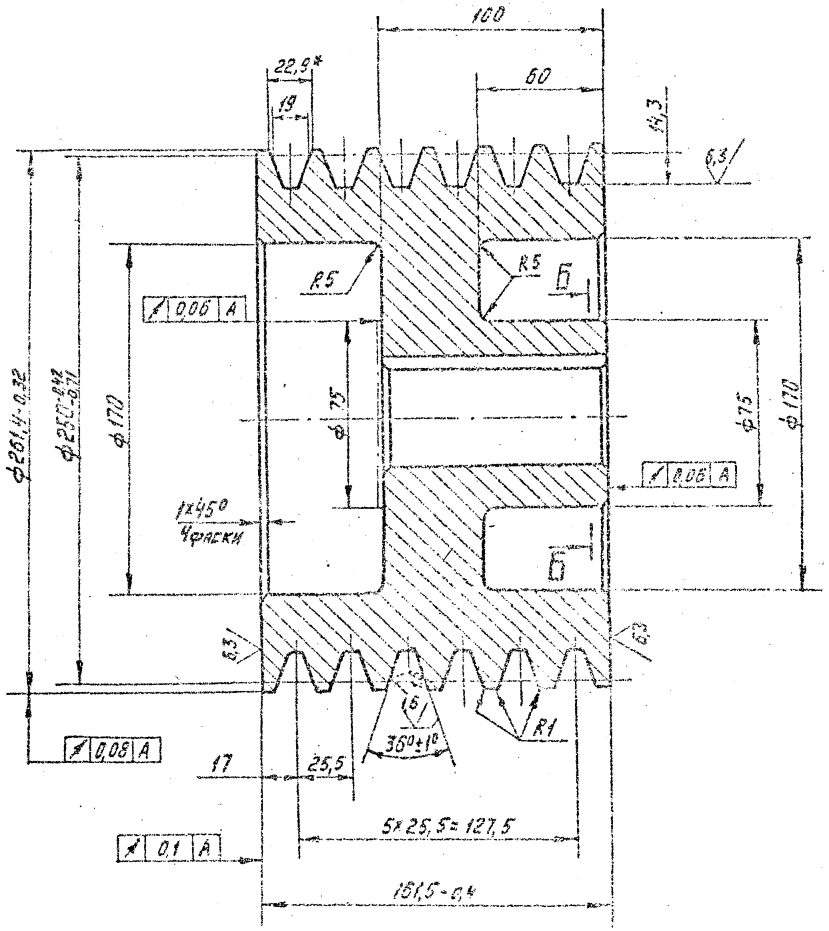

Б-Б

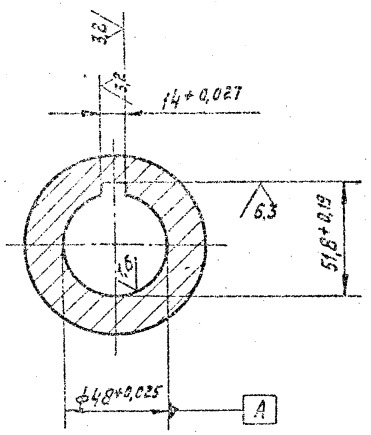

1.* Размер для справок.
2. Неуказанные предельные отклонения размеров: $+t_2; -t_2; \pm\frac{t_2}{2}$.
3. Биение конусной рабочей поверхности канавки шкива на диаметре $ф250^{-0,42}_{-0,71}$ измеренное перпендикулярно образующей конуса не более 0,375 мм.
4. Допускаемый дисбаланс 3 г.м.
5. Остальные технические требования, правила приемки, методы испытания по ГОСТ 20898-75

					А6Г044.131			37а
Изм.	Лист	№ докум.	Подп.	Дата	Шкив	Лит.	Масса	Масшт.
Разраб.		Бирюковский		5.81		И	37	1:2
Пров.		Брукова		6.81		Лист	Листов 1	
Рук.груп.		Фрадкин		06.81				
Н.контр.		Перзлякова			Ст 3 ГОСТ 380-71	Госстрой СССР САНТЕХПРОЕКТ г. Москва		
Утв.		Шомирская						

Копировал: Мельникова

Формат 12

Инв. № подл.	Подп. и дата	Взам. инв. №	Инв. № дубл.	Подп. и дата
2130	Гладкая 1.11.82			

Формат	Зона	Поз.	Обозначение	Наименование	Кол.	Примечание
				Документация		
12			АБГ044.160СБ	Сборочный чертеж		
				Детали		
11		1	АБГ044.161	Обечайка	1	
11		2	АБГ044.162	Фланец	1	
11		3	АБГ044.163	Захват	4	
11		4	АБГ044.164	Ушко	8	
				Стандартные изделия		
		5		Болт М10х30.36.016		
				ГОСТ 7798-70	4	
		6		Гайка М10.4.016		
				ГОСТ 5915-70	4	
		7		Шайба 10.01.16		
				ГОСТ 11371-78	4	

Инв. № подл. 2147 | Подп. и дата | Взам. инв. № | Инв. № дубл. | Подп. и дата

Лист 1.11.82

Изм.	Лист	№ докум.	Подп.	Дата
Разраб.		Смирновенко		5.81
Пров.		Брукова		6.81
Рук. груп.		Фрадкин		06.81
Н. контр.		Мендрякова		06.81
Утв.		Ушмарская		06.81

АБГ044.160

Воздуховод

Лит	Лист	Листов
Д		1

Госстрой СССР
САНТЕХПРОЕКТ
г. Москва

Копировал:

АБГ044.138

125 (√)

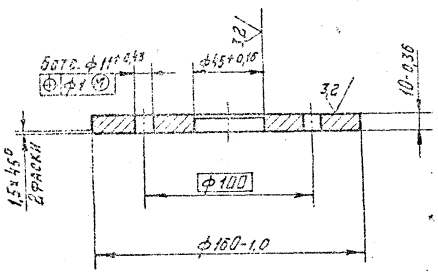

Инв. № подл. | Подп. и дата | Взам. инв. № | Инв. № дубл. | Подп. и дата

Лист 1.11.82

Изм.	Лист	№ докум.	Подп.	Дата
Разраб.		Смирновенко		5.81
Пров.		Брукова		6.81
Рук. груп.		Фрадкин		06.81
Н. контр.		Мендрякова		06.81
Утв.		Ушмарская		06.81

АБГ044.138

38

Крышка

Лит	Масса	Масштаб
Н	1,45	1:2

Лист | Листов 1

Ст. 3 ГОСТ 380-71

Госстрой СССР
САНТЕХПРОЕКТ
г. Москва

Копировал:

Формат 11

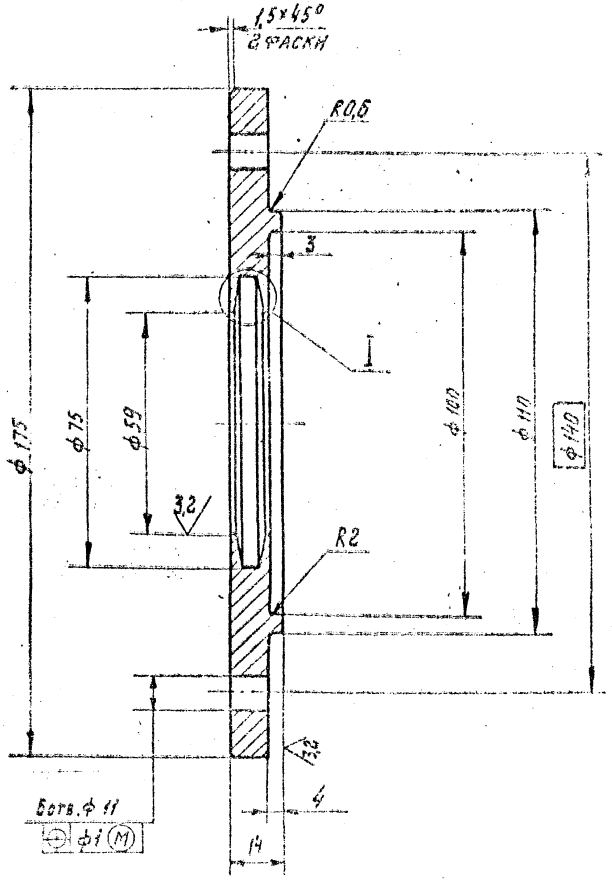

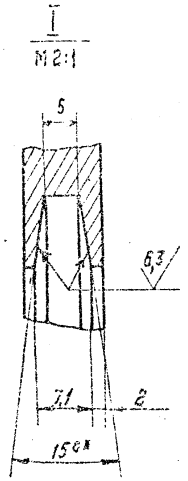

1.* Размер для справок.

2. Неуказанные предельные отклонения размеров: $+t_2; -t_2 \pm \frac{t_2}{2}$.

					АбГ044.133			38а
Изм.	Лист	N докум.	Подп.	Дата	Крышка	Лит.	Масса	Масшт.
Разраб.		Спиридонов		5.81		И	1,34	1:1
Пров.		Брукова		6.81		Лист	Листов 1	
Рук. груп.		Фрадкин		6.81				
Н. контр.		Мерзлякова			Ст. 3 ГОСТ 380-71	Госстрой СССР Сантехпроект г. Москва		
Утв.		Космарская						

Копировал: Мельникова

Формат 12

Инв. N подл. 2132 | Подп. и дата | Взам. инв. N | Инв. N дубл. | Подп. и дата

Серия 5.904-15

Выпуск 1-4

АбГ044.133

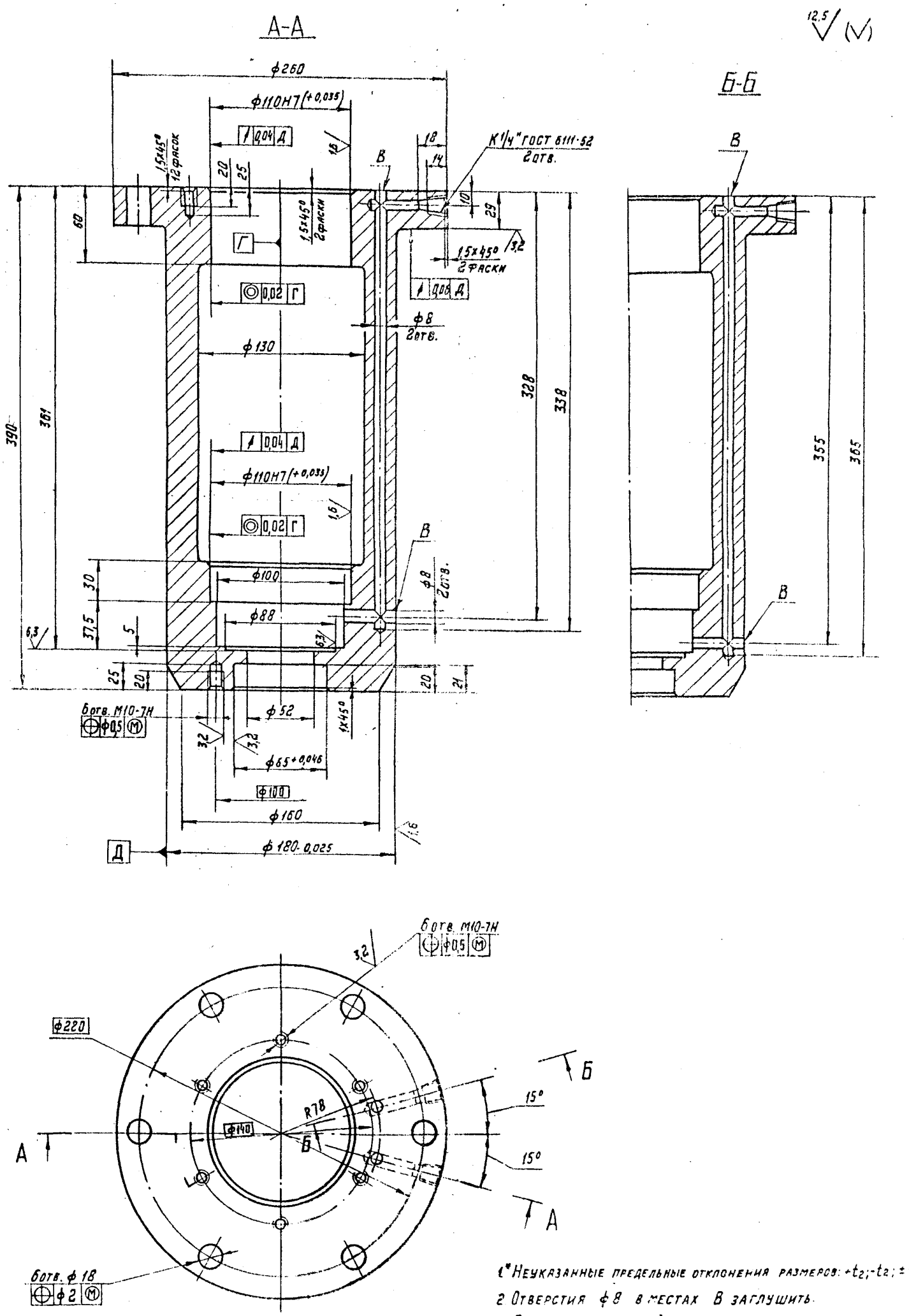

1* Неуказанные предельные отклонения размеров: $+t_2; -t_2; \pm\frac{t_2}{2}$

2. Отверстия ф8 в местах В заглушить.

3. Радиус скруглений 2,5 мм.

39

				АБГ044.137	
				Корпус	Н 38,7 1:2
				Ст. 3 ГОСТ 380-71	Госстрой СССР САНТЕХПРОЕКТ

Инв. N подл. 2136 | Подп. и дата | Взам. инв. N | Инв. N дубл. | Подп. и дата

Серия 5.904-15 Выпуск 1-4

АБГ044.137

Формат	Зона	Поз.	Обозначение	Наименование	Кол.	Примечание
				Документация		
12			АБГ044.150СБ	Сборочный чертеж		
				Детали		
11		1	АБГ044.151	Конус	1	
11		2	АБГ044.152	Обечайка	1	
11		3	АБГ044.153	Полукольцо	2	
11		4	АБГ044.154	Скоба	4	
11		5	АБГ044.155	Ребро	6	

Инв. № подл. | Подп. и дата | Взам. инв. № | Инв. № дубл. | Подп. и дата
2140 | Буклет 1.11.82

Изм.	Лист	№ докум.	Подп.	Дата
Разраб.		Шарикоподшипник		5.VI
Пров.		Брукова		6.VI
Рук. групп.		Фрадкин		06.VI
Н. контр.		Мерзлякова		06.VI
Утв.		Шкомирская		06.VI

АБГ044.150

Патрубок телескопический

Лит.	Масса	Масштаб
		1:2

Госстрой СССР САНТЕХПРОЕКТ г. Москва

Копировал: Формат А4

Инв. № подл. | Подп. и дата | Взам. инв. № | Инв. № дубл. | Подп. и дата
2143 | Буклет 1.11.82

Инв. № 7940 19У

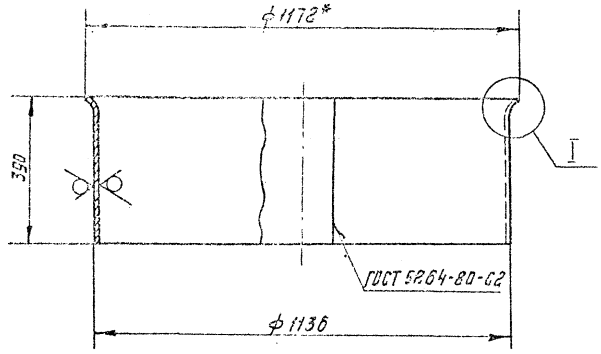

I
М1:2

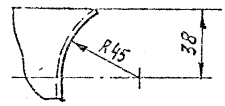

1.* Размер для справок.

2. Неуказанные предельные отклонения размеров ±t2/2

Изм.	Лист	№ докум.	Подп.	Дата
Разраб.		Шарикоподшипник		5.VI
Пров.		Брукова		6.VI
Рук. групп.		Фрадкин		06.VI
Н. контр.		Мерзлякова		06.VI
Утв.		Шкомирская		06.VI

АБГ044.152

Обечайка

Лит.	Масса	Масштаб
У	44,6	1:10

Лист 6Ч.0 ГОСТ 19903-74
ВСт3 ГОСТ 14637-79

Госстрой СССР САНТЕХПРОЕКТ г. Москва

Копировал: Формат А4

Выпуск 1-4

Серия 5.904-15

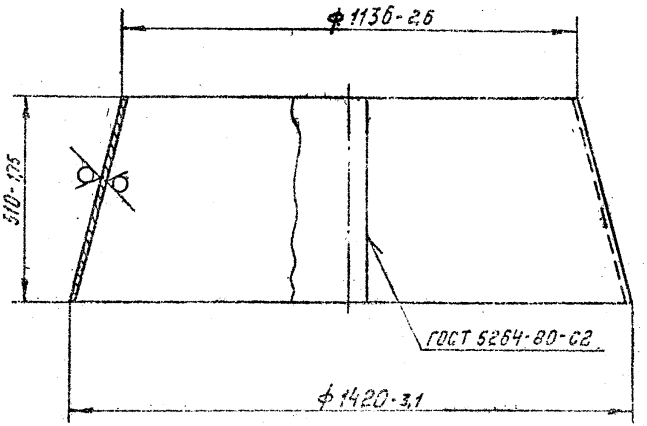

Инв. N подл.	Подп. и дата	Взам. инв. N	Инв. N дубл.	Подп. и дата
2142	Гриф 1.11.82			

Изм.	Лист	N докум.	Подп.	Дата	А6Г044.151		
Разраб.				5.81	Конус	Лит.	Масса	Масшт.
Пров.		Брукова		6.81		И	65,9	1:10
Рук.групп.		Фрадкин		06.81		Лист	Листов 1	
Н. контр.		Мерзлякова		06.81	Лист 54,0 ГОСТ 19903-74 / ВСт.3 ГОСТ 14637-79	Госстрой СССР САНТЕХПРОЕКТ г. Москва	
Утв.				06.81			

Копировал: Формат 11

А6Г044.153

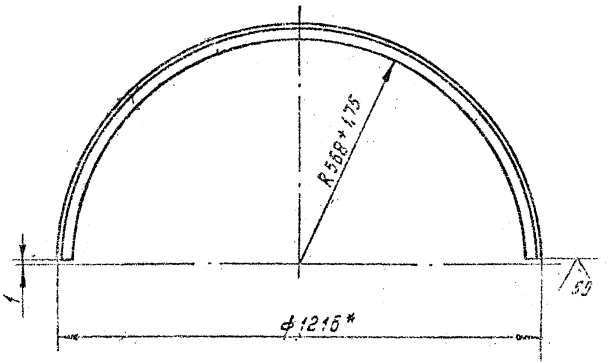

Инв. N подл.	Подп. и дата	Взам. инв. N	Инв. N дубл.	Подп. и дата
2144	Гриф 1.11.82			

Изм.	Лист	N докум.	Подп.	Дата	А6Г044.153		
Разраб.				5.81	Полукольцо	Лит.	Масса
Пров.		Брукова		6.81		И	4,59
Рук.групп.		Фрадкин		06.81		Лист	Лист
Н. контр.		Мерзлякова		06.81	Уголок, Б-40х40х4 ГОСТ 8509-72 / ВСт.3-I ГОСТ 535-79	Госстрой СССР САНТЕХПРОЕКТ г. Москва	
Утв.		Ушомирская		06.81			

Копировал: Формат

А6Г044.154

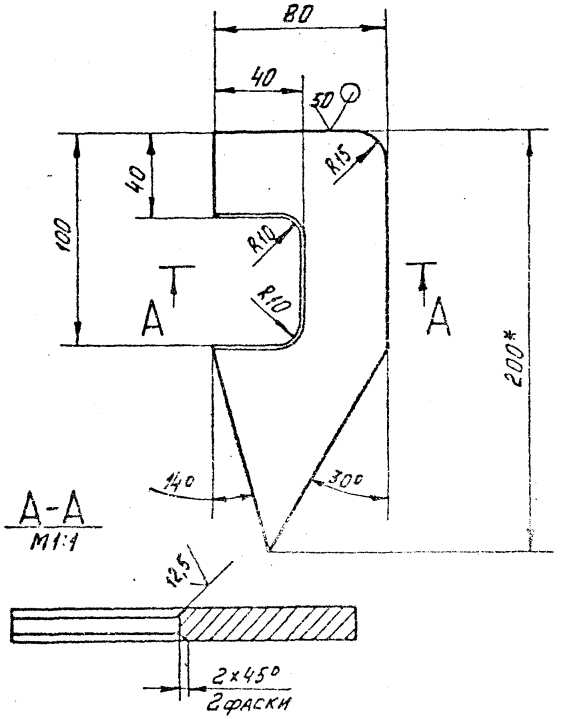

1.* Размер для справок.

2. Неуказанные предельные отклонения размеров: $-t_2; \pm\frac{t_2}{2}$;

Изм.	Лист	N докум.	Подп.	Дата
Разраб.		Спиридонова		5.81
Пров.		Брукова		6.81
Рук. груп.		Фрадкин		06.81
Н. контр.		Мельникова		04.81
Утв.		Ушомирская		06.81

Инв. N подл. 2145 | Подп. и дата | Взам. инв. N | Инв. N дубл. | Подп. и дата

А6Г044.154

Скоба

Лит	Масса	Масштаб
Н	0,6	1:1

Лист | Листов 1

Лист Б8.0 ГОСТ 19903-74 / БСт.3 ГОСТ 14637-79

Госстрой СССР САНТЕХПРОЕКТ г. Москва

Копировал: Формат 11

А6Г044.155

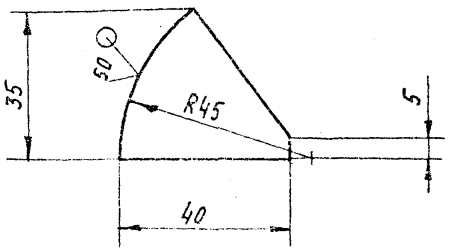

Неуказанные предельные отклонения размеров: $-t_2; \pm\frac{t_2}{2}$;

Изм.	Лист	N докум.	Подп.	Дата
Разраб.		Спиридонова		5.81
Пров.		Брукова		6.81
Рук. груп.		Фрадкин		06.81
Н. контр.		Мельникова		
Утв.		Ушомирская		

Инв. N подл. 2146 | Подп. и дата | Взам. инв. N | Инв. N дубл. | Подп. и дата

А6Г044.155 41

Ребро

Лит	Масса	Масштаб
Н	0,06	1:1

Лист | Листов 1

Лист Б6.0 ГОСТ 19903-74 / БСт.3 ГОСТ 14637-79

Госстрой СССР САНТЕХПРОЕКТ г. Москва

Копировал: Формат 11

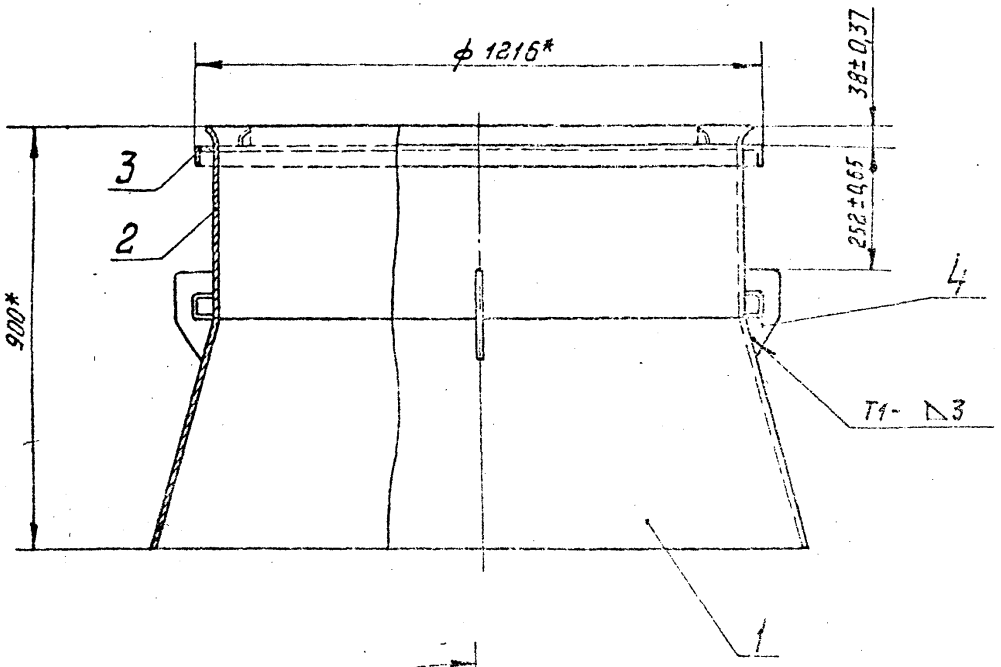

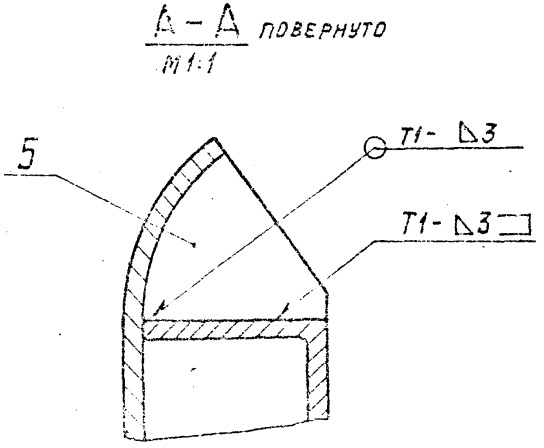

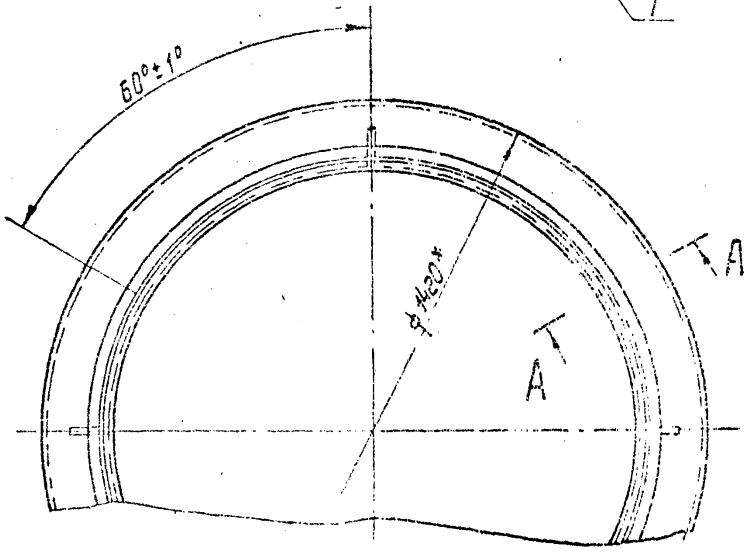

1.* Размеры для справок.

2. Сварные швы по ГОСТ 5264-80

					А6Г044.150СБ		41а
					Патрубок телескопический. Сборочный чертеж	Лит	Масс
						И	12
						Лист	Листов
Н. контр.	Терзякова					Госстрой СССР САНТЕХПРОЕКТ г. Москва	
Утв.	Шимирская						

Инв. № подл. 2141 | Подп. и дата | Взам. инв. № | Инв. № дубл. | Подп. и дата

Серия 5.904-15 | Выпуск 1-4

А6Г044.150СБ

А6Г044.163

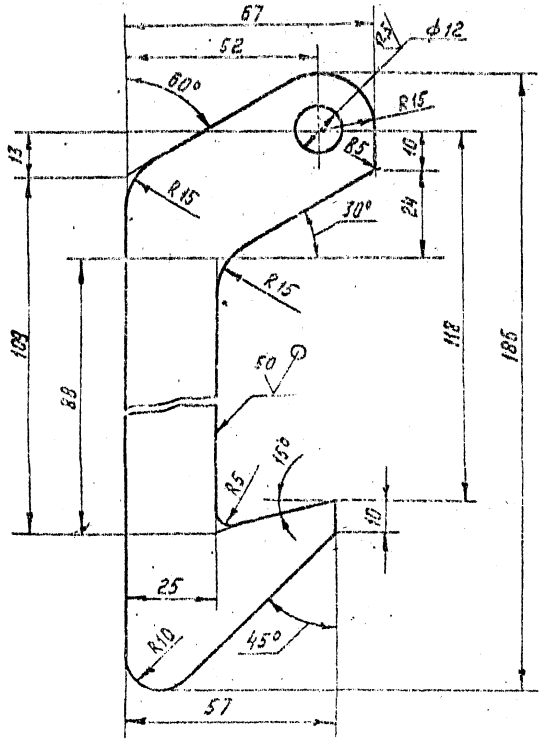

Неуказанные предельные отклонения размеров: $+t_2; -t_2; \pm\frac{t_2}{2}$

Изм.	Лист	N докум.	Подп.	Дата	А6Г044.163			
Разраб.		Спиридоненко		5.81	Захват	Лит.	Масса	Масшт.
Пров.		Брукова		6.81		Н	0,3	1:1
Рук. груп.		Фрадкин		12.81		Лист	Листов 1	
Н. контр.		Мерзляков			Лист	Б6,0 ГОСТ 19903-74 ВСт3 ГОСТ 14637-79	Госстрой СССР САНТЕХПРОЕКТ г. Москва	
Утв.		Ушомирская						

Инв. N подл. 2151 | Подп. и дата | Взам. инв. N | Инв. N дубл. | Подп. и дата

Копировал: Формат 6

А6Г044.164

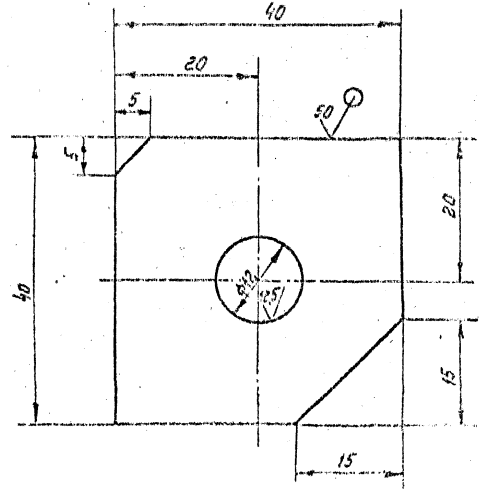

Неуказанные предельные отклонения размеров: $+t_2; -t_2; \pm\frac{t_2}{2}$

Изм.	Лист	N докум.	Подп.	Дата	А6Г044.164			
Разраб.		Спиридоненко		6.81	Ушко	Н	0,04	2:1
Пров.		Брукова		6.81		Лист	Листов 1	
Рук. груп.		Фрадкин		12.81				
Н. контр.		Мерзляков			Лист	Б4,0 ГОСТ 19903-74 ВСт3 ГОСТ 14637-79	Госстрой СССР САНТЕХПРОЕКТ г. Москва	
Утв.		Ушомирская						

Инв. N подл. 2152 | Подп. и дата | Взам. инв. N | Инв. N дубл. | Подп. и дата

Копировал:

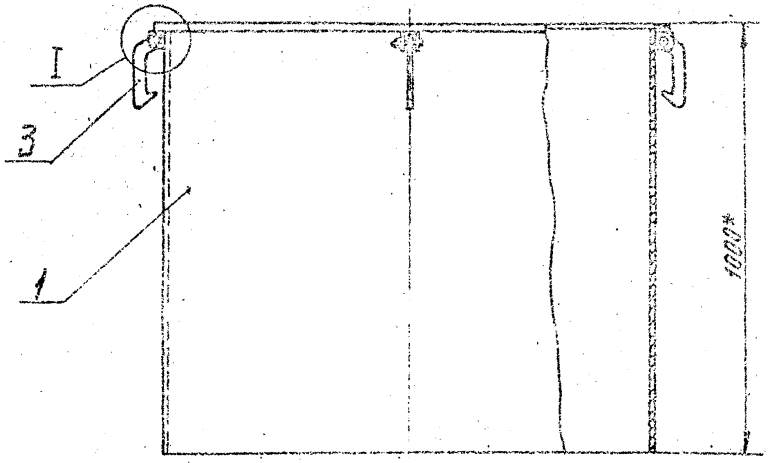

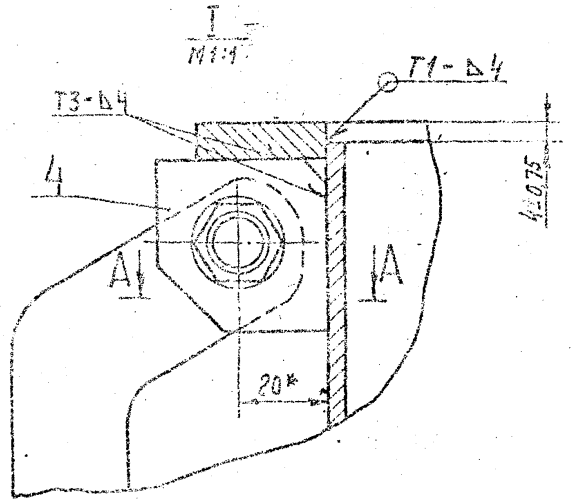

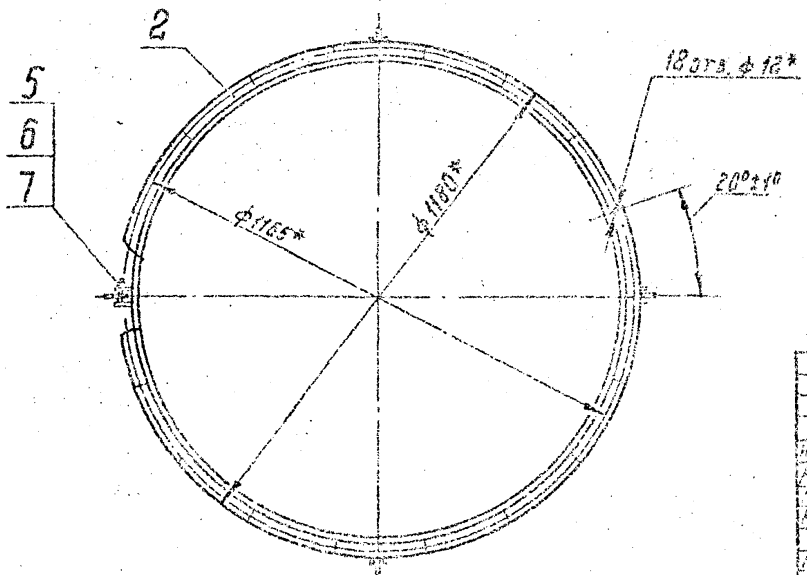

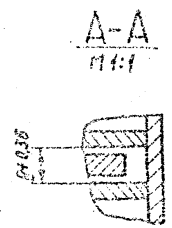

1.* Размеры для справок.

2. Сварные швы по ГОСТ 5264-80

					А5ГО44.160СБ		
Изм.	Лист	№ докум.	Подп.	Дата	Воздуховод	Лит.	Масс.
Разраб.		Спиридоненко		5.81		Н	122
Пров.		Брукова		5.81			
Рук.груп.		Фрадкин		06.81	Сборочный чертеж	Лист	Листов
Н.контр.		Перзлякова				Госстрой СССР	
Утв.		Чюмирская				Сантехпроект	

Инв. № подл. 2148 | Подп. и дата Гриф 1.11.82 | Взам. инв. № | Инв. № дубл. | Подп. и дата

Серия 5.904-15 Выпуск 1-4

А5ГО44.160СБ

Формат	Зона	Поз.	Обозначение	Наименование	Кол.	Примечание
				Документация		
12			АБГ044.170СБ	Сборочный чертеж		
				Детали		
11		1	АБГ044.171	Ниппель	2	
11		2	АБГ044.172	Гайка накидная	2	
11		3	АБГ044.173	Труба	1	

Инв. N подл. | Подп. и дата | Взам. инв. N | Инв. N дубл. | Подп. и дата

2153 | 1.11.82

Изм.	Лист	N докум.	Подп.	Дата
Разраб.		Иванова		
Пров.		Брукова		
Рук. груп.		Рябкин		
Н. контр.		Мерзлякова		
Утв.		Сливак		

АБГ044.170

Маслопровод

Лит | Лист | Листов

Госстрой СССР САНТЕХПРОЕКТ г. Москва

Копировал

Формат	Зона	Поз.	Обозначение	Наименование	Кол.	Примечание
				Документация		
12			АБГ044.180СБ	Сборочный чертеж		
				Детали		
11		1	АБГ044.171	Ниппель	2	
11		2	АБГ044.172	Гайка накидная	2	
11		3	АБГ044.181	Труба	1	

Инв. N подл. | Подп. и дата | Взам. инв. N | Инв. N дубл. | Подп. и дата

2153 | 1.11.82

Изм.	Лист	N докум.	Подп.	Дата
Разраб.		Иванова		
Пров.		Брукова		
Н. контр.		Мерзлякова		

АБГ044.180

43

Маслопровод

Лит | Лист | Листов

Госстрой СССР САНТЕХПРОЕКТ г. Москва

Копировал

Выпуск 1-4

Серия 5.904-15

А6Г044.161

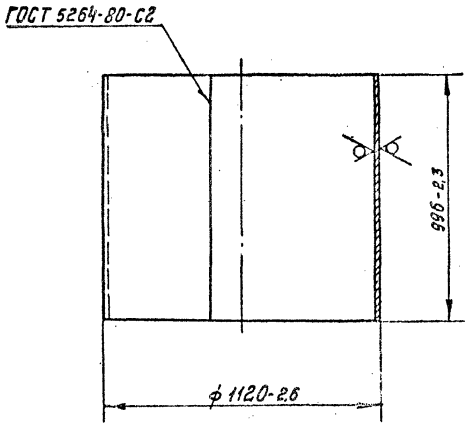

Изм	Лист	N докум.	Подп.	Дата
Наурбек.		Спиридоненко		5.81
Пров.		Брукова		5.81
Рук.груп.		Фрадкин		05.81
Н.контр.		Мерзлякова		04.81
Утв.		Ушомирская		06.81

А6Г044.161

Обечайка

Лит	Масса	Масшт
И	110,0	1:15

Лист | Листов 1

Лист Б4,0 ГОСТ 19903-74 / ВСт.3 ГОСТ 14637-79

Госстрой СССР САНТЕХПРОЕКТ г. Москва

Инв. N подл. 2149 | Подп. и дата 1.11.82 | Взам. инв. N | Инв. N дубл. | Подп. и дата

Копировал: Формат 11

А6Г044.162

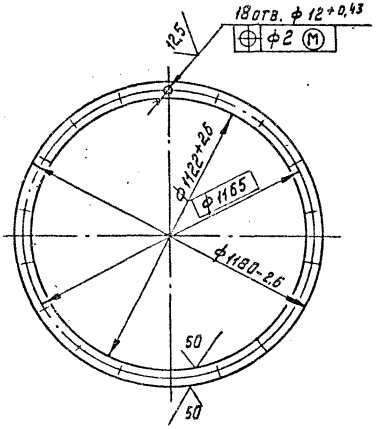

Изм	Лист	N докум.	Подп.	Дата
Разраб.		Спиридоненко		5.81
Пров.		Брукова		6.81
Рук.груп.		Фрадкин		06.81
Н.контр.		Мерзлякова		04.06.81
Утв.		Ушомирская		06.81

А6Г044.162 43а

Фланец

Лит	Масса	Масшт.
И	6,8	1:15

Лист | Листов 1

Лист Б8,0 ГОСТ 19903-74 / ВСт.3 ГОСТ 14637-79

Госстрой СССР САНТЕХПРОЕКТ г. Москва

Инв. N подл. 2150 | Подп. и дата 1.11.82 | Взам. инв. N | Инв. N дубл. | Подп. и дата

Копировал: Формат 11

А6Г044.170СБ

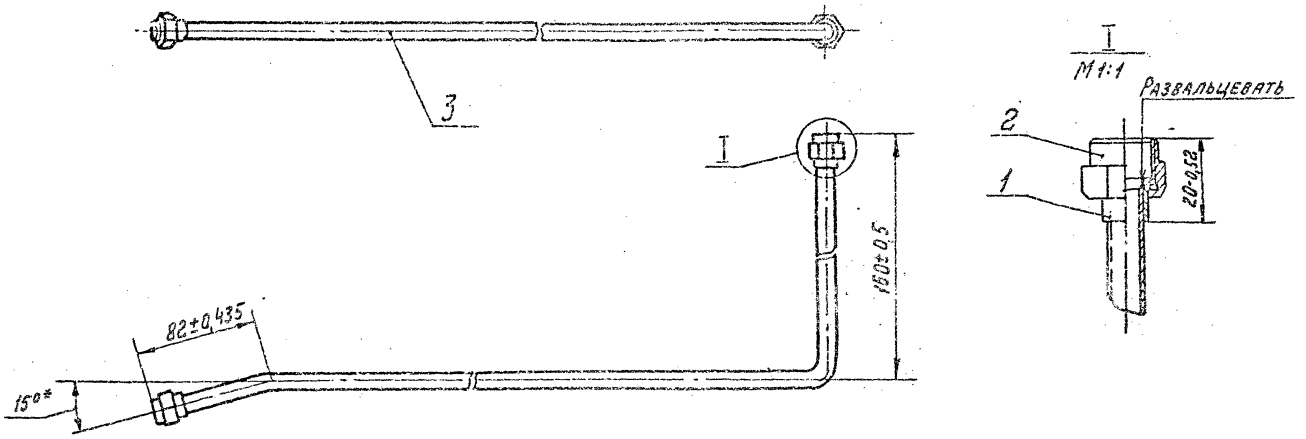

*Размер для справок.

Изм.	Лист	N докумен.	Подп.	Дата	А6Г 044.170СБ			44
Разраб.		Меднова		14.4.91	Маслопровод	Лит.	Масса	Масштаб
Пров.		Брукова		5.11	Сборочный чертеж	И	0,21	1:2
Рук. групп		Фрекин		15.11		Лист	Листов 1	
Гл. спец.		Шимурская		5.11		Госстрой СССР САНТЕХПРОЕКТ г. Москва		
Н. контр.		Мерзлякова		15.11				
Утв.		Оливак		05.11				

Копировал: Формат 12

Инв. N подл.	Подп. и дата	Взам. инв. N	Инв. N дубл.	Подп. и дата
2154	Гриф 1.11.82			

АБГ044.180СБ

Выпуск 1-4

Серия 5.904-15

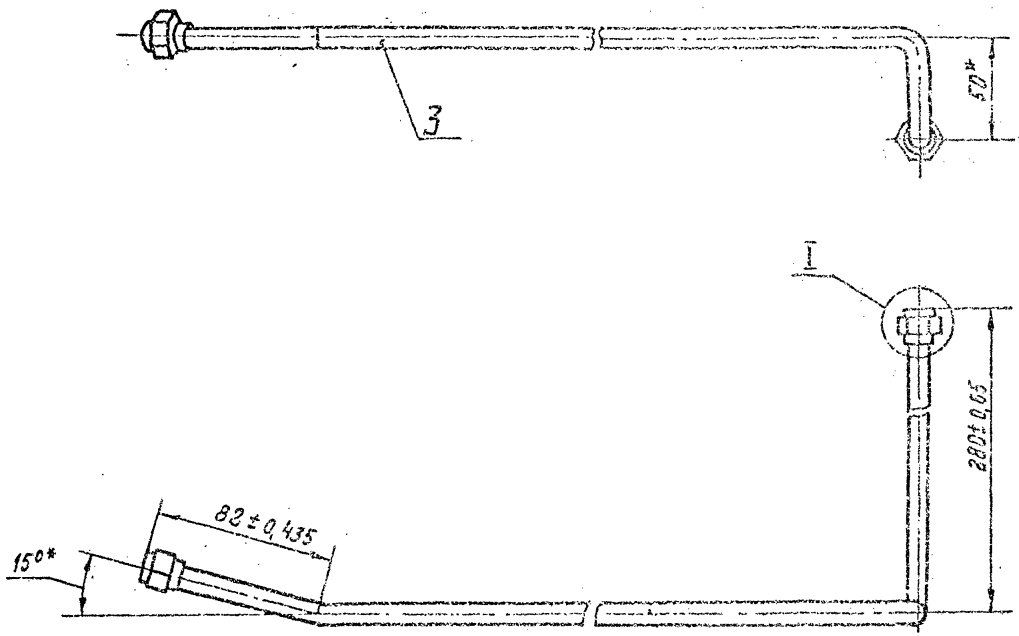

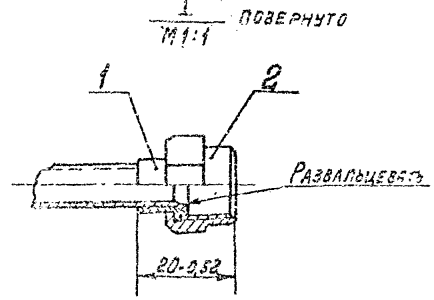

*Размеры для справок.

Изм.	Лист	N докум.	Подп.	Дата	АБГ044.180СБ			44а
Разраб.		Медновая		14.4.81	Маслопровод	Лит	Масса	Масшт.
Пров.		Брукова		5.81	Сборочный чертеж	И	0,24	1:2
Рук.груп.		Фрадкин		05.81		Лист	Листов 1	
Гл.спец.		Жомирская		06.81		Госстрой СССР САНТЕХПРОЕКТ г. Москва		
Н.контр.		Мерзлякова		10.81				
Утв.		Эпиваб		06.81				

Инв. N подл. 2159 | Подп. и дата Григор 1.11.82 | Взам. инв. N | Инв. N дубл. | Подп. и дата

АБГ044.171

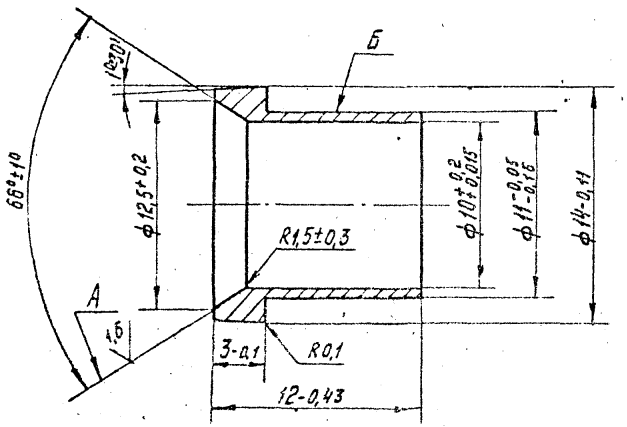

Биение поверхности А относительно поверхности Б не более 0,05 мм.

Изм	Лист	N докум.	Подп.	Дата
Разраб.		Меднова		14.4.81
Пров.		Брукова		5.81
Рук. групп.		Фрадкин		15.81
Н. контр.		Мерзляковa		04.06.81
Утв.		Ушомирская		15.81

АБГ044.171

Ниппель

Лит	Масса	Масшт.
И	0,0036	4:1

Лист | Листов 1

Сталь 35 ГОСТ 1050-74

Госстрой СССР САНТЕХПРОЕКТ г. Москва

Инв. N подл. 2155 | Подп. и дата | Взам. инв. N | Инв. N дубл. | Подп. и дата

АБГ044.172

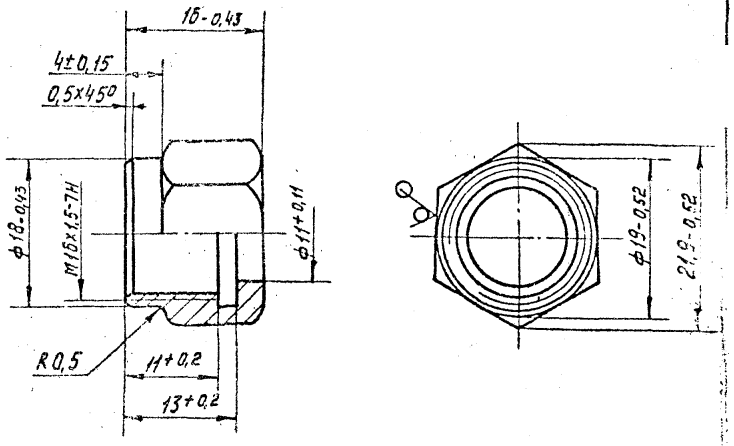

Изм	Лист	N докум.	Подп.	Дата
Разраб.		Меднова		14.4.81
Пров.		Брукова		5.81
Рук. групп.		Фрадкин		15.81
Н. контр.		Мерзляковa		04.06.81
Утв.		Ушомирская		15.81

АБГ044.172

Гайка накидная

Лит	Масса	Масшт.
И	0,015	2

Лист | Листов

Нестиграннуя 19 ГОСТ 2879-69 / 35 ГОСТ 1051-73

Госстрой СССР САНТЕХПРОЕКТ г. Москва

Инв. N подл. 2156 | Подп. и дата | Взам. инв. N | Инв. N дубл. | Подп. и дата

Копировал | Формат

Выпуск 1-4

Серия 5.904-15

АБГ 044.181

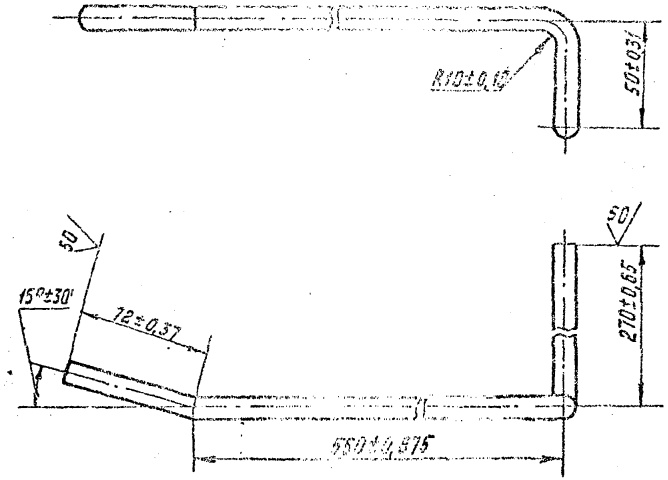

Изм.	Лист	N докум.	Подп.	Дата
Разраб.		Меднова		14.4.81
				5.81
Рук. груп.		Фрадкин		5.81
Н. контр.		Мерзлякова		04.06.81
Утв.		Ушомирская		06.81

АБГ 044.181

Труба

Лит	Масса	Масшт.
И	0,22	1:2

Лист | Листов 1

Труба 10×1Л63
ГОСТ 494-76

Госстрой СССР
САНТЕХПРОЕКТ
г. Москва

Инв. N подл. 2160 | Подп. и дата 1.11.82 | Взам. инв. N | Инв. N дубл. | Подп. и дата

Копировал:

Формат 11

gost.e-ecolog.ru

АБГ 044.173

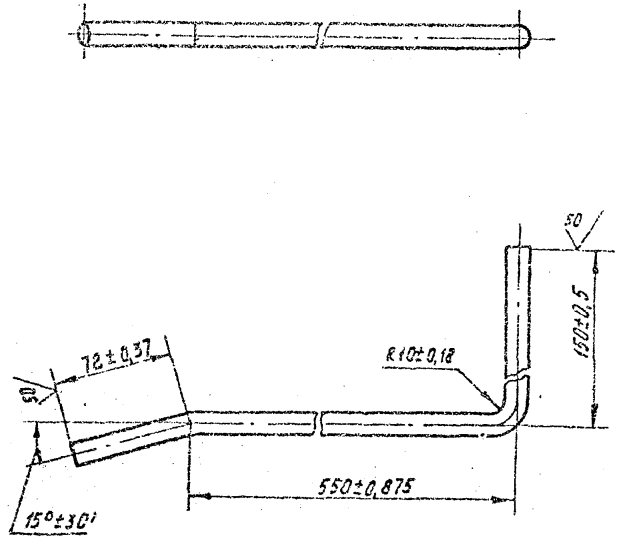

Изм.	Лист	N докум.	Подп.	Дата
Разраб.		Меднова		14.4.81
Пров.		Брукова		5.81
Рук. груп.		Фрадкин		5.81
Н. контр.		Мерзлякова		04.06.81
Утв.		Ушомирская		06.81

АБГ 044.173

Труба

Лит	Масса	Масшт.
И	0,19	1:2

Труба 10×1Л63
ГОСТ 494-76

Госстрой СССР
САНТЕХПРОЕКТ
Москва

Инв. N подл. 2157 | Подп. и дата 1.11.82 | Взам. инв. N | Инв. N дубл. | Подп. и дата

Копировал: