ГОСУДАРСТВЕННЫЙ КОМИТЕТ СССР ПО ДЕЛАМ СТРОИТЕЛЬСТВА (ГОССТРОЙ СССР)

ТИПОВАЯ ДОКУМЕНТАЦИЯ НА СТРОИТЕЛЬНЫЕ СИСТЕМЫ
И ИЗДЕЛИЯ ЗДАНИЙ И СООРУЖЕНИЙ

СЕРИЯ 5.904-15

АСПИРАТОРЫ СИОТ №6,3

ВЫПУСК 1-3

АСПИРАТОР СИОТ №6,3

РАБОЧИЕ ЧЕРТЕЖИ

РАЗРАБОТАНЫ
ГОСУДАРСТВЕННЫМ ПРОЕКТНЫМ ИНСТИТУТОМ
САНТЕХПРОЕКТ
ГОССТРОЯ СССР

УТВЕРЖДЕНЫ
И ВВЕДЕНЫ В ДЕЙСТВИЕ
С 15 июня 1982 г.
ГЛАВПРОМСТРОЙПРОЕКТОМ ГОССТРОЯ СССР
ПРИКАЗ №34 от 8 июня 1982 г.

ГЛАВНЫЙ ИНЖЕНЕР ИНСТИТУТА Шиллер Ю.И.

ГЛАВНЫЙ ИНЖЕНЕР ПРОЕКТА Сливак В.А.

1921 Гриф 1.11.82

gost.e-ecolog.ru

Содержание

Обозначение	Наименование	Стр.
	Содержание	2,3
А6Г043.00070	Техническое описание	3,4
А6Г043.000	Аспиратор СИОТ №6,3	4
А6Г043.000СБ	Аспиратор СИОТ №6,3. Сборочный чертеж	5,6
А6Г043.005	Крышка	7
А6Г043.006	Прокладка	
А6Г043.003	Шайба торцевая	
А6Г043.004	Планка стопорная	
А6Г043.001	Винт натяжной	8
А6Г043.007	Прокладка	
А6Г043.008	Штуцер	
А6Г043.135	Планка стопорная	
А6Г043.010СБ	Поддон. Сборочный чертеж	9,10
А6Г043.010	Поддон	10
А6Г043.020	Патрубок сливной	
А6Г043.011	Ребро	11
А6Г043.012	Обечайка	
А6Г043.013	Фланец верхний	
А6Г043.014	Фланец нижний	
А6Г043.015	Ребро	12
А6Г043.016	Конус	
А6Г043.017	Кольцо	
А6Г043.018	Ребро	
А6Г043.030	Корпус	13

Обозначение	Наименование	Стр
А6Г043.022	Патрубок	13
А6Г043.020СБ	Патрубок сливной. Сборочный чертеж	
А6Г043.030СБ	Корпус. Сборочный чертеж	14,15
А6Г043.045	Пластина	15
А6Г043.046	Косынка упорная	
А6Г043.032	Заглушка	16
А6Г043.034	Патрубок	
А6Г043.035	Плита	
А6Г043.033	Труба	
А6Г043.041	Ребро	17
А6Г043.038	Фланец	
А6Г043.039	Фланец	
А6Г043.042	Обечайка	18
А6Г043.044	Обечайка	
А6Г043.043	Ребро	
А6Г043.040	Трубопровод	19
А6Г043.048	Заглушка	
А6Г043.040СБ	Трубопровод. Сборочный чертеж	
А6Г043.049	Труба	20
А6Г043.051	Труба	
А6Г043.052	Труба	
А6Г043.053	Труба	
А6Г043.050	Стакан	21
А6Г043.140	Электродвигатель	

Обозначение	Наименование	Стр.
АБГ043.051	Фланец	21
АБГ043.050СБ	Стакан. Сборочный чертеж	
АБГ043.060	Люк смотровой	22
АБГ043.070	Крышка	
АБГ043.080	Защелка	
АБГ043.090	Винт прижимной	
АБГ043.060СБ	Люк смотровой. Сборочный чертеж	23
АБГ043.061	Ось	24
АБГ043.062	Прокладка	
АБГ043.063	Косынка	
АБГ043.064	Дуга	
АБГ043.075	Лист	25
АБГ043.070СБ	Крышка. Сборочный чертеж	
АБГ043.071	Рамка	26
АБГ043.072	Ручка	
АБГ043.073	Бобышка	
АБГ043.074	Петля	
АБГ043.081	Полоса	27
АБГ043.080СБ	Защелка. Сборочный чертеж	
АБГ043.091	Винт	
АБГ043.090СБ	Винт прижимной. Сборочный чертеж.	
АБГ043.100	Шарнир	28
АБГ043.110	Плита	
АБГ043.120	Ротор	
АБГ043.104	Втулка	

Обозначение	Наименование	Стр.
АБГ043.100СБ	Шарнир. Сборочный чертеж	29
АБГ043.101	Ребро	30
АБГ043102	Ушко	
АБГ043.103	Ось	
АБГ043111	Уголок	31
АБГ043112	Косынка	
АБГ043.113	Плита	
АБГ043.110СБ	Плита. Сборочный чертеж	
АБГ043.120СБ	Ротор. Сборочный чертеж	32
АБГ043.121	Кольцо верхнее	33
АБГ043.122	Конус	
АБГ043.125	Ступица	
АБГ043.124	Лопатка	
АБГ043.130	Узел подшипниковый	34
АБГ043.150	Патрубок телескопический	
АБГ043.160	Воздуховод	
АБГ043.130СБ	Узел подшипниковый. Сборочный чертеж	35
АБГ043.131	Шкив	36
АБГ043.134	Вал	
АБГ043.136	Втулка	37
АБГ043.135	Прокладка	
АБГ043.132	Втулка	
АБГ043.130	Крышка	
АБГ043.137	Корпус	38
АБГ043.133	Крышка	39
АБГ043.002	Шкив	

Обозначение	Наименование	Стр.
А6Г043.154	Скоба	40
А6Г043.155	Ребро	
А6Г043.150СБ	Патрубок телескопический. Сборочный чертеж.	
А6Г043.123	Кольцо нижнее	41
А6Г043.152	Обечайка	
А6Г043.151	Конус	
А6Г043.153	Полукольцо	
А6Г043.163	Захват	42
А6Г043.164	Ушко	
А6Г043.160СБ	Воздуховод. Сборочный чертеж	
А6Г043.170	Маслопровод	43
А6Г043.180	Маслопровод	
А6Г043.161	Обечайка	
А6Г043.162	Фланец	
А6Г043.170СБ	Маслопровод. Сборочный чертеж.	44
А6Г043.180СБ	Маслопровод. Сборочный чертеж.	
А6Г043.171	Ниппель	45
А6Г043.172	Гайка накидная	
А6Г043.181	Труба	
А6Г043.173	Труба	

Инв. N подл. 1922 | Подп. и дата 1.11.82 | Взам. инв. N | Инв. N дубл. | Подп. и дата

В настоящем выпуске приведены рабочие чертежи аспиратора СИОТ №6,3.

Технические характеристики, данные для подбора, указания по монтажу и эксплуатации приведены в выпуске 0.

Аспираторы СИОТ предназначены для очистки вентиляционного воздуха от влажной пыли и могут применяться для различного оборудования, узлов и трактов, характеризующихся одновременным выделением пара и пыли (влажной пыли).

Аспиратор СИОТ является агрегатом, сочетающим в себе функции мокрого пылеуловителя и побудителя тяги. Он размещается, как правило, на крышках укрытий мест выделения пыли и пара.

Аспиратор СИОТ представляет собой аппарат коническо-цилиндрической формы с смонтированным в него вентиляторным колесом диагонального типа.

Задний (верхний) диск рабочего колеса вентилятора – конус с углом при вершине 120°, на который во время работы подается вода. Диск снабжен сливным буртиком специальной конструкции, исключающим возможность попадания воды на лопатки колеса и технологическое оборудование во время остановки аппарата.

3

Изм	Лист	№ докум.	Подп.	Дата
Разраб.	Фрадкин			1.81
Пров.	Ушомирская			10.81
Гл.спец.	Ушомирская			10.81
Н.контр.	Мерзляковская			05.81
Утв.	Спивак			05.81

А6Г043.000 ТО

Аспиратор СИОТ №6,3

Техническое описание.

Лит.	Лист	Листов
И	1	3

Госстрой СССР
Сантехпроект
г. Москва

Инв. N подл. 1923 | Подп. и дата 1.11.82 | Взам. инв. N | Инв. N дубл. | Подп. и дата

Копировал | Формат 11

В подшипниковом узле для уплотнения вала использованы двухрядные манжеты и, кроме того, предусмотрена возможность подкачки смазки во время работы аспиратора. Для защиты подшипникового узла и приводных ремней от влияния влажной транспортируемой среды, они помещены в Г-образную трубу.

Нижняя часть аспиратора (поддон) имеет днище, служащее одновременно входным патрубком вентилятора. Шарнирное соединение поддона с корпусом аспиратора позволяет откидывать корпус для обеспечения доступа к рабочему колесу при обслуживании и ремонте аспиратора. Для этих же целей служат и смотровые люки. Телескопическое соединение верхних частей аппарата позволяет ускорить процесс подготовки аспиратора к ремонту и обслуживанию.

Аспирируемый воздух из полости укрытия через всасывающий патрубок проходит через ротор (рабочее колесо), где получает вращательное движение, а затем поступает в полость аппарата. Вода, подаваемая сверху на задний диск колеса, сходит с него в виде тонкодисперсных капель, которые пронизывают лоток запыленного воздуха, отбрасываются на внутреннюю стенку корпуса и образуют на ней вспененный вращающийся слой.

Центробежная промывка воздуха водой и интенсивное вращение запыленного потока обеспечивает выделение пыли из воздуха и осаждение ее на смоченной поверхности корпуса агрегата. Образующийся шлам стекает на днище поддона и с него в шламоотводящий патрубок. Очищенный воздух через выхлопную трубу удаляется в атмосферу.

Технические данные аспиратора СИОТ № 6,3.

Диаметр рабочего колеса, м - 0,63;

Окружная скорость колеса, м/с - 37;

Производительность, м3/ч - 11500;

Рекомендуемый раскод воды, м3/ч - 3,5÷4,6.

Установочная мощность, кВт - 11.

Полное давление, создаваемое аспиратором, Па (кгс/м2) - 150÷200 (15÷20)

Степень очистки - 98÷99%.

При изготовлении аспираторов следует руководствоваться следующими требованиями:

1. Заготовки из листового и фасонного проката должны быть очищены от загрязнений, окалины, следов коррозии, заусенцев и других дефектов способом, не понижающим его прочность.

2. Заготовки следует править, а острые кромки притупить.

3. Гнутые детали из проката не должны иметь трещин, надрывов и короблений.

4. При вытяжке и вырубке деталей из листового проката в местах перегиба и по периметру вырубки не допускается утяжка металла свыше 1/3 его начальной толщины.

3а

Изм.	Лист	№ докум.	Подп.	Дата	Л6Г043.000ТО	Лист 2

Копировал: СФ Формат 12

Инв. № подл. 1923 | Подп. и дата | Взам. инв. № | Инв. № дубл. | Подп. и дата | Серия 5.904-15 | Выпуск 1-3

5. В случае коробления узлов при сварке допускается производить их правку до размеров, указанных на чертежах.

6. Заварка дефектных участков сварного шва должна производиться тем же методом и с использованием тех же сварочных материалов, которыми выполнялась сварка данного шва.

7. Резьба должна быть полной, не иметь искаженного профиля. На концах резьбы должны быть заходные фаски. Не допускаются местные срывы резьбы общей протяженностью более половины витка. На заходных частях резьбы заусенцы, загибы и другие дефекты не допускаются.

8. Резьба должна соответствовать СТ СЭВ 182-75 в пределах допусков 8g и 7H по СТ СЭВ 640-77, шероховатость поверхности – не более Ra 6,3 по ГОСТ 2789-73.

9. Размеры и допуски размеров шпоночных пазов по ГОСТ 23360-78.

10. Очистка поверхности узлов и деталей перед покрытием должна быть не ниже 2 степени очистки от окислов по ГОСТ 9.025-74.

11. Лакокрасочные покрытия должны соответствовать VI классу по ГОСТ 9.032-74.

Тип покрытия наружных поверхностей аспиратора должен указываться в проекте.

12. На внутренние поверхности аспиратора должно наноситься водостойкое покрытие, имеющее, кроме того, достаточную стойкость в среде аспирируемого воздуха, например: лак ХС-76 с 10% добавкой алюминиевой пудры по грунтовке ХС-010 ГОСТ 3355-60.

13. Покрытию не подлежат посадочные поверхности, покупные изделия, имеющие окраску, приводные ремни.

14. Все металлические неокрашенные поверхности аспиратора должны быть, в случае необходимости, подвергнуты консервации средствами временной защиты для изделий группы II-1 по ГОСТ 9.014-78.

15. После сборки аспиратор необходимо подвергнуть обкатке, для чего установить его на деревянные брусья высотой 150-200 мм, закрепить на них и обкатать аппарат в течение 6 часов.

Задевание движущихся частей за неподвижные, перегрев подшипникового узла и электродвигателя, утечка смазки не допускаются.

16. Рабочее колесо (ротор) аспиратора должно выдерживать без разрушения вращение с частотой, превышающей на 10% рабочую в течение 10 мин.

17. Перед транспортированием необходимо:

1) отверстия для воды, шлама и смазки заглушить деревянными пробками;

2) верхний и нижний фланцы аспиратора закрыть рубероидом для предотвращения попадания влаги и загрязнений;

3) приводные ремни должны быть сняты и надежно закреплены внутри аппарата.

Инв. № подл.	Подп. и дата	Взам. инв. №	Инв. № дубл.	Подп. и дата
1923	Сергей 1.11.82			

Изм.	Лист	№ докум.	Подп.	Дата	АБГ043.000ТО	Лист 3

Копировал: [illegible] Формат 11

Формат	Зона	Поз.	Обозначение	Наименование	Кол.	Примечание
				Документация		
22			А6Г043.000 СБ	Сборочный чертеж		
				Сборочные единицы		
11		1	А6Г043.010	Поддон	1	
11		2	А6Г043.030	Корпус	1	
11		3	А6Г043.060	Люк смотровой	2	
11		4	А6Г043.100	Шарнир	1	
11		5	А6Г043.110	Плита	1	
11		6	А6Г043.120	Ротор	1	
11		7	А6Г043.130	Узел подшипниковый	1	
11		8	А6Г043.140	Электродвигатель	1	
11		9	А6Г043.150	Патрубок телескопический	1	
11		10	А6Г043.160	Воздуховод	1	
11		11	А6Г043.170	Маслопровод	1	
11		12	А6Г043.180	Маслопровод	1	
				Детали		
11		16	А6Г043.001	Винт натяжной	2	
12		17	А6Г043.002	Шкив	1	

Выпуск 1-3

Серия 5.904-15

Инв. № дубл. | Взам. инв. № | Подп. и дата | Инв. № подл. 1924 | Подп. и дата 1.11.82

Изм.	Лист	№ докум.	Подп.	Дата
Разраб.		Брукова		06.81
Пров.		Фредкин		06.81
Рук. гр.		Фрадкин		06.81
Н. контр.		Мезбляков		05.08
Утв.		Спивак		06.81

А6Г043.000

Аспиратор СИОТ № 6,3

Лит.	Лист	Листов
И	1	2

Госстрой СССР Сантехпроект г. Москва

Копировал СС Формат 11

Формат	Зона	Поз.	Обозначение	Наименование	Кол.	Примечание
11		18	А6Г043.003	Шайба торцевая	1	
11		19	А6Г043.004	Планка стопорная	1	
11		20	А6Г043.005	Крышка	1	
11		21	А6Г043.006	Прокладка	1	
11		22	А6Г043.007	Прокладка	1	
11		23	А6Г043.008	Штуцер	4	
				Стандартные изделия		
				Болты ГОСТ 7798-70		
		24		М6х20.36.016	6	
		25		М8х25.36.016	1	
		26		М12х45.36.016	20	
		27		М12х50.36.016	6	
		28		М16х50.36.016	4	
				Гайки ГОСТ 5915-70		
		31		М12.4.016	20	
		32		М16.4.016	8	
		33		М20.4.016	2	
				Шайбы ГОСТ 6402-70		
		35		6.65 Г.016	6	
		36		12.65 Г.016	26	
		40		Масленка 1.4.Ц6		
				ГОСТ 19853-74	1	
		41		Ремень Б-2240Т		
				ГОСТ 1284-68	7	

Инв. № подл. 1925 | Подп. и дата 1.11.82 | Взам. инв. № | Инв. № дубл. | Подп. и дата

Изм.	Лист	№ докум.	Подп.	Дата

А6Г043.000 4а

Лист 2

Копировал: СС Формат 11

АБГ043.000СБ

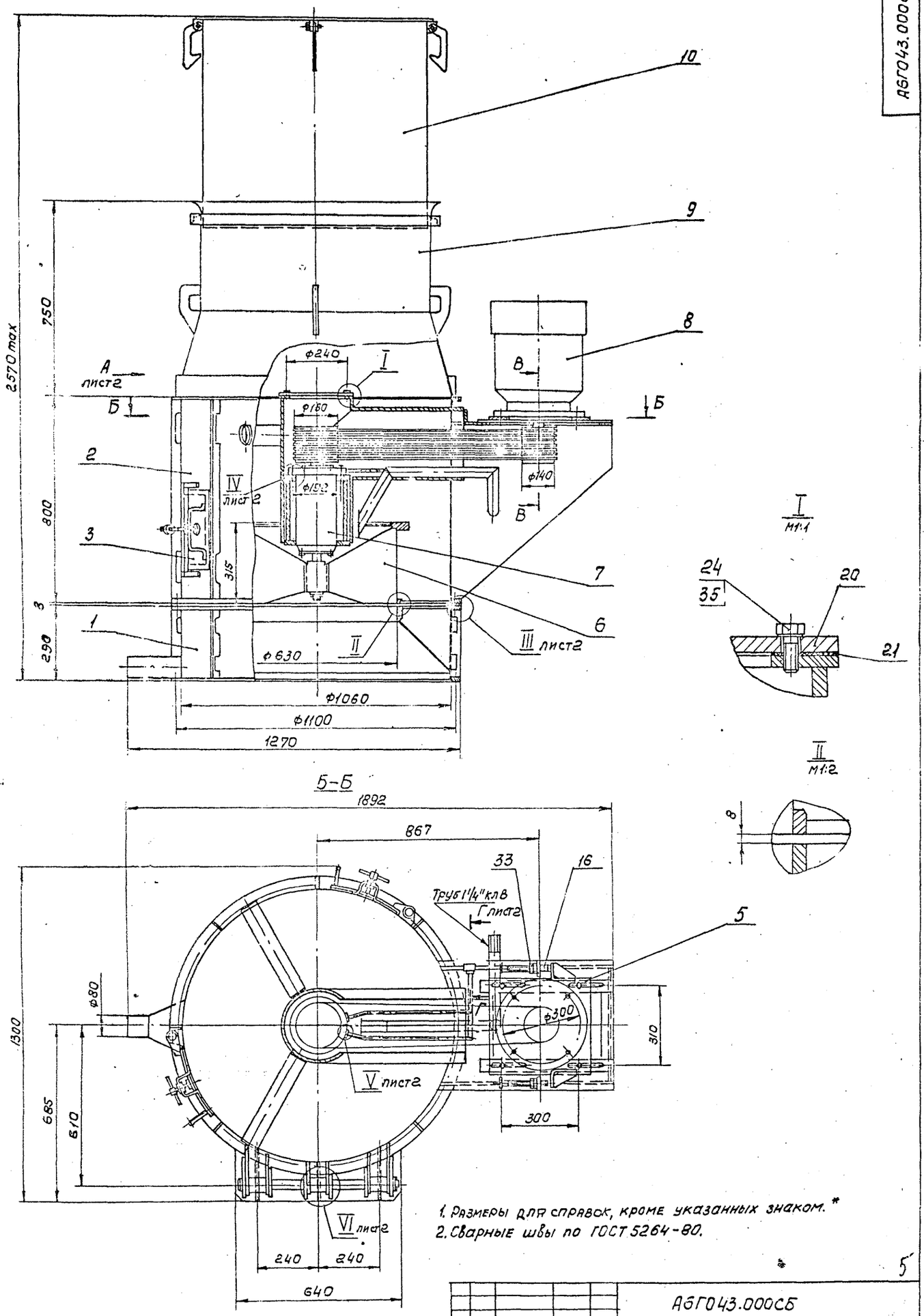

1. Размеры для справок, кроме указанных знаком.*
2. Сварные швы по ГОСТ 5264-80.

5

					АБГ043.000СБ			
Изм	Лист	№ Докум.	Подп.	Д	Аспиратор СИОТ № 6,3 Сборочный чертеж.	Лит.	Масса	Масштаб
Разраб.		Брукова				И	890	1:10
Пров.		Фрадкин				Лист 1	Листов 2	
Рук.гр.		Фрадкин				Госстрой СССР Сантехпроект г. Москва		
Гл.спец.								
Н.контр.								
Утв.								

Копировал

Формат 12

Серия 5.904-15

Подп. и дата | Инв. № дубл. | Взам. инв. № | Подп. и дата

Инв. № подл. 1.11.82

Вид А лист1

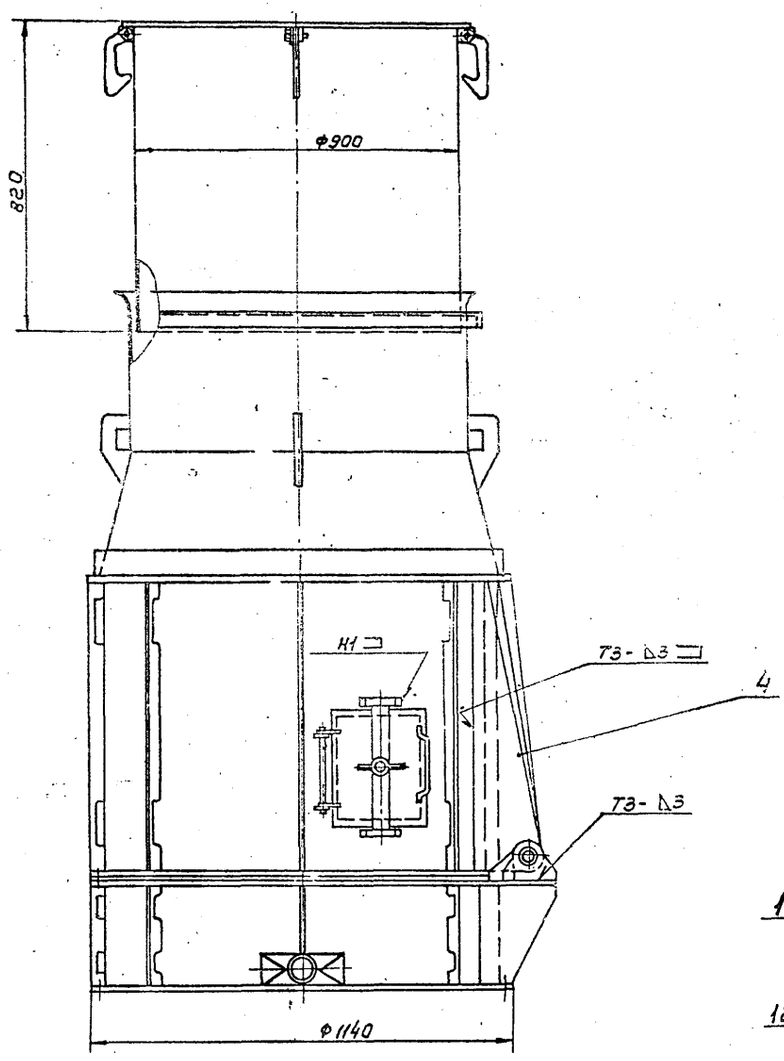

III лист1
М1:2

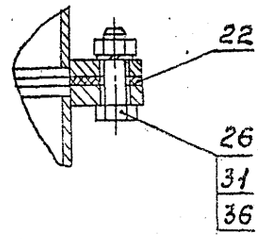

IV лист1
М1:2

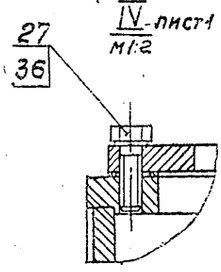

Г–Г лист1
М1:2

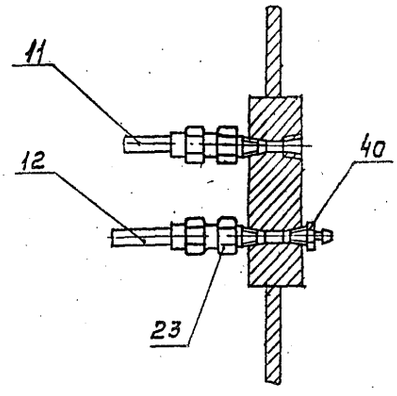

V лист1
М1:2

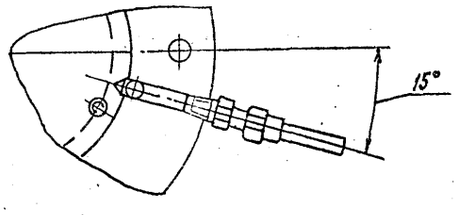

В–В лист1
М1:5

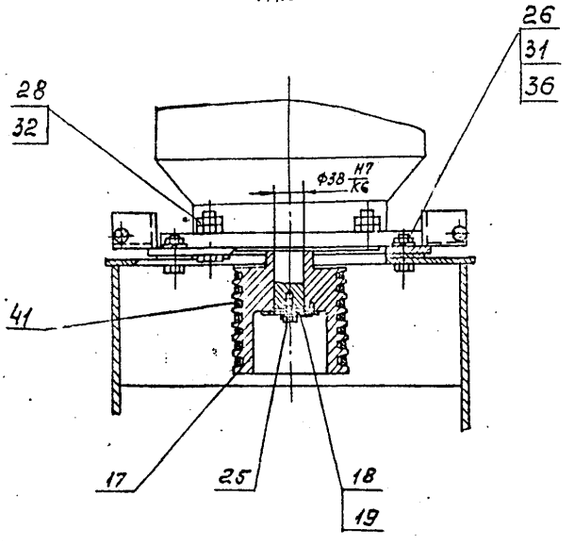

VI лист1
М1:2

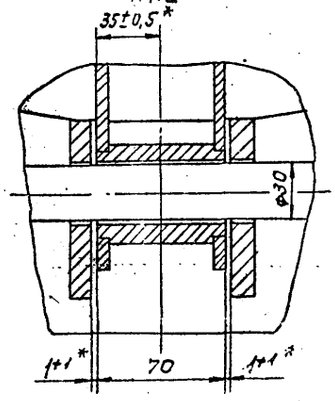

А6Г043.005

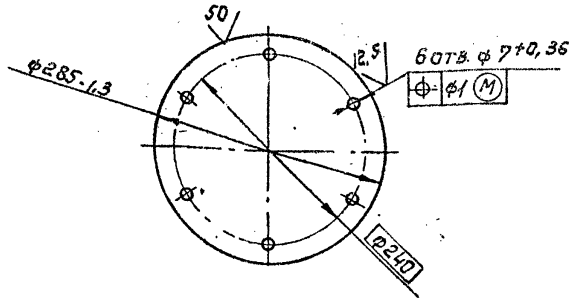

Изм.	Лист	№ докум.	Подп.	Дата
Разраб.		Сибаров		4.81
Пров.		Брукова		4.81
Рук.гр.		Фрадкин		06.81
Н.контр.		Мерзляков		
Утв.		Ушомирская		

А6Г043.005

Крышка

Лит.	Масса	Масштаб
И	3	1:5

Лист | Листов 1

Лист 66.0 ГОСТ 19903-74
В ст.3 ГОСТ 14637-79

Госстрой СССР
Сантехпроект
г. Москва

Копировал СЛ

Формат 11

Инв. № подл. | Подп. и дата | Взам. инв. № | Инв. № дубл. | Подп. и дата

1930 | Гриф 1.11.82

А6Г043.006

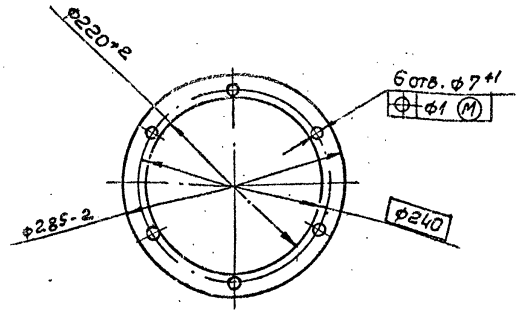

7

Изм.	Лист	№ докум.	Подп.	Дата
Разраб.		Сибаров		4.81
Пров.		Брукова		4.81
Рук.гр.		Фрадкин		06.81
Н.контр.		Мерзляков		
Утв.		Ушомирская		

А6Г043.006

Прокладка

Лит.	Масса	Масштаб
И	0,24	1:5

Лист | Листов 1

Пластина I, лист,
ТМКЩ-М-2 ГОСТ 7338-77

Госстрой СССР
Сантехпроект
г. Москва

Копировал СЛ

Формат 11

Инв. № подл. | Подп. и дата | Взам. инв. № | Инв. № дубл. | Подп. и дата

1931 | Гриф 1.11.82

Выпуск 1-3

Серия 5.904-15

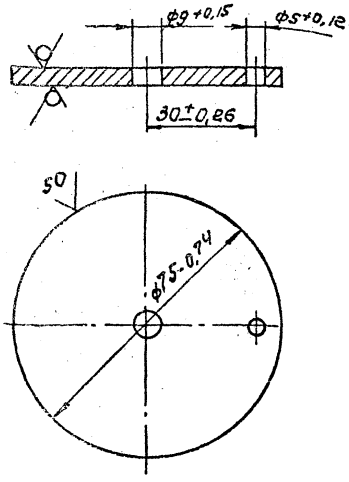

Изм.	Лист	№ докум.	Подп.	Дата
Разраб.		Сибаров		6.81
Пров.		Брукова		6.81
Рук. гр.		Фрадкин		06.81
Н. контр.		Мерзляков		05.06.81
Утв.		Ушомирская		06.81

А6Г043.003

Шайба торцевая

Лит.	Масса	Масштаб
И	0.14	1:1

Лист | Листов 1

Лист 64.0 ГОСТ 19903-74 / В Ст.3 ГОСТ 14637-79

Госстрой СССР Сантехпроект г. Москва

Копировал

Формат 11

Инв. № подл. 1929 | Подп. и дата | Взам. инв. № | Инв. № дубл. | Подп. и дата

А6Г043.004

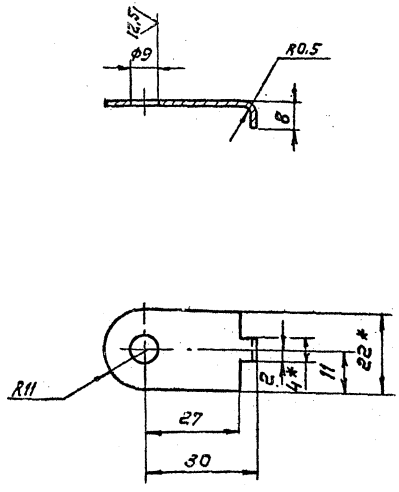

1.* Размеры для справок.

2. Неуказанные предельные отклонения размеров $\pm\frac{t_2}{2}$.

Изм.	Лист	№ докум.	Подп.	Дата
Разраб.		Сибаров		6.81
Пров.		Брукова		6.81
Рук. гр.		Фрадкин		06.81
Н. контр.		Мерзляков		05.06.81
Утв.		Ушомирская		06.81

А6Г043.004

Планка стопорная

Лит.	Масса	Масштаб
И	0.002	1:1

Лист | Листов 1

Лист 50.5 ГОСТ 19903-74 / 4-IV В Ст.3 ГОСТ 16523-70

Госстрой СССР Сантехпроект г. Москва

Копировал

Формат 11

Инв. № подл. 1929 | Подп. и дата | Взам. инв. № | Инв. № дубл. | Подп. и дата

А6Г043.001

12.5 (√)

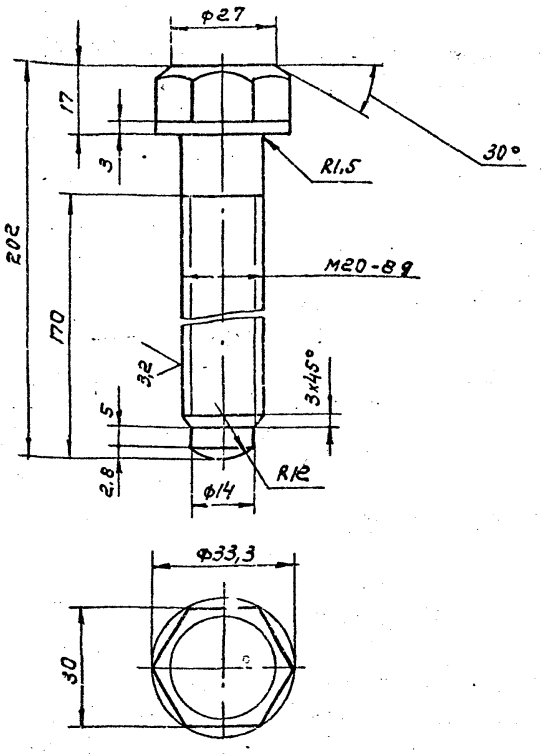

НЕУКАЗАННЫЕ ПРЕДЕЛЬНЫЕ ОТКЛОНЕНИЯ РАЗМЕРОВ: $+t_2; -\frac{+t_2}{2}$

Изм.	Лист	№ докум.	Подп.	Дата	А6Г043.001		
Разраб.		Сидоров		4.81	Винт натяжной.	Лит. И	Масса 0,5	Масштаб 1:1
Пров.		Брукова		4.81		Лист	Листов 1
Рук.гр.		Фрадкин		06.81			
Н.контр.		Мерзляков		05.06.81	Сталь 35 ГОСТ 1050-74	Госстрой СССР Сантехпроект г. Москва	
Утв.		Ушомирская					

Инв.№ подл. 1926 | Подп. и дата 1.11.82 | Взам. инв.№ | Инв.№ дубл. | Подп. и дата

А6Г043.007

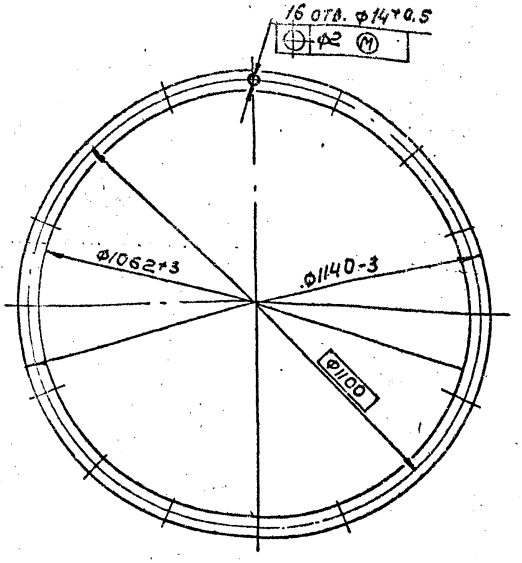

Изм.	Лист	№ докум.	Подп.	Дата	А6Г043.007		
Разраб.		Сидоров		4.81	Прокладка	Лит. И	Масса 2,6	Масштаб 1:10
Пров.		Брукова		4.81		Лист	Листов 1
Рук.гр.		Фрадкин		06.81			
Н.контр.		Мерзляков		05.06.81	Пластина I лист, 7МКЩ-М-Б ГОСТ 7338-77	Госстрой СССР Сантехпроект г. Москва	
Утв.		Ушомирская					

Инв.№ подл. 1932 | Подп. и дата 1.11.82 | Взам. инв.№ | Инв.№ дубл. | Подп. и дата

Выпуск 1-3

Серия 5.904-15

А6Г043.008

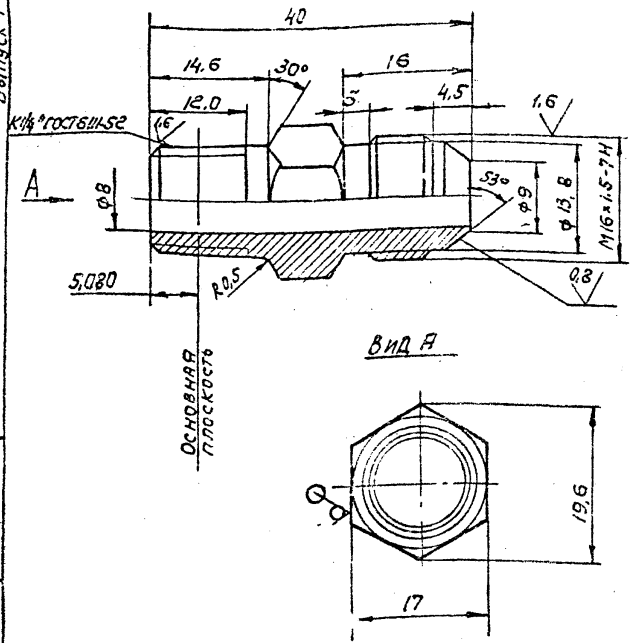

Неуказанные предельные отклонения размеров: $+t_2; -t_2 \pm \frac{t_2}{2}$.

Изм.	Лист	№ докум.	Подп.	Дата
Разраб.		Сибаров		4.81
Пров.		Брукова		4.81
Рук.гр.		Фрадкин		06.81
Н.контр.		Мерзляков		05.81
Утв.		Ушомирская		

А6Г043.008

Шту цер

Лит.	Масса	Масштаб
И	0.04	2:1

Лист | Листов 1

Шестигранник 17 ГОСТ 2879-69, 35 ГОСТ 1051-73

Госстрой СССР Сантехпроект г. Москва

Копировал

Формат 11

Инв. № подл. 1933 | Подп. и дата 1.11.82 | Взам. инв. № | Инв. № дубл. | Подп. и дата

А6Г043.139

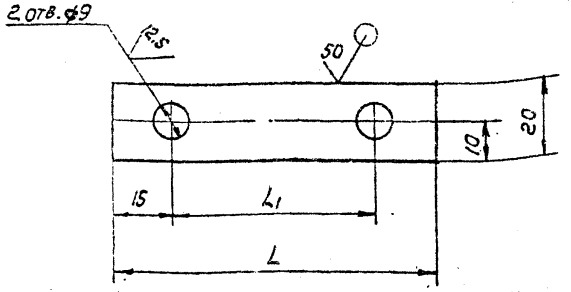

Обозначение	L, мм	L1, мм	Масса, кг
А6Г043.139	81	51	0,014
-01	85	55	0,015

Неуказанные предельные отклонения размеров: $+t_2; -t_2 \pm \frac{t_2}{2}$.

Изм.	Лист	№ докум.	Подп.	Дата
Разраб.		Спиридонов		4.81
Пров.		Брукова		4.81
Рук.гр.		Фрадкин		06.81
Н.контр.		Мерзляков		05.81
Утв.		Ушомирская		06.81

А6Г043.139

Планка стопорная

Лит.	Масса	Масштаб
И	См. табл.	—

Лист | Листов 1

Лист 6 ГОСТ 19903-74, 4-IV-8 Ст3 ГОСТ 19523-70

Госстрой СССР Сантехпроект г. Москва

Формат 11

Копировал

Инв. № подл. 2011 | Подп. и дата 1.11.82 | Взам. инв. № | Инв. № дубл. | Подп. и дата

АБГ043.010 СБ

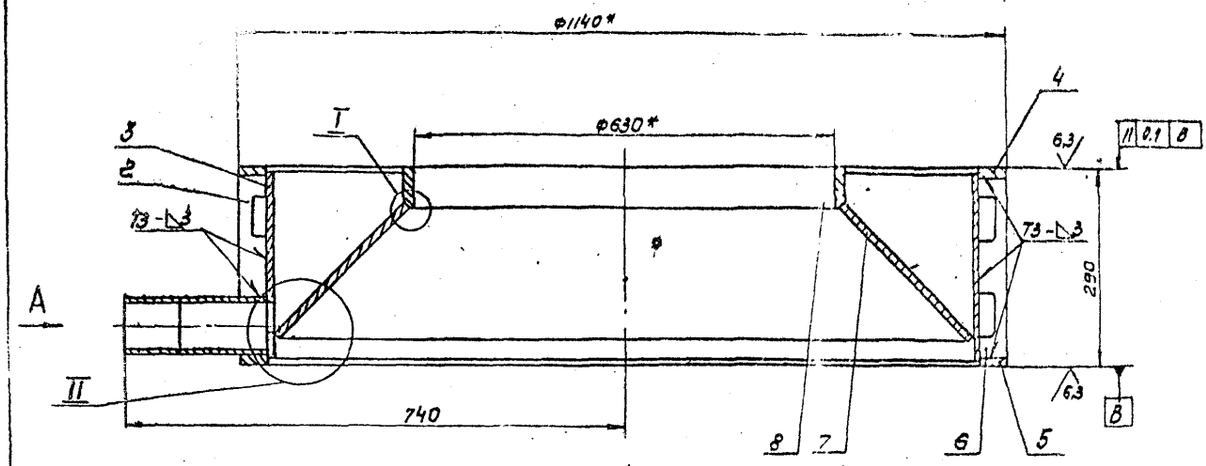

Б

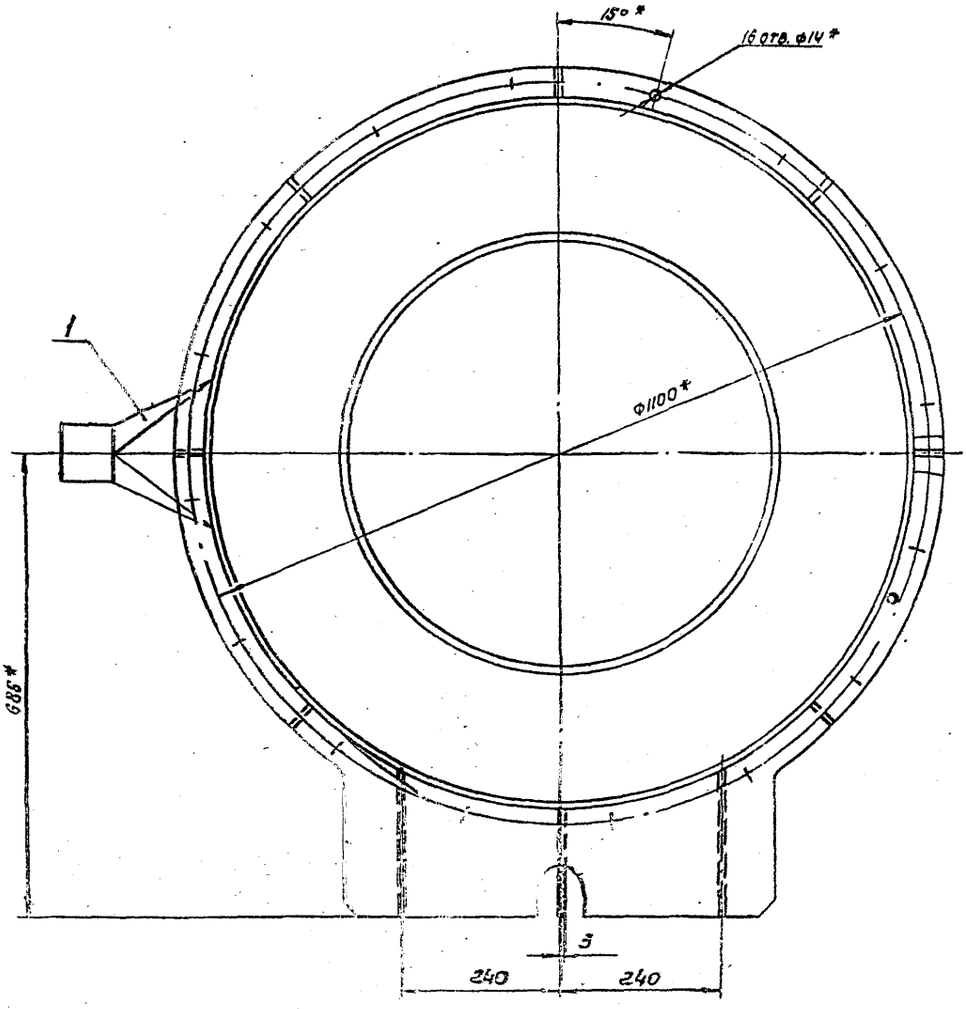

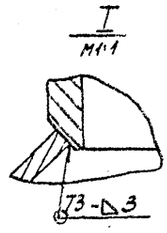

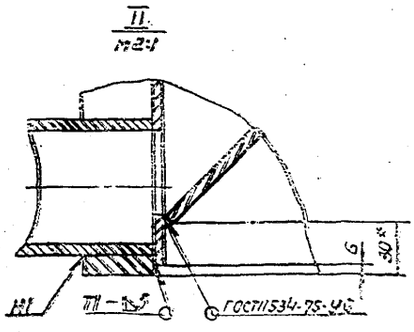

1. Размеры: для справок.
2. Неуказанные предельные отклонения размеров: -t_2; $\pm \frac{t_2}{2}$.
3. Сварные швы по ГОСТ 5264-80.

9

| | | |

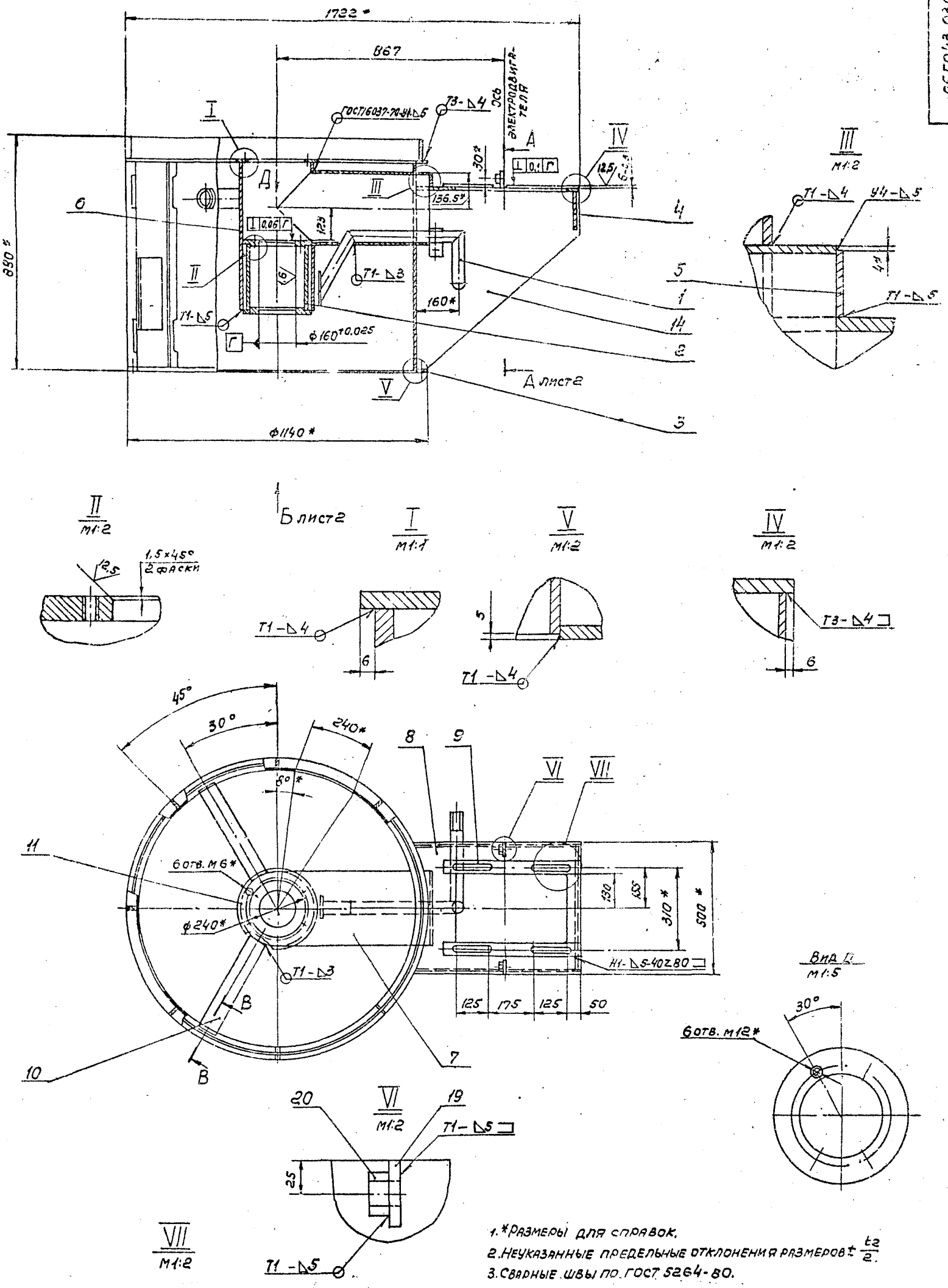

1. *Размеры для справок.
2. Неуказанные предельные отклонения размеров $\pm \frac{t_2}{2}$.
3. Сварные швы по ГОСТ 5264-80.

10

Изм	Лист	№ докум.	Подп.	Дата
Разраб.		Брукова		6.81
Пров.		Фрадкин		06.81
Рук.гр.		Фрадкин		06.81
Гл.спец.		Ушомирская		06.81
Н.контр.		Мерзлякова		05.06.81
Утв.		Сливак		06.81

А6Г043.030СБ

Корпус.
Сборочный чертеж.

Лит.	Масса	Масштаб
И	303	1:10

Лист 1 Листов 2

Госстрой СССР
Сантехпроект
г.Москва

Копировал СС

Формат 22

Инв. № подл. 1948 | Подп. и дата Гридз 1.11.82 | Взам. инв. № | Инв. № дубл. | Подп. и дата

Серия 5.904-15 Выпуск 1-3

А6Г043.030СБ

Формат	Зона	Поз.	Обозначение	Наименование	Кол.	Примечание
				Документация		
*)			А6Г043.010СБ	Сборочный чертеж		*) 12,22
				Сборочные единицы		
II		1	А6Г043.020	Патрубок сливной	1	
				Детали		
II		2	А6Г043.011	Ребро	1	
II		3	А6Г043.012	Обечайка	1	
II		4	А6Г043.013	Фланец верхний	1	
II		5	А6Г043.014	Фланец нижний	1	
II		6	А6Г043.015	Ребро	6	
II		7	А6Г043.016	Конус	1	
II		8	А6Г043.017	Кольцо	1	
II		9	А6Г043.018	Ребро	1	
		10	-01	Ребро	2	

Подп. и дата | Инв. № дубл. | Взам. инв. № | Подп. и дата | Инв. № подл. 1944 | Гриф 1.11.82

Изм.	Лист	№ докум.	Подп.	Дата
Разраб.	Меднова			
Пров.	Брукова			
Рук. гр.	Фрадкин			
Н. контр.	Мерзлякова			
Утв.	Чюмирова			

А6Г043.010

Поддон

Лит.	Лист	Листов
И		1

Госстрой СССР
САНТЕХПРОЕКТ
г. Москва

Копировал

Формат II

Формат	Зона	Поз.	Обозначение	Наименование	Кол.	Примечание
				Документация		
II			А6Г043.020СБ	Сборочный чертеж		
				Детали		
Б4		1	А6Г043.021	Труба		
				Труба 80х4 ГОСТ 8734-75 / Б20 ГОСТ 8733-74		
				L=80-0,74	1	0,6 кг
II		2	А6Г043.022	Патрубок	1	

Подп. и дата | Инв. № дубл. | Взам. инв. № | Подп. и дата | Инв. № подл. 1944 | Гриф 1.11.82

11

Изм.	Лист	№ докум.	Подп.	Дата
Разраб.	Меднова			20.5.81
Пров.	Брукова			6.81
Рук. гр.	Фрадкин			06.81
Н. контр.	Мерзлякова			06.81
Утв.	Спивак			06.81

А6Г043.020

Патрубок сливной

Лит.	Лист	Листов
И		1

Госстрой СССР
САНТЕХПРОЕКТ
г. Москва

Копировал

Формат II

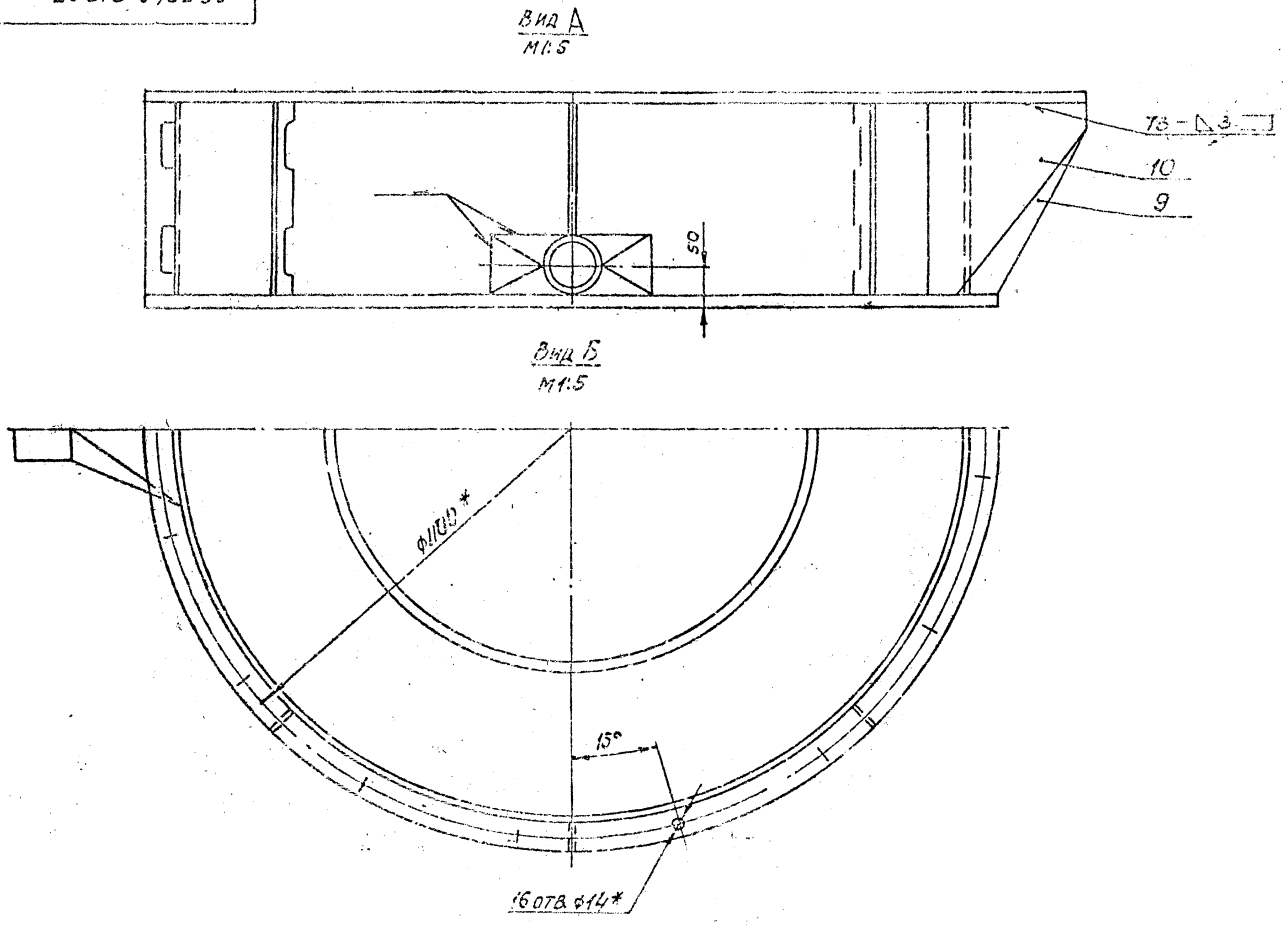

А6Г043.010СБ

Выпуск 1-3

Серия 5.904-15

Инв. № подл.	Подп. и дата	Взам. инв. №	Инв. № дубл.	Подп. и дата
1935	1.11.82			

Изм.	Лист	№ докум.	Подп.	Дата	А6Г043.010СБ	Лист 2

Копировал

Формат 12

А6Г043.011

12,5 (√)

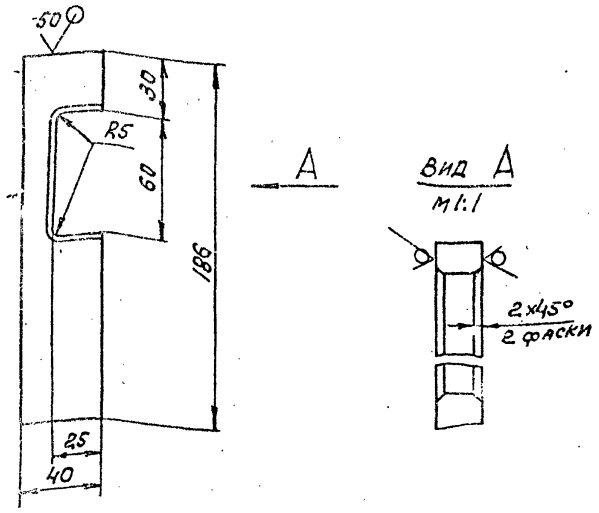

Неуказанные предельные отклонения размеров: $+t_2; -t_2, -\frac{t_2}{2}$.

Изм.	Лист	№ докум.	Подп.	Дата
Разраб.		Меднова		20.5.81
Пров.		Брукова		6.81
Рук. гр.		Фрадкин		15.81
Н. контр.		Мерзляков		05.06.81
Утв.		Ушомирская		15.81

А6Г043.011

Ребро

Лит.	Масса	Масштаб
И	0,28	1:2

Лист | Листов 1

Лист 66,0 ГОСТ 19903-74 / ВСт3 ГОСТ 14637-79

Госстрой СССР Сантехпроект г. Москва

Копировал | Формат 11

Инв. № подл. 1936 | Подп. и дата 1.11.82 | Взам. инв. № | Инв. № дубл. | Подп. и дата

А6Г043.012

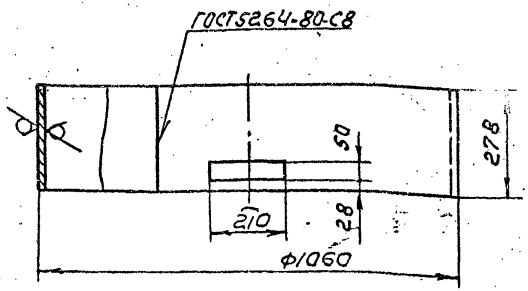

Неуказанные предельные отклонения размеров: $+t_2; -t_2$

Изм.	Лист	№ докум.	Подп.	Дата
Разраб.		Меднова		20.5.81
Пров.		Брукова		6.81
Рук. гр.		Фрадкин		15.81
Н. контр.		Мерзляков		05.06.81
Утв.		Ушомирская		15.81

А6Г043.012

Обечайка

Лит.	Масса	Ма…
И	42,85	

Лист | Лист 0…

Лист 66,0 ГОСТ 19903-74 / ВСт3 ГОСТ 14637-79

Госстрой СС… Сантехпроек… г. Москва

Инв. № подл. 1937 | Подп. и дата 1.11.82 | Взам. инв. № | Инв. № дубл. | Подп. и дата

АБГ043.013

Серия 3.900-15 Вып.УСК-2

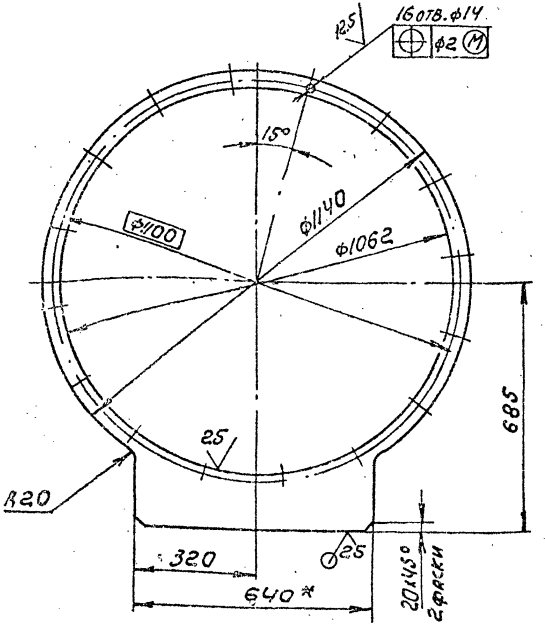

1. *Размер для справок.

2. Неуказанные предельные отклонения размеров: $\pm t_2$; $-t_2$; $\pm\frac{t_2}{2}$.

Изм.	Лист	N докум.	Подп.	Дата
Разраб.		Медноза		06.81
Пров.		Брукова		6.81
Рук. гр.		Фрядкин		06.81
Н. контр.		Мерзлякова		06.81
Утв.		Уномырская		06.81

Фланец верхний

Лит.	Масса	Масштаб
И	19,6	1:10

Лист | Листов 1

Б12.0 ГОСТ 19903-74
Лист 8 Ст.3 ГОСТ 14637-79

Госстрой СССР САНТЕХПРОЕКТ г. Москва

Копировал | Формат А1

Инв. № подл. | Подп. и дата | Взам. инв. № | Инв. № дубл. | Подп. и дата

Гипр 1.11.82

1939

АБГ043.014

12а

АБГ043.014

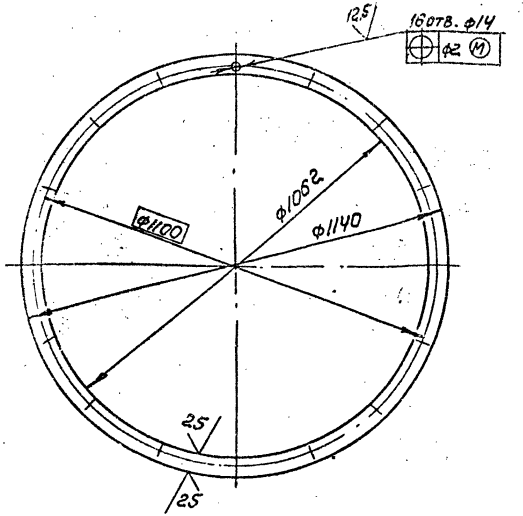

Неуказанные предельные отклонения размеров: $\pm t_2$; $-t_2$; $\pm\frac{t_2}{2}$.

Изм.	Лист	N докум.	Подп.	Дата
Разраб.		Медноза		06.81
Пров.		Брукова		6.81
Рук. гр.		Фрядкин		06.81
Н. контр.		Мерзлякова		06.81
Утв.		Уномырская		06.81

Фланец нижний

Лит.	Масса	Масштаб
И	12,7	1:10

Лист | Листов 1

Б12.0 ГОСТ 19903-74
Лист 8 Ст.3 ГОСТ 14637-79

Госстрой СССР САНТЕХПРОЕКТ г. Москва

Копировал | Формат А1

Инв. № подл. | Подп. и дата | Взам. инв. № | Инв. № дубл. | Подп. и дата

Гипр 1.11.82

1939

А6Г043.015

12,5

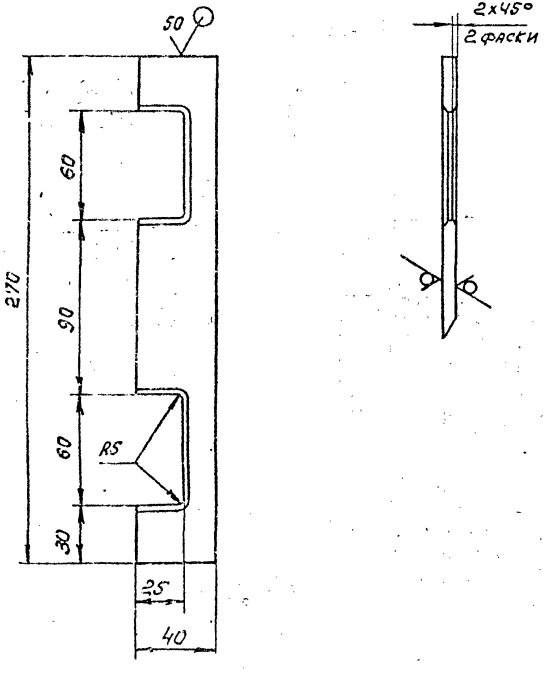

НЕУКАЗАННЫЕ ПРЕДЕЛЬНЫЕ ОТКЛОНЕНИЯ РАЗМЕРОВ: $+t_2; -t_1; \pm\frac{t_2}{2}$.

Изм.	Лист	N докум.	Подп.	Дата
Разраб.		Медноза		
Пров.		Брукова		6.81
Рук.гр.		Фрадкин		06.81
Н.контр.		Мерзляков		
Утв.		Чуомирская		

А6Г043.015

Ребро

Лит.	Масса	Масштаб
И	0,37	1:2

Лист | Листов 1

Лист 56,0 ГОСТ 19903-74 / В Ст.3 ГОСТ 14637-79

Госстрой СССР
САНТЕХПРОЕКТ
г. МОСКВА

Копировал СВ

Формат 11

Подп. и дата | Дубл. | Подп. и дата | Взам. инв. N | Инв. N дубл. | Подп. и дата

Инв. N подл. 1941 | Подп. и дата 1.11.82

А6Г043.016

50

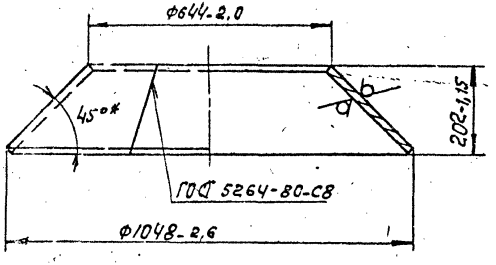

*РАЗМЕР ДЛЯ СПРАВОК.

Изм.	Лист	N докум.	Подп.	Дата
Разраб.		Медноза		10.81
Пров.		Брукова		6.81
Рук.гр.		Фрадкин		06.81
Н.контр.		Мерзляков		06.81
Утв.		Чуомирская		06.81

А6Г043.016

13

Конус

Лит.	Масса	Масштаб
И	35,6	1:10

Лист | Листов 1

Лист 56,0 ГОСТ 19903-74 / В Ст.3 ГОСТ 14637-79

Госстрой СССР
САНТЕХПРОЕКТ
г. МОСКВА

Копировал СВ

Формат 11

Выпуск 1-3

Серия 5.904-15

А6Г043.017

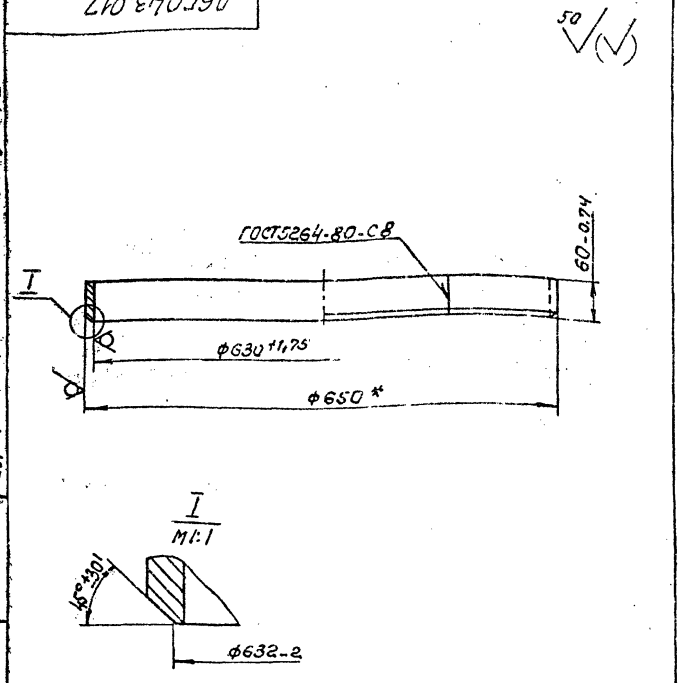

*Размер для справок.

Изм.	Лист	N докум.	Подп.	Дата
Разраб.		Меднова		20.5.81
Пров.		Брукова		6.81
Рук.гр.		Фрадкин		06.81
Н.контр.		Мерзляков		05.06.81
Утв.		Ушомирская		06.8.

Инв.N подл. 1942 | Подп. и дата | Взам.инв.N | Инв.N дубл. | Подп. и дата

Кольцо

Лит.	Масса	Масштаб
И	9,6	1:5

Лист | Листов 1

Лист Б 10,0 ГОСТ 19903-74 В Ст 3 ГОСТ 14637-79

Госстрой СССР Сантехпроект г. Москва

Формат 11

Копировал СЦ

А6Г043.018

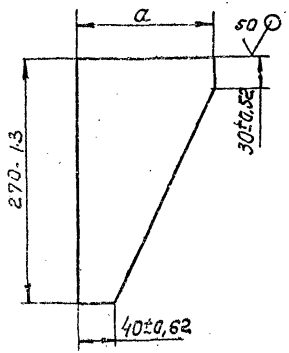

Обозначения	a, мм	Масса, кг
А6Г043.018	150-1	1,2
-01	210-1,15	1,7

Изм.	Лист	N докум.	Подп.	Дата
Разраб.		Меднова		20.5.81
Пров.		Брукова		6.81
Рук.гр.		Фрадкин		06.81
Н.контр.		Мерзляков		05.06.81
Утв.		Ушомирская		

Инв.N подл. 1943 | Подп. и дата | Взам.инв.N | Инв.N дубл. | Подп. и дата

А6Г043.018 13а

Ребро

Лит.	Масса	Масштаб
И	См. табл.	—

Лист | Листов 1

Лист Б6,0 ГОСТ 19903-74 В Ст 3 ГОСТ 14637-79

Госстрой СССР Сантехпроект г. Москва

Формат 11

Копировал СЦ

Формат	Зона	Поз.	Обозначение	Наименование	Кол.	Примечание
				Документация		
*)			А6Г043.030СБ	Сборочный чертеж		*) 12,22
				Сборочные единицы		
11		1	А6Г043.040	Трубопровод	1	
11		2	А6Г043.050	Стакан	1	
				Детали		
11		3	А6Г043.014	Фланец нижний	1	
Б4		4	А6Г043.031	Ребро		
				Лист Б6,0 ГОСТ19903-74 / ВG.3 ГОСТ14637-79		
				160-1 × 460-1.55	1	3,5кг
11		5	А6Г043.032	Заглушка	1	
11		6	А6Г043.033	Труба	1	
11		7	А6Г043.034	Патрубок	1	
11		8	А6Г043.035	Плита	1	
Б4		9	А6Г043.036	Полоса		
				Лист Б10 ГОСТ19903-74 / ВG.3 ГОСТ14637-79		
				50-0,62 × 525-1.75	2	2кг

Инв. № подл. | Подп. и дата | Взам. инв. № | Инв. № дубл. | Подп. и дата

Фридр 1.11.82

Изм.	Лист	N докум.	Подп.	Дата
Разраб.	Брукова			4.81
Пров.	Фрадкин			06.81
Рук. гр.	Фрадкин			06.81
Н. контр.	Мерзляков			05.81
Утв.	Сливак			06.81

А6Г043.030

Корпус

Лит.	Лист	Листов
И	1	2

Госстрой СССР
Сантехпроект
г. Москва

Копировал СЦ

Формат 11

Формат	Зона	Поз.	Обозначение	Наименование	Кол.	Примечание
Б4		10	А6Г043.037	Труба опорная		
				Труба 70×3 ГОСТ8732-78 / А10 ГОСТ8731-74		
				L=400-2	2	2кг
11		11	А6Г043.038	Фланец	1	
11		12	А6Г043.039	Фланец	1	
12		13	А6Г043.041	Ребро	1	
		14	-01	Ребро	1	
12		15	А6Г043.042	Обечайка	1	
11		16	А6Г043.043	Ребро	7	
11		17	А6Г043.044	Обечайка	1	
11		18	А6Г043.045	Пластина	1	
11		19	А6Г043.046	Косынка упорная	2	
				Стандартные изделия		
		20		Гайка М20.4.016		
				ГОСТ5915-70	2	

Инв. № подл. | Подп. и дата | Взам. инв. № | Инв. № дубл. | Подп. и дата

Фридр 1.11.82

Изм.	Лист	N докум.	Подп.	Дата

А6Г043.030

14

Лист 2

Копировал СЦ

Формат 11

А6Г043.022

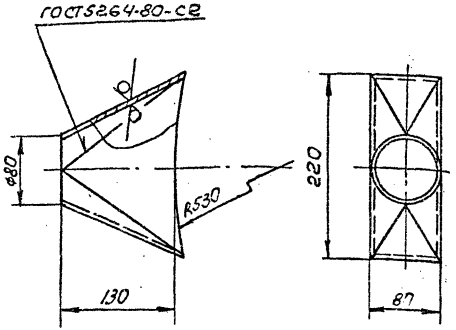

НЕУКАЗАННЫЕ ПРЕДЕЛЬНЫЕ ОТКЛОНЕНИЯ РАЗМЕРОВ - t_2.

Изм.	Лист	N докум.	Подп.	Дата
Разраб.		Меднова		20.5.81
Пров.		Брукова		6.81
Рук.гр.		Фрадкин		06.81
Н.контр.		Мерзляков		05.06.81
Утв.		Ушомирская		06.81

А6Г043.022

Патрубок

Лит.	Масса	Масштаб
И	1.8	1:4

Лист | Листов 1

Лист 6Ч.0 ГОСТ19903-74 / 8 G.3 ГОСТ14637-79

Госстрой СССР
Сантехпроект
г. Москва

Копировал СЦ

Формат 11

Выпуск 1-3

Серия 5.904-15

Инв. N подл. | Подп. и дата | Взам. инв. N | Инв. N дубл. | Подп. и дата

1946 | Тпидз 1.11.82

А6Г043.020СБ

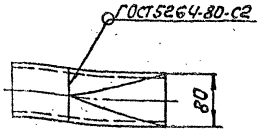

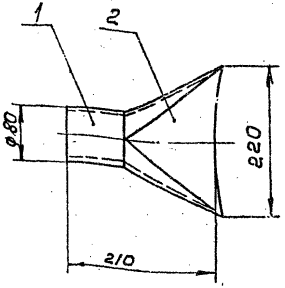

Размеры для справок.

14а

А6Г043.020СБ

Изм.	Лист	N докум.	Подп.	Дата
Разраб.		Меднова		20.5.81
Пров.		Брукова		6.81
Рук.гр.		Фрадкин		06.81
Гл.спец.		Ушомирская		06.81
Н.контр.		Мерзляков		05.06.81
Утв.		Спивак		06.81

Патрубок сливной
Сборочный чертеж.

Лит.	Масса	Масштаб
И	2.4	1:5

Лист | Листов 1

Госстрой СССР
Сантехпроект
г. Москва

Формат 11

Копировал СЦ

Инв. N подл. | Подп. и дата | Взам. инв. N | Инв. N дубл. | Подп. и дата

1946 | Тпидз 1.11.82

А6Г043.045

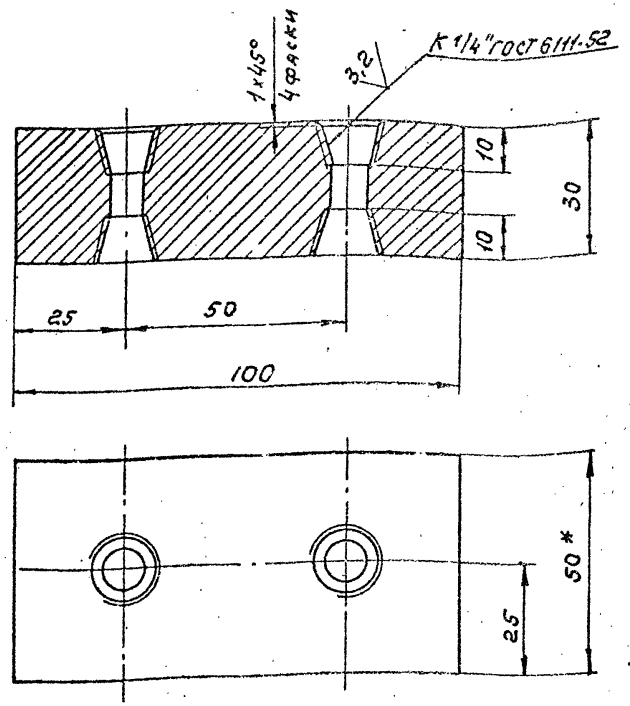

1.* Размер для справок.

2. Неуказанные предельные отклонения размеров: $-t_2$; $\pm\frac{t_2}{2}$

Изм.	Лист	№ докум.	Подп.	Дата
Разраб.		Сибаров		5.81
Пров.		Брукова		6.81
Рук.гр.		Фрадкин		06.81
Гл.спец.		Ушомирская		06.81
Н.контр.		Мерзляков		05.85
Утв.		Спивак		06.81

Инв.№ подл. 1961 | Подп. и дата 1.11.82 | Взам.инв.№ | Инв.№ дубл. | Подп. и дата

А6Г043.045

Пластина

В Ст.3 ГОСТ 380-71

Лит.	Масса	Масштаб
И	1.15	1:1

Лист | Листов 1

Госстрой СССР
Сантехпроект
г. Москва

Копировал СИ

Формат 11

А6Г043.046

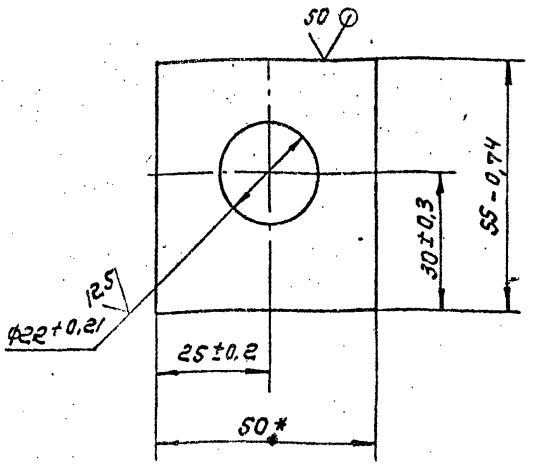

* Размер для справок.

15

Изм.	Лист	№ докум.	Подп.	Дата
Разраб.		Сибаров		5.81
Пров.		Брукова		6.81
Рук.гр.		Фрадкин		06.81
Гл.спец.		Ушомирская		06.81
Н.контр.		Мерзляков		05.85
Утв.		Спивак		06.81

Инв.№ подл. 1962 | Подп. и дата 1.11.82 | Взам.инв.№ | Инв.№ дубл. | Подп. и дата

А6Г043.046

Косынка упорная.

Лист 68.0 ГОСТ 19903-74
В Ст.3 ГОСТ 14637-79

Лит.	Масса	Масштаб
И	0,17	1:1

Лист | Листов 1

Госстрой СССР
Сантехпроект
г. Москва

Копировал СИ

Формат 11

АБГ043.030СБ

Серия 5.904-15 Выпуск 1-3

Инв. N подл. | Подп. и дата | Взам. инв. N | Инв. N дубл. | Подп. и дата

1948 | Сентябрь 1.11.82

А – А лист 1

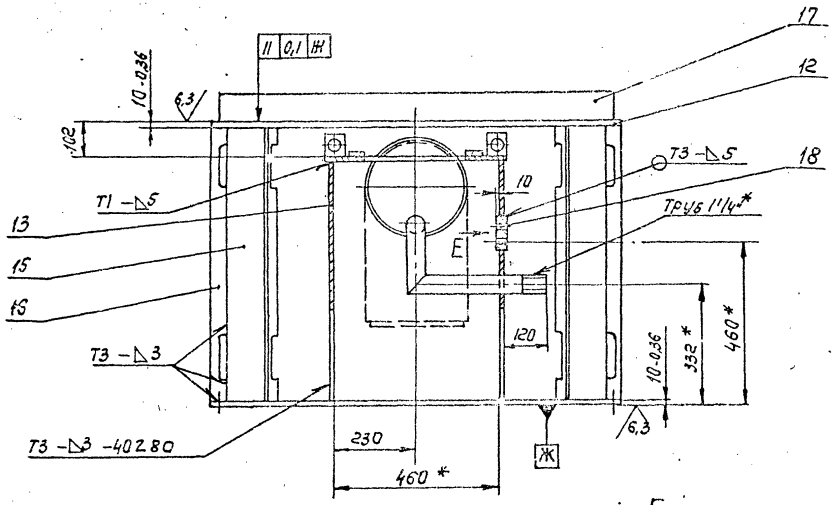

Вид Б лист 1

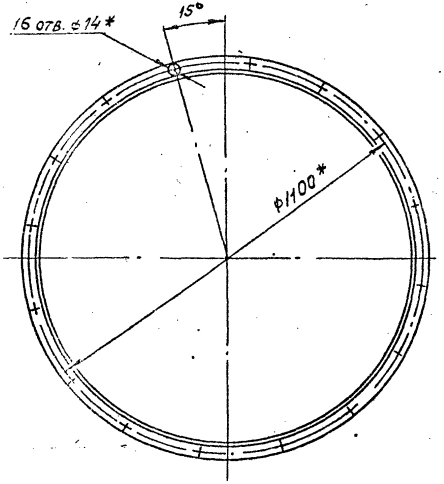

Вид Е

м1:2

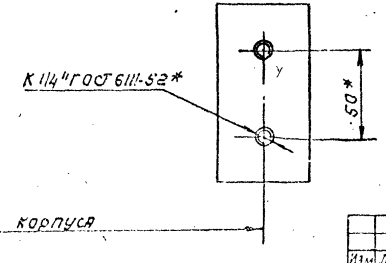

В – В повернуто лист 1

м1:5

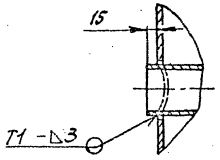

15а

Изм.	Лист	№ докум.	Подп.	Дата	АБГ043.030СБ	Лист 2

Копировал СИ. Формат 12

А6Г043.032

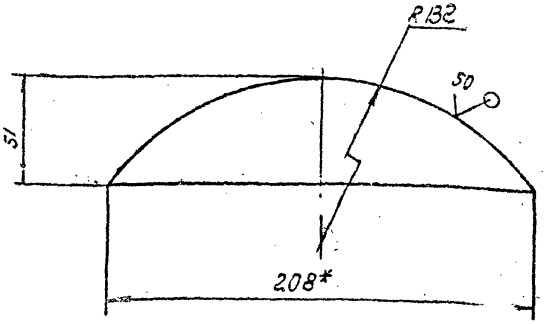

1.*Размер для справок

2. Неуказанные предельные отклонения размеров $-t_2$.

Изм.	Лист	N докум.	Подп.	Дата	А6Г043.032		
Разраб.		Сибаров		4.81	Заглушка	Лит. И	Масса 0,35	Масштаб 1:2
Пров.		Брукова		4.81		Лист	Листов 1
Рук.гр.		Фрадкин					
Гл.спец.		Ушомирская			Лист 56.0 ГОСТ 19903-74 В Ст.3 ГОСТ 14637-79	Госстрой СССР Сантехпроект г. Москва	
Н.контр.		Неоднакова					
Утв.		Спивак					

Копировал

Формат 11

А6Г043.034

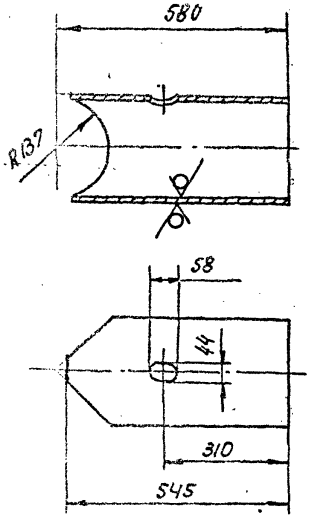

Неуказанные предельные отклонения размеров: $+t_2$; $-t_2$; $\pm\frac{t_2}{2}$.

Изм.	Лист	N докум.	Подп.	Дата	А6Г043.034		
Разраб.		Сибаров		4.81	Патрубок	Лит. И	Масса 23	Масштаб 1:10
Пров.		Брукова		4.81		Лист	Листов 1
Рук.гр.		Фрадкин					
Гл.спец.		Ушомирская			Труба 2.73×7 ГОСТ 8732-78 / 510 ГОСТ 8731-74	Госстрой СССР Сантехпроект г. Москва	
Н.контр.		Неоднакова					
Утв.		Спивак					

Копировал

Формат 11

А6Г043.035

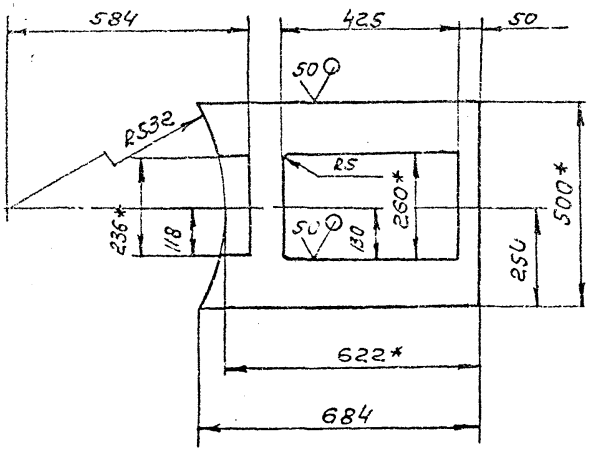

1.* Размер для справок.

2. Неуказанные предельные отклонения размеров: $+t_2; -t_2; \pm\frac{t_2}{2}$.

				А6Г043.035			
Изм.	Лист	N докум.	Подп.	Дата	Плита	Лит.	Масса	Масштаб
Разраб.		Сибаров		4.81		И	16,6	1:10
Пров.		Брукова		4.81		Лист	Листов 1
Рук. гр.		Фрадкин		6.81			
Гл. спец.		Чернорукова		6.81	Лист 610ГОСТ19903-74	Госстрой СССР	
Н. контр.		Безлюкова		6.81	6 ст. 3 ГОСТ14637-79	Сантехпроект	
Утв.		Спивак		6.81		г. Москва	

Копировал Формат 11

А6Г043.033

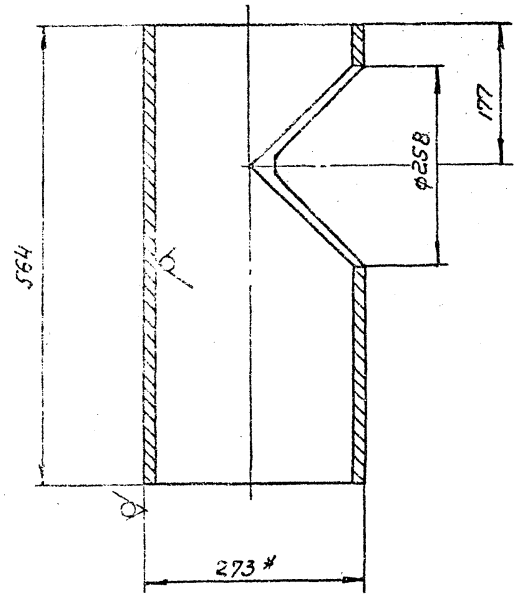

1.* Размер для справок

2. Неуказанные предельные отклонения размеров: $+t_2; -t_2; \pm\frac{t_2}{2}$.

				А6Г043.033			
Изм.	Лист	N докум.	Подп.	Дата	Труба	Лит.	Масса	Масштаб
Разраб.		Сибаров		4.81		И	23	1:5
Пров.		Брукова		4.81		Лист	Листов 1
Рук. гр.		Фрадкин		6.81			
Гл. спец.		Чернорукова		6.81	Труба 273х7ГОСТ8732-78	Госстрой СССР	
Н. контр.		Безлюкова		6.81	610ГОСТ8731-74	Сантехпроект	
Утв.		Спивак		6.81		г. Москва	

Инв. N подл. 1950 | Подп. и дата 1.11.82 | Взам. инв. N | Инв. N дубл. | Подп. и дата

Копировал Формат 11

А6Г043.041

Рис.1

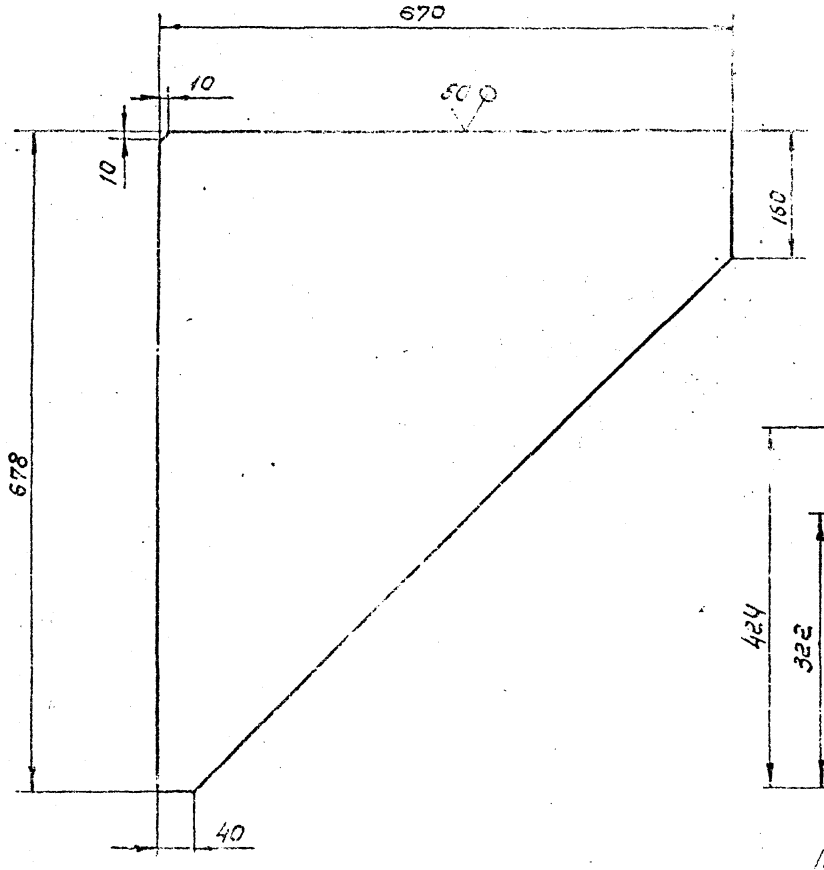

Рис.2
Остальное см. рис.1

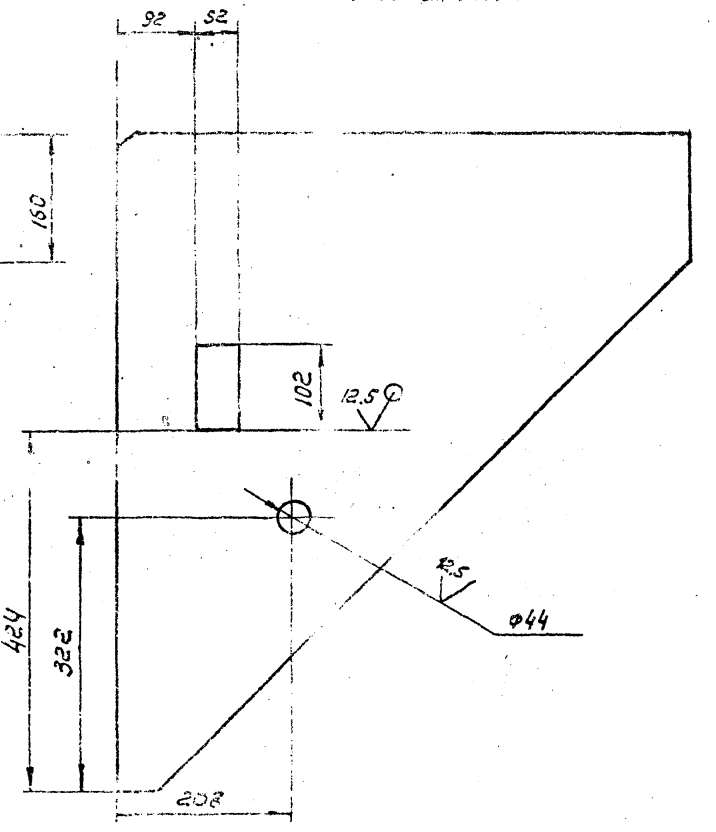

Предельные отклонения размеров: $+t_2$; $-t_2$; $\pm \frac{t_2}{2}$.

Обозначение	Рис.	Масса, кг
А6Г043.041	1	20,55
-01	2	20,1

Изм.	Лист	№ докум.	Подп.	Дата
Разраб.		Сибаров		4.81
Пров.		Брукова		4.81
Рук. гр.		Фрадкин		06.81
Гл. спец.		Шомирская		06.81
Н. контр.		Мерзляков		06.81
Утв.		Спивак		06.81

А6Г043.041

Ребро.

Лит.	Масса	Масштаб
И	См. табл.	1:5

Лист | Листов 1

Лист 58.0 ГОСТ 19903-74 / 8 ст.3 ГОСТ 14637-79

Госстрой СССР
Сантехпроект
г. Москва

Копировал

Формат 12

Серия 5.904-15 Выпуск 1-3

А6Г043.038

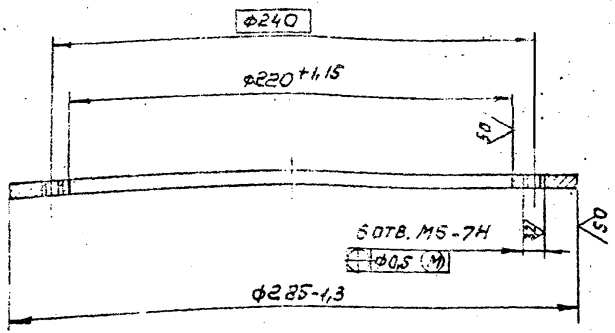

Изм.	Лист	№ докум.	Подп.	Дата
Разраб.		Сибаров		4.81
Пров.		Брукова		4.81
Рук.гр.		Фрадкин		06.81
Гл.спец.		Ушомирская		
Н.контр.		Мерзлякова		15.01
Утв.		Спивак		06.81

Фланец

Лит.	Масса	Масштаб
И	1,21	1:2

Лист | Листов 1

Лист Б6,0 ГОСТ 19903-74 / В Ст.3 ГОСТ 14637-79

Госстрой СССР Сантехпроект г. Москва

Формат 11

Копировал СЦ

Инв. № подл. 1953 | Подп. и дата 1.11.82 | Взам. инв. № | Инв. № дубл. | Подп. и дата

А6Г043.039

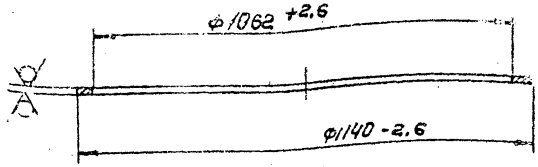

Изм.	Лист	№ докум.	Подп.	Дата
Разраб.		Сибаров		4.81
Пров.		Брукова		4.81
Рук.гр.		Фрадкин		06.81
Гл.спец.		Ушомирская		
Н.контр.		Мерзлякова		15.01
Утв.		Спивак		06.81

Фланец.

Лит.	Масса
И	13

Лист | Лист

Лист Б12,0 ГОСТ 19903-74 / В Ст.3 ГОСТ 14637-79

Госстрой СССР Сантехпроект г. Москва

Формат 11

Копировал СЦ

Инв. № подл. 1954 | Подп. и дата 1.11.82 | Взам. инв. № | Инв. № дубл. | Подп. и дата

А6Г043.042

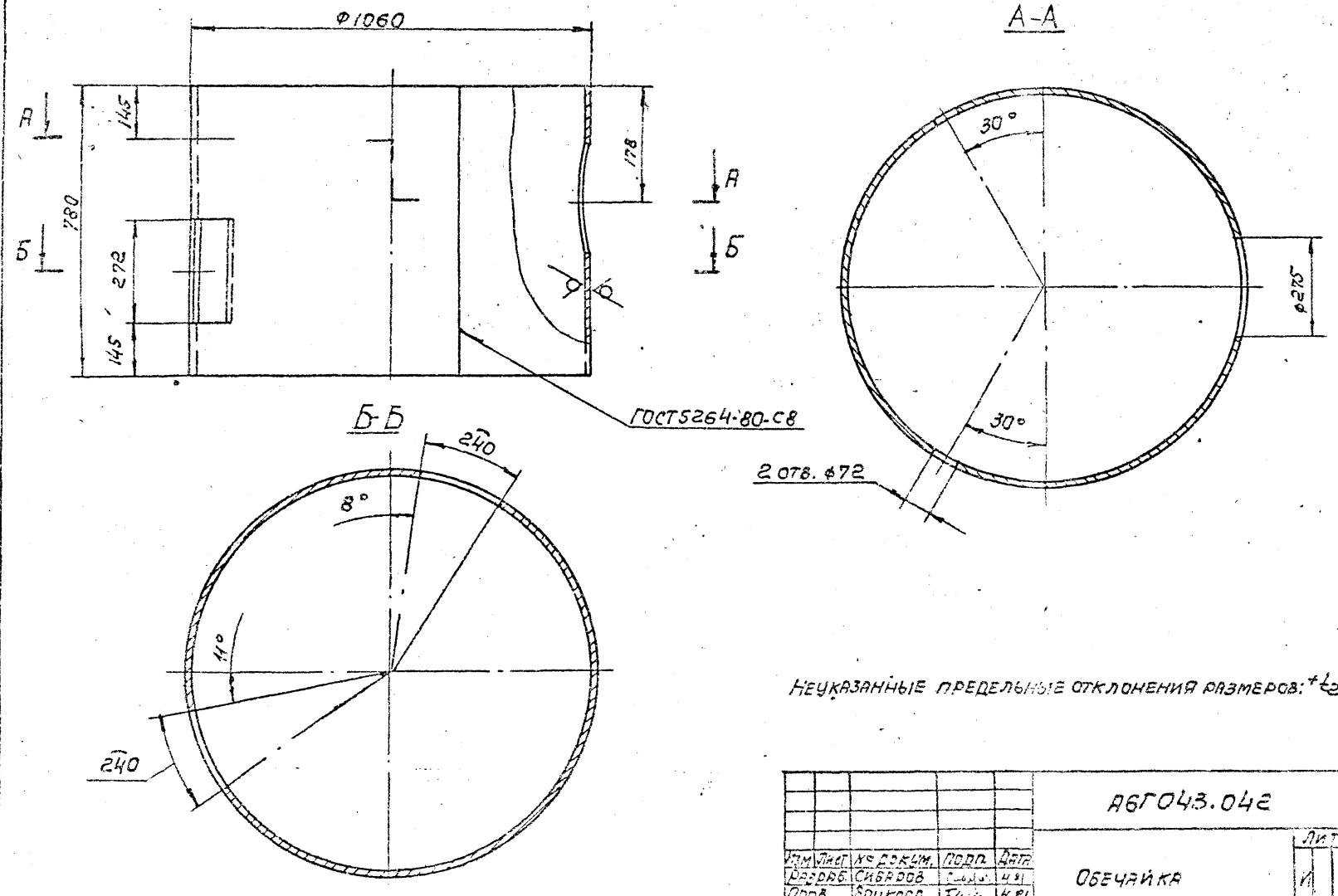

Неуказанные предельные отклонения размеров: $+t_{2i}-t_{2i}\pm\frac{t_{2i}}{2}$

					А6Г043.042			
Изм	Лист	№ докум.	Подп.	Дата	Обечайка	Лит.	Масса	Масштаб
Разраб.		Сибаров		4.81		И	1:2,4	
Пров.		Брукова		4.81		Лист	Листов	
Рук.гр.		Фрадкин		06.81				
Гл.спец.		Шомирская		06.81				
Н.контр.		Мерзлякова		05.81	Лист 66,0 ГОСТ19905-74	Госстрой СССР Сантехпроект г. Москва		
Утв.		Спивак		06.81	В Ст.3 ГОСТ14637-79			

Инв.№подл.	Подп. и дата	Взам.инв.№	Инв.№дубл.	Подп. и дата
1958				

Выпуск 1-3

Серия 5.904-15

АБГ043.044

50 (√)

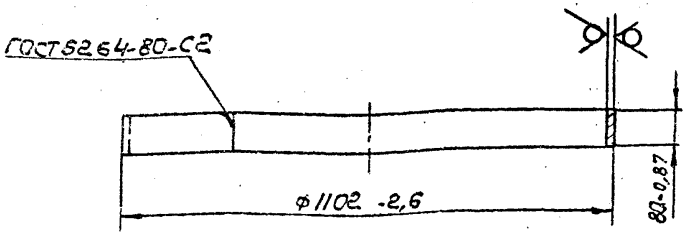

Изм.	Лист	№ докум.	Подп.	Дата
Разраб.		Сивцов		4.81
Пров.		Брукова		4.81
Рук.гр.		Фрадкин		05.81
Гл.спец.		Хрипунова		05.81
Н.контр.		Неделяк		05.81
Утв.		Сизых		05.81

Обечайка

Лит.	Масса	Масштаб
И	8,66	1:10

Лист | Листов 1

Лист 54.0 ГОСТ 19903-74
В Ст.3 ГОСТ 14637-79

Госстрой СССР
САНТЕХПРОЕКТ
г. МОСКВА

Инв.№ подл. | Подп. и дата | Взам.инв.№ | Инв.№ дубл. | Подп. и дата

1959 | 1.11.82

Копировал СЦ — Формат А1

Копировал СЦ — Формат А2

АБГ043.043

12,5 (√)

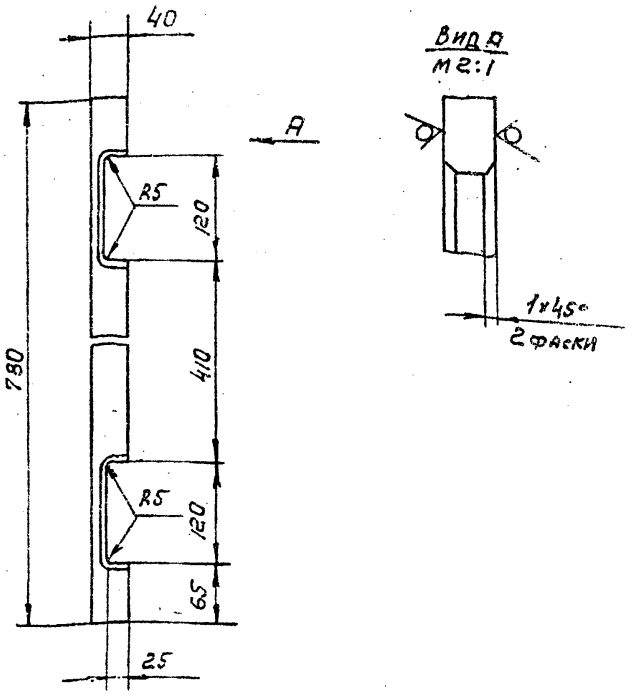

Неуказанные предельные отклонения размеров: $\pm\frac{t_2}{2}$; $-t_2$; $\pm\frac{t_2}{2}$.

Изм.	Лист	№ докум.	Подп.	Дата
Разраб.		Сивцов		4.81
Пров.		Брукова		4.81
Рук.гр.		Фрадкин		05.81
Гл.спец.		Хрипунова		05.81
Н.контр.		Неделяк		05.81
Утв.		Кл.1841		05.81

Ребро

Лит.	Масса	Масштаб
И	1,2	1:5

Лист | Листов 1

Лист 56.0 ГОСТ 19903-74
В Ст.3 ГОСТ 14637-79

Госстрой СССР
САНТЕХПРОЕКТ
г. МОСКВА

Инв.№ подл. | Подп. и дата | Взам.инв.№ | Инв.№ дубл. | Подп. и дата

1959 | 1.11.82

Копировал СЦ — Формат А2

Формат	Зона	Поз.	Обозначение	Наименование	Кол.	Примечание
				Документация		
А2			АБГ 043.040СБ	Сборочный чертеж		
				Детали		
А1		1	АБГ 043.048	Заглушка	1	
А1		2	АБГ 043.049	Труба	1	
А1		3	АБГ 043.051	Труба	1	
А1		4	АБГ 043.052	Труба	1	
А1		5	АБГ 043.053	Труба	1	

Инв. № подл. | Подп. и дата | Взам. инв. № | Инв. № дубл. | Подп. и дата

Изм.	Лист	№ докум.	Подп.	Дата
Разраб.		Медникова		6.11
Пров.		Брыкова		6.11
Рук. гр.		Фрадкин		6.11
Н. контр.		Медникова		6.11
Утв.		Спивак		6.11

АБГ043.040

Трубопровод

Лит.	Лист	Листов
И		1

Госстрой СССР САНТЕХПРОЕКТ г. Москва

АБГ043.048

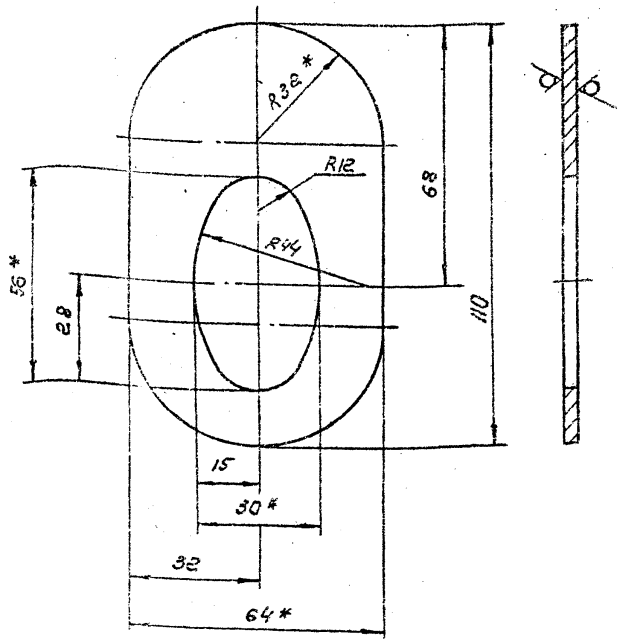

1. *Размеры для справок.

2. Неуказанные предельные отклонения размеров: $\pm \frac{t_2}{2}$; $\pm \frac{t_2}{2}$.

Изм.	Лист	№ докум.	Подп.	Дата
Разраб.		Медникова		6.11
Пров.		Брыкова		6.11
Рук. гр.		Фрадкин		6.11
Н. контр.		Медникова		6.11
Утв.		Рыжинская		6.11

Заглушка

Лит.	Масса	Масштаб
И	0,12	1:1

Лист | Листов 1

Лист 63.0ГОСТ 19.303-74 4-IV-8 ТУ.ЗГОСТ16523-70

Госстрой СССР САНТЕХПРОЕКТ г. Москва

Инв. № подл. | Подп. и дата | Взам. инв. № | Инв. № дубл. | Подп. и дата

1953

А6Г043.040СБ

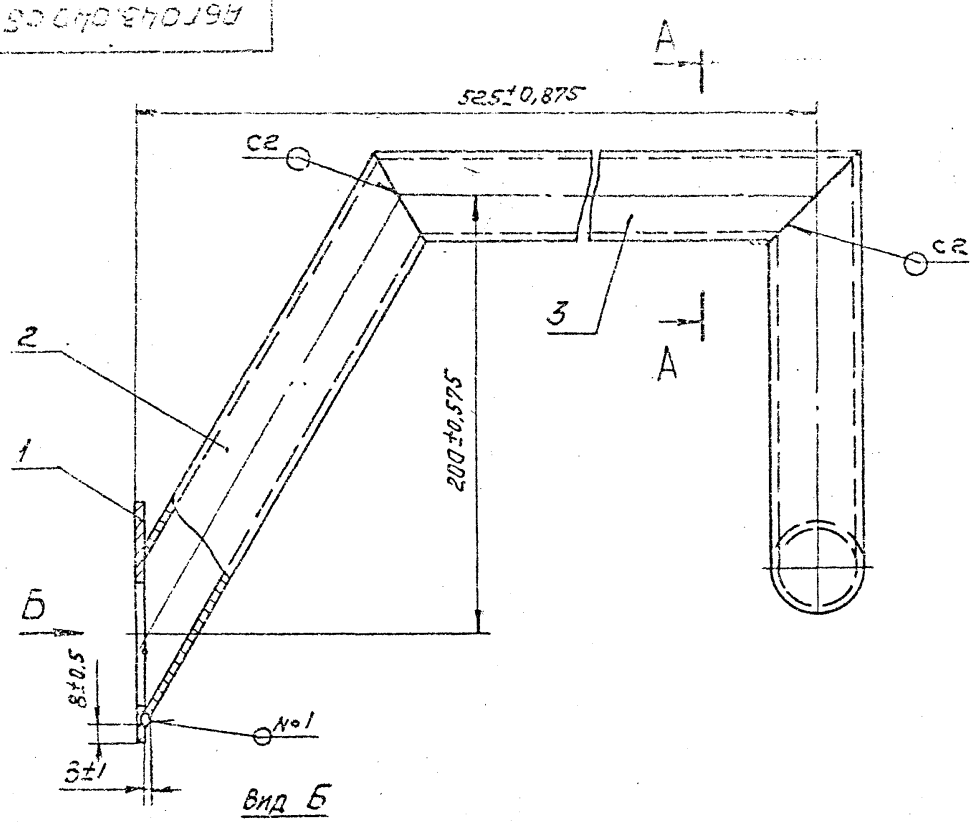

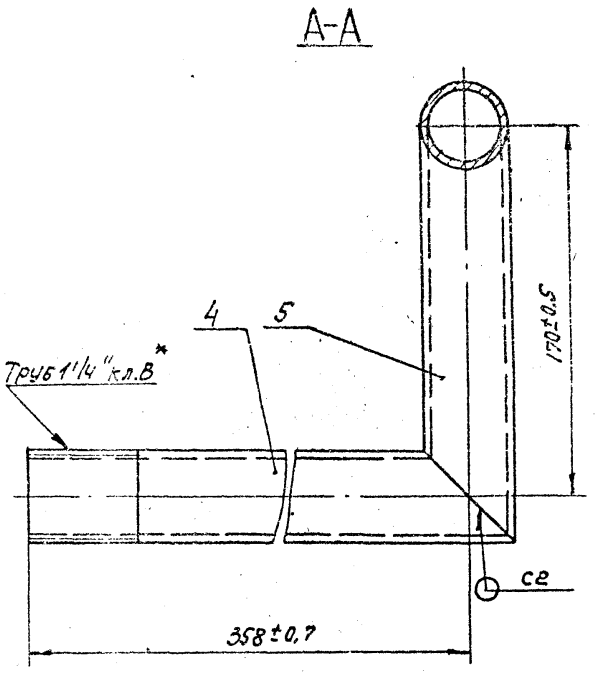

Вид Б

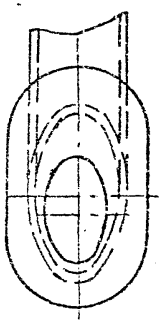

1.*Размер для справок.

2. Шов №1 - сварка ручная электродуговая, швы С2 по ГОСТ 5264-80.

Изм.	Лист	№ докум.	Подп.	Дата
Разраб.		Меднова		20.5.81
Пров.		Брукова		6.81
Рук. гр.		Фрадкин		06.81
Гл. спец.		Чюмирская		06.81
Н. контр.		Мерзляков		05.0[illegible]
Утв.		Спивак		06.8[illegible]

А6Г043.040СБ

Трубопровод
Сборочный чертеж.

Лит.	Масса	Масштаб
И	4	1:2

Лист | Листов 1

Госстрой СССР
Сантехпроект
г. Москва

Копировал [illegible]

Формат 12

Инв. № подл. 1956 | Подп. и дата Прим. 1.11.82 | Взам. инв. № | Инв. № дубл. | Подп. и дата

Серия 5.904-15 Выпуск 1-3

А6Г043.049

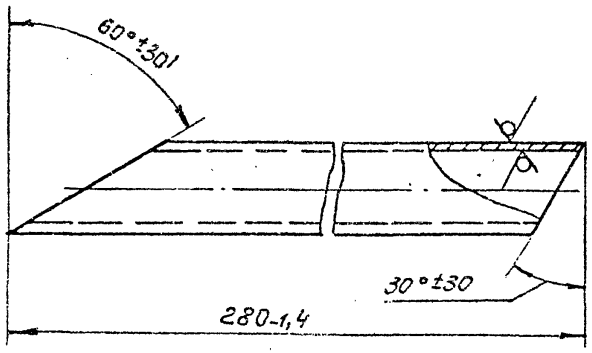

Изм.	Лист	N докум.	Подп.	Дата	А6Г043.049		
Разраб.		Меднова		20.5.81	Труба	Лит.	Масса	Масштаб
Пров.		Брукова		6.81		И	0,9	1:2
Рук.гр.		Фрадкин		15.81		Лист	Листов 1	
Н. контр.		Мерзлякова		05.06.81	Труба 32×3,2 ГОСТ 3262-75	Госстрой СССР Сантехпроект г. Москва		
Утв.		Уцюмирская		06.81				

Копировал Формат 11

Инв. N подл. | Подп. и дата | Взам. инв. N | Инв. N дубл. | Подп. и дата

А6Г043.051

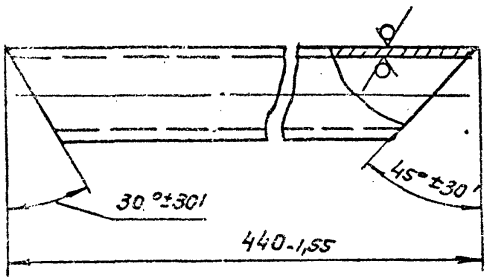

Изм.	Лист	N докум.	Подп.	Дата	А6Г043.051		
Разраб.		Меднова		20.5.81	Труба	Лит.	Масса	Масштаб
Пров.		Брукова		6.81		И	1.27	1:2
Рук.гр.		Фрадкин		05.81		Лист	Листов 1	
Н. контр.		Мерзлякова		05.06.81	Труба 32×3,2 ГОСТ 3262-75	Госстрой СССР Сантехпроект г. Москва		
Утв.		Уцюмирская		06.81				

Инв. N подл. 1968 | Подп. и дата 1.11.82 | Взам. инв. N | Инв. N дубл. | Подп. и дата

Копировал Формат 11

АбГ043.052

Серия 5.904-15 Выпуск 1-3

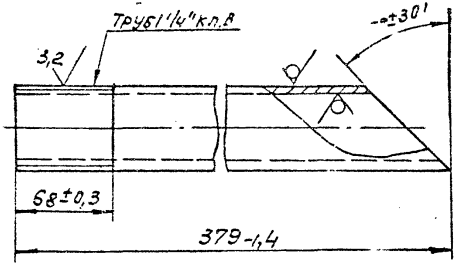

Изм.	Лист	№ докум.	Подп.	Дата
Разраб.		Меднова		
Пров.		Брукова		
Рук. гр.		Фрядкин		
Н. контр.		Мерзлякова		
Утв.		Устюжанов		

Труба

Лит.	Масса	Масштаб
И	1.04	1:2
Лист	Листов 1	

Труба 32×3,2 ГОСТ 8732-75

Госстрой СССР Сантехпроект г. Москва

Копировал

Формат А1

АбГ043.053

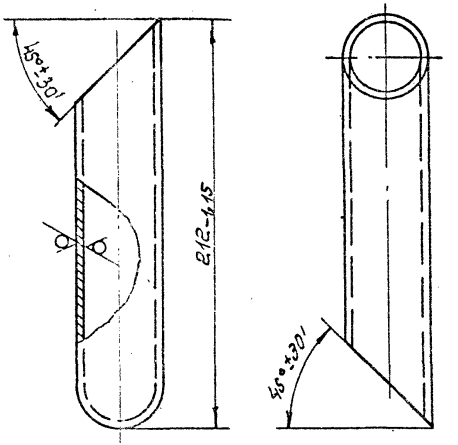

Изм.	Лист	№ докум.	Подп.	Дата
Разраб.		Меднова		
Пров.		Брукова		
Рук. гр.		Фрядкин		
Н. контр.		Мерзлякова		
Утв.		Устюжанов		

Труба

Лит.	Масса	Масштаб
И	0.83	
Лист	Листов 1	

Труба 32×3,2 ГОСТ 8732-75

Госстрой СССР Сантехпроект г. Москва

Копировал

Формат А1

Инв. № подл. | Подп. и дата | Взам. инв. № | Инв. № дубл. | Подп. и дата

Инв. № подл. 1969 | Подп. и дата 1.11.82

Формат	Зона	Поз.	Обозначение	Наименование	Кол.	Примечание
				Документация		
11			А6Г043.050СБ	Сборочный чертеж		
				Детали		
11		1	А6Г043.055	Фланец	2	
54		2	А6Г043.056	Труба		
				Труба $\frac{245\times12\ ГОСТ\ 8732\text{-}78}{610\ ГОСТ\ 8731\text{-}74}$		
				L=240-1,15	1	16,55 кг

Инв. № подл. 1005 | Подп. и дата 1.11.82 | Взам. инв. № | Инв. № дубл. | Подп. и дата

Изм.	Лист	N докум.	Подп.	Дата
Разраб.		Меренова		
Пров.		Брукова		
Рук. гр.		Фрадкин		
Н. контр.		Морозовская		
Утв.		Спивак		

А6Г043.050

Стакан

Лит.	Лист	Листов
И		1

Госстрой СССР
Сантехпроект
г. Москва

Копировал

Формат 11

А6Г043.140

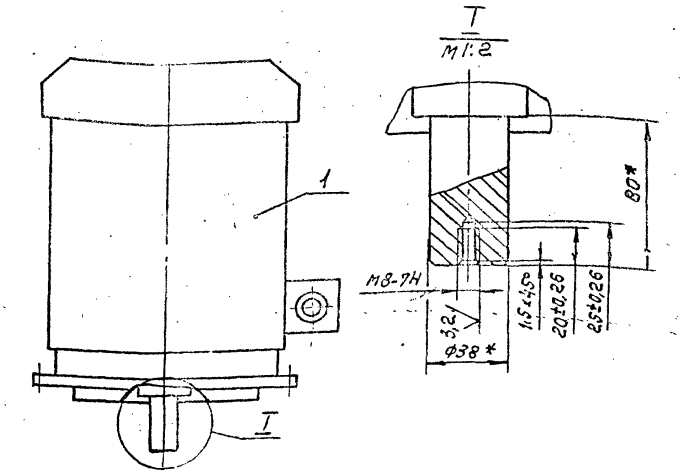

*Размеры для справок.

Формат	Зона	Поз.	Обозначение	Наименование	Кол.	Примечание
				Стандартные изделия		
		1		Электродвигатель 4А132М4У3 исп. М302 N=11 кВт ГОСТ 19523-74	1	

Инв. № подл. 2020 | Подп. и дата 1.11.82 | Взам. инв. № | Инв. № дубл. | Подп. и дата

Изм.	Лист	N докум.	Подп.	Дата
Разраб.		Меренова		
Пров.		Брукова		
Рук. гр.		Фрадкин		
Н. контр.		Морозовская		
Утв.		Спивак		

А6Г043.140

Электродвигатель

Лит.	Масса	Масштаб
И	97	1:5

Лист | Листов 1

Госстрой СССР
Сантехпроект
г. Москва

Копировал СЦ

Формат 11

А6Г043.051

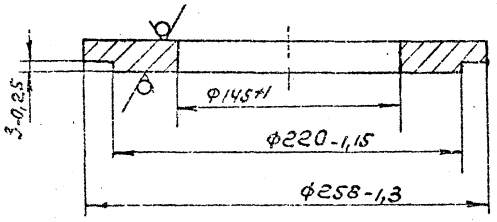

Инв. № подл.	Подп. и дата	Взам. инв. №	Инв. № дубл.	Подп. и дата
1967	1.11.82			

Изм.	Лист	N докум.	Подп.	Дата
Разраб.		Меднова		14.4.81
Пров.		Брикова		4.81
Рук. гр.		Фрадкин		06.81
Н. контр.		Перзлякова		05.06.81
Утв.		Чиемирская		20.81

А6Г043.051

Фланец

Лит.	Масса	Масштаб
И	4,5	1:2,5

Лист | Листов 1

Лист 620,0 ГОСТ 19903-74 / 8 С-3 ГОСТ 14637-79

Госстрой СССР
Сантехпроект
г. Москва

Копировал СЦ — Формат 11

А6Г043.050СБ

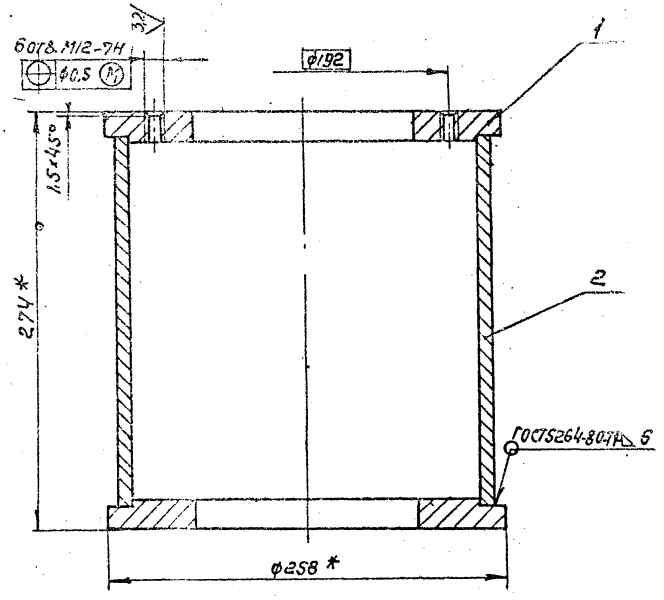

*Наружный диаметр Ф258 расточить по внутреннему реальному диаметру трубы (дет. А6Г 043.033) с зазором на сторону не более 1мм.

Инв. № подл.	Подп. и дата	Взам. инв. №	Инв. № дубл.	Подп. и дата
1966	1.11.82			

Изм.	Лист	N докум.	Подп.	Дата
Разраб.		Меднова		14.4.81
Пров.		Брикова		4.81
Рук. гр.		Фрадкин		06.81
Гл. спец.		Чиомирская		20.81
Н. контр.		Перзлякова		05.06.81
Утв.		Спивак		20.81

А6Г043.050СБ

Стакан.
Сборочный чертеж.

Лит.	Масса	Масштаб
И	25,6	1:2,5

Лист | Листов 1

Госстрой СССР
Сантехпроект
г. Москва

Копировал СЦ — Формат 11

Формат	Зона	Поз.	Обозначение	Наименование	Кол.	Примечание
				Документация		
22			А6Г043.060 СБ	Сборочный чертеж		
				Сборочные единицы		
11		1	А6Г043.070	Крышка	1	
11		2	А6Г043.080	Защелка	1	
11		3	А6Г043.090	Винт прижимной	1	
				Детали		
11		4	А6Г043.061	Ось	1	
11		5	А6Г043.062	Прокладка	1	
11		6	А6Г043.063	Косынка	2	
11		7	А6Г043.064	Дуга	2	
				Стандартные изделия		
		8		Шайба 20.02		
				ГОСТ 11371-78	1	
		9		Шплинт 4х36-001		
				ГОСТ 397-79	1	

Подп. и дата | Инв. № дубл. | Взам. инв. № | Подп. и дата 1.11.82

Изм.	Лист	№ докум.	Подп.	Дата
Разраб.		Медноев		
Пров.		Бруков		
Рук. гр.		Фрадкин		
Н. контр.		Мирошникова		
Утв.		Спивак		

Инв. № подл. 1971

А6Г043.060

Люк смотровой

Лит.	Лист	Листов
И		1

Госстрой СССР Сантехпроект

Копировал С/Я

Формат	Зона	Поз.	Обозначение	Наименование	Кол.	Примечание
				Документация		
12			А6Г043.070 СБ	Сборочный чертеж		
				Детали		
11		1	А6Г043.071	Рамка	1	
11		2	А6Г043.072	Ручка	1	
11		3	А6Г043.073	Бобышка	1	
11		4	А6Г043.074	Петля	2	
12		5	А6Г043.075	Лист	1	
		6	-01	Лист	1	

Подп. и дата | Инв. № дубл. | Взам. инв. № | Подп. и дата 1.11.82

Изм.	Лист	№ докум.	Подп.	Дата
Разраб.		Медноев		
Пров.		Бруков		
Рук. гр.		Фрадкин		
Н. контр.		Мирошникова		
Утв.		Спивак		

Инв. № подл. 1971

А6Г043.070

Крышка

Лит.	Лист	Листов
И		1

Госстрой СССР Сантехпроект г. Москва

Копировал С/Я

Формат 11

Выпуск 3-1
Серия 5.904-15

Формат	Зона	Поз.	Обозначение	Наименование	Кол.	Примечание
				Документация		
11			АБГ043.080 СБ	Сборочный чертеж		
				Детали		
11		1	АБГ 043. 081	Полоса	1	
БЧ		2	АБГ 043. 082	Бобышка		
				Лист Б3.0 ГОСТ19903-74 / В Ст.3 ГОСТ14637-79		
				Ф50-0.62	1	0,2кг

Инв.№ подл. | Подп. и дата | Взам.инв.№ | Инв.№ дубл. | Подп. и дата

Изм.	Лист	№ докум.	Подп.	Дата
Разраб.		МЕДНОВА		1.11.82
Пров.		БРУКОВА		1.11.82
Рук. гр.		ФРЯЗКИН		1.11.82
Н. контр.		ЧЕРНОЯКОВА		1.11.82
Утв.		СЛИВЯК		1.11.82

АБГ 043.080

ЗАЩЕЛКА

Лит.	Лист	Листов
И		1

Госстрой СССР САНТЕХПРОЕКТ г. Москва

Копировал | Формат 11

1984

1.82

Формат	Зона	Поз.	Обозначение	Наименование	Кол.	Примечание
				Документация		
11			АБГ043.090СБ	Сборочный чертеж		
				Детали		
11		1	АБГ043.091	Винт	1	
БЧ		2	АБГ043.092	Ось		
				Круг В12 ГОСТ2590-71 / В Ст.3-I ГОСТ535-79		
				L=120-0.87	1	0.1кг

Инв.№ подл. | Подп. и дата | Взам.инв.№ | Инв.№ дубл. | Подп. и дата

Изм.	Лист	№ докум.	Подп.	Дата
Разраб.		МЕДНОВА		1.11.82
Пров.		БРУКОВА		1.11.82
Рук. гр.		ФРЯЗКИН		1.11.82
Н. контр.		ЧЕРНОЯКОВА		1.11.82
Утв.		СЛИВЯК		1.11.82

АБГ043.090

ВИНТ ПРИЖИМНОЙ

Лит.	Лист	Листов
И		1

Госстрой СССР САНТЕХПРОЕКТ г. Москва

Копировал | Формат 11

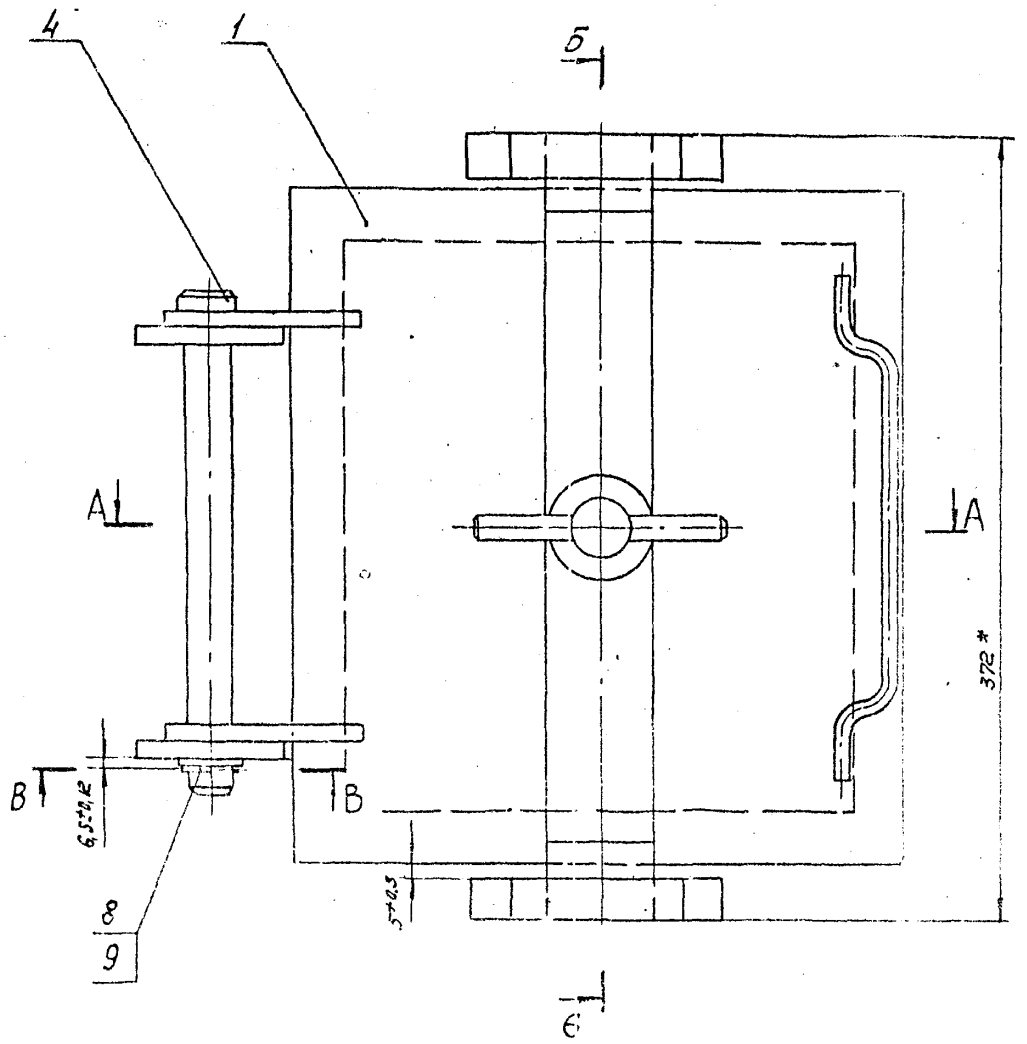

А-А

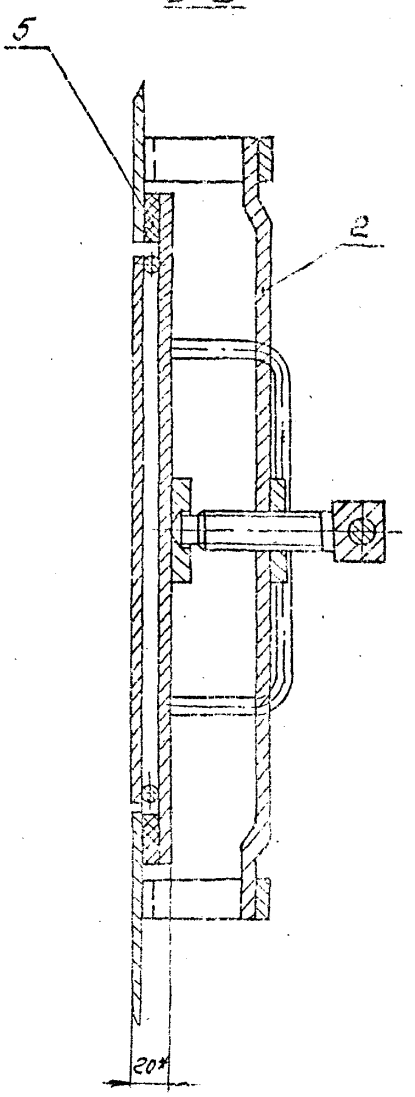

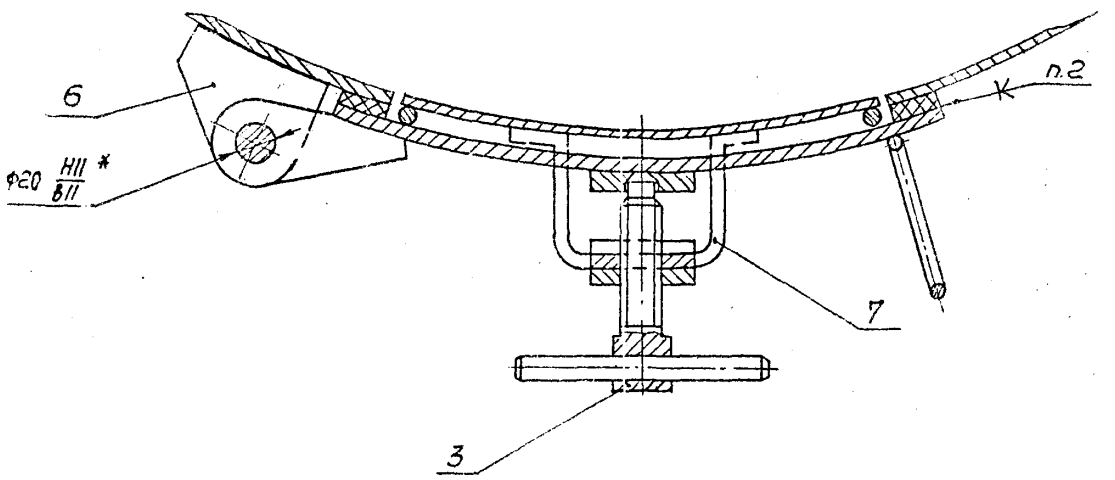

В-В
М1:1

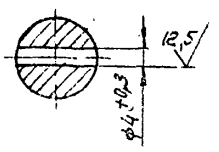

1. *Размеры для справок.
2. Клей 88Н ТУ38-1051061-76 или БФ2 ГОСТ 12172-74.

Изм.	Лист	№ докум.	Подп.	Дата	А6Г043.060СБ			
Разраб.				4.81	Люк смотровой. Сборочный чертеж.	Лит.	Масса	Масштаб
Пров.				4.81		И	12,5	1:2
Рук.гр.				16.81		Лист	Листов	
Гл.спец.				16.81		Госстрой СССР Сантехпроект г. Москва		
Н.контр.				16.81				
Утв.				16.81				

Серия 5.904-15 Выпуск 1-3

Инв.№ подл. 1972 | Подп. и дата Ульянов 1.11.82 | Взам. инв.№ | Инв.№ дубл. | Подп. и дата

АБГ043.100СБ

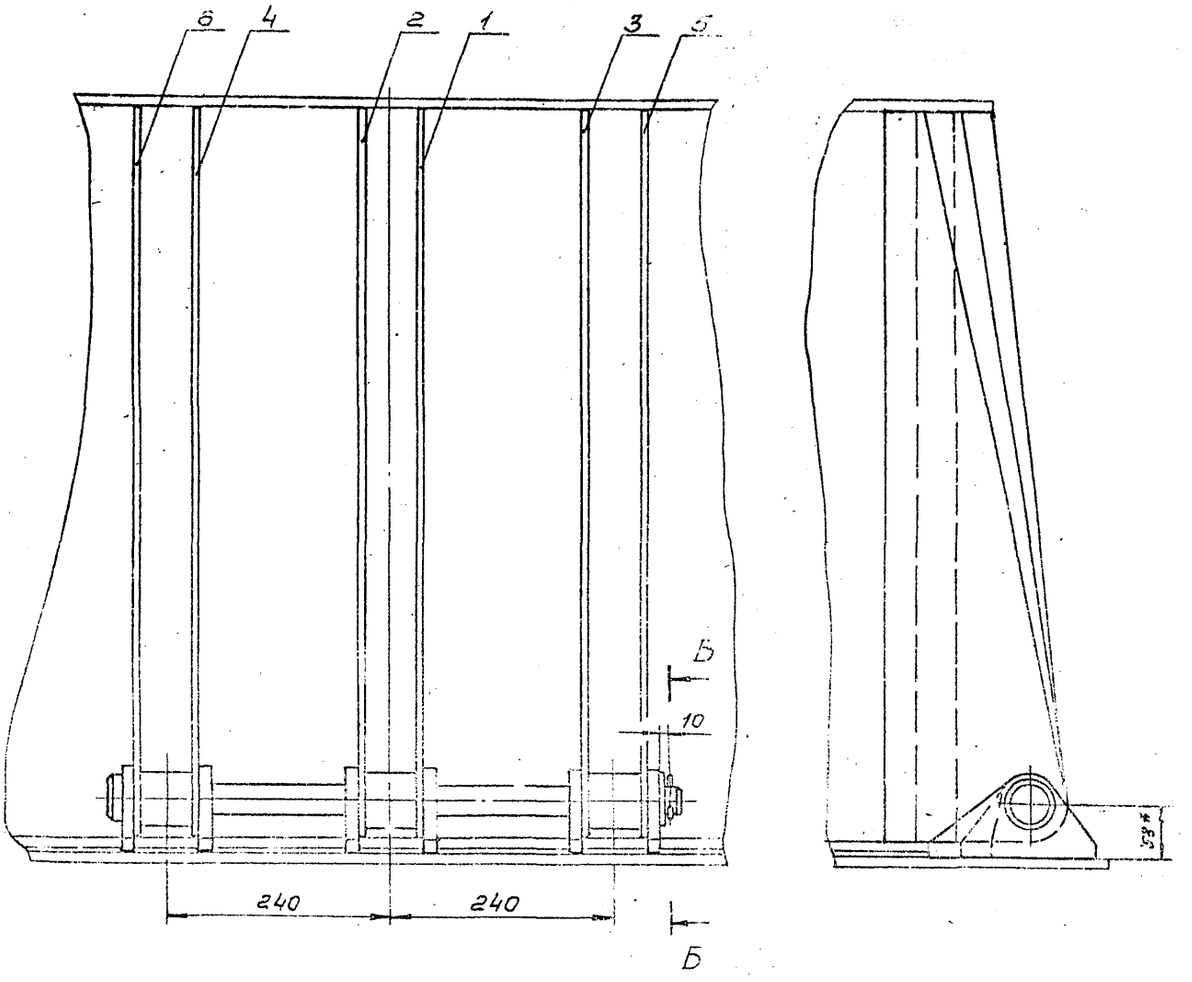

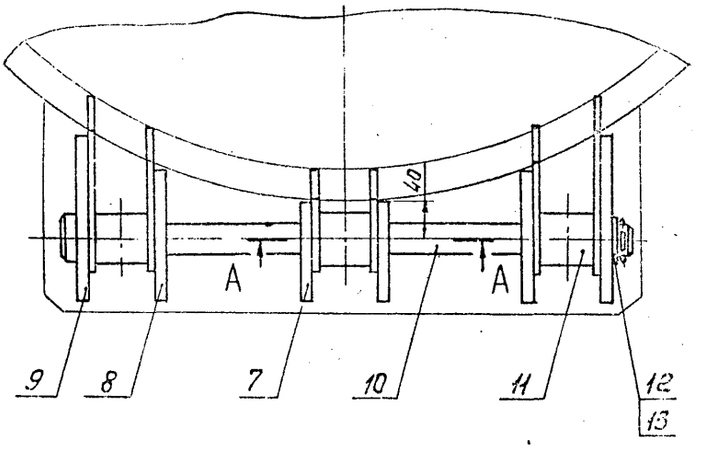

Б-Б
М 1:1

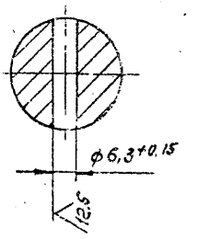

А-А
М 1:2

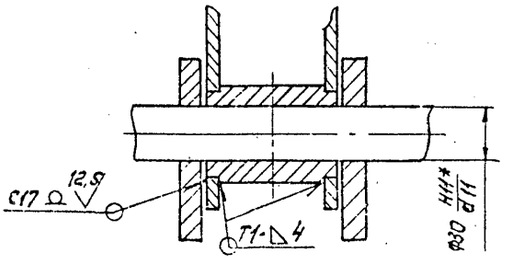

1. *Размеры для справок.
2. Неуказанные предельные отклонения размеров: $\pm t_2; -t_2 = \frac{t_2}{2}$
3. Сварные швы по ГОСТ 5264-80.

Изм.	Лист	№ докум.	Подп.	Дата	АБГ043.100СБ		
Разраб.				10.83	Шарнир сборочный чертеж.	Лит.	Масса	Масш.
Пров.				4.91		И	32	1:4
Т.контр.				4.91		Лист	Листов 1
Гл.спец.				10.91		Госстрой СССР САНТЕХПРОЕКТ г. Москва	
Н.контр.				05.08.91			
Утв.				10.91			

Копировал

Формат А3

Инв. № подл. | Подп. и дата | Взам. инв. № | Инв. № дубл. | Подп. и дата
1091 | 1.11.82

Серия 5.904-15 выпуск 1-3

А6Г043.061

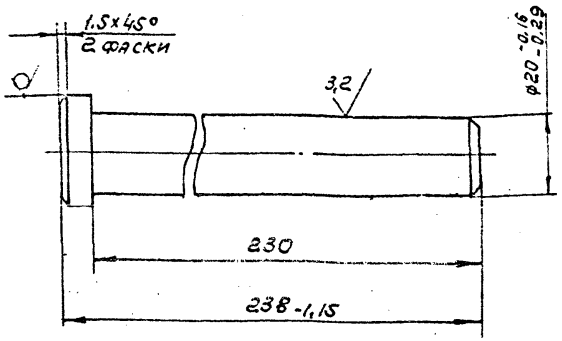

Неуказанные предельные отклонения размеров $\pm\frac{t2}{2}$.

Изм.	Лист	N докум.	Подп.	Дата	А6Г043.061		
Разраб.		Медкова		10.3.81	Ось	Лит.	Масса	Масштаб
Пров.		Брукова		4.81		И	0,61	1:1
Рук.пр.		Фрадкин		06.81		Лист	Листов 1	
					Круг В28ГОСТ2590-71 / В Ст 3-II ГОСТ535-79	Госстрой СССР Сантехпроект г. Москва		

Инв. N подл. | Подп. и дата | Взам. инв. N | Инв. N дубл. | Подп. и дата

Копировал

А6Г043.062

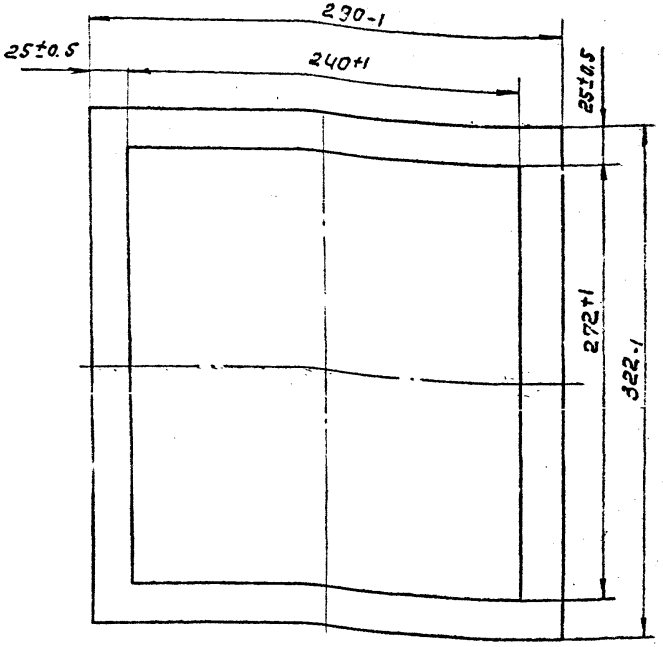

Изм.	Лист	N докум.	Подп.	Дата	А6Г043 062		
Разраб.		Медкова		10.3.81	Прокладка	Лит.	Масса	Масштаб
Пров.		Брукова		4.81		И	0,4	1:2,5
Рук.пр.		Фрадкин		06.81		Лист	Листов 1	
					Пластина I, лист, ТМКЩ-М-8 ГОСТ 7338-77	Госстрой СССР Сантехпроект г. Москва		

Инв. N подл. | Подп. и дата | Взам. инв. N | Инв. N дубл. | Подп. и дата

Копировал

Формат 11

А6Г043.063

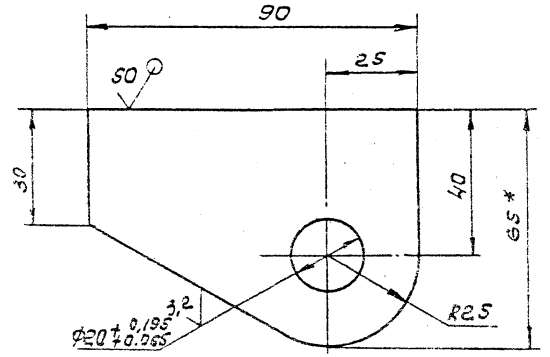

1. *Размер для справок.
2. Неуказанные предельные отклонения размеров: $-t_2; \pm \frac{t_2}{2}$

Изм.	Лист	№ докум.	Подп.	Дата	А6Г043.063		
Разраб.		Меднова			Косынка	Лит. И	Масса 0,3	Масштаб 1:1
Пров.		Брукова				Лист	Листов 1
Рук. гр.		Фрадкин					
Н. контр.		Мерзляков			Лист 6 ГОСТ 19903-74, 8 СТ 3 ГОСТ 14637-79	Госстрой СССР Сантехпроект г. Москва	
Утв.		Чуйминская					

Копировал

Формат 11

Выпуск 1-3

Серия 5.904-15

Подп. и дата | Инв. № дубл. | Взам. инв. № | Подп. и дата

Инв. № подл. | Подп. и дата | Взам. инв. № | Инв. № дубл. | Подп. и дата

Подп. и дата | Инв. № подл. | Подп. и дата

Инв. № подл. | Подп. и дата | Взам. инв. № | Инв. № дубл. | Подп. и дата

А6Г043.064

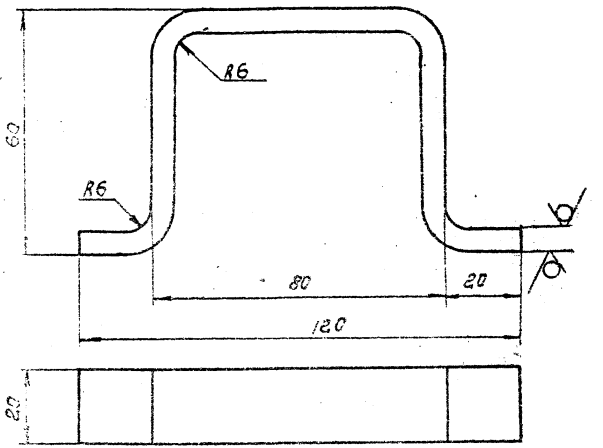

Неуказанные предельные отклонения размеров: $-t_2; \pm \frac{t_2}{2}$.

Изм.	Лист	№ докум.	Подп.	Дата	А6Г043.064		
Разраб.		Меднова			Дуга	Лит. И	Масса 0,3	Масштаб 1:1
Пров.		Брукова				Лист	Листов 1
Рук. гр.		Фрадкин					
Н. контр.					Лист 6 ГОСТ 19903-74, 8 СТ 3 ГОСТ 14637-79	Госстрой СССР Сантехпроект г. Москва	

Копировал

Формат 11

А6Г043.075

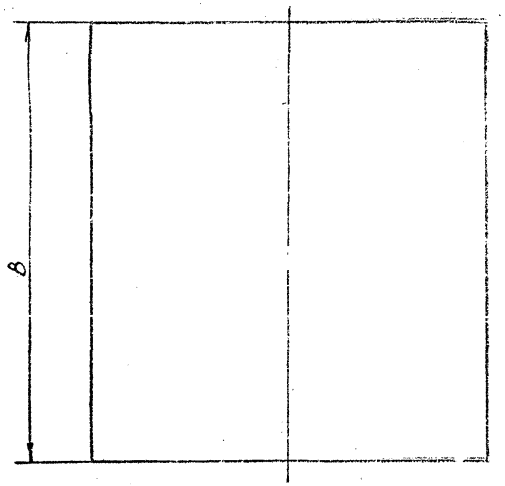

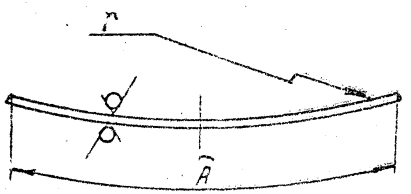

Обозначение	Размеры, мм			Материал	Масса, кг
	A	B	r		
А6Г043.075	230	262	524	Лист $\frac{Б4,0ГОСТ19903-74}{ВСт.3ГОСТ14637-79}$	1,4
-01	290	322	538	Лист $\frac{Б6,0ГОСТ19903-74}{ВСт.3ГОСТ14637-79}$	4,4

Неуказанные предельные отклонения размеров: t_2; $\pm\frac{t_2}{2}$.

Изм.	Лист	N докум.	Подп.	Дата	А6Г043.075			
Разраб.		Меднова		20.3.81	Лист	Лит.	Масса	Масштаб
Пров.		Брукова		4.81		И	См. табл.	—
Рук.гр.		Фрадкин		06.81		Лист	Листов 1	
Н.контр.		Мерзлякова		05.06.81	См. табл.	Госстрой СССР Сантехпроект г. Москва		
Утв.		Ушомирская		06.81				

Копировал С/1 Формат А

Инв. N подл.	Подп. и дата	Взам. инв. N	Инв. N дубл.	Подп. и дата
1983	Гриндз 1.11.82			

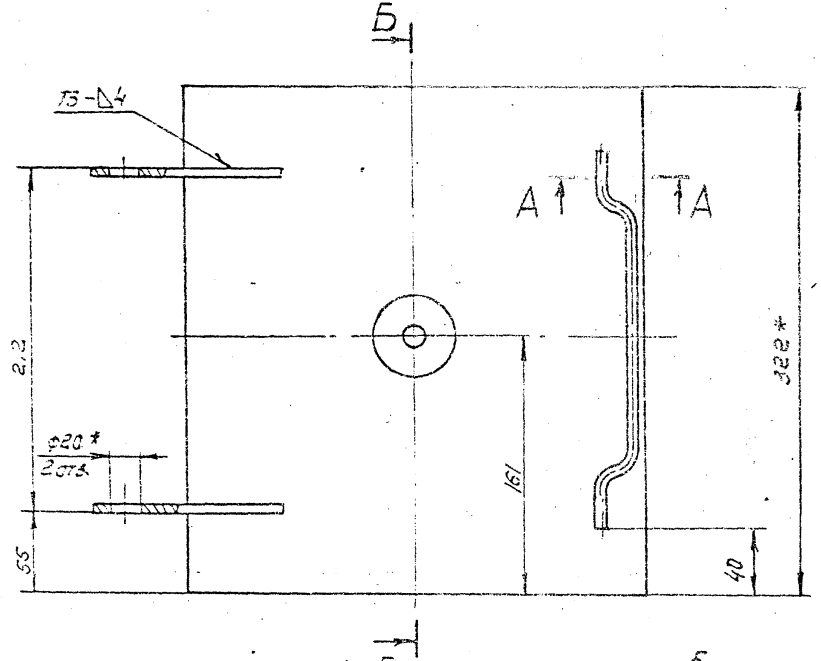

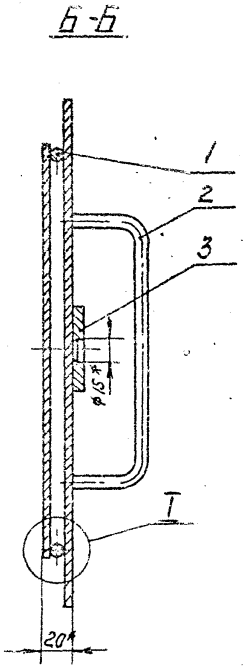

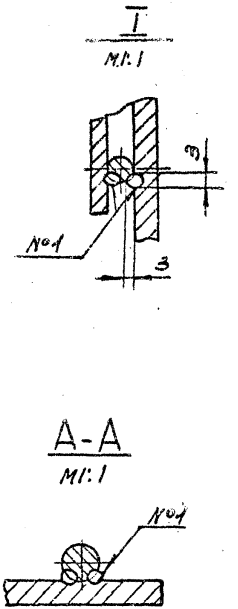

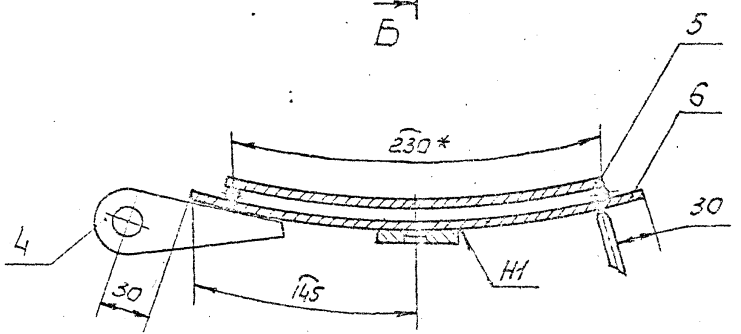

1. *Размеры для справок.
2. Неуказанные предельные отклонения размеров: $-t_2$; $\pm\frac{t_2}{2}$.
3. Шов № 1 - сварка ручная электродуговая, швы Н1; Т3 по ГОСТ 5264-80.

Изм.	Лист	N докум.	Подп.	Дата	А6Г043.070С6		
Разраб.	Меднова			03.81	Крышка. Сборочный чертеж	Лит.	Масса	Масштаб
Пров.	Брукова			4.81		И	8	1:2,5
Рук.гр.	Фрадкин			06.81		Лист	Листов 1	
Гл.спец.	Шомирская			06.81		Госстрой СССР Сантехпроект г. Москва		
Н.контр.	Мерзляков			05.06.81				
Утв.	Спивак			06.81				

Копировал СЦ

Формат 12

Выпуск 1-3

Серия 5.904-15

Подп. и дата

Инв. № подл.

Подп. и дата

Взам. инв. №

А6Г043.071

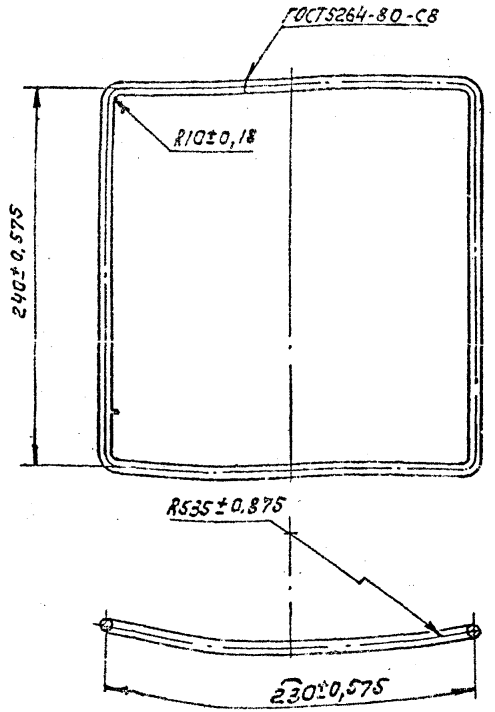

Изм.	Лист	№ докум.	Подп.	Дата
Разраб.		Меднова		20.4.81
Пров.		Брукова		4.81
Рук.гр.		Фрадкин		05.81
Н.контр.		Мерзлякова		05.06.81
Утв.		Ушомирская		06.81

А6Г043.071

Рамка

Лит.	Масса	Масштаб
И	0,72	1:2,5

Лист | Листов 1

Круг В10 ГОСТ 2590-71
ВСт.3-I-ГОСТ535-79

Госстрой СССР
Сантехпроект
г. Москва

Инв.№ подл. 1979 | Подп. и дата | Взам. инв.№ | Инв.№ дубл. | Подп. и дата

Копировал С/Я

Формат 11

А6Г043.072

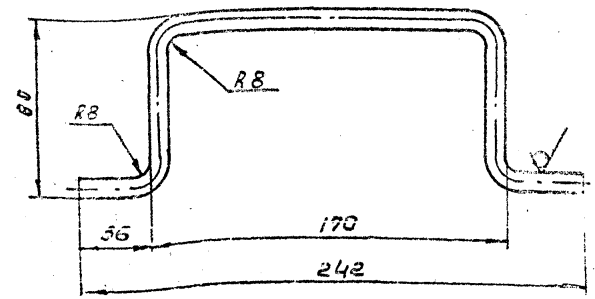

Неуказанные предельные отклонения размеров: $-t_2$; $\pm\frac{t_2}{2}$

Изм.	Лист	№ докум.	Подп.	Дата
Разраб.		Меднова		20.4.81
Пров.		Брукова		4.81
Рук.гр.		Фрадкин		05.81
Н.контр.		Мерзлякова		05.06.81
Утв.		Ушомирская		06.81

А6Г043.072

Ручка

Лит.	Масса	Масштаб
И	0,15	

Лист | Листов 1

Круг В8 ГОСТ 2590-71
ВСт.3-I-ГОСТ535-79

Госстрой СССР
Сантехпроект
г. Москва

Инв.№ подл. 1980 | Подп. и дата | Взам. инв.№ | Инв.№ дубл. | Подп. и дата

Копировал

Формат 11

Выпуск 1-3

Серия 5.904-15

Инв. № подл. | Подп. и дата | Взам. инв. № | Инв. № дубл. | Подп. и дата

А6Г043.073

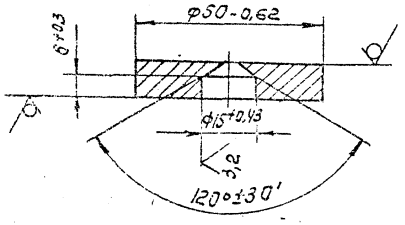

Изм.	Лист	N докум.	Подп.	Дата
Разраб.		Меднова		
Пров.		Брукова		14.81
Рук. гр.		Фрадкин		06.81
Н. контр.				
Утв.				

А6Г043.073

Бобышка

Лит.	Масса	Масштаб
И	0,14	1:1

Лист | Листов 1

Лист 6/10.0 ГОСТ 19903-74
В Ст.3 ГОСТ 14637-73

Госстрой СССР
Сантехпроект
г. Москва

Копировал СЛ

Формат 11

А6Г043.074

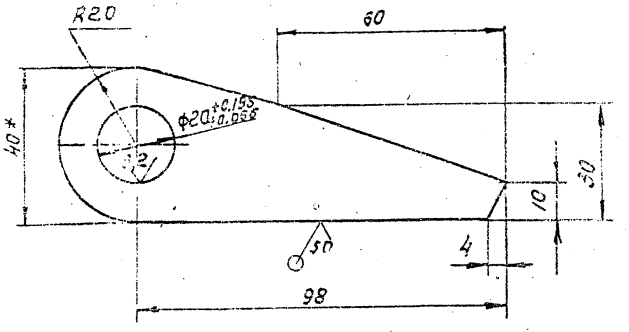

1.* Размер для справок.

2. Неуказанные предельные отклонения размеров: $t_{2j} \pm \frac{t_{2j}}{2}$

Изм.	Лист	N докум.	Подп.	Дата
Разраб.		Меднова		
Пров.		Брукова		14.81
Рук. гр.		Фрадкин		06.81
Н. контр.				
Утв.				

А6Г043.074

Петля

Лит.	Масса	Масштаб
И	0,2	1:1

Лист | Листов 1

Лист 6В.0 ГОСТ 19903-74
В Ст.3 ГОСТ 14637-79

Госстрой СССР
Сантехпроект
г. Москва

Копировал СЛ

Формат 11

Инв. № подл. | Подп. и дата | Взам. инв. № | Инв. № дубл. | Подп. и дата

1982

А6Г043.081

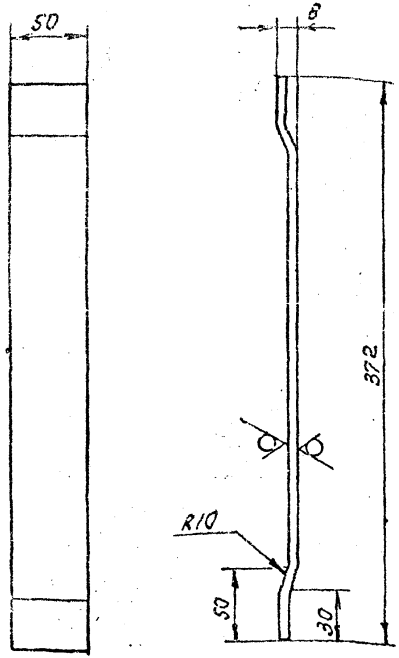

НЕУКАЗАННЫЕ ПРЕДЕЛЬНЫЕ ОТКЛОНЕНИЯ РАЗМЕРОВ: $-t_2$; $\pm\frac{t_2}{2}$

Изм.	Лист	N докум.	Подп.	Дата	А6Г043.081			
Разраб.		Меднова		04.81	Полоса	Лит.	Масса	Масштаб
Пров.		Брикова		04.81		И	1.2	1:2,5
Рук. гр.		Фрадкин		06.81		Лист	Листов	
Н. контр.		Мерзлякова		05.06.81	Лист 6В, 0 ГОСТ 19903-74 / 8 Ст. 3 ГОСТ 14637-79	Госстрой СССР Сантехпроект г. Москва		
Утв.		Ушомирская		06.81				

Инв. N подл. | Подп. и дата | Взам. инв. N | Инв. N дубл. | Подп. и дата

1996 Григорь 1.11.82

Копировал | Формат II

А6Г043.080СБ

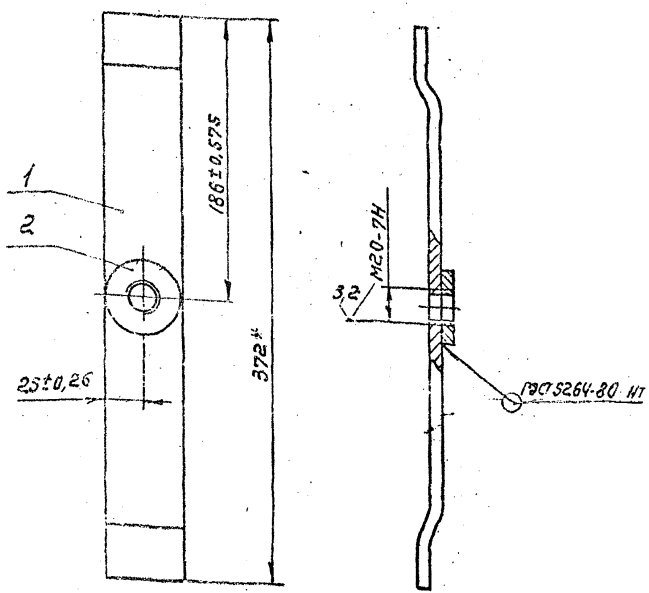

*РАЗМЕР ДЛЯ СПРАВОК.

Изм.	Лист	N докум.	Подп.	Дата	А6Г043.080СБ			
Разраб.		Меднова		20.4.81	Защелка Сборочный чертеж.	Лит.	Масса	Масштаб
Пров.		Брикова		04.81		И	1.5	1:2
Рук. гр.		Фрадкин		06.81		Лист	Листов	
Гл. спец.		Ушомирская		06.81		Госстрой СССР Сантехпроект г. Москва		
Н. контр.		Мерзлякова		05.06.81				
Утв.		Спивак						

1985 Григорь 1.11.82

Копировал | Формат II

АБГ043.091

12.5

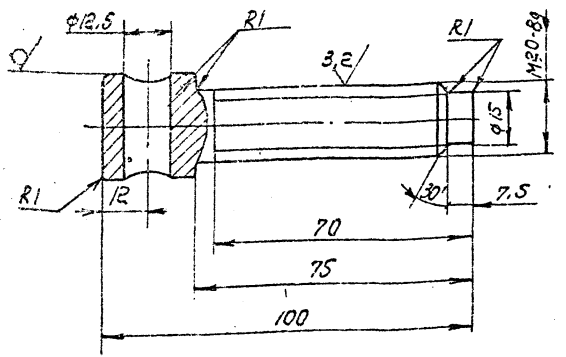

Неуказанные предельные отклонения размеров: $\pm\frac{t_2}{2}, \pm t_2, \pm\frac{t_2}{2}$.

		АБГ043.091				
Изм.	Лист	N докум.	Подп.	Дата		
Разраб.	Медновол			12.01	Винт	
Пров.	Брукова			4.81		
Рук. гр.	Фрадкин			01.81		
Н. контр.	Мерзляк			01.81		
Утв.	Черняков			01.81		

Лит.	Масса	Масштаб
И	0,9	1:1
Лист	Листов 1	

Болт В.2.8 ГОСТ 2590-71
Гру Г Б.С.3-П ГОСТ 535-79

Госстрой СССР САНТЕХПРОЕКТ г. Москва

Копировал СИ

Формат А1

Инв. № подл. | Подп. и дата | Взам. инв. № | Инв. № дубл. | Подп. и дата

Срок действия 1-3

Серия 5.903-15

Альбом 1

1988

Инв. № подл. | Подп. и дата | Взам. инв. № | Инв. № дубл. | Подп. и дата

Группа 4 11.82

АБГ043.090СБ

2

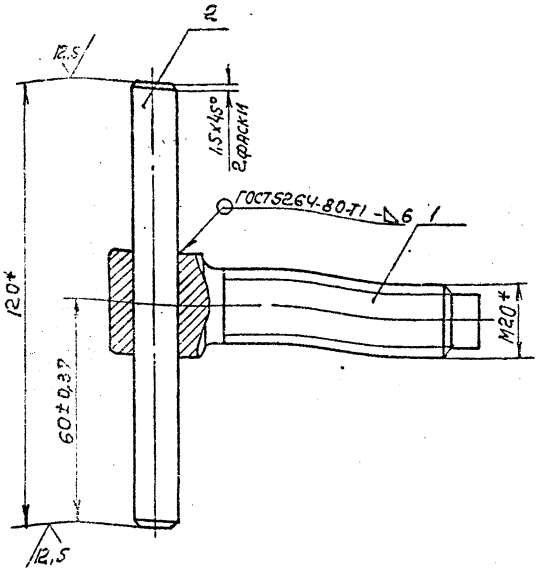

*Размеры для справок.

		АБГ043.090СБ				
Изм.	Лист	N докум.	Подп.	Дата		
Разраб.	Медновол			12.01	Винт прижимной. Сборочный чертеж.	
Пров.	Брукова			4.81		
Рук. гр.	Фрадкин			01.81		
Гл. специ.	Пономарёв			01.81		
Н. контр.	Мерзляк			01.81		
Утв.	Черняков			01.81		

Лит.	Масса	Масштаб
И	0,4	1:1
Лист	Листов 1	

Госстрой СССР САНТЕХПРОЕКТ г. Москва

Копир. СИ

Формат А1

Формат	Зона	Поз.	Обозначение	Наименование	Кол.	Примечание
				Документация		
22			АБГ043.100 СБ	Сборочный чертеж		
				Детали		
12		1	АБГ043.101	Ребро	1	
		2	-01	Ребро	1	
		3	-02	Ребро	1	
		4	-03	Ребро	1	
		5	-04	Ребро	1	
		6	-05	Ребро	1	
11		7	АБГ043.102	Ушко	2	
		8	-01	Ушко	2	
		9	-02	Ушко	2	
11		10	АБГ043.103	Ось	1	
11		11	АБГ043.104	Втулка	3	
				Стандартные изделия		
		12		Шайба 30.01.016		
				ГОСТ 11371-78	1	
		13		Шплинт 6,3×50.001		
				ГОСТ 397-79	1	

Инв. № подл. 1590 | Подп. и дата | Взам. инв. № | Инв. № дубл. | Подп. и дата | Чуриц 1.11.82

Изм.	Лист	№ докум.	Подп.	Дата
Разраб.	Меднова	[illegible]	[illegible]	[illegible]
Пров.	Брукова	[illegible]	[illegible]	[illegible]
Рук. гр.	Фрадкин	[illegible]	[illegible]	[illegible]
Н. контр.	Медвякова	[illegible]	[illegible]	[illegible]
Утв.	Сидоров	[illegible]	[illegible]	[illegible]

АБГ043.100

Шарнир

Лит.	Лист	Листов
И		1

Госстрой СССР Сантехпроект г. Москва

Копировал: [illegible]

Формат	Зона	Поз.	Обозначение	Наименование	Кол.	Примечание
				Документация		
11			АБГ043.110СБ	Сборочный чертеж		
				Детали		
11		1	АБГ043.111	Уголок	2	
11		2	АБГ043.112	Косынка	2	
11		3	АБГ043.113	Плита	1	

Инв. № подл. 1590 | Подп. и дата | Взам. инв. № | Инв. № дубл. | Подп. и дата | Чуриц 1.11.82

29

Изм.	Лист	№ докум.	Подп.	Дата
Разраб.	Меднова	[illegible]	[illegible]	[illegible]
Пров.	Брукова	[illegible]	[illegible]	[illegible]
Рук. гр.	Фрадкин	[illegible]	[illegible]	[illegible]
Н. контр.	[illegible]	[illegible]	[illegible]	[illegible]
Утв.	[illegible]	[illegible]	[illegible]	[illegible]

АБГ043.110

Плита

Лит.	Лист	Листов
И		1

Госстрой СССР Сантехпроект г. Москва

Копировал: [illegible]

Формат 11

Альбом 1-5

Серия 5.904-15

Формат	Зона	Поз.	Обозначение	Наименование	Кол.	Примечание
				Документация		
А2			АБГ043.120 СБ	Сборочный чертеж		
				Детали		
А1		1	АБГ043.121	Кольцо верхнее	1	
А1		2	АБГ043.122	Конус	1	
А1		3	АБГ043.123	Кольцо нижнее	1	
А1		4	АБГ043.124	Лопатка	6	
А1		5	АБГ043.125	Ступица	1	

Инв. № подл. | Подп. и дата | Взам. инв. № | Инв. № дубл. | Подп. и дата

Изм.	Лист	№ докум.	Подп.	Дата
Разраб.		Меднова		20.4.81
Пров.		Брукова		11.81
Рук. гр.		Фрадкин		05.81
Н. контр.		Мерзлякова		05.81
Утв.		Спивак		06.81

АБГ043.120

Ротор.

Лит.	Лист	Листов
И		1

Госстрой СССР САНТЕХПРОЕКТ г. Москва

Копировал

Формат А1

АБГ043.104

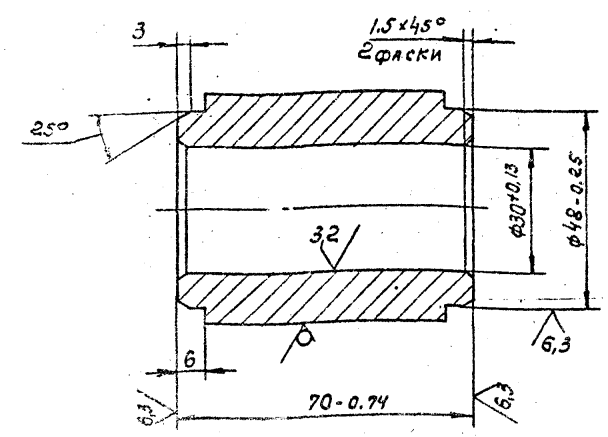

Неуказанные предельные отклонения размеров $\pm\frac{IT}{2}$.

Изм.	Лист	№ докум.	Подп.	Дата
Разраб.		Меднова		20.4.81
Пров.		Брукова		4.81
Рук. гр.		Фрадкин		05.81
Н. контр.		Мерзлякова		05.81
Утв.		Спивак		06.81

Втулка

Лит.	Масса	Масштаб
И	0,86	1:1
Лист	Листов 1	

Круг 2 $\frac{В55\ ГОСТ2590-71}{В\ Ст.3-II\ ГОСТ535-79}$

Госстрой СССР САНТЕХПРОЕКТ г. Москва

Копировал

Формат А1

А6Г043.101

Рис.1

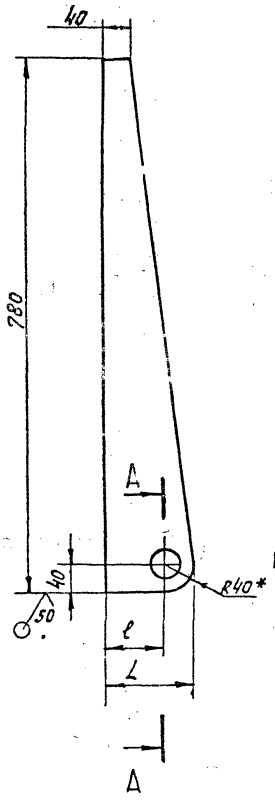

А-А
М1:2

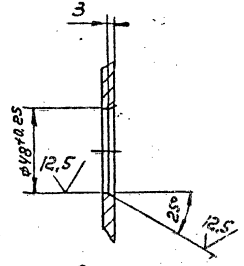

Рис.2
Остальное - см. рис.1

А-А
М1:2

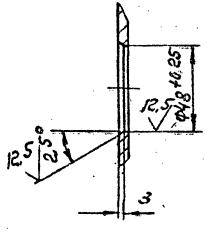

Обозначение	Рис.	Размеры, мм		Масса, кг
		ℓ	L	
А6Г043.101	1	80	120	2,8
-01	2			
-02		120	160	3,5
-03	1			
-04		150	190	4.1
-05	2			

1* Размер для справок.

2. Неуказанные предельные отклонения размеров: $-t_2$; $\pm\frac{t_2}{2}$.

Изм.	Лист	N докум.	Подп.	Дата
Разраб.		Мед[illegible]ва		20.4.81
Пров.		Брукова		4.81
Рук.гр.		Фра[illegible]кин		15.81
Н.контр.		Мер[illegible]		15.01.81
[illegible]		[illegible]		05.81

А6Г043.101 30

Ребро

Лит.	Масса	Масштаб
И	См. табл.	—

Лист | Листов 1

Лист 66.0 ГОСТ 19903-74 / В G.3 ГОСТ 14637-79

Госстрой СССР
Сантехпроект
г. Москва

Копировал С.[illegible] Формат 12

Инв. N подл.	Подп. и дата	Взам. инв. N	Инв. N дубл.	Подп. и дата
1992	Гридз 1.11.82			

АБГ043.102

Выпуск 1-3

Серия 5.904-15

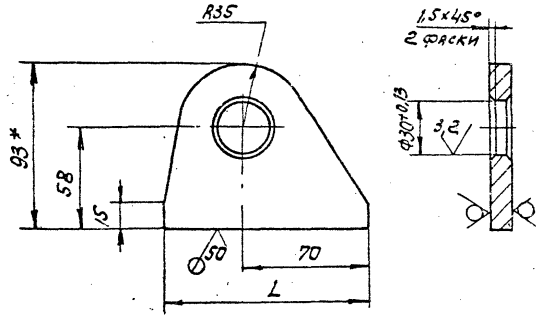

Обозначение	L1 мм	Масса, кг
АБГ043.102	110	0,64
-01	140	0,74
-02	180	0,88

1.* Размер для справок.

2. Неуказанные предельные отклонения размеров: $\pm \frac{t_2}{2}$.

				АБГ043.102	
Изм.	Лист	N докум.	Подп.	Дата	
Разраб.		Медкова		10.81	Ушко
Пров.		Брукова		11.81	
Рук.гр.		Фрейкин		11.81	
Н.контр.		Мерзлякова		12.81	
Утв.		Ушомирская		12.81	

Лит. И | Масса: См. табл. | Масштаб: -

Лист | Листов 1

Лист 5.12.0 ГОСТ 19903-74
В Ст.3 ГОСТ 14637-79

Госстрой СССР САНТЕХПРОЕКТ г. Москва

Копировал | Формат А1

Инв. № подл. | Подп. и дата | Взам. инв. № | Инв. № дубл. | Подп. и дата

1.11.82

АБГ043.103

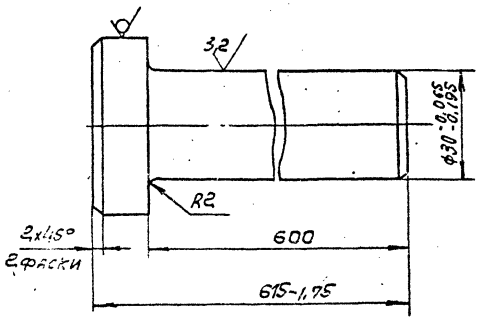

Неуказанные предельные отклонения размеров $\pm \frac{t_2}{2}$.

				АБГ043.103	
Изм.	Лист	N докум.	Подп.	Дата	
Разраб.		Медкова		10.81	Ось
Пров.		Брукова		11.81	
Рук.гр.		Фрейкин		11.81	
Н.контр.		Мерзлякова		12.81	
Утв.		Ушомирская		12.81	

Лит. И | Масса: 3,56 | Масштаб: 1:1

Лист | Листов 1

Круг В50 ГОСТ 2590-71
В Ст.3 ГОСТ 535-79

Госстрой СССР САНТЕХПРОЕКТ г. Москва

Копировал | Формат А1

Инв. № подл. | Подп. и дата | Взам. инв. № | Инв. № дубл. | Подп. и дата

1.11.82

А6Г043.111

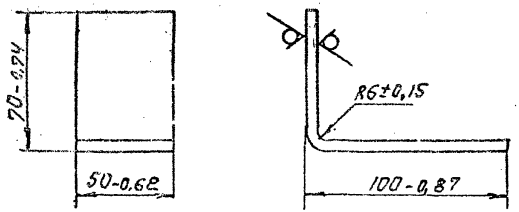

Изм.	Лист	№ докум.	Подп.	Дата	А6Г043.111			
Разраб.		Медкова			Уголок.	Лит.	Масса	Масштаб
Пров.		Брукова		4.81		И	0,33	1:2
Рук. гр.		Фрадкин				Лист	Листов 1	
Н. контр.		Мерзляков			Лист	65,0 ГОСТ 19903-74 / В Ст 3 ГОСТ 14637-79	Госстрой СССР Сантехпроект г. Москва	
Утв.		Ушомирская						

Инв. № подл. | Подп. и дата | Взам. инв. № | Инв. № дубл. | Подп. и дата

1999 | Гридр 1.11.82

Копировал СЛ

Формат 11

А6Г043.112

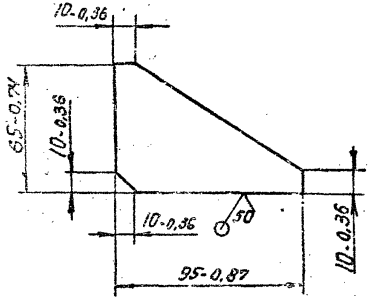

Изм.	Лист	№ докум.	Подп.	Дата	А6Г043.112			
Разраб.		Медкова			Косынка	Лит.	Масса	Масштаб
Пров.		Брукова		4.81		И	0,15	1:2
Рук. гр.		Фрадкин				Лист	Листов 1	
Н. контр.		Мерзляков			Лист	65,0 ГОСТ 19903-74 / В Ст 3 ГОСТ 14637-79	Госстрой СССР Сантехпроект г. Москва	
Утв.		Ушомирская						

Инв. № подл. | Подп. и дата | Взам. инв. № | Инв. № дубл. | Подп. и дата

1999 | Гридр 1.11.82

Копировал СЛ

Формат 11

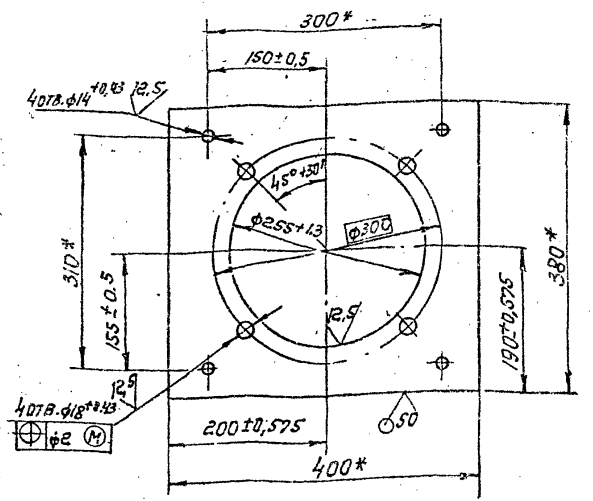

*Размеры для справок.

Изм.	Лист	№ докум.	Подп.	Дата
Разраб.		Меднова		10.4.81
Пров.		Брукова		4.81
Рук. гр.		Фрадкин		06.81
Гл. спец.		Ушомирская		06.81
Н. контр.		Перелякова		06.81
Утв.		Спивак		06.81

А6ГО43.113

Плита

Лит.	Масса	Масштаб
И	6,24	1:5

Лист | Листов 1

Лист Б&О ГОСТ 19903-74 / В С-3 ГОСТ 14637-79

Госстрой СССР
САНТЕХПРОЕКТ
г. Москва

Копировал [illegible] Формат 11

Инв. № подл. 2010 | Подп. и дата Гнедр 1.11.82 | Взам. инв. № | Инв. № дубл. | Подп. и дата

Серия 5.904-15 Выпуск 1-3

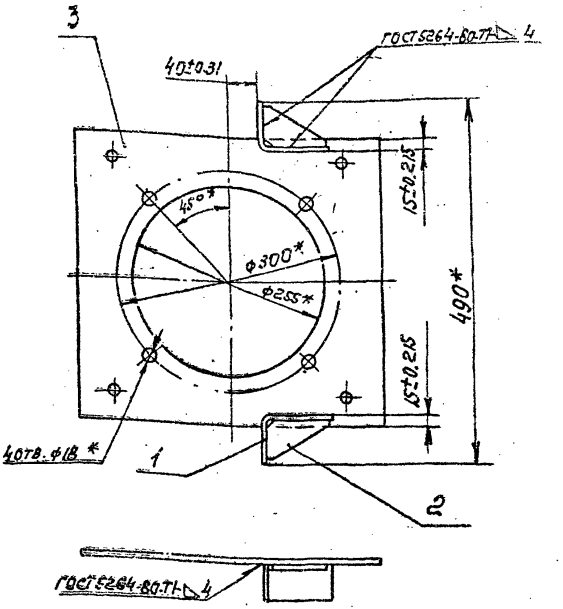

*Размеры для справок.

Изм.	Лист	№ докум.	Подп.	Дата
Разраб.		Меднова		10.4.81
Пров.		Брукова		4.81
Рук. гр.		Фрадкин		06.81
Н. контр.		Перелякова		06.81
Утв.		Ушомирская		06.81

А6ГО43.110СБ

Плита
Сборочный чертеж.

Лит.	Масса	Масштаб
И	7,2	1:5

Лист | Листов 1

Госстрой СССР
САНТЕХПРОЕКТ
г. Москва

Копировал [illegible] Формат 11

Инв. № подл. 1997 | Подп. и дата Гнедр 1.11.82 | Взам. инв. № | Инв. № дубл. | Подп. и дата

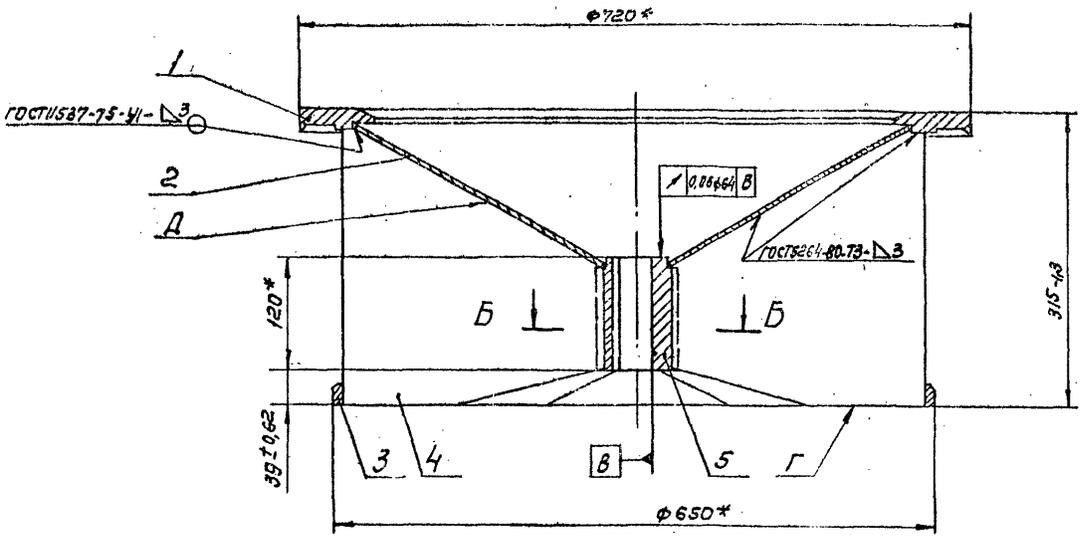

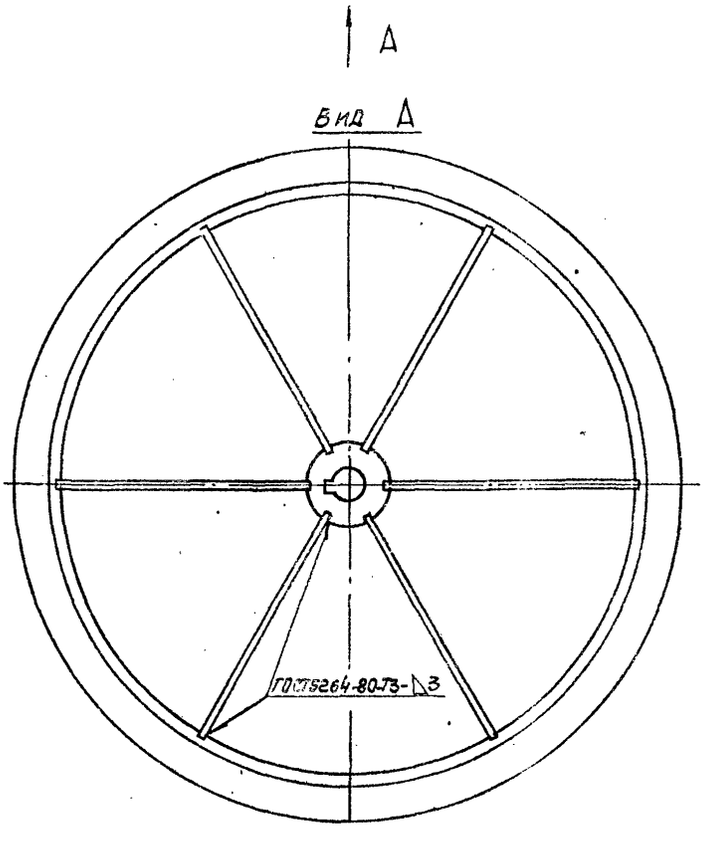

1*Размеры для справок.

2. Ступенчатость низа лопаток по отношению к плоскости Г не более 1мм.
Выступание лопаток за плоскость Г не допускается.

3. Перекос шпоночного паза относительно оси отверстия на длине паза-0,015мм.

4. Смещение шпоночного паза относительно оси отверстия - 0,06мм.

5. Допускаемый дисбаланс 12,5 г.м.
Дисбаланс исправить приваркой груза на поверхности Д.

Б-Б
м 1:1

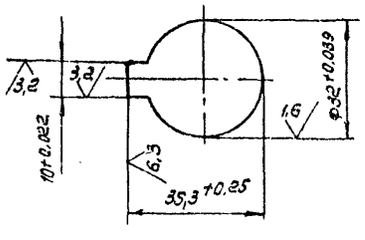

Изм.	Лист	№ д.	Изм.	Подп.	Дата	А6Г043.120СБ			
Разраб.	Мед...				8.83	Ротор	Лит.	Масса	Масштаб
Пров.	Бру...				4.81	Сборочный чертеж.	И	56	1:4
Рук.гр.	Фра...				06.81		Лист	Листов 1	
Гл.спец.	Чес...				6.81		Госстрой СССР Сантехпроект г. Москва		
Н.контр.	Чер...				06.83				
УТВ					6.81				

Серия 5.904-15 Выпуск 1-3

Инв.№подл.	Подп. и дата	Взам.инв.№	Инв.№дубл.	Подп. и дата
2002	Чиндр 1.11.82			

32

Копировал С.З.

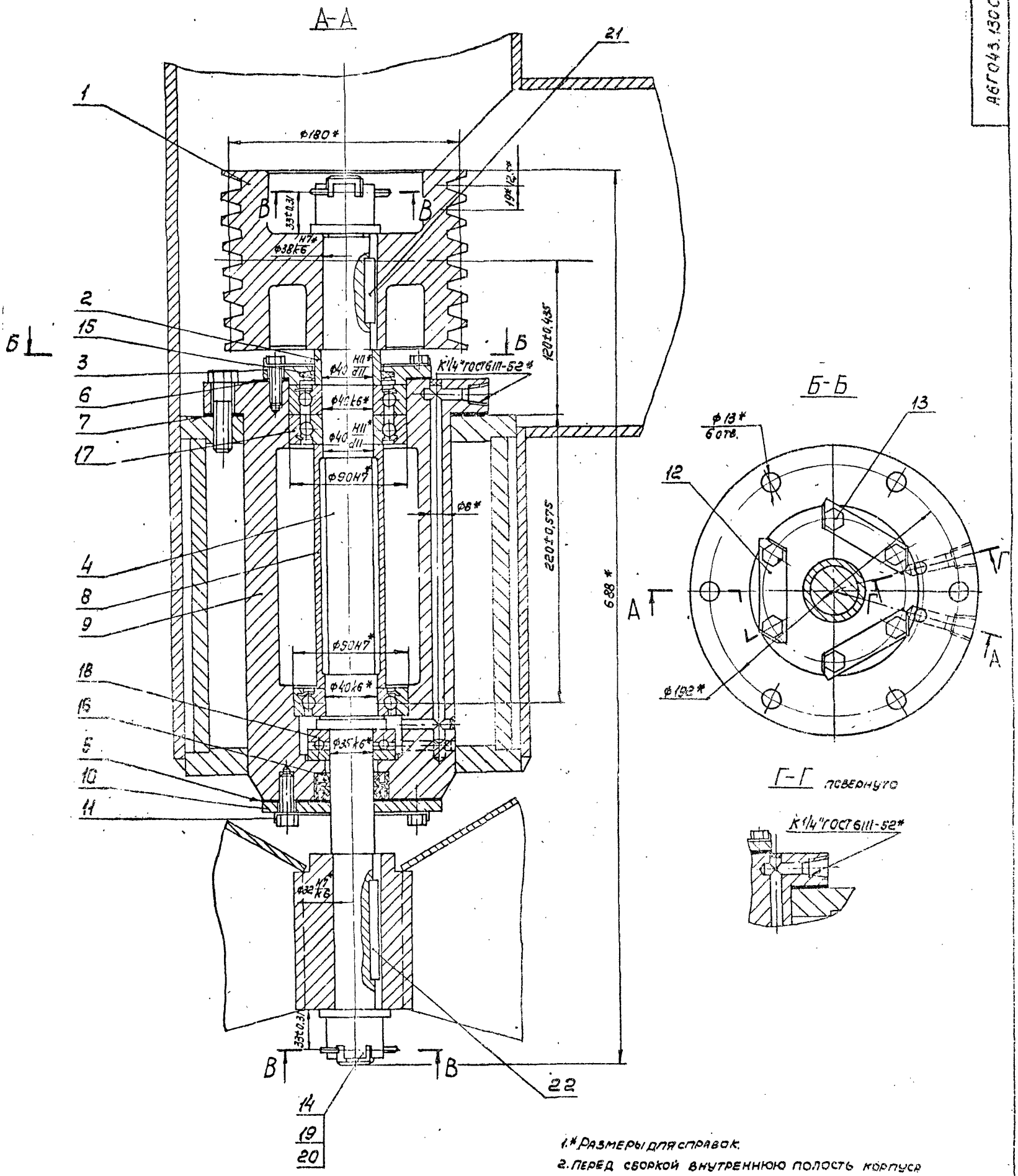

1.* Размеры для справок.

2. Перед сборкой внутреннюю полость корпуса (поз. 9) и крышек (поз. 3; 10) промыть керосином, отверстия для смазки продуть воздухом.

Изм.	Лист	№ докум.	Подп.	Дата
Р.аз.раб.	Меднова			20.4.81
Пров.	Брукова			7.81
Рук.гр.	Фрадкин			06.81
Гл.спец.	Усомирская			06.81
Н.контр.	Мерзлякова			15.06.81
Утв.	Спивак			06.81

А6Г043.130СБ

Узел подшипниковый. Сборочный чертеж.

Лит.	Масса	Масштаб
И	67,2	1:2

Лист | Листов 1

Госстрой СССР Сантехпроект г. Москва

Копировал СБ

Формат 22

Инв. № подл. 2018 | Подп. и дата | Взам. инв. № | Инв. № дубл. | Подп. и дата

Серия 5.904-15 Выпуск 1-3

А6Г043.130СБ

А6Г043.121

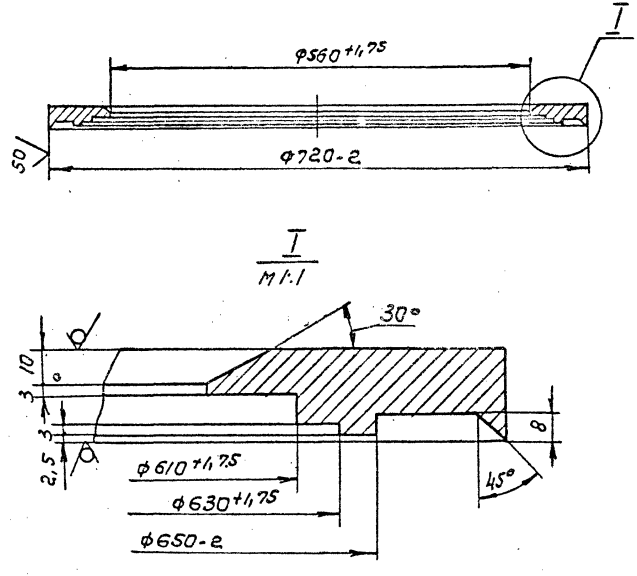

Неуказанные предельные отклонения размеров $\pm \frac{t_2^0}{2}$.

Изм.	Лист	№ докум.	Подп.	Дата	А6Г043.121	Лит.	Масса	Масштаб
Разраб.		Медкова		20.4.81	Кольцо верхнее	И	24,9	1:5
Пров.		Брукова		4.81		Лист	Листов 1	
Рук.гр.		Фрадкин		05.81				
Н.контр.		Мерзляков		05.06.81	Лист 625,0 ГОСТ19903-74 в Ст.3 ГОСТ14637-79	Госстрой СССР		
Утв.		Шомирская		06.81				

Инв.№ подл. 2012 | Подп. и дата | Взам. инв.№ | Инв.№ дубл. | Подп. и дата

Копировал

А6Г043.122

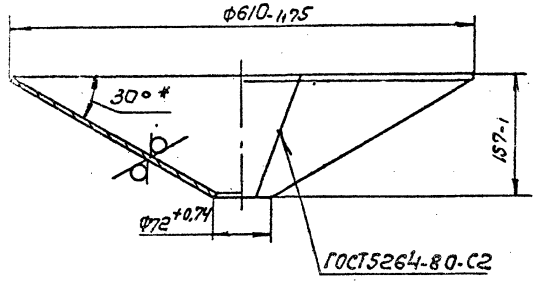

*Размер для справок.

Изм.	Лист	№ докум.	Подп.	Дата	А6Г043.122	Лит.	Масса	Масштаб
Разраб.		Медкова		20.4.81	Конус	И	10,53	1:5
Пров.		Брукова		4.81		Лист	Листов 1	
Рук.гр.		Фрадкин		05.81				
					Лист 64,0 ГОСТ19903-74 в Ст.3 ГОСТ14637-79	Госстрой СССР Сантехпроект г. Москва		

Инв.№ подл. 2013 | Подп. и дата | Взам. инв.№ | Инв.№ дубл. | Подп. и дата

Копировал

Выпуск 1-3

Серия 5.904-15

А6Г043.125

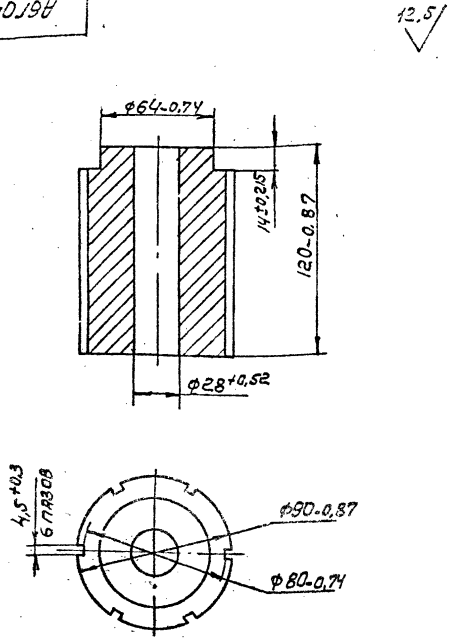

Изм.	Лист	N докум.	Подп.	Дата
Разраб.		Меднова		2.04.81
Пров.		Брукова		4.81
Рук. гр.		Фрадкин		05.81
Н. контр.		Мерзляков		05.06.81
Утв.		Ушомирская		4.81

Инв. N подл. 2016 | Подп. и дата | Взам. инв. N | Инв. N дубл. | Подп. и дата

Спецд 1.11.82

А6Г043.125

Ступица

Лит.	Масса	Масштаб
И	4,9	1:2

Лист | Листов 1

Ст.3 ГОСТ 380-71

Госстрой СССР
Сантехпроект
г. Москва

Копировал

Формат 11

А6Г043.124

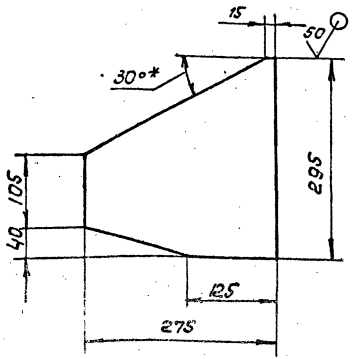

1. *Размер для справок.
2. Неуказанные предельные отклонения размеров: t_2, $\pm \frac{t_2}{2}$.

Изм.	Лист	N докум.	Подп.	Дата
Разраб.		Меднова		2.04.81
Пров.		Брукова		4.81
Рук. гр.		Фрадкин		05.81
Н. контр.		Мерзляков		05.06.81
Утв.		Ушомирская		06.81

Инв. N подл. 2015 | Подп. и дата | Взам. инв. N | Инв. N дубл. | Подп. и дата

Спецд 1.11.82

А6Г043.124 34а

Лопатка

Лит.	Масса	Масштаб
И	1.84	1:5

Лист | Листов 1

Лист 64.0 ГОСТ 19903-74
В Ст.3 ГОСТ 14637-79

Госстрой СССР
Сантехпроект
г. Москва

Копировал

Формат 11

Формат	Зона	Поз.	Обозначение	Наименование	Кол.	Примечание
				Документация		
22			А6Г043.130СБ	Сборочный чертеж		
				Детали		
12		1	А6Г043.131	Шкив	1	
11		2	А6Г043.132	Втулка	1	
12		3	А6Г043.133	Крышка	1	
12		4	А6Г043.134	Вал	1	
11		5	А6Г043.135	Прокладка	1	
		6	-01	Прокладка	1	
		7	-02	Прокладка	1	
11		8	А6Г043.136	Втулка	1	
22		9	А6Г043.137	Корпус	1	
11		10	А6Г043.138	Крышка	1	
11		11	А6Г043.139	Планка стопорная	3	
		12	-01	Планка стопорная	3	
				Стандартные изделия		
		13		Болт М10х30.36.016		
				ГОСТ 7798-70	12	
		14		Гайка М30.4.016		
				ГОСТ 5918-73	2	
		15		Кольцо СП-66-49-6		
				ГОСТ 6308-71	1	

Инв. № подл. | Подп. и дата | Взам. инв. № | Инв. № дубл. | Подп. и дата

Изм. | Лист | № докум. | Подп. | Дата

Разраб. Медноса

Пров. Брукова

Рук. гр. Бородкин

Н. контр. Борисова

Утв. Юпизак

А6Г043.130

Узел подшипниковый

Лит. | Лист 1 | Листов 2

Госстрой СССР Сантехпроект г. Москва

Копировал | Формат А4

Формат	Зона	Поз.	Обозначение	Наименование	Кол.	Примечание
		16		Манжета 1-35х58-1		
				ГОСТ 8752-79	2	
		17		Подшипник 60308		
				ГОСТ 7242-70	3	
		18		Подшипник 8307		
				ГОСТ 6874-75	1	
		19		Шайба 30.01.016		
				ГОСТ 11371-78	2	
		20		Шплинт 6,3х60-001		
				ГОСТ 397-79	2	
		21		Шпонка 10х8х50		
				ГОСТ 23360-78	1	
		22		Шпонка 10х8х75		
				ГОСТ 23360-78	1	

Инв. № подл. | Подп. и дата | Взам. инв. № | Инв. № дубл. | Подп. и дата

Изм. | Лист | № докум. | Подп. | Дата

А6Г043.130

Лист 2

Копировал | Формат А4

Выпуск 1-3
Серия 5.904-15

Формат	Зона	Поз.	Обозначение	Наименование	Кол.	Примечание
				Документация		
12			АБГ043.150 СБ	Сборочный чертеж		
				Детали		
11		1	АБГ043.151	Конус	1	
11		2	АБГ043.152	Обечайка	1	
11		3	АБГ043.153	Полукольцо	2	
11		4	АБГ043.154	Скоба	4	
11		5	АБГ043.155	Ребро	6	

Инв. № подл. | Подп. и дата | Взам. инв. № | Инв. № дубл. | Подп. и дата
2020 | 1.11.82

Изм.	Лист	№ докум.	Подп.	Дата
Разраб.	Спиридонова			4.81
Пров.	Брукова			4.81
Рук. гр.	Фрадкин			12.81
Н. контр.	Передерсов			05.83
ГИП	Шишкова			06.81

АБГ043.150

Патрубок телескопический

Лит.	Лист	Листов
И		1

Госстрой СССР САНТЕХПРОЕКТ г. Москва

Копировал | Формат А1

Формат	Зона	Поз.	Обозначение	Наименование	Кол.	Примечание
				Документация		
12			АБГ043.160 СБ	Сборочный чертеж		
				Детали		
11		1	АБГ043.161	Обечайка	1	
11		2	АБГ043.162	Фланец	1	
11		3	АБГ043.163	Захват	4	
11		4	АБГ043.164.	Ушко	8	
				Стандартные изделия		
		5		Болт М10х30.36.016 ГОСТ 7798-70	4	
		6		Гайка М10.4.016 ГОСТ 5915-70	4	
		7		Шайба 10.01.16 ГОСТ 11371-78	4	

Инв. № подл. | Подп. и дата | Взам. инв. № | Инв. № дубл. | Подп. и дата
2021 | 1.11.82

Изм.	Лист	№ докум.	Подп.	Дата
Разраб.	Спиридонова			4.81
Пров.	Брукова			4.81
Рук. гр.	Фрадкин			12.81
Н. контр.	Передерсов			05.83
ГИП	Шишкова			06.81

АБГ043.160

Воздуховод

Лит.	Лист	Листов
И		1

Госстрой СССР САНТЕХПРОЕКТ г. Москва

Копировал | Формат А1

А6Г043.131

12.5 (√)

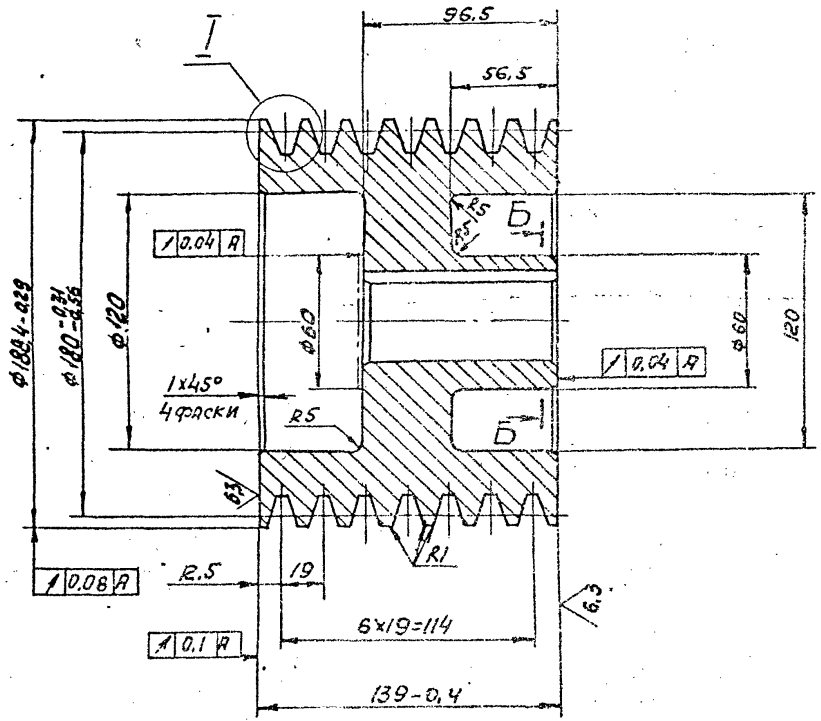

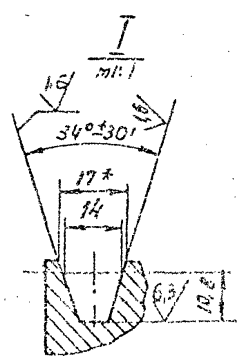

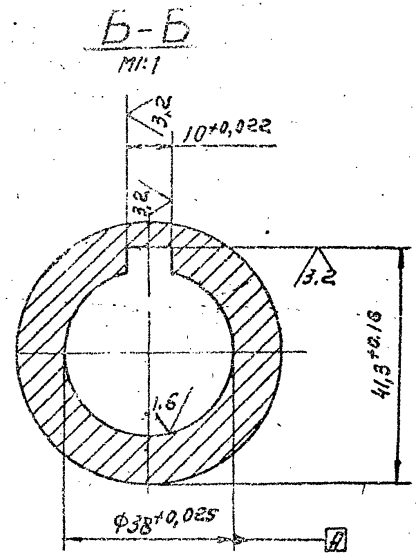

1.* Размер для справок.

2. Неуказанные предельные отклонения размеров: $+t_2$; $-t_2$; $\pm t_2/2$

3. Биение конусной рабочей поверхности канавки шкива на диаметре $\phi 180^{-0.31}_{-0.56}$ измеренное перпендикулярно образующей конуса не более 0,27мм.

4. Допускаемый дисбаланс 3г.м.

5. Остальные технические требования, правила приемки, методы испытания по ГОСТ 20898-75.

					А6Г043.131			36
Изм.	Лист	N докум.	Подп.	Дата	Шкив	Лит.	Масса	Масштаб
Разраб.						И	20	1:2
Пров.						Лист	Листов 1	
Рук. гр.						Госстрой СССР Сантехпроект г. Москва		
Н. контр.					Ст.3 ГОСТ 380-71			
Утв.								

Формат 12

Инв. N подл.	Подп. и дата	Взам. инв. N	Инв. N дубл.	Подп. и дата
2003	1.11.82			

А6Г043.134

Выпуск 1-3

Серия 5.904-15

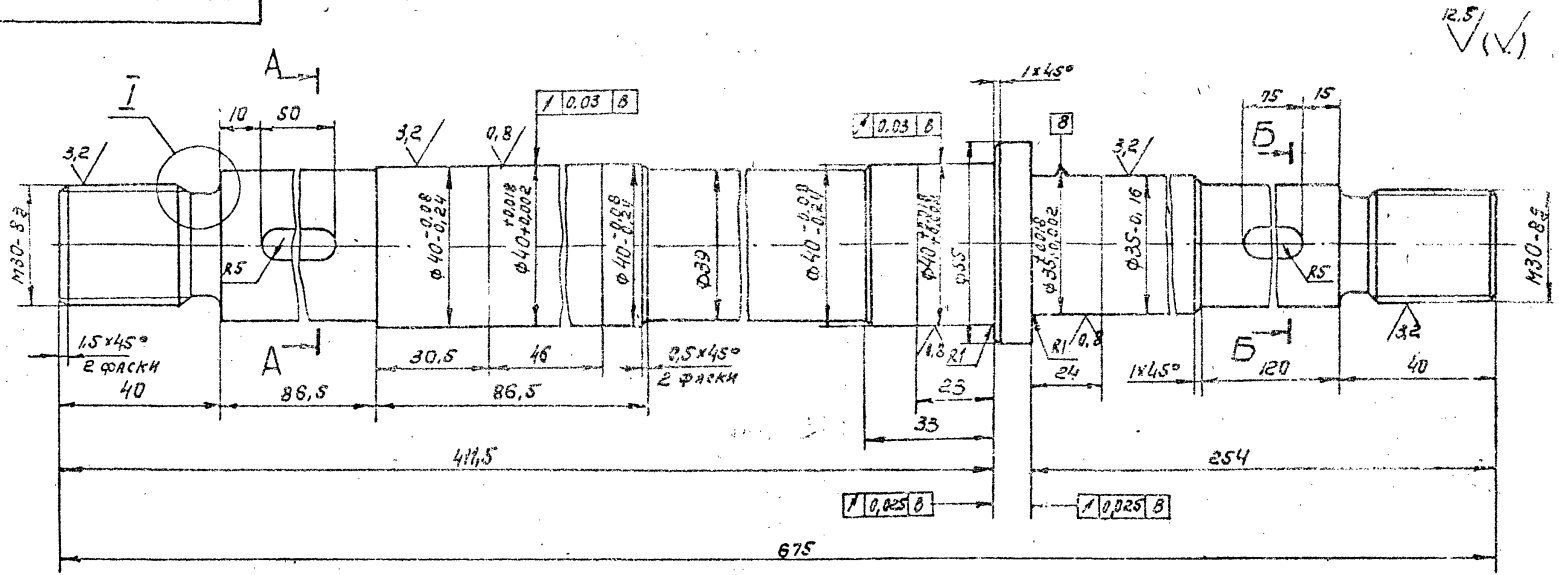

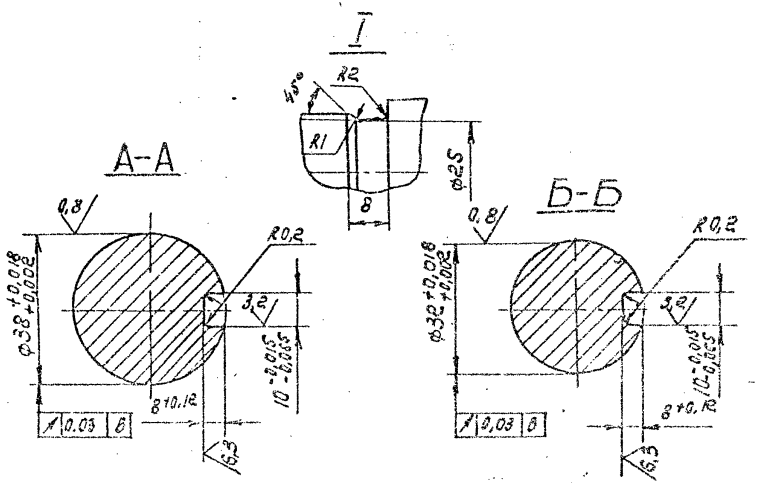

1. HRC 40.....45.

2. Неуказанные предельные отклонения размеров: $+t_2; -t_2; \pm\frac{t_2}{2}$.

Изм.	Лист	N докум.	Подп.	Дата	А6Г043.134			36а
Разраб.		Тиск[illegible]		4.81	Вал	Лит.	Масса	Масштаб
Пров.		Брукина		4.81		И	5,6	1:1
Рук.гр.		Фрадкин		4.81		Лист	Листов 1	
Н.контр.		Мерзляков		05.06.81	Сталь 45 ГОСТ 1050-71	Госстрой СССР Сантехпроект г. Москва		
Утв.		[illegible]		06.81				

Копировал СЕ

Формат 12

Инв. N подл.	Подп. и дата	Взам. инв. N	Инв. N дубл.	Подп. и дата
2006	[illegible] 1.11.82			

А6Г043.136

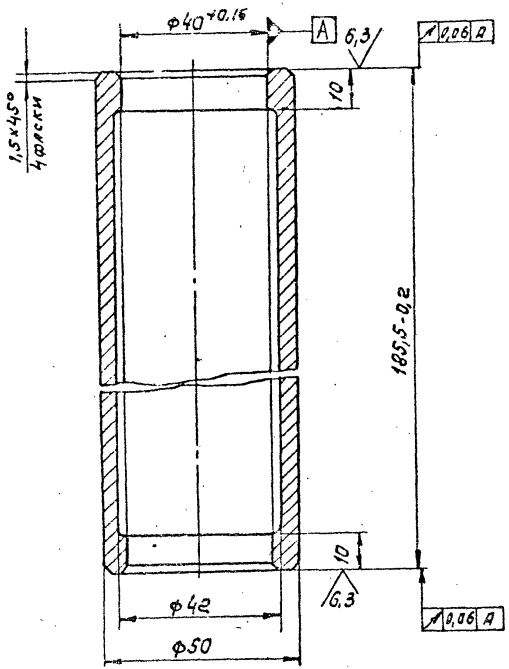

Неуказанные предельные отклонения размеров: $+t_2; -t_2; \pm\frac{t_2}{2}$.

Изм.	Лист	N докум.	Подп.	Дата
Разраб.		Спиридонов		4.81
Пров.		Брукова		4.81
Рук.гр.		Фрадкин		4.81
Н.контр.		Мерзляков		5.81
Утв.		Чуковская		5.81

А6Г043.136

Втулка

Лит.	Масса	Масштаб
И	0,84	1:1

Лист | Листов 1

Ст.3 ГОСТ 380-71

Госстрой СССР
Сантехпроект
г. Москва

Инв. N подл. | Подп. и дата | Взам. инв. N | Инв. N дубл. | Подп. и дата

2006 | Гомаш 1.11.82

Формат 11

А6Г043.135

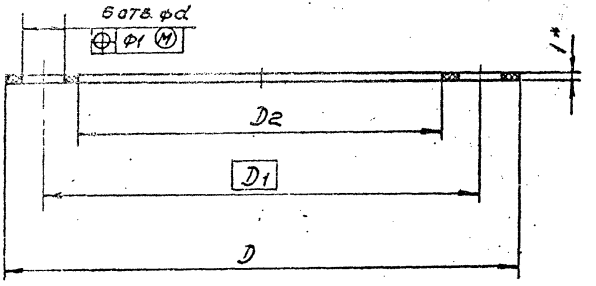

Обозначение	Размеры, мм				Масса, кг
	D	D_1	D_2	d	
А6Г043.135	130	110	90	11	0,010
—01	140	102	35		0,024
—02	220	192	160	13	0,028

1.* Размер для справок.

2. Неуказанные предельные отклонения размеров: $+t_2; -t_2$.

Изм.	Лист	N докум.	Подп.	Дата
Разраб.		Спиридонов		4.81
Пров.		Брукова		4.81
Рук.гр.		Фрадкин		4.81
Н.контр.		Мерзляков		5.81
Утв.		Чуковская		5.81

А6Г043.135

Прокладка

Лит.	Масса	Масштаб
И	См. табл.	—

Лист | Листов 1

Паронит ПМБ 1,0 ГОСТ 481-80

Госстрой СССР
Сантехпроект
г. Москва

Инв. N подл. | Подп. и дата | Взам. инв. N | Инв. N дубл. | Подп. и дата

2007 | Гомаш 1.11.82

Копировал

Формат 11

Выпуск 1-3

Серия 5.904-15

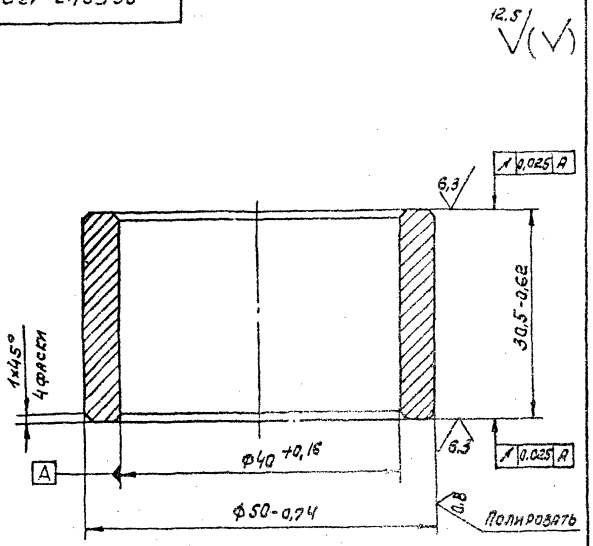

Изм.	Лист	№ докум.	Подп.	Дата
Разраб.		Спиридоненко		4.81
Пров.		Брукова		4.81
Рук.гр.		Фрадкин		4.81
Н.контр.		Мельникова		4.81
Утв.		Ушомирская		4.81

А6Г043.132

ВТУЛКА

Лит.	Масса	Масштаб
И	0,17	2:1

Лист | Листов 1

Ст.3 ГОСТ 380-71

Госстрой СССР
Сантехпроект
г. Москва

Копировал | Формат 11

Инв. № подл. | Подп. и дата | Взам. инв. № | Инв. № дубл. | Подп. и дата

Инв. № подл. 2010 | Подп. и дата 1.11.82

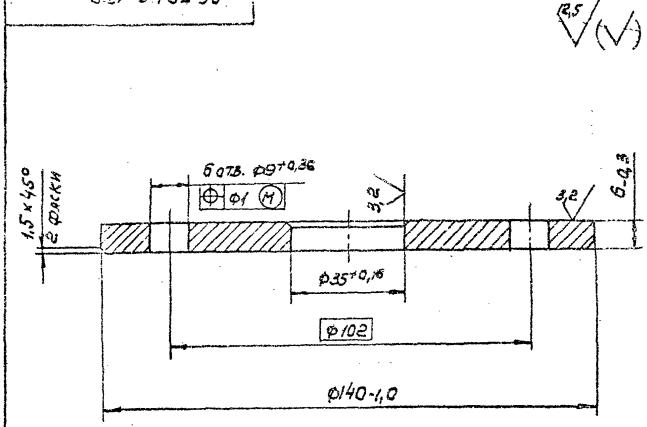

Изм.	Лист	№ докум.	Подп.	Дата
Разраб.		Спиридоненко		4.81
Пров.		Брукова		4.81
Рук.гр.		Фрадкин		4.81
Н.контр.		Мельникова		4.81
Утв.		Ушомирская		4.81

А6Г043.138

Крышка

Лит.	Масса	Масштаб
И	0,67	1:1

Лист | Листов 1

Ст.3 ГОСТ 380-71

Госстрой СССР
Сантехпроект
г. Москва

Копировал | Формат 11

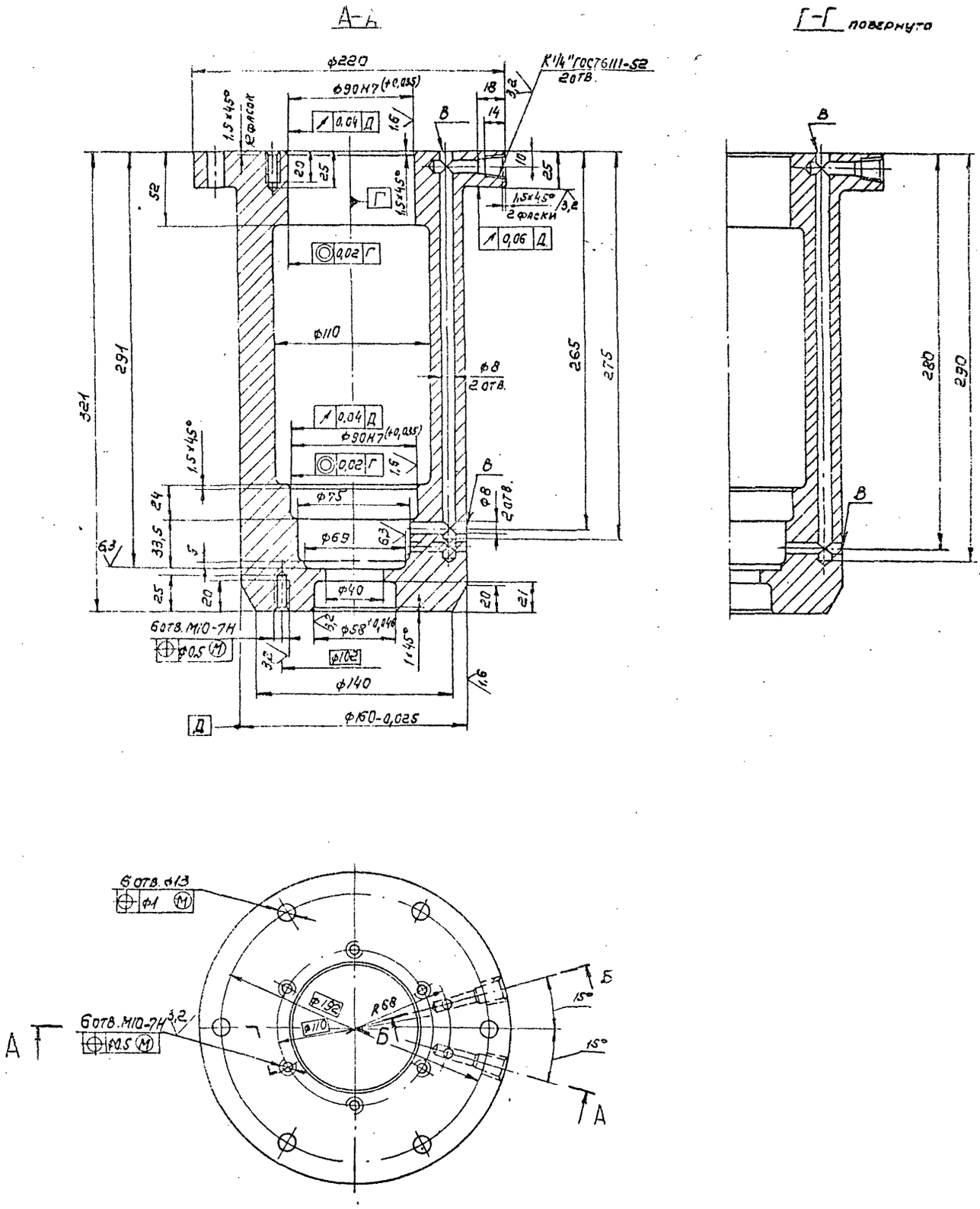

1. Неуказанные предельные отклонения размеров: t_{2}; t_{2}; $\frac{t_2}{2}$.
2. Отверстия ф8 в местах В заглушить
3. Радиус скруглений 2,5мм.

					А6ГО43.137			38
Изм.	Лист	№ докум.	Подп.	Дата	Корпус	Лит.	Масса	Масштаб
Разраб.		Медно[illegible]		9.04.81		И	34,1	1:2
Пров.		Брукова		4.81		Лист	Листов 1	
Рук гр.		Фрад[illegible]		[illegible]				
Н.контр.		Мерзл[illegible]		[illegible]	Ст.3 ГОСТ 380-71	Госстрой СССР Сантехпроект г. Москва		
Утв.		Ушаки[illegible]		9.81				

Серия 5.904-15 Выпуск 1-3

Инв. № подл.	Подп. и дата	Взам. инв. №	Инв. № дубл.	Подп. и дата
2009	[illegible] 1.11.82			

Копировал [illegible] Формат 22

А6Г043 133

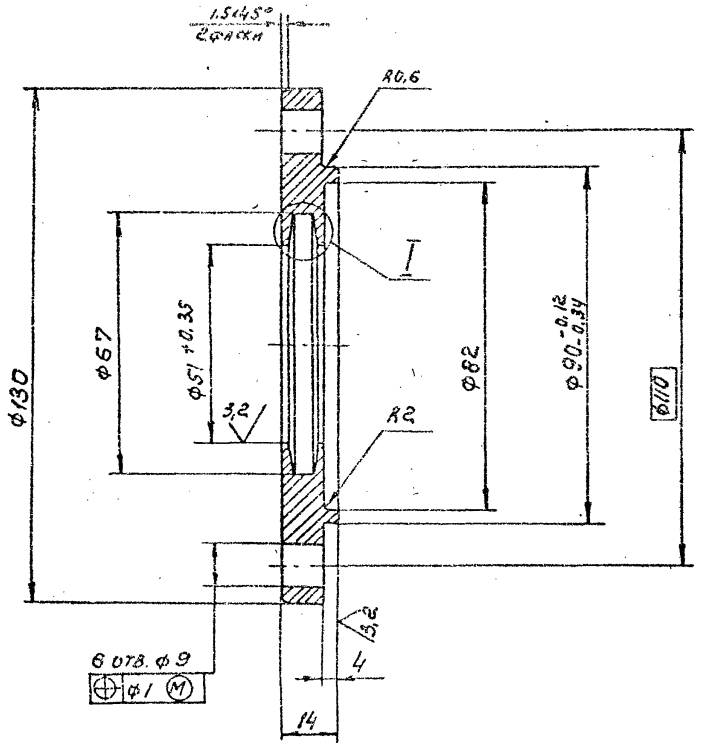

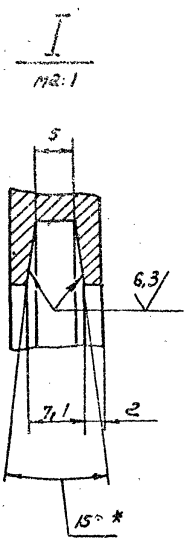

1.* Размер для справок.

2. Неуказанные предельные отклонения размеров: $+t_2; -t_2; \pm \frac{t_2}{2}$.

Изм	Лист	№ докум.	Подп.	Дата	А6Г043.133			39
Разраб.		Спиридонечк		4.81	Крышка	Лит.	Масса	Масштаб
Пров.		Брукова		4.81		И	0,9	1:1
Рук. гр.		Фрадкин		06.81		Лист	Листов 1	
Н. контр.		Мерзляков		05.08.81	Ст3 ГОСТ380-71	Госстрой СССР Сантехпроект г. Москва		
Утв.		Усомирский		06.81				

Копировал СИ

Формат R

Инв. № подл.	Подп. и дата	Взам. инв. №	Инв. № дубл.	Подп. и дата
2005	1.11.82			

А6Г043.002

Серия 5.904-15 Выпуск 1-3

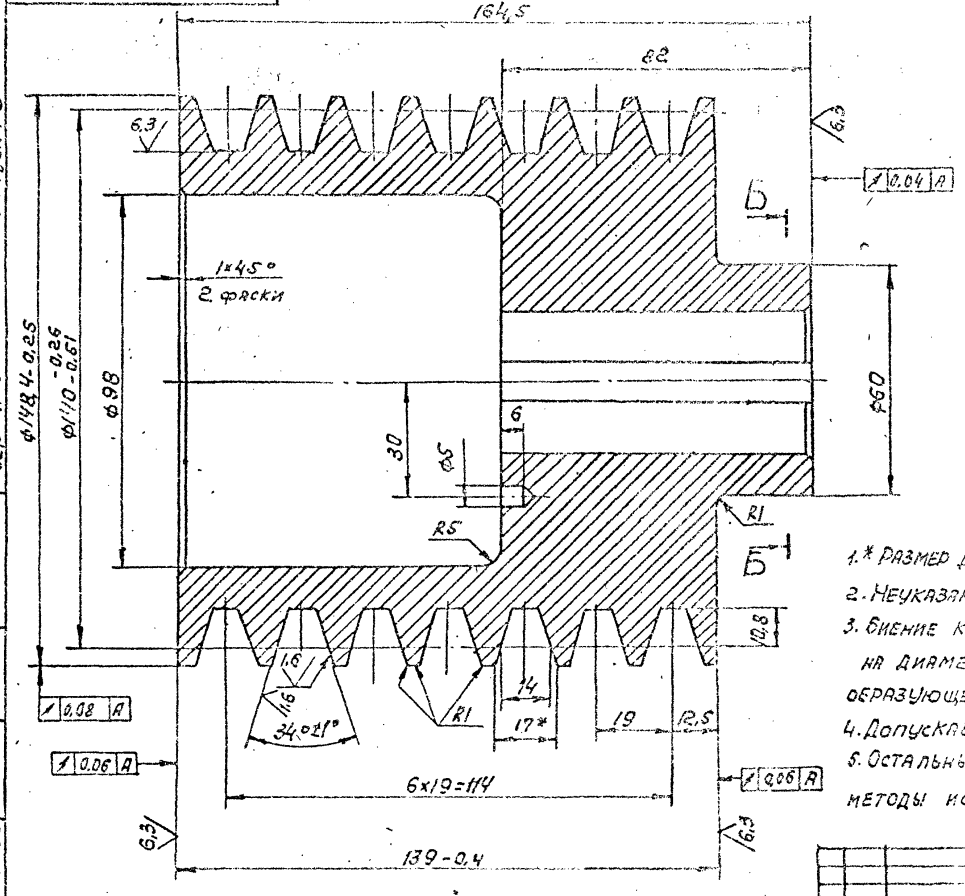

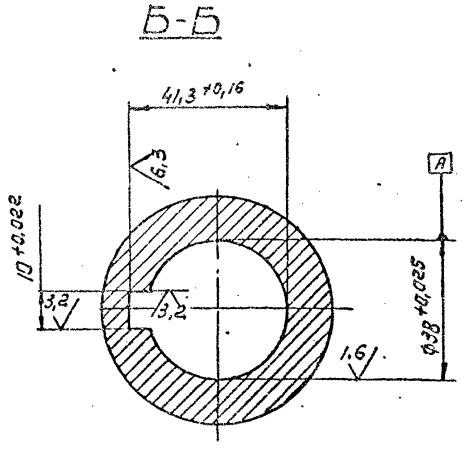

1.* Размер для справок.

2. Неуказанные предельные отклонения размеров: $\pm t_2$; $-t_2$; $\pm t_2/2$

3. Биение конусной рабочей поверхности канавки шкива на диаметре $\phi 140^{-0,26}_{-0,51}$ измеренное перпендикулярно образующей конуса, не более 0,21 мм.

4. Допускаемый дисбаланс 3 г.м.

5. Остальные технические требования, правила приемки, методы испытания по ГОСТ 20898-75

					А6Г043.002			
Изм.	Лист	N докум.	Подп.	Дата	Шкив	Лит.	Масса	Масштаб
Разраб.		Спиридонов		4.81		И	11,7	1:1
Пров.		Брюкова		4.81		Лист	Листов 1	
Рук.гр		Фрадкин		05.81				
Н. контр.		Мерзляков		05.81	Ст.3 ГОСТ 380-71	Госстрой СССР Сантехпроект г. Москва		
Утв.		Шумков		05.81				

Копировал СЦ

Формат 12

Инв. N подл.	Подп. и дата	Взам. инв. N	Инв. N дубл.	Подп. и дата
1927	Шмидт 1.11.82			

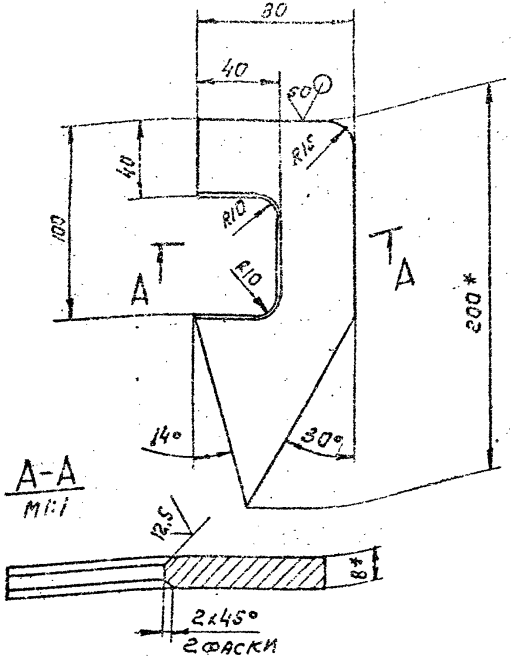

1* Размеры для справок.

2. Неуказанные предельные отклонения размеров: $-t_2; \pm \frac{t_2}{2}$.

Изм.	Лист	№ докум.	Подп.	Дата	А6Г043.154			
Разраб.	Спиридоненко			4.81	Скоба	Лит.	Масса	Масштаб
Пров.	Брукова			4.81		И	0,6	1:2
Рук.гр.	Фрадкин			05.81		Лист	Листов 1	
Н.контр.	Мерзлякова			05.81	Лист 68,0 ГОСТ 19903-74	Госстрой СССР		
Утв.	Ушомирская			05.81	8 Ст.3 ГОСТ 14637-79	Сантехпроект г. Москва		

Копировал СИ

Инв. № подл. 2025

Подп. и дата

Взам. инв. № | Инв. № дубл. | Подп. и дата

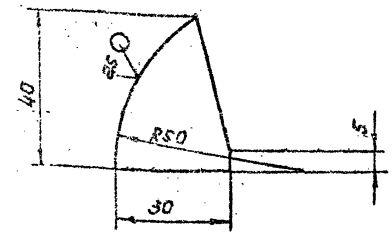

Неуказанные предельные отклонения размеров: $-t_2; \pm \frac{t_2}{2}$.

Изм.	Лист	№ докум.	Подп.	Дата	А6Г043.155			40
Разраб.	Спиридоненко			4.81	Ребро	Лит.	Масса	Масштаб
Пров.	Брукова			4.81		И	0,06	1:1
Рук.гр.	Фрадкин			05.81		Лист	Листов 1	
Н.контр.	Мерзлякова			05.81	Лист 68,0 ГОСТ 19903-74	Госстрой СССР		
Утв.	Ушомирская			05.81	8 Ст.3 ГОСТ 14637-79	Сантехпроект г. Москва		

Копировал СИ

Формат 11

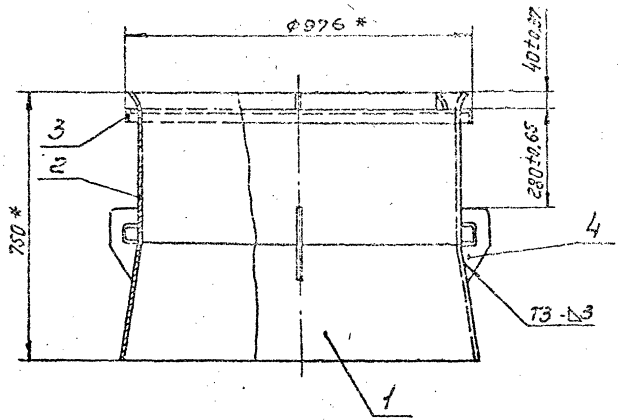

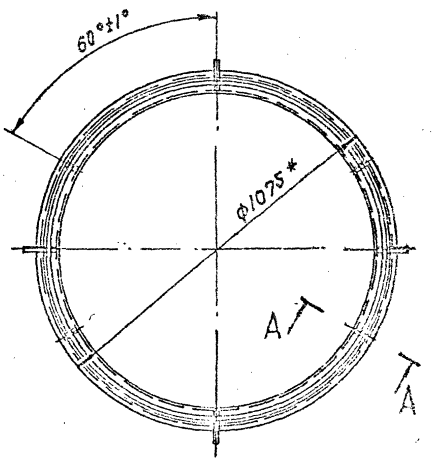

А-А повернуто
М1:1

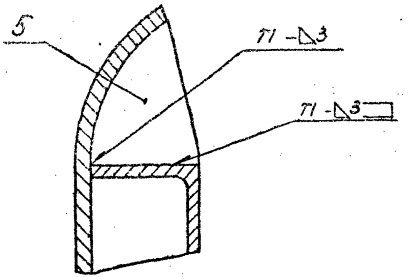

1. * Размеры для справок.
2. Сварные швы по ГОСТ 5264-80.

40а

					А6Г043. 150 СБ			
Изм.	Лист	№ докум.	Подп.	Дата	Патрубок телескопический. Сборочный чертеж	Лит.	Масса	Масштаб
Разраб.		Спиркин		4.81		И	60,0	1:10
Пров.		Брукова		4.81		Лист	Листов 1	
Рук. гр.		Фрадкин		5.81		Госстрой СССР Сантехпроект г. Москва		
Гл. спец.		Чудомирский		5.81				
Н. контр.		Мерзляков		5.81				
Утв.		Спиркин		5.81				

Копировал

Формат 22

Инв. № подл. 2021 | Подп. и дата | Взам. инв. № | Инв. № дубл. | Подп. и дата

Серия 5.904-15 Выпуск 1-3

А6Г043. 150 СБ

А6Г043.123

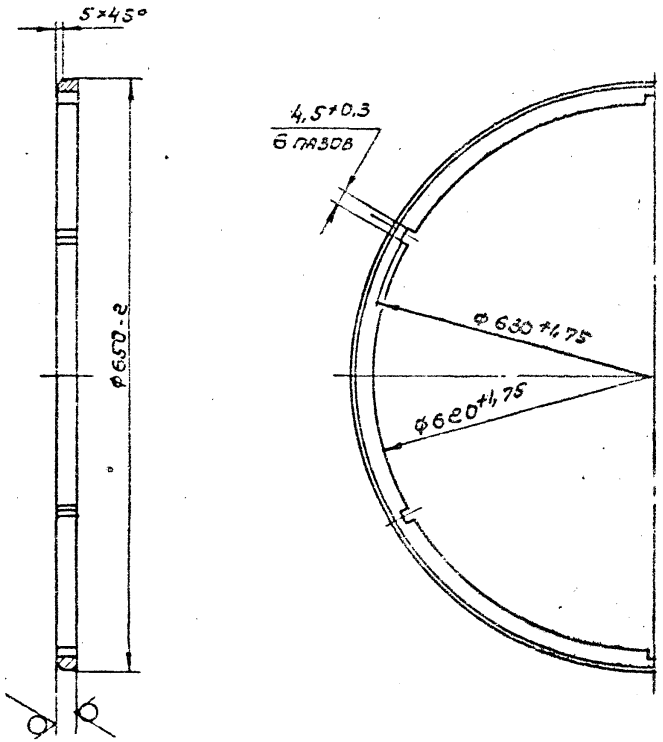

Изм.	Лист	№ докум.	Подп.	Дата
Разраб.	Меднова			4.81
Пров.	Брукова			4.81
Рук.гр.	Фрадкин			11.81
Н.контр.				
Утв.				

А6Г043.123

Кольцо нижнее

Лит.	Масса	Масштаб
И	4,7	1:5

Лист | Листов 1

Лист Б20.0 ГОСТ 19903-74 / 8 Ст.3 ГОСТ 14637-79

Госстрой СССР Сантехпроект

Копировал

Взам. инв. № | Инв. № дубл. | Подп. и дата

Подп. и дата 1.11.82

А6Г043.152

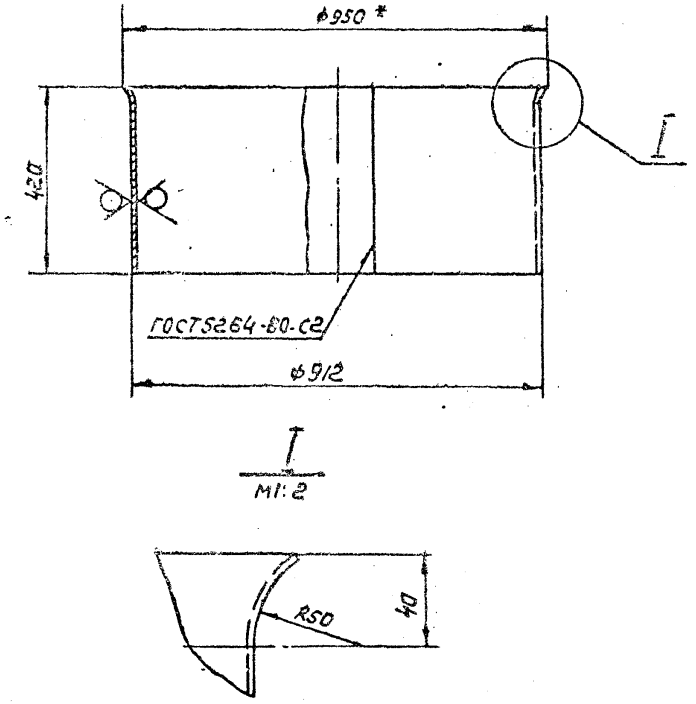

1. *Размер для справок.

2. Неуказанные предельные отклонения размеров: $\pm t_2$; $\pm \frac{t_2}{2}$.

Изм.	Лист	№ докум.	Подп.	Дата
Разраб.	Спиридонова			4.81
Пров.	Брукова			4.81
Рук.гр.	Фрадкин			05.81
Н.контр.				
Утв.				05.81

А6Г043.152

Обечайка

Лит.	Масса	Масштаб
И	28,3	1:10

Лист | Листов 1

Лист Б3,0 ГОСТ 19903-74 / 4-IV-ВСт.3ГОСТ 16523-70

Госстрой СССР Сантехпроект г. Москва

Копировал СБ

Формат 11

Серия 5.904-15 Выпуск 1-3

А6Г043.151

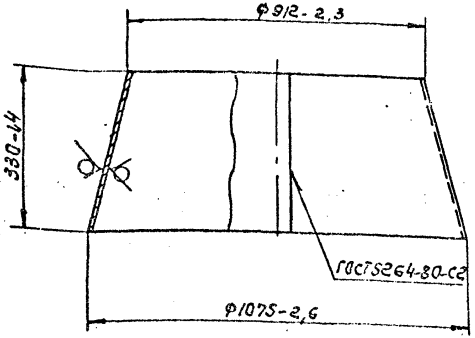

Изм	Лист	№ докум.	Подп.	Дата	А6Г043.151	Лит.	Масса	Масштаб
Разраб.		Свиридоненко		4.81	Конус		24,9	1:10
Пров.		Брукова		4.81		Лист	Листов 1	
Рук.гр.		Фрадкин		06.81				
Н.контр		Мерзляковская		05.81	Лист 63,0 ГОСТ19903-74	Госстрой СССР		
Утв.		Ушомирская		06.81	4-IV-8 Ст3 ГОСТ16523-70			

Копировал

Инв.№ подл. 2022 | Подп. и дата Гриф 1.11.82 | Взам.инв.№ | Инв.№ дубл. | Подп. и дата

А6Г043.153

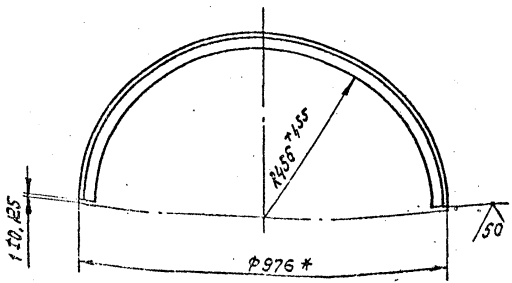

*Размер для справок.

Изм	Лист	№ докум.	Подп.	Дата	А6Г043.153	Лит.	Масса	Масштаб
Разраб.		Свиридоненко		4.81	Полукольцо.	И	2,19	1:10
Пров.		Брукова		4.81		Лист	Листов 1	
Рук.гр.		Фрадкин		06.81				
Н.контр		Мерзляковская		05.81	Уголок Б-32×32×3 ГОСТ8509-72	Госстрой СССР		
Утв.		Ушомирская		06.81	8 Ст.3-I ГОСТ535-79	Сантехпроект г. Москва		

Копировал

Инв.№ подл. 2024 | Подп. и дата Гриф 1.11.82 | Взам.инв.№ | Инв.№ дубл. | Подп. и дата

Формат 11

АБГ043.163

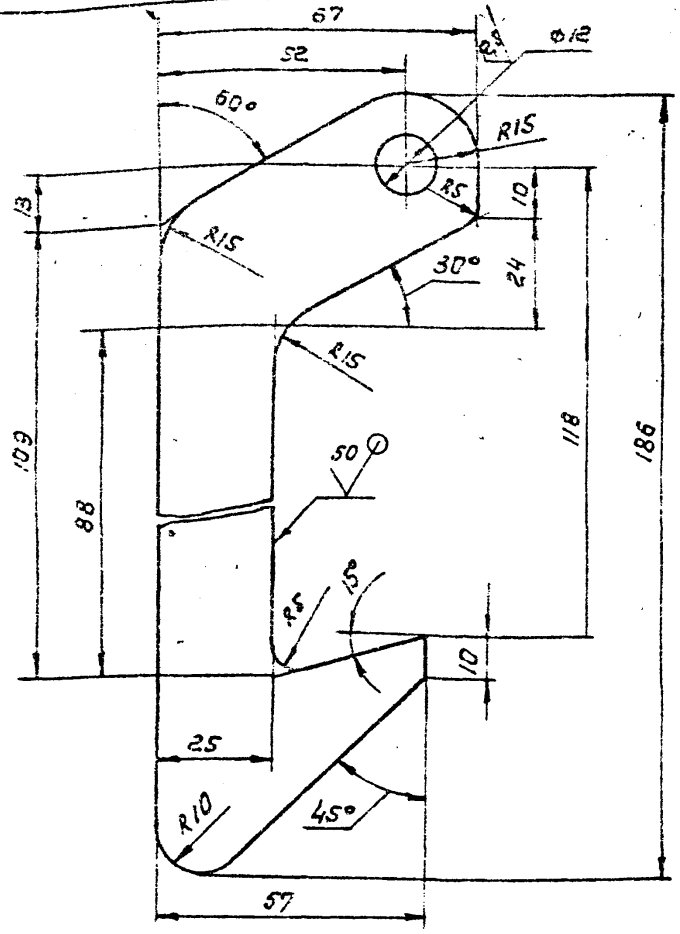

Неуказанные предельные отклонения размеров: $\pm t_2; -t_2; \pm \frac{t_2}{2}$.

Изм.	Лист	N докум.	Подп.	Дата	
Разраб.		Захаренко		4.81	Захват
Пров.		Брукова		4.81	
Рук.гр.		Фрадкин		05.81	
Н.контр.		Лесякова		05.81	Лист
Утв.		Укомисарова		10.81	

Лит. | Масса | Масштаб
И | 0,3 | 1:1

Лист | Листов 1

Госстрой СССР САНТЕХПРОЕКТ г. Москва

56.0 ГОСТ 19903-74
В Ст.3 ГОСТ 14637-79

Копировал Сб

Формат А4

Инв. № подл. | Подп. и дата | Взам. инв. № | Инв. № дубл. | Подп. и дата

2031 | Диаграф 1.11.82

АБГ043.164

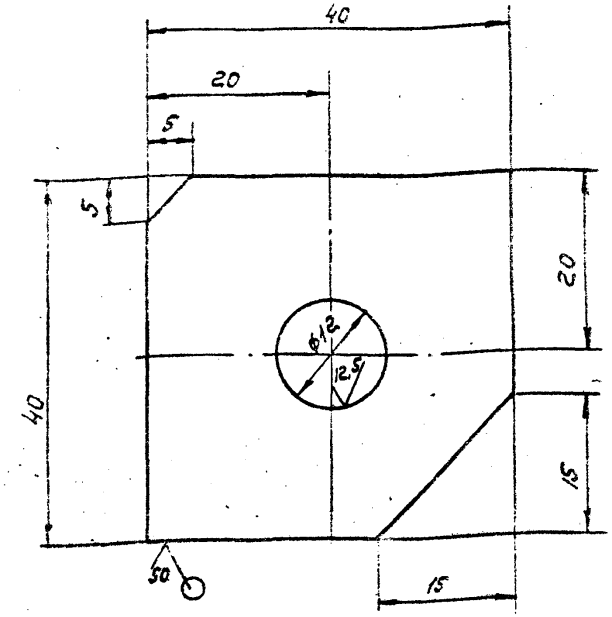

Неуказанные предельные отклонения размеров: $\pm t_2; -t_2; \pm \frac{t_2}{2}$.

Изм.	Лист	N докум.	Подп.	Дата	
Разраб.		Захаренко		4.81	Ушко
Пров.		Брукова		4.81	
Рук.гр.		Фрадкин		05.81	
Н.контр.		Лесякова		05.81	Лист

Лит. | Масса | Масштаб
И | 0,04 | 2:1

Лист | Листов

Госстрой СССР САНТЕХПРОЕКТ г. Москва

54.0 ГОСТ 18903-74
В Ст.3 ГОСТ 14637-79

Копировал Сб

Формат А4

Инв. № подл. | Подп. и дата | Взам. инв. № | Инв. № дубл. | Подп. и дата

2032 | Диаграф 1.11.82

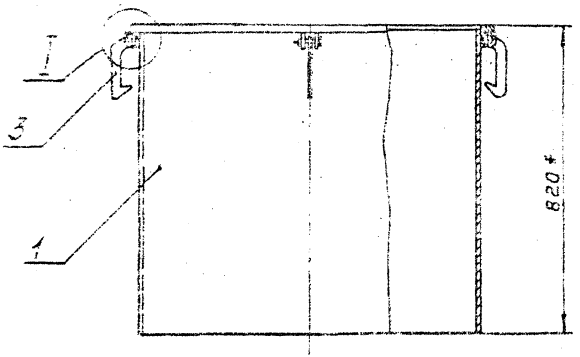

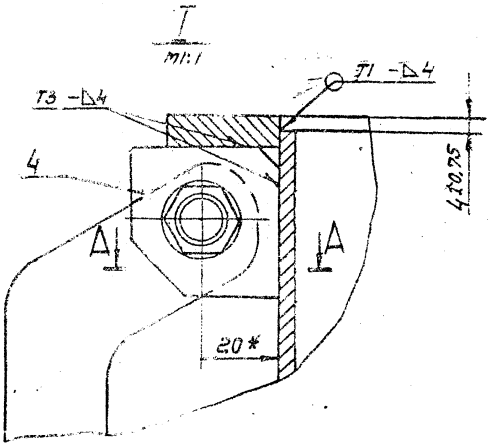

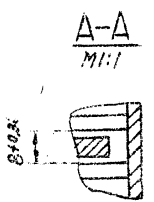

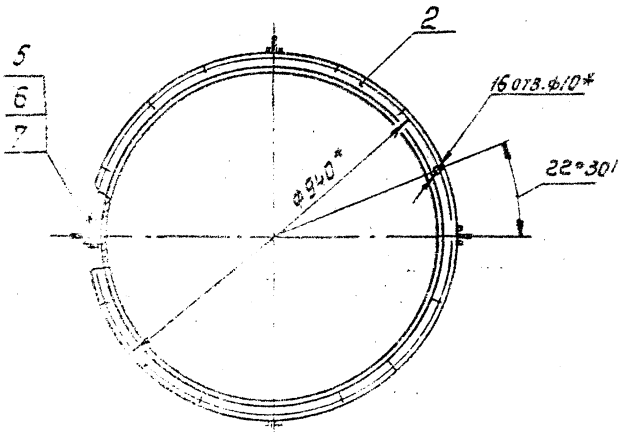

1.* Размеры для справок.

2. Сварные швы по ГОСТ 5264-80.

					А6Г043.160 СБ			
Изм	Лист	N докум.	Подп.	Дата	Воздуховод Сборочный чертеж.	Лит	Масса	Масштаб
Разраб.		Спиридоненко		4.81		И	81.0	1:10
Пров.		Брукова		4.81		Лист	Листов 1	
Рук. гр.		Фродкин		06.81		Госстрой СССР Сантехпроект г. Москва		
Гл. спец.		Чуш[illegible]ирская		06.81				
Н. контр.		Ме[illegible]ляковa		06.81				
Утв.		Спи[illegible]ак		06.81				

Копировал СЦ

Формат 12

Формат	Зона	Поз.	Обозначение	Наименование	Кол.	Примечание
				Документация		
12			А6Г043.170 СБ	Сборочный чертеж		
				Детали		
11		1	А6Г043.171	Ниппель	2	
11		2	А6Г043.172	Гайка накидная	2	
11		3	А6Г043.173	Труба	1	

Изм.	Лист	№ докум.	Подп.	Дата
Разраб.		Меднова		
Пров.		Брукова		4.11
Рук. гр.		Фолдкин		16.11
Н. контр.		Мерзляков		
Утв.		Сергеев		

А6Г043.170

Маслопровод

Инв. № подл. 1053 | Подп. и дата | Взам. инв. № | Инв. № дубл. | Подп. и дата

Формат	Зона	Поз.	Обозначение	Наименование	Кол.	Примечание
				Документация		
12			А6Г043.180 СБ	Сборочный чертеж		
				Детали		
11		1	А6Г043.171	Ниппель	2	
11		2	А6Г043.172	Гайка накидная	2	
11		3	А6Г043.181	Труба	1	

Подп. и дата | Взам. инв. № | Инв. № дубл. | Подп. и дата

А6Г043.180

Маслопровод

Лит. | Лист | Листов

Госстрой СССР
Сантехпроект

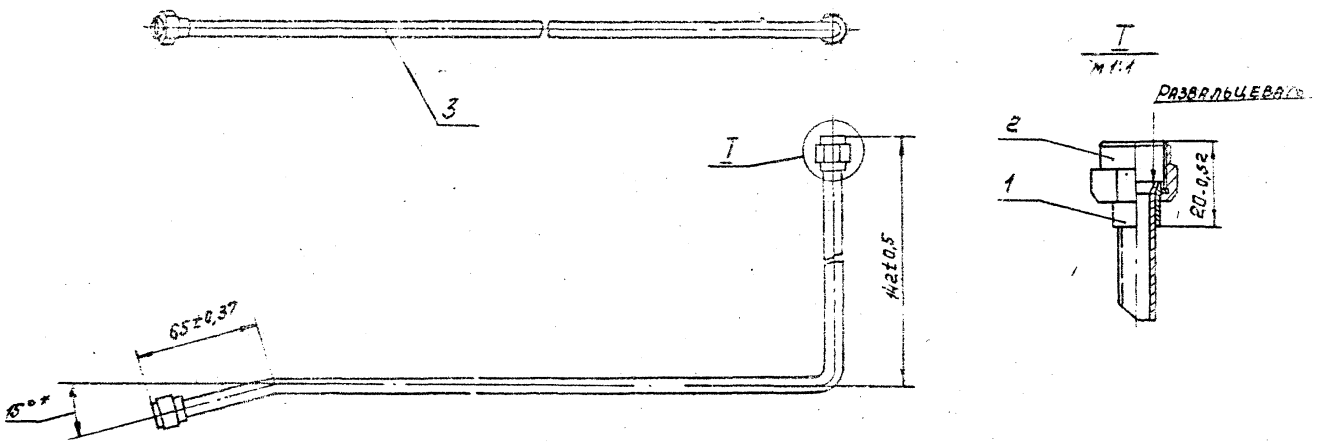

*РАЗМЕР ДЛЯ СПРАВОК

					А6Г043.170СБ		
Изм	Лист	№ докум.	Подп.	Дата	МАСЛОПРОВОД СБОРОЧНЫЙ ЧЕРТЕЖ.	Лит.	Масса
Разраб.		Медкова		20.4.81		И	0.182
Пров.		Брюкова		4.81		Лист	Листов
Рук. гр.		Фр[illegible]кина		06.81		ГОССТРОЙ СССР САНТЕХПРОЕКТ Г. МОСКВА	
Гл. спец.		Ушо[illegible]ская		06.81			
Н. контр.		Мед[illegible]кова		05.06.81			
Утв.		[illegible]		06.81			

Копировал СИ

Формат 2

Инв. № подл. 2033 | Подп. и дата | Взам. инв. № | Инв. № дубл. | Подп. и дата

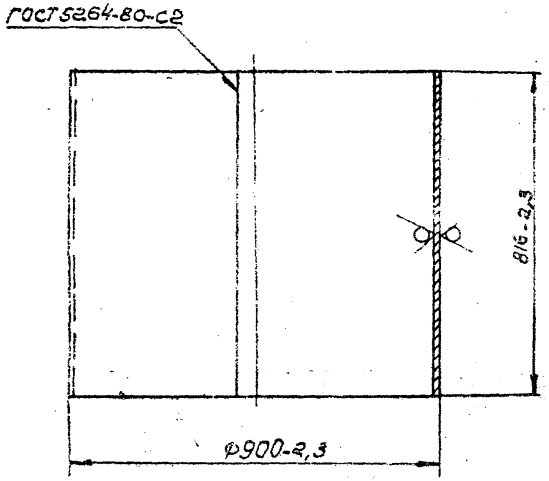

Выпуск 1.3

Серия 5.904-15

Взам. инв. N | Инв. N дубл. | Подп. и дата

Инв. N подл. 2029 | Подп. и дата 1.11.82

Изм.	Лист	N° докум.	Подп.	Дата	А6Г043.161		
Разраб.		Спиридоненко		4.81	Обечайка	Лит. И	Масса 72,4	Масштаб 1:10
Пров.		Брукова		4.81		Лист	Листов 1
Рук. гр.		Фрадкин		06.81			
Н. контр.		Медведкова			Лист Б4.0 ГОСТ 19903-74 / 8 Ст-3 ГОСТ 14637-79	Госстрой СССР Сантехпроект г. Москва	
Утв.		Шомирская					

Копировал

Формат 1

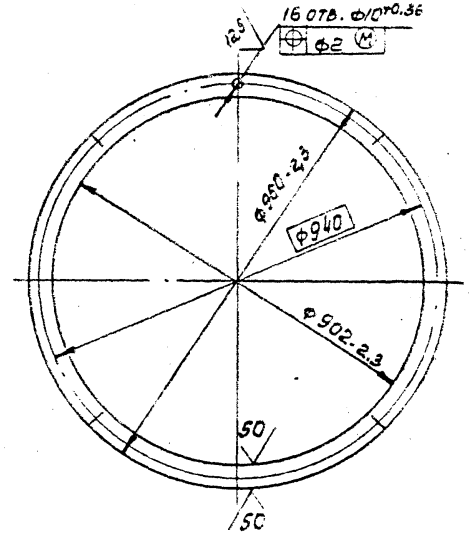

Взам. инв. N | Инв. N дубл. | Подп. и дата

Инв. N подл. 2030 | Подп. и дата 1.11.82

Изм.	Лист	N° докум.	Подп.	Дата	А6Г043.162		
Разраб.		Спиридоненко		4.81	Фланец	Лит. И	Масса 5.0
Пров.		Брукова		4.81		Лист	Листов
Рук. гр.		Фрадкин		06.81			
Н. контр.		Медведкова		06.81	Лист Б8.0 ГОСТ 19903-74 / 8 Ст-3 ГОСТ 14637-79	Госстрой СССР Сантехпроект г. Москва	
Утв.		Шомирская		06.81			

Копировал

Формат

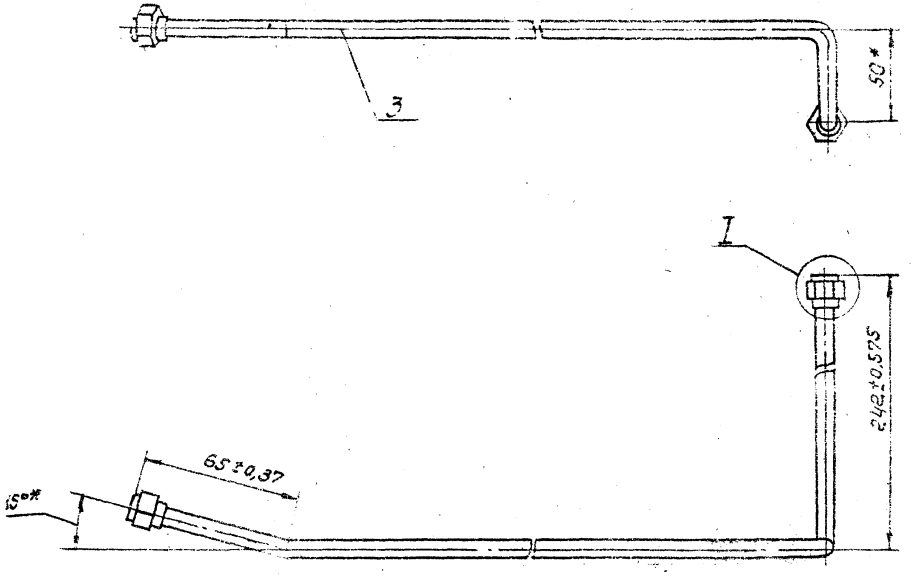

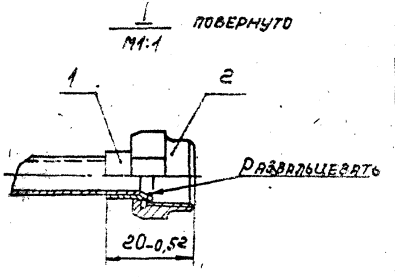

*РАЗМЕРЫ ДЛЯ СПРАВОК

				А6ГО43.180СБ			
Изм.	Лист	№ докум.	Подп.	Дата	МАСЛОПРОВОД. СБОРОЧНЫЙ ЧЕРТЕЖ.	Лит.	Масса	Масштаб
Разраб.		Меднова		204.81		К	0,217	
Пров.		Брукова		4.81		Лист	Листов	
Н. гр.		Фрадкин		06.81		Госстрой СССР Санте проект г. Москва		
Гл. спец.		Ушомирс		06.81				
Т.к. чтр.		Черняко		06.81				
Гл.		Ф. Рак		06.81				

Копировал СЦ

Формат 18

Инв. № подл. 2030 | Подп. и дата | Взам. инв. № | Инв. № дубл. | Подп. и дата | Серия 3.904-15 | Выпуск 1-3

А6Г043.171

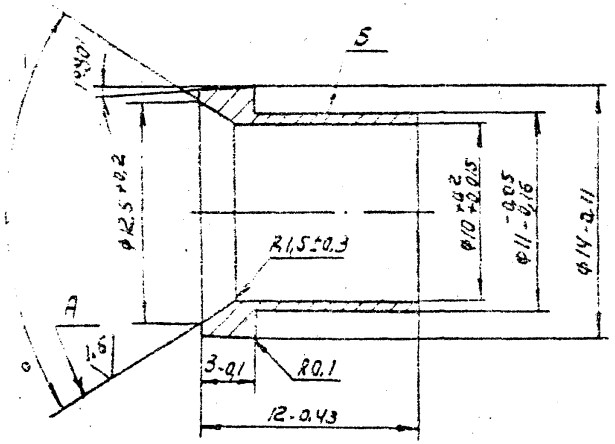

Биение поверхности А относительно поверхности 5 не более 0,05мм.

				А6Г043.171			
Изм.	Лист	№ докум.	Подп.	Дата	Ниппель	Лит.	Масса	Масштаб
Разраб.		Меднова				И	0,0036	4:1
Пров.		Брукова				Лист	Листов 1
Рук.гр.		Фоадкин					
Н.контр.		Мерзляков			Сталь 35 ГОСТ1050-74	Госстрой СССР Сантехпроект г. Москва	

Копировал

А6Г043.172

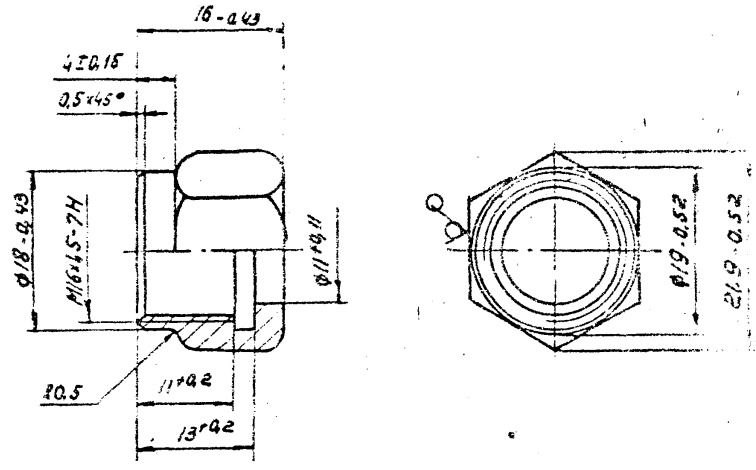

					А6Г043.172		
Изм.	Лист	№ докум.	Подп.	Дата	Гайка накидная	Лит.	Масса	Масштаб
Разраб.		Меднова		14.4.81		И	0,00	
Пров.		Брукова		7.81			
Рук.гр.		Фоадкин		15.81			
Н.контр.					Шестигранник 8ГОСТ2879-69		

Подп. и дата | Взам. инв. N | Инв. N дубл. | Подп. и дата

Подп. и дата 1.11.82

Выпуск 1-3

Серия 5.904-15

А6Г043.181

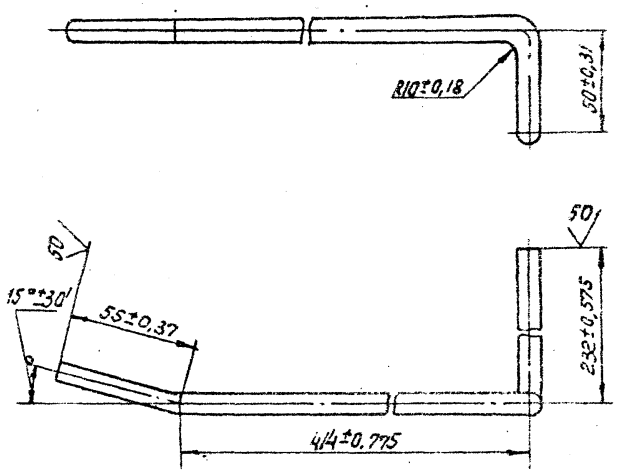

					А6Г043.181			
Изм.	Лист	N докум.	Подп.	Дата	Труба	Лит.	Масса	Масштаб
						И	0,18	1:2
						Лист	Листов 1	
					Труба 10×1Л63 ГОСТ494-76	Госстрой СССР Сантехпроект г. Москва		

Копировал

Формат

А6Г043.173

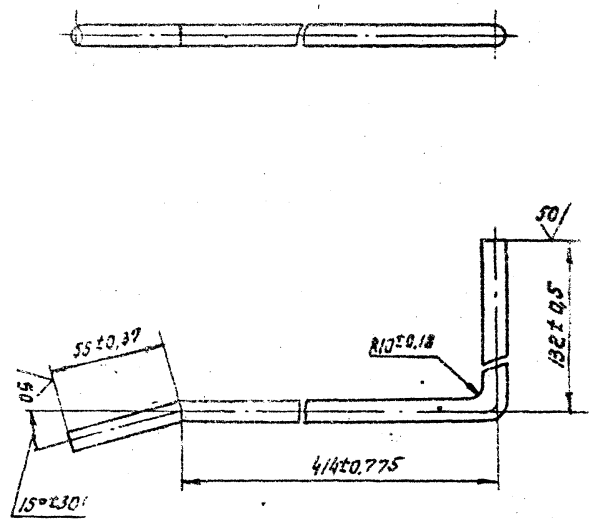

					А6Г043.173			
Изм.	Лист	N докум.	Подп.	Дата	Труба	Лит.	Масса	Масштаб
						И	0,145	1:2
						Лист	Листов 1	
					Труба 10×1Л63 ГОСТ 494-76	Госстрой СССР Сантехпроект г. Москва		

Копировал

Формат

gost.e-ecolog.ru