ГОСУДАРСТВЕННЫЙ КОМИТЕТ СССР ПО ДЕЛАМ СТРОИТЕЛЬСТВА (ГОССТРОЙ СССР)

ТИПОВАЯ ДОКУМЕНТАЦИЯ НА СТРОИТЕЛЬНЫЕ СИСТЕМЫ
И ИЗДЕЛИЯ ЗДАНИЙ И СООРУЖЕНИЙ

СЕРИЯ 5.904-15

АСПИРАТОРЫ СИОТ

ВЫПУСК 1-2

АСПИРАТОР СИОТ №5

РАБОЧИЕ ЧЕРТЕЖИ

РАЗРАБОТАНЫ
ГОСУДАРСТВЕННЫМ ПРОЕКТНЫМ ИНСТИТУТОМ
САНТЕХПРОЕКТ
ГОССТРОЯ СССР

УТВЕРЖДЕНЫ
И ВВЕДЕНЫ В ДЕЙСТВИЕ
С 15 июня 1982 г.
ГЛАВПРОМСТРОЙПРОЕКТОМ ГОССТРОЯ СССР
ПРИКАЗ №34 от 8 июня 1982 г

ГЛАВНЫЙ ИНЖЕНЕР ИНСТИТУТА Шиллер Ю.И.

ГЛАВНЫЙ ИНЖЕНЕР ПРОЕКТА Спивак В.А.

gost.e-ecolog.ru

Содержание

Обозначение	Наименование	Стр.
	Содержание	2,3
АБГ042.000ТО	Техническое описание	3,4
АБГ042.000	Аспиратор СИОГ №5	4
АБГ042.000 СБ	Аспиратор СИОГ №5. Сборочный чертеж	5,6
АБГ042.001	Винт натяжной	7
АБГ042.005	Прокладка	
АБГ042.003	Шайба торцевая	
АБГ042.004	Планка столярная	
АБГ042.002	Шкив	8
АБГ042.007	Крышка	
АБГ042.006	Прокладка	
АБГ042.010	Поддон	9
АБГ042.020	Патрубок сливной	
АБГ042.030	Корпус	
АБГ042.010 СБ	Поддон. Сборочный чертеж	10
АБГ042.011	Ребро	11
АБГ042.014	Ребро	
АБГ042.018	Ребро	
АБГ042.017	Кольцо	
АБГ042.016	Конус	12
АБГ042.013	Обечайка	
АБГ042.015	Фланец нижний	
АБГ042.012	Фланец верхний	
АБГ042.021	Патрубок	13
АБГ042.020 СБ	Патрубок сливной. Сборочный чертеж	13
АБГ042.114	Втулка	
АБГ042.113	Ось	
АБГ042.030 СБ	Корпус. Сборочный чертеж	14,15
АБГ042.033	Плита	16
АБГ042.061	Лист	
АБГ042.060 СБ	Патрубок. Сборочный чертеж	
АБГ042.060	Патрубок	
АБГ042.039	Ребро	17
АБГ042.036	Фланец	
АБГ042.038	Фланец	
АБГ042.043	Обечайка	18
АБГ042.042	Ребро	
АБГ042.037	Труба	
АБГ042.150	Электродвигатель	
АБГ042.044	Пластина	19
АБГ042.045	Косынка упорная	
АБГ042.041	Обечайка	
АБГ042.040 СБ	Трубопровод. Сборочный чертеж	20
АБГ042.052	Труба	
АБГ042.049	Труба	
АБГ042.048	Труба	21
АБГ042.051	Труба	
АБГ042.047	Заглушка	

Обозначение	Наименование	Стр.
АБГ042.040	Трубопровод	21
АБГ042.050	Стакан	22
АБГ042.055	Фланец	
АБГ042.056	Труба	
АБГ042.050СБ	Стакан. Сборочный чертеж	
АБГ042.070	Люк смотровой	23
АБГ042.080	Крышка	
АБГ042.090	Защелка	
АБГ042.100	Винт прижимной	
АБГ042.070СБ	Люк смотровой. Сборочный чертеж	24
АБГ042.071	Ось	25
АБГ042.072	Прокладка	
АБГ042.073	Косынка	
АБГ042.074	Дуга	
АБГ042.080СБ	Крышка. Сборочный чертеж	26
АБГ042.085	Лист	
АБГ042.081	Рамка	27
АБГ042.082	Ручка	
АБГ042.083	Бобышка	
АБГ042.084	Петля	
АБГ042.091	Полоса	28
АБГ042.090СБ	Защелка. Сборочный чертеж	
АБГ042.102	Винт	
АБГ042.100СБ	Винт прижимной. Сборочный чертеж	

Обозначение	Наименование	Стр
АБГ042.110	Шарнир	29
АБГ042.120	Плита	
АБГ042.130	Ротор	
АБГ042.133	Кольцо нижнее	
АБГ042.110СБ	Шарнир. Сборочный чертеж	30
АБГ042.111	Ребро	31
АБГ042.112	Ушко	
АБГ042.122	Уголок	32
АБГ042.123	Косынка	
АБГ042.121	Плита	
АБГ042.120СБ	Плита. Сборочный чертеж	
АБГ042.130СБ	Ротор. Сборочный чертеж	33
АБГ042.131	Кольцо верхнее	34
АБГ042.135	Ступица	
АБГ042.134	Лопатка	
АБГ042.132	Конус	
АБГ042.140	Узел подшипниковый	35
АБГ042.144	Крышка	
АБГ042.149	Планка стопорная	
АБГ042.140СБ	Узел подшипниковый. Сборочный чертеж	36
АБГ042.141	Шкив	37
АБГ042.143	Вал	
АБГ042.142	Втулка	38
АБГ042.145	Прокладка	
АБГ042.148	Крышка	

Обозначение	Наименование	Стр.
А6Г042.146	Втулка	38
А6Г042.147	Корпус	39
А6Г042.160	Патрубок телескопический	40
А6Г042.170	Воздуховод	
А6Г042.180	Маслопровод	
А6Г042.190	Маслопровод	
А6Г042.164	Скоба	41
А6Г042.165	Ребро	
А6Г042.150СБ	Патрубок телескопический. Сборочный чертеж	
А6Г042.161	Корпус	42
А6Г042.162	Обечайка	
А6Г042.163	Полукольцо	
А6Г042.173	Захват	
А6Г042.174	Ушко	43
А6Г042.171	Обечайка	
А6Г042.170СБ	Воздуховод. Сборочный чертеж.	
А6Г042.172	Фланец	44
А6Г042.183	Ниппель	
А6Г042.008	Штуцер	
А6Г042.182	Гайка накидная	
А6Г042.191	Труба	45
А6Г042.181	Труба	
А6Г042.190СБ	Маслопровод. Сборочный чертеж.	
А6Г042.180СБ	Маслопровод. Сборочный чертеж.	

1800 Гридр 28.10.82г

В настоящем выпуске приведены рабочие чертежи аспиратора СИОТ·№5.

Технические характеристики, данные для подбора, указания по монтажу и эксплуатации приведены в выпуске 0.

Аспираторы СИОТ предназначены для очистки вентиляционного воздуха от влажной пыли и могут применяться для различного оборудования, узлов и трактов, характеризующихся одновременным выделением пара и пыли (влажной пыли).

Аспиратор СИОТ является агрегатом, четающим в себе функции мокрого пыле уловителя и побудителя тяги. Он размещается, как правило, на крышках укрытий мест выделения пыли и пара

Аспиратор СИОТ представляет собой аппарат коническо-цилиндрической формы с вмонтированным в него вентиляторным колесом диагонального типа.

Задний (верхний) диск рабочего колеса вентилятора - конус с углом при вершине 120°, на который во время работы подается вода. Диск снабжен сливным буртиком специальной конструкции, исключающим возможность попадания воды на лопатки колеса и технологическое оборудование во время остановки аппарата.

1801 Гридр 28.10.82г

Изм.	Лист	№ докум.	Подп.	Дата
Разраб.		Фрадкин		06.81
Пров.		Шамирская		06.81
Рук.гр.		Шамирская		06.81
Н.контр.		Мерзлякова		06.81
Утв.		Спиридонов		06.81

А6Г042.000ТО

Аспиратор СИОТ №5

Техническое описание

Лит.	Лист	Листов
Н	1	3

Госстрой СССР
Сантехпроект
г. Москва

Копировал

Формат 11

В подшипниковом узле для уплотнения вала использованы двухрядные манжеты и, кроме того, предусмотрена возможность подкачки смазки во время работы аспиратора. Для защиты подшипникового узла и приводных ремней от влияния влажной транспортируемой среды, они помещены в Г-образную трубу.

Нижняя часть аспиратора (поддон) имеет днище, служащее одновременно входным патрубком вентилятора. Шарнирное соединение поддона с корпусом аспиратора позволяет откидывать корпус для обеспечения доступа к рабочему колесу при обслуживании и ремонте аспиратора. Для этих же целей служат и смотровые люки. Телескопическое соединение верхних частей аппарата позволяет ускорить процесс подготовки аспиратора к ремонту и обслуживанию.

Аспирируемый воздух из полости укрытия через всасывающий патрубок проходит через ротор (рабочее колесо), где получает вращательное движение, а затем поступает в полость аппарата. Вода, подаваемая сверху на задний диск колеса, сходит с него в виде тонкодисперсных капель, которые пронизывают поток запыленного воздуха, отбрасываются на внутреннюю стенку корпуса и образуют на ней вспененный вращающийся слой.

Центробежная промывка воздуха водой и интенсивное вращение запыленного потока обеспечивает выделение пыли из воздуха и осаждение ее на смоченной поверхности корпуса агрегата. Образующийся шлам стекает на днище поддона и с него в шламоотводящий патрубок. Очищенный воздух через выхлопную трубу удаляется в атмосферу.

Технические данные аспиратора СИОТ №5:
диаметр рабочего колеса, м - 0,5;
окружная скорость колеса, м/с - 38;
производительность, м³/ч - 7410;
рекомендуемый расход воды, м³/ч - 2,3÷3,0;
установочная мощность, кВт - 7,5
полное давление, создаваемое аспиратором, Па (кгс/м²) - 150÷200 (15÷20)
степень очистки - 98÷99%

При изготовлении аспираторов следует руководствоваться следующими требованиями:

1. Заготовки из листового и фасонного проката должны быть очищены от загрязнений, окалины, следов коррозии, заусенцев и других дефектов способом, не понижающим его прочность.

2. Заготовки следует править, а острые кромки притупить.

3. Гнутые детали из проката не должны иметь трещин, надрывов и короблений.

4. При вытяжке и вырубке деталей из листового проката в местах перегиба и по периметру вырубки не допускается утяжка металла свыше 1/3 его начальной толщины.

5. В случае коробления узлов при сварке допускается производить их правку до размеров, указанных на чертежах.

6. Заварка дефектных участков сварного шва должна производиться тем же методом и с использованием тех же сварочных материалов, которыми выполнялась сварка данного шва.

7. Резьба должна быть полной, не иметь искаженного профиля. На концах резьбы должны быть заходные фаски. Не допускаются местные срывы резьбы общей протяженностью более половины витка. На заходных частях резьбы заусенцы, загибы и другие дефекты не допускаются.

8. Резьба должна соответствовать СТ СЭВ 182-75 в пределах допусков 8g и 7H по СТ СЭВ 640-77, шероховатость поверхности - не более Ra 6,3 по ГОСТ 2789-73

9. Размеры и допуски размеров шпоночных пазов по ГОСТ 23360-78.

10. Очистка поверхности узлов и деталей перед покрытием должна быть не ниже 2 степени очистки от окислов по ГОСТ 9.402-80.

11. Лакокрасочные покрытия должны соответствовать VI классу по ГОСТ 9.032-74.

Тип покрытия наружных поверхностей аспиратора должен указываться в проекте.

12. На внутренние поверхности аспиратора должно наноситься водостойкое покрытие, имеющее, кроме того, достаточную стойкость в среде аспирируемого воздуха, например: лак ХС-76 с 10% добавкой алюминиевой пудры по грунтовке ХС-010 ГОСТ 9355-60.

13. Покрытию не подлежат посадочные поверхности, покупные изделия, имеющие окраску, приводные ремни.

14. Все металлические неокрашенные поверхности аспиратора должны быть, в случае необходимости, подвергнуты консервации средствами временной защиты для изделий группы II-1 по ГОСТ 9.014-78.

15. После сборки аспиратор необходимо подвергнуть обкатке, для чего установить его на деревянные брусья высотой 150-200 мм, закрепить на них и обкатать аппарат в течение 6 часов.

Задевание движущихся частей за неподвижные, перегрев подшипникового узла и электродвигателя, утечка смазки не допускаются.

16. Рабочее колесо (ротор) аспиратора должно выдерживать без разрушения вращение с частотой, превышающей на 10% рабочую частоту в течение 10 мин.

17. Перед транспортированием необходимо:

1) отверстия для воды, шлама и смазки заглушить деревянными пробками;

2) верхний и нижний фланцы аспиратора закрыть рубероидом для предотвращения попадания влаги и загрязнений;

3) приводные ремни должны быть сняты и надежно закреплены внутри аппарата.

Изм.	Лист	N докум.	Подп.	Дата	А6 Г042.000 ТО	Лист 3

Копировал Формат 12

1801 Бриц 28.10.82г.

Выпуск 1-2

Серия 5.904-15

Формат	Зона	Поз.	Обозначение	Наименование	Кол.	Примечание
				Документация		
22			А6Г041.000 СБ	Сборочный чертеж		
				Сборочные единицы		
11		1	А6Г042.010	Поддон	1	
11		2	А6Г042.030	Корпус	1	
11		3	А6Г042.070	Люк смотровой	2	
11		4	А6Г042.110	Шарнир	1	
11		5	А6Г042.120	Плита	1	
11		6	А6Г042.130	Ротор	1	
11		7	А6Г042.140	Узел подшипниковый	1	
11		8	А6Г042.150	Электродвигатель	1	
11		9	А6Г042.160	Патрубок		
				телескопический	1	
11		10	А6Г042.170	Воздуховод	1	
11		11	А6Г042.180	Маслопровод	1	
11		12	А6Г042.190	Маслопровод	1	
				Детали		
11		16	А6Г042.001	Винт натяжной	2	
12		17	А6Г042.002	Шкив	1	

Инв. № подл. | Подп. и дата | Взам. инв. № | Инв. № дубл. | Подп. и дата

Подп. и дата 28.10.83

А6Г042.000

Изм.	Лист	№ докум.	Подп.	Дата
Разраб.		Брукова		
Пров.		Фрадкин		
Рук. гр.		Фрадкин		
Н. контр.				
Утв.				

Аспиратор СИОТ №5

Лит.	Лист	Листов
А	1	2

Госстрой СССР
Сантехпроект
г. Москва

Копировал Формат 11

Формат	Зона	Поз.	Обозначение	Наименование	Кол.	Примечание
11		18	А6Г042.003	Шайба торцевая	1	
11		19	А6Г042.004	Планка стопорная	1	
11		20	А6Г042.005	Прокладка	1	
11		21	А6Г042.006	Прокладка	1	
11		22	А6Г042.007	Крышка	1	
11		23	А6Г042.008	Штуцер	4	
				Стандартные изделия		
				Болты ГОСТ 7798-70		
		24		М6×20.36.016	6	
		25		М8×25.36.016	1	
		26		М10×35.36.016	6	
		27		М12×40.36.016	16	
		28		М16×50.36.016	4	
				Гайки ГОСТ 5915-70		
		31		М12.4.016	16	
		32		М16.4.016	10	
				Шайбы ГОСТ 6402-70		
		35		6.65Г.016	6	
		36		10.65Г.016	6	
		37		12.65Г.016	16	
		40		Масленка 1.3.ц6		
				ГОСТ 19853-74	1	
		41		Ремень Б-1800Т		
				ГОСТ 1284-68	6	

Инв. № подл. | Подп. и дата | Взам. инв. № | Инв. № дубл. | Подп. и дата

Подп. и дата 28.10.83

1303

Изм.	Лист	№ докум.	Подп.	Дата

А6Г042.000

4а

Лист 2

Копировал Формат 11

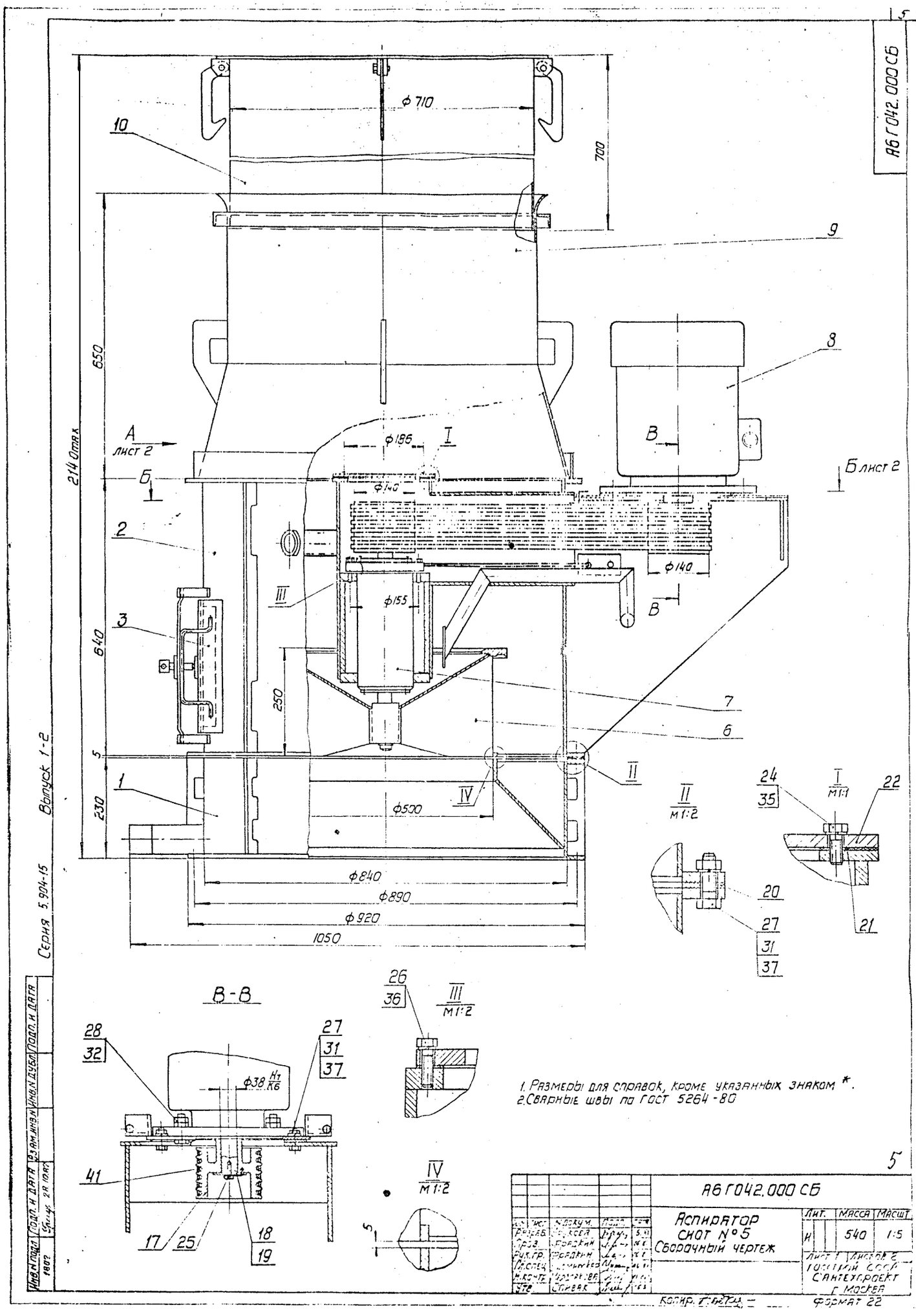

А6 Г042.000 СБ
Серия 5.904-15
Выпуск 1-2
Инв.№ подл. 1802
Подп. и дата
Взам. инв.№
Инв.№ дубл.
Подп. и дата
ф 710
700
650
640
230
214 Отах
250
ф 186
ф 140
ф 155
ф 500
ф 840
ф 890
ф 920
1050
А лист 2
Б лист 2
В-В
ф38 Н7/К6
1. Размеры для справок, кроме указанных знаком *.
2. Сварные швы по ГОСТ 5264-80
А6 Г042.000 СБ
Аспиратор
СИОТ № 5
Сборочный чертеж
Лит. Масса Масшт.
И 540 1:5
Лист 1 Листов 2
Госстрой СССР
Сантехпроект
г. Москва
Формат 22

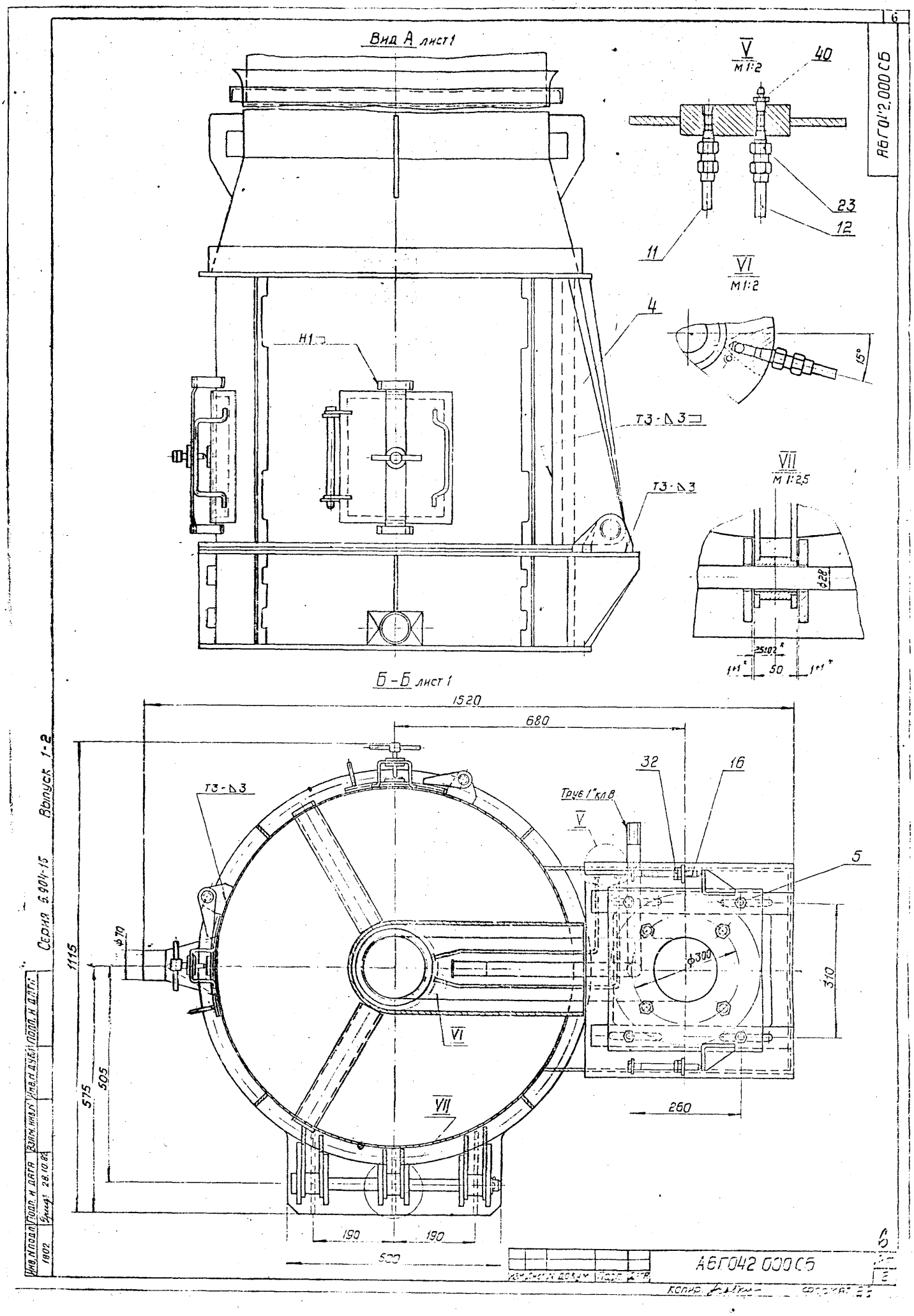

Вид А лист 1
V
М 1:2
40
23
12
11
VI
М 1:2
15°
4
Н1
Т3-Δ3
Т3-Δ3
VII
М 1:2,5
ф28
25±0,2
1+1
50
1+1
Б-Б лист 1
1520
680
32
16
Т3-Δ3
Труб 1" кл 8
V
5
ф70
1115
ф300
310
VI
505
575
VII
260
190
190
500
Серия 5.904-15 Выпуск 1-2
Инв. N подл. 1802
Подп. и дата
Взам. инв. N
Инв. N дубл.
Подп. и дата
Чертеж 28.10.82
А6Г042 000 СБ

А6Г042.001

12,5 (√)

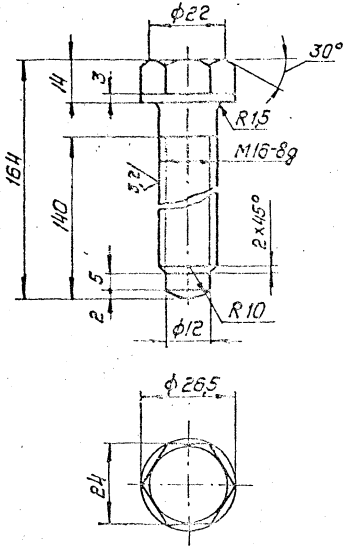

Неуказанные предельные отклонения размеров: $-t_2$; $\pm\frac{t_2}{2}$

Изм.	Лист	№ докум.	Подп.	Дата
Разраб.		Меднова		5.2.81
Пров.		Брукова		2.81
Рук.гр.		Фрадкин		16.81
Н.контр.		Мерзлякова		
Утв.		Ушомирская		

А6Г042.001

Винт натяжной

Лит.	Масса	Масшт.
И	0,28	1:1

Лист | Листов 1

Сталь 35 ГОСТ 1050-74

Госстрой СССР
Сантехпроект
г. Москва

Копировал

Формат 11

Инв. N подл. 1804 | Подп. и дата Гриф 28.10.82 | Взам. инв. N | Инв. N дубл. | Подп. и дата

А6Г042.005

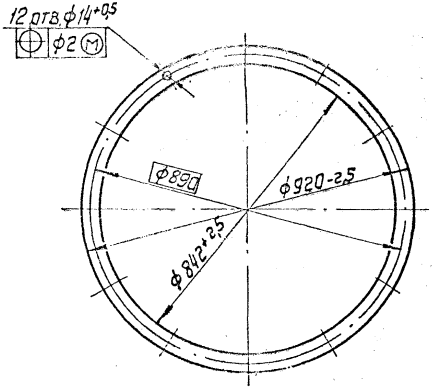

Изм.	Лист	№ докум.	Подп.	Дата
Разраб.		Меднова		5.2.81
Пров.		Брукова		2.81
Рук.гр.		Фрадкин		16.81
Н.контр.		Мерзлякова		
Утв.		Ушомирская		

А6Г042.005

Прокладка

Лит.	Масса	Масшт.
И	0,3	1:10

Лист | Листов 1

Пластина I, лист, ТМКЦ-М-5
ГОСТ 7338-77

Госстрой СССР
Сантехпроект
г. Москва

Копировал:

Формат 11

Инв. N подл. 1808 | Подп. и дата Гриф 28.10.82 | Взам. инв. N | Инв. N дубл. | Подп. и дата

Серия 5.904-15 Выпуск 1-2

А6Г042.003

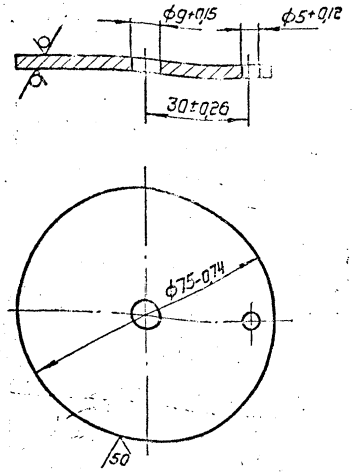

Изм.	Лист	№ докум.	Подп.	Дата
Разраб.		Меднова		5.2.81
Пров.		Брукова		2.81
Рук. гр.		Фрадкин		11.81
Н. контр.		Мерзлякова		06.81
Утв.		Ушомирская		06.81

Шайба торцевая

Лист Б4 ГОСТ 19903-74 ВСт3 ГОСТ 14637-79

Лит	Масса	Масшт.
И	0,14	1:1

Лист | Листов 1

Госстрой СССР Сантехпроект г. Москва

Инв. № подл. 1205 | Подп. и дата Ирина 28.10.82 | Взам. инв. № | Инв. № дубл. | Подп. и дата

Копировал: Формат 11

А6Г042.004

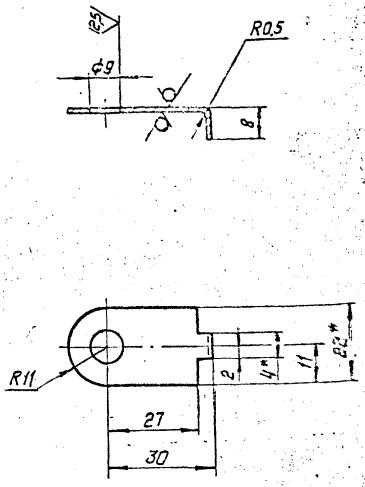

1.* Размеры для справок

2. Неуказанные предельные отклонения размеров: $+t_2$; $-t_2$; $\pm\frac{t_2}{2}$.

7а

Изм.	Лист	№ докум.	Подп.	Дата
Разраб.		Меднова		5.2.81
Пров.		Брукова		2.81
Рук. гр.		Фрадкин		11.81
Н. контр.		Мерзлякова		06.81
Утв.		Ушомирская		06.81

Планка стопорная

Лист Б.05 ГОСТ 19903-74 4-II-ВСт3 ГОСТ 16523-70

Лит	Масса	Масшт.
И	0,0018	1:1

Лист | Листов 1

Госстрой СССР Сантехпроект г. Москва

Инв. № подл. | Подп. и дата Ирина 28.10.82 | Взам. инв. № | Инв. № дубл. | Подп. и дата

Копировал: Формат 11

А6Г042.002

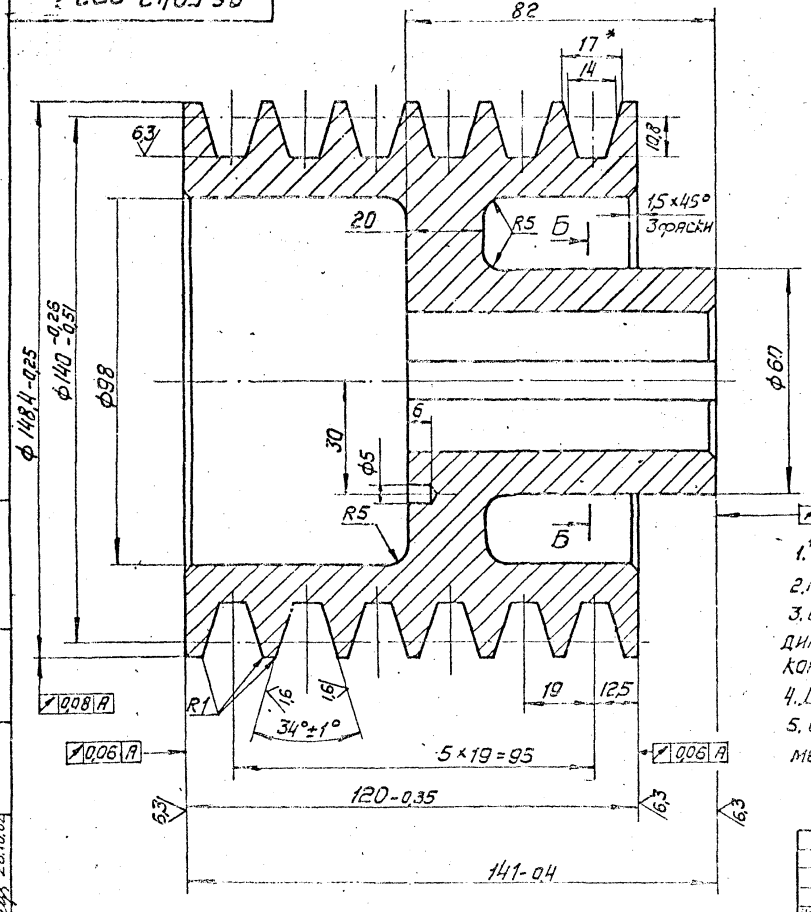

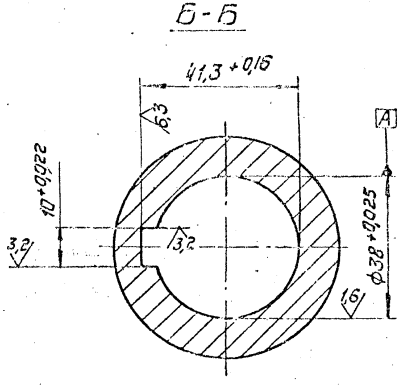

1. *Размер для справок
2. Неуказанные предельные отклонения размеров: $+t_2$; $-t_2$; $\pm t_2/2$
3. Биение конусной рабочей поверхности канавки шкива на диаметре $140^{-0,26}_{-0,51}$, измеренное перпендикулярно образующей конуса, не более 0,21 мм.
4. Допускаемый дисбаланс 3 г.м.
5. Остальные технические требования, правила приемки, методы испытания по ГОСТ 20898-75.

Изм.	Лист	№ докум.	Подп.	Дата	А6Г042.002			
Разраб.		Брукова		5.81	Шкив	Лит.	Масса	Масшт.
Пров.		Фрадкин		11.80		И	9,3	1:1
Рук. гр.		Фрадкин		11.81		Лист	Листов 1	
Н. контр.		Мерзлякова		06.81	Ст. 3 ГОСТ 380-71	Госстрой СССР Сантехпроект г. Москва		
Утв.		Ушомирская		06.81				

Копировал

Формат 12

Инв. № подл.	Подп. и дата	Взам. инв. №	Инв. № дубл.	Подп. и дата
1805	Гриф 28.10.82			

Серия 5.904-15 Выпуск 1-2

АБГ042.007

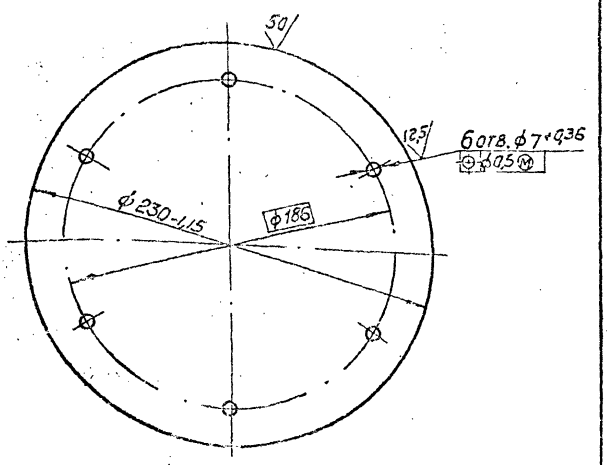

Изм.	Лист	№ докум.	Подп.	Дата
Разраб.		Брукова		5.81
Пров.		Фрядкин		11.81
Рук. гр.		Фрядкин		11.81
Н. контр.		Мерзлякова		11.81
Утв.		Чуомнская		11.81

АБГ042.007

Крышка

Лит.	Масса	Масшт.
И	1,95	1:2

Лист | Листов 1

Госстрой СССР Сантехпроект г. Москва

Лист 58.0 ГОСТ 19903-74
ВСт.3 ГОСТ 14637-79

Копировал Формат 11

Инв. № подл. | Подп. и дата | Взам. инв. № | Инв. № дубл. | Подп. и дата

Шифр 28.10.82

1610

АБГ042.006

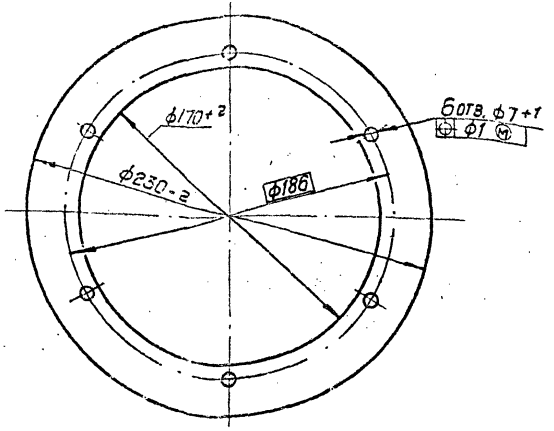

8а

Изм.	Лист	№ докум.	Подп.	Дата
Разраб.		Брукова		5.81
Пров.		Фрядкин		11.81
Рук. гр.		Фрядкин		11.81
Н. контр.		Мерзлякова		11.81
Утв.		Чуомнская		11.81

АБГ042.006

Прокладка

Лит.	Масса	Масшт.
И	0,06	1:2

Лист | Листов 1

Госстрой СССР Сантехпроект г. Москва

Пластина I, лист ТМКЦ-М-2 ГОСТ 7338-77

Копировал Формат 11

Инв. № подл. | Подп. и дата | Взам. инв. № | Инв. № дубл. | Подп. и дата

Шифр 28.10.82

1609

Формат	Зона	Поз.	Обозначение	Наименование	Кол.	Примечание
				Документация		
22			АБГ042.010 СБ	Сборочный чертеж		
				Сборочные единицы		
11		1	АБГ042.020	Патрубок сливной	1	
				Детали		
11		2	АБГ042.011	Ребро	1	
11		3	АБГ.042.012	Фланец верхний	1	
11		4	АБГ.042.013	Обечайка	1	
11		5	АБГ042.014	Ребро	6	
11		6	АБГ042.015	Фланец нижний	1	
11		7	АБГ042.016	Конус	1	
11		8	АБГ042.017	Кольцо	1	
11		9	АБГ042.018	Ребро	1	
		10	-01	Ребро	2	

Инв. № подл. | Подп. и дата | Взам. инв. № | Инв. № дубл. | Подп. и дата

28.10.82

Изм.	Лист	№ докум.	Подп.	Дата
Разраб.		Меднова		28.10
Пров.		Брукова		5.81
Рук. гр.		Фрадкин		06.11
Н. контр.		Мерзлякова		06.11
Утв.		Чшомирская		06.11

АБГ042.010

Поддон

Лит.	Лист	Листов
И		1

Госстрой СССР Сантехпроект г. Москва

Копировал

Формат А4

Формат	Зона	Поз.	Обозначение	Наименование	Кол.	Примечание
				Документация		
11			АБГ042.020 СБ	Сборочный чертеж		
				Детали		
11		1	АБГ042.021	Патрубок	1	
64		2	АБГ042.022	Труба		
				Труба 70×4 ГОСТ 8734-75 / Б20 ГОСТ 8733-74		
				L=50-0,62	1	0,33 кг

Инв. № подл. | Подп. и дата | Взам. инв. № | Инв. № дубл. | Подп. и дата

28.10.82

Изм.	Лист	№ докум.	Подп.	Дата
Разраб.		Меднова		28.10
Пров.		Брукова		5.81
Рук. гр.		Фрадкин		06.11
Контр.		Мерзлякова		06.11
Утв.		Чшомирская		06.11

АБГ042.020

Патрубок сливной

Лит.	Лист	Листов
И		1

Госстрой СССР Сантехпроект г. Москва

Копировал

Формат А4

Выпуск 1-2

Серия 5.904-15

Формат	Зона	Поз.	Обозначение	Наименование	Кол.	Примечание
				Документация		
22			А6Г042.030 СБ	Сборочный чертеж		
				Сборочные единицы		
11		1	А6Г042.040	Трубопровод	1	
11		2	А6Г042.050	Стакан	1	
11		3	А6Г042.060	Патрубок	1	
				Детали		
11		4	А6Г042.015	Фланец нижний	1	
Б4		5	А6Г042.031	Ребро		
				Лист Б4.0 ГОСТ19903-74 / ВСт.3 ГОСТ14637-79		
				130-1 × 460-1,55	1	1,88 кг
Б4		6	А6Г042.032	Заглушка		
				Лист Б4.0 ГОСТ19903-74 / ВСт3 ГОСТ14637-79		
				8-0,36 × 210-1,15	1	0,05 кг
11		7	А6Г042.033	Плита	1	
Б4		8	А6Г042.034	Полоса		
				Лист Б8.0 ГОСТ19903-74 / ВСт.3 ГОСТ14637-79		
				50-0,62 × 470-1,55	2	1,48 кг

Инв. N подл. 1825 | Подп. и дата Гриндз 28.10.82 | Взам. инв. N | Инв. N дубл. | Подп. и дата

Изм.	Лист	№ докум.	Подп.	Дата
Разраб.		Брукова		5.81
Пров.		Фрадкин		06.81
Рук. гр.		Фрадкин		06.81
Н. контр.		Мерзлякова		06.81
Утв.		Спивак		06.81

А6Г042.030

Корпус

Лит	Лист	Листов
Н	1	2

Госстрой СССР
Сантехпроект
г. Москва

Копировал

Формат 11

Формат	Зона	Поз.	Обозначение	Наименование	Кол.	Примечание
Б4		9	А6Г042.035	Труба опорная		
				Труба 57×3 ГОСТ8732-78 / Б10 ГОСТ8731-74		
				L = 325-1,4	2	1,3 кг
11		10	А6Г042.036	Фланец	1	
11		11	А6Г042.037	Труба	1	
11		12	А6Г042.038	Фланец	1	
12		13	А6Г042.039	Ребро	1	
		14	-01	Ребро	1	
11		15	А6Г042.041	Обечайка	1	
11		16	А6Г042.042	Ребро	4	
11		17	А6Г042.043	Обечайка	1	
11		18	А6Г042.044	Пластина	1	
11		19	А6Г042.045	Косынка упорная	2	
				Стандартные изделия		
		20		Гайка М16.4.016 / ГОСТ 5915-70	2	

Инв. N подл. 1825 | Подп. и дата Гриндз 28.10.82 | Взам. инв. N | Инв. N дубл. | Подп. и дата

Изм.	Лист	N докум.	Подп.	Дата

А6Г042.030 9а

Лист 2

Копировал

Формат 11

А6Г042.010СБ

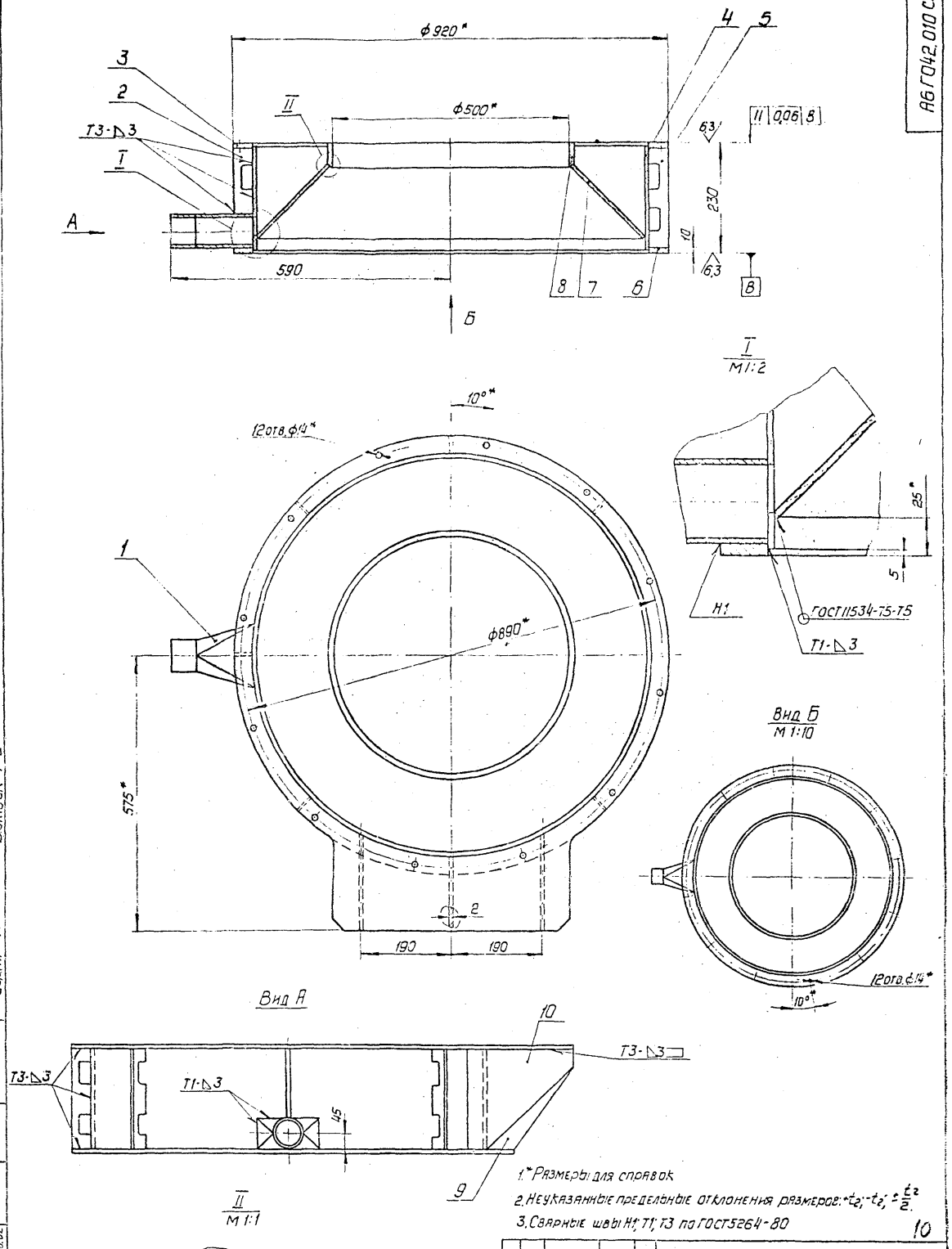

1.* Размеры для справок

2. Неуказанные предельные отклонения размеров: $+t_2$; $-t_2$; $\pm\frac{t_2}{2}$.

3. Сварные швы Н1; Т1; Т3 по ГОСТ5264-80

10

Изм.	Лист	N докум.	Подп.	Дата	А6Г042.010СБ			
Разраб.		Медкова			Поддон Сборочный чертеж	Лит.	Масса	Масштаб
Пров.		Брукова				Н	71,5	1:5
Рук.гр.		Фрадкин				Лист	Листов 1	
Н.спец.		Шомиловская				Госстрой СССР Сантехпроект г. Москва		
Н.контр.		Мердзякова						
Утв.		Сливак						

Копировал

Формат 22

Серия 5.904-15 Выпуск 1-2

Инв.№ подл.	Подп. и дата	Взам.инв.№	Инв.№ дубл.	Подп. и дата
1813	Бусифл 28.10.82			

АБГ042.011

12,5

Вид А
М 1:1

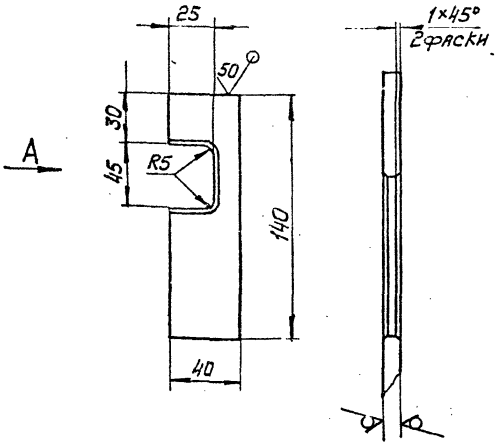

Неуказанные предельные отклонения размеров: $\pm t_2$; $-t_2$; $\pm \frac{t_2}{2}$

Изм.	Лист	N докум.	Подп.	Дата	АБГ042.011		
Разраб.		Медмова		4.81	Ребро	Лит.	Масса 0,14	Масшт. 1:2
Пров.		Брукова		4.81		И		
Рук.гр.		Фрадкин		4.81		Лист	Листов 1
Н.контр.		Мерзлякова		4.81	Лист 64.0 ГОСТ 19903-74 / Вст.3 ГОСТ 14637-79	Госстрой СССР Сантехпроект г. Москва	
Утв.		Чиомирская		4.81			

Инв.№ подл. 1814 | Подп. и дата | Взам.инв.№ | Инв.№ дубл. | Подп. и дата

Копировал

Формат 11

АБГ042.014

11

12,5

Вид А
М 1:1

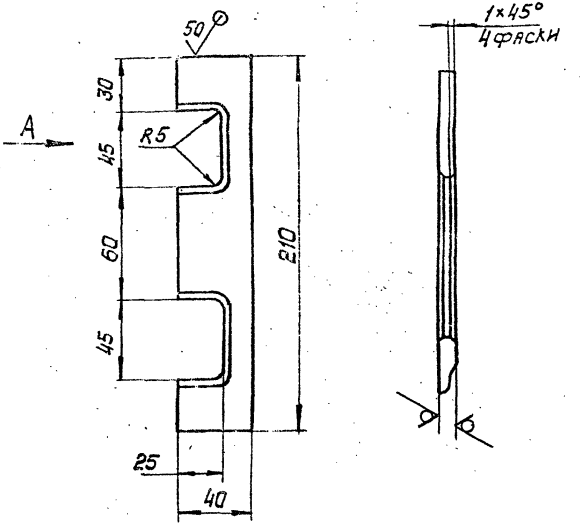

Неуказанные предельные отклонения размеров: $\pm t_2$; $-t_2$; $\pm \frac{t_2}{2}$

Изм.	Лист	N докум.	Подп.	Дата	АБГ042.014		
Разраб.		Медмова		4.81	Ребро	Лит.	Масса 0,19	Масшт. 1:2
Пров.		Брукова		4.81		И		
Рук.гр.		Фрадкин		4.81		Лист	Листов 1
Н.контр.		Мерзлякова		4.81	Лист 64.0 ГОСТ 19903-74 / Вст.3 ГОСТ 14637-79	Госстрой СССР Сантехпроект г. Москва	
Утв.		Чиомирская		4.81			

Инв.№ подл. 1817 | Подп. и дата | Взам.инв.№ | Инв.№ дубл. | Подп. и дата

Копировал

Формат 11

Серия 5.904-15 Выпуск 1-2

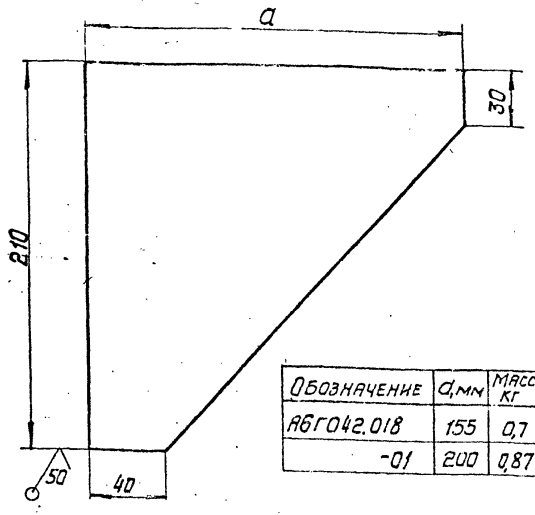

Обозначение	d, мм	Масса, кг
А6Г042.018	155	0,7
-01	200	0,87

Неуказанные предельные отклонения размеров: $-t_2$; $\pm\frac{t_2}{2}$

Изм.	Лист	N докум.	Подп.	Дата
Разраб.		Меднова		4.81
Пров.		Брукова		4.81
Рук.гр.		Фрадкин		06.81
Н.контр.		Мерзлякова		06.06.81
Утв.		Ушомирская		06.81

А6Г042.018

Ребро

Лит.	Масса	Масшт.
И	см. табл.	–

Лист | Листов 1

Лист Б 4,0 ГОСТ 19903-74 / В Ст.3 ГОСТ 14637-79

Госстрой СССР Сантехпроект г. Москва

Инв. N подл. 1821 | Подп. и дата 28.10.82 | Взам. инв. N | Инв. N дубл. | Подп. и дата

Копировал

Формат 11

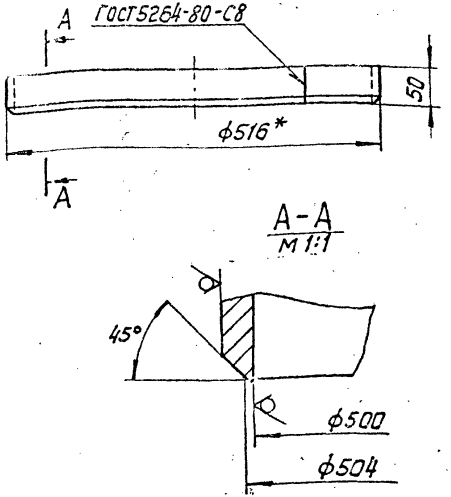

1.* Размер для справок

2. Неуказанные предельные отклонения размеров: $+t_2$; $-t_2$; $\pm\frac{t_2}{2}$

Изм.	Лист	N докум.	Подп.	Дата
Разраб.		Меднова		4.81
Пров.		Брукова		4.81
Рук.гр.		Фрадкин		06.81
Н.контр.		Мерзлякова		06.06.81
Утв.		Ушомирская		06.81

А6Г042.017 11а

Кольцо

Лит.	Масса	Масшт.
И	5	1:5

Лист | Листов 1

Лист Б 8,0 ГОСТ 19903-74 / В Ст.3 ГОСТ 14637-79

Госстрой СССР Сантехпроект г. Москва

Инв. N подл. 1820 | Подп. и дата 28.10.82 | Взам. инв. N | Инв. N дубл. | Подп. и дата

Копировал

Формат 11

А6Г042.016

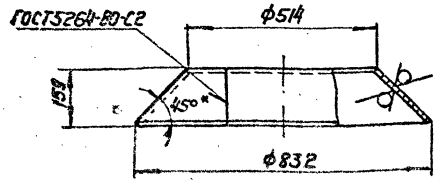

1. *Размер для справок

2. Неуказанные предельные отклонения размеров: $-t_2$.

Изм.	Лист	N докум.	Подп.	Дата
Разраб.		Меднова		5.81
Пров.		Брукова		5.81
Рук. гр.		Фрадкин		06.81
Н. контр.		Мерзлякова		06.81
Утв.		Ушомирская		06.81

Инв. N подл. 1819 | Подп. и дата 28.10.82 | Взам. инв. N | Инв. N дубл. | Подп. и дата

А6Г042.016

Конус

Лит.	Масса	Масшт.
И	14,9	1:10

Лист | Листов 1

Лист Б4,0 ГОСТ19903-74 / ВСт.3 ГОСТ14637-79

Госстрой СССР Сантехпроект г. Москва

Копировал

Формат 11

А6Г042.013

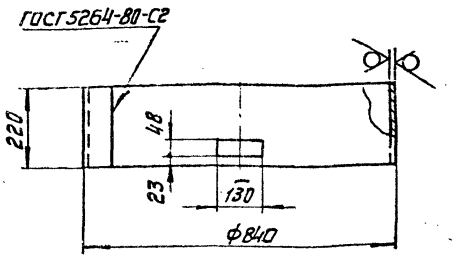

Неуказанные предельные отклонения размеров: $+t_2$; $-t_2$; $\pm\frac{t_2}{2}$.

12

Изм.	Лист	N докум.	Подп.	Дата
Разраб.		Меднова		5.81
Пров.		Брукова		5.81
Рук. гр.		Фрадкин		06.81
Н. контр.		Мерзлякова		06.81
Утв.		Ушомирская		06.81

Инв. N подл. 1816 | Подп. и дата 28.10.82 | Взам. инв. N | Инв. N дубл. | Подп. и дата

А6Г042.013

Обечайка

Лит.	Масса	Масшт.
И	17,9	1:10

Лист | Листов 1

Лист Б4,0 ГОСТ19903-74 / ВСт.3 ГОСТ14637-79

Госстрой СССР Сантехпроект г. Москва

Копировал

Формат 11

АБГ042.015

Серия 5.904-15 Выпуск 1-2

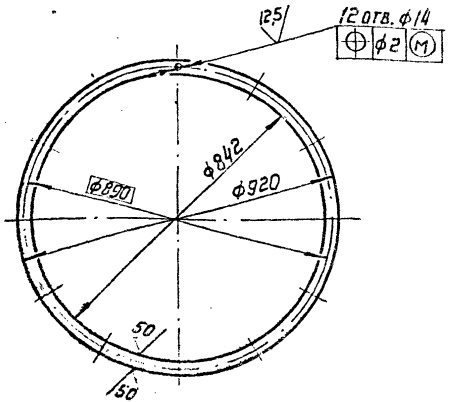

Неуказанные предельные отклонения размеров: $+t_2$; $-t_2$; $\pm\frac{t_2}{2}$.

Изм.	Лист	N докум.	Подп.	Дата
Разраб.	Медноva			5.81
Пров.	Брукова			5.81
Рук.гр.	Фрпдкин			06.81
Н.контр.	Мерзлякова			06.81
Утв.	Шиомирская			06.81

АБГ042.015

Фланец нижний

Лит.	Масса	Масшт.
И	10,1	1:10

Лист Б.12.ОГОСТ19903-74 В Ст.3 ГОСТ 14637-79

Госстрой СССР Сантехпроект г. Москва

Копировал Формат А1

Инв.№ подл. | Подп. и дата | Взам. инв.№ | Инв.№ дубл. | Подп. и дата

АБГ042.012

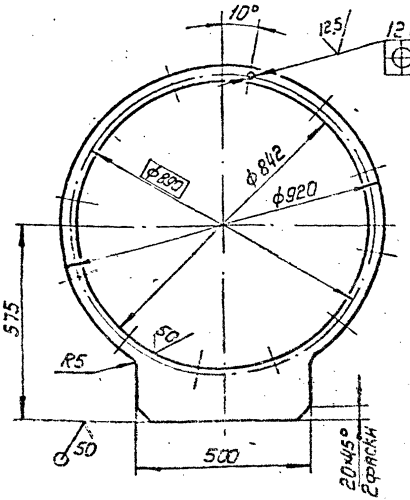

Неуказанные предельные отклонения размеров: $+t_2$; $-t_2$; $\pm\frac{t_2}{2}$.

12а

Изм.	Лист	N докум.	Подп.	Дата
Разраб.	Медноva			5.81
Пров.	Брукова			5.81
Рук.гр.	Фрпдкин			06.81
Н.контр.	Мерзлякова			06.81
Утв.	Шиомирская			06.81

АБГ042.012

Фланец верхний

Лит.	Масса	Масшт.
И	17	1:10

Лист Б.12.ОГОСТ19903-74 В Ст.3 ГОСТ 14637-79

Госстрой СССР Сантехпроект г. Москва

Копировал Формат А1

Инв.№ подл. | Подп. и дата | Взам. инв.№ | Инв.№ дубл. | Подп. и дата

А6Г042.020 СБ

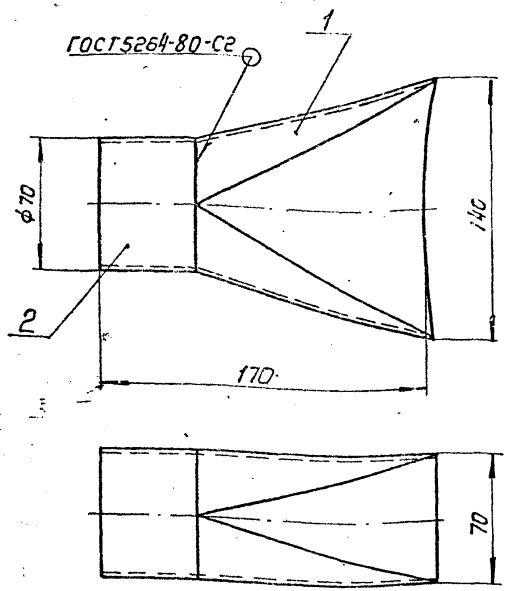

Размеры для справок

Изм.	Лист	N докум.	Подп.	Дата
Разраб.		Медкова		5.81
Пров.		Брукова		5.81
Рук.гр.		Фрадкин		06.81
Гл.спец.		Ушомирская		06.81
Н.контр.		Мерзлякова		06.81
Утв.		Спивак		06.81

Патрубок сливной
Сборочный чертеж

Лит.	Масса	Масшт.
И	1,8	1:2

Лист | Листов 1

Госстрой СССР
Сантехпроект
г. Москва

Инв.N подл. 1823 | Подп. и дата | Взам. инв.№ | Инв.N дубл. | Подп. и дата

Копировал

Формат 11

А6Г042.021

50 (√)

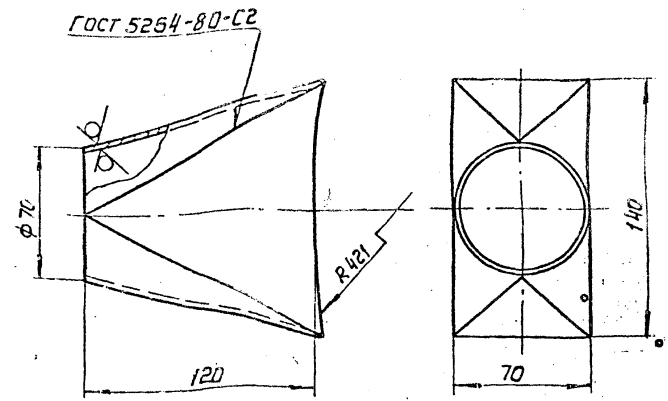

Неуказанные предельные отклонения размеров: $-t_2$; $\pm\frac{t_2}{2}$

Изм.	Лист	N докум.	Подп.	Дата
Разраб.		Медкова		5.81
Пров.		Брукова		5.81
Рук.гр.		Фрадкин		06.81
Н.контр.		Мерзлякова		06.81
Утв.		Ушомирская		06.81

Патрубок

Лит.	Масса	Масшт.
И	1,4	1:2

Лист | Листов 1

Лист Б4,0 ГОСТ 19903-74
В Ст.3 ГОСТ 14637-79

Госстрой СССР
Сантехпроект
г. Москва

Инв.N подл. 1824 | Подп. и дата | Взам. инв.N | Инв.N дубл. | Подп. и дата

Копировал

Формат 11

Серия 5.904-15 Выпуск 1-2

АБГ042. 114

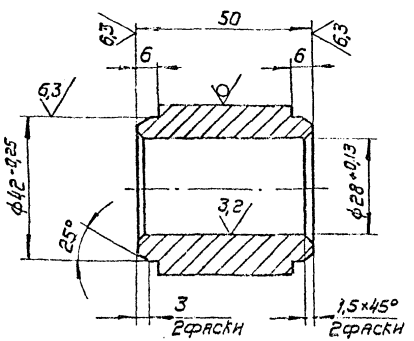

Неуказанные предельные отклонения размеров: $\pm t_2/2$.

Изм.	Лист	N докум.	Подп.	Дата
Разраб.		Медкова		5.81
Пров.		Брукова		5.81
Рук.гр.		Фрадкин		05.81
Н.контр.		Мерзлякова		05.81
Утв.		Шишмирская		06.81

Втулка

Лит.	Масса	Масшт.
И	0,48	1:1

Лист Листов 1

Круг В50 ГОСТ 2590-71 / Вст.3-II ГОСТ 535-79

Госстрой СССР Сантехпроект г. Москва

Копировал Формат А1

Инв.№ подл. | Подп. и дата | Взам.инв.№ | Инв.№ дубл. | Подп. и дата

1875 | 28.10.82

АБГ042. 113

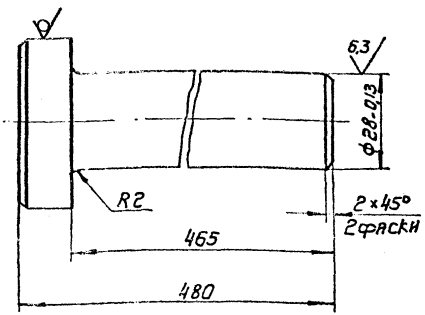

Неуказанные предельные отклонения размеров: $\pm t_2/2$.

13а

Изм.	Лист	N докум.	Подп.	Дата
Разраб.		Медкова		5.81
Пров.		Брукова		5.81
Рук.гр.		Фрадкин		05.81
Н.контр.		Мерзлякова		05.81
Утв.		Шишмирская		06.81

Ось

Лит.	Масса	Масшт.
И	2,5	1:1

Лист Листов 1

Круг В50 ГОСТ 2590-11 / Вст.3-II ГОСТ 535-79

Госстрой СССР Сантехпроект г. Москва

Копировал Формат А1

Инв.№ подл. | Подп. и дата | Взам.инв.№ | Инв.№ дубл. | Подп. и дата

1875 | 28.10.82

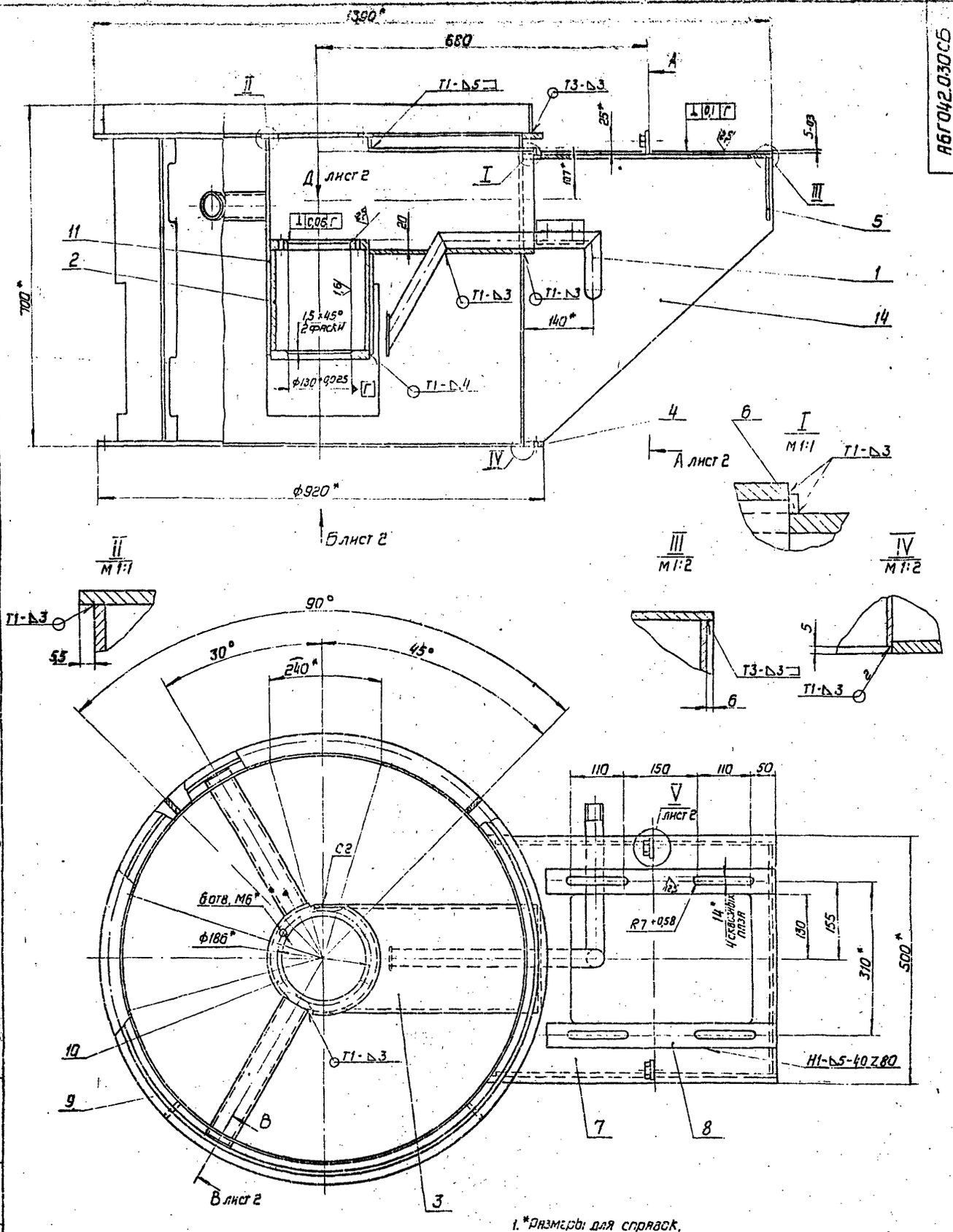

1. *Размеры для справок.
2. Неуказанные предельные отклонения размеров $\pm \frac{t_2}{2}$.
3. Сварные швы по ГОСТ 5264-80.

14

					АБГ042.030 СБ			
Изм.	Лист	N докум.	Подп.	Дата	Корпус Сборочный чертеж	Лит.	Масса	Масшт.
Разраб.		Брукова		5.11		Н	174	1:5
Пров.		Фрадкин		11		Лист 1	Листов 2	
Рук.гр.		Фрадкин		11		Госстрой СССР Сантехпроект г. Москва		
Гл.спец.		Чигирская		11				
Н.контр.		Мердаркова		11				
Утв.		Спивак		11				

Формат 22

Серия 5.904-15 Выпуск 1-2

Инв. № подл. 1926 | Подп. и дата | Взам. инв. № | Инв. № дубл. | Подп. и дата

А-А лист 1

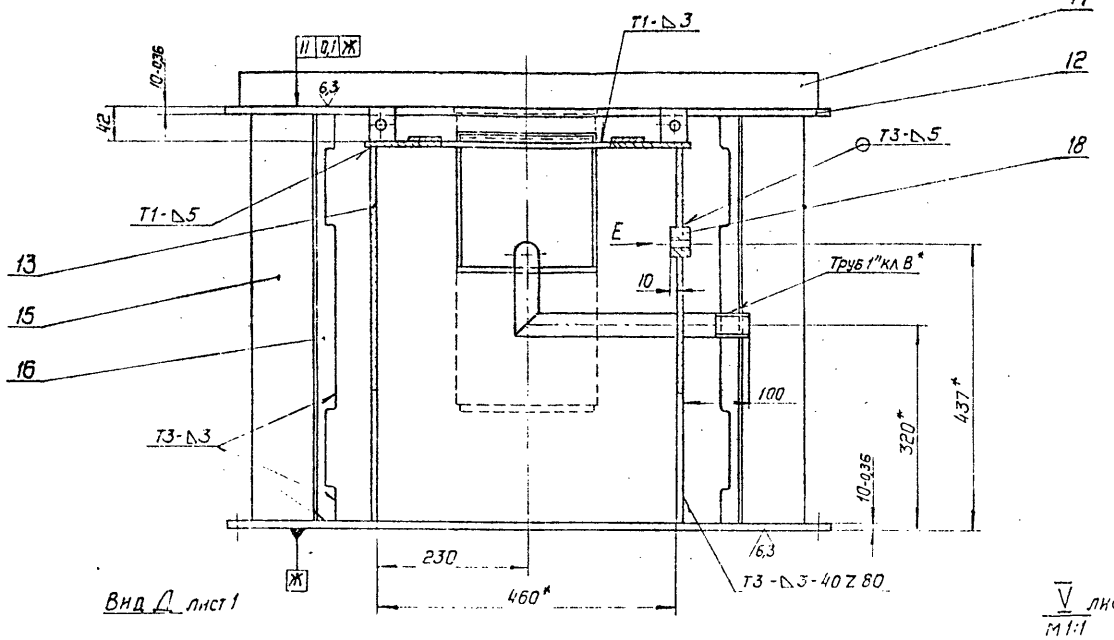

Вид Д лист 1

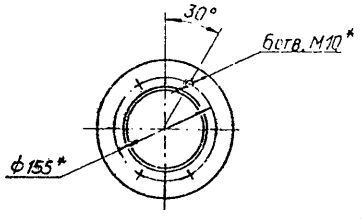

Вид Б лист 1

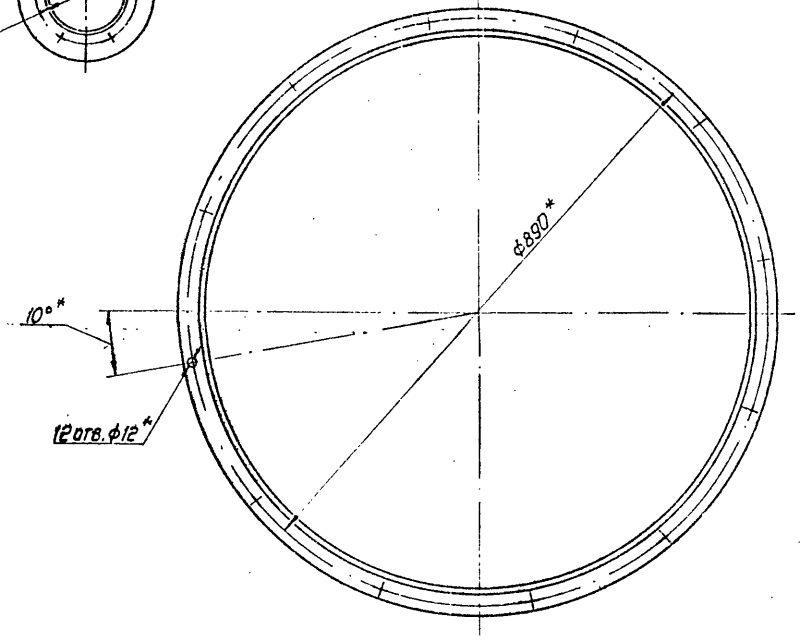

V лист 1
М1:1

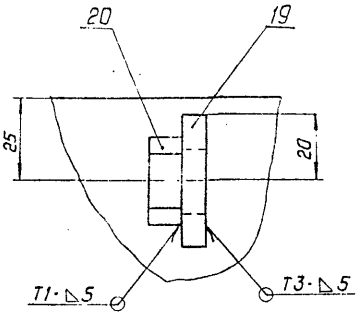

В – В повернуто лист 1
М 1:2

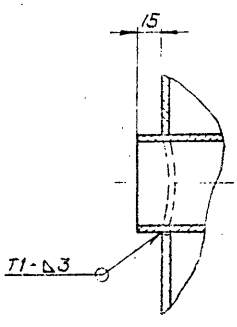

Вид Е
М1:2

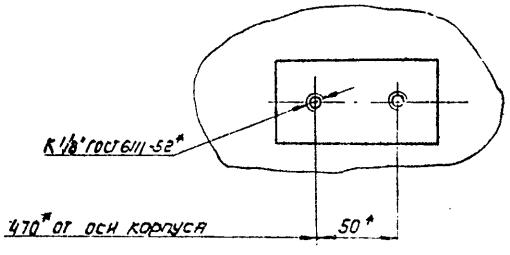

Серия 5.904-15 Выпуск 1-2

Инв.№ подл. | Подп. и дата | Взам.инв.№ | Инв.№ дубл. | Подп. и дата

А6 Г042.033

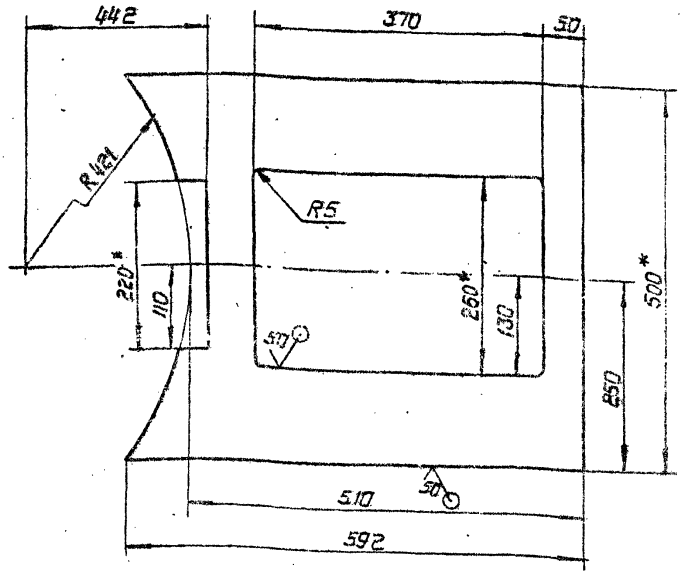

1. *Размеры для справок

2. Неуказанные предельные отклонения размеров: $+t_2; -t_2 \pm \frac{t_2}{2}$

Инв.N подл.	Подп. и дата	Взам.инв.№	Инв.N дубл.	Подп. и дата
1827	28.10.82			

Изм.	Лист	№ докум.	Подп.	Дата
Разраб.	Спиридоненко			5.81
Пров.	Брукова			5.81
Рук.гр.	Фрадкин			11.81
Н.контр.	Мерзлякова			05.06.81
Утв.	Уломинская			06.81

А6 Г042.033

Плита

Лит	Масса	Масшт.
И	11.4	1:5

Лист | Листов 1

Лист Б8,0 ГОСТ 19903-74 ВСт.3 ГОСТ 14637-79

Госстрой СССР Сантехпроект г. Москва

Копировал

А6 Г042.061

А6 Г042.061

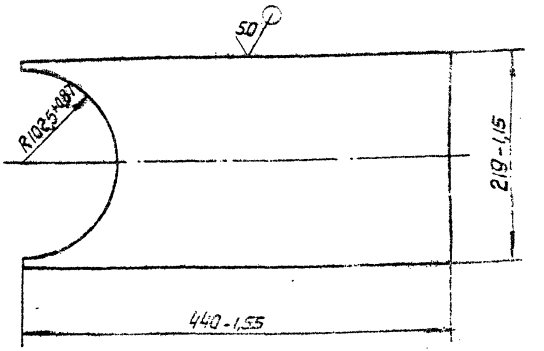

А6 Г042.061-01

Остальное - см. А6 Г042.061

М 1:5

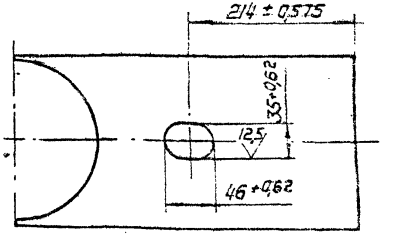

16

Инв.N подл.	Подп. и дата	Взам.инв.№	Инв.N дубл.	Подп. и дата
1850	29.10.82			

Изм.	Лист	№ докум.	Подп.	Дата
Разраб.	Спиридоненко			5.81
Пров.	Брукова			5.81
Рук.гр.	Фрадкин			06.81
Н.контр.	Мерзлякова			06.81
Утв.	Уломинская			06.81

А6 Г042.061

Лист

Лит.	Масса	Масшт.
И	4,4	1:4

Лист | Листов 1

Лист Б7,0 ГОСТ 19903-74 ВСт.3 ГОСТ 14637-79

Госстрой СССР Сантехпроект г. Москва

Копировал

Формат 11

Серия 5.904-15 Выпуск 1-2

А6Г042.060 СБ

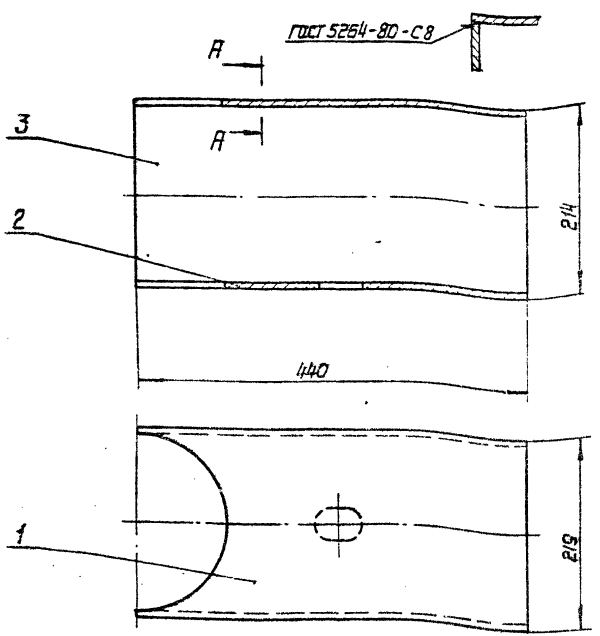

Размеры для справок

Инв. N подл.	Подп. и дата	Взам. инв. N	Инв. N дубл.	Подп. и дата
1849	Гресс 28.10.82			

Изм.	Лист	N докум.	Подп.	Дата
Разраб.		Гладконенко		5.81
Пров.		Брыкова		5.81
Рук. гр.		Фрадкин		16.81
Гл. спец.		Чумаковская		16.81
Н. контр.		Мерзляковa		16.81
Утв.		Сизяк		16.81

А6Г042.060 СБ

Патрубок
Сборочный чертеж

Лит.	Масса	Масшт.
И	18,5	1:4

Лист | Листов 1

Госстрой СССР
Сантехпроект
г. Москва

Копировал

Формат 11

Формат	Зона	Поз.	Обозначение	Наименование	Кол.	Примечание
				Документация		
12			А6Г042.060 СБ	Сборочный чертеж		
				Детали		
11		1	А6Г042.061	Лист	1	
		2	-01	Лист	1	
Б4		3	А6Г042.062	Стенка		
				Лист Б7,0 ГОСТ 19903-74 / ВСт3 ГОСТ 14637-79		
				200-1,15×440-1,55	2	4,84 кг

Инв. N подл.	Подп. и дата	Взам. инв. N	Инв. N дубл.	Подп. и дата
1848	Гресс 28.10.82			

Изм.	Лист	N докум.	Подп.	Дата
Разраб.		Гладконенко		5.81
Пров.		Брыкова		5.81
Рук. гр.		Фрадкин		16.81
Н. контр.		Мерзляковa		16.81
Утв.		Чумаковская		16.81

А6Г042.060

Патрубок

Лит.	Лист	Листов
И		

Госстрой СССР
Сантехпроект
г. Москва

Копир. Формат 11

АБГ042.039

Рис. 1

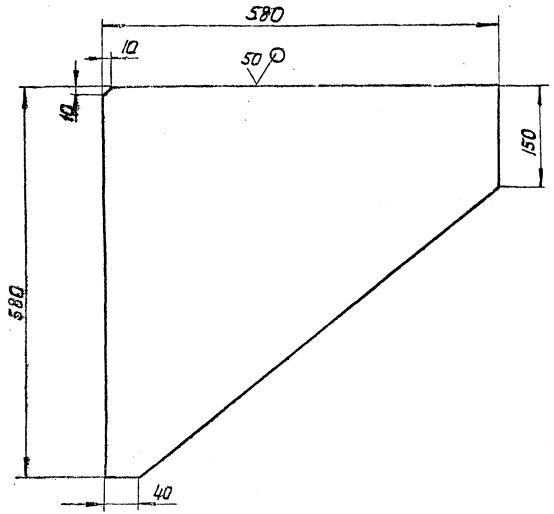

Рис. 2

Остальное см. рис. 1

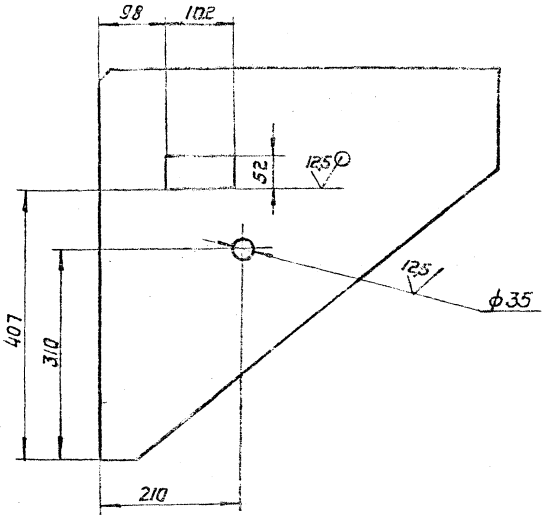

Обозначение	Рис.	Масса
АБГ042.039	1	13,83
-01	2	13,77

Предельные отклонения размеров: $+t_2$; $-t_2$; $\pm\frac{t_2}{2}$.

					АБГ042.039		
Изм.	Лист	N докум.	Подп.	Дата	Ребро	Лит.	Масса	Масшт.
Разраб.		Сибарова		2.91		И		См. табл.	1:5
Пров.		Брукова		2.91					
Рук. гр.		Фрядкин		12.91		Лист	Листов 1	
Н. контр.		Черлакова		12.91	Лист 68 ОГОСТ 19903-74 ВСТ. 3 ГОСТ 14637-79	Госстрой СССР Сантехпроект г. Москва	
Утв.		Шамирская		12.91			

Копировал:

Формат 12

Инв. N подл. | Подп. и дата | Взам. инв. N | Инв. N дубл. | Подп. и дата

АБ Г042. 036

Серия 5.904-15 Выпуск 1-2

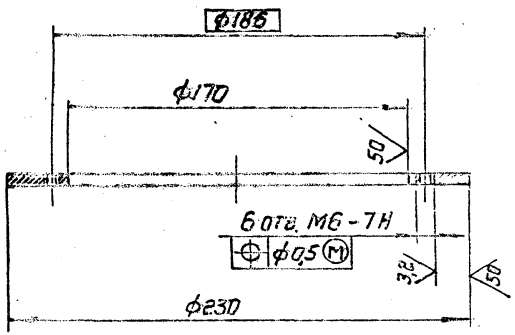

Изм.	Лист	N докум.	Подп.	Дата
Разраб.	Сибаров			2.91
Пров.	Брукова			2.91
Рук.гр.	Фрядкин			05.11
Н. контр.	Мерзлякова			05.11
Утв.	Шамирская			05.11

Фланец

Лит.	Масса	Масшт.
Н	0,77	1:2

Лист | Листов 1

Лист Б6.0 ГОСТ 19903-74
В Ст.3 ГОСТ 14637-79

Госстрой СССР
САНТЕХПРОЕКТ
г. Москва

Копировал: Формат А1

Инв.№ подл. | Подп. и дата | Взам. инв.№ | Инв.№ дубл. | Подп. и дата 28.10.82

1828

АБ Г042. 038

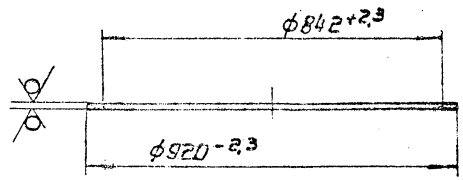

17а

Изм.	Лист	N докум.	Подп.	Дата
Разраб.	Сибаров			2.91
Пров.	Брукова			2.91
Рук.гр.	Фрядкин			05.11
Н. контр.	Мерзлякова			05.11
Утв.	Шамирская			05.11

Фланец

Лит.	Масса	Масшт.
Н	10,2	1:3

Лист | Листов 1

Лист Б16 ГОСТ 19903-74
В Ст.3 ГОСТ 14637-79

Госстрой СССР
САНТЕХПРОЕКТ
г. Москва

Копировал: Формат А1

Инв.№ подл. | Подп. и дата | Взам. инв.№ | Инв.№ дубл. | Подп. и дата 28.10.82

1:3.0

А6Г042.043

50 (√)

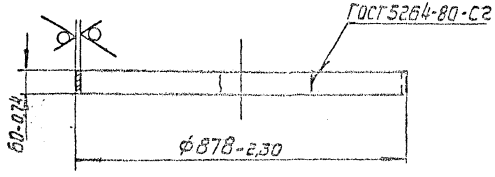

Инв.N подл.	Подп. и дата	Взам.инв.N	Инв.N дубл.	Подп. и дата
1836	28.10.82			

Изм.	Лист	N докум.	Подп.	Дата
Разраб.		Сибаров		2.81
Пров.		Брукова		2.81
Рук.гр.		Фрадкин		05.81
Н.контр.		Мерзлякова		05.81
Утв.		Ушомирская		05.81

А6Г042.043

Обечайка

Лит.	Масса	Масшт.
И	5,2	1:10

Лист | Листов 1

Лист Б4ОГОСТ19903-74 ВСТ.3ГОСТ14637-79

Госстрой СССР Сантехпроект г. Москва

Копировал: Формат 11

А6Г042.042

25 (√)

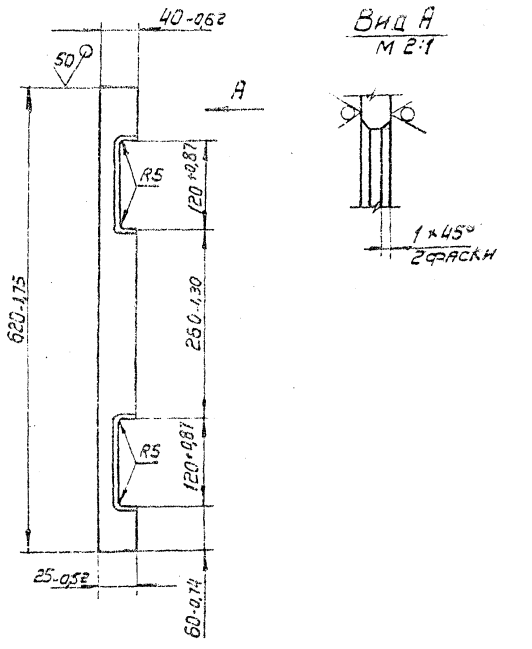

Инв.N подл.	Подп. и дата	Взам.инв.N	Инв.N дубл.	Подп. и дата
1836	28.10.82			

Изм.	Лист	N докум.	Подп.	Дата
Разраб.		Сибаров		2.81
Пров.		Брукова		2.81
Рук.гр.		Фрадкин		05.81
Н.контр.		Мерзлякова		05.81
Утв.		Ушомирская		05.81

А6Г042.042

Ребро

Лит.	Масса	Масшт.
И	0,76	1:5

Лист | Листов 1

Лист Б4ОГОСТ19903-74 ВСТ.3ГОСТ14637-79

Госстрой СССР Сантехпроект г. Москва

Копировал: Формат 11

Серия 5.904-15 Выпуск 1-2

А6Г042.037

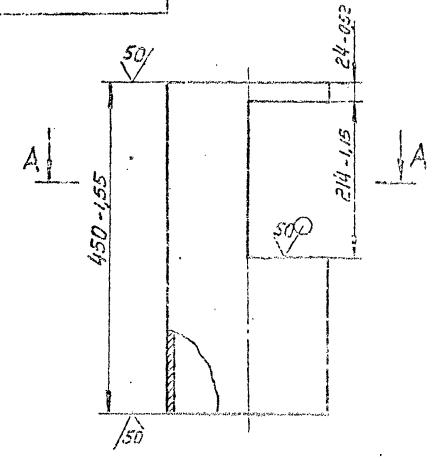

А-А

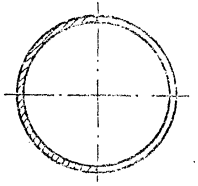

Изм.	Лист	N докум.	Подп.	Дата
Разраб.		Сибаров		2.81
Пров.		Брукова		2.81
Рук. гр.		Фрадкин		06.81
Н. контр.		Мерзлякова		
Утв.		Челомирская		

А6Г042.037

Труба

Лит.	Масса	Масшт.
Н	12,55	1:5

Лист | Листов 1

Труба 219×7 ГОСТ 8732-74
Б10 ГОСТ 8731-74

Госстрой СССР
Сантехпроект
г. Москва

Копировал: Формат 11

Инв. N подл. 1829 | Подп. и дата | Взам. инв. N | Инв. N дубл. | Подп. и дата

А6Г042.150

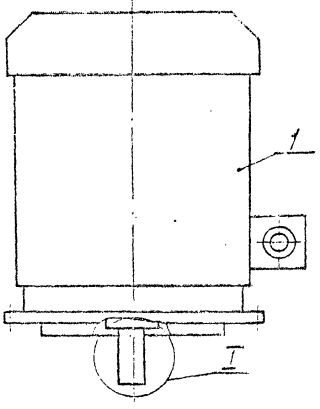

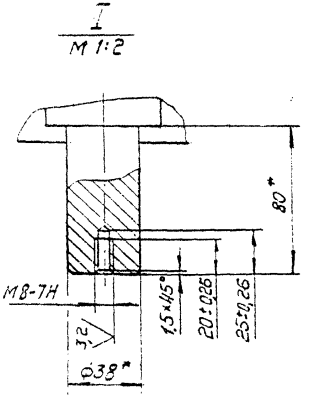

*Размеры для справок.

Формат	Зона	Поз.	Обозначение	Наименование	Кол.	Примечание
				Стандартные изделия		
		1		Электродвигатель		
				4А132S4У3 исп. М302		
				N=7,5 кВт		
				ГОСТ 19523-74	1	

А6Г042.150

Изм.	Лист	N докум.	Подп.	Дата
Разраб.		Медкова		3.81
Пров.		Брукова		2.81
Рук. гр.		Фрадкин		06.81
Гл. спец.		Челомирская		
Н. контр.		Мерзлякова		
Утв.		Спивак		

Электродвигатель

Лит.	Масса	Масшт.
Н	32	1:5

Лист | Листов 1

Госстрой СССР
Сантехпроект
г. Москва

Копир. Формат 11

Инв. N подл. 1799 | Подп. и дата | Взам. инв. N | Инв. N дубл. | Подп. и дата

АБГ042.044

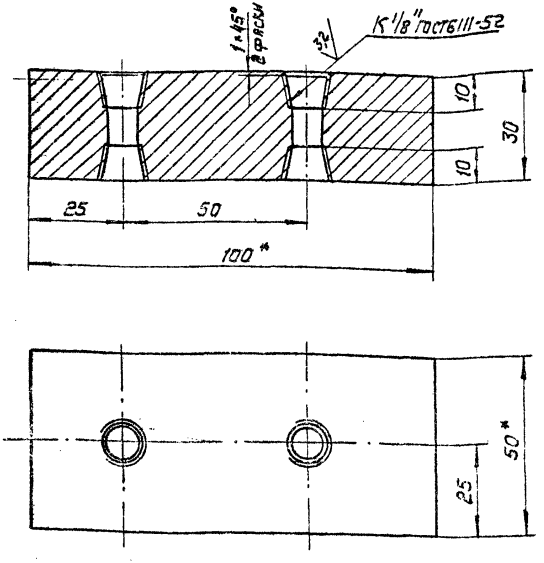

1. *Размеры для справок.
2. Неуказанные предельные отклонения размеров ± IT12/2.

Изм.	Лист	N докум.	Подп.	Дата	Пластина	Лит.	Масса	Масшт.
Разраб.		Медная		5.87		И	1,15	1:1
Пров.		Брукова		2.88		Лист	Листов 1
Рук. гр.		Сравкин		05.88			
Н. контр.		Мерзлякова		05.88	8 Ст.3 ГОСТ 380-71	Госстрой СССР Сантехпроект г. Москва
Утв.		Ушомирская		05.88		

Копировал: Формат А1

Инв. № подл. | Подп. и дата | Взам. инв. № | Инв. № дубл. | Подп. и дата
1837 | 28.10.88

АБГ042.045

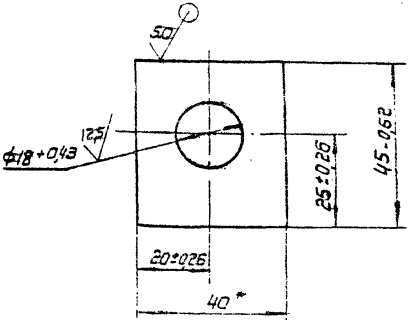

*Размер для справок.

Изм.	Лист	N докум.	Подп.	Дата	Косынка упорная	Лит.	Масса	Масшт.
Разраб.		Медная		5.88		И	0,11	1:1
Пров.		Брукова		2.88		Лист	Листов 1
Рук. гр.		Сравкин		05.88			
Н. контр.		Мерзлякова		05.88	Лист 6.8.0 ГОСТ 8509-72* 8 Ст.3 ГОСТ 14637-79	Госстрой СССР Сантехпроект г. Москва
Утв.		Ушомирская		05.88		

Копировал: Формат А1

Инв. № подл. | Подп. и дата | Взам. инв. № | Инв. № дубл. | Подп. и дата
1838 | 28.10.88

Серия 5.904-15 Выпуск 1-2

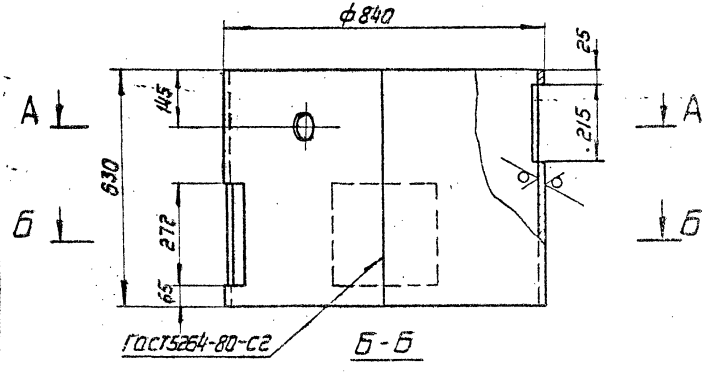

Б-Б

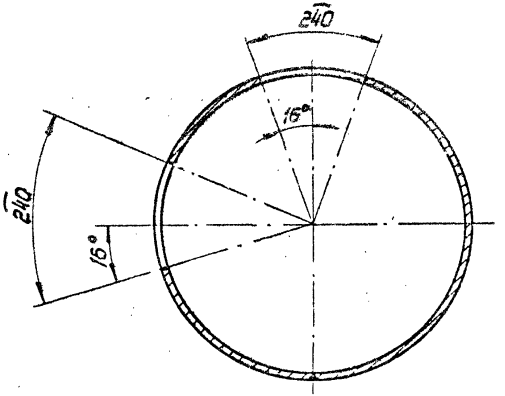

А-А

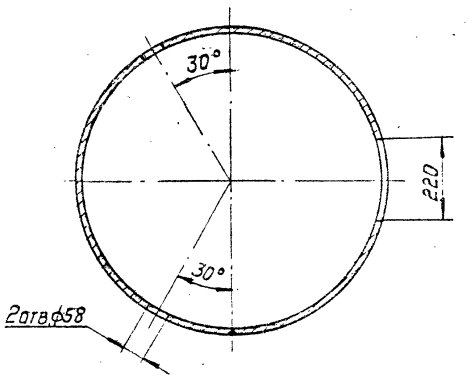

Неуказанные предельные отклонения размеров: $+t_2$; $-t_2$; $\pm\frac{t_2}{2}$.

Инв. N подл.	Подп. и дата	Взам. инв. N	Инв. N дубл.	Подп. и дата
1834	28.10.82			

				А6Г042.041			
Изм.	Лист	N докум.	Подп.	Дата	Обечайка	Лит.	Масса	Масшт
Разраб.		Медноза		5.1.81		И	46.1	1:10
Пров.		Брукова		2.81		Лист	Листов 1	
Рук.гр.		Фрадкин		16.81				
Н. контр.		Мерзлякова		06.06.81	Лист Б4.0 ГОСТ 19903-74 / ВСт.3 ГОСТ 14637-79	Госстрой СССР Сантехпроект г. Москва		
Утв.		Сысмирская		06.81				

Копир. Формат 12

АБГ042.040С6

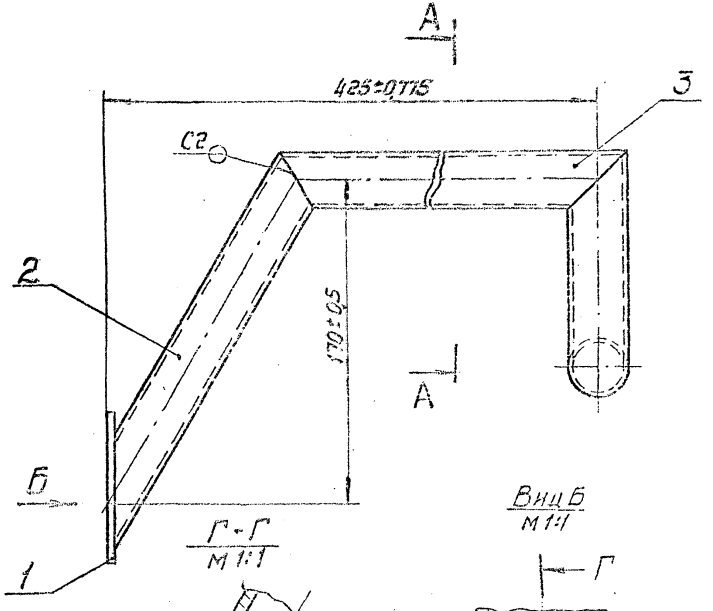

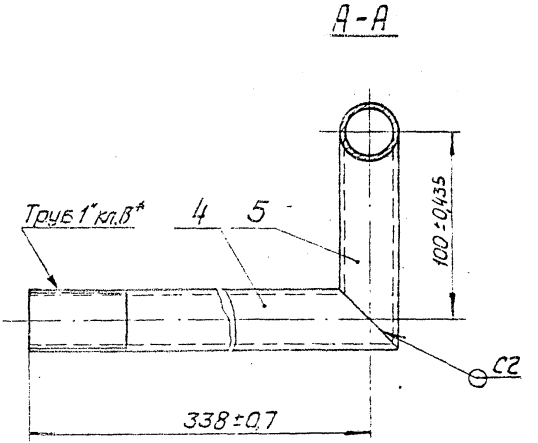

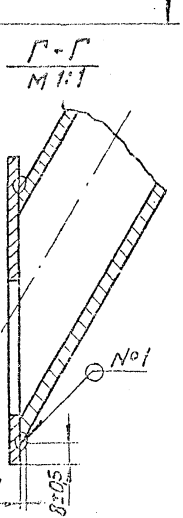

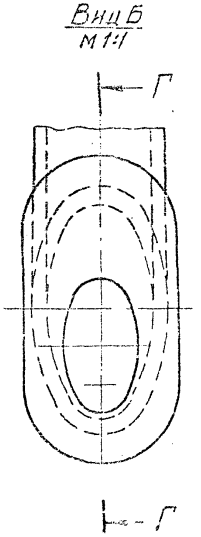

1.* Размер для справок.

2. Сварной шов №1 - сварка ручная электродуговая, швы С2 ГОСТ 5264-80.

20

Изм.	Лист	N докум.	Подп.	Дата
Разраб.		Медникова		
Пров.		Брукова		
Рук. гр.		Фрядкин		
Н. контр.		Мерзлякова		
Утв.		Шишмарева		

АБГ042.040 СБ

Трубопровод
Сборочный чертеж

Лит.	Масса	Масшт.
К	2,5	1:2
Лист	Листов 1	

Госстрой СССР
Сантехпроект
г. Москва

Копировал:

Инв. N подл. | Подп. и дата | Взам. инв. N | Инв. N дубл. | Подп. и дата

Серия 3.904-15 Выпуск 1-2

АБГ042.052

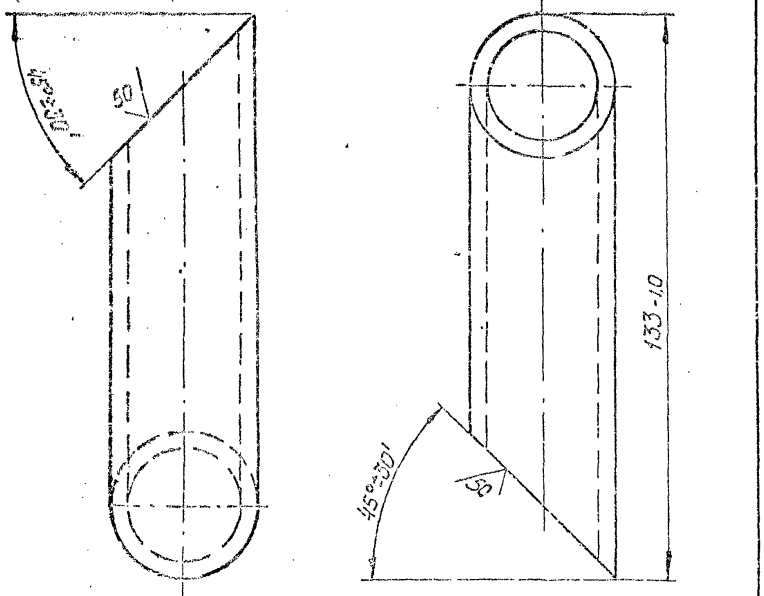

Изм.	Лист	N докум.	Подп.	Дата	Труба	Лит.	Масса	Масшт.
Разраб.		Левкова				И	0,24	1:1
Пров.		Брукова				Лист	Листов 1	
Рук.гр.		Фралкин						
Н.контр.		Мерзлякова			Труба 25×3,2 ГОСТ 3262-75	Госстрой СССР Сантехпроект г. Москва		
Утв.		Ушомирская						

Инв.N подл. | Подп. и дата | 28.10.82 | Взам.инв.N | Инв.N дубл. | Подп. и дата

Копировал: Формат А1

АБГ042.049

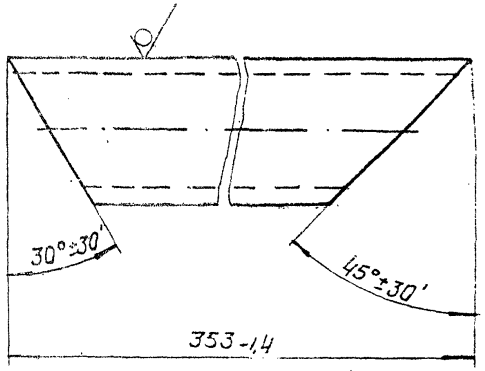

Изм.	Лист	N докум.	Подп.	Дата	Труба	Лит.	Масса	Масшт.
Разраб.		Левкова				И	0,81	
Пров.		Брукова				Лист	Листов	
Рук.гр.		Фралкин						
Н.контр.		Мерзлякова			Труба 25×3,2 ГОСТ 3262-75	Госстрой СССР Сантехпроект г. Москва		
Утв.		Ушомирская						

Инв.N подл. | Подп. и дата | 28.10.82 | Взам.инв.N | Инв.N дубл. | Подп. и дата

Копировал: Формат А1

А6Г042.048

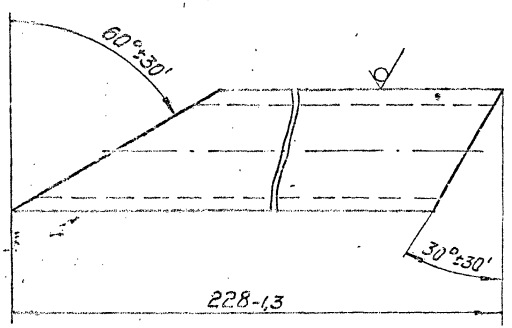

Изм.	Лист	N докум.	Подп.	Дата
Разраб.		Меднова		5.11.81
Пров.		Брукова		2.81
Рук.гр.		Фрадкин		16.11
Н.контр.		Мерзлякова		26.11.81
Утв.		Ушомирская		26.11

А6Г042.048

Труба

Лит.	Масса	Масшт.
Н	0,52	1:1

Лист | Листов 1

Труба 25×3,2
ГОСТ 3262-75

Госстрой СССР
Сантехпроект
г. Москва

Инв.N подл. 1840 | Подп. и дата | Взам.инв.N | Инв.N дубл. | Подп. и дата

Копировал: Формат 11

А6Г042.051

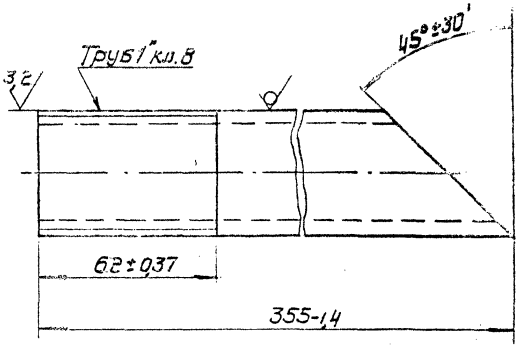

Изм.	Лист	N докум.	Подп.	Дата
Разраб.		Меднова		5.11.81
Пров.		Брукова		2.81
Рук.гр.		Фрадкин		16.11
Н.контр.		Мерзлякова		26.11.81
Утв.		Ушомирская		26.11

А6Г042.051

Труба

Лит.	Масса	Масшт.
Н	0,81	1:1

Лист | Листов 1

Труба 25×3,2
ГОСТ 3262-75

Госстрой СССР
Сантехпроект
г. Москва

Инв.N подл. 1844 | Подп. и дата | Взам.инв.N | Инв.N дубл. | Подп. и дата

Копировал: Формат 11

Серия 5.904-15 Выпуск 1-2

А6Г042.047

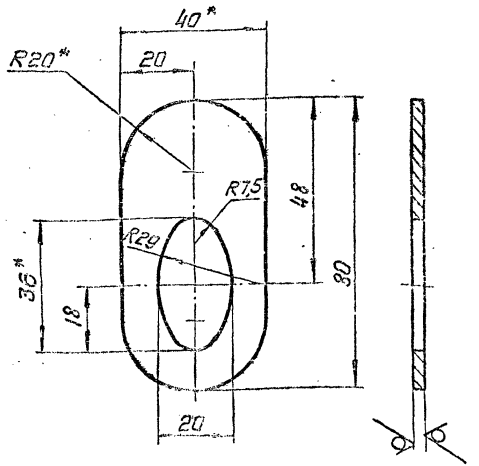

1.* Размеры для справок.

2. Неуказанные предельные отклонения размеров: $^{+}t_2$; $-t_2$; $\pm\frac{t_2}{2}$.

Изм.	Лист	N докум.	Подп.	Дата
Разраб.		Меднова		5.1.81
Пров.		Брукова		2.81
Рук. гр.		Фрадкин		16.81
Н. контр.		Мерзлякова		16.06.81
Утв.		Чиомирская		16.81

А6Г042.047

Заглушка

Лит.	Масса	Масшт.
Н	0,052	1:1

Лист Листов 1

Лист Б3,0 ГОСТ 19903-74 4-IV-8 Ст3 ГОСТ 16523-70

Госстрой СССР Сантехпроект г. Москва

Инв. N подл. 1839 | Подп. и дата | Взам. инв. N | Инв. N дубл. | Подп. и дата

Копировал: Фор

21а

Формат	Зона	Поз.	Обозначение	Наименование	Кол.	Примечание
				Документация		
12			А6Г042.040 СБ	Сборочный чертеж		
				Детали		
11		1	А6Г042.047	Заглушка	1	
11		2	А6Г042.048	Труба	1	
11		3	А6Г042.049	Труба	1	
11		4	А6Г042.051	Труба	1	
11		5	А6Г042.052	Труба	1	

21а

Изм.	Лист	N докум.	Подп.	Дата
Разраб.		Меднова		5.1.81
Пров.		Брукова		2.81
Рук. гр.		Фрадкин		16.81
Н. контр.		Мерзлякова		16.06.81
Утв.		Чиомирская		16.81

А6Г042.040

Трубопровод

Лит.	Лист	Листов
Н		

Госстрой СССР Сантехпроект г. Москва

Инв. N подл. 1832 | Подп. и дата | Взам. инв. N | Инв. N дубл. | Подп. и дата

Копировал: Формат 11

Формат	Зона	Поз.	Обозначение	Наименование	Кол.	Примечание
				Документация		
11			АБГ042.050 СБ	Сборочный чертеж		
				Детали		
11		1	АБГ042.055	Фланец	2	
11		2	АБГ042.056	Труба	1	

Изм.	Лист	N докум.	Подп.	Дата
Разраб.		Меднова		2.10.81
Пров.		Брукова		2.81
Рук. гр.		Фрадкин		10.81
Н. контр.		Мерзлякова		10.10.81
Утв.		Спивак		26.10.81

АБГ042.050

Стакан

Лит.	Лист	Листов
И		1

Госстрой СССР Сантехпроект г. Москва

Копировал:

Формат 11

Инв. N подл. | 1942 | Подп. и дата | 28.10.82 | Взам. инв. N | Инв. N дубл. | Подп. и дата

АБГ042.055

50 (√)

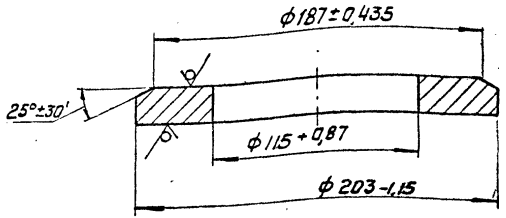

Изм.	Лист	N докум.	Подп.	Дата
Разраб.		Меднова		2.10.81
Пров.		Брукова		2.81
Рук. гр.		Фрадкин		10.81
Н. контр.		Мерзлякова		10.10.81
Утв.		Чижмовская		26.10.81

АБГ042.055

Фланец

Лит.	Масса	Масшт.
И	3,4	1:2

Лист	Листов 1

Лист Б20,0 ГОСТ 19903-74 / 8Ст3 ГОСТ 14637-79

Госстрой СССР Сантехпроект г. Москва

Копировал:

Формат 11

Инв. N подл. | 1946 | Подп. и дата | 28.10.82 | Взам. инв. N | Инв. N дубл. | Подп. и дата

Серия 5.904-15 Выпуск 1-2

А6Г042.056

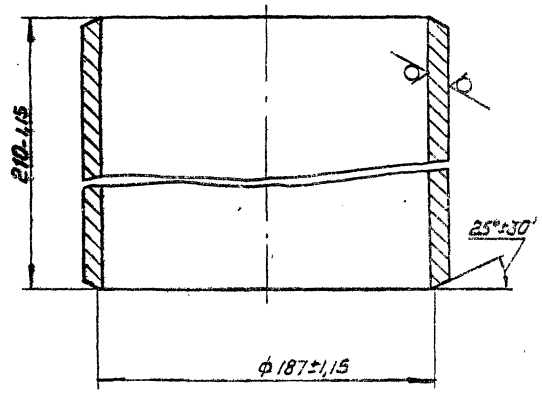

Изм.	Лист	N докум.	Подп.	Дата
Разраб.		Меднова		8.81
Пров.		Брукова		2.81
Рук.гр.		Фрадкин		11.81
Н.контр.		Мерзлякова		
Утв.		Ушомирская		

Труба

Лит.	Масса	Масшт.
И	10	1:2

Лист | Листов 1

Труба 203×10 ГОСТ 8732-78 / Б10 ГОСТ 8731-74

Госстрой СССР Сантехпроект г. Москва

Инв. N подл. 1847 | Подп. и дата | Взам. инв. N | Инв. N дубл. | Подп. и дата

Копировал: Формат 11

А6Г042.050СБ

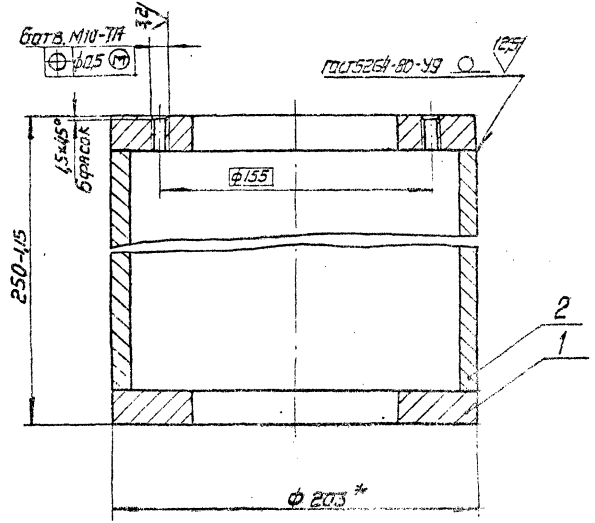

* Наружный диаметр ф 203 расточить по внутреннему реальному диаметру трубы (дет. А6Г042. 037) с зазором на сторону не более 1мм.

Изм.	Лист	N докум.	Подп.	Дата
Разраб.		Меднова		8.81
Пров.		Брукова		2.81
Рук.гр.		Фрадкин		11.81
Н.контр.		Мерзлякова		
Утв.		Сливак		16.81

Стакан Сборочный чертеж

Лит.	Масса	Масшт.
И	16,8	1:2

Лист | Листов 1

Госстрой СССР Сантехпроект г. Москва

Инв. N подл. 1845 | Подп. и дата | Взам. инв. N | Инв. N дубл. | Подп. и дата

Копировал: Формат 11

Формат	Зона	Поз.	Обозначение	Наименование	Кол.	Примечание
				Документация		
22			АБГ042.070 СБ	Сборочный чертеж		
				Сборочные единицы		
11		1	АБГ042.080	Крышка	1	
11		2	АБГ042.090	Защелка	1	
11		3	АБГ042.100	Винт прижимной	1	
				Детали		
11		4	АБГ042.071	Ось	1	
11		5	АБГ042.072	Прокладка	1	
11		6	АБГ042.073	Косынка	2	
11		7	АБГ042.074	Дуга	2	
				Стандартные изделия		
		8		Шайба 20.01.016 ГОСТ 11371-78	1	
		9		Шплинт 4×36-001 ГОСТ 397-79	1	

Инв. N подл. 1851 | Подп. и дата 28.10.82 | Взам. инв. N | Инв. N дубл. | Подп. и дата

Изм.	Лист	N докум.	Подп.	Дата
Разраб.		Меднова		8.1.81
Пров.		Брукова		2.31
Рук. гр.		Фрадкин		06.31
Н. контр.		Мерзлякова		06.01
Утв.		Спивак		06.01

АБГ042.070

Люк смотровой

Лит.	Лист	Листов
И		1

Госстрой СССР Сантехпроект г. Москва

Копировал:

Формат 11

Формат	Зона	Поз.	Обозначение	Наименование	Кол.	Примечание
				Документация		
12			АБГ042.080 СБ	Сборочный чертеж		
				Детали		
11		1	АБГ042.081	Рамка	1	
11		2	АБГ042.082	Ручка	1	
11		3	АБГ042.083	Бобышка	1	
11		4	АБГ042.084	Петля	2	
12		5	АБГ042.085	Лист	1	
		6	-01	Лист	1	

Инв. N подл. 1857 | Подп. и дата 28.10.82 | Взам. инв. N | Инв. N дубл. | Подп. и дата

Изм.	Лист	N докум.	Подп.	Дата
Разраб.		Меднова		8.1.81
Пров.		Брукова		2.31
Рук. гр.		Фрадкин		06.31
Н. контр.		Мерзлякова		06.01
Утв.		Спивак		06.01

АБГ042.080

Крышка

Лит.	Лист	Листов
И		1

Госстрой СССР Сантехпроект г. Москва

Выпуск 1-2

• Серия 5.904-15

Формат	Зона	Поз.	Обозначение	Наименование	Кол.	Примечание
				Документация		
11			А6Г042.090 СБ	Сборочный чертеж		
				Детали		
11		1	А6Г042.091	Полоса	1	
Б4		2	А6Г042.092	Бобышка		
				Лист Б8,0 ГОСТ 19903-74 / В Ст3 ГОСТ 14637-79		
				ф50-0,62	1	0,2 кг

Инв. N подл. 1864 | Подп. и дата Грицк 28.10.82 | Взам. инв. N | Инв. N дубл. | Подп. и дата

Изм.	Лист	N докум.	Подп.	Дата
Разраб.		Меднова		3.1.81
Пров.		Брукова		2.81
Рук. гр.		Фрадкин		15.81
Н. контр.		Мерзлякова		16.81
Утв.		Спивак		16.81

А6Г042.090

Защелка

Лит.	Лист	Листов
И		1

Госстрой СССР
Сантехпроект
г. Москва

Копировал: Формат 11

23а

Формат	Зона	Поз.	Обозначение	Наименование	Кол.	Примечание
				Документация		
11			А6Г042.100 СБ	Сборочный чертеж.		
				Детали		
Б4		1	А6Г042.101	Ось		
				Круг В12 ГОСТ 2590-71 / В Ст3-I ГОСТ 535-79		
				L = 120-0,87	1	0,1 кг
11		2	А6Г042.102	Винт	1	

Инв. N подл. 1867 | Подп. и дата Грицк 28.10.82 | Взам. инв. N | Инв. N дубл. | Подп. и дата

Изм.	Лист	N докум.	Подп.	Дата
Разраб.		Меднова		3.1.81
Пров.		Брукова		2.81
Рук. гр.		Фрадкин		15.81
Н. контр.		Мерзлякова		16.81
Утв.		Спивак		16.81

А6Г042.100

Винт прижимной

Лит.	Лист	Листов
И		1

Госстрой СССР
Сантехпроект
г. Москва

Копировал: Формат 11

23а

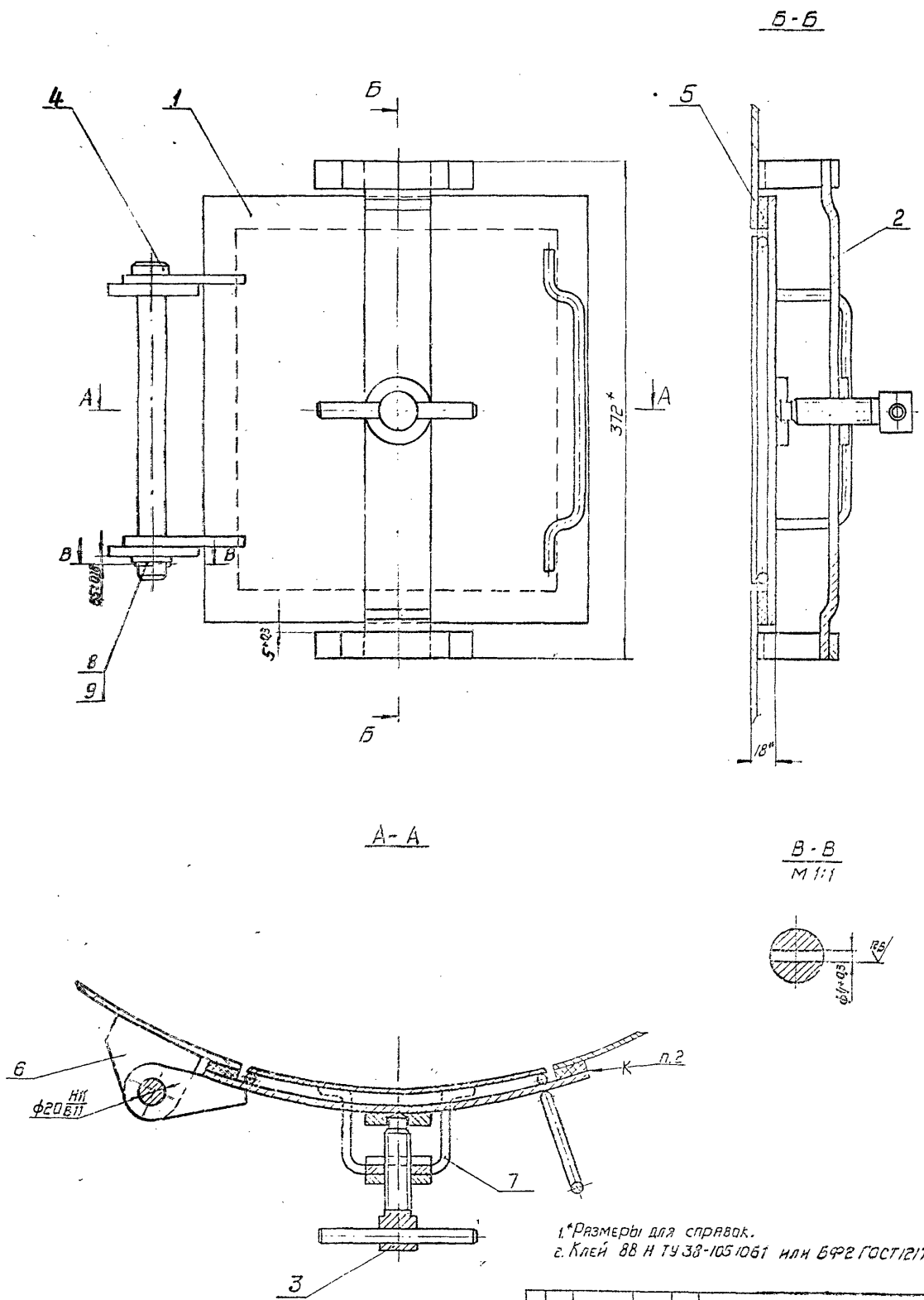

1.*Размеры для справок.
2. Клей 88 Н ТУ 38-105 1061 или БФ2 ГОСТ 12172-74

					АБГ042.070СБ		
Изм.	Лист	N докум.	Подп.	Дата	Люк смотровой Сборочный чертеж	Лит.	Масса	Масшт.
Разраб.		Медкова				Н	12,5	1:2
Пров.		Брукова				Лист	Листов 1
Т.к.гр.		Фрадкин				Госстрой СССР Сантехпроект г. Москва	
Гл.сп.		Шумилова					
Н.контр.		Чернякова					
Утв.		Спивак					

Копировал: Формат 22

Инв. N подл. | Подп. и дата | Взам. инв. N | Инв. N дубл. | Подп. и дата
Инв. N подл. | Подп. и дата | Взам. инв. N | Инв. N дубл. | Подп. и дата
Сверил 28.10.82

Серия 5.9104-15 Выпуск 1-2

АБГ042.070СБ

А6 Г042.071

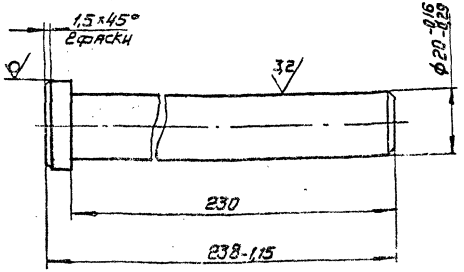

Неуказанные предельные отклонения размеров $\pm\frac{t_2}{2}$.

Инв. N подл.	Подп. и дата	Взам. инв. N	Инв. N дубл.	Подп. и дата
1853	28.10.82			

Изм.	Лист	N докум.	Подп.	Дата
Разраб.		Меднова		5.3.81
Пров.		Брукова		3.81
Рук.гр.		Фрадкин		16.11
Н.контр.		Мерзлякова		16.11
Утв.		Шомирская		06.11

А6 Г042.071

Ось

Лит	Масса	Масшт.
И	0,51	1:1

Лист | Листов 1

Круг В28 ГОСТ 2590-71 / ВСт3-II ГОСТ 535-79

Госстрой СССР
Сантехпроект
г. Москва

Копировал: Формат 11

А6 Г042.072

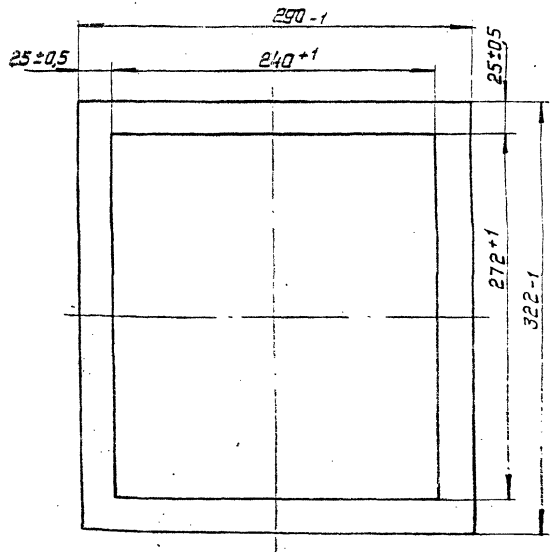

Инв. N подл.	Подп. и дата	Взам. инв. N	Инв. N дубл.	Подп. и дата
1854	28.10.82			

Изм.	Лист	N докум.	Подп.	Дата
Разраб.		Меднова		5.3.81
Пров.		Брукова		3.81
Рук.гр.		Фрадкин		16.11
Н.контр.		Мерзлякова		06.11
Утв.		Шомирская		06.11

А6 Г042.072

Прокладка

Лит.	Масса	Масшт.
И	0,4	1:2,5

Лист | Листов 1

Пластина I лист, ТМКЩ-М-8 ГОСТ 7338-77

Госстрой СССР
Сантехпроект
г. Москва

Копировал: Формат 11

Серия 5.904-15 Выпуск 1-2

А6Г042.073

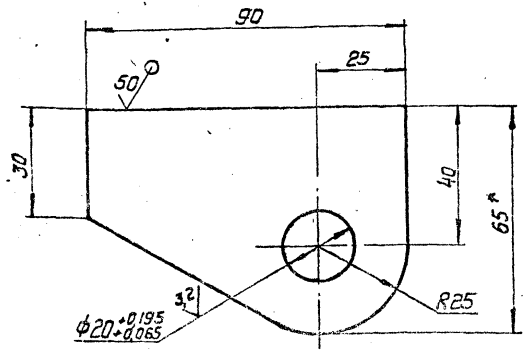

1.* Размер для справок.
2. Неуказанные предельные отклонения размеров: $-t_2$; $\pm\frac{t_2}{2}$.

Изм.	Лист	N докум.	Подп.	Дата
Разраб.		Медкова		5.3.81
Пров.		Брукова		5.81
Рук. гр.		Фрадкин		06.81
Н. контр.		Мерзлякова		06.81
Утв.		Шумирская		06.81

Косынка

Лит	Масса	Масшт
И	0,3	1:1

Лист | Листов 1

Лист Б.8.0 ГОСТ 19903-74 / В Ст.3 ГОСТ 14637-79

Госстрой СССР Сантехпроект г. Москва

Инв. N подл. 1855 | Подп. и дата 28.10.82 | Взам. инв. N | Инв. N дубл. | Подп. и дата

Копировал: Формат 11

А6Г042.074

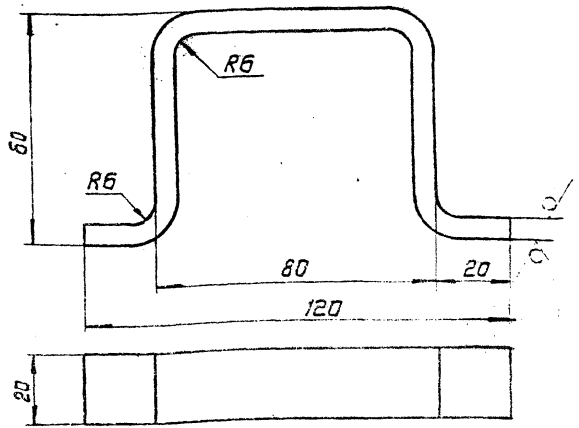

Неуказанные предельные отклонения размеров: $-t_2$; $\pm\frac{t_2}{2}$.

25а

Изм.	Лист	N докум.	Подп.	Дата
Разраб.		Медкова		5.3.81
Пров.		Брукова		5.81
Рук. гр.		Фрадкин		06.81
Н. контр.		Мерзлякова		06.81
Утв.		Шумирская		06.81

Дуга

Лит.	Масса	Масшт
И	0,3	1:1

Лист | Листов 1

Лист Б.6.0 ГОСТ 19903-74 / В Ст.3 ГОСТ 14637-79

Госстрой СССР Сантехпроект г. Москва

Инв. N подл. 1856 | Подп. и дата 28.10.82 | Взам. инв. N | Инв. N дубл. | Подп. и дата

Копировал: Формат 11

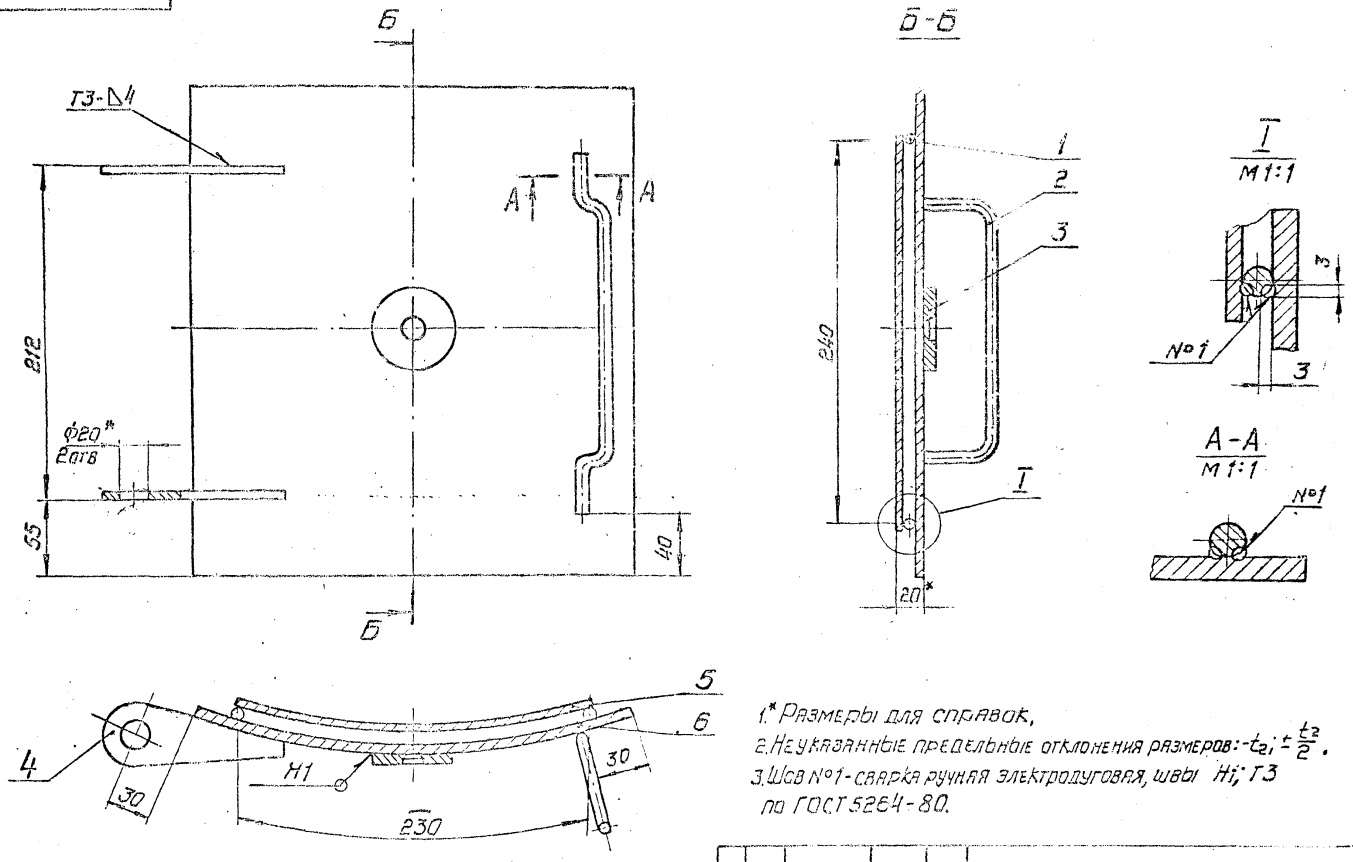

1.* Размеры для справок,
2. Неуказанные предельные отклонения размеров: $-t_2$; $\pm\frac{t_2}{2}$.
3. Шов №1 - сварка ручная электродуговая, швы Н1; Т3 по ГОСТ 5264-80.

26

Изм.	Лист	N докум.	Подп.	Дата
Разраб.		Меднова		20.1.81
Пров.		Брукова		1.81
Рук.гр.		Фрадкин		26.81
Гл.спец.		Ушомирская		06.81
Н.контр.		Мерзлякова		06.81
Утв.		Спизак		06.81

А6Г042.080СБ

Крышка
Сборочный чертеж

Лит	Масса	Масшт.
И	8	1:2,5

Лист | Листов 1

Госстрой СССР
Сантехпроект
г. Москва

Копировал: Формат 12

Инв. N подл.	Подп. и дата	Взам. инв. N	Инв. N дубл.	Подп. и дата
1858	28.10.82			

А6Г042.085

50 (√)

Серия 5.904-15 Выпуск 1-2

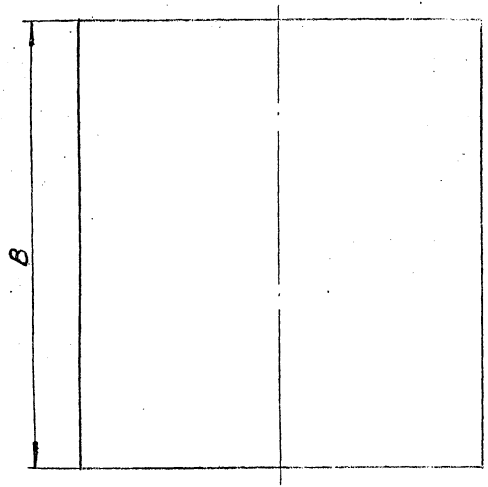

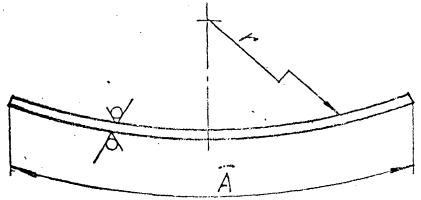

Обозначение	Размеры, мм			Материал	Масса, кг
	А	В	Г		
А6Г042.085	230	262	416	Лист $\frac{Б4.0\ ГОСТ\ 19903-74}{ВСт3\ ГОСТ\ 14637-79}$	1,9
-01	290	322	430	Лист $\frac{Б5.0\ ГОСТ\ 19903-74}{ВСт3\ ГОСТ\ 14637-79}$	4,4

Неуказанные предельные отклонения размеров: $-t_{2i}; \pm\frac{t_2}{2}$.

26а

					А6Г042.085			
Изм.	Лист	N докум.	Подп.	Дата	Лист	Лит.	Масса	Масшт.
Разраб.		Медноза		10.1.81		И	См. табл.	–
Пров.		Бруковая		1.81		Лист	Листов 1	
Рук.гр.		Фрадкин		26.81				
Н.контр.		Мерзлякова		26.06.81	См. табл.	Госстрой СССР Сантехпроект г. Москва		
Утв.		Ушомирская		26.81				

Копир. Фоткц - Формат 12

Инв. N подл.	Подп. и дата	Взам. инв. N	Инв. N дубл.	Подп. и дата
1863	Гриф 28.10.82			

А6Г042.081

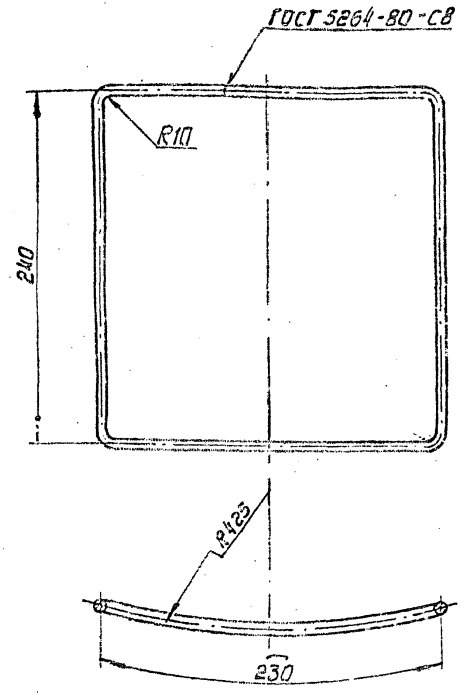

Неуказанные предельные отклонения размеров $\pm \frac{t_2}{2}$

Изм.	Лист	N докум.	Подп.	Дата
Разраб.		Меднова		20.1.81
Пров.		Брукова		1.81
Рук.гр.		Фрядкин		05.81
Н.контр.		Мерзлякова		06.81
Утв.		Ушомирская		06.81

Инв. N подл. 1859 | Подп. и дата 28.10.82 | Взам. инв. № | Инв. N дубл. | Подп. и дата

А6Г042.081

Рамка

Лит.	Масса	Масшт.
И	0,72	1:2,5

Лист | Листов 1

Круг В10 ГОСТ 2590-71 / ВСт.3-I ГОСТ 535-79

Госстрой СССР Сантехпроект г. Москва

Копировал

Формат 11

А6Г042.082

50

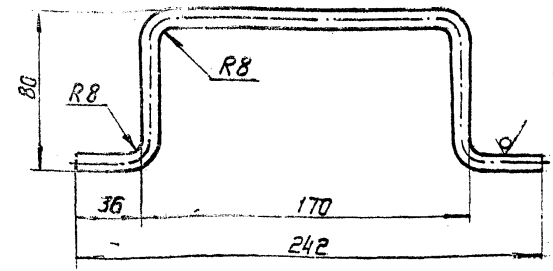

Неуказанные предельные отклонения размеров $\pm \frac{t_2}{2}$.

Изм.	Лист	N докум.	Подп.	Дата
Разраб.		Меднова		20.1.81
Пров.		Брукова		1.81
Рук.гр.		Фрядкин		05.81
Н.контр.		Мерзлякова		06.81
Утв.		Ушомирская		06.81

Инв. N подл. 1860 | Подп. и дата 28.10.82 | Взам. инв. N | Инв. N дубл. | Подп. и дата

А6Г042.082

Ручка

Лит.	Масса	Масшт.
И	0,15	1:2

Лист | Листов 1

Круг В8 ГОСТ 2590-71 / ВСт.3-I ГОСТ 535-79

Госстрой СССР Сантехпроект г. Москва

Копировал

Формат 11

Серия 5.904-15 Выпуск 1-2

А6Г042.083

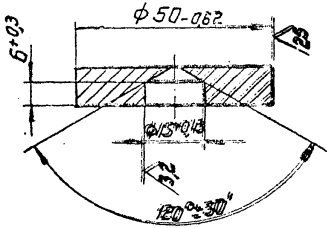

Изм.	Лист	N докум.	Подп.	Дата
Разраб.		Меднова		20.11.81
Пров.		Брукова		1.81
Рук.гр.		Фрадкин		06.81
Н.контр.		Мерзлякова		4.6.81
Утв.		Ушомирская		06.81

А6Г042.083

Бобышка

Лит.	Масса	Масшт.
И	0,14	1:1

Лист | Листов 1

Лист Б10,0 ГОСТ 19903-74 / Вст.3 ГОСТ 14637-79

Госстрой СССР Сантехпроект г. Москва

Копировал

Формат 11

Инв. N подл. 1861 | Подп. и дата 28.10.82 | Взам. инв. N | Инв. N дубл. | Подп. и дата

А6Г042.084

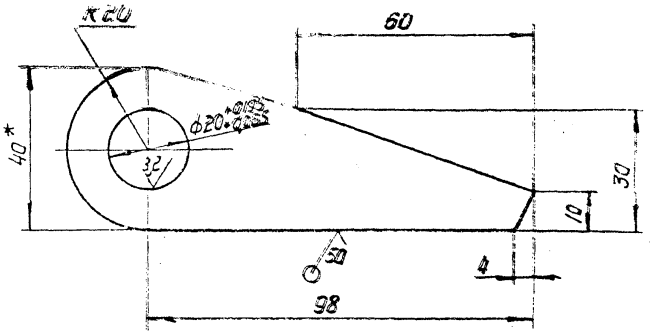

1.* Размер для справок

2. Неуказанные предельные отклонения размеров $\pm \frac{t^2}{2}$.

А6Г042.084

Петля

Лит.	Масса	Масшт.
И	0,2	1:1

Лист | Листов 1

Лист Б8,0 ГОСТ 19903-74 / Вст.3 ГОСТ 14637-79

Госстрой СССР Сантехпроект г. Москва

Копир. Фрадкина

Формат 11

Инв. N подл. 1861 | Подп. и дата 28.10.82 | Взам. инв. N | Инв. N дубл. | Подп. и дата

А6Г042.091

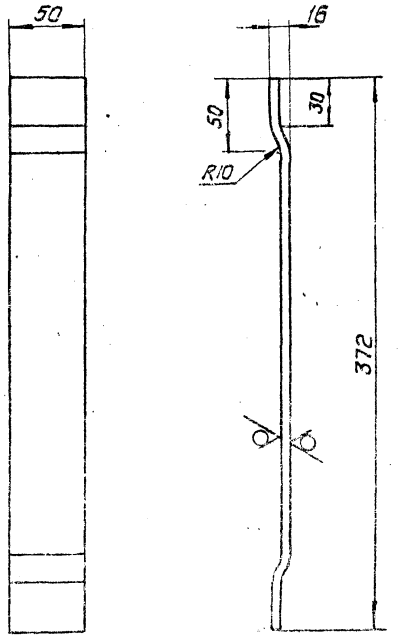

Неуказанные предельные отклонения размеров: $-t_2 \pm \frac{t_2}{2}$

Изм.	Лист	N докум.	Подп.	Дата	А6Г042.091			
Разраб.		Меднова			Полоса	Лит.	Масса	Масшт.
Пров.		Брукова		1.81		И	1,2	1:2,5
Рук.гр.		Фрадкин				Лист	Листов 1	
Н.контр.		Мерзлякова			Лист Б.8.0 ГОСТ 19903-74	Госстрой СССР Сантехпроект г. Москва		
Утв.		Шамирская			ВСт.3 ГОСТ 14637-79			

Инв. N подл. 1866 | Подп. и дата | Взам. инв. N | Инв. N дубл. | Подп. и дата

Копировал | Формат 11

А6Г042.090СБ

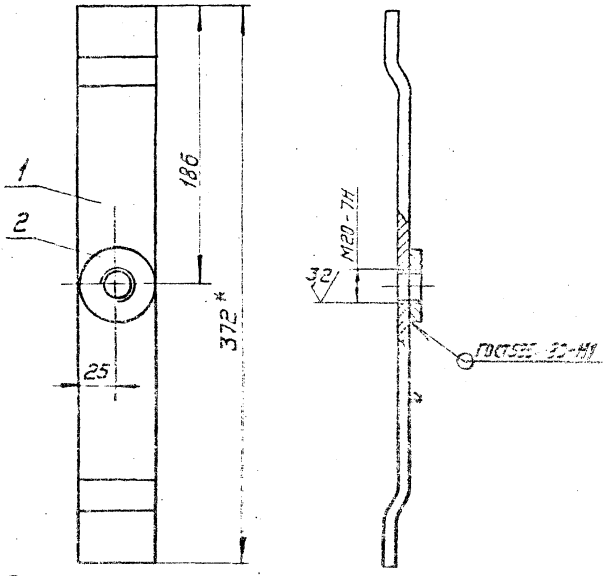

1.* Размер для справок

2. Неуказанные предельные отклонения размеров: $-t_2 \pm \frac{t_2}{2}$

Изм.	Лист	N докум.	Подп.	Дата	А6Г042.090СБ			
Разраб.		Меднова			Защелка Сборочный чертеж	Лит.	Масса	Масшт.
Пров.		Брукова		1.81		И	1,4	1:2,5
Рук.гр.		Фрадкин				Лист	Листов 1	
Н.контр.		Мерзлякова				Госстрой СССР Сантехпроект г. Москва		
Утв.		Спивак						

Инв. N подл. 1866 | Подп. и дата | Взам. инв. N | Инв. N дубл. | Подп. и дата

Копировал | Формат 11

АБГ042.102

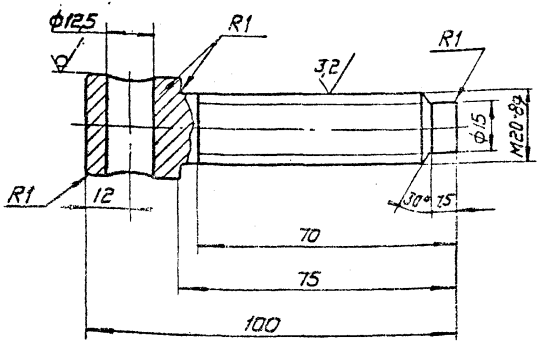

Неуказанные предельные отклонения размеров: $\pm\frac{t_2}{2}$; $-t_2$; $\pm\frac{t_2}{2}$.

Изм.	Лист	N докум.	Подп.	Дата
Разраб.		Меднова		28.10
Пров.		Брукова		28.10
Рук.гр.		Фоядкин		28.10
Н.контр.		Мезалюкова		28.10
Утв.		Спивак		28.10

Винт

Лит.	Масса	Масшт.
К	0,3	1:1

Лист 1 Листов 1

Круг В 28 ГОСТ 2590-71
Ст3-II ГОСТ 535-79

Госстрой СССР Сантехпроект г. Москва

Инв.№ подл. | Подп. и дата | Взам. инв.№ | Инв.№ дубл. | Подп. и дата

Копировал Формат А1

АБГ042.100СБ

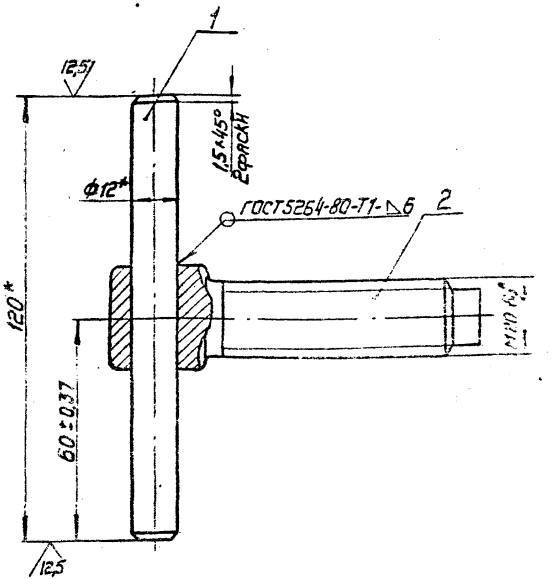

*Размеры для справок

Изм.	Лист	N докум.	Подп.	Дата
Разраб.		Усень		23.10
Пров.		Брукова		23.10
Рук.гр.		Фоядкин		23.10
Н.контр.		Мезалюкова		23.10
Утв.		Спивак		23.10

Винт прижимной

Сборочный чертеж

Лит.	Масса	Масшт.
К	0,3	1:1

Лист 1 Листов 1

Госстрой СССР Сантехпроект г. Москва

Инв.№ подл. | Подп. и дата | Взам. инв.№ | Инв.№ дубл. | Подп. и дата

Копир. Формат А1

Формат	Зона	Поз.	Обозначение	Наименование	Кол.	Примечание
				Документация		
22			АБГ042.110 СБ	Сборочный чертеж		
				Детали		
12		1	АБГ042.111	Ребро	1	
		2	-01	Ребро	1	
		3	-02	Ребро	1	
		4	-03	Ребро	1	
		5	-04	Ребро	1	
		6	-05	Ребро	1	
12		7	АБГ042.112	Ушко	2	
		8	-01	Ушко	2	
		9	-02	Ушко	2	
11		10	АБГ042.113	Ось	1	
11		11	АБГ042.114	Втулка	3	
				Стандартные изделия		
		12		Шайба 28.01.016 ГОСТ 11371-78	1	
		13		Шплинт 5×45-001 ГОСТ 397-79	1	

Инв.N подл. | Подп. и дата | Взам.инв.N | Инв.N дубл. | Подп. и дата 28.10.82

Изм.	Лист	N докум.	Подп.	Дата
Разраб.		Медонова		10.81
Пров.		Брукова		1.11
Рук.гр.		Фрядкин		05.81
Н.контр.		Мерзлякова		06.81
Утв.		Ушомирская		06.81

1970

АБГ042.110

Шарнир

Лит.	Лист	Листов
И		1

Госстрой СССР Сантехпроект г. Москва

Формат А1

Формат	Зона	Поз.	Обозначение	Наименование	Кол.	Примечание
				Документация		
11			АБГ042.120 СБ	Сборочный чертеж		
				Детали		
11		1	АБГ042.121	Плита	1	
11		2	АБГ042.122	Уголок	2	
11		3	АБГ042.123	Косынка	2	

Инв.N подл. | Подп. и дата | Взам.инв.N | Инв.N дубл. | Подп. и дата 28.10.82

Изм.	Лист	N докум.	Подп.	Дата
Разраб.		Брукова		1.11
Пров.		Фрядкин		05.81
Рук.гр.		Фрядкин		06.81
Н.контр.		Мерзлякова		06.81
Утв.		Сонвак		06.81

1976

АБГ042.120

Плита

Лит.	Лист	Листов
И		1

Госстрой СССР Сантехпроект г. Москва

Формат А1

Выпуск 1-2

Серия 5.904-15

Формат	Зона	Поз.	Обозначение	Наименование	Кол.	Примечание
				Документация		
22			А6Г042.130СБ	Сборочный чертеж		
				Детали		
11		1	А6Г042.131	Кольцо верхнее	1	
11		2	А6Г042.132	Конус	1	
11		3	А6Г042.133	Кольцо нижнее	1	
11		4	А6Г042.134	Лопатка	6	
11		5	А6Г042.135	Ступица	1	

Инв. N подл. 1881 | Подп. и дата 28.10.82 | Взам. инв. № | Инв. N дубл. | Подп. и дата

Изм.	Лист	N докум.	Подп.	Дата
Разраб.		Меднова		10.1.81
Пров.		Брукова		1.81
Рук. гр.		Фрадкин		06.81
Н. контр.		Мерзлякова		06.81
Утв.		Ушомирская		06.81

А6Г042.130

Ротор

Лит	Лист	Листов
И		1

Госстрой СССР
Сантехпроект
г. Москва

Формат 11

А6Г042.133

50 (√)

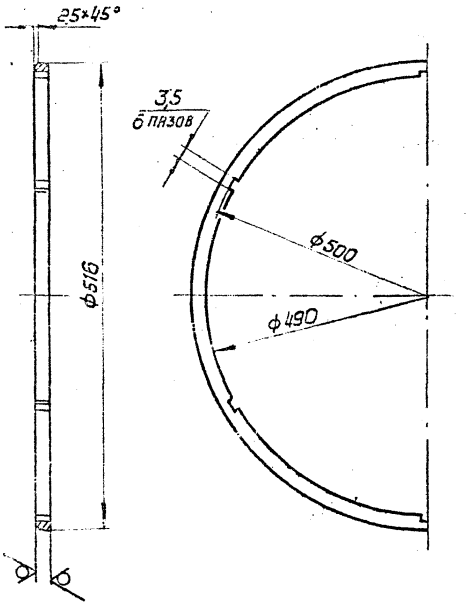

Неуказанные предельные отклонения размеров: $+t_2 - t_2 \pm \frac{t_2}{2}$

24а

Инв. N подл. 1885 | Подп. и дата 28.10.82 | Взам. инв. N | Инв. N дубл. | Подп. и дата

Изм.	Лист	N докум.	Подп.	Дата
Разраб.		Меднова		10.1.81
Пров.		Брукова		1.81
Рук. гр.		Фрадкин		06.81
Н. контр.		Мерзлякова		06.81
Утв.		Ушомирская		06.81

А6Г042.133

Кольцо нижнее

Лит.	Масса	Масшт.
И	2,6	1:4

Лист | Листов 1

Лист 616.0 ГОСТ 19903-74
В Ст.3 ГОСТ 14637-79

Госстрой СССР
Сантехпроект
г. Москва

Копировал:

Формат 11

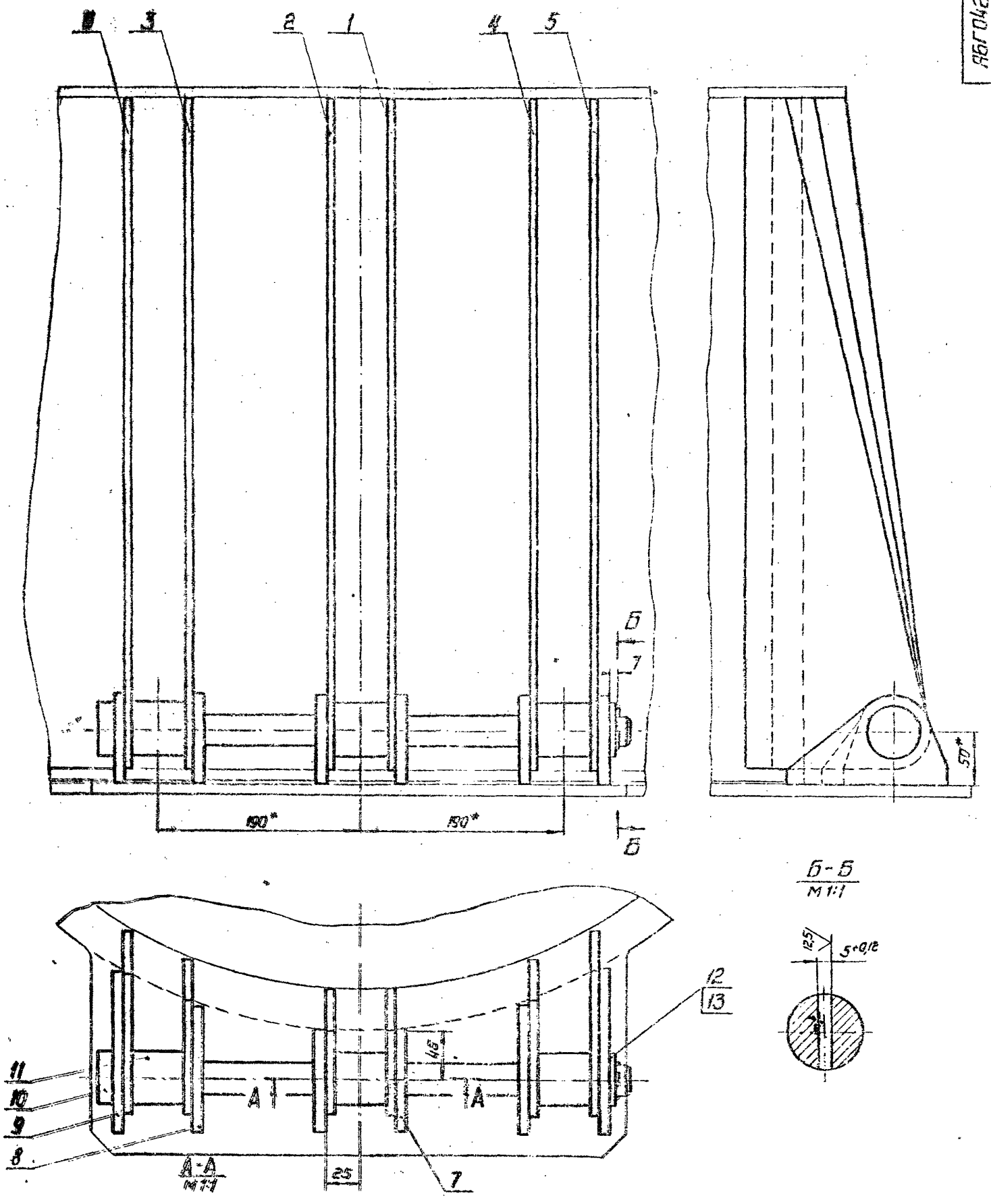

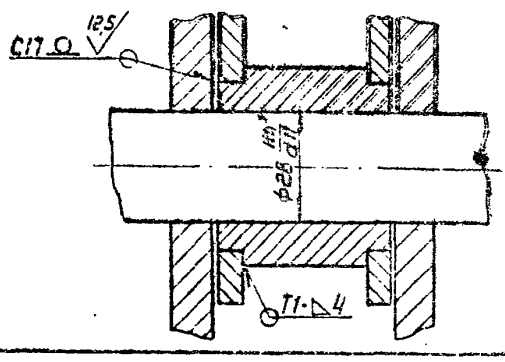

1. Размеры для справок.
2. Неуказанные предельные отклонения размеров: $\pm t_2$; $-t_2$; $\pm \frac{t_2}{2}$.
3. Сварные швы по ГОСТ 5264-80.

30

Изм.	Лист	N докум.	Подп.	Дата	АБГ042.110СБ		
Разраб.		Чеснова			Шарнир Сборочный чертеж	Лит.	Масса	Масшт.
Пров.		Брукова				И	23,5	1:2,5
Рук. пр.		Фрадкин				Лист	Листов 1	
Т. отд.		Шолиндская				Госстрой СССР Сантехпроект г. Москва		
Н. контр.		Черняковская						
Утв.		Спивак						

Копир. Кобкиз- Формат 22

Инв. N подл. 1871 | Подп. и дата Уриц. 28.10.82 | Взам. инв. N | Инв. N дубл. | Подп. и дата

Серия 5.904-15 Выпуск 1-2

АБГ042.110СБ

АБГ042.111.

Рис. 1

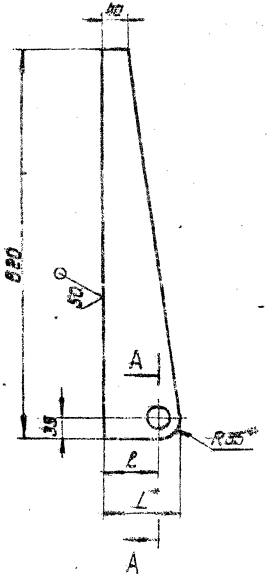

А-А
М 1:1

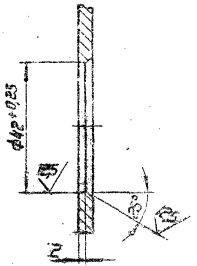

Рис. 2
Остальное - см. рис. 1

А-А
М 1:1

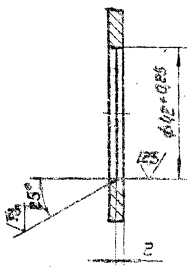

Обозначение	Рис.	Размеры, мм		Масса, кг
		l	L	
АБГ042.111	1	85	120	2,3
-01	2			
-02	1	110	145	2,7
-03	2			
-04	1	135	170	3,0
-05	2			

1.* Размеры для справок.

2. Неуказанные предельные отклонения размеров: $-t_2 \pm \frac{t_2}{2}$.

31

Изм.	Лист	N докум.	Подп.	Дата	АБГ042.111			
Разраб.	Меднова			20.1.81	Ребро	Лит	Масса	Масшт.
Пров.	Брукова			2.81		Н	См. табл.	—
Рук. гр.	Фрадкин			26.11		Лист	Листов	
Н. контр.	Мерзлякова			26.11.81	Лист Б6.0 ГОСТ 19903-74 / ВСТ.3 ГОСТ 14637-79	Госстрой СССР Сантехпроект г. Москва		
Утв.	Ушомирская			26.11				

Копировал

Формат 12

Инв. № подл. 1872 | Подп. и дата | Взам. инв. № | Инв. № дубл. | Подп. и дата

АБГ042.112

Выпуск 1-2

Серия 5.904-15

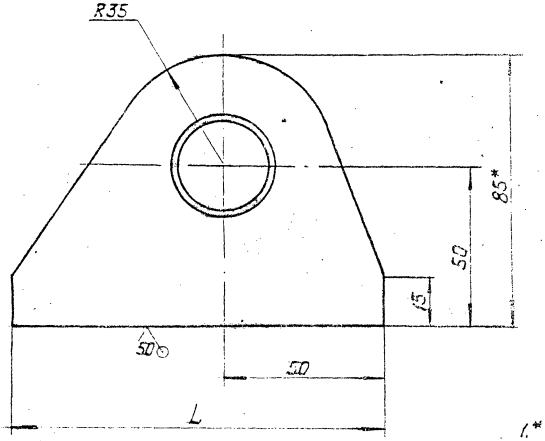

Обозначение	L, мм	Масса, кг
АБГ042.112	95	0,43
-01	115	0,51
-02	145	0,61

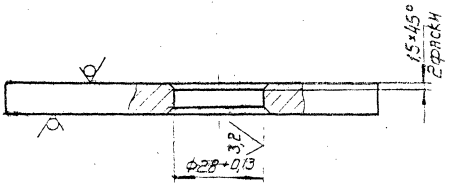

1.* Размер для справок.

2. Неуказанные предельные отклонения размеров: $-t_2$; $\pm\frac{t_2}{2}$.

31а

Изм.	Лист	N докум.	Подп.	Дата
Разраб.		Медкова		20.10.81
Провер.		Бучкова		1.11
Вых.		Фрадкин		11.11
Н.контр.		Козлякова		
Утв.		Чусмонская		

АБГ042.112

Ушко

Лит.	Масса	Масш.
И	См. табл.	—

Лист | Листов 1

Лист Б10.0 ГОСТ 19903-74 / В Ст.3 ГОСТ 14637-79

Госстрой СССР Сантехпроект г. Москва

Копир. [illegible] — Формат 12

Инв. N подл.	Подп. и дата	Взам. инв. N	Инв. N дубл.	Подп. и дата
1873	[illegible] 28.10.82			

А6 Г042.122

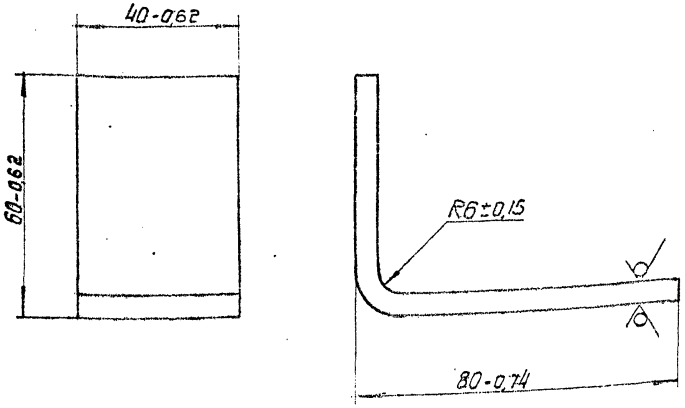

Изм.	Лист	N докум.	Подп.	Дата
Разраб.		Брукова		5.81
Пров.		Фрадкин		06.81
Рук. гр.		Фрадкин		06.81
Н. контр.		Мерзлякова		06.81
Утв.		Ушомирская		06.81

А6 Г042.122

Уголок

Лит.	Масса	Масшт.
И	0,22	1:1

Лист | Листов 1

Лист 65.0 ГОСТ 19903-74
В Ст.3 ГОСТ 14637-79

ГОССТРОЙ СССР
САНТЕХПРОЕКТ
г. МОСКВА

Копировал:

Формат 11

Инв. N подл. | Подп. и дата | Взам. инв. N | Инв. N дубл. | Подп. и дата

1880 | 28.10.82

А6 Г042.123

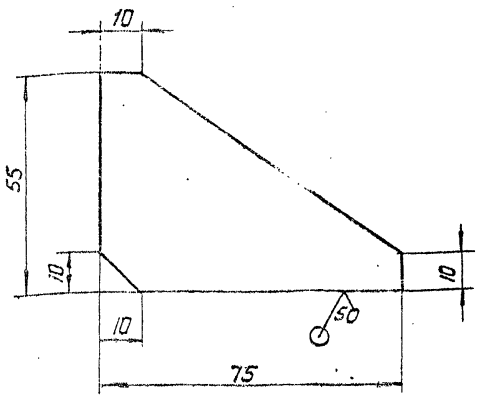

Неуказанные предельные отклонения размеров – t_2.

32

Изм.	Лист	N докум.	Подп.	Дата
Разраб.		Брукова		5.81
Пров.		Фрадкин		06.81
Рук. гр.		Фрадкин		06.81
Н. контр.		Мерзлякова		06.81
Утв.		Ушомирская		06.81

А6 Г042.123

Косынка

Лит.	Масса	Масшт.
И	0,12	1:1

Лист | Листов 1

Лист 65.0 ГОСТ 19903-74
В Ст.3 ГОСТ 14637-79

ГОССТРОЙ СССР
САНТЕХПРОЕКТ
г. МОСКВА

Копировал:

Формат 11

Инв. N подл. | Подп. и дата | Взам. инв. N | Инв. N дубл. | Подп. и дата

1880 | 28.10.82

Серия 5.904-15 Выпуск 1-2

А6Г042.121

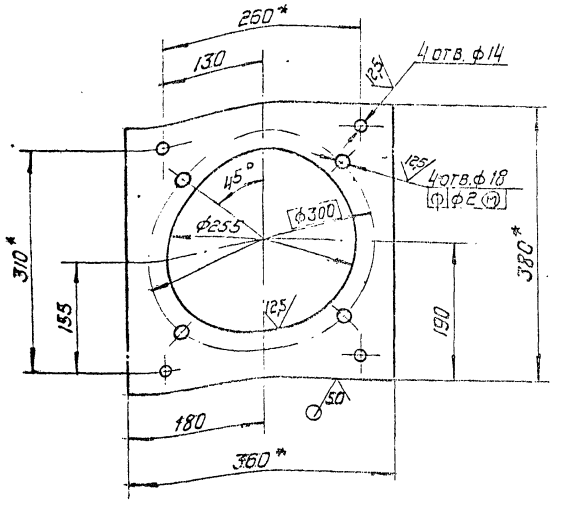

1.* Размеры для справок

2. Неуказанные предельные отклонения размеров: $+t_2$; $\pm\frac{t_2}{2}$.

Изм.	Лист	N докум.	Подп.	Дата
Разраб.		Брукова		6.81
Пров.		Фрадкин		06.81
Рук.гр.		Фрадкин		06.81
Н.контр.		Мерзлякова		06.81
Утв.		Ушомирская		06.81

А6Г042.121

Плита

Лит.	Масса	Масшт.
И	3,3	1:5

Лист | Листов 1

Лист Б5,0 ГОСТ 19903-74 / Б.Ст.3 ГОСТ 14637-79

Госстрой СССР Сантехпроект г. Москва

Инв. N подл. 1878 | Подп. и дата | Взам. инв. N | Инв. N дубл. | Подп. и дата

Копировал: Формат 11

А6Г042.120СБ

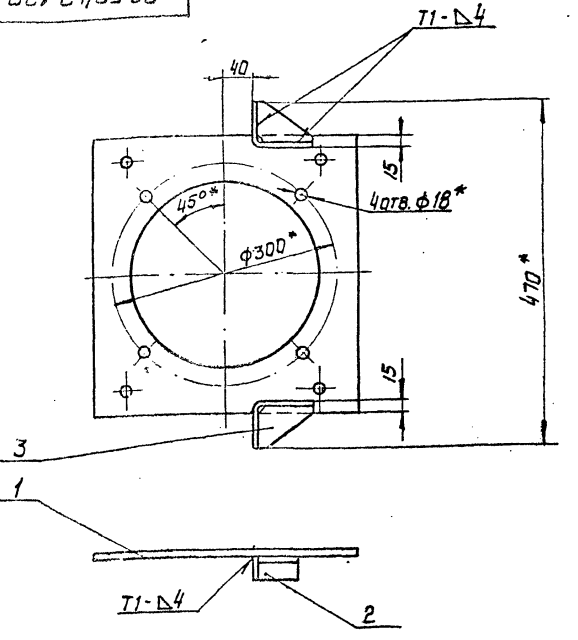

1.* Размеры для справок.

2. Неуказанные предельные отклонения размеров $\pm\frac{t_2}{2}$.

3. Сварные швы по ГОСТ 5264-80.

32а

Изм.	Лист	N докум.	Подп.	Дата
Разраб.		Брукова		6.81
Пров.		Фрадкин		06.81
Рук.гр.		Фрадкин		06.81
Гл.спец.		Ушомирская		06.81
Н.контр.		Мерзлякова		06.81
Утв.		Спивак		06.81

А6Г042.120СБ

Плита

Сборочный чертеж

Лит.	Масса	Масшт.
И	4,0	1:5

Лист | Листов 1

Госстрой СССР Сантехпроект г. Москва

Инв. N подл. 1877 | Подп. и дата | Взам. инв. N | Инв. N дубл. | Подп. и дата

Копир. Формат 11

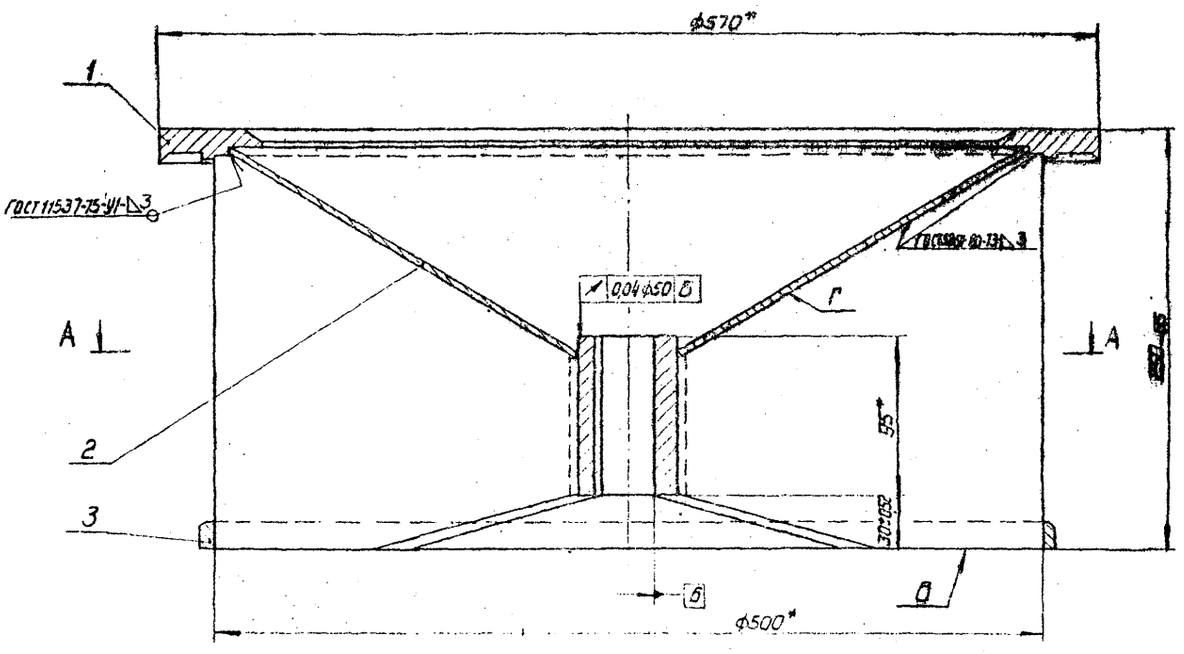

А-А

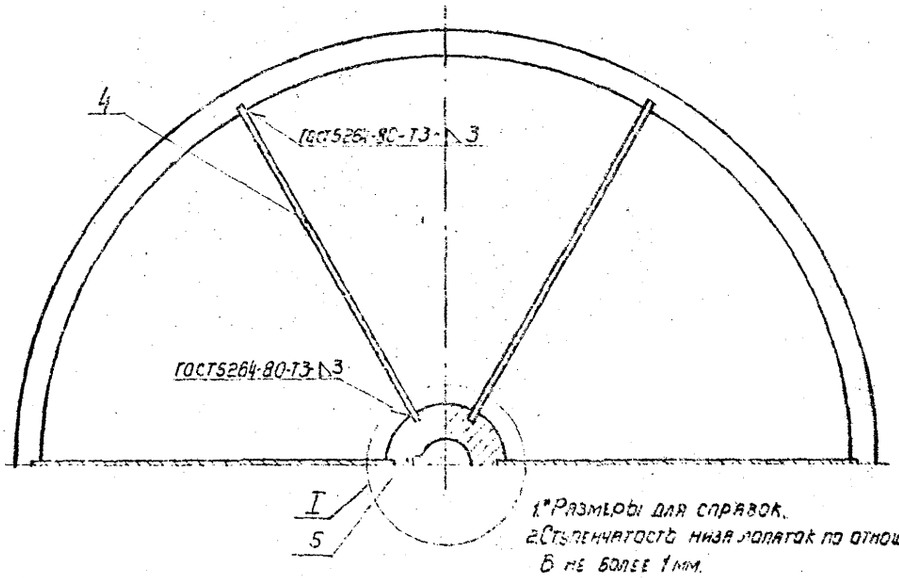

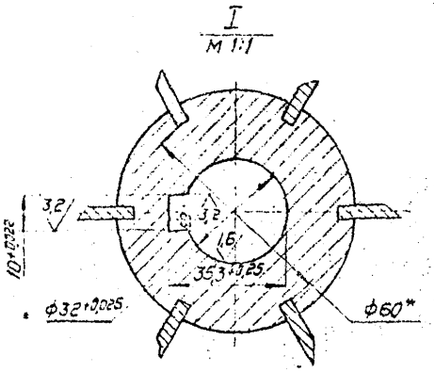

1.*Размеры для справок.
2.Ступенчатость низа лопаток по отношению к плоскости Б не более 1 мм.
Выступание лопаток за плоскость Б не допускается.
3.Перекос шпоночного паза относительно оси отверстия на длине паза - 0,03 мм.
4.Смещение шпоночного паза относительно оси отверстия - 0,08 мм.
5.Допускаемый дисбаланс 7,5 г.м.
Дисбаланс исправить приваркой груза на поверхности Г.

33

| | | |

А6Г042.131

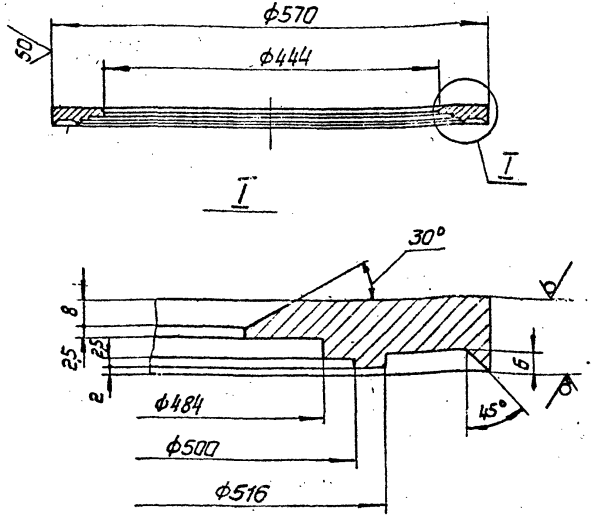

Неуказанные предельные отклонения размеров: $t_2, -t_2, \pm\frac{t_2}{2}$.

Изм.	Лист	N докум.	Подп.	Дата
Разраб.		Меднова		20.1.81
Пров.		Брукова		1.81
Рук.груп.		Фрадкин		06.81
Н. контр.		Мерзлякова		06.81
Утв.		Ушомирская		06.81

А6Г042.131

Кольцо верхнее

Лит.	Масса	Масшт.
И	10,5	1:5

Лист Б20.0 ГОСТ 19903-74
ВСт.3 ГОСТ 14637-79

Лист | Листов 1

Госстрой СССР
Сантехпроект
г. Москва

Копировал:

Формат 11

Инв. N подл. | Подп. и дата | Взам. инв. N | Инв. N дубл. | Подп. и дата

1883 Бриндз 28.10.82

А6Г042.135

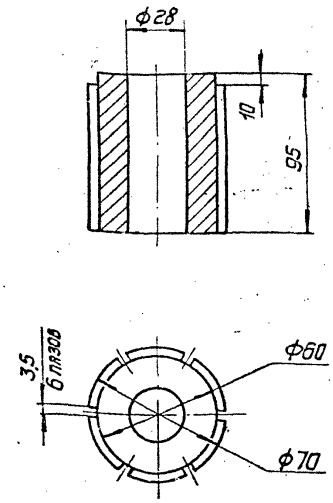

Неуказанные предельные отклонения размеров: $t_2, -t_2, \pm\frac{t_2}{2}$.

34

Изм.	Лист	N докум.	Подп.	Дата
Разраб.		Меднова		20.1.81
Пров.		Брукова		1.81
Рук.гр.		Фрадкин		06.81
Н. контр.		Мерзлякова		06.81
Утв.		Ушомирская		06.81

А6Г042.135

Ступица

Лит.	Масса	Масшт.
И	2,33	1:2

Лист | Листов 1

Ст. 3
ГОСТ 380-71

Госстрой СССР
Сантехпроект
г. Москва

Копировал:

Формат 11

Инв. N подл. | Подп. и дата | Взам. инв. N | Инв. N дубл. | Подп. и дата

1887 Бриндз 28.10.82

Серия 5.904-15 Выпуск 1-2

А6Г042.134

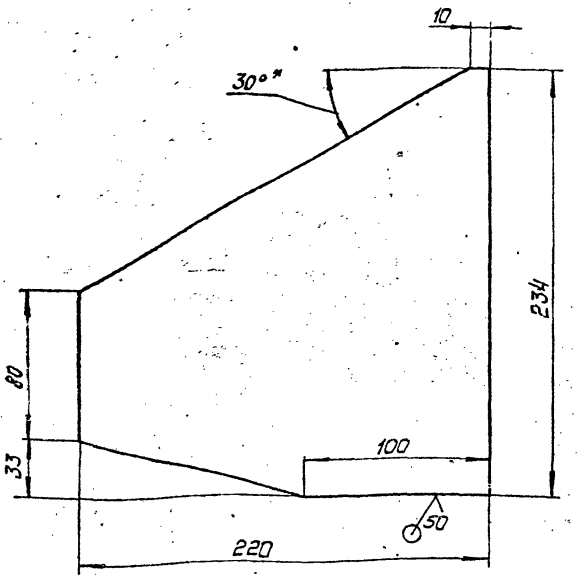

1.* Размер для справок.
2. Неуказанные предельные отклонения размеров: $+t_2; \pm\frac{t_2}{2}$.

Изм.	Лист	N докум.	Подп.	Дата
Разраб.		Меднова		20.10
Пров.		Брукова		1.81
Рук. гр.		Фрадкин		05.81
Н. контр.		Мерзлякова		
Утв.		Ушомирская		05.81

Инв. N подл. 1886 | Подп. и дата 28.10.82 | Взам. инв. N° | Инв. N дубл. | Подп. и дата

А6Г042.134

Лопатка

Лит.	Масса	Масшт.
И	0,87	1:2

Лист | Листов 1

Лист Б3.0 ГОСТ 19903-74
4-IV-В Ст.3 ГОСТ 16523-70

Госстрой СССР
Сантехпроект
г. Москва

Копировал: Формат 11

А6Г042.132

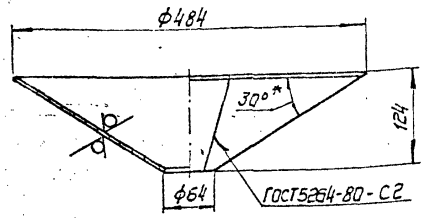

Неуказанные предельные отклонения размеров: $+t_2; -t_2$.

34а

Изм.	Лист	N докум.	Подп.	Дата
Разраб.		Меднова		20.10
Пров.		Брукова		1.81
Рук. гр.		Фрадкин		05.81
Н. контр.		Мерзлякова		
Утв.		Ушомирская		05.81

Инв. N подл. 1884 | Подп. и дата 28.10.82 | Взам. инв. N | Инв. N дубл. | Подп. и дата

А6Г042.132

Конус

Лит.	Масса	Масшт.
И	6,6	1:5

Лист | Листов 1

Лист Б4.0 ГОСТ 19903-74
В Ст.3 ГОСТ 14637-79

Госстрой СССР
Сантехпроект
г. Москва

Копир. Формат 11

Формат	Зона	Поз.	Обозначение	Наименование	Кол.	Примечание
				Документация		
22			А6Г042.140 СБ	Сборочный чертеж		
				Детали		
12		1	А6Г042.141	Шкив	1	
11		2	А6Г042.142	Втулка	1	
12		3	А6Г042.143	Вал	1	
11		4	А6Г042.144	Крышка	1	
11		5	А6Г042.145	Прокладка	1	
		6	-01	Прокладка	1	
		7	-02	Прокладка	1	
11		8	А6Г042.146	Втулка	1	
22		9	А6Г042.147	Корпус	1	
11		10	А6Г042.148	Крышка	1	
11		11	А6Г042.149	Планка стопорная	3	
		12	-01	Планка стопорная	3	
				Стандартные изделия		
		13		Болт М8×30,36.016		
				ГОСТ 7798-70	12	
		14		Гайка М30.4.016		
				ГОСТ 5918-73	2	

Инв. N подл. 1888 | Подп. и дата Гриф 29.10.82 | Взам. инв. N | Инв. N дубл. | Подп. и дата

Изм.	Лист	N докум.	Подп.	Дата
Разраб.		Меднова	[signature]	5.3.81
Пров.		Брукова	[signature]	5.81
Рук. гр.		Фрадкин	[signature]	5.81
Н. контр.		Мерзлякова	[signature]	06.04.81
Утв.		Спивак	[signature]	06.81

А6Г042.140

Узел подшипниковый

Лит.	Лист	Листов
И	1	2

Госстрой СССР
Сантехпроект
г. Москва

Копировал: Формат 11

Формат	Зона	Поз.	Обозначение	Наименование	Кол.	Примечание
		15		Кольцо СП-66-49-6		
				ГОСТ 6308-71	1	
		16		Манжета 1-35×58-1		
				ГОСТ 8752-79	2	
		17		Подшипник 60308		
				ГОСТ 7242-70	3	
		18		Подшипник 8307		
				ГОСТ 6874-75	1	
		19		Шайба 30.01.016		
				ГОСТ 11371-78	2	
		20		Шплинт 6,3×60-001		
				ГОСТ 397-79	2	
		21		Шпонка 10×8×50		
				ГОСТ 23360-78	1	
		22		Шпонка 10×8×75		
				ГОСТ 23360-78	1	

Инв. N подл. 1888 | Подп. и дата Гриф 28.10.82 | Взам. инв. N | Инв. N дубл. | Подп. и дата

35

Изм.	Лист	N докум.	Подп.	Дата

А6Г042.140

Лист 2

Копировал: Формат 11

АБГ042.144

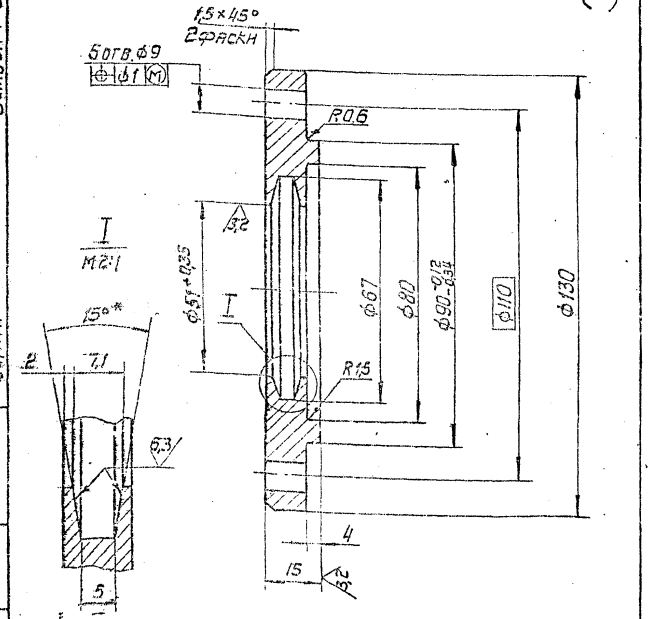

1. *Размер для справок.

2. Неуказанные предельные отклонения размеров: $\pm t_2/2$.

Изм.	Лист	N докум.	Подп.	Дата
Разраб.	Клюковкин			3.91
Пров.	Бочкова			3.91
Рук.гр.	Фралкин			11.91
Н.контр.	Мерзлякова			6.91
Утв.	Ушомирская			04.91

АБГ042.144

Крышка

Лит.	Масса	Масшт.
И	0,9	1:1

Лист Листов 1

Ст.3 ГОСТ 380-71

Госстрой СССР
САНТЕХПРОЕКТ
г. МОСКВА

Копировал:

Формат А1

Серия 5.904-15 Выпуск 1-2

Инв.№ подл. | Подп. и дата | Взам. инв.№ | Инв.№ дубл. | Подп. и дата | 23.10.92

АБГ042.149

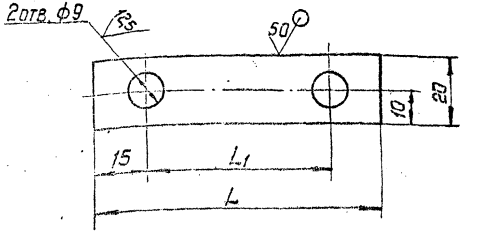

Обозначение	L, мм	L1, мм	Масса, кг
АБГ042.149	76	46	0,014
-01	85	55	0,015

Неуказанные предельные отклонения размеров: $\pm t_2/2$.

35а

Изм.	Лист	N докум.	Подп.	Дата
Разраб.	Клюковкин			3.91
Пров.	Бочкова			3.91
Рук.гр.	Фралкин			11.91
Н.контр.	Мерзлякова			6.91
Утв.	Ушомирская			04.91

АБГ042.149

Планка стопорная

Лит.	Масса	Масшт.
И	См. табл.	—

Лист Листов 1

Лист Б 1.2 ГОСТ 19903-74
1-IV-Ст.3 ГОСТ 16523-70

Госстрой СССР
САНТЕХПРОЕКТ
г. МОСКВА

Копировал:

Формат А1

Инв.№ подл. | Подп. и дата | Взам. инв.№ | Инв.№ дубл. | Подп. и дата | 23.10.92

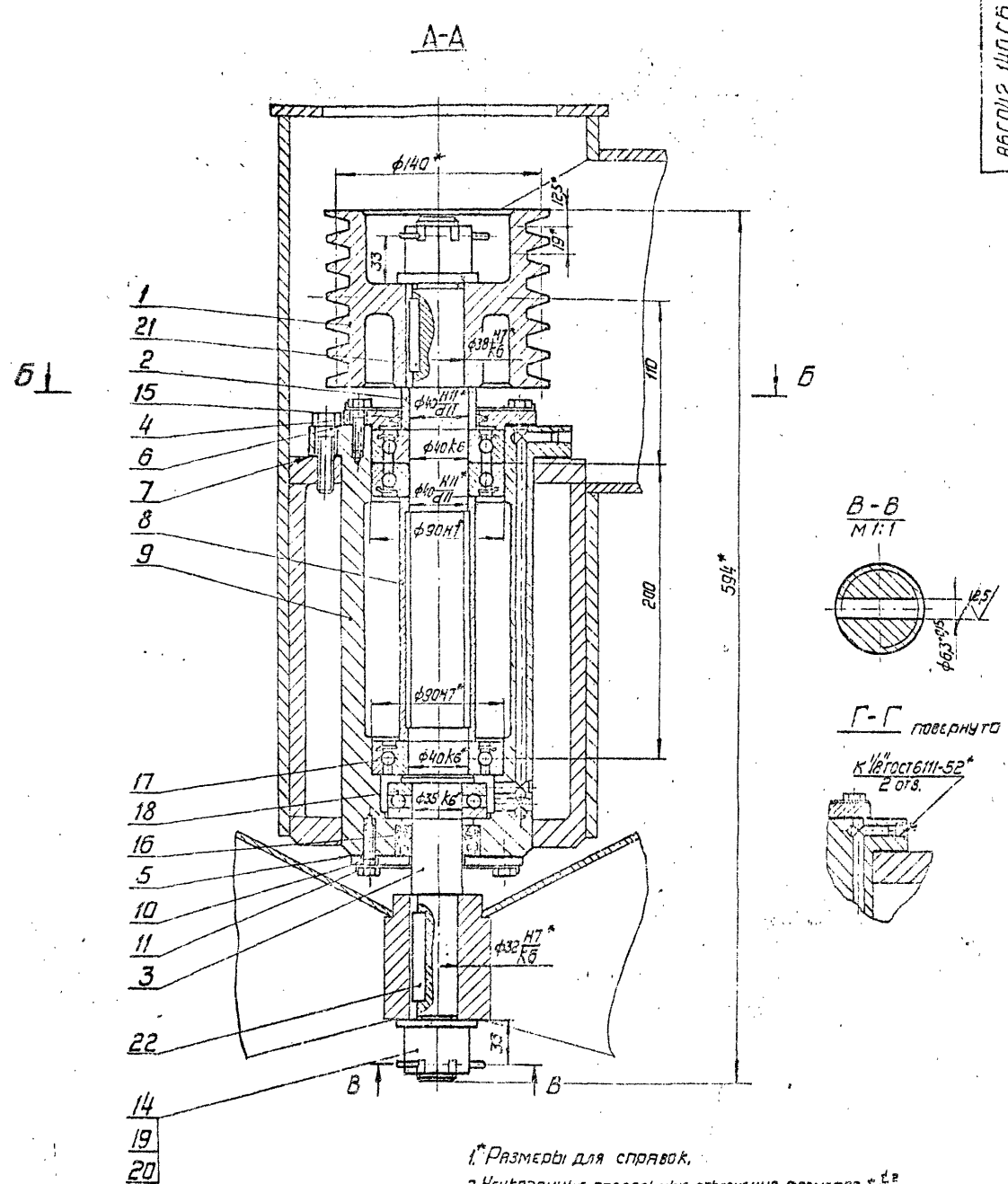

1.* Размеры для справок.
2. Неуказанные предельные отклонения размеров $\pm\frac{1}{2}$.
3. Перед сборкой внутреннюю полость корпуса (поз. 9) и крышек (поз. 4; 10) промыть керосином, отверстия для смазки продуть воздухом.

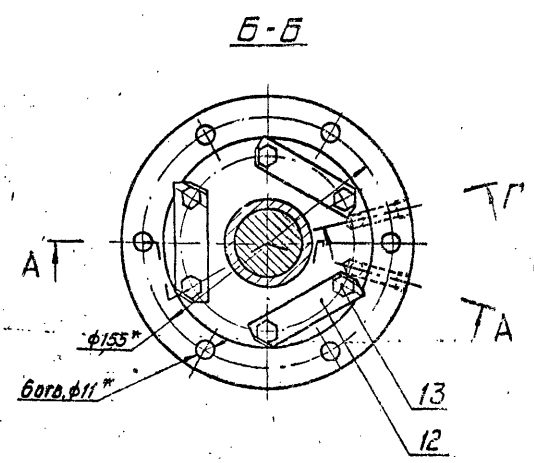

Изм.	Лист	N докум.	Подп.	Дата
Разраб.	Меднова			30.1.81
Пров.	Брукова			1.81
Рук. гр.	Фрадкин			02.81
Гл. спец.	Ушомирская			06.81
Н. контр.	Мерзлякова			06.81
Утв.	Спивак			06.81

А6Г042.140СБ

Узел подшипниковый. Сборочный чертеж

Лит.	Масса	Масшт.
И	36	1:2

Лист | Листов 1

Госстрой СССР Сантехпроект г. Москва

Копир. [signature]

Формат 22

Серия 5.904-15 Выпуск 1-2

Инв. N подл.	Подп. и дата	Взам. инв. N	Инв. N дубл.	Подп. и дата
1889	Гриф 28.10.82			

А6Г042.141

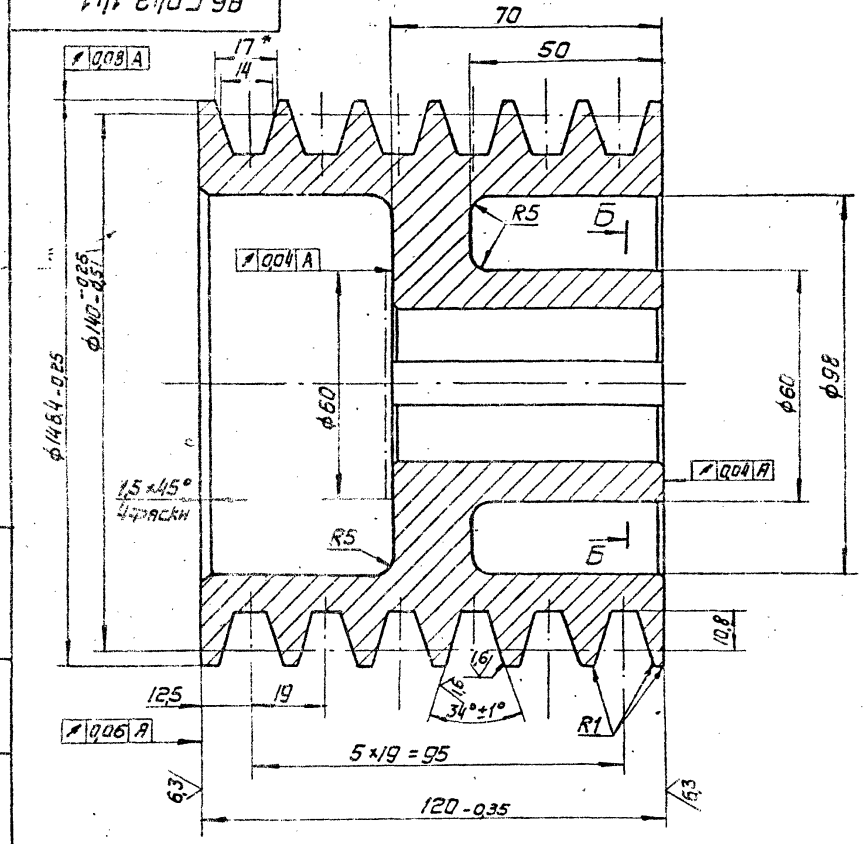

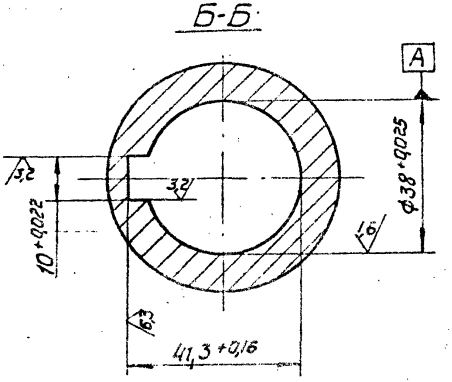

1.* Размер для справок.
2. Неуказанные предельные отклонения размеров: $+t_2$; $-t_2$; $\pm\frac{t_2}{2}$.
3. Биение конусной рабочей поверхности канавки шкива на диаметре $ф140^{-0,26}_{-0,51}$ измеренном перпендикулярно образующей конуса не более 0,15мм.
4. Допускаемый дисбаланс 3г.м.
5. Остальные технические требования, правила приемки, методы испытания по ГОСТ 20898-75.

37

Изм.	Лист	N докум.	Подп.	Дата
Разраб.		Спиридоненко		13.2.81
Пров.		Брукова		2.81
Рук. гр.		Фрадкин		06.81
Н. контр.		Мерзлякова		06.04.81
Утв.		Ушомирская		06.81

А6Г042.141

Шкив

Лит.	Масса	Масшт.
И	9	1:1

Лист | Листов 1

Ст.3 ГОСТ 380-71

Госстрой СССР
Сантехпроект
г. Москва

Копировал:

Формат 12

Инв. N подл.	Подп. и дата	Взам. инв. N	Инв. N дубл.	Подп. и дата
1890	28.10.82			

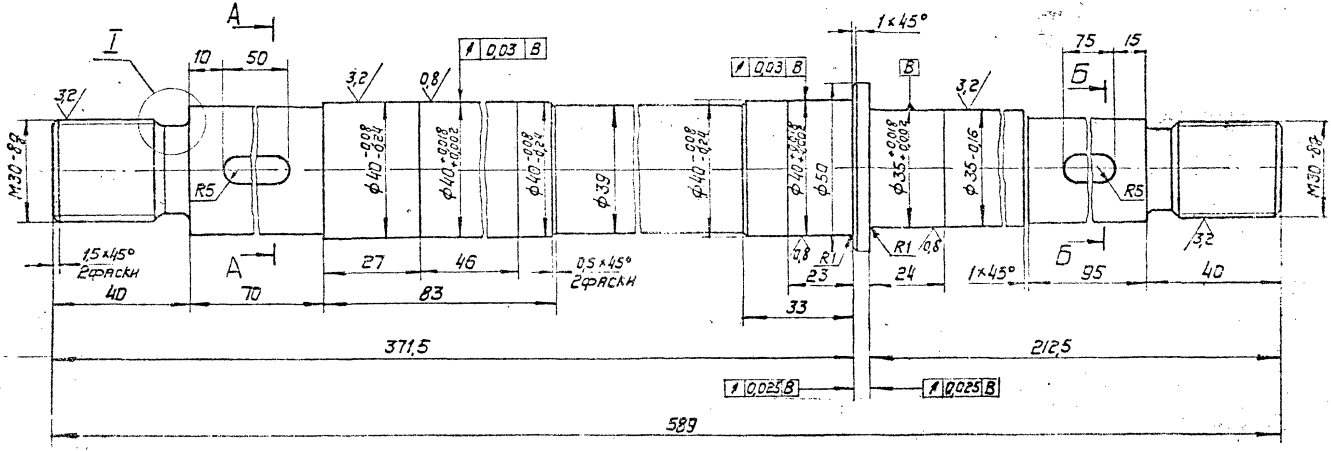

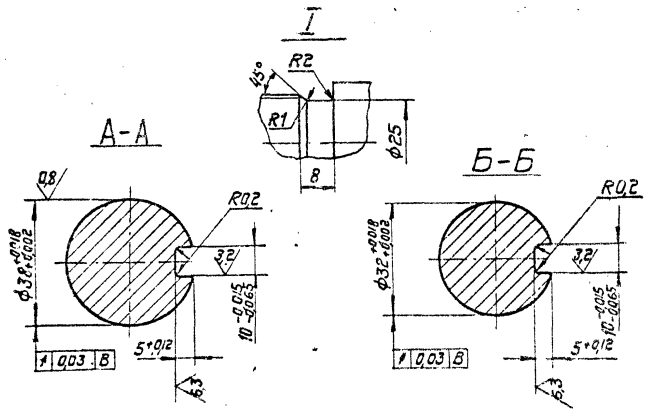

1. HRC 40... 45.
2. Неуказанные предельные отклонения размеров: $+t_2$; $-t_2$; $\pm\frac{t_2}{2}$.

37а

				А6Г042.143			
Изм.	Лист	N докум.	Подп.	Дата	Вал	Лит.	Масса	Масшт.
Разраб.		Гриднева		2.81		И	4,7	1:1
Пров.		Брукова		2.81		Лист	Листов 1
Рук. гр.		Фрадкин					
Н. контр.		Мерзляков			Сталь 45 ГОСТ 1050-74	Госстрой СССР Сантехпроект г. Москва	
Утв.		Ушомирская					

Инв. N подл. 1892 | Подп. и дата | Взам. инв. N | Инв. N дубл. | Подп. и дата

Копир. | Формат 12

А6Г042.142

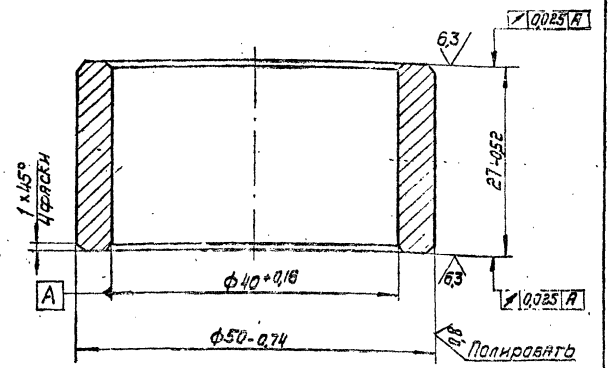

Изм.	Лист	N докум.	Подп.	Дата
Разраб.		Спиридоненко		2.81
Пров.		Брукова		2.81
Рук.гр.		Фрадкин		16.81
Н.контр.		Мерзлякова		16.81
Утв.		Ушомирская		16.81

Инв.N подл. 1891 | Подп. и дата Гриц 28.10.82 | Взам.инв.N | Инв.N дубл. | Подп. и дата

А6Г042.142

Втулка

Ст.3 ГОСТ 380-71

Лит.	Масса	Масшт.
Н	0,15	2:1

Лист | Листов 1

ГОССТРОЙ СССР САНТЕХПРОЕКТ г. Москва

Копировал:

Формат 11

А6Г042.145

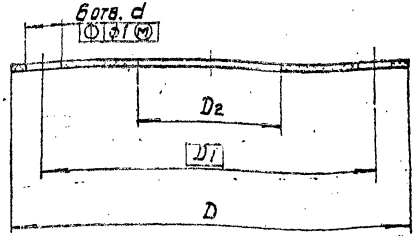

Обозначение	Размеры, мм				Масса, кг
	D	D1	D2	d	
А6Г042.145	120	92	37	9	0,013
-01	130	110	92		0,012
-02	175	155	132	11	0,017

Неуказанные предельные отклонения размеров: $+t_2$; $-t_2$.

38

Изм.	Лист	N докум.	Подп.	Дата
Разраб.		Спиридоненко		2.81
Пров.		Брукова		2.81
Рук.гр.		Фрадкин		16.81
Н.контр.		Мерзлякова		16.81
Утв.		Ушомирская		16.81

Инв.N подл. 1894 | Подп. и дата Гриц 28.10.82 | Взам.инв.N | Инв.N дубл. | Подп. и дата

А6Г042.145

Прокладка

Паронит ПМБ 1,0 ГОСТ 481-80

Лит.	Масса	Масшт.
Н	См. табл.	—

Лист | Листов 1

ГОССТРОЙ СССР САНТЕХПРОЕКТ г. Москва

Копировал:

Формат 11

Серия 5.904-15 Выпуск 1-2

А6Г042.148

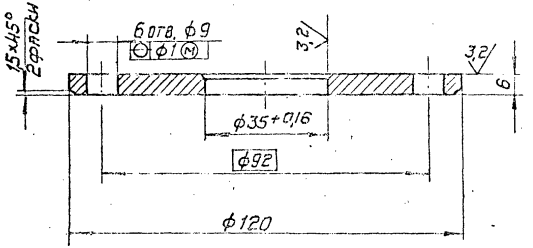

Неуказанные предельные отклонения размеров: $+t_2; -t_2; \pm\frac{t_2}{2}$.

Изм.	Лист	N докум.	Подп.	Дата
Разраб.		Спиридоненко		2.81
Пров.		Брукова		2.81
Рук.гр.		Фрадкин		26.81
Н.контр.		Мерзлякова		26.81
Утв.		Ушомирская		26.81

Крышка

Лит.	Масса	Масшт.
И	0,48	1:1

Лист | Листов 1

Ст. 3 ГОСТ 380-71

Госстрой СССР
Сантехпроект
г. Москва

Копировал: Формат 11

Инв. N подл. 1897 | Подп. и дата 28.10.82 | Взам. инв. N | Инв. N дубл. | Подп. и дата

А6Г042.146

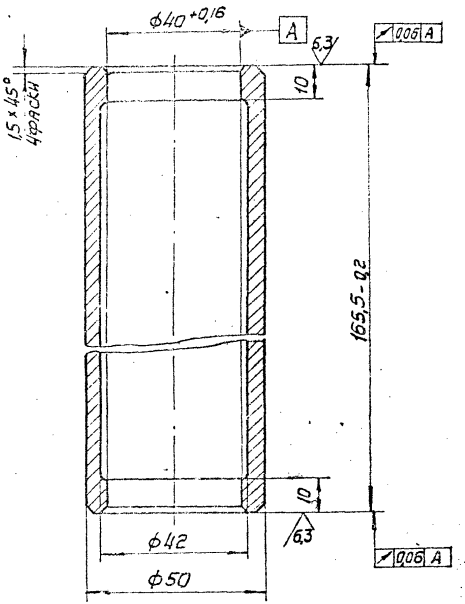

Неуказанные предельные отклонения размеров: $+t_2; -t_2; \pm\frac{t_2}{2}$.

Изм.	Лист	N докум.	Подп.	Дата
Разраб.		Спиридоненко		2.81
Пров.		Брукова		2.81
Рук.гр.		Фрадкин		26.81
Н.контр.		Мерзлякова		26.81
Утв.		Ушомирская		26.81

Втулка

Лит.	Масса	Масшт.
И	0,8	1:1

Лист | Листов 1

Ст. 3 ГОСТ 380-71

Госстрой СССР
Сантехпроект
г. Москва

Копир. Формат 11

Инв. N подл. 1895 | Подп. и дата 28.10.82 | Взам. инв. N | Инв. N дубл. | Подп. и дата

АБГ042.147

Серия 5.904-15 Выпуск 1-2

А-А

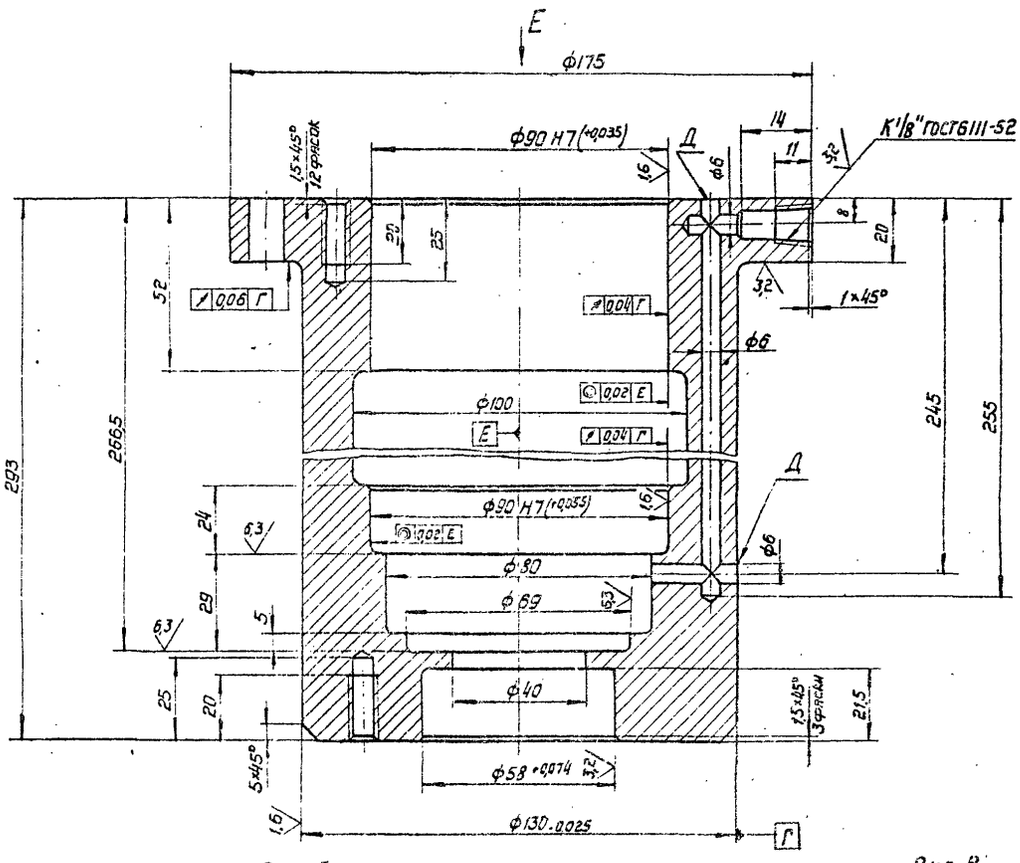

Вид Е

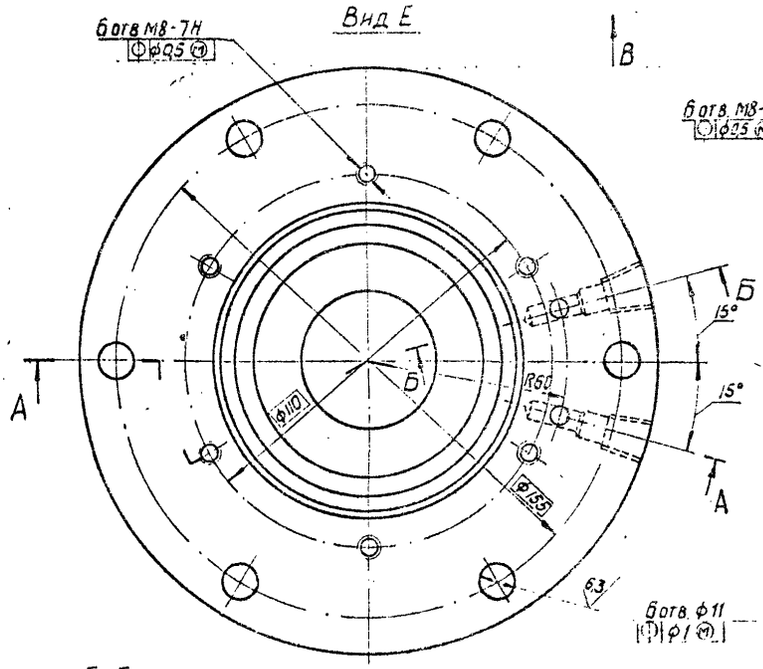

Вид В

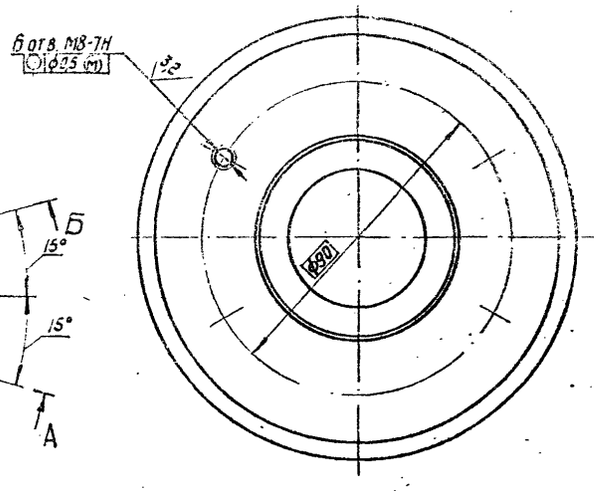

Б-Б повернуто

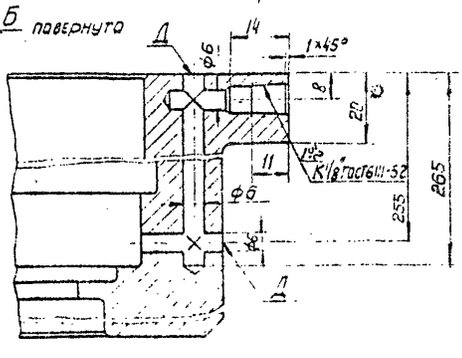

1. Неуказанные предельные отклонения размеров: $\pm t_2$; $-t_2$; $\pm \frac{t_2}{2}$.
2. Отверстия ф6 в местах Д заглушить.
3. Радиусы скруглений 2,5 мм.

39

					АБГ042.147		
Разраб.					Корпус	Лит.	Масса	Масш.
Пров.						И	16,7	1:1
Т.контр.						Лист	Листов 1	
Н.контр.					Ст.3 ГОСТ 380-71	Госстрой СССР Сантехпроект г. Москва		
ГИП								

Копировал Формат А2

Инв.№ подл. | Подп. и дата | Взам.инв.№ | Инв.№ дубл. | Подп. и дата
Гипрокислород 18.96 Дата 28.10.82

Формат	Зона	Поз.	Обозначение	Наименование	Кол.	Примечание
				Документация		
12			А6Г042. 160 СБ	Сборочный чертеж		
				Детали		
11		1	А6Г042. 161	Конус	1	
11		2	А6Г042. 162	Обечайка	1	
11		3	А6Г042. 163	Полукольцо	2	
11		4	А6Г042. 164	Скоба	4	
11		5	А6Г042. 165	Ребро	6	

Инв. N подл. | Подп. и дата | Взам. инв. N | Инв. N дубл. | Подп. и дата

1900 | Утверд. 28.10.82

Изм.	Лист	N докум.	Подп.	Дата
Разраб.		Спиридоненко		2.81
Пров.		Брукова		2.81
Рук. гр.		Фрадкин		11.81
Н. контр.		Мерзлякова		16.03.81
Утв.		Ушомирская		16.03.81

А6Г042. 160

Патрубок телескопический

Лит. | Лист | Листов

И

Госстрой СССР Сантехпроект г. Москва

Копировал: Формат 11

Формат	Зона	Поз.	Обозначение	Наименование	Кол.	Примечание
				Документация		
12			А6Г042. 170 СБ	Сборочный чертеж		
				Детали		
11		1	А6Г042. 171	Обечайка	1	
11		2	А6Г042. 172	Фланец	1	
11		3	А6Г042. 173	Захват	4	
11		4	А6Г042. 174	Ушко	8	
				Стандартные изделия		
		5		Болт М10 ×30.36. 016		
				ГОСТ 7798-70	4	
		6		Гайка М10. 4. 016		
				ГОСТ 5915-70	4	
		7		Шайба 10. 01. 16		
				ГОСТ 11371-68	4	

Инв. N подл. | Подп. и дата | Взам. инв. N | Инв. N дубл. | Подп. и дата

1900 | Утверд. 28.10.82

40

Изм.	Лист	N докум.	Подп.	Дата
Разраб.		Спиридоненко		2.81
Пров.		Брукова		2.81
Рук. гр.		Фрадкин		11.81
Н. контр.		Мерзлякова		16.03.81
Утв.		Ушомирская		16.03.81

А6Г042. 170

Воздуховод

Лит. | Лист | Листов

И

Госстрой СССР Сантехпроект г. Москва

Копировал: Формат

Выпуск 1-2

Серия 5.904-15

Формат	Зона	Поз.	Обозначение	Наименование	Кол.	Примечание
				Документация		
11			А6Г042.180 СБ	Сборочный чертеж		
				Детали		
11		1	А6Г042.181	Труба	1	
11		2	А6Г042.182	Гайка накидная	2	
11		3	А6Г042.183	Ниппель	2	

Инв. N подл. | Подп. и дата | Взам. инв. N | Инв. N дубл. | Подп. и дата

Фрицер 28.10.82

Изм.	Лист	N докум.	Подп.	Дата
Разраб.		Меднова		10.81
Пров.		Брукова		2.81
Рук. гр.		Фрадкин		10.81
Н. контр.		Мерзлякова		10.81
Утв.		Спивак		10.81

А6Г042.180

Маслопровод

Лит. | Лист | Листов

Н | 1

Госстрой СССР
Сантехпроект
г. Москва

Копировал: Формат 11

40а

Формат	Зона	Поз.	Обозначение	Наименование	Кол.	Примечание
				Документация		
11			А6Г042.190 СБ	Сборочный чертеж		
				Детали		
11		1	А6Г042.182	Гайка накидная	2	
11		2	А6Г042.183	Ниппель	2	
11		3	А6Г042.191	Труба	1	

Инв. N подл. | Подп. и дата | Взам. инв. N | Инв. N дубл. | Подп. и дата

Фрицер 28.10.82

Изм.	Лист	N докум.	Подп.	Дата
Разраб.		Меднова		10.81
Пров.		Брукова		2.81
Рук. гр.		Фрадкин		10.81
Н. контр.		Мерзлякова		10.81
Утв.		Спивак		10.81

А6Г042.190

Маслопровод

Лит. | Лист | Листов

Н | 1

Госстрой СССР
Сантехпроект
г. Москва

Копир. Формат 11

А6Г042.164

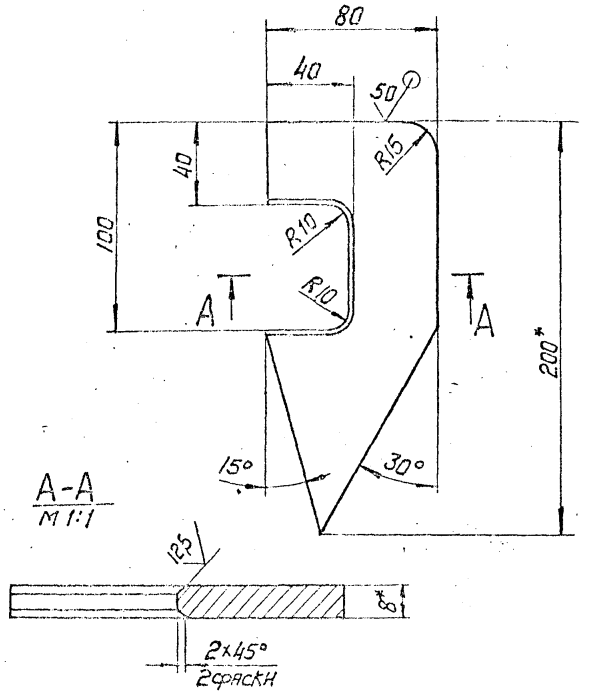

1.* Размеры для справок.

2. Неуказанные предельные отклонения размеров: $-t_2; \pm \frac{t_2}{2}$.

Изм.	Лист	N докум.	Подп.	Дата
Разр.		Спиридонова		2.81
Пров.		Брукова		2.81
Рук.гр.		Фрадкин		2.81
Н.контр.		Мерзляков		
Утв.		Ушаковская		

А6Г042.164

Скоба

Лит.	Масса	Масшт.
Н	0,65	1:2

Лист | Листов 1

Лист Б8,0 ГОСТ 19903-74
8 Ст.3 ГОСТ 14637-79

Госстрой СССР
Сантехпроект
г. Москва

Инв. N дубл. | Подп. и дата | Взам. инв. N | Инв. N дубл. | Подп. и дата

Инв. N подл. 1905 | Подп. и дата 28.10.82

А6Г042.165

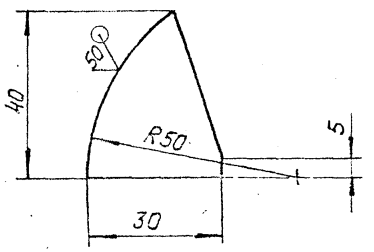

Неуказанные предельные отклонения размеров: $-t_2; \pm \frac{t_2}{2}$.

Изм.	Лист	N докум.	Подп.	Дата
Разр.		Спиридонова		2.81
Пров.		Брукова		2.81
Рук.гр.		Фрадкин		2.81

А6Г042.165 41

Ребро

Лит.	Масса	Масшт.
Н	0,05	1:1

Лист | Листов 1

Лист Б8,0 ГОСТ 19903-74
3 Ст.3 ГОСТ 14637-79

Госстрой СССР
Сантехпроект
г. Москва

Инв. N дубл. | Подп. и дата | Взам. инв. N | Инв. N дубл. | Подп. и дата

Инв. N подл. | Подп. и дата 28.10.82

Формат 11

А6Г042.160СБ

Серия 5.904-15 Выпуск 1-2

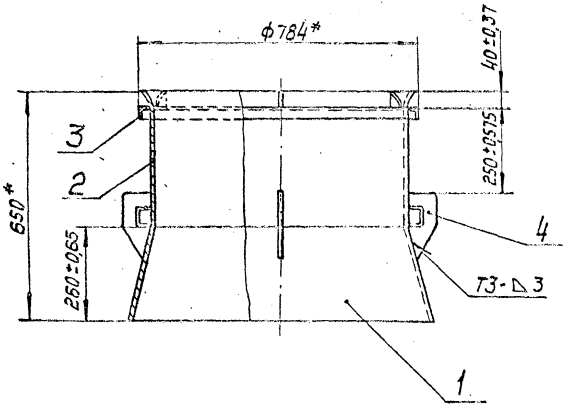

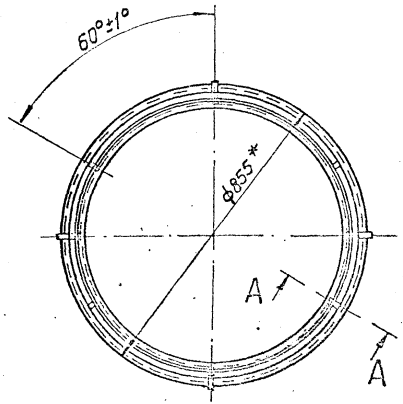

А-А повернуто
М1:1

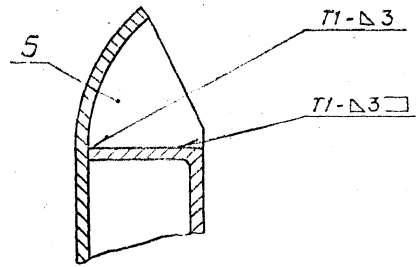

1.* Размеры для справок.
2. Сварные швы по ГОСТ 5264-80.

Инв. N подл.	Подп. и дата	Взам. инв. N	Инв. N дубл.	Подп. и дата
1901	Гриц 28.10.82			

Изм.	Лист	N докум.	Подп.	Дата	А6Г042.160 СБ		41а
Разраб.		Спиридонов			Патрубок телескопический. Сборочный чертеж	Лит.	Масса	Масшт.
Пров.		Брукова				И	44,0	1:10
Рук. гр.		Фраскин				Лист	Листов 1	
Гл. спец.		Шмидт				Госстрой СССР Сантехпроект г. Москва		
Н. контр.								
Утв.		Спиридонов						

Копировал: Формат 12

А6Г042.161

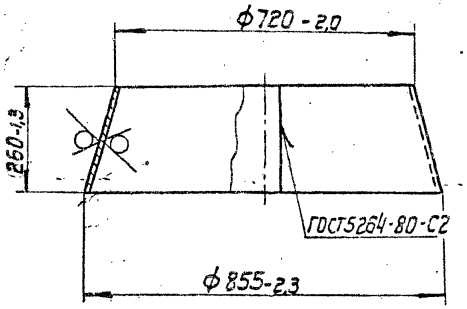

Изм.	Лист	N докум.	Подп.	Дата
Разраб.		Спиридоненко		9.81
Пров.		Брукова		2.81
Рук.гр.		Фрадкин		06.81
Н.контр.		Мерзлякова		06.81
Утв.		Ушомирская		06.81

А6Г042.161

Конус

Лит.	Масса	Масшт.
Н	15,7	1:10

Лист | Листов 1

Лист Б3.0 ГОСТ 19903-74
4-IV В Ст.3 ГОСТ 16523-70

ГОССТРОЙ СССР
САНТЕХПРОЕКТ
г. МОСКВА

Инв. N подл. | Подп. и дата | Взам. инв. N | Инв. N дубл. | Подп. и дата

1902 | Гриц 28.10.82

Копировал: Формат 11

А6Г042.162

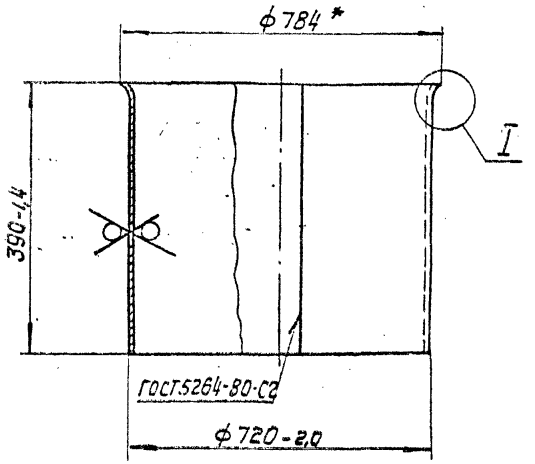

I
М 1:2



*Размер для справок.

Изм.	Лист	N докум.	Подп.	Дата
Разраб.		Спиридоненко		2.81
Пров.		Брукова		2.81
Рук.гр.		Фрадкин		06.81
Н.контр.		Мерзлякова		06.81
Утв.		Ушомирская		06.81

А6Г042.162 42

Обечайка

Лит.	Масса	Масшт.
Н	20,8	1:10

Лист | Листов 1

Лист Б3.0 ГОСТ 19903-74
4-IV В Ст.3 ГОСТ 16523-70

ГОССТРОЙ СССР
САНТЕХПРОЕКТ
г. Москва

Инв. N подл. | Подп. и дата | Взам. инв. N | Инв. N дубл. | Подп. и дата

1903 | Гриц 28.10.82

Копировал: Формат 11

Серия 5.904-15 Выпуск 1-2

А6Г042.163

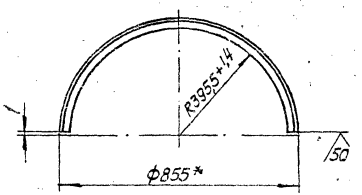

*Размер для справок.

Инв. N подл.	Подп. и дата	Взам. инв. N	Инв. N дубл.	Подп. и дата
1904	Ушмар 28.10.82			

Изм.	Лист	N докум.	Подп.	Дата
Разраб.		Спиридоненко		2.81
Пров.		Брукова		2.81
Рук. гр.		Фрадкин		06.81
Н. контр.		Мерзлякова		06.81
Утв.		Ушомирская		06.81

А6Г042.163

Полукольцо

Лит.	Масса	Масшт.
И	1,92	1:10

Лист | Листов 1

Уголок Б-32×32×3 ГОСТ 8509-72 / В Ст3 сп ГОСТ 535-79

Госстрой СССР Сантехпроект г. Москва

Копировал: Формат 11

А6Г042.173

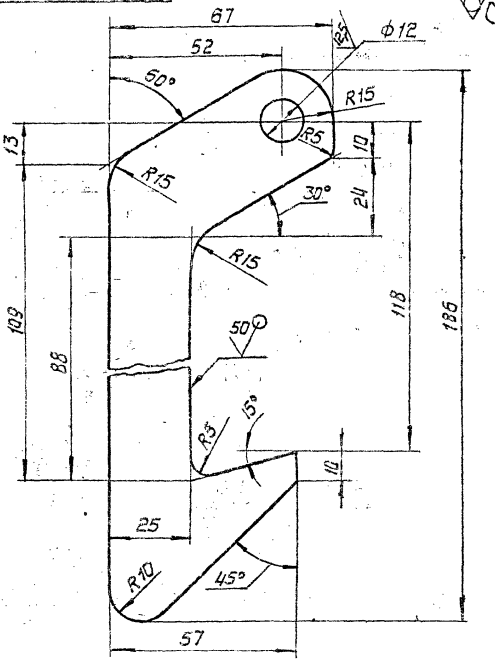

Неуказанные предельные отклонения размеров: $+t_2$; $-t_2$; $\pm\frac{t_2}{2}$.

Инв. N подл.	Подп. и дата	Взам. инв. N	Инв. N дубл.	Подп. и дата
1911	Ушмар 28.10.82			

Изм.	Лист	N докум.	Подп.	Дата
Разраб.		Спиридоненко		2.81
Пров.		Брукова		2.81
Рук. гр.		Фрадкин		06.81
Н. контр.		Мерзлякова		06.81
Утв.		Ушомирская		06.81

А6Г042.173 42а

Захват

Лит.	Масса	Масшт.
И	0,3	1:1

Лист | Листов 1

Лист 56,0 ГОСТ 19903-74 / В Ст3 ГОСТ 14637-79

Госстрой СССР Сантехпроект г. Москва

Копировал: Формат 11

А6Г042.174

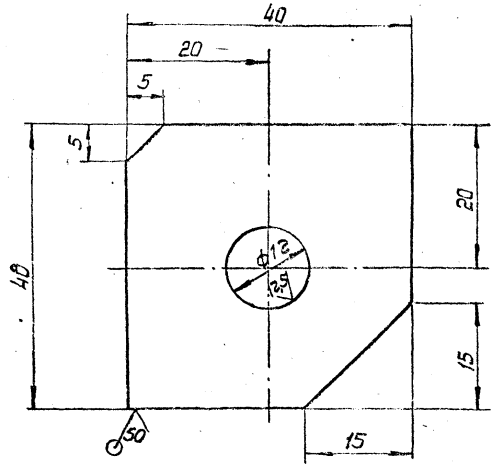

Неуказанные предельные отклонения размеров: $+t_2; -t_2; \pm\frac{t_2}{2}$.

Изм.	Лист	N докум.	Подп.	Дата
Разраб.		Спиридоненко		2.81
Пров.		Брукова		2.81
Рук.гр.		Фрадкин		16.81
Н.контр.		Мерзляков		16.81
Утв.		Чисмирская		16.81

А6Г042.174

Ушко

Лит.	Масса	Масшт.
Н	0,04	2:1

Лист | Листов 1

Лист Б4.0 ГОСТ 19903-74 / В СТ.3 ГОСТ 14637-79

Госстрой СССР Сантехпроект г. Москва

Инв. N подл. 1912 | Подп. и дата 28.10.82 | Взам. инв. N | Инв. N дубл. | Подп. и дата

Копировал: Формат 11

А6Г042.171

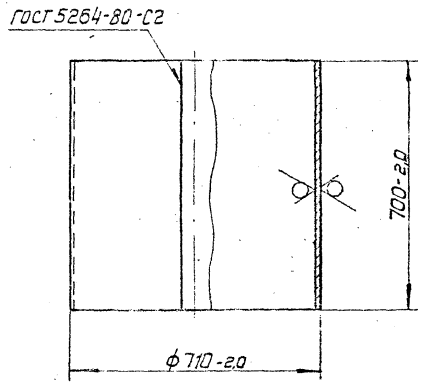

Изм.	Лист	N докум.	Подп.	Дата
Разраб.		Спиридоненко		2.81
Пров.		Брукова		2.81
Рук.гр.		Фрадкин		16.81
Н.контр.		Мерзляков		16.81
Утв.		Чисмирская		16.81

А6Г042.171 43,

Обечайка

Лит.	Масса	Масшт.
Н	48,7	1:5

Лист | Листов 1

Лист Б4.0 ГОСТ 19903-74 / В СТ.3 ГОСТ 14637-79

Госстрой СССР Сантехпроект г. Москва

Инв. N подл. 1909 | Подп. и дата 28.10.82 | Взам. инв. N | Инв. N дубл. | Подп. и дата

Копировал: Формат 11

А6Г042.170 СБ

Серия 5.904-15 Выпуск 1-2

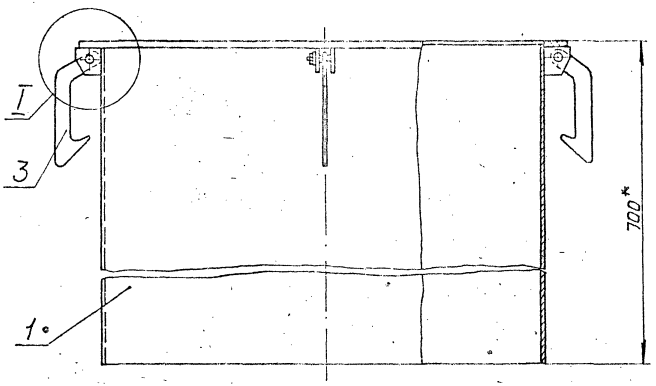

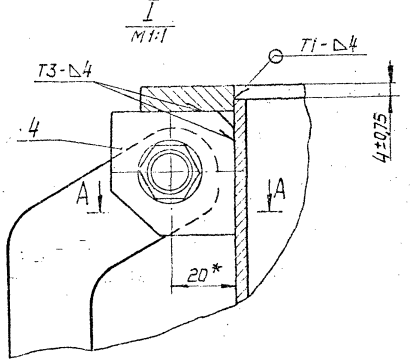

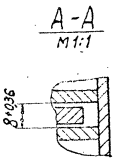

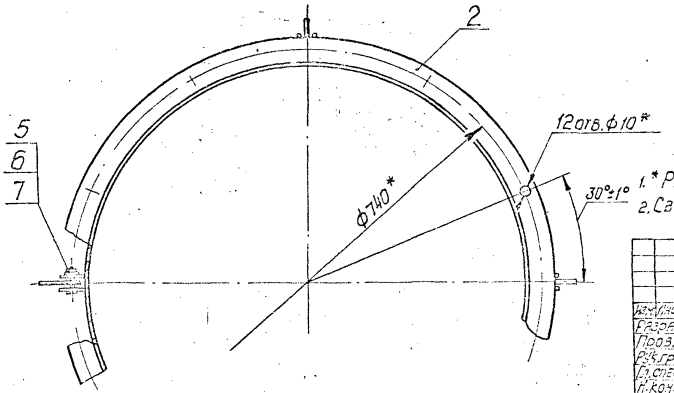

1.* Размеры для справок.
2. Сварные швы по ГОСТ 5264-80.

Изм.	Лист	N докум.	Подп.	Дата
Разраб.		Спиридонов		2.81
Пров.		Брукова		2.81
Рук.гр.		Фрадкин		2.81
Гл.спец.		Шомиаскас		26.81
Н.контр.		Мерзляков		26.81
Утв.		Спивак		26.81

А6Г042.170 СБ 43а

Воздуховод. Сборочный чертеж

Лит.	Масса	Масшт.
Н	56,5	1:5

Лист | Листов 1

Госстрой СССР Сантехпроект г. Москва

Копир. [signature] Формат 12

Инв.N подл.	Подп. и дата	Взам. инв.N	Инв.N дубл.	Подп. и дата
1908	28.10.82			

АБГ042.172

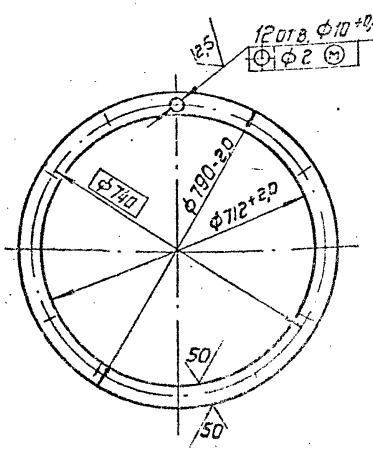

Изм.	Лист	N докум.	Подп.	Дата	Фланец	Лит.	Масса	Масшт.
Разраб.		Спиридонченко		5.81		И	5,8	1:10
Пров.		Брукова		5.81		Лист	Листов 1
Рук.гр.		Фрадкин		16.81			
Н.контр.		Мерзлякова		16.81	Лист 5.8.0 ГОСТ 19903-74	Госстрой СССР	
Утв.		Чижинская		16.81	Вст.3 ГОСТ 14637-79	Сантехпроект г. Москва	

Инв.N подл. | Подп. и дата | Взам.инв.N | Инв.N дубл. | Подп. и дата

Копировал:

Формат А1

АБГ042.183

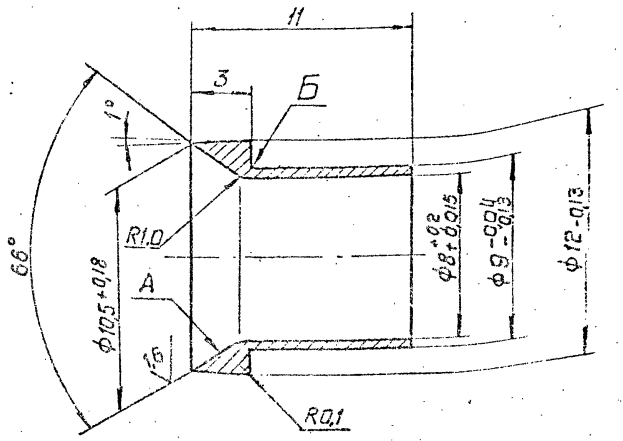

1. Неуказанные предельные отклонения размеров: $\pm \frac{t_2}{2}$.
2. Биение поверхности А относительно поверхности Б не более 0,05 мм.

Изм.	Лист	N докум.	Подп.	Дата	Ниппель	Лит.	Масса	Масшт.
Разраб.		Спиридонченко		5.81		И	0,037	4:1
Пров.		Брукова		5.81		Лист	Листов 1
Рук.гр.		Фрадкин		16.81			
Н.контр.		Мерзлякова		16.81	Сталь 35 ГОСТ 1050-74	Госстрой СССР	
Утв.		Чижинская		16.81		Сантехпроект г. Москва	

Инв.N подл. | Подп. и дата | Взам.инв.N | Инв.N дубл. | Подп. и дата

Копировал:

Формат А1

Выпуск 1-2

Серия 5.904-15

А6Г042.008

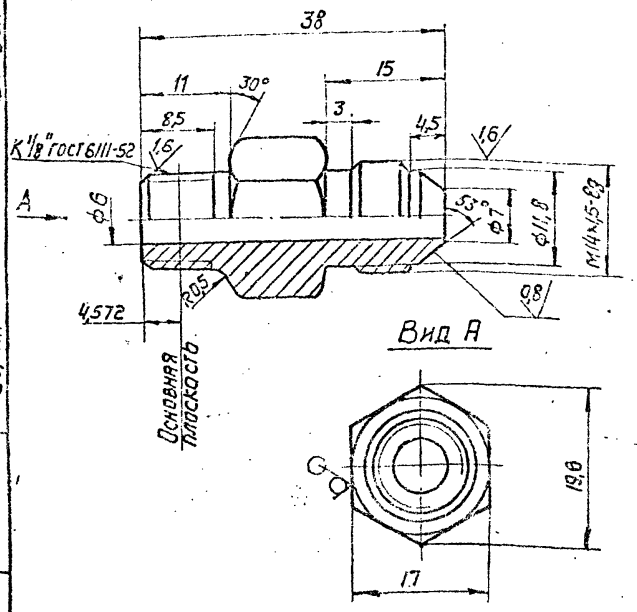

Неуказанные предельные отклонения размеров: $\pm t_2$; $-t_2$; $\pm\frac{t_2}{2}$.

Изм.	Лист	N докум.	Подп.	Дата
Разраб.		Спиридоненко		2.81
Пров.		Брукова		2.81
Рук.гр.		Фрадкин		06.81
Н.контр.		Мерзлякова		06.81
Утв.		Ушомирская		06.81

А6Г042.008

Штуцер

Лит.	Масса	Масшт.
Н	0,032	2:1

Лист | Листов 1

Шестигранник 17 ГОСТ 2879-69 / 35 ГОСТ 1051-73

Госстрой СССР Сантехпроект г. Москва

Копировал: Формат 11

Инв. N подл. 1811 | Подп. и дата | Взам. инв. N | Инв. N дубл. | Подп. и дата

А6Г042.182

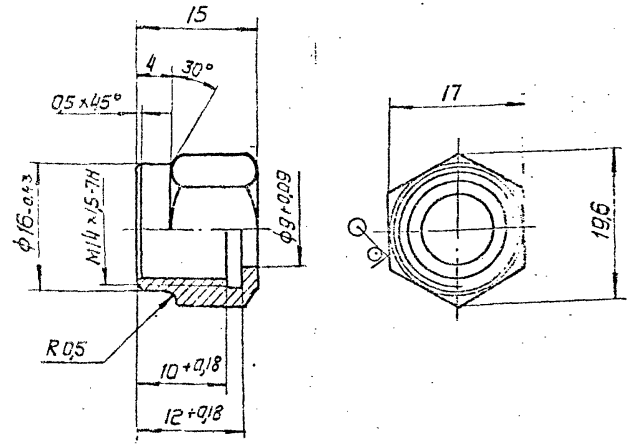

Неуказанные предельные отклонения размеров: $-t_2$; $\pm\frac{t_2}{2}$

Изм.	Лист	N докум.	Подп.	Дата
Разраб.		Спиридоненко		2.81
Пров.		Брукова		2.81
Рук.гр.		Фрадкин		06.81
Н.контр.		Мерзлякова		06.81
Утв.		Ушомирская		06.81

А6Г042.182 44а

Гайка накидная

Лит.	Масса	Масшт.
Н	0,012	2:1

Лист | Листов 1

Шестигранник 17 ГОСТ 2879-69 / 35 ГОСТ 1051-73

Госстрой СССР Сантехпроект г. Москва

Копировал: Формат 11

Инв. N подл. 1916 | Подп. и дата | Взам. инв. N | Инв. N дубл. | Подп. и дата

А6 Г042.191

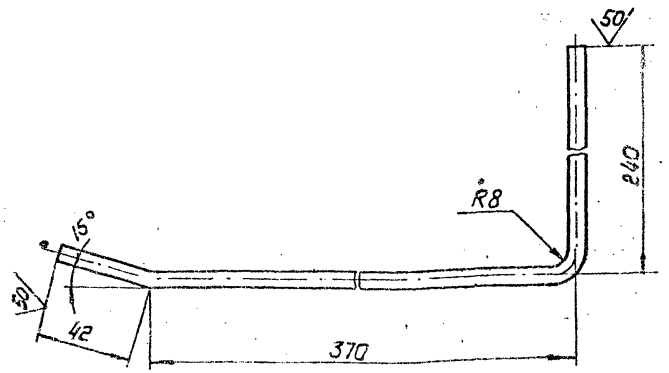

Неуказанные предельные отклонения размеров $\pm \frac{t^2}{2}$.

Изм.	Лист	N докум.	Подп.	Дата
Разраб.		Брукова		2.81
Пров.		Фрадкин		06.81
Рук.гр.		Фрадкин		06.81
Н.контр.		Мерзляков		06.83
Утв.		Чюмирская		06.81

А6 Г042.191

Труба

Лит.	Масса	Масшт.
И	0,117	1:2

Лист | Листов 1

Труба М8×1Л63ГОСТ 494-76

Госстрой СССР
Сантехпроект
г. Москва

Инв. N подл. 1920 | Подп. и дата 28.10.82 | Взам. инв. N | Инв. N дубл. | Подп. и дата

Копировал

Формат 11

А6 Г042.181

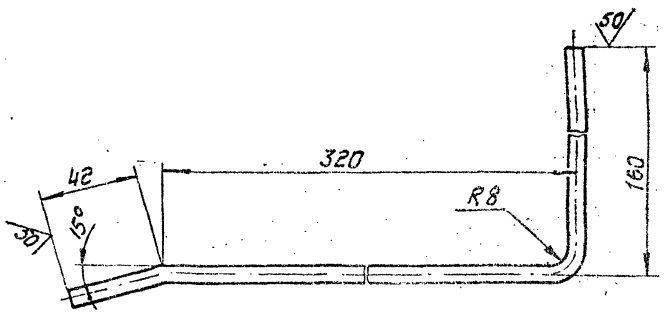

Неуказанные предельные отклонения размеров $\pm \frac{t^2}{2}$.

Изм.	Лист	N докум.	Подп.	Дата
Разраб.		Брукова		2.81
Пров.		Фрадкин		06.81
Рук.гр.		Фрадкин		06.81
Н.контр.		Мерзляков		06.81
Утв.		Чюмирская		06.81

А6 Г042.181 45

Труба

Лит.	Масса	Масшт.
И	0,094	1:2

Лист | Листов 1

Труба М8×1Л63ГОСТ 494-76

Госстрой СССР
Сантехпроект
г. Москва

Инв. N подл. 1915 | Подп. и дата 28.10.82 | Взам. инв. N | Инв. N дубл. | Подп. и дата

Копировал

Формат 11

Серия 5.904-15 Выпуск 1-2

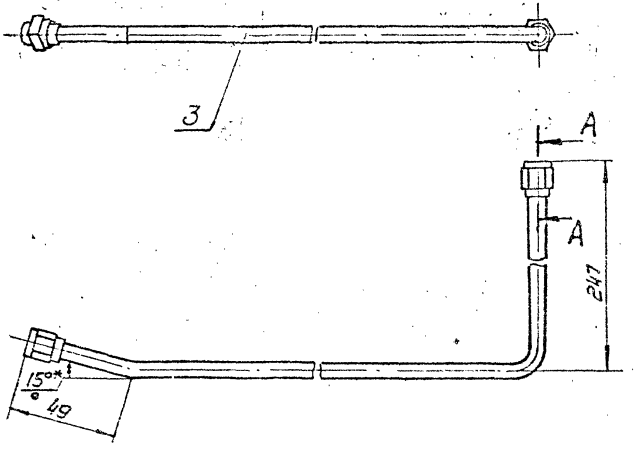

А – А повернуто
М 1:1

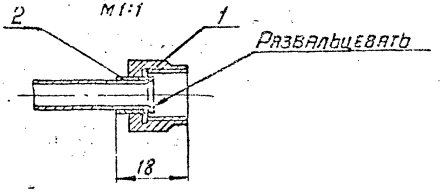

1.* Размер для справок,
2. Неуказанные предельные отклонения размеров $\pm \frac{t^2}{2}$.

Изм.	Лист	N докум.	Подп.	Дата
Разраб.	Брукова			2.81
Пров.				06.81
Гл. спец.	Ушомирская			06.81
Н. контр.				
Утв.	Спивак			

Инв. N подл. 1919 | Подп. и дата | Взам. инв. N | Инв. N дубл. | Подп. и дата

Маслопровод
Сборочный чертеж

А6 Г042.190 СБ

Лит.	Масса	Масшт.
И	0,147	1:2

Лист | Листов 1

Госстрой СССР
Сантехпроект
г. Москва

Копировал | Формат 11

gost.e-ecolog.ru

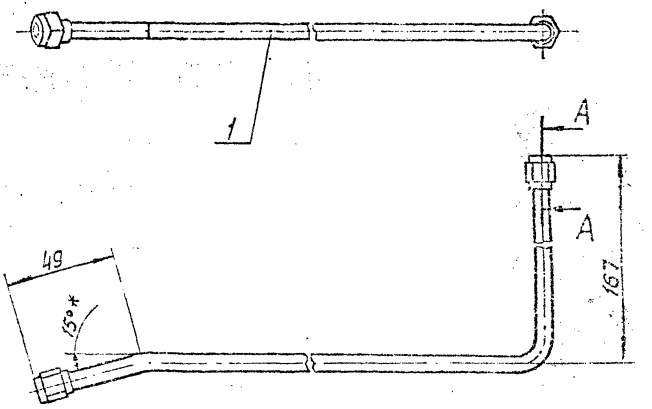

А – А повернуто
М 1:1

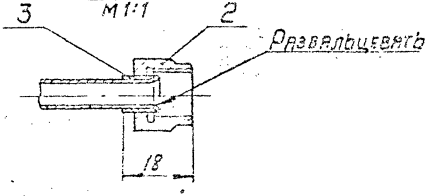

1.* Размер для справок,
2. Неуказанные предельные отклонения размеров $\pm \frac{t^2}{2}$

Изм.	Лист	N докум.	Подп.	Дата
Разраб.	Брукова			2.81
Пров.	Фрадкин			
Гл. спец.	Ушомирская			
Н. контр.				
Утв.	Спивак			

Инв. N подл. 1914 | Подп. и дата | Взам. инв. N | Инв. N дубл. | Подп. и дата

Маслопровод
Сборочный чертеж

А6 Г042.180 СБ 45а

Лит.	Масса	Масшт.
И	0,124	1:2

Лист | Листов 1

Госстрой СССР
Сантехпроект
г. Москва

Копир. | Формат 11