ГОСУДАРСТВЕННЫЙ КОМИТЕТ СССР ПО ДЕЛАМ СТРОИТЕЛЬСТВА (ГОССТРОЙ СССР)

ТИПОВАЯ ДОКУМЕНТАЦИЯ НА СТРОИТЕЛЬНЫЕ СИСТЕМЫ
И ИЗДЕЛИЯ ЗДАНИЙ И СООРУЖЕНИЙ

СЕРИЯ 5.904-15

АСПИРАТОРЫ СИОТ

ВЫПУСК 1-1

АСПИРАТОР СИОТ №4

РАБОЧИЕ ЧЕРТЕЖИ

РАЗРАБОТАНЫ
ГОСУДАРСТВЕННЫМ ПРОЕКТНЫМ ИНСТИТУТОМ
САНТЕХПРОЕКТ
ГОССТРОЯ СССР

ГЛАВНЫЙ ИНЖЕНЕР ИНСТИТУТА Шиллер Ю.И.

ГЛАВНЫЙ ИНЖЕНЕР ПРОЕКТА Сливак В.А.

УТВЕРЖДЕНЫ
И ВВЕДЕНЫ В ДЕЙСТВИЕ
С 15 июня 1982г.
ГЛАВПРОМСТРОЙПРОЕКТОМ ГОССТРОЯ СССР
ПРИКАЗ №34 от 8 июня 1982г.

gost.e-ecolog.ru

Содержание

Обозначение	Наименование	Стр.
	Содержание	2,3
А6Г041.000ТО	Техническое описание	3,4
А6Г041.000	Аспиратор СИОТ №4	4
А6Г041.000СБ	Аспиратор СИОТ №4. Сборочный чертеж	5,6
А6Г041.001	Винт натяжной	7
А6Г041.005	Прокладка	
А6Г041.003	Шайба торцевая	
А6Г041.004	Планка стопорная	
А6Г041.002	Шкив	8
А6Г041.007	Крышка	
А6Г041.006	Прокладка	
А6Г041.162	Фланец	9
А6Г041.173	Ниппель	
А6Г041.008	Штуцер	
А6Г041.172	Гайка накидная	
А6Г041.010	Поддон	10
А6Г041.020	Патрубок сливной	
А6Г041.020СБ	Патрубок сливной. Сборочный чертеж	
А6Г041.022	Патрубок	
А6Г041.010СБ	Поддон. Сборочный чертеж	11
А6Г041.013	Обечайка	12
А6Г041.014	Фланец верхний	
А6Г041.015	Фланец нижний	

Обозначение	Наименование	Стр.
А6Г041.017	Конус	12
А6Г041.018	Кольцо	13
А6Г041.016	Ребро	
А6Г041.012	Ребро	
А6Г041.019	Ребро	
А6Г041.030	Корпус	14
А6Г041.040	Трубопровод	
А6Г041.050	Стакан	
А6Г041.030СБ	Корпус. Сборочный чертеж	15,16
А6Г041.028	Заглушка	17
А6Г041.032	Патрубок	
А6Г041.029	Плита	
А6Г041.035	Труба	
А6Г041.036	Ребро	18
А6Г041.039	Обечайка	
А6Г041.038	Ребро	
А6Г041.037	Обечайка	19
А6Г041.041	Пластина	
А6Г041.042	Косынка упорная	
А6Г041.040СБ	Трубопровод. Сборочный чертеж	20
А6Г041.045	Заглушка	
А6Г041.046	Труба	
А6Г041.047	Труба	21
А6Г041.048	Труба	
А6Г041.049	Труба	

1679 Грифф 27.10.82

Обозначение	Наименование	Стр.
А6Г041.052	Фланец	21
А6Г041.050СБ	Стакан. Сборочный чертеж	22
А6Г041.026	Фланец	
А6Г041.034	Фланец	
А6Г041.053	Труба	
А6Г041.060	Люк смотровой	23
А6Г041.070	Крышка	
А6Г041.080	Защелка	
А6Г041.090	Винт прижимной	
А6Г041.060СБ	Люк смотровой. Сборочный чертеж	24
А6Г041.061	Ось	25
А6Г041.062	Прокладка	
А6Г041.063	Косынка	
А6Г041.064	Дуга	
А6Г041.070СБ	Крышка. Сборочный чертеж	26
А6Г041.075	Лист	
А6Г041.072	Ручка	27
А6Г041.073	Бобышка	
А6Г041.074	Петля	
А6Г041.071	Рамка	
А6Г041.090 СБ	Винт прижимной. Сборочный чертеж	28
А6Г041.092	Винт	
А6Г041.080СБ	Защелка. Сборочный чертеж	
А6Г041.081	Полоса	

Обозначение	Наименование	Стр.
А6Г041.100	Шарнир	29
А6Г041.110	Плита	
А6Г041.120	Ротор	
А6Г041.140	Электродвигатель	
А6Г041.100СБ	Шарнир. Сборочный чертеж	30
А6Г041.101	Ребро	31
А6Г041.102	Ушко	
А6Г041.104	Втулка	
А6Г041.112	Уголок	32
А6Г041.113	Косынка	
А6Г041.111	Плита	
А6Г041.110СБ	Плита. Сборочный чертеж	
А6Г041.120СБ	Ротор. Сборочный чертеж	33
А6Г041.121	Кольцо верхнее	34
А6Г041.122	Конус	
А6Г041.125	Ступица	
А6Г041.124	Лопатка	
А6Г041.123	Кольцо нижнее	35
А6Г041.130	Узел подшипниковый	
А6Г041.130СБ	Узел подшипниковый Сборочный чертеж	36
А6Г041.131	Шкив	37
А6Г041.133	Крышка	
А6Г041.132	Втулка	38
А6Г041.134	Прокладка	
А6Г041.137	Крышка	

Обозначение	Наименование	Стр.
А6Г041.135	Втулка	38
А6Г041.136	Корпус	39
А6Г041.138	Вал	40
А6Г041.103	Ось	
А6Г041.139	Планка стопорная	
А6Г041.150	Патрубок телескопический	41
А6Г041.160	Воздуховод	
А6Г041.170	Маслопровод	
А6Г041.180	Маслопровод	
А6Г041.154	Скоба	42
А6Г041.155	Ребро	
А6Г041.150СБ	Патрубок телескопический. Сборочный чертеж	
А6Г041.151	Конус	43
А6Г041.152	Обечайка	
А6Г041.153	Полукольцо	
А6Г041.163	Захват	
А6Г041.160СБ	Воздуховод. Сборочный чертеж	44
А6Г041.164	Ушко	
А6Г041.161	Обечайка	
А6Г041.181	Труба	45
А6Г041.171	Труба	
А6Г041.180СБ	Маслопровод. Сборочный чертеж	
А6Г041.170СБ	Маслопровод. Сборочный чертеж	

Инв. № подл.	Подп. и дата	Взам. инв. №	Инв. № дубл.	Подп. и дата
1679	Приуд 27.10.82			

В настоящем выпуске приведены рабочие чертежи аспиратора СИОТ №4.

Технические характеристики, данные для подбора, указания по монтажу и эксплуатации приведены в выпуске 0.

Аспираторы СИОТ предназначены для очистки вентиляционного воздуха от влажной пыли и могут применяться для различного оборудования, узлов и трактов, характеризующихся одновременным выделением пара и пыли (влажной пыли).

Аспиратор СИОТ является агрегатом, сочетающим в себе функции мокрого пылеуловителя и побудителя тяги. Он размещается, как правило, на крышках укрытий мест выделения пыли и пара.

Аспиратор СИОТ представляет собой аппарат коническо-цилиндрической формы с вмонтированным в него вентиляторным колесом диагонального типа.

Задний (верхний) диск рабочего колеса вентилятора - конус с углом при вершине 120°, на который во время работы подается вода. Диск снабжен сливным буртиком специальной конструкции, исключающим возможность попадания воды на лопатки колеса и технологическое оборудование во время остановки аппарата.

					А6Г041.000 ТО			
Изм.	Лист	№ докум.	Подп.	Дата				
Разраб.	Фрадкин			16.81	Аспиратор СИОТ №4 Техническое описание	Лит.	Лист	Листов
Пров.	Шомирская			06.81		И	1	3
Н. контр.	Мерзлякова					Госстрой СССР Сантехпроект г. Москва		
Утв.	Спивак			06.81				

Копировал: Кранлина Формат: 11

1780 Приуд 27.10.82

В подшипниковом узле для уплотнения вала использованы двухрядные манжеты и, кроме того, предусмотрена возможность подкачки смазки во время работы аспиратора. Для защиты подшипникового узла и приводных ремней от влияния влажной транспортируемой среды, они помещены в Г-образную трубу.

Нижняя часть аспиратора (поддон) имеет днище, служащее одновременно входным патрубком вентилятора. Шарнирное соединение поддона с корпусом аспиратора позволяет откидывать корпус для обеспечения доступа к рабочему колесу при обслуживании и ремонте аспиратора. Для этих же целей служат и смотровые люки. Телескопическое соединение верхних частей аппарата позволяет ускорить процесс подготовки аспиратора к ремонту и обслуживанию.

Аспирируемый воздух из полости укрытия через всасывающий патрубок проходит через ротор (рабочее колесо), где получает вращательное движение, а затем поступает в полость аппарата. Вода, подаваемая сверху на задний диск колеса, сходит с него в виде тонкодисперсных капель, которые пронизывают поток запыленного воздуха, отбрасываются на внутреннюю стенку корпуса и образуют на ней вспененный вращающийся слой.

Центробежная промывка воздуха водой и интенсивное вращение запыленного потока обеспечивает выделение пыли из воздуха и осаждение ее на смоченной поверхности корпуса агрегата. Образующийся шлам стекает на днище поддона и с него в шламоотводящий патрубок. Очищенный воздух через выхлопную трубу удаляется в атмосферу.

Технические данные аспиратора СИОТ №4:

Диаметр рабочего колеса, м – 0,4;

Окружная скорость колеса, м/с – 38;

Производительность, м³/ч – 4750;

Рекомендуемый расход воды, м³/ч – 1,5÷2,0;

Установочная мощность, кВт – 5,5.

Полное давление, создаваемое аспиратором, Па (кгс/м²) – 150÷200 (15÷20).

Степень очистки – 98÷99 %.

При изготовлении аспираторов следует руководствоваться следующими требованиями:

1. Заготовки из листового и фасонного проката должны быть очищены от загрязнений, окалины, следов коррозии, заусенцев и других дефектов способом, не понижающим его прочность.

2. Заготовки следует править, а острые кромки притупить.

3. Гнутые детали из проката не должны иметь трещин, надрывов и короблений.

4. При вытяжке и вырубке деталей из листового проката в местах перегиба и по периметру вырубки не допускается утяжка металла свыше 1/3 его начальной толщины.

5. В случае коробления узлов при сварке допускается производить их правку до размеров, указанных на чертежах.

6. Заварка дефектных участков сварного шва должна производиться тем же методом и с использованием тех же сварочных материалов, которыми выполнялась сварка данного шва.

7. Резьба должна быть полной, не иметь искаженного профиля. На концах резьбы должны быть заходные фаски. Не допускаются местные срывы резьбы общей протяженностью более половины витка. На заходных частях резьбы заусенцы, загибы и другие дефекты не допускаются.

8. Резьба должна соответствовать СТСЭВ 182-75 в пределах допусков 8g и 7H по СТ СЭВ 640-77, шероховатость поверхности - не более Ra 6,3 по ГОСТ 2789-73.

9. Размеры и допуски размеров шпоночных пазов по ГОСТ 23360-78.

10. Очистка поверхности узлов и деталей перед покрытием должна быть не ниже 2 степени очистки от окислов по ГОСТ 9.402-80.

11. Лакокрасочные покрытия должны соответствовать VI классу по ГОСТ 9.032-74.

Тип покрытия наружных поверхностей аспиратора должен указываться в проекте.

12. На внутренние поверхности аспиратора должно наноситься водостойкое покрытие, имеющее, кроме того, достаточную стойкость в среде аспирируемого воздуха, например: лак ХС-76 с 10% добавкой алюминиевой пудры по грунтовке ХС-010 ГОСТ 9355-60.

13. Покрытию не подлежат посадочные поверхности, покупные изделия, имеющие окраску, приводные ремни.

14. Все металлические неокрашенные поверхности аспиратора должны быть, в случае необходимости, подвергнуты консервации средствами временной защиты для изделий группы II-1 по ГОСТ 9.014-78.

15. После сборки аспиратор необходимо подвергнуть обкатке, для чего установить его на деревянные брусья высотой 150-200 мм, закрепить на них и обкатать аппарат в течение 6 часов.

Задевание движущихся частей за неподвижные, перегрев подшипникового узла и электродвигателя, утечка смазки не допускаются.

16. Рабочее колесо (ротор) аспиратора должно выдерживать без разрушения вращение с частотой, превышающей на 10 % рабочую в течение 10 мин.

17. Перед транспортированием необходимо:

1) отверстия для воды, шлама и смазки заглушить деревянными пробками;

2) верхний и нижний фланцы аспиратора закрыть рубероидом для предотвращения попадания влаги и загрязнений;

3) приводные ремни должны быть сняты и надежно закреплены внутри аппарата.

Выпуск 1-1

Серия 5.904-15

Формат	Зона	Поз.	Обозначение	Наименование	Кол.	Примечание
				Документация		
22			А6Г041.000 СБ	Сборочный чертеж		
				Сборочные единицы		
11		1	А6Г041.010	Поддон	1	
11		2	А6Г041.030	Корпус	1	
11		3	А6Г041.060	Люк смотровой	2	
11		4	А6Г041.100	Шарнир	1	
11		5	А6Г041.110	Плита	1	
11		6	А6Г041.120	Ротор	1	
11		7	А6Г041.130	Узел подшипниковый	1	
11		8	А6Г041.140	Электродвигатель	1	
11		9	А6Г041.150	Патрубок		
				телескопический	1	
11		10	А6Г041.160	Воздуховод	1	
11		11	А6Г041.170	Маслопровод	1	
11		12	А6Г041.180	Маслопровод	1	
				Детали		
11		16	А6Г041.001	Винт натяжной	2	
12		17	А6Г041.002	Шкив	1	

Подп. и дата | Инв. № дубл. | Взам. инв. № | Подп. и дата | Инв. № подл. | 27.10.82 | 1681

А6Г041.000

Изм.	Лист	№ докум.	Подп.	Дата
Разраб.		Брукова		06.82
Пров.		Фрадкин		07.81
Рук. группы		Фрадкин		
Н. контр.		Мерзлякова		
Утв.		Спивак		

Аспиратор СНОТ №4

Лит.	Лист	Листов
И	1	2

Госстрой СССР
Сантехпроект
г. Москва

Копировал: Кранлина Формат 11

Формат	Зона	Поз.	Обозначение	Наименование	Кол.	Примечание
11		18	А6Г041.003	Шайба торцевая	1	
11		19	А6Г041.004	Планка стопорная	1	
11		20	А6Г041.005	Прокладка	1	
11		21	А6Г041.006	Прокладка	1	
11		22	А6Г041.007	Крышка	1	
11		23	А6Г041.008	Штуцер	4	
				Стандартные изделия		
				Болты ГОСТ 7798-70		
		25		М6×20.36.016	7	
		26		М10×35.36.016	18	
		27		М12×40.36.016	8	
				Гайки ГОСТ 5915-70		
		31		М10.4.016	12	
		32		М12.4.016	12	
		33		М16.4.016	2	
				Шайбы ГОСТ 6402-70		
		35		6.65Г.016	6	
		36		10.65Г.016	18	
		37		12.65Г.016	4	
		40		Маслёнка 1.3.Ц6		
				ГОСТ 19853-74	1	
		41		Ремень А-1600Т		
				ГОСТ 1284-68	4	

Подп. и дата | Инв. № дубл. | Взам. инв. № | Подп. и дата | Инв. № подл. | 27.10.82 | 1681

Лист | № докум. | Подп. | Дата

А6Г041.000

Лист 2

Копировал: Кранлина Формат: 11

АБГ041.000 СБ

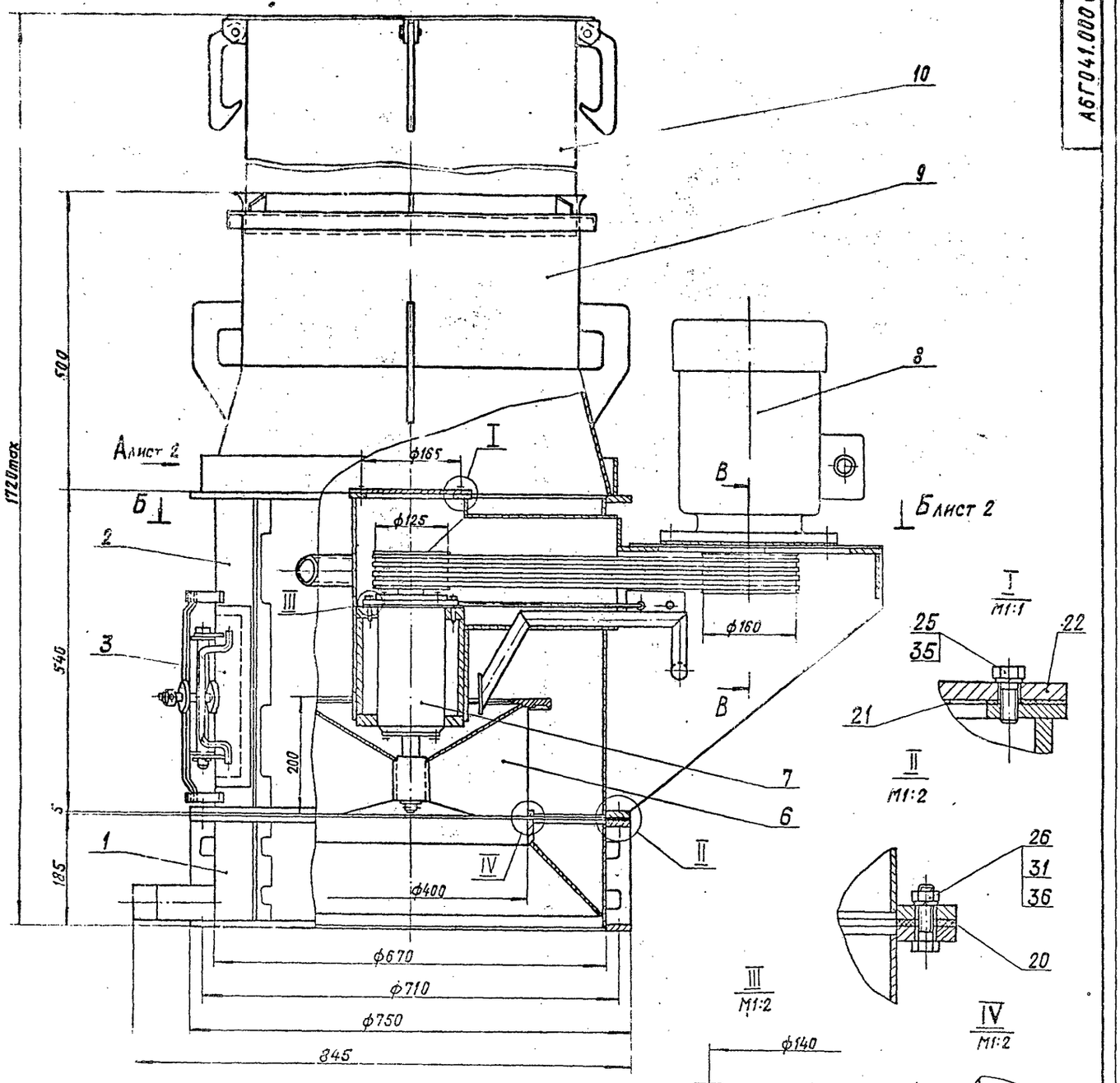

В — В
М1:4

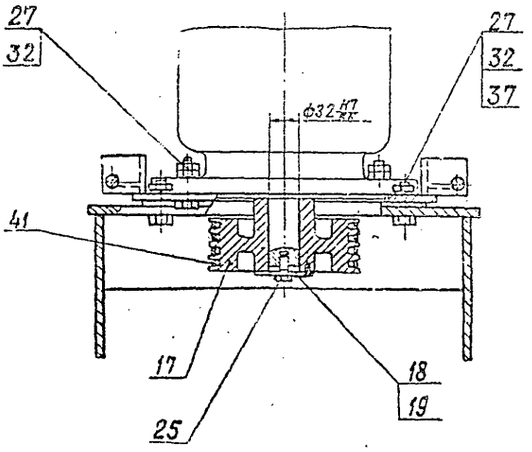

1. Размеры для справок, кроме указанных знаком *.
2. Сварные швы по ГОСТ 5264-80.

Изм.	Лист	№ докум.	Подп.	Дата
Разраб.		Брукова		5.81
Пров.		Фрадкин		06.81
Гл. специалист группы		Фрадкин		06.81
Гл. спец.		Шумерская		06.81
Н. контр.		Перлярова		06.81
Утв.		Спивак		06.81

АБГ041.000СБ

Аспиратор СНОТ №4
Сборочный чертеж

Лит.	Масса	Масштаб
И	395	1:5

Лист 1 Листов 2

Госстрой СССР САНТЕХПРОЕКТ г. Москва

Копировал: Крапивина Формат: А2

Инв. № подл. | Подп. и дата | Взам. инв. № | Инв. № дубл. | Подп. и дата

Серия 5.904-15 Выпуск 1-1

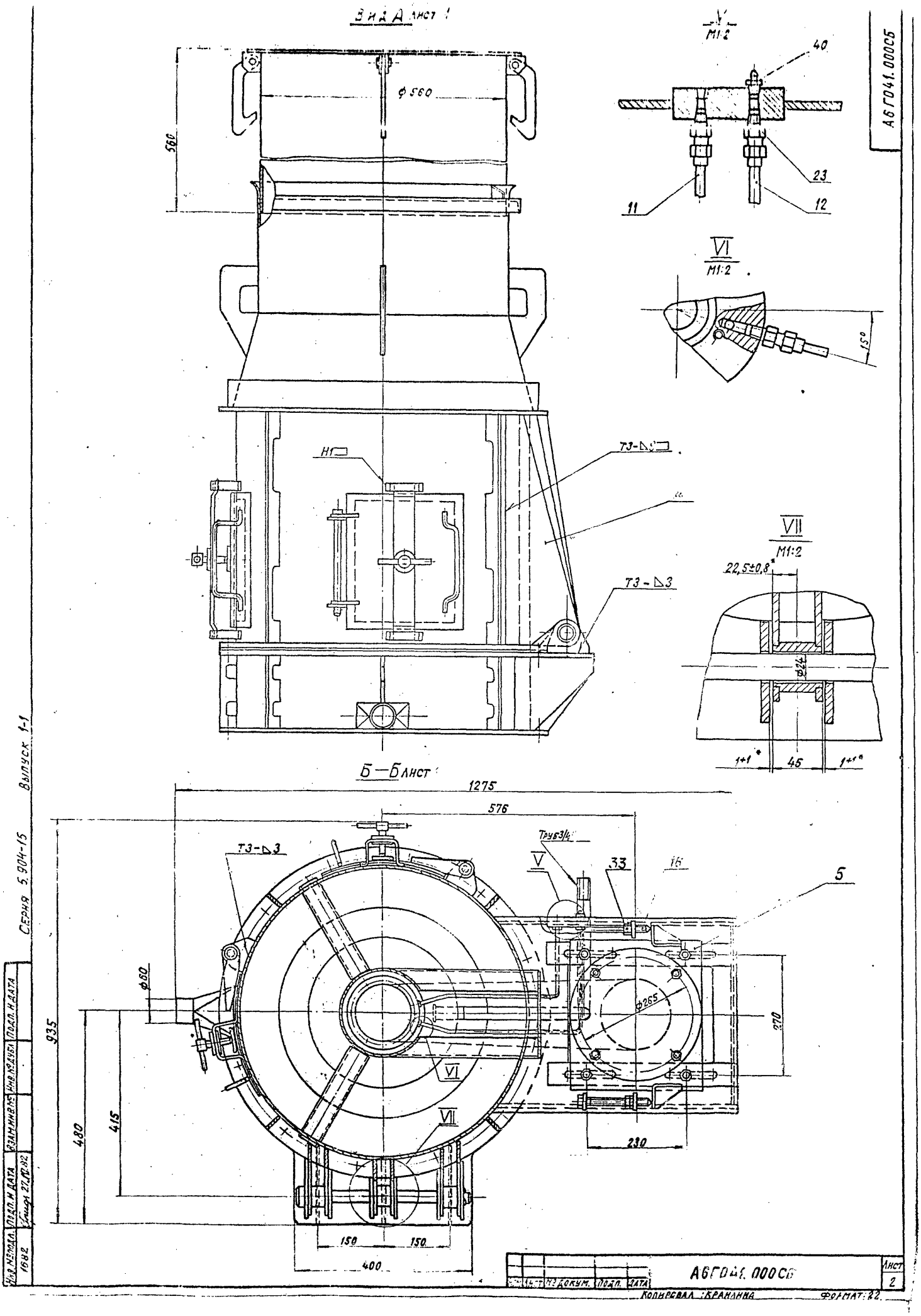

Вид А лист 1
V
М1:2
40
23
11
12
VI
М1:2
15°
VII
М1:2
22,5±0,8*
ф24
1+1*
45
1+1*
ф560
560
Н1
Т3-Δ3
Б—Б лист 1
1275
576
Т3-Δ3
Труб3/4
V
33
16
5
ф60
ф265
270
935
480
415
VI
VII
230
150
150
400
А6Г041.000СБ
Серия 5.904-15
Выпуск 1-1
Инв.№подл.
Подп.и дата
Взам.инв.№
Инв.№дубл.
Подп.и дата
1682
27.10.82
Лист
№ докум.
Подп.
Дата
А6Г041.000СБ
Лист
2
Копировал: Кранлина
Формат: 22

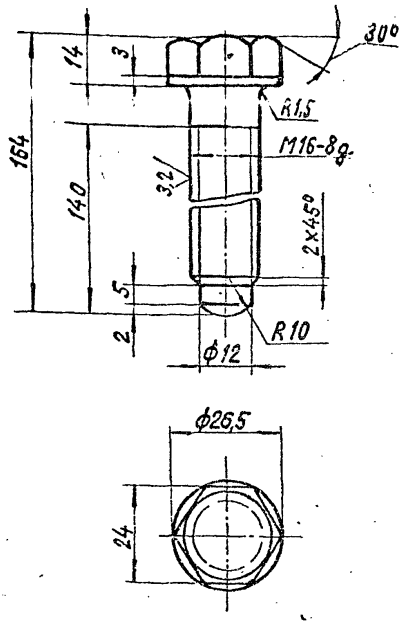

Неуказанные предельные отклонения размеров: t_2; $\pm\frac{t_2}{2}$.

Изм.	Лист	№ докум.	Подп.	Дата	А6Г041.001		
Разраб.		Меднова		31.8.81	Винт натяжной	Лит. И	Масса 0,28	Масштаб 1:1
Пров.		Брукова		5.81		Лист	Листов 1
Рук. группы		Фрадкин		06.81			
Н. контр.		Мерзлякова		04.08.81	Сталь 35 ГОСТ 1050-74	ГОССТРОЙ СССР САНТЕХПРОЕКТ Г. Москва	
Утв.		Ушомирская		06.81			

Инв. № подл. 1683 | Подп. и дата | Взам. инв. № | Инв. № дубл. | Подп. и дата

Копировал: Крайлина | Формат: 11

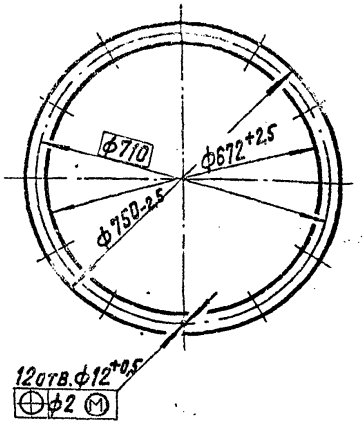

Изм.	Лист	№ докум.	Подп.	Дата	А6Г041.005		
Разраб.		Меднова		31.8.81	Прокладка	Лит. И	Масса 0,3	Масштаб 1:10
Пров.		Брукова		5.81		Лист	Листов 1
Рук. группы		Фрадкин		06.81			
Н. контр.		Мерзлякова		04.08.81	Пластина I лист, ТМКЩ-М-5 ГОСТ 7338-77	ГОССТРОЙ СССР САНТЕХПРОЕКТ Г. Москва	
Утв.		Ушомирская		06.81			

Инв. № подл. 1687 | Подп. и дата | Взам. инв. № | Инв. № дубл. | Подп. и дата

Копировал: Крайлина | Формат: 11

Серия 5.904-15 Выпуск 1-1

А6Г041.003

12,5

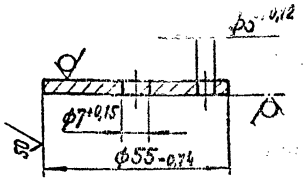

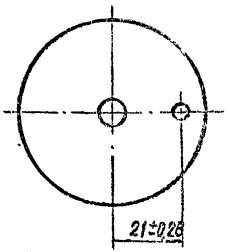

Изм.	Лист	№ докум.	Подп.	Дата
Разраб.		Меднова		11.3.80
Пров.		Брукова		5.81
Рук. группы		Фрадкин		06.81
Н. контр.		Мерзлякова		
Утв.		Ушомирская		06.81

Шайба торцевая

Лит.	Масса	Масштаб
И	0,06	1:1

Лист | Листов 1

Лист Б4,0 ГОСТ 19903-74 / В Ст. 3 ГОСТ 14637-79

ГОССТРОЙ СССР САНТЕХПРОЕКТ г. Москва

Инв. № подл. 1685 | Подп. и дата 27.10.82 | Взам. инв. № | Инв. № дубл. | Подп. и дата

Копировал: Кранлина | Формат: 11

А6Г041.004

50

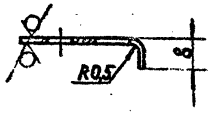

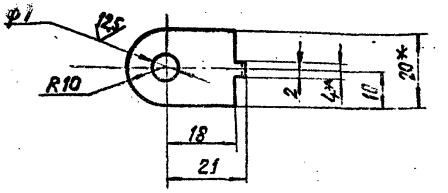

1. Размеры для справок.
2. Неуказанные предельные отклонения размеров: $+t_2; -t_2; \pm\frac{t_2}{2}$

Изм.	Лист	№ докум.	Подп.	Дата
Разраб.		Меднова		11.3.80
Пров.		Брукова		5.81
Рук. группы		Фрадкин		06.81
Н. контр.		Мерзлякова		
Утв.		Ушомирская		06.81

Планка стопорная

Лит.	Масса	Масштаб
И	0,001	1:1

Лист | Листов 1

Лист 4-IV-Б0,5 ГОСТ 19903-74 / Ст. 3 ГОСТ 16523-70

ГОССТРОЙ СССР САНТЕХПРОЕКТ г. Москва

Инв. № подл. 1686 | Подп. и дата 27.10.82 | Взам. инв. № | Инв. № дубл. | Подп. и дата

Копировал: Кранлина | Формат: 11

АБГ041.002

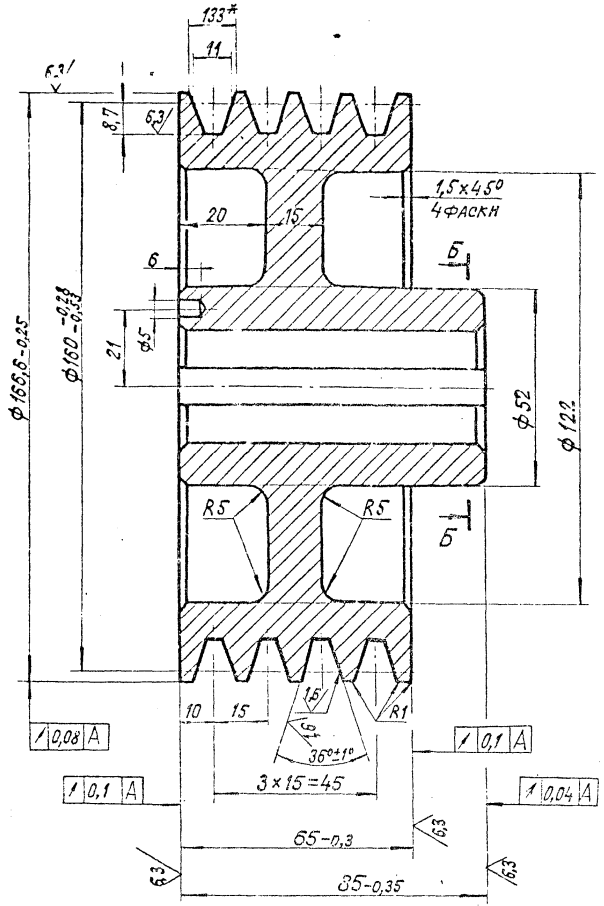

Б - Б

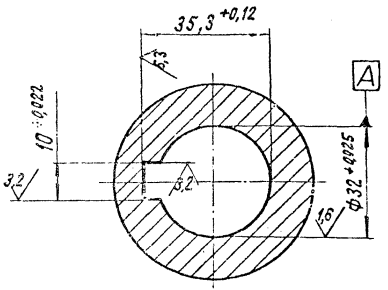

1. * Размер для справок.
2. Неуказанные предельные отклонения размеров: $\pm\frac{t_2}{2}; -t_2; +t_2$
3. Биение конусной рабочей поверхности канавки шкива на диаметре $160^{-0,28}_{-0,53}$ измеренное перпендикулярно образующей конуса, не более 0,24 мм.
4. Допускаемый дисбаланс 3 г·м
5. Остальные технические требования, правила приемки, методы испытания по ГОСТ 20898-75.

Изм.	Лист	№ докум.	Подп.	Дата	
Разраб.		Иванова			
Пров.		Ерукова			
Т.контр.		Фрадкин			
Н.контр.		Мерзлякова			
УТВ.					

АБГ041.002

Шкив

Лит.	Масса	Масштаб
И	6,0	1:1

Лист Листов 1

Ст. 3 ГОСТ 380-71

Госстрой СССР Сантехпроект г. Москва

Копировал Крайнина Формат А2

Инв.№ подл. | Подп. и дата | Взам. инв.№ | Инв.№ дубл. | Подп. и дата

1684 | 27.10.84

Серия 5.904-15 Выпуск 1-1

А6Г041.007

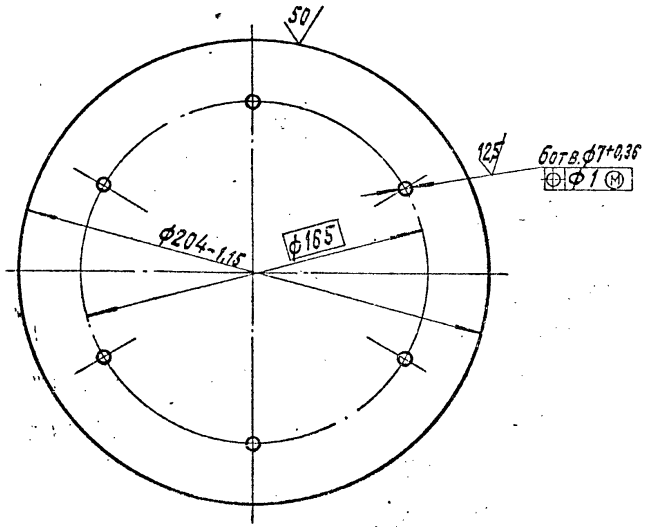

Изм.	Лист	№ докум.	Подп.	Дата
Разраб.		Меднова		4.03.81
Пров.		Брукова		5.81
Рук.группы		Фрадкин		06.81
Н.контр.		Мерзляков		

А6Г041.007

Крышка

Лит.	Масса	Масштаб
И	1,5	1:2

Лист | Листов 1

Лист Б6,0ГОСТ 19903-74 / В Ст. 3ГОСТ 14637-79

ГОССТРОЙ СССР САНТЕХПРОЕКТ

Подп. и дата | Инв. № дубл. | Взам. инв. № | Подп. и дата | № подл. 1689

А6Г041.006

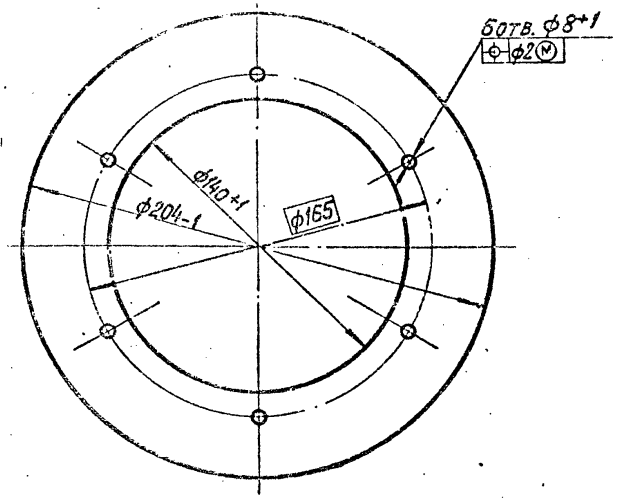

Изм.	Лист	№ докум.	Подп.	Дата
Разраб.		Меднова		4.03.81
Пров.		Брукова		5.81
Рук.группы		Фрадкин		06.81
Н.контр.		Мерзляков		

А6Г041.006

Прокладка

Лит.	Масса	Масштаб
И	0,06	1:2

Лист | Листов 1

Пластина I лист, ТМКЩ-11-2 ГОСТ 7338-77

ГОССТРОЙ СССР САНТЕХПРОЕКТ

Подп. и дата | Инв. № дубл. | Взам. инв. № | Подп. и дата | № подл. 1689

А6Г041.162

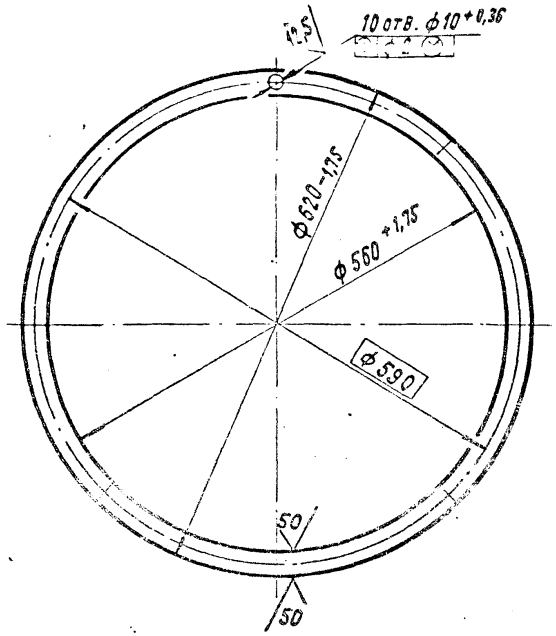

Изм.	Лист	№ докум.	Подп.	Дата	А6Г041.162		
Разраб.		Спиридоненко		5.81	Фланец	Лит. И	Масса 3,5	Масштаб 1:5
Пров.		Брукова		5.81		Лист	Листов 1
Рук.группы		Фрадкин		06.81			
Н.контр.		Мерзлякова		06.81	Лист Б8.0 ГОСТ 19903-74 / В Ст.3 ГОСТ 14637-79	Госстрой СССР Сантехпроект г. Москва	
Утв.		Ушомирская		06.81			

Инв. № подл. 16.90 | Подп. и дата | Взам. инв. № | Инв. № дубл. | Подп. и дата

Копировал: Кранлина | Формат: 11

А6Г041.173

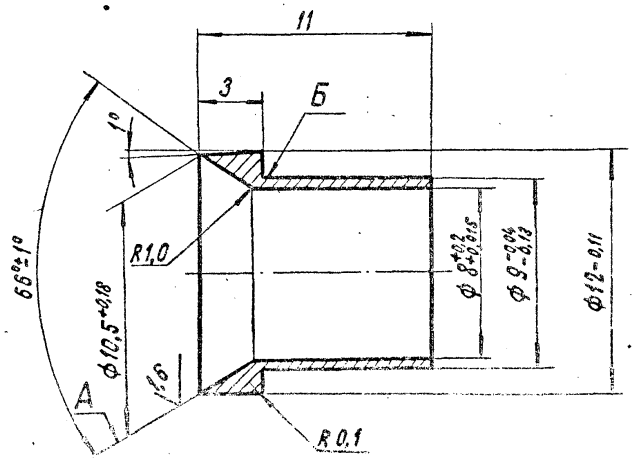

1. Неуказанные предельные отклонения размеров: $-t_z$; $\pm\frac{t_z}{2}$.
2. Биение поверхности А относительно поверхности Б не более 0,05мм

Изм.	Лист	№ докум.	Подп.	Дата	А6Г041.173		
Разраб.		Спиридоненко		5.81	Ниппель	Лит. И	Масса 0,0027	Масштаб 5:1
Пров.		Брукова		5.81		Лист	Листов 1
Рук.группы		Фрадкин		06.81			
Н.контр.		Мерзлякова		06.81	Сталь 35 ГОСТ 1050-74	Госстрой СССР Сантехпроект г. Москва	
Утв.		Ушомирская		06.81			

Инв. № подл. 16.91 | Подп. и дата | Взам. инв. № | Инв. № дубл. | Подп. и дата

Копировал: Кранлина | Формат: 11

Выпуск 1-1

Серия 5.904-15

А6Г041.008

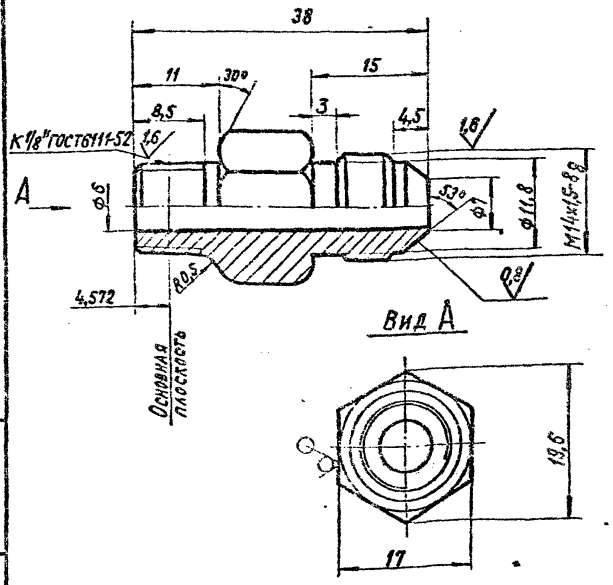

Неуказанные предельные отклонения размеров: $+t_2; -t_2; \pm\frac{t_2}{2}$

Изм.	Лист	№ докум.	Подп.	Дата	А6Г041.008		
Разраб.		Пиридоненко		5.81	Штуцер	Лит. И	Масса 0,032	Масштаб 2:1
Пров.		Брукова		6.81		Лист	Листов 1
Рук. группы		Фрадкин		05.81			
Н. контр.		Мерзляков			Шестигранник 17 ГОСТ 2879-69 35 ГОСТ 1051-73	Госстрой СССР Сантехпроект	

Подп. и дата | Инв. № дубл. | Взам. инв. № | Подп. и дата | Инв. № подл. 1693

А6Г041.172

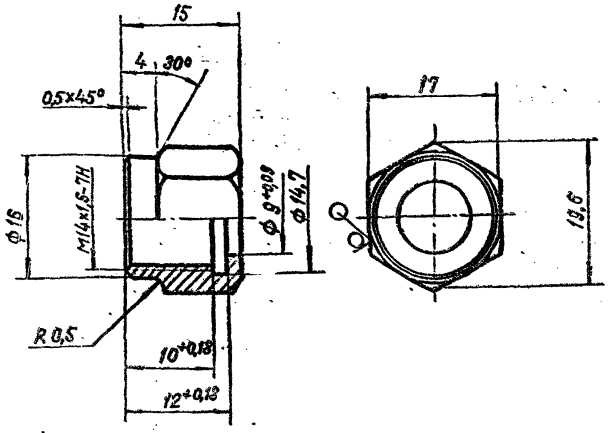

Неуказанные предельные отклонения размеров: $+t_2; -t_2; \pm\frac{t_2}{2}$

Изм.	Лист	№ докум.	Подп.	Дата	А6Г041.172		
Разраб.		Пиридоненко		5.81	Гайка накидная	Лит. И	Масса 0,012	Масштаб 2:1
Пров.		Брукова		5.81		Лист	Листов 1
Рук. группы		Фрадкин		06.81			
Н. контр.		Мерзляков			Шестигранник 17 ГОСТ 2879-69 35 ГОСТ 1051-73	Госстрой СССР Сантехпроект	

Подп. и дата | Инв. № дубл. | Взам. инв. № | Подп. и дата | Инв. № подл. 1693

Формат	Зона	Поз.	Обозначение	Наименование	Кол.	Примечание
				Документация		
22			А6Г041.010СБ	Сборочный чертеж		
				Сборочные единицы		
11		1	А6Г041.020	Патрубок сливной	1	
				Детали		
11		2	А6Г041.012	Ребро	1	
11		3	А6Г041.013	Обечайка	1	
11		4	А6Г041.014	Фланец верхний	1	
11		5	А6Г041.015	Фланец нижний	1	
11		6	А6Г041.016	Ребро	6	
11		7	А6Г041.017	Конус	1	
11		8	А6Г041.018	Кольцо	1	
11		9	А6Г041.019	Ребро	1	
		10	-01	Ребро	2	

Инв. № подл. 1694 | Подп. и дата Гриф 27.10.82 | Взам. инв. № | Инв. № дубл. | Подп. и дата

Изм.	Лист	№ докум.	Подп.	Дата
Разраб.		Меднова		4.03.80
Пров.		Брукова		5.81
Рук. группы		Фрадкин		06.81
Н. контр.		Мерзлякова		04.06.81
Утв.		Спивак		

А6Г041.010

Поддон

Лит.	Лист	Листов
И		1

Госстрой СССР
Сантехпроект
г. Москва

Копировал: Кранлина Формат: 11

Формат	Зона	Поз.	Обозначение	Наименование	Кол.	Примечание
				Документация		
11			А6Г041.020СБ	Сборочный чертеж		
				Детали		
Б4		1	А6Г041.021	Труба		
				Труба $\frac{60\times4\ \text{ГОСТ}\ 8734-75}{6\ 20\ \text{ГОСТ}\ 8733-74}$		
				$L=4a_{0,62}$	1	0,22кг
11		2	А6Г041.022	Патрубок	1	

Инв. № подл. 1695 | Подп. и дата Гриф 27.10.82 | Взам. инв. № | Инв. № дубл. | Подп. и дата

Изм.	Лист	№ докум.	Подп.	Дата
Разраб.		Меднова		4.03.80
Пров.		Брукова		5.81
Рук. группы		Фрадкин		06.81
Н. контр.		Мерзлякова		04.06.81
Утв.		Спивак		

А6Г041.020

Патрубок сливной

Лит.	Лист	Листов
И		1

Госстрой СССР
Сантехпроект
г. Москва

Копировал: Кранлина Формат: 11

Серия 5.904-15 Выпуск 1-1

А6Г041.020СБ

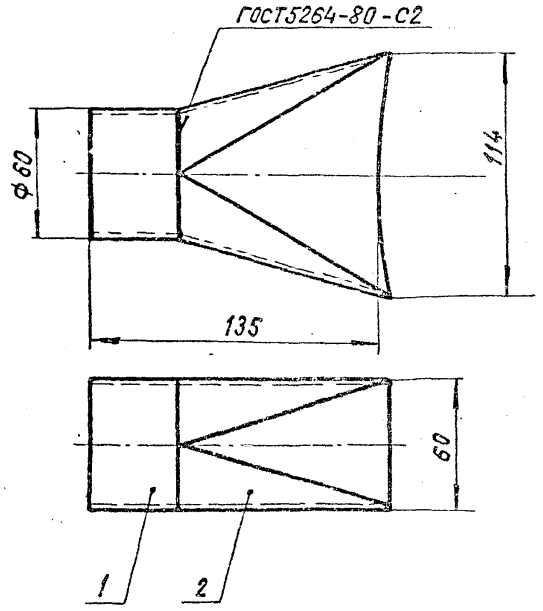

Размеры для справок.

Изм.	Лист	№ докум.	Подп.	Дата
Разраб.		Меднова		4.03.80
Пров.		Брукова		5.81
Рук. группы		Фрадкин		06.81
Гл. спец.		Ушомирская		6.81
Н. контр.		Мерзлякова		06.81

Патрубок сливной
Сборочный чертеж

Лит.	Масса	Масштаб
И	1,1	1:2

Лист | Листов 1

Госстрой СССР
Сантехпроект

Подп. и дата | Инв. № дубл. | Взам. инв. № | Подп. и дата | Инв. № подл. 1606 | 27.10.82

А6Г041.022

50

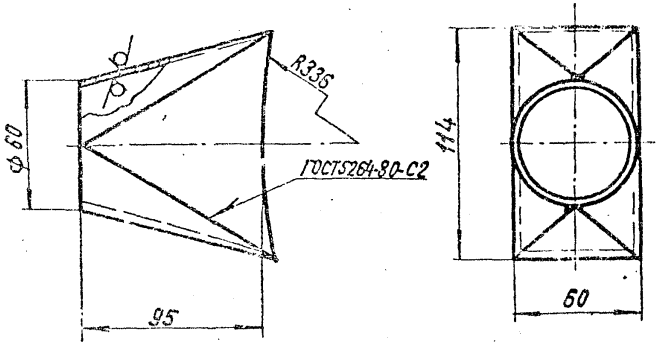

Неуказанные предельные отклонения размеров: $t_2; \pm\frac{t_2}{2}$

Изм.	Лист	№ докум.	Подп.	Дата
Разраб.		Меднова		
Пров.		Брукова		5.81
Рук. группы		Фрадкин		06.81
Н. контр.		Мерзлякова		

Патрубок

Лит.	Масса	Масштаб
И	0,86	1:2

Лист | Листов 1

Лист Б 4,0 ГОСТ 19903-74

Госстрой СССР
Сантехпроект

Подп. и дата | Инв. № дубл. | Взам. инв. № | Подп. и дата | Инв. № подл. 1607 | 27.10.82

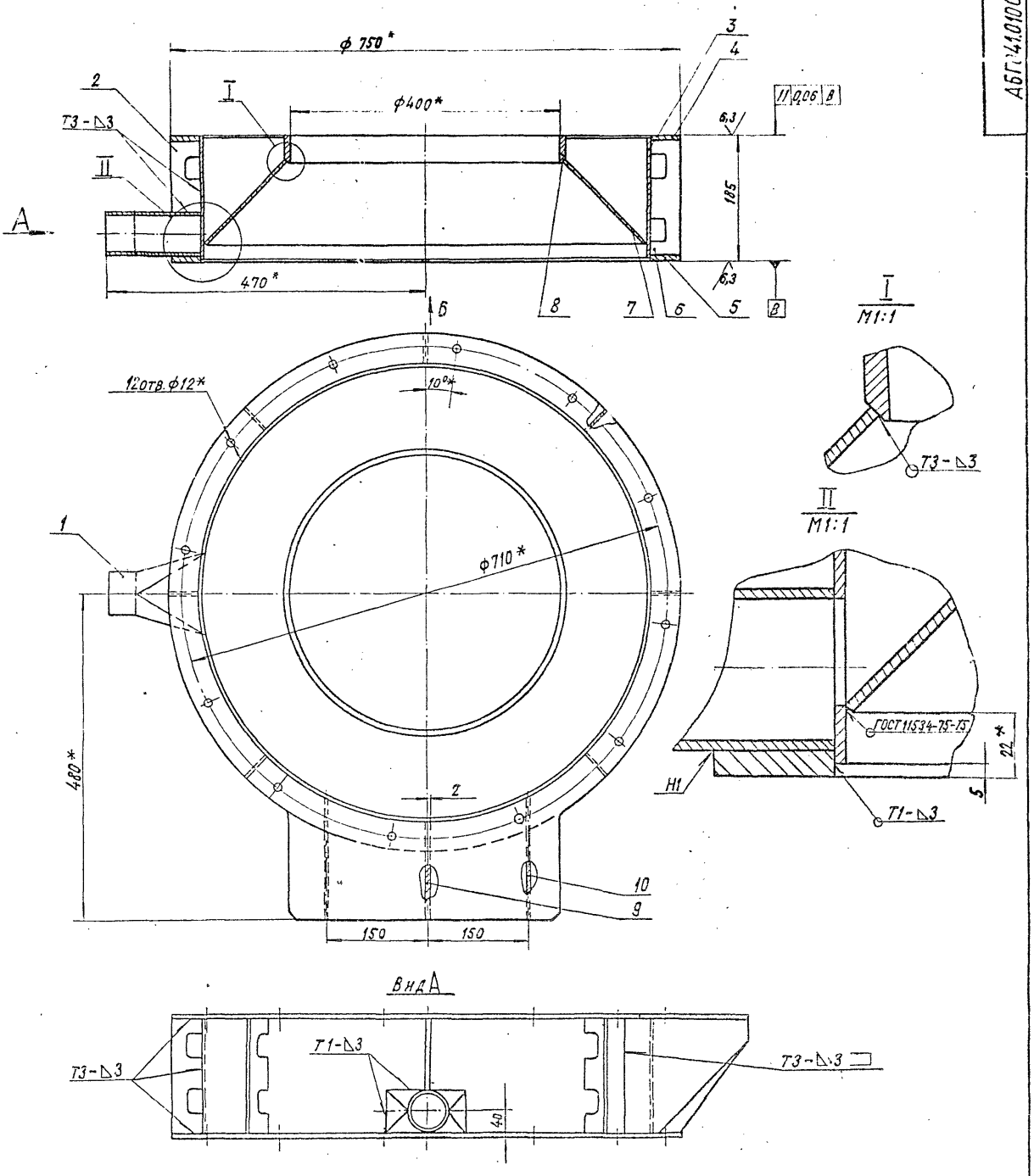

1.*Размеры для справок.
2.Неуказанные предельные отклонения размеров: $-t_2$; $\pm\frac{t_2}{2}$.
3. Сварные швы Н1; Т1; Т3 по ГОСТ 5264-80.

				А6Г041.010СБ			
				Поддон Сборочный чертеж	Лит.	Масса	Масштаб
					И	49	1:4
					Лист	Листов 1	
					Госстрой СССР Сантехпроект г. Москва		

Серия 5.904-15 Выпуск 1-1

А6Г041.010СБ

А6Г041.013

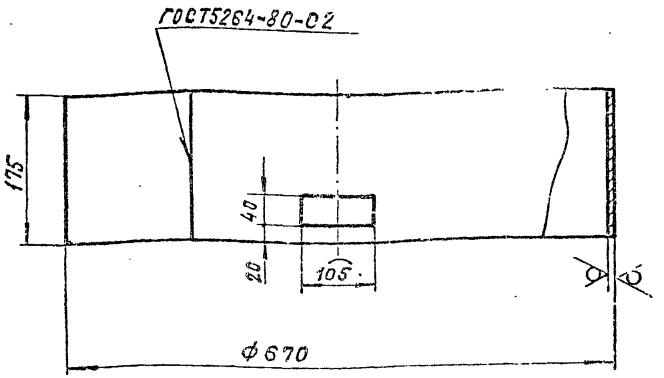

Неуказанные предельные отклонения размеров: $+t_2; -t_2; \pm\frac{t_2}{2}$

Изм.	Лист	№ докум.	Подп.	Дата
Разраб.		Меднова		4.03.80
Пров.		Брукова		5.81
Рук.группы		Фрадкин		06.81
Н.контр.		Мерзлякова		06.81
Утв.		Ушомирская		06.81

Обечайка

Лит.	Масса	Масштаб
Н	11,4	1:5

Лист | Листов 1

Лист Б4,0ГОСТ19903-74 В Ст. 3ГОСТ14637-79

ГОССТРОЙ СССР САНТЕХПРОЕКТ г. Москва

Инв. № подл. 1699 | Подп. и дата | Взам. инв. № | Инв. № дубл. | Подп. и дата

Копировал: Кранлина | Формат: 11

А6Г041.014

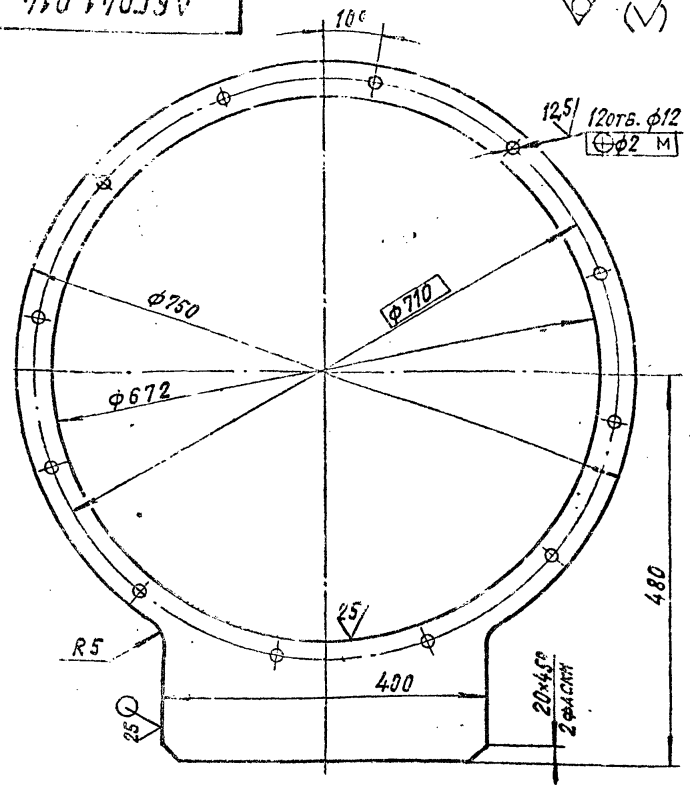

Неуказанные предельные отклонения размеров: $+t_2; -t_2; \pm\frac{t_2}{2}$

Изм.	Лист	№ докум.	Подп.	Дата
Разраб.		Меднова		4.03.80
Пров.		Брукова		5.81
Рук.группы		Фрадкин		06.81
Гл.спец.		Ушомирская		06.81
Н.контр.		Мерзлякова		06.81
Утв.		Спивак		06.81

Фланец верхний

Лит.	Масса	Масштаб
Н	12,16	1:5

Лист | Листов 1

Лист Б12,0ГОСТ19903-74 В Ст. 3ГОСТ14637-79

ГОССТРОЙ СССР САНТЕХПРОЕКТ г. Москва

Инв. № подл. 1700 | Подп. и дата | Взам. инв. № | Инв. № дубл. | Подп. и дата

Копировал: Кранлина | Формат: 11

Выпуск 1-1

Серия 5.904-15

А6Г041.015

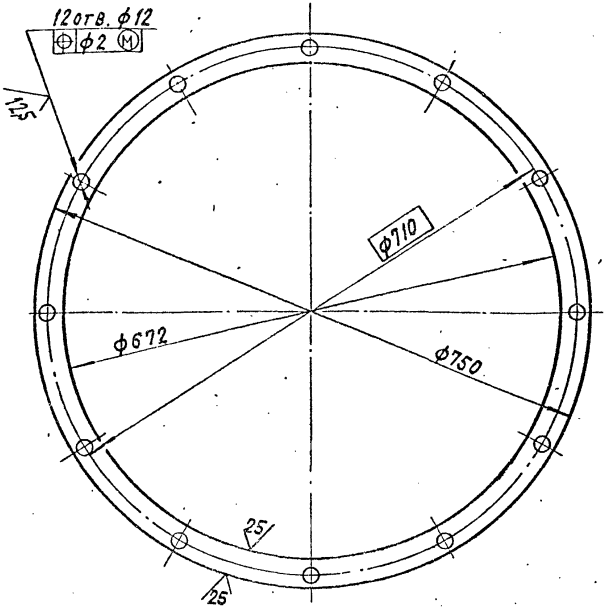

Неуказанные предельные отклонения размеров: $+t_2; -t_2; \pm\frac{t_2}{2}$.

Изм.	Лист	№ докум.	Подп.	Дата
Разраб.		Меднова		4.03.80
Пров.		Брукова		5.81
Рук. группы		Фрадкин		06.81
Н. контр.		Мерзлякова		4.03.80
Утв.		Чиломасова		04.81

Фланец нижний

Лит.	Масса	Масштаб
И	8,1	1:5

Лист | Листов 1

Лист Б12.0 ГОСТ 19903-74 / В Ст.3 ГОСТ 14637-79

Госстрой СССР Сантехпроект г. Москва

Инв. № подл. 1701 | Подп. и дата Гриф 27.10.82 | Взам. инв. № | Инв. № дубл. | Подп. и дата

А6Г041.017

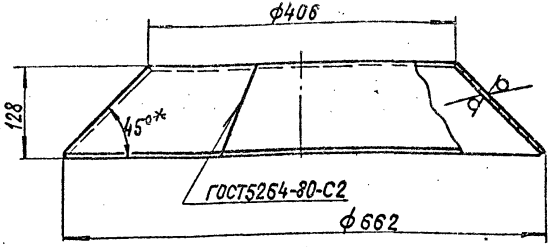

1.* Размер для справок.

2. Неуказанные предельные отклонения размеров $-t_2$.

Изм.	Лист	№ докум.	Подп.	Дата
Разраб.		Меднова		4.03.80
Пров.		Брукова		5.81
Рук. группы		Фрадкин		06.81
Н. контр.		Мерзлякова		4.03.80
Утв.		Чиломасова		06.81

Конус

Лит.	Масса	Масштаб
И	9,5	1:5

Лист | Листов 1

Лист Б4.0 ГОСТ 19903-74 / В Ст.3 ГОСТ 14637-79

Госстрой СССР Сантехпроект г. Москва

Инв. № подл. 1702 | Подп. и дата Гриф 27.10.82 | Взам. инв. № | Инв. № дубл. | Подп. и дата

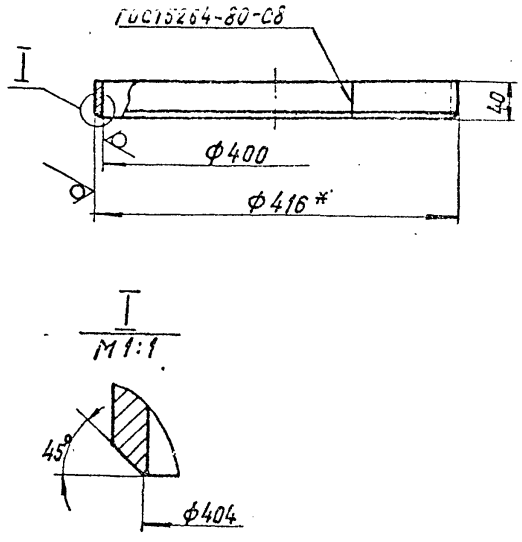

1.* Размер для справок.

2. Неуказанные предельные отклонения размеров: $+t_2; -t_2; \pm\frac{t_2}{2}$.

Изм.	Лист	№ докум.	Подп.	Дата	А6Г041.018			
Разраб.		Меднова		4.03.81	Кольцо	Лит.	Масса	Масштаб
Пров.		Брукова		5.81		И	3,2	1:5
Рук.группы		Фрадкин		06.81		Лист	Листов 1	
Н.контр.		Мерзлякова			Лист Б8,0 ГОСТ 19903-74 / В Ст. 3 ГОСТ 14637-79	ГОССТРОЙ СССР САНТЕХПРОЕКТ Г. Москва		
Утв.		Шомирская		06.81				

Инв. № подл. 1703 | Подп. и дата | Взам. инв. № | Инв. № дубл. | Подп. и дата

Копировал: Кранлина | Формат: 11

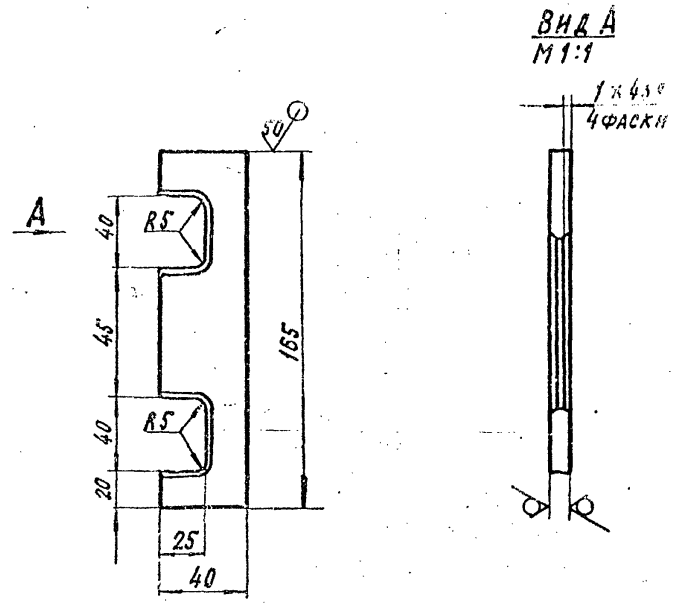

Неуказанные предельные отклонения размеров: $+t_2; -t_2; \pm\frac{t_2}{2}$.

Изм.	Лист	№ докум.	Подп.	Дата	А6Г041.016			
Разраб.		Меднова		4.03.81	Ребро	Лит.	Масса	Масштаб
Пров.		Брукова		5.81		И	0,15	1:2
Рук.группы		Фрадкин		06.81		Лист	Листов 1	
Н.контр.		Мерзлякова			Лист Б4,0 ГОСТ 19903-74 / В Ст. 3 ГОСТ 14637-79	ГОССТРОЙ СССР САНТЕХПРОЕКТ Г. Москва		
Утв.		Шомирская		06.81				

Инв. № подл. 1704 | Подп. и дата | Взам. инв. № | Инв. № дубл. | Подп. и дата

Копировал: Кранлина | Формат: 11

Серия 5.904-15 Выпуск 1-1

А6Г041.012

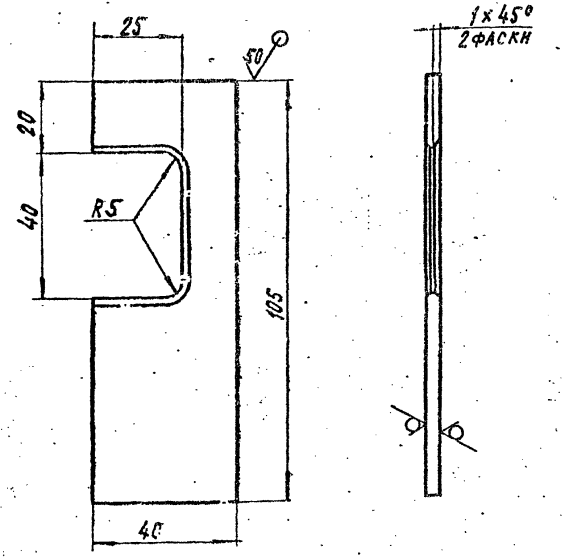

Неуказанные предельные отклонения размеров: $+t_2; -t_2; \pm\frac{t_2}{2}$.

Изм.	Лист	№ докум.	Подп.	Дата
Разраб.		Меднова		
Пров.		Брукова		5.91
Рук. группы		Фрадкин		06.91
Н. контр.		Мерзляков		
Утв.		Шомирская		

Инв. № подл. 1705 | Подп. и дата | Взам. инв. № | Инв. № дубл. | Подп. и дата

А6Г041.012

Ребро

Лит.	Масса	Масштаб
И	0,1	1:1

Лист | Листов 1

Лист Б 4,0 ГОСТ 19903-74 / В Ст. 3 ГОСТ 14637-79

Госстрой СССР Сантехпроект г. Москва

А6Г041.019

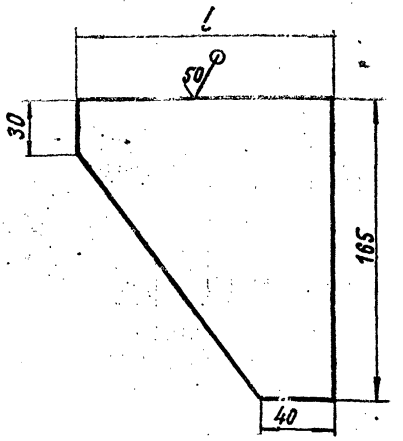

Обозначение	l мм	Масса кг
А6Г041.019	145	0,54
-01	180	0,62

Неуказанные предельные отклонения размеров: $-t_2; \pm\frac{t_2}{2}$.

Изм.	Лист	№ докум.	Подп.	Дата
Разраб.		Меднова		
Пров.		Брукова		5.91
Рук. группы		Фрадкин		06.91
Н. контр.		Мерзляков		
Утв.		Шомирская		

Инв. № подл. 1706 | Подп. и дата | Взам. инв. № | Инв. № дубл. | Подп. и дата

А6Г041.019

Ребро

Лит.	Масса	Масштаб
И	См. табл.	—

Лист | Листов 1

Лист Б 4,0 ГОСТ 19903-74 / В Ст. 3 ГОСТ 14637-79

Госстрой СССР Сантехпроект г. Москва

Формат	Зона	Поз.	Обозначение	Наименование	Кол.	Примечание
				Документация		
22			А6Г041.030 СБ	Сборочный чертеж		
				Сборочные единицы		
11		1	А6Г041.040	Трубопровод	1	
11		2	А6Г041.050	Стакан	1	
				Детали		
11		3	А6Г041.015	Фланец нижний	1	
11		4	А6Г041.026	Фланец	1	
Б4		5	А6Г041.027	Ребро		
				Лист $\frac{Б4,0\ ГОСТ19903-74}{В\ ст.\ 3\ ГОСТ14637-79}$		
				70-0,74×400-1,4	1	0,9кг
11		6	А6Г041.028	Заглушка	1	
11		7	А6Г041.029	Планка	1	
Б4		8	А6Г041.031	Полоса		
				Лист $\frac{Б\ 8,0\ ГОСТ19903-74}{В\ ст\ 3\ ГОСТ14637-79}$		
				50-0,62×430-1,55	2	1,35кг
11		9	А6Г041.032	Патрубок	1	
11		10	А6Г041.033	Труба опорная		
				Труба $\frac{50\times3\ ГОСТ8732-78}{Б\ 10\ ГОСТ\ 8731-74}$		
				L=255-1,3	2	0,9кг
11		11	А6Г041.034	Фланец	1	
11		12	А6Г041.035	Труба	1	
12		13	А6Г041.036	Ребро	1	
		14	-01	Ребро	1	
12		15	А6Г041.037	Обечайка	1	
11		16	А6Г041.038	Ребро	4	
11		17	А6Г041.039	Обечайка	1	
11		18	А6Г041.041	Пластина	1	
11		19	А6Г041.042	Косынка упорная	2	
				Стандартные изделия		
		20		Гайка М16.4.016 ГОСТ5915-70	2	

Инв.№ подл. | 1707 | Подп. и дата | Взам. инв.№ | Инв.№ дубл. | Подп. и дата 27.10.82

Изм.	Лист	№ докум.	Подп.	Дата
Разраб.		Брукова		6.81
Пров.		Фрадкин		06.81
Рук. группы		Фрадкин		06.81
Н. контр.		Мерзлякова		06.81
Утв.		Спивак		06.81

А6Г041.030

Корпус

Лит.	Лист	Листов
И	1	2

Госстрой СССР САНТЕХПРОЕКТ г. Москва

Копировал: Крапинна Формат: 11

Инв.№ подл. | 1707 | Подп. и дата | Взам. инв.№ | Инв.№ дубл. | Подп. и дата 27.10.82

Изм. | Лист | № докум. | Подп. | Дата

А6Г041.030

Лист 2

Копировал: Крапинна Формат: 11

Серия 5.904-15 Выпуск 1-1

Формат	Зона	Поз.	Обозначение	Наименование	Кол.	Примечание
				Документация		
12			АБГ041.040СБ	Сборочный чертеж		
				Детали		
11		1	АБГ041.045	Заглушка	1	
11		2	АБГ041.046	Труба	1	
11		3	АБГ041.047	Труба	1	
11		4	АБГ041.048	Труба	1	
11		5	АБГ041.049	Труба	1	

Инв.№подл. | Подп. и дата | Взам.инв.№ | Инв.№дубл. | Подп. и дата

Разраб.	Медонова			4.03.91
Пров.	Брукова			5.91
Рук.групп.	Фрадкин			06.91
Н.контр.	Черзлякова			06.91
Утв.	Сливак			06.91

АБГ041.040

Трубопровод

Лит. | Лист | Листов: И | 1

Госстрой СССР САНТЕХПРОЕКТ г. Москва

Копировал: Крапилина Формат: 11

Формат	Зона	Поз.	Обозначение	Наименование	Кол.	Примечание
				Документация		
11			АБГ041.050СБ	Сборочный чертеж		
				Детали		
11		1	АБГ041.052	Фланец	2	
11		2	АБГ041.053	Труба	1	

14а

Инв.№подл. | Подп. и дата | Взам.инв.№ | Инв.№дубл. | Подп. и дата

Разраб.	Медонова			4.03.91
Пров.	Брукова			5.91
Рук.групп.	Фрадкин			06.91
Н.контр.	Черзлякова			06.91
Утв.	Сливак			06.91

АБГ041.050

Стакан

Лит. | Лист | Листов: И | 1

Госстрой СССР САНТЕХПРОЕКТ г. Москва

Копировал: Крапилина Формат: 11

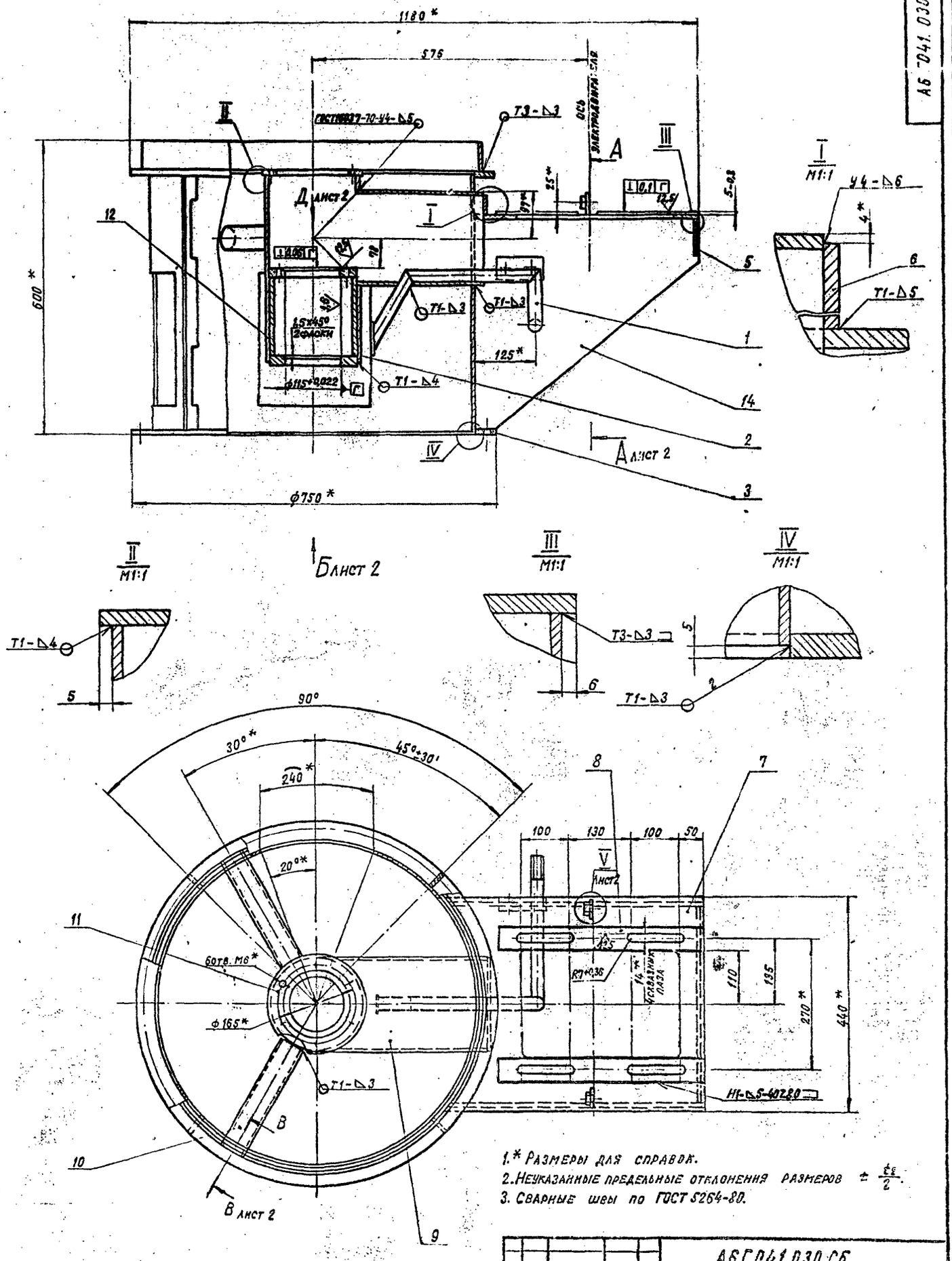

1.* Размеры для справок.
2. Неуказанные предельные отклонения размеров $\pm \frac{t_2}{2}$.
3. Сварные швы по ГОСТ 5264-80.

					А6Г041.030 СБ		
					Корпус Сборочный чертеж	Лит.	Масса 124	Масштаб 1:5
						Лист 1	Листов 2
						Госстрой СССР Сантехпроект г. Москва	

Серия 5.904-15 Выпуск 1-1

Инв. № подл.	Подп. и дата	Взам. инв. №	Инв. № дубл.	Подп. и дата
1710	Фридр. 27.10.82			

А - А лист 1

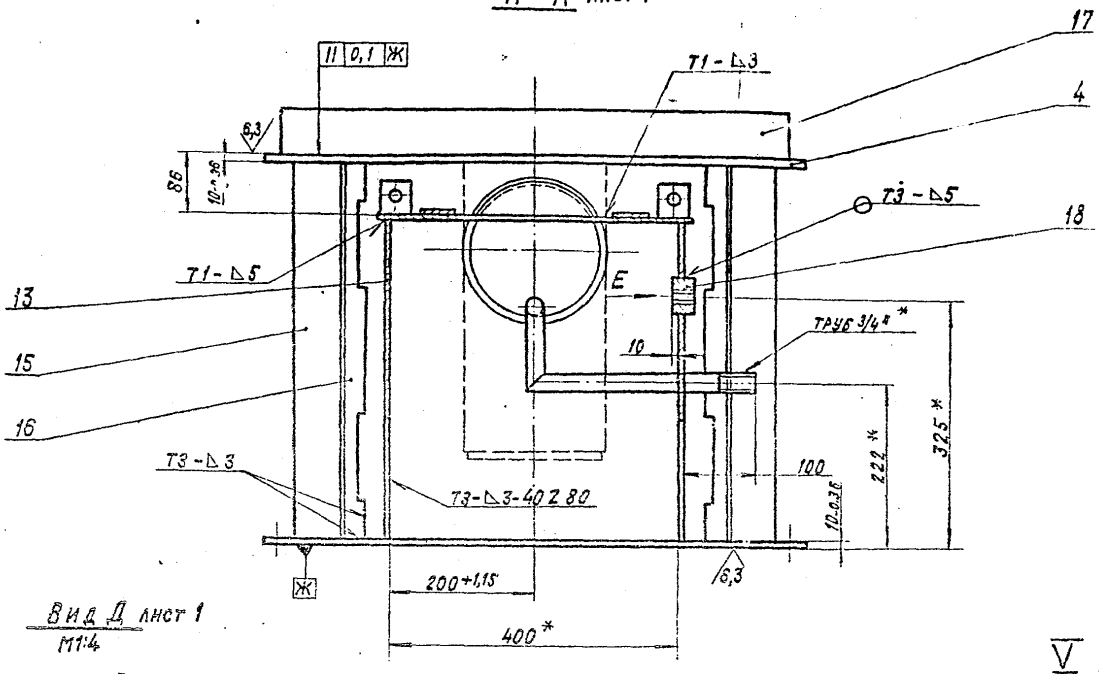

Вид Д лист 1
М1:4

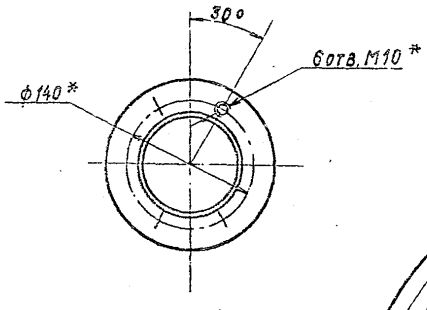

Вид Б лист 1

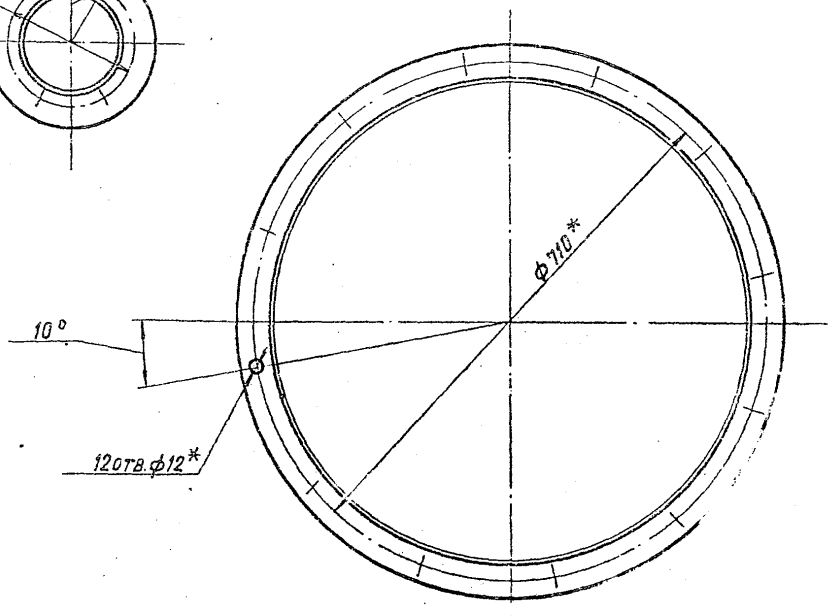

V лист 1
М1:1

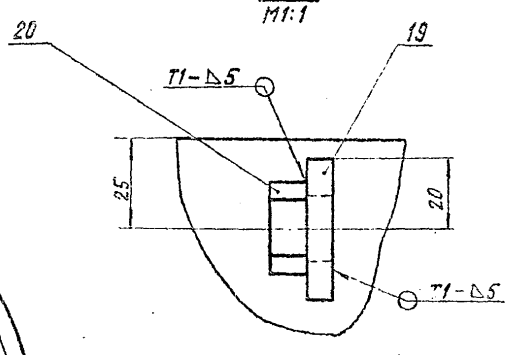

8 - 8 повернуто лист
М1:

Вид Е
М1:2

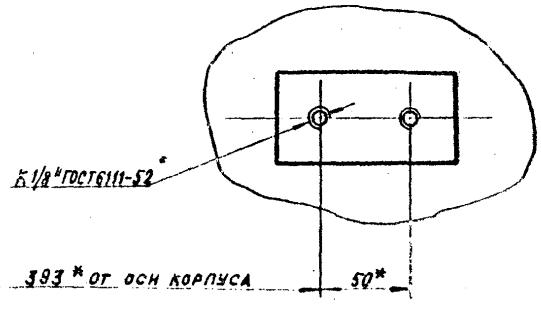

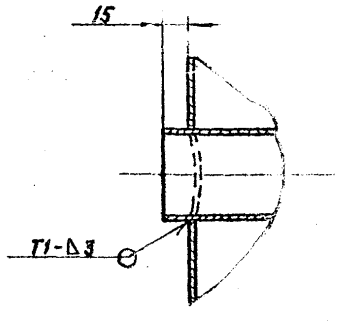

Серия 5.904-15 Выпуск 1-1

Инв. № подл. | Подп. и дата | Взам. инв. № | Инв. № дубл. | Подп. и дата

1710 Июнь 27.10.82

А6Г041.028

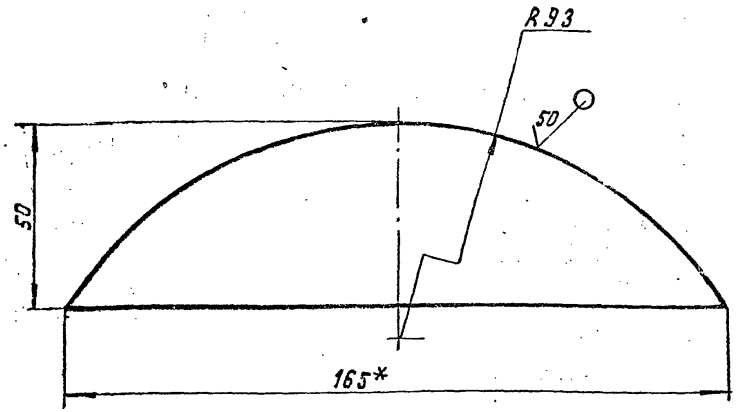

1.*Размер для справок.

2.Неуказанные предельные отклонения размеров: $-t_2; \pm\frac{t_2}{2}$.

Изм.	Лист	№ докум.	Подп.	Дата
Разраб.		Меднова		12.3.81
Пров.		Брукова		3.81
Рук.группы		Фрадкин		06.81
Н.контр.		Мерзлякова		04.06.81
Утв.		Ушомирская		06.81

Заглушка

Лит.	Масса	Масштаб
Н	0,3	1:1

Лист | Листов 1

Лист Б6,0 ГОСТ 19903-74 / В Ст.3 ГОСТ 14637-79

ГОССТРОЙ СССР САНТЕХПРОЕКТ г. Москва

Инв. № подл. 1711 | Подп. и дата | Взам. инв. № | Инв. № дубл. | Подп. и дата

Копировал: Кранлина | Формат: 11

А6Г041.032

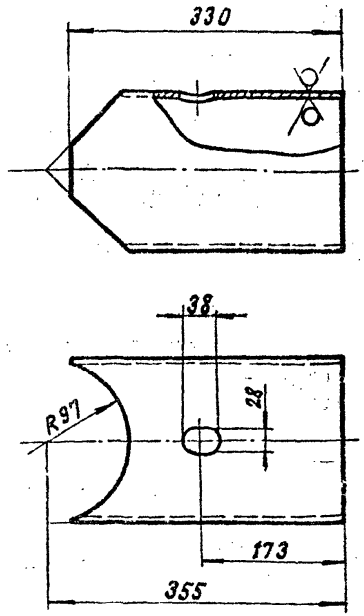

Неуказанные предельные отклонения размеров: $+t_2; \pm\frac{t_2}{2}$.

Изм.	Лист	№ докум.	Подп.	Дата
Разраб.		Меднова		12.3.81
Пров.		Брукова		5.81
Рук.группы		Фрадкин		06.81
Н.контр.		Мерзлякова		04.06.81
Утв.		Ушомирская		06.81

Патрубок

Лит.	Масса	Масштаб
Н	8,5	1:5

Лист | Листов 1

Труба 194×6 ГОСТ 8732-78 / Б10 ГОСТ 8731-74

ГОССТРОЙ СССР САНТЕХПРОЕКТ г. Москва

Инв. № подл. 1712 | Подп. и дата | Взам. инв. № | Инв. № дубл. | Подп. и дата

Копировал: Кранлина | Формат: 11

Выпуск 1-1

Серия 5.904-15

А6Г041.029

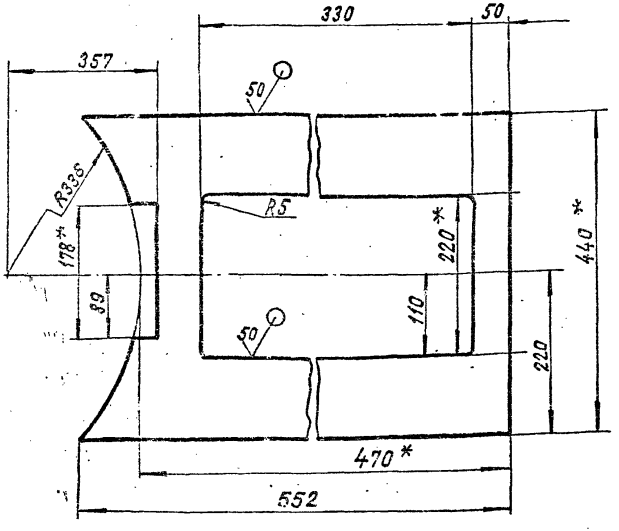

1.* Размеры для справок.

2. Неуказанные предельные отклонения размеров: $^{+}t_2; -t_2; \pm\frac{t_2}{2}$.

Изм.	Лист	№ докум.	Подп.	Дата
Разраб.		Меднова		12.3.81
Пров.		Брукова		3.81
Рук. группы		Фрадкин		06.82
Н. контр.		Мерзлякова		06.81
Утв.		Чигинская		06.81

Инв. № подл. 1713 | Подп. и дата | Взам. инв. № | Инв. № дубл. | Подп. и дата

Лист Б8,0 ГОСТ 19903-74 / ВСт.3 ГОСТ 14637-79

А6Г041.029

Плита

Лит.	Масса	Масштаб
И	9,2	1:5

Лист | Листов 1

Госстрой СССР Сантехпроект г. Москва

А6Г041.035

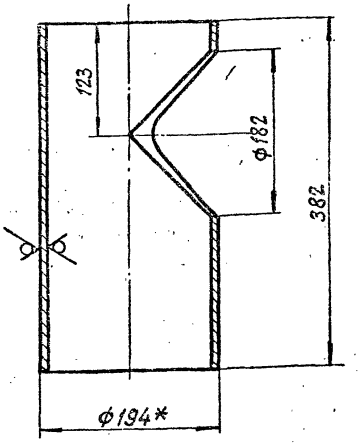

1.* Размер для справок.

2. Неуказанные предельные отклонения размеров: $^{+}t_2; -t_2; \pm\frac{t_2}{2}$

17а

Изм.	Лист	№ докум.	Подп.	Дата
Разраб.		Меднова		12.3.81
Пров.		Брукова		3.81
Рук. группы		Фрадкин		06.81
Н. контр.		Мерзлякова		06.81
Утв.				

Инв. № подл. 1714 | Подп. и дата | Взам. инв. № | Инв. № дубл. | Подп. и дата

Труба 194х6 ГОСТ 8732-78 / Б10 ГОСТ 8731-74

А6Г041.035

Труба

Лит.	Масса	Масштаб
И	8,9	1:4

Лист 1 | Листов 1

Госстрой СССР Сантехпроект г. Москва

А6Г041.036

Рис.1

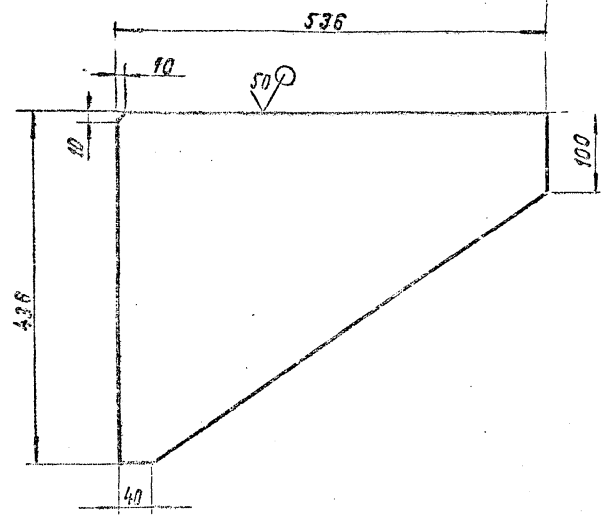

Рис.2

Остальное - см. рис.1

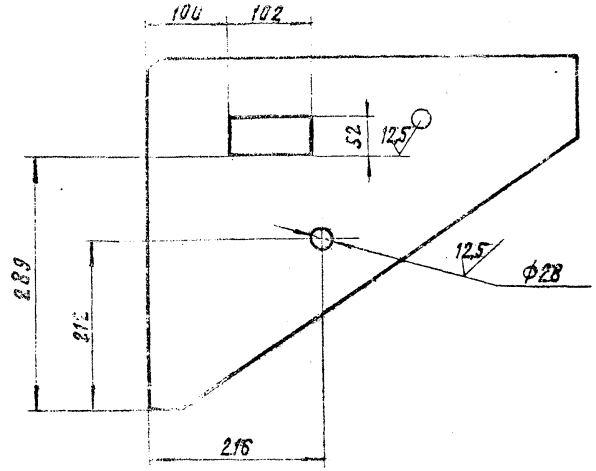

Обозначение	Рис.	Масса, кг
А6Г041.036	1	9,52
-01	2	9,15

Неуказанные предельные отклонения размеров: $+t_2; -t_2; \pm\frac{t_2}{2}$.

Изм.	Лист	№ докум.	Подп.	Дата
Разраб.		Меднова		4.03.81
Пров.		Брукова		5.81
Рук. группы		Фрадкин		06.81
Н. контр.		Мерзляков		07.06.81
Утв.		Ушомирская		06.81

А6Г041.036

Ребро

Лит.	Масса	Масштаб
И	см. табл.	1:5

Лист | Листов 1

Лист Б8,0 ГОСТ 19903-74 / В Ст. 3 ГОСТ 14637-79

Госстрой СССР
Сантехпроект
г. Москва

Копировал: Кранлина Формат: 12

Инв. № подл.	Подп. и дата	Взам. инв. №	Инв. № дубл.	Подп. и дата
1715	27.10.82			

А6Г041.039

50

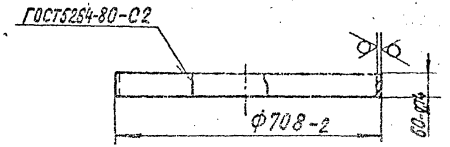

Изм.	Лист	№ докум.	Подп.	Дата
Разраб.		Меднова		4.03.80
Пров.		Брукова		5.81
Рук. группы		Фрадкин		06.81
Н. контр.		Мерзлякова		06.81
Утв.				06.81

А6Г041.039

Обечайка

Лит.	Масса	Масштаб
И	4,2	1:10

Лист | Листов 1

Лист Б40ГОСТ 19903-74 / ВСТ. 3 ГОСТ 14637-79

ГОССТРОЙ СССР САНТЕХПРОЕКТ г. Москва

Серия 1-1

Выпуск 5.904-15

Взам. инв. № | Инв. № дубл. | Подп. и дата

Инв. № подл. 1716 | Подп. и дата 27.10.82

А6Г041.038

12,5

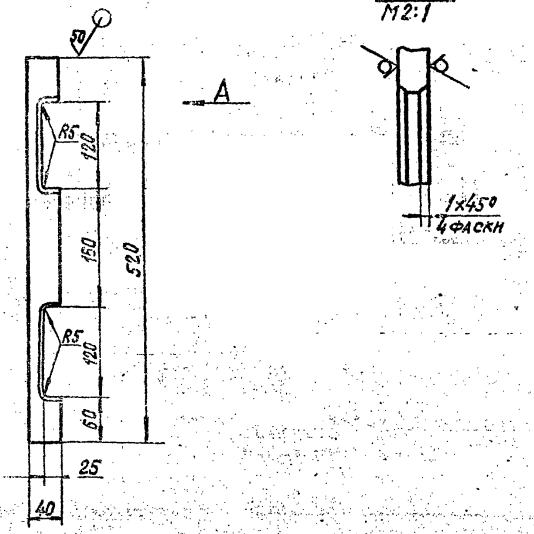

Неуказанные предельные отклонения размеров: $+t_2; -t_2; \pm t_2/2$

18а

Изм.	Лист	№ докум.	Подп.	Дата
Разраб.		Меднова		4.03.80
Пров.		Брукова		5.81
Рук. группы		Фрадкин		06.81
Н. контр.		Мерзлякова		06.81
Утв.				06.81

А6Г041.038

Ребро

Лит.	Масса	Масштаб
И	0,6	1:5

Лист | Листов 1

Лист Б40ГОСТ 19903-74 / ВСТ. 3 ГОСТ 14637-79

ГОССТРОЙ СССР САНТЕХПРОЕКТ г. Москва

Взам. инв. № | Инв. № дубл. | Подп. и дата

Инв. № подл. 1717 | Подп. и дата 27.10.82

А6Г041.037

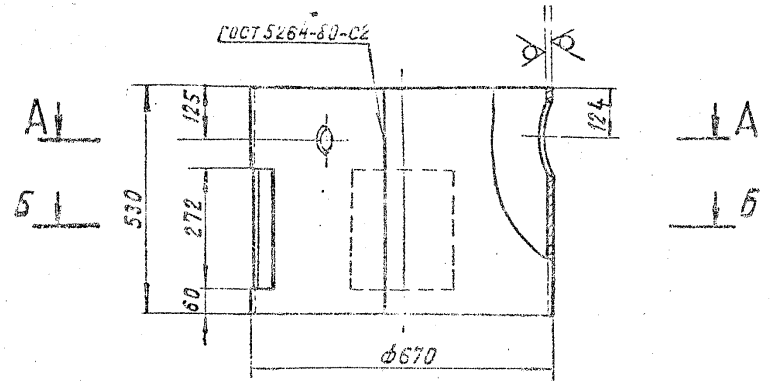

Б - Б

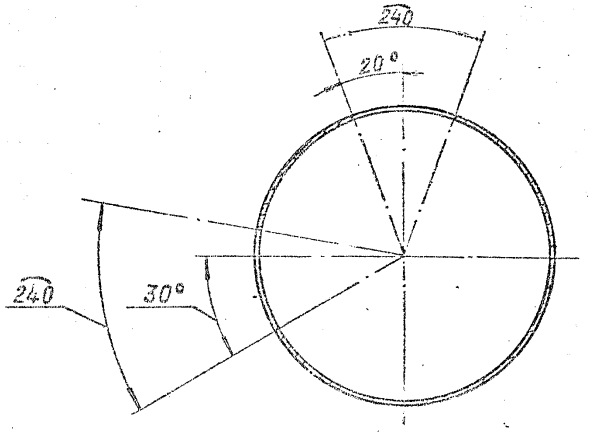

А - А

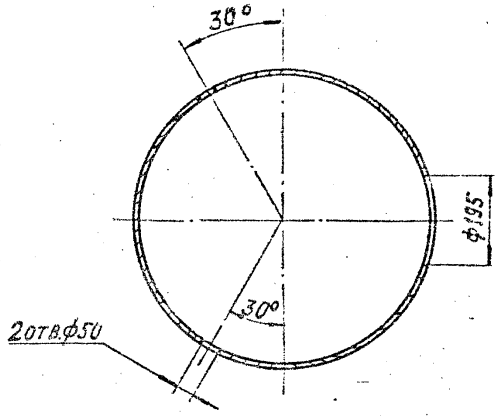

Неуказанные предельные отклонения размеров: $+t_2; -t_2; \pm\frac{t_2}{2}$

19

					А6Г041.037			
Изм.	Лист	№ докум.	Подп.	Дата	Обечайка	Лит.	Масса	Масштаб
Разраб.		Меднова				И	29,7	1:10
Пров.		Брукова		5.81		Лист	Листов 1	
Рук.группы		Фрадкин		06.81				
Н.контр.		Мерзлякова		04.03.81	Лист Б4,0 ГОСТ 19903-74 / В Ст. 3 ГОСТ 14637-79	Госстрой СССР Сантехпроект г. Москва		
Утв.		Чшомирская		06.81				

Копировал: Кранлина Формат: 12

Инв. № подл.	Подп. и дата	Взам. инв. №	Инв. № дубл.	Подп. и дата
1718	27.10.81			

Выпуск 1-1

Серия 5.904-15

А6Г041.041

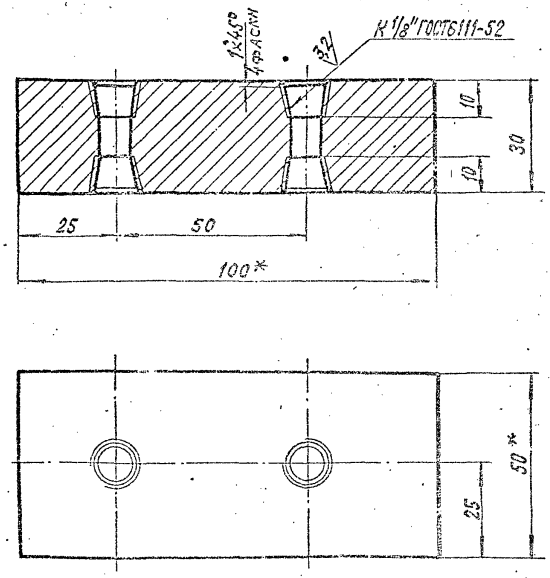

1. *Размеры для справок.
2. Неуказанные предельные отклонения размеров: $\pm\frac{t_2}{2}$

Изм.	Лист	№ докум.	Подп.	Дата
Разраб.		Меднова		4.03.80
Пров.		Брукова		5.81
Рук. групп.		Фрадкин		06.81
Н. контр.		Мерзляков		06.81
Утв.		Шимирская		06.81

Инв. № подл. 1719 | Подп. и дата | Взам. инв. № | Инв. № дубл. | Подп. и дата

А6Г041.041

Пластина

Лит.	Масса	Масштаб
И	1,15	1:1

Лист | Листов 1

В Ст. 3 ГОСТ 380-71

ГОССТРОЙ СССР САНТЕХПРОЕКТ Г. Москва

А6Г041.042

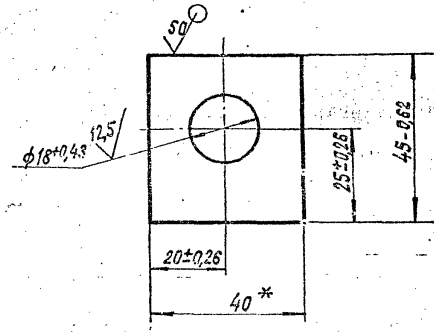

*Размер для справок.

19а

Изм.	Лист	№ докум.	Подп.	Дата
Разраб.		Меднова		4.03.80
Пров.		Брукова		5.81
Рук. групп.		Фрадкин		06.81
Н. контр.		Мерзляков		06.81
Утв.		Шимирская		06.81

Инв. № подл. 1720 | Подп. и дата | Взам. инв. № | Инв. № дубл. | Подп. и дата

А6Г041.042

Косынка упорная

Лит.	Масса	Масштаб
И	0,11	1:1

Лист | Листов 1

Б8,0 ГОСТ 19903-74

Лист В Ст. 3 ГОСТ 14637-79

ГОССТРОЙ СССР САНТЕХПРОЕКТ Г. Москва

А6Г041.040СБ

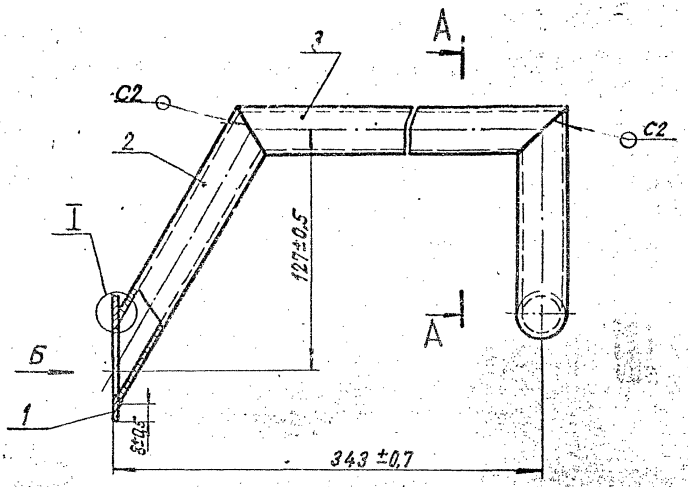

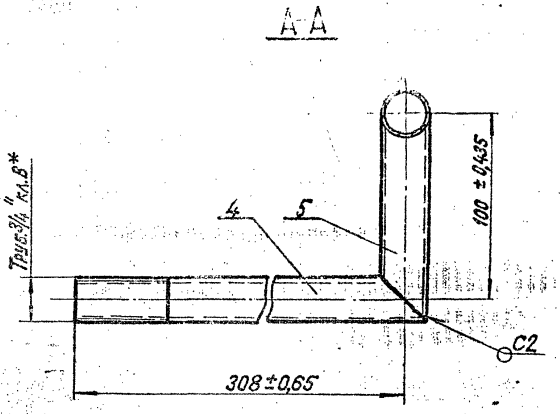

Вид Б
М1:1

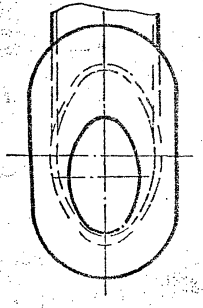

I
М1:1

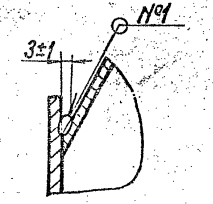

1.* Размер для справок.

2. Сварной шов №1-сварка ручная электродуговая, швы С2 по ГОСТ 5264-80.

20

Изм.	Лист	№ докум.	Подп.	Дата
Разраб.		Меднова		23.81
Пров.		Брукова		5.81
Рук.группы		Фрадкин		06.81
Гл.спец.		Шомирская		06.81
Н.контр.		Мерзлякова		04.06.81
Утв.		Спивак		16.81

А6Г041.040СБ

Трубопровод
Сборочный чертеж

Лит.	Масса	Масштаб
Н	1,5	1:2

Лист | Листов 1

ГОССТРОЙ СССР
САНТЕХПРОЕКТ
Г. МОСКВА

Копировала: Краклина Формат: 12

Инв.№подл.	Подп.и дата	Взам.инв.№	Инв.№дубл.	Подп.и дата
1721	27.10.82			

АБГ041045

Выпуск 1-1

Серия 5.904-15

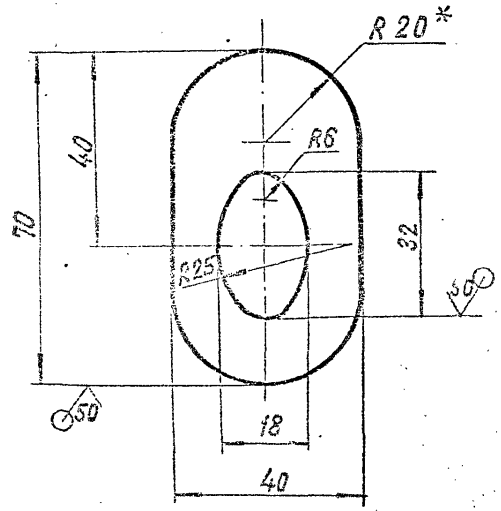

1.* Размер для справок.

2. Неуказанные предельные отклонения размеров: $\pm t_2/2$, $\pm t_2$, $\pm \frac{t_2}{2}$.

Изм.	Лист	№ докум.	Подп.	Дата
Разраб.		Меднова		6.81
Пров.		Брыкова		6.81
Гл. инж.		Фрадкин		06.81

АБГ041.045

Заглушка

Б3.0 ГОСТ 19903-74

Лист 2 – ВСт3 ГОСТ 16523-70

Лит.	Масса	Масштаб
И	0,053	1:1

Лист 1 Листов 1

Инв. № подл. | Подп. и дата | Взам. инв. № | Инв. № дубл. | Подп. и дата

Группа 27.10.82

АБГ041046

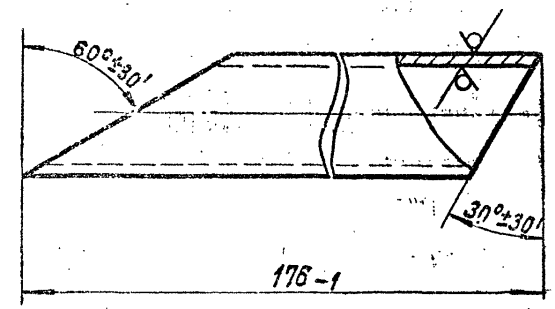

Изм.	Лист	№ докум.	Подп.	Дата
Разраб.		Меднова		6.81
Пров.		Брыкова		6.81
Гл. инж.		Фрадкин		06.81

АБГ041.046

Труба

Труба 20×2,8 ГОСТ 3262-75

Лит.	Масса	Масштаб
И	0,24	1:1

Инв. № подл. | Подп. и дата | Взам. инв. № | Инв. № дубл. | Подп. и дата

Группа 27.10.82

А6Г041.047

50 (√)

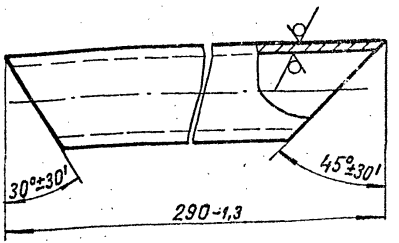

Изм.	Лист	№ докум.	Подп.	Дата	А6Г041. 047
Разраб.		Меднова		4.03.80	Труба
Пров.		Брукова		5.81	
Рук. групп.		Фрадкин		06.81	
Н. контр.		Мерзлякова		04.06.81	Труба 20×2,8 ГОСТ 3262-75
Утв.		Ушомирская		06.81	

Лит.	Масса	Масштаб
И	0,45	1:1

Лист | Листов 1

Госстрой СССР Сантехпроект г. Москва

Копировал: Кранлина

Формат 11

Инв. № подл. 1724 | Подп. и дата 27.10.82 | Взам. инв. № | Инв. № дубл. | Подп. и дата

А6Г041.048

50 (√)

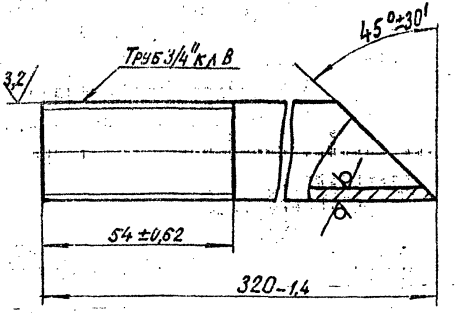

Изм.	Лист	№ докум.	Подп.	Дата	А6Г041. 048
Разраб.		Меднова		4.03.80	Труба
Пров.		Брукова		5.81	
Рук. групп.		Фрадкин		06.81	
Н. контр.		Мерзлякова		04.06.81	Труба 20×2,8 ГОСТ 3262-75
Утв.		Ушомирская		06.81	

Лит.	Масса	Масштаб
И	0,5	1:1

Лист | Листов 1

Госстрой СССР Сантехпроект г. Москва

Копировал: Кранлина

Формат: 11

Инв. № подл. 1725 | Подп. и дата 27.10.82 | Взам. инв. № | Инв. № дубл. | Подп. и дата

АБГ041.049

$\sqrt{50}$ ($\sqrt{}$)

Серия 5.904-15 Выпуск 1-1

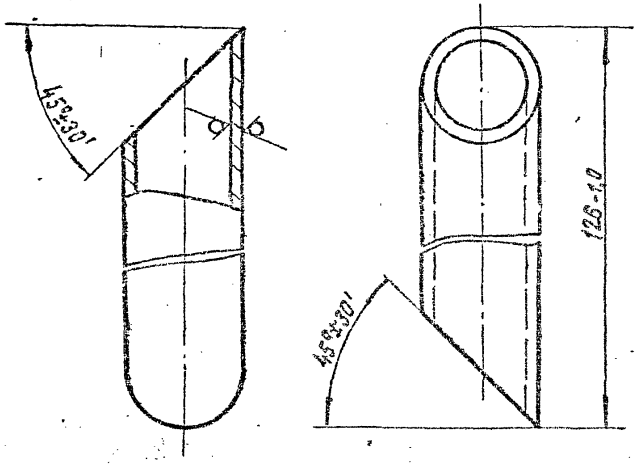

Инв.№ подл. | Подп. и дата | Взам.инв.№ | Инв.№ дубл. | Подп. и дата

Изм.	Лист	№ докум.	Подп.	Дата
Разраб.		Шестакова		6.10
Пров.		Брукова		5.11
Т.контр.		Фрадкин		06.11

АБГ041.049

Труба

Труба 20×2,8 ГОСТ 3262-75

Лит.	Масса	Масштаб
	0,17	1:1

Лист | Листов 1

Копировал | Формат А4

АБГ041.052

$\sqrt{50}$ ($\sqrt{}$)

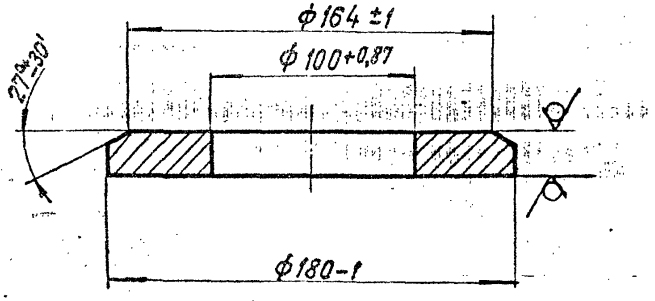

Инв.№ подл. | Подп. и дата | Взам.инв.№ | Инв.№ дубл. | Подп. и дата

Изм.	Лист	№ докум.	Подп.	Дата
Разраб.		Шестакова		6.10
Пров.		Брукова		5.11
Т.контр.		Фрадкин		06.11

АБГ041.052

Фланец

Лист Б20,0 ГОСТ 12903-74

ВС-3 ГОСТ 6627-75

Лит.	Масса	Масштаб
	2,7	1:2

Лист | Листов 1

Копировал | Формат А4

А6Г041050СБ

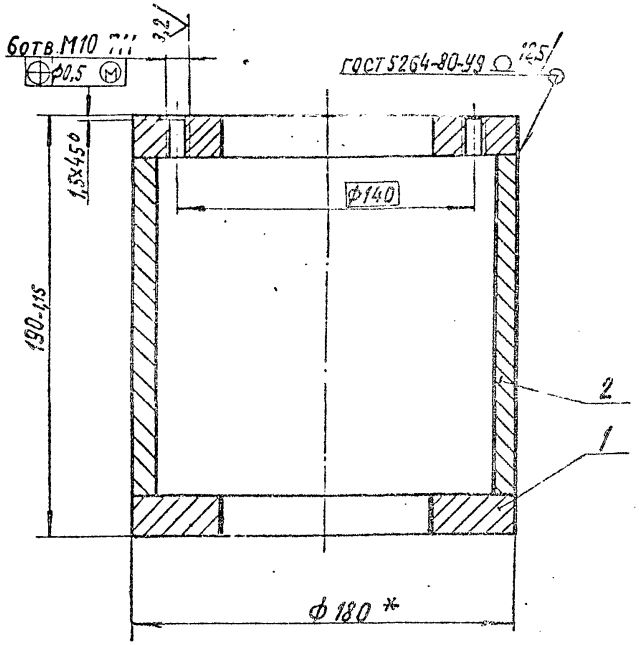

* Наружный диаметр ф 180 расточить по внутреннему реальному диаметру трубы (дет. А6Г041.035) с зазором на сторону 1мм.

Изм.	Лист	№ докум.	Подп.	Дата
Разраб.		Меднова		4.03.80
Пров.		Брукова		5.81
Рук.группы		Фрадкин		06.81
Гл.спец.		Ушомирская		6.81
Н.контр.		Мерзлякова		06.81
Утв.		Спивак		06.81

А6Г041.050СБ

СТАКАН
Сборочный чертеж

Лит.	Масса	Масштаб
И	12,5	1:2

Лист | Листов 1

ГОССТРОЙ СССР
САНТЕХПРОЕКТ
г. Москва

Инв. № подл. 1729 | Подп. и дата | Взам. инв. № | Инв. № дубл. | Подп. и дата

Копировал: Кранлина | Формат: 11

А6Г041026

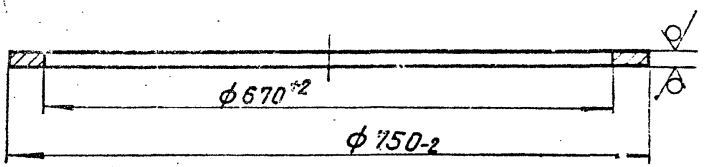

22

Изм.	Лист	№ докум.	Подп.	Дата
Разраб.		Меднова		4.03.80
Пров.		Брукова		5.81
Рук.группы		Фрадкин		06.81
Н.контр.		Мерзлякова		06.81
Утв.		Ушомирская		06.81

А6Г041.026

ФЛАНЕЦ

Лит.	Масса	Масштаб
И	8,2	1:5

Лист | Листов 1

Лист Б120 ГОСТ 19903-74
В Ст. 3 ГОСТ 14637-79

ГОССТРОЙ СССР
САНТЕХПРОЕКТ
г. Москва

Инв. № подл. 1729 | Подп. и дата | Взам. инв. № | Инв. № дубл. | Подп. и дата

Копировал: Кранлина | Формат: 11

АБГ041.034

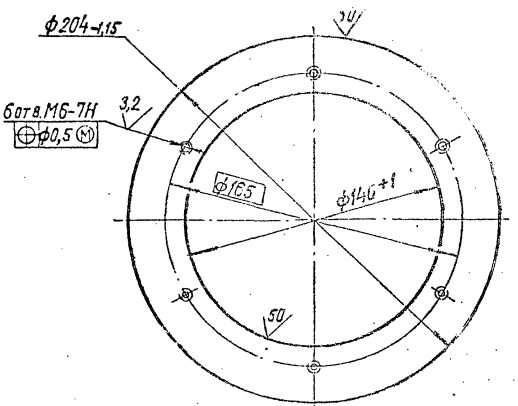

Изм.	Лист	№ докум.	Подп.	Дата	Фланец	Лит.	Масса	Масштаб
Разраб.	Медноса					И	0,81	1:2
Пров.	Брукова					Лист	Листов 1	
Н.контр.	Радкин					Госстрой СССР		

Инв.№ подл. | Подп. и дата | Взам. инв.№ | Инв.№ дубл. | Подп. и дата

АБГ041.053

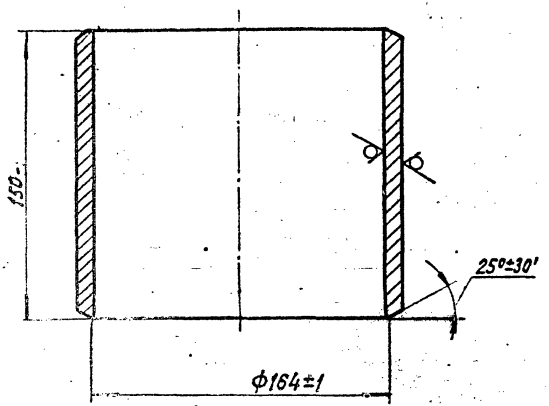

Изм.	Лист	№ докум.	Подп.	Дата	Труба	Лит.	Масса	Масштаб
Разраб.	Медноса					И	6,7	1:2
Пров.	Брукова					Лист	Листов 1	
Н.контр.	Радкин					Госстрой СССР		

Труба 180х10 ГОСТ 8732-78

Инв.№ подл. | Подп. и дата | Взам. инв.№ | Инв.№ дубл. | Подп. и дата

Формат	Зона	Поз.	Обозначение	Наименование	Кол.	Примечание
				Документация		
22			А6Г041.060 СБ	Сборочный чертеж		
				Сборочные единицы		
11		1	А6Г041.070	Крышка	1	
11		2	А6Г041.080	Защелка	1	
11		3	А6Г041.090	Винт прижимной	1	
				Детали		
11		4	А6Г04.061	Ось	1	
11		5	А6Г041.062	Прокладка	1	
11		6	А6Г041.063	Косынка	2	
11		7	А6Г041.064	Дуга	2	
				Стандартные изделия		
		8		Шайба 20. 01.016 ГОСТ 11371-78	1	
		9		Шплинт 4х36-001 ГОСТ 397-79	1	

Подп. и дата | Инв. № дубл. | Взам. инв. № | Подп. и дата | Инв. № подл.

Гриф 27.10.82

Изм.	Лист	№ докум.	Подп.	Дата
Разраб.	Меднова			14.10
Пров.	Брукова			5.11
Рук. группы	Фрадкин			6.11
Н. контр.	Мерзлякова			7.11
Утв.	Спивак			20.11

А6Г041.060

Люк смотровой

Лит.	Лист	Листов
		1

Госстрой СССР Сантехпроект г. Москва

Копировал: Кранлина Формат: 11

Формат	Зона	Поз.	Обозначение	Наименование	Кол.	Примечание
				Документация		
12			А6Г041.070 СБ	Сборочный чертеж		
				Детали		
11		1	А6Г041.071	Рамка	1	
11		2	А6Г041.072	Ручка	1	
11		3	А6Г041.073	Бобышка	1	
11		4	А6Г041.074	Петля	2	
12		5	А6Г041.075	Лист	1	
		6	-01	Лист	1	

Подп. и дата | Инв. № дубл. | Взам. инв. № | Подп. и дата | Инв. № подл.

Гриф 27.10.82

23

Изм.	Лист	№ докум.	Подп.	Дата
Разраб.	Меднова			14.10
Пров.	Брукова			5.11
Рук. группы	Фрадкин			6.11
Н. контр.	Мерзлякова			7.11
Утв.	Спивак			20.11

А6Г041.070

Крышка

Лит.	Лист	Листов
		1

Госстрой СССР Сантехпроект г. Москва

Копировал: Кранлина Формат: 11

Выпуск 1-1

Серия 5.904-15

Формат	Зона	Поз.	Обозначение	Наименование	Кол.	Примечание
				Документация		
11			А6Г041.080СБ	Сборочный чертеж		
				Детали		
11		1	А6Г041.081	Полоса	1	
54		2	А6Г041.082	Бобышка		
				Лист $\frac{Б\ 8,0\ ГОСТ\ 19903-74}{В\ Ст.3\ ГОСТ\ 14637-79}$		
				Ф50-0,62	1	0,2кг

Подп. и дата | Инв. № дубл. | Взам. инв. № | Подп. и дата 27.10.82

Изм.	Лист	№ докум.	Подп.	Дата
Разраб.	Медкова			5.81
Пров.	Брикова			5.81
Ин.				06.81

А6Г041.080

Защелка

Лит.	Лист	Листов
Н		1

Госстрой СССР

Подп. и дата | Инв. № дубл. | Взам. инв. № | Подп. и дата 27.10.82

Формат	Зона	Поз.	Обозначение	Наименование	Кол.	Примечание
				Документация		
11			А6Г041.090СБ	Сборочный чертеж		
				Детали		
54		1	А6Г041.091	Ось		
				Круг $\frac{В\ 12\ ГОСТ\ 2590-71}{В\ Ст.3-I\ ГОСТ\ 535-79}$		
				$\ell = 120-0.87$	1	0,1кг
11		2	А6Г041.092	Винт	1	

Изм.	Лист	№ докум.	Подп.	Дата
Разраб.	Медкова			5.80
Пров.	Брикова			5.81
Ин.				06.81

А6Г041.090

Винт прижимной

Лит.	Лист	Листов
Н		1

Госстрой СССР

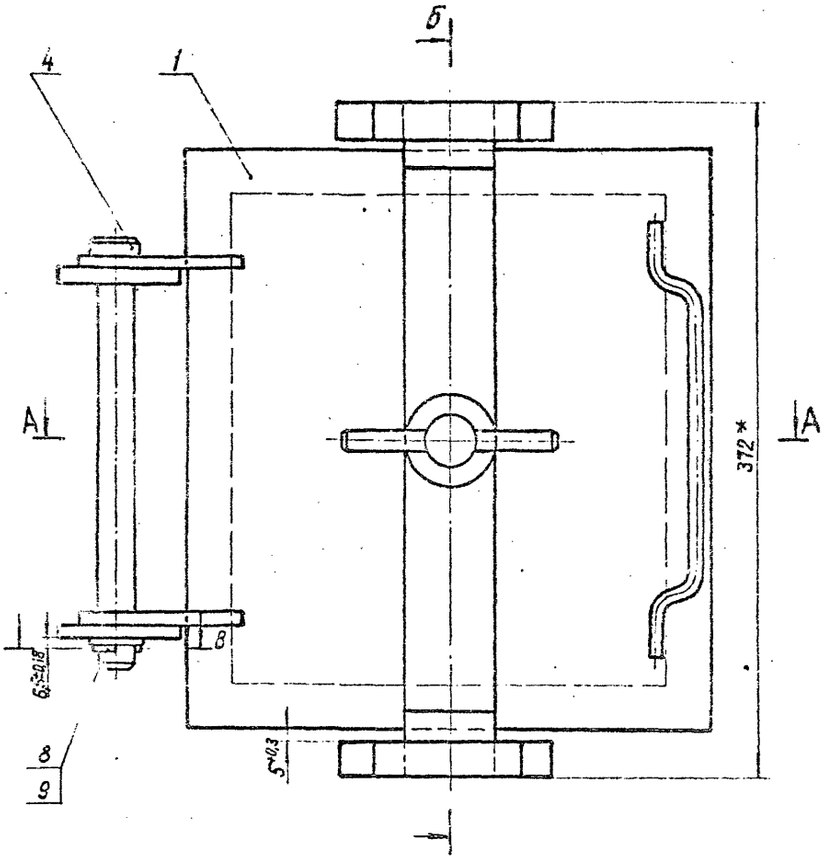

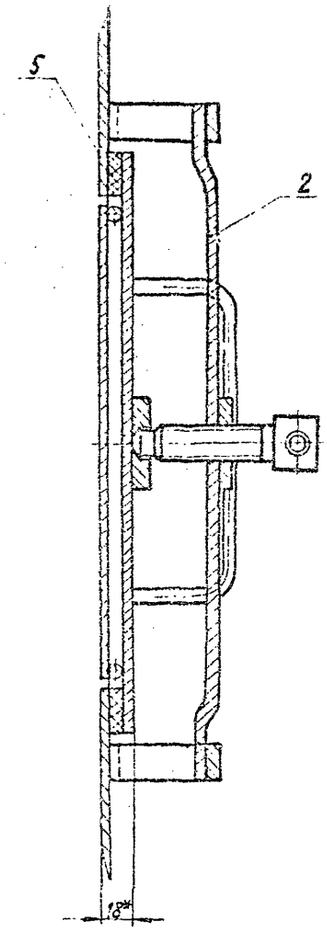

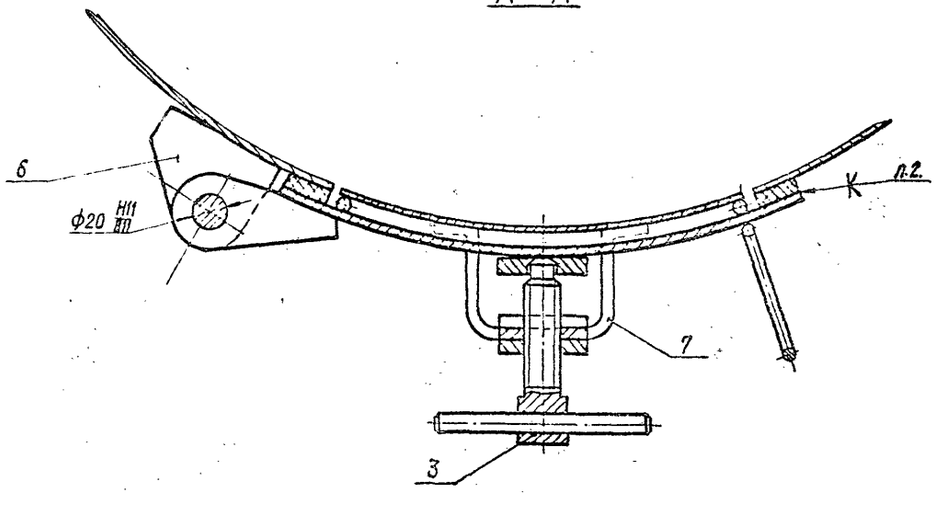

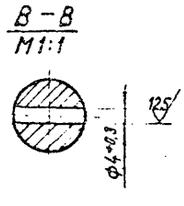

1.*Размеры для справок.

2. Клей 88Н ТУ38-1051061-76 или БФ2ГОСТ12172-74

					А6Г041.060СБ			
Изм.	Лист	№ докум.	Подп.	Дата	Люк смотровой Сборочный чертеж	Лит.	Масса	Масштаб
Разраб.		Медкова				К	12,5	1:2
Пров.		Брылова				Лист	Листов 1	
Т.контр.		Гридкин						
Н.контр.								

Серия 5.904-15 Выпуск 1-1

Инв. № подл.	Подп. и дата	Взам. инв. №	Инв. № дубл.	Подп. и дата
736	27.10.82			

А6Г041.060СБ

А6Г041.061

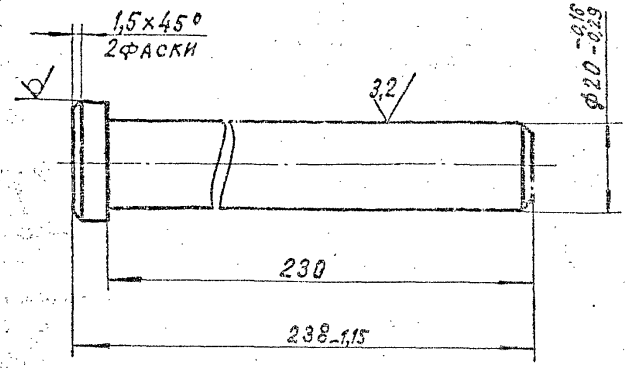

Неуказанные предельные отклонения размеров $\pm\frac{t_2}{2}$.

Изм.	Лист	№ докум.	Подп.	Дата
Разраб.		Меднова		4.03.80
Пров.		Брукова		5.81
Рук.групп.		Фрадкин		05.81
Н.контр.		Мерзлякова		01.06.80
Утв.		Шомирск		06.81

Ось

Лит.	Масса	Масштаб
И	0,61	1:1

Лист | Листов 1

Круг В 28 ГОСТ 2590-71
ВСт.3-II ГОСТ 535-79

ГОССТРОЙ СССР
САНТЕХПРОЕКТ
г. Москва

Копировал | Формат 11

Инв. № подл. 1737 | Подп. и дата | Взам. инв. № | Инв. № дубл. | Подп. и дата

А6Г041.062

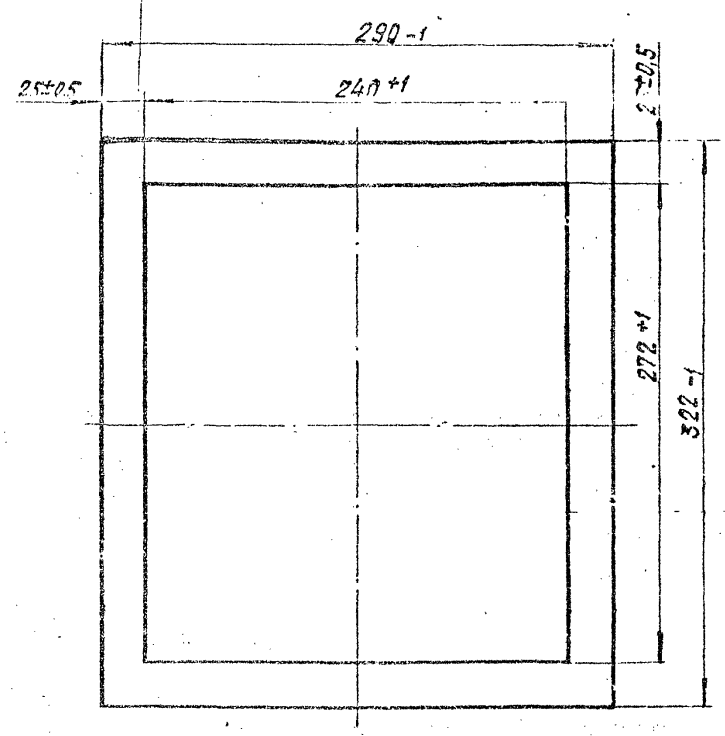

Допускается изготовление из отдельных частей.

Изм.	Лист	№ докум.	Подп.	Дата
Разраб.		Меднова		4.03.80
Пров.		Брукова		5.81
Рук.групп.		Фрадкин		05.81
Н.контр.		Мерзлякова		01.06.80
Утв.		Шомирск		06.81

Прокладка

Лит.	Масса	Масштаб
И	0,4	1:2,5

Лист | Листов 1

Пластина I, лист, ТМКЩ-М-8
ГОСТ 7338-77

ГОССТРОЙ СССР
САНТЕХПРОЕКТ
г. Москва

Копировал: Кранлина | Формат: 11

Инв. № подл. 1730 | Подп. и дата | Взам. инв. № | Инв. № дубл. | Подп. и дата

А6Г041.063

Выпуск 1-1

Серия 5.904-15

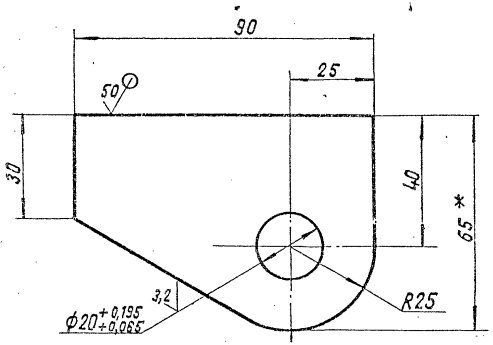

1.*Размер для справок.

2.Неуказанные предельные отклонения размеров: $-t_2; \pm\frac{t_2}{2}$

Изм.	Лист	№ докум.	Подп.	Дата
Разраб.		Меднова		4.03.82
Пров.		Ерукова		5.11
Ук.		Фрадкин		16.81

Косынка

Лит. И | Масса 0,3 | Масштаб 1:1

Лист Б80ГОСТ 19903-74 | Лист | Листов 1 | Госстрой СССР

Взам. инв. № | Инв. № дубл. | Подп. и дата

Подп. и дата 27.10.82

А6Г041.064

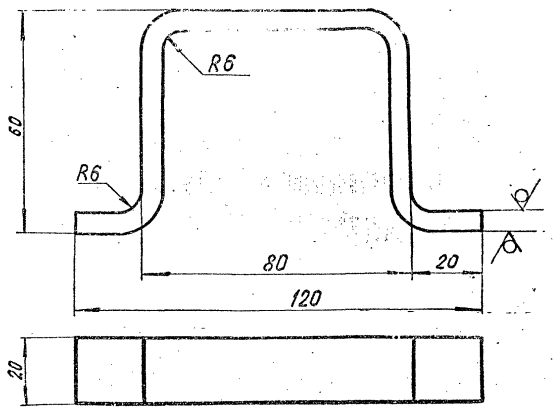

Неуказанные предельные отклонения размеров: $-t_2; \pm\frac{t_2}{2}$

Изм.	Лист	№ докум.	Подп.	Дата
Разраб.		Меднова		4.03.82
Пров.		Ерукова		5.11
Ук.		Фрадкин		16.81

Дуга

Лит. И | Масса 0,3 | Масштаб 1:1

Лист Б80ГОСТ 19903-74 | Лист | Листов 1 | Госстрой СССР

Взам. инв. № | Инв. № дубл. | Подп. и дата

Подп. и дата 27.10.82

А6Г041.070СБ

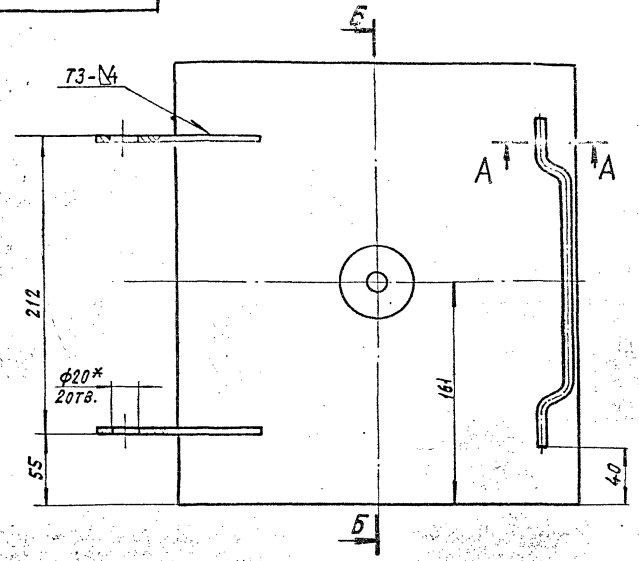

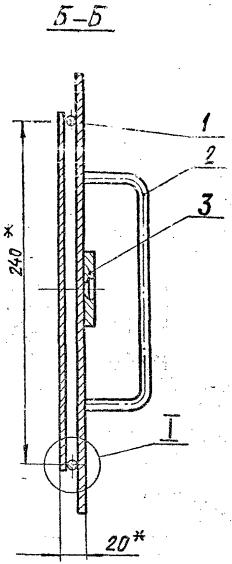

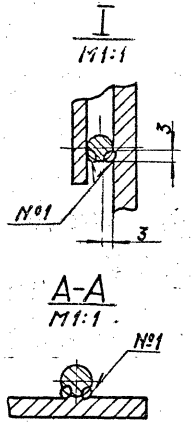

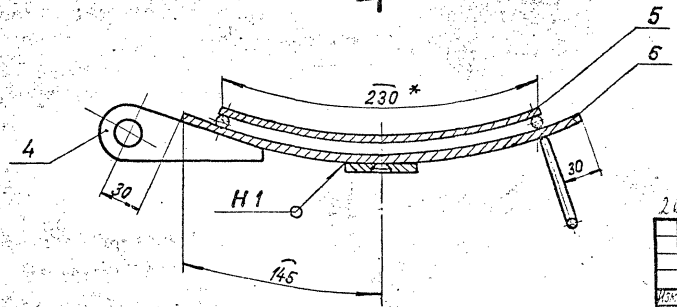

1.* Размеры для справок.
2. Неуказанные предельные отклонения размеров: $-t_2; \pm\frac{t_2}{2}$.
3. Шов №1 – сварка ручная электродуговая, швы Н1, Т3 по ГОСТ.5264-80.

26

Изм.	Лист	№ докум.	Подп.	Дата
Разраб.		Меднова		4.03.80
Пров.		Брукова		5.81
Рук. группы		Фрадкин		06.81
Гл. спец.		Ушомирская		06.81
Н. контр.		Мерзлякова		08.06.81
Утв.		Спивак		06.81

А6Г041.070СБ

Крышка
Сборочный чертеж

Лит.	Масса	Масштаб
И	8	1:2,5

Лист | Листов 1

ГОССТРОЙ СССР
САНТЕХПРОЕКТ
г. Москва

Копировал: Кранлина

Формат: 12

Инв. № подл.	Подп. и дата	Взам. инв. №	Инв. № дубл.	Подп. и дата
1741	Гриф 27.10.82			

А6Г041.075

50/ (V)

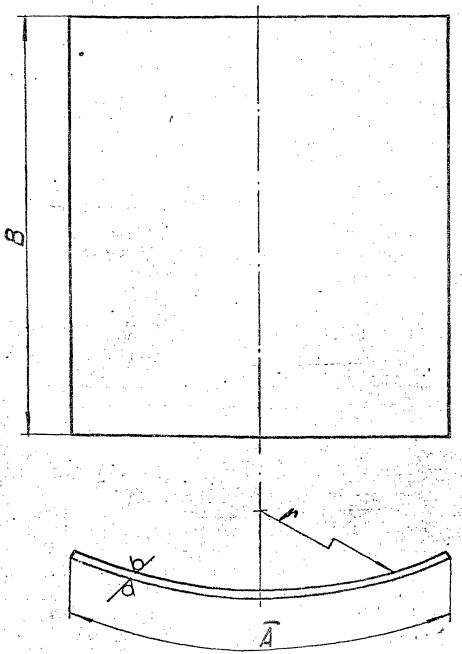

Обозначение	Размеры, мм			Материал	Масса, кг
	A	B	r		
А6Г041.075	230	262	331	Лист Б4,0ГОСТ19903-74 / В Ст.3ГОСТ14637-79	1,9
-01	290	322	345	Лист Б6,0ГОСТ19903-74 / В Ст.3ГОСТ14637-79	4,4

Неуказанные предельные отклонения размеров $-t_2; \pm \frac{t_2}{2}$

26а

Изм.	Лист	№ докум.	Подп.	Дата
Разраб.		Меднова		4.05.80
Пров.		Брукова		06.81
Рук.группы		Фрадкин		06.81
Н.контр.		Мерзлякова		04.05.81
Утв.		Ушомирская		06.81

А6Г041.075

Лист

См. табл.

Лит.	Масса	Масштаб
И	См. табл.	—

Лист | Листов 1

ГОССТРОЙ СССР
САНТЕХПРОЕКТ
г. Москва

Копировал: Кранлина Формат: 1/2

Серия 5.904-15 Выпуск 1-1

Инв. № подл.	Подп. и дата	Взам. инв. №	Инв. № дубл.	Подп. и дата
1742	Гриф 27.10.82			

А6Г041.072

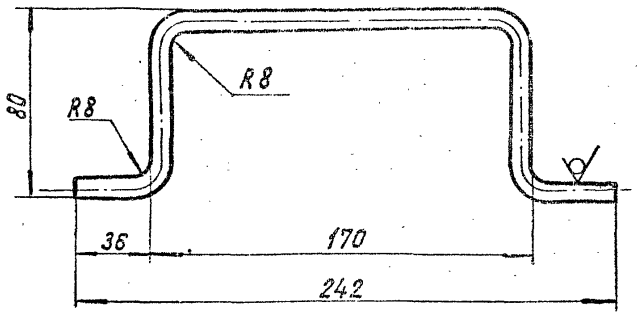

Неуказанные предельные отклонения размеров: $-t_2; \pm\frac{t_2}{2}$

Изм.	Лист	№ докум.	Подп.	Дата	А6Г041.072		
Разраб.		Меднова		4.08.80	Ручка	Лит. И	Масса 0,15	Масштаб 1:2
Пров.		Брукова		5.81		Лист	Листов 1
Рук. группы		Фрадкин		16.81			
Н. контр.		Мерзляков			Круг В 8ГОСТ 2590-71 / В Ст.3-I ГОСТ 535-79	Госстрой СССР Сантехпроект г. Москва	
Утв.		Шумирская					

Инв. № подл. 1743 | Подп. и дата 27.10.82 | Взам. инв. № | Инв. № дубл. | Подп. и дата

Копировал: Кранлина Формат: 11

А6Г041.073

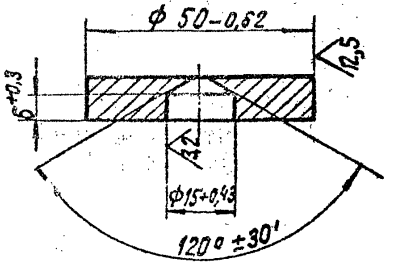

Изм.	Лист	№ докум.	Подп.	Дата	А6Г041.073		
Разраб.		Меднова		4.08.80	Бобышка	Лит. И	Масса 0,14	Масштаб 1:1
Пров.		Брукова		5.81		Лист	Листов 1
Рук. группы		Фрадкин		16.81			
Н. контр.		Мерзляков			Лист Б10,0 ГОСТ 19903-74 / В Ст. 3 ГОСТ 14637-79	Госстрой СССР Сантехпроект г. Москва	
Утв.		Шумирская					

Инв. № подл. 1744 | Подп. и дата 27.10.82 | Взам. инв. № | Инв. № дубл. | Подп. и дата

Копировал: Кранлина Формат: 11

Серия 5.904-15 Выпуск 1-1

А6Г041074

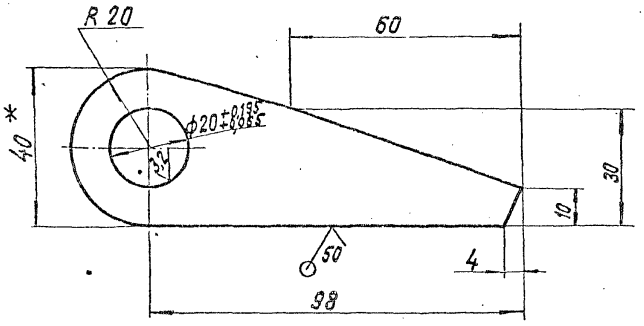

1.*Размер для справок.

2. Неуказанные предельные отклонения размеров: $-t_2; \frac{+t_2}{2}$

Изм.	Лист	№ докум.	Подп.	Дата
Разраб.		Меднова		4.03.81
Пров.		Брукова		5.81
Гл.кон.		Фрадкин		06.81
Н.контр.		Мерзлякова		

А6Г041.074

Петля

Лит.	Масса	Масштаб
И	0,2	1:1

Лист | Листов 1

Лист Б 8,0 ГОСТ 19903-74 / В Ст. 3 ГОСТ 14637-79

Госстрой СССР Сантехпроект г. Москва

Взам. инв. № | Инв. № дубл. | Подп. и дата

Подп. и дата | Инв. № подл. | Подп. и дата

Приказ 27.10.82

1746

А6Г041071

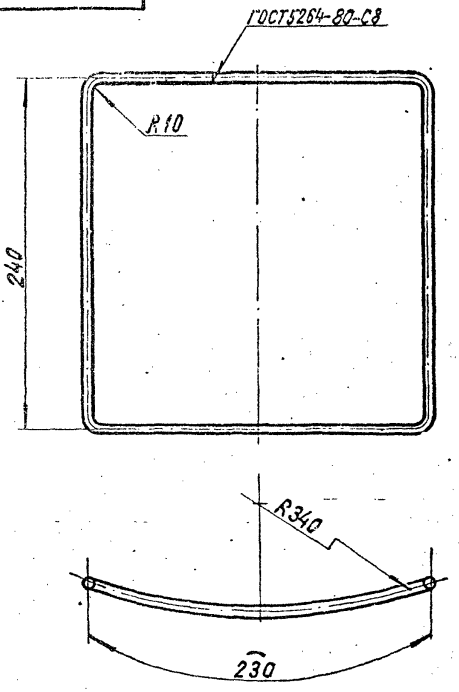

Неуказанные предельные отклонения размеров $\pm \frac{t_2}{2}$

Изм.	Лист	№ докум.	Подп.	Дата
Разраб.		Меднова		4.03.81
Пров.		Брукова		5.81
Гл.кон.		Фрадкин		06.81
Н.контр.		Мерзлякова		

А6Г041.071

Рамка

Лит.	Масса	Масштаб
И	0,72	1:2,5

Лист | Листов 1

Круг Б 10 ГОСТ 2590-71 / В Ст. 3-I ГОСТ 535-79

Госстрой СССР Сантехпроект г. Москва

Взам. инв. № | Инв. № дубл. | Подп. и дата

Подп. и дата | Инв. № подл. | Подп. и дата

Приказ 27.10.82

1746

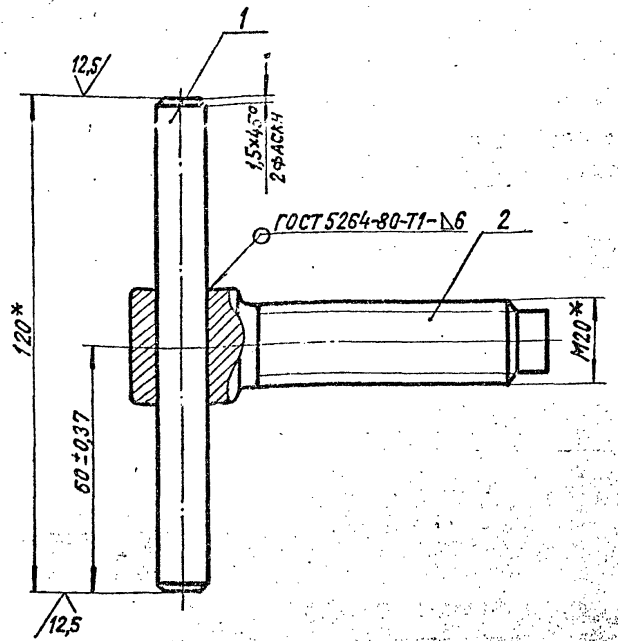

*Размеры для справок.

Изм.	Лист	№ докум.	Подп.	Дата
Разраб.		Меднова		14.3.81
Пров.		Брукова		5.81
Рук. группы		Фрадкин		06.81
Гл. спец.		Ушомирская		06.81
Н. контр.		Мерзлякова		04.06.81
Утв.		Спивак		16.81

Инв. № подл. 1747 | Подп. и дата | Взам. инв. № | Инв. № дубл. | Подп. и дата

Копировала: Кранлина

Формат: 11

А6Г041.090СБ

Винт прижимной
Сборочный чертеж

Лит.	Масса	Масштаб
И	0,4	1:1

Лист | Листов 1

Госстрой СССР
Сантехпроект
г. Москва

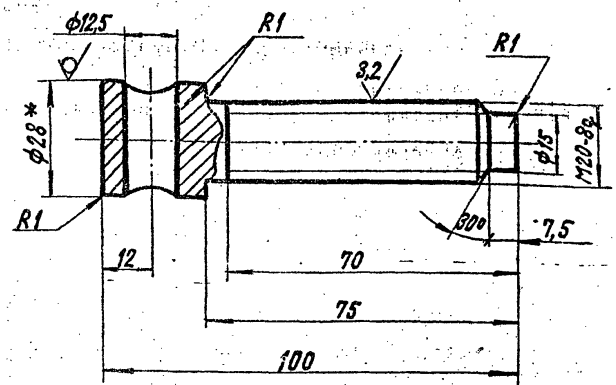

1.*Размер для справок.

2. Неуказанные предельные отклонения размеров: $+t_2, -t_2; \pm\frac{t_2}{2}$

Изм.	Лист	№ докум.	Подп.	Дата
Разраб.		Меднова		14.3.81
Пров.		Брукова		5.81
Рук. группы		Фрадкин		06.81
Н. контр.		Мерзлякова		04.06.81
Утв.		Ушомирская		06.81

Инв. № подл. 1748 | Подп. и дата | Взам. инв. № | Инв. № дубл. | Подп. и дата

Копировала: Кранлина

Формат: 11

А6Г041.092

Винт

Лит.	Масса	Масштаб
И	0,3	1:1

Лист | Листов 1

Круг В 28 ГОСТ 2590-71
В Ст.3-II ГОСТ 535-79

Госстрой СССР
Сантехпроект
г. Москва

Серия 5.904-15 Выпуск 1-1

А6Г041.080СБ

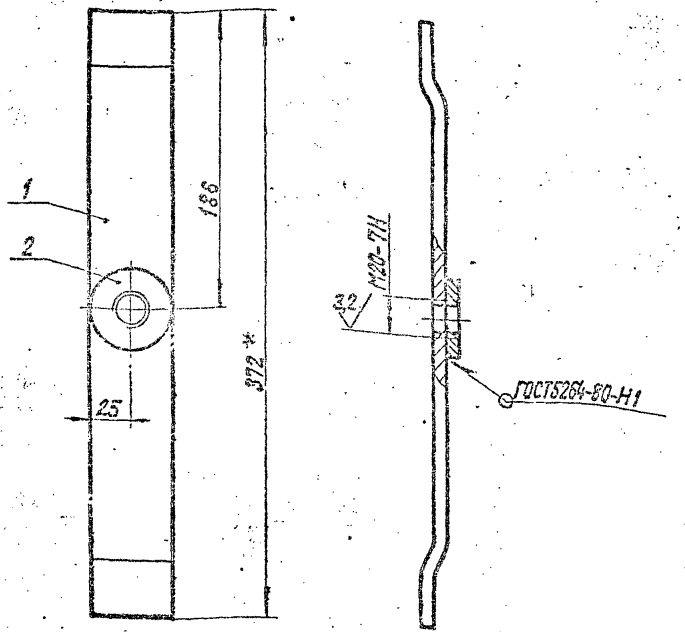

1.*Размер для справок.

2. Неуказанные предельные отклонения размеров: $\pm\frac{t_2}{2}$

Изм.	Лист	№ докум.	Подп.	Дата
Разраб.		Меднова		14.3.81
Пров.		Брукова		5.81
Рук.группы		Фрадкин		06.81
Н.контр.		Мерзлякова		06.81
Утв.		Ушомирская		06.81

Защелка

Сборочный чертеж

Лит.	Масса	Масштаб
И	1,4	1:2,5

Лист Листов 1

Госстрой СССР Сантехпроект г. Москва

Копировала: Кранлина Формат: 11

Инв. № подл. 1740 | Подп. и дата | Взам. инв. № | Инв. № дубл. | Подп. и дата

А6Г041.081

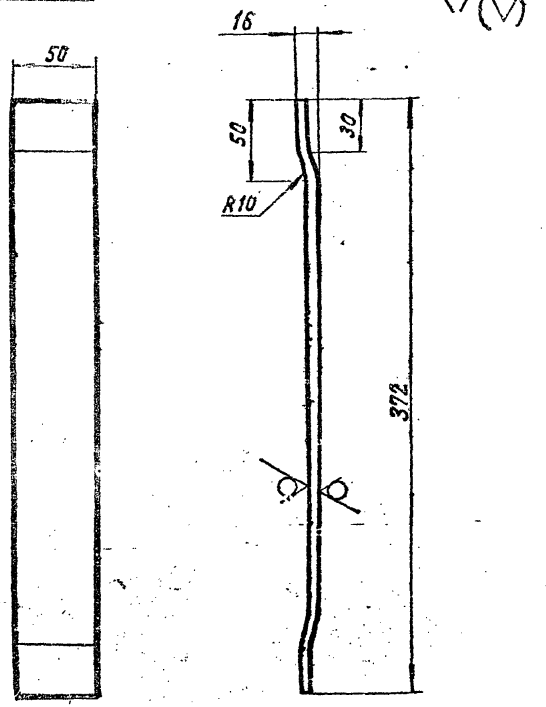

Неуказанные предельные отклонения размеров: $-t_2$; $\pm\frac{t_2}{2}$.

Изм.	Лист	№ докум.	Подп.	Дата
Разраб.		Меднова		14.3.81
Пров.		Брукова		5.81
Рук.группы		Фрадкин		06.81
Н.контр.		Мерзлякова		06.81
Утв.		Ушомирская		06.81

Полоса

Лит.	Масса	Масштаб
И	1,2	1:2,5

Лист Листов 1

Лист Б8,0 ГОСТ 19903-74 / ВСт.3 ГОСТ 14637-79

Госстрой СССР Сантехпроект г. Москва

Копировала: Кранлина Формат: 11

Инв. № подл. 1750 | Подп. и дата | Взам. инв. № | Инв. № дубл. | Подп. и дата

Поз.	Кол.	Изм.	Обозначение	Наименование	Кол.	Чаяние
				Документация		
22			АБГ041.100СБ	Сборочный чертеж		
				Детали		
12		1	АБГ041.101	Ребро	1	
		2	-01	Ребро	1	
		3	-02	Ребро	1	
		4	-03	Ребро	1	
		5	-04	Ребро	1	
		6	-05	Ребро	1	
11		7	АБГ041.102	Ушко	2	
		8	-01	Ушко	2	
		9	-02	Ушко	2	
11		10	АБГ041.103	Ось	1	
11		11	АБГ041.104	Втулка	3	
				Стандартные изделия		
		12		Шайба 24.01.016 ГОСТ 11371-78	1	
		13		Шплинт 5х40-001 ГОСТ 397-79	1	

Подп. и дата | Инв. № дубл. | Взам. инв. № | Подп. и дата | Инв. № подл.

Изм.	Лист	№ докум.	Подп.	Дата
Разраб.		Медкова		16.81
Пров.		Брукова		6.81
Инж.		Фрадкин		16.81
Н. контр.		Черзякова		16.81
Утв.		Опивак		16.81

АБГ041.100

Шарнир

Лит.	Лист	Листов
		1

Госстрой СССР
Сантехпроект
г. Москва

Копировал: Кранлина Формат: 11

Поз.	Кол.	Изм.	Обозначение	Наименование	Кол.	Чаяние
				Документация		
11			АБГ041.110СБ	Сборочный чертеж		
				Детали		
11		1	АБГ041.111	Плита	1	
11		2	АБГ041.112	Уголок	2	
11		3	АБГ041.113	Косынка	2	

Подп. и дата | Инв. № дубл. | Взам. инв. № | Подп. и дата | Инв. № подл.

2.9

Изм.	Лист	№ докум.	Подп.	Дата
Разраб.		Брукова		6.81
Пров.		Фрадкин		16.81
Инж.		Фрадкин		16.81
Н. контр.		Черзякова		16.81
Утв.		Опивак		16.81

АБГ041.110

Плита

Лит.	Лист	Листов
		1

Госстрой СССР
Сантехпроект
г. Москва

Копировал: Кранлина Формат: 11

Выпуск 1-1

Серия 5.904-15

Формат	Зона	Поз.	Обозначение	Наименование	Кол.	Примечание
				Документация		
22			А6Г041.120 СБ	Сборочный чертеж		
				Детали		
11		1	А6Г041.121	Кольцо верхнее	1	
11		2	А6Г041.122	Конус	1	
12		3	А6Г041.123	Кольцо нижнее	1	
11		4	А6Г041.124	Лопатка	6	
11		5	А6Г041.125	Ступица	1	

Инв. № подл. 1753 | Подп. и дата Гридр 27.10.82 | Взам. инв. № | Инв. № дубл. | Подп. и дата

Изм.	Лист	№ докум.	Подп.	Дата
Разраб.	Медноса			05.81
Пров.	Брукова			5.81
Рук. группы	Фрадкин			06.81
Н. контр.	Мерзляков			04.06.81
Утв.	Спивак			16.81

А6Г041.120

Ротор

Лит.	Лист	Листов
И		1

Госстрой СССР
Сантехпроект
г. Москва

Копировал: Кранлина Формат: 11

А6Г041.140

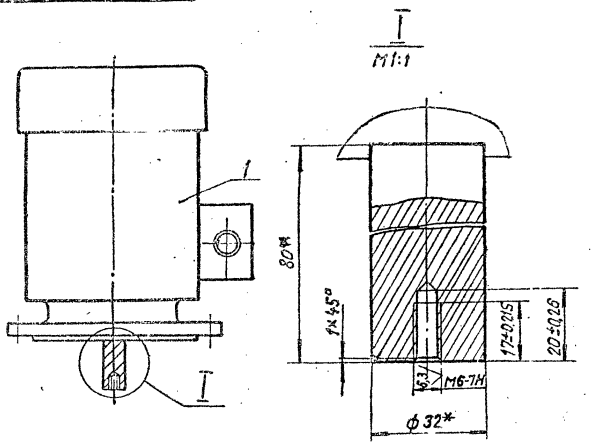

*Размеры для справок

Формат	Зона	Поз.	Обозначение	Наименование	Кол.	Примечание
				Стандартные изделия		
		1		Электродвигатель 4А112М4У3 исп.М302 N=5,5 кВт ГОСТ 19523-74	1	

Инв. № подл. 1754 | Подп. и дата Гридр 27.10.82 | Взам. инв. № | Инв. № дубл. | Подп. и дата

Изм.	Лист	№ докум.	Подп.	Дата
Разраб.	Спиридонов			05.81
Пров.	Брукова			5.81
Рук. группы	Фрадкин			06.81
Гл. спец.	Чюмирсков			06.81
Н. контр.	Мерзляков			04.06.81
Утв.	Спивак			16.81

А6Г041.140

Электродвигатель

Лит.	Масса	Масштаб
И	58,0	1:5

Лист | Листов 1

Госстрой СССР
Сантехпроект
г. Москва

Копировал: Кранлина Формат: 11

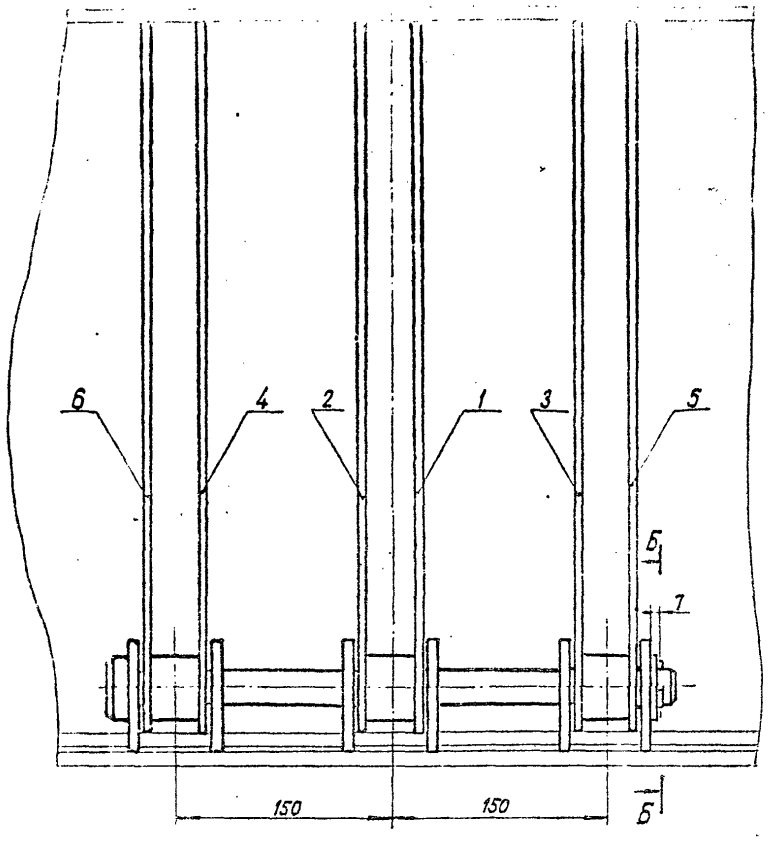

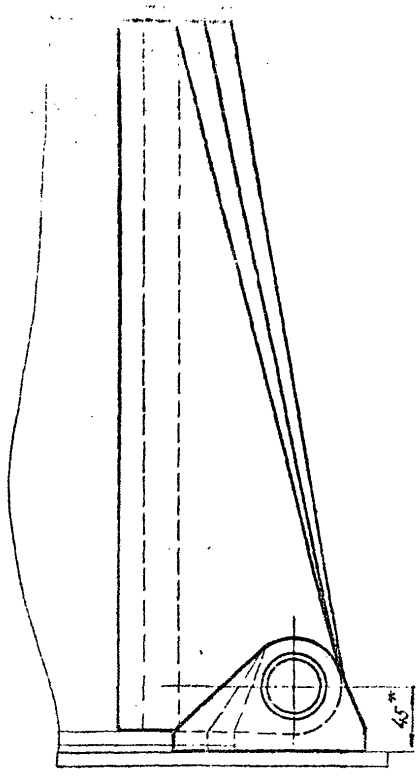

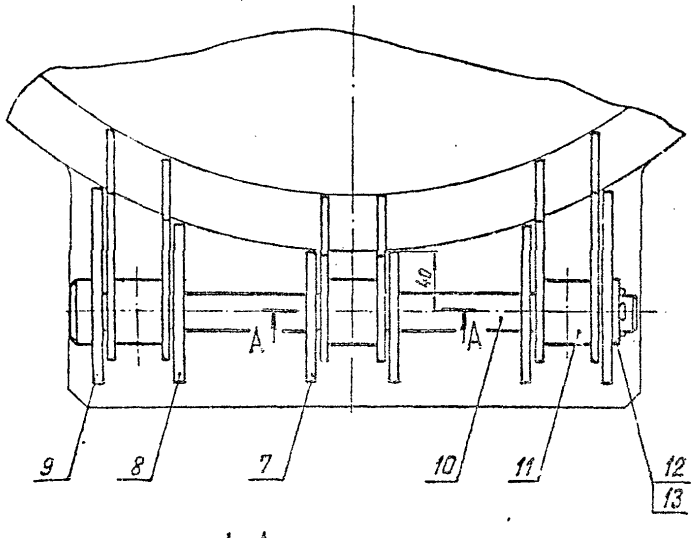

А А
М1:1

Б - Б
М2:1

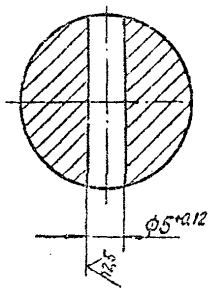

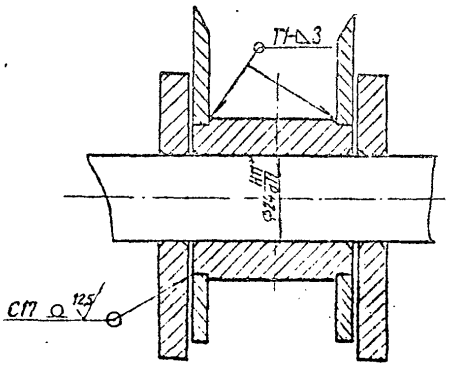

1.*Размеры для справок.

2.Неуказанные предельные отклонения размеров: $\pm t_2, -t_2, \pm\frac{t_2}{2}$.

3.Сварные швы по ГОСТ 5264-80.

					А6Г041.100СБ		
Изм.	Лист	№ докум.	Подп.	Дата	Шарнир Сборочный чертеж	Лит.	Масса	Масштаб
Разраб.		Меднова					14	1:2,5
Пров.		Брукова				Лист	Листов 1
Рук.		Фрадкин				ГОССТРОЙ СССР САНТЕХПРОЕКТ Г. МОСКВА	
Н. контр.		Мерзляков					
Утв.		Сливак					

Копировала: Крамлина Формат: 22

Инв. № подл. 1755 | Подп. и дата 27.10.82 | Взам. инв. № | Инв. № дубл. | Подп. и дата

Серия 5.904-15 Выпуск 1-1

А6Г041.100СБ

Рис.1

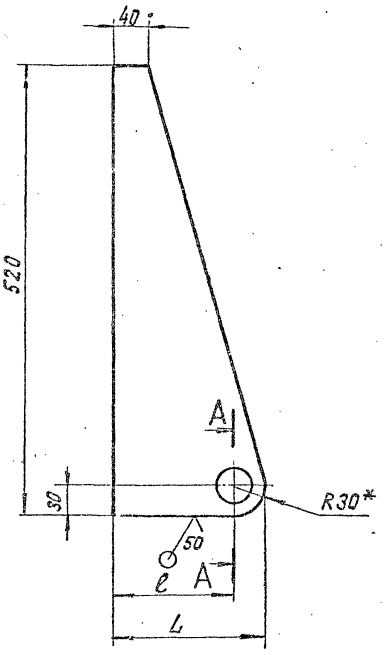

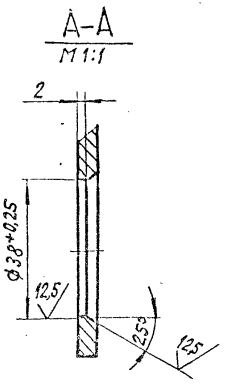

Остальное см. рис.1

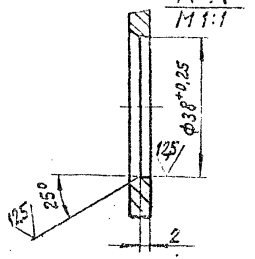

Обозначение	Рис.	Размеры, мм		Масса, кг
		L	ℓ	
А6Г041.101	1	110	80	1,22
-01	2			
-02		135	105	1,43
-03	1			
-04		155	125	1,6
-05	2			

1.* Размер для справок.

2. Неуказанные предельные отклонения размеров: $-t_2; \pm\frac{t_2}{2}$.

Изм.	Лист	№ докум.	Подп.	Дата
Разраб.		Меднова		
Пров.		Брукова		5.81
Т.к. группа		Фрадкин		5.81
Гл. спец.		Чуйомирская		5.81
Н. контр.		Мерзлякова		
Утв.		Спивак		

А6Г041.101

Ребро

Лит.	Масса	Масштаб
И	см. табл.	—

Лист | Листов 1

Лист Б4,0 ГОСТ 19903-74 / В Ст.3 ГОСТ 14637-79

Госстрой СССР
Сантехпроект
г. Москва

Копировал: Кранлина

Формат: 12

Инв. № подл.	Подп. и дата	Взам. инв. №	Инв. № дубл.	Подп. и дата
1756	27.10.82			

АБГ041.102

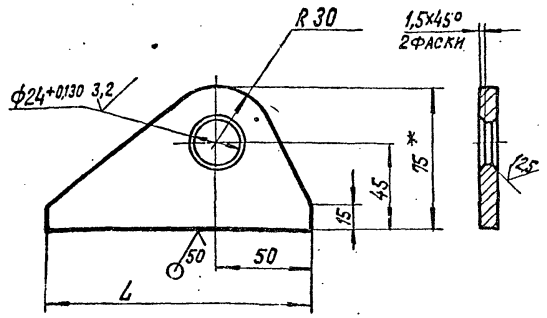

Обозначение	Размер, мм L	Масса, кг
АБГ041.102	90	0,33
-01	110	0,39
-02	135	0,46

1.*Размер для справок.

2.Неуказанные предельные отклонения размеров: $\pm t_2$; $\pm \frac{t_2}{2}$.

Изм.	Лист	№ докум.	Подп.	Дата
Разраб.		Меднова		4.01.82
Пров.		Брукова		5.01
Т.контр.		Градкин		06.01
Н.контр.		Мегрэлакова		06.01
Утв.		Шомпинская		06.01

АБГ041.102

Ушко

Лит.	Масса	Масштаб
	см. табл.	—

Лист Б 8.0 ГОСТ 19903-74
В Ст. 3 ГОСТ 14637-79

Лист Листов 1

Госстрой СССР Сантехпроект г. Москва

Копировал: Крапивина Формат: 11

АБГ041.104

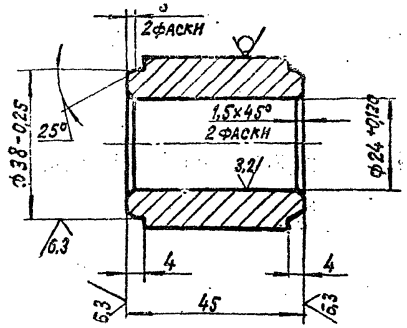

Неуказанные предельные отклонения размеров: $\pm t_2$; $\pm \frac{t_2}{2}$.

Изм.	Лист	№ докум.	Подп.	Дата
Разраб.		Меднова		4.01.82
Пров.		Брукова		5.01
Т.контр.		Градкин		06.01
Н.контр.		Мегрэлакова		06.01
Утв.		Шомпинская		06.01

АБГ041.104

Втулка

Лит.	Масса	Масштаб
	0,35	1:1

Круг Б45 ГОСТ 2590-71
В Ст.3-Л ГОСТ 535-79

Лист Листов 1

Госстрой СССР Сантехпроект г. Москва

Копировал: Крапивина Формат: 11

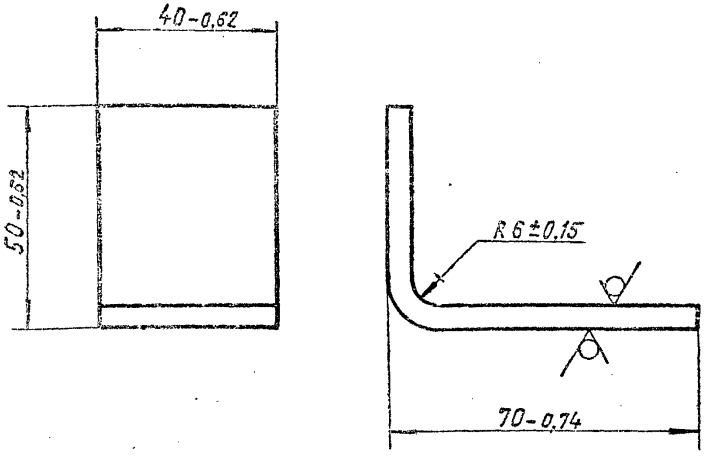

Инв. № подл. 1750	Подп. и дата Гнилов 27.10.82	Взам. инв. №	Инв. № дубл.	Подп. и дата			
					А6Г041.112		
		Изм.	Лист	№ докум.	Подп.	Дата	Уголок
		Разраб.		Брукова		5.81	
		Пров.		Фрадкин		06.81	
		Рук. группы		Фрадкин		06.81	
		Н. контр.		Мерзлякова		06.81	Лист Б5,0 ГОСТ 19903-74 / В Ст.3 ГОСТ 14637-79
		Утв.		Ушомирская		06.81	

Лит.	Масса	Масштаб
И	0,18	1:1
Лист	Листов 1	

ГОССТРОЙ СССР
САНТЕХПРОЕКТ
Г. МОСКВА

Копировал: Кранлина Формат 11

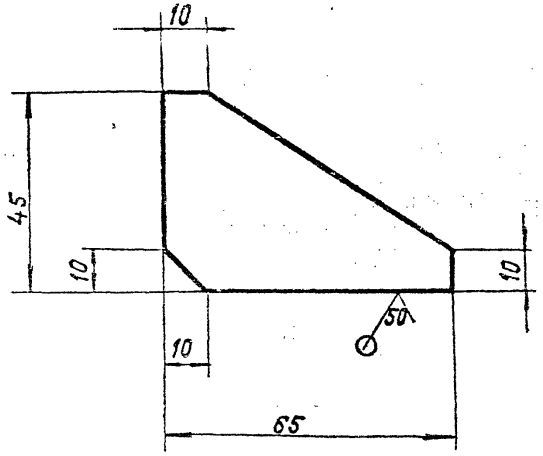

Неуказанные предельные отклонения размеров – ±2.

32

Инв. № подл. 1760	Подп. и дата Гнилов 27.10.82	Взам. инв. №	Инв. № дубл.	Подп. и дата			
					А6Г041.113		
		Изм.	Лист	№ докум.	Подп.	Дата	Косынка
		Разраб.		Брукова		5.81	
		Пров.		Фрадкин		06.81	
		Рук. группы		Фрадкин		06.81	
		Н. контр.		Мерзлякова		06.81	Лист Б5,0 ГОСТ 19903-74 / В Ст.3 ГОСТ 14637-79
		Утв.		Ушомирская		06.81	

Лит.	Масса	Масштаб
И	0,08	1:1
Лист	Листов 1	

ГОССТРОЙ СССР
САНТЕХПРОЕКТ
Г. МОСКВА

Копировал: Кранлина Формат: 11

А6Г041.111

Серия 5.904-15 Выпуск 1-1

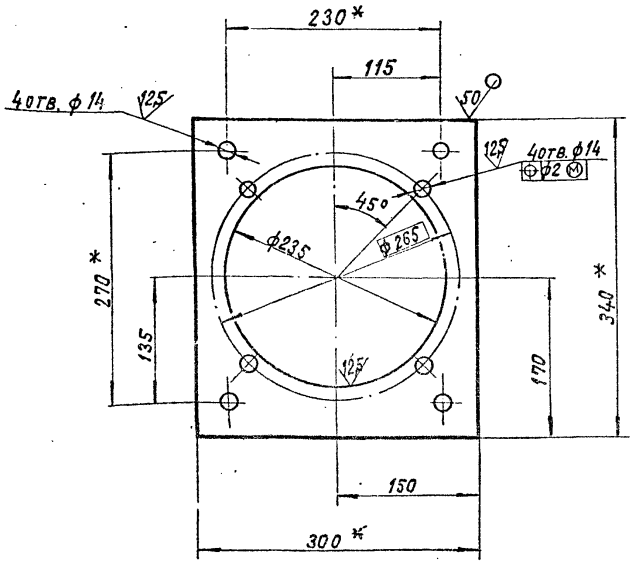

1.* Размеры для справок.
2. Неуказанные предельные отклонения размеров: $+t_2; \pm\frac{t_2}{2}$.

Изм.	Лист	№ докум.	Подп.	Дата
Разраб.		Брукова		5.81
Пров.		Фрадкин		06.81
Рук.группы		Фрадкин		06.81
Н.контр.		Мерзляков		06.81
Утв.		Ушомирская		06.81

Инв. № подл. | Подп. и дата | Взам. инв. № | Инв. № дубл. | Подп. и дата

1761 | Гриф 27.10.82

А6Г041.111

Плита

Лит.	Масса	Масштаб
Н	2,3	1:4

Лист | Листов 1

Лист Б5,0 ГОСТ 19903-74 / В Ст. 3 ГОСТ 14637-79

ГОССТРОЙ СССР САНТЕХПРОЕКТ Г. МОСКВА

Копировал: Кранлина Формат: 11

А6Г041.110СБ

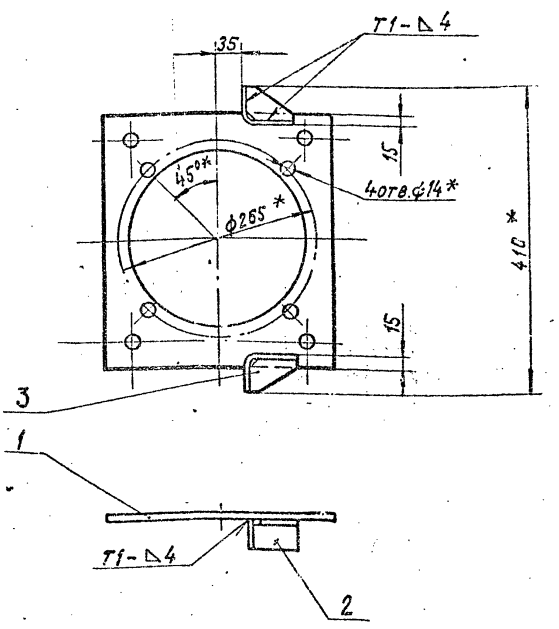

1.* Размеры для справок.
2. Неуказанные предельные отклонения размеров $\pm\frac{t_2}{2}$.
3. Сварные швы по ГОСТ 5264-80.

Изм.	Лист	№ докум.	Подп.	Дата
Разраб.		Брукова		5.81
Пров.		Фрадкин		06.81
Рук.группы		Фрадкин		06.81
Н.спец.		Ушомирская		06.81
Н.контр.		Мерзляковская		06.81
Утв.		Опивак		06.81

Инв. № подл. | Подп. и дата | Взам. инв. № | Инв. № дубл. | Подп. и дата

1762 | Гриф 27.10.82

А6Г041.110СБ

Плита
Сборочный чертеж

Лит.	Масса	Масштаб
Н	3,0	1:5

Лист | Листов 1

ГОССТРОЙ СССР САНТЕХПРОЕКТ Г. МОСКВА

Копировал: Кранлина Формат: 11

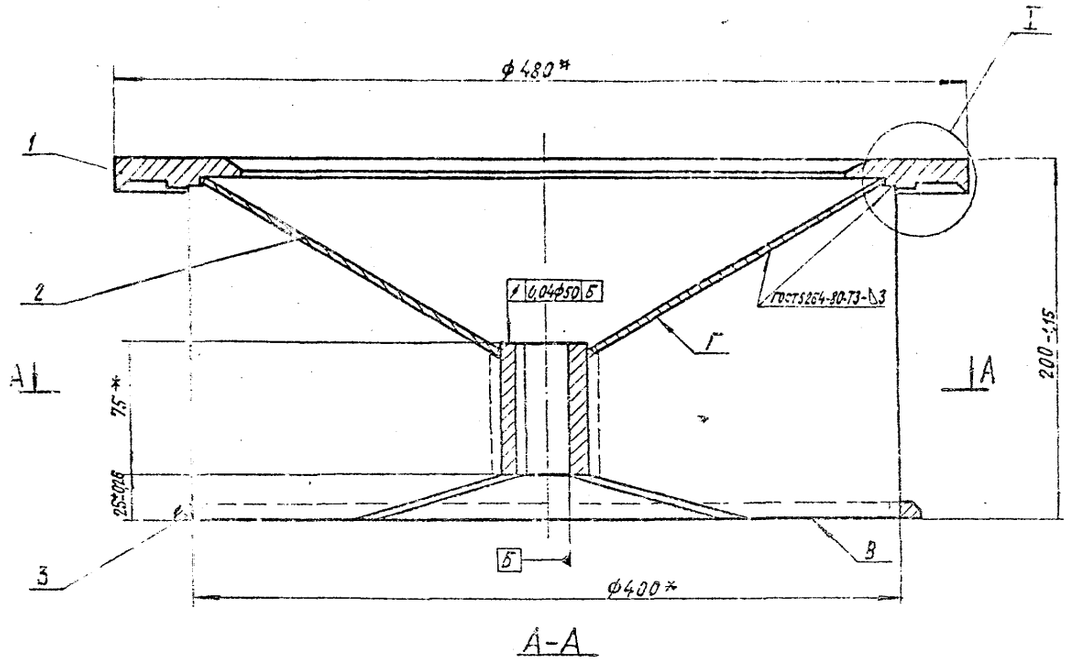

А-А

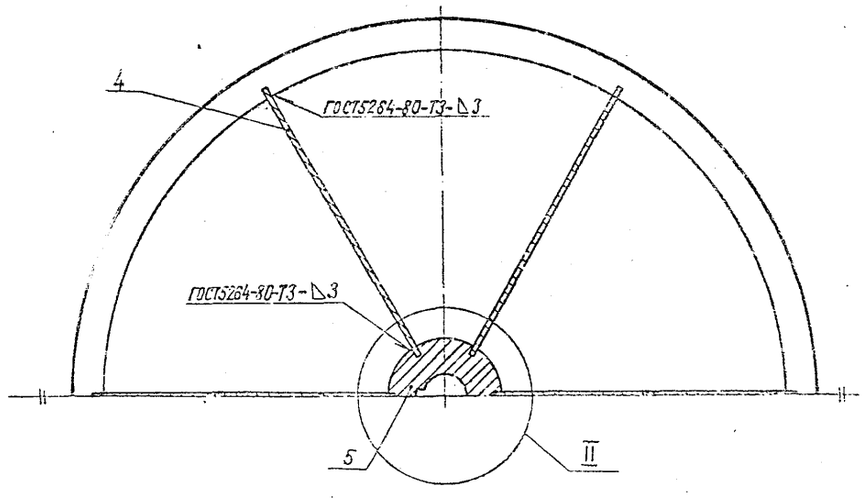

I
М1:1

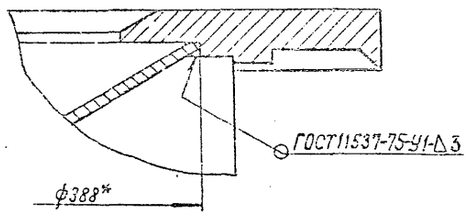

II
М1:1

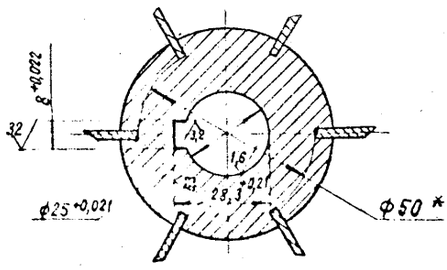

1.*Размеры для справок.
2. Ступенчатость низа лопаток по отношению к плоскости В не более 1мм. Выступание лопаток за плоскость В не допускается.
3. Перекос шпоночного паза относительно оси отверстия на длине паза -0,015мм.
4. Смещение шпоночного паза относительно оси отверстия -0,06мм.
5. Дисбаланс исправить приваркой груза на поверхности Г. Допускаемый дисбаланс 5г·м

| | | |

А6Г041.121

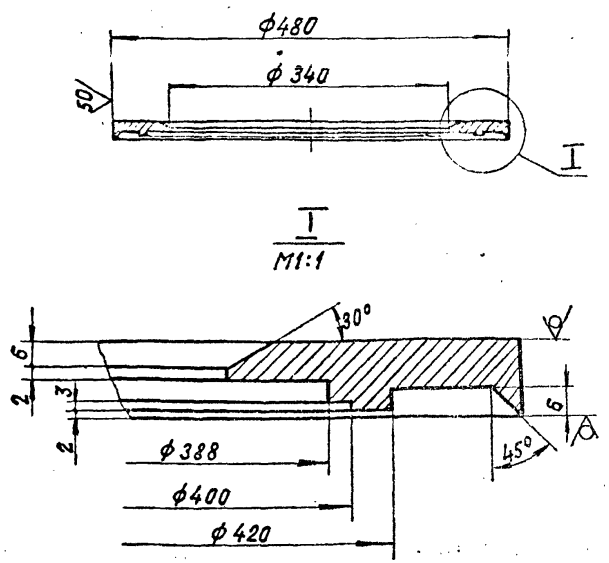

Неуказанные предельные отклонения размеров: $+t_2, -t_2, \pm\frac{t_2}{2}$.

Изм.	Лист	№ докум.	Подп.	Дата	А6Г041.121		
Разраб.		Меднова		4.03.81	Кольцо верхнее	Лит.	Масса 8,5	Масштаб 1:5
Пров.		Брукова		5.81		Лист	Листов 1
Рук.группы		Фрадкин		11.81			
Н.контр.		Мерзлякова		4.03.81	Лист Б18,0 ГОСТ 19903-74 / В Ст.3 ГОСТ 14637-79	ГОССТРОЙ СССР САНТЕХПРОЕКТ Г. МОСКВА	
Утв.		Ушомирская		06.81			

Копировал: Кранлина Формат 11

Инв. № подл. | Подп. и дата | Взам. инв. № | Инв. № дубл. | Подп. и дата

А6Г041.122

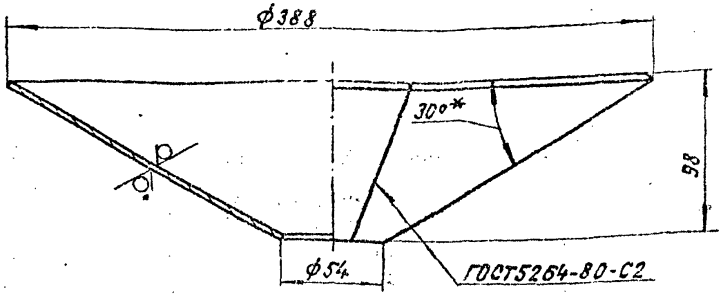

1.* Размер для справок.

2. Неуказанные предельные отклонения размеров: $+t_2; -t_2$

Изм.	Лист	№ докум.	Подп.	Дата	А6Г041.122		
Разраб.		Меднова		4.03.81	Конус	Лит.	Масса 3,2	Масштаб 1:2,5
Пров.		Брукова		5.81		Лист	Листов 1
Рук.группы		Фрадкин		11.81			
Н.контр.		Мерзлякова		4.03.81	Лист Б3,0 ГОСТ 19903-74 / 4-IV-В Ст.3 ГОСТ 16523-70	ГОССТРОЙ СССР САНТЕХПРОЕКТ Г. МОСКВА	
Утв.		Ушомирская		06.81			

Копировал: Кранлина Формат 11

Инв. № подл. | Подп. и дата | Взам. инв. № | Инв. № дубл. | Подп. и дата

Выпуск 1-1

Серия 5.904-15

А6Г041.125

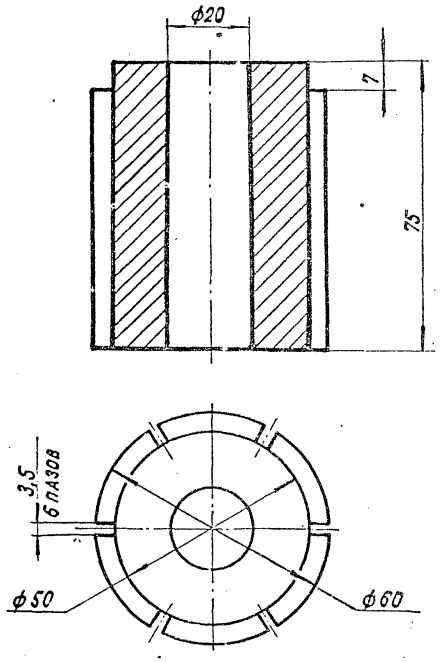

Неуказанные предельные отклонения размеров: $+t_2; -t_2; \pm\frac{t_2}{2}$

Изм.	Лист	№ докум.	Подп.	Дата	А6Г041.125			
Разраб.		Меднова		4.08.81	Ступица	Лит.	Масса	Масшт.
Пров.		Брикова		5.81		И	1,3	1:1
Рук.гр.		Фрадкин		06.81		Лист	Листов 1	
Н.контр.		Мерзляков			В Ст.3 ГОСТ 380-71	Госстрой СССР Сантехпроект г. Москва		
Утв.								

Инв. № подл. 1766 | Подп. и дата 27.10.82 | Взам. инв. № | Инв. № дубл. | Подп. и дата

А6Г041.124

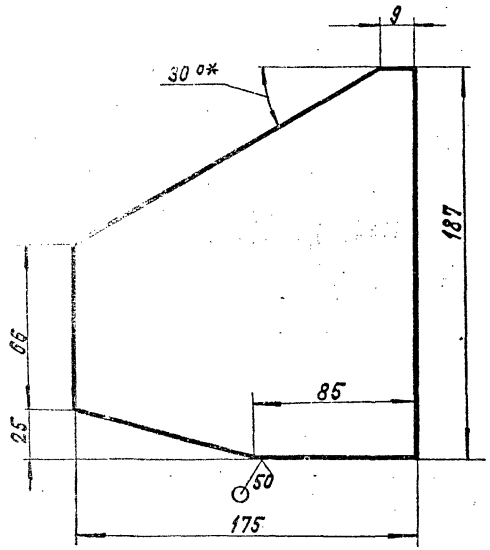

1.*Размер для справок.

2.Неуказанные предельные отклонения размеров: $-t_2; \pm\frac{t_2}{2}$.

34а

Изм.	Лист	№ докум.	Подп.	Дата	А6Г041.124			
Разраб.		Меднова		4.08.81	Лопатка	Лит.	Масса	Масштаб
Пров.		Брикова		5.81		И	0,5	1:2
Рук.гр.		Фрадкин		06.81		Лист	Листов 1	
Н.контр.		Мерзляков			Б3.0 ГОСТ 19903-74	Госстрой СССР Сантехпроект г. Москва		
Утв.					Лист 4-IV-6 Ст.3 ГОСТ 16523-70			

Инв. № подл. 1767 | Подп. и дата 27.10.82 | Взам. инв. № | Инв. № дубл. | Подп. и дата

А6Г041.123

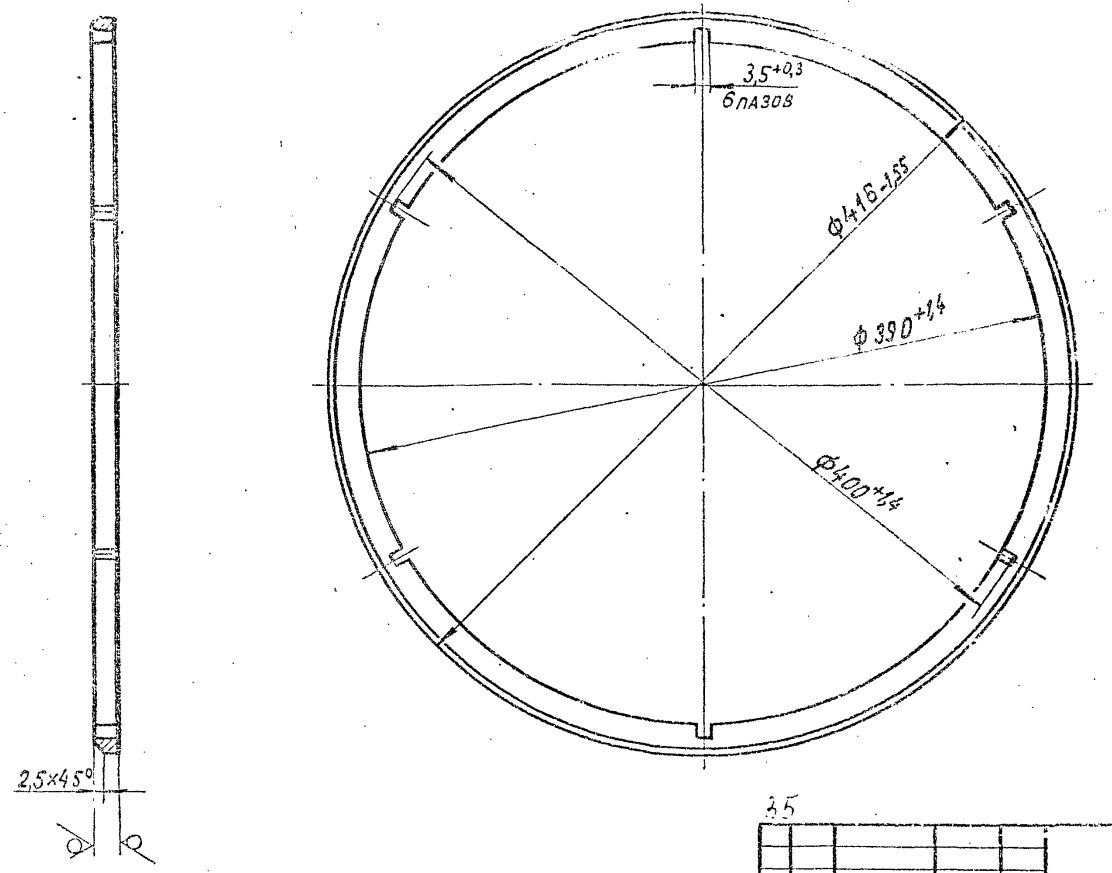

35

					А6Г041.123			
Изм.	Лист	№ докум.	Подп.	Дата	Кольцо нижнее	Лит.	Масса	Масштаб
Разраб.		Меднова		4.05.81		И	1,5	1:2,5
Пров.		Брукова		5.81		Лист	Листов 1	
Рук.группы		Фрадкин		06.81				
Н.контр.		Мерзлякова		06.81	Лист Б12,0 ГОСТ 19903-74 / ВСт. 3 ГОСТ 14637-79	Госстрой СССР Сантехпроект г. Москва		
Утв.		Чиомирская		06.81				

Копировал: Краилина Формат: 12

Инв. № подл.	Подп. и дата	Взам. инв. №	Инв. № дубл.	Подп. и дата
1768	Гнидр 27.10.82			

Выпуск 1-1

Серия 5.904-15

Формат	Зона	Поз	Обозначение	Наименование	Кол.	Примечание
				Документация		
22			А6Г041.130 СБ	Сборочный чертеж		
				Детали		
12		1	А6Г041.131	Шкив	1	
11		2	А6Г041.132	Втулка	1	
12		3	А6Г041.133	Крышка	1	
11		4	А6Г041.134	Прокладка	1	
		5	-01	Прокладка	1	
		6	-02	Прокладка	1	
11		7	А6Г041.135	Втулка	1	
22		8	А6Г041.136	Корпус	1	
11		9	А6Г041.137	Крышка	1	
12		10	А6Г041.138	Вал	1	
11		11	А6Г041.139	Планка стопорная	6	
				Стандартные изделия		
		12		Болт М8х30.36.016 ГОСТ 7798-70	12	
		13		Гайка М20.4.016 ГОСТ 5918-73	2	

Изм.	Лист	№ докум.	Подп.	Дата
Разраб.	Мелнова			4.13.81
Пров.	Быкова			5.81
Т.к.	Градкин			16.81
Н.контр.	Первалкер			
Н.в.				

А6Г041.130

Узел подшипниковый

Лит.	Лист.	Листов
И	1	2

ГОССТРОЙ СССР САНТЕХПРОЕКТ

Подп. и дата | Взам. инв. № | Инв. № дубл. | Подп. и дата

Подп. и дата 27.10.82

Формат	Зона	Поз.	Обозначение	Наименование	Кол.	Примечание
		14		Кольцо СП-52-39-5 ГОСТ 6308-71	1	
		15		Манжета 1-30х52-1 ГОСТ 8752-79	2	
		16		Подшипник 60306 ГОСТ 7242-70	3	
		17		Подшипник 8106 ГОСТ 6874-75	1	
		18		Шайба 20.01.016 ГОСТ 11371-78	2	
		19		Шплинт 4х40-001 ГОСТ 397-79	2	
		20		Шпонка 6х6х25 ГОСТ 23360-78	1	
		21		Шпонка 8х7х50 ГОСТ 23360-78	1	

Подп. и дата | Взам. инв. № | Инв. № дубл. | Подп. и дата

Подп. и дата 27.10.82

А6Г041.130

Лист 2

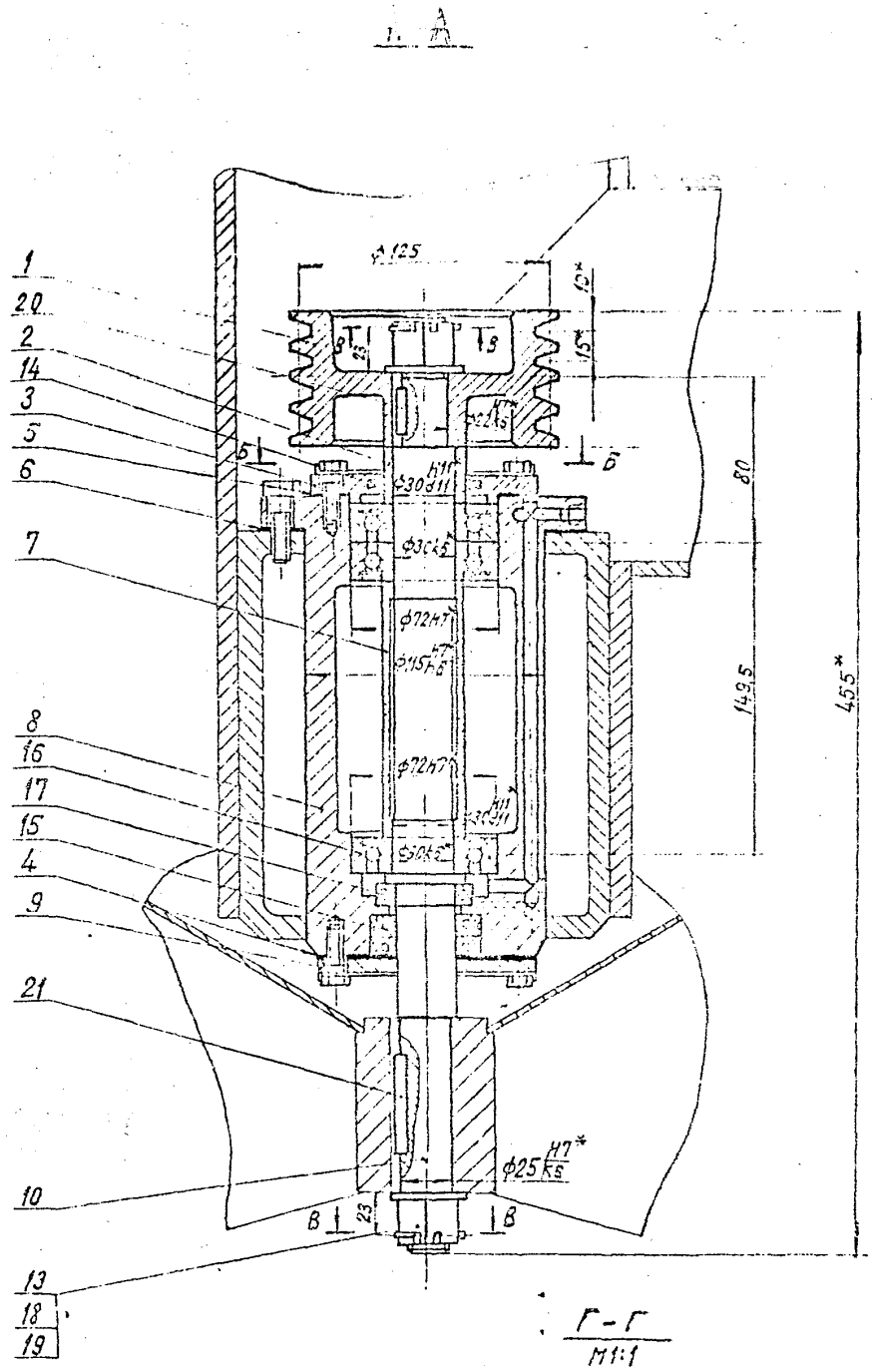

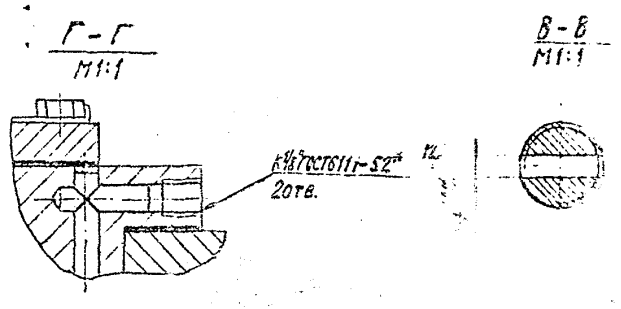

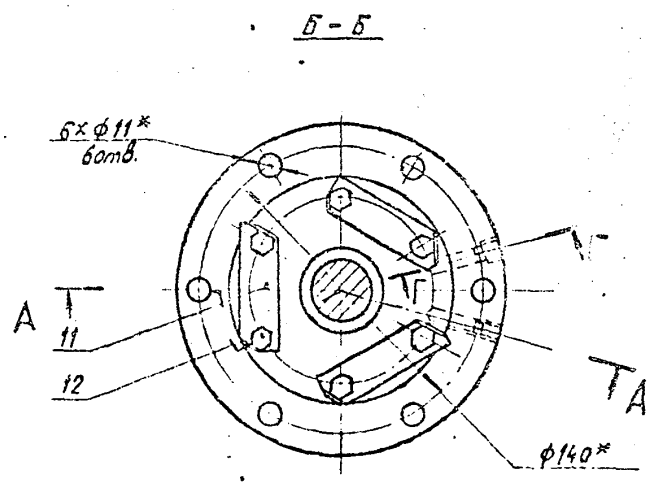

1. *Размеры для справок.
2. Неуказанные предельные отклонения размеров ±
3. Перед сборкой внутреннюю полость корпуса (поз. 8) и крышек (поз. 3; 9) промыть керосином, отверстия для смазки продуть воздухом.

				А6Г041.130СБ			
				Узел подшипниковый Сборочный чертеж		22	1:2

Серия 5.904-15 Выпуск 1-1

Подп. и дата	Взам. инв. №	Инв. № дубл.	Подп. и дата
27.10.82			

А6Г041.131

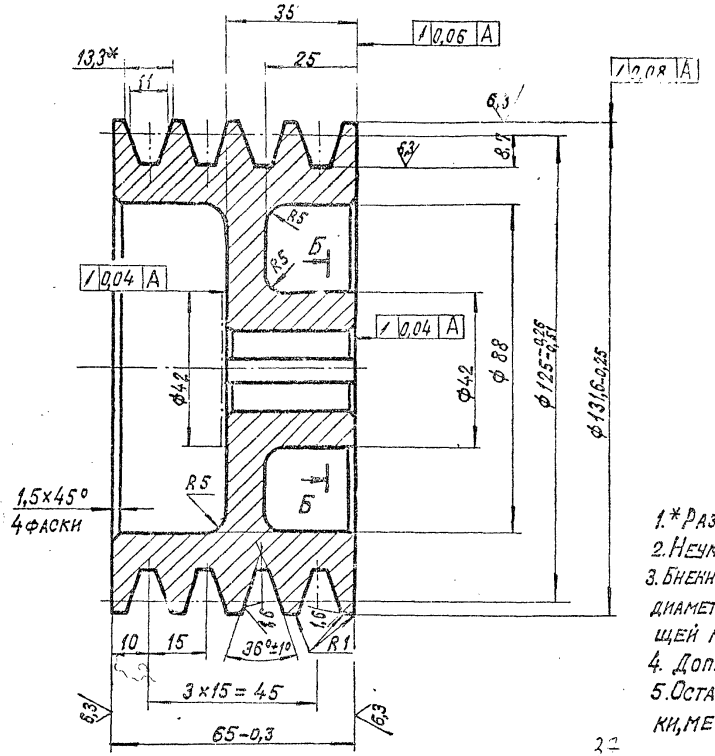

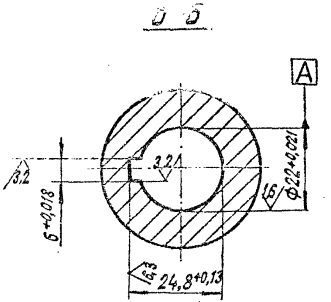

1.* Размер для справок.

2. Неуказанные предельные отклонения размеров: $+t_2$, $-t_2$, $\pm\frac{t_2}{2}$

3. Биение конусной рабочей поверхности канавки шкива на диаметре $125^{-0,26}_{-0,51}$ измерянное перпендикулярно образующей конуса, не более 0,2мм.

4. Допускаемый дисбаланс 3г·м.

5. Остальные технические требования, правила приемки, методы испытания по ГОСТ 20898-75

Изм.	Лист	№ докум.	Подп.	Дата	А6Г041.131		
Разраб.	Меднова			1.3.82	Шкив	Лит. И	Масса 3,8 / Масштаб 1:1
Пров.	Брукова			6.81		Лист	Листов 1
Рук. групп.	Фрадкин			15.81			
Н. контр.	Мерзлякова			14.06.81	Ст. 3 ГОСТ 380-71	ГОССТРОЙ СССР САНТЕХПРОЕКТ Г. Москва	
Утв.	Шомирская			06.81			

Копировал: Кранлина

Инв. № подл. 1771 | Подп. и дата 27.10.82 | Взам. инв. № | Инв. № дубл. | Подп. и дата

А6Г041.133

12,5 (√)

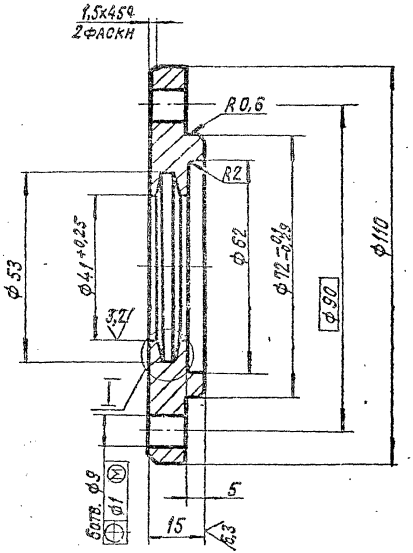

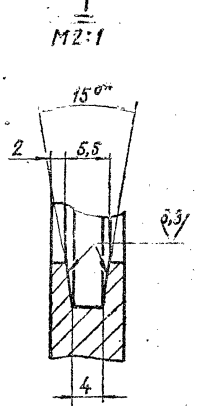

1.*Размер для справок.

2.Неуказанные предельные отклонения размеров: $+t_2; -t_2; \pm\frac{t_2}{2}$.

37а

				А6Г041.133			
Изм.	Лист	№ докум.	Подп.	Дата	Крышка	Лит.	Масса	Масштаб
Разраб.		Медновал		23.10.80		И	0,6	1:1
Пров.		Брукова		5.81		Лист	Листов 1	
Рук. группы		Фрадкин		06.81				
Гл. спец.		Чижикова		06.81	Ст. 3 ГОСТ 380-71	ГОССТРОЙ СССР САНТЕХПРОЕКТ		
Н. контр.		Мехзарякова						

Выпуск 1-1

Серия 5.904-15

Инв. № подл.	Подп. и дата	Взам. инв. №	Инв. № дубл.	Подп. и дата
1772	Фридл 27.10.82			

А6Г041.132

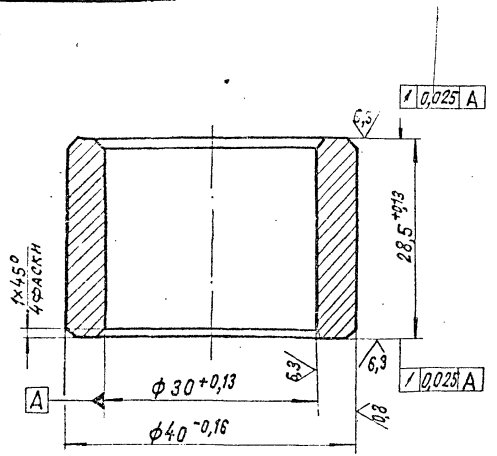

Изм.	Лист	№ докум.	Подп.	Дата
Разраб.		Меднова		4.01.82
Пров.		Брукова		5.81
Гл.		Фрадкин		11.81
Н. контр.		Мерзляков		
Утв.		Ушомирская		

Инв. № подл.	Подп. и дата	Взам. инв. №	Инв. № дубл.	Подп. и дата
1775	27.10.82			

А6Г041.132

Втулка

Лит.	Масса	Масштаб
И	0,12	2:1

Лист | Листов 1

Ст. 3 ГОСТ 380-71

ГОССТРОЙ СССР
САНТЕХПРОЕКТ
г. Москва

Копировал: Кранлина Формат: 11

А6Г041.134

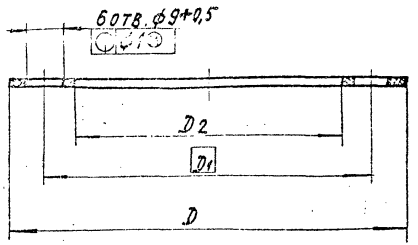

Обозначение	Размеры, мм				Масса, кг
	D	D_1	D_2	d	
А6Г041.134	110	90	32	9	0,016
-01	110	90	74	9	0,01
-02	160	140	116	11	0,018

Неуказанные предельные отклонения размеров: $+t_2$; $-t_2$

Изм.	Лист	№ докум.	Подп.	Дата
Разраб.		Меднова		4.01.82
Пров.		Брукова		5.81
Гл.		Фрадкин		11.81
Н. контр.		Мерзляков		
Утв.		Ушомирская		

Инв. № подл.	Подп. и дата	Взам. инв. №	Инв. № дубл.	Подп. и дата
1774	27.10.82			

А6Г041.134

Прокладка

Лит.	Масса	Масштаб
И	см. табл.	—

Лист | Листов 1

Паронит ПМБ 1,0
ГОСТ 481-80

ГОССТРОЙ СССР
САНТЕХПРОЕКТ
г. Москва

Копировал: Кранлина Формат: 11

Серия 1-1

Выпуск 5.904-15

А6Г041.137

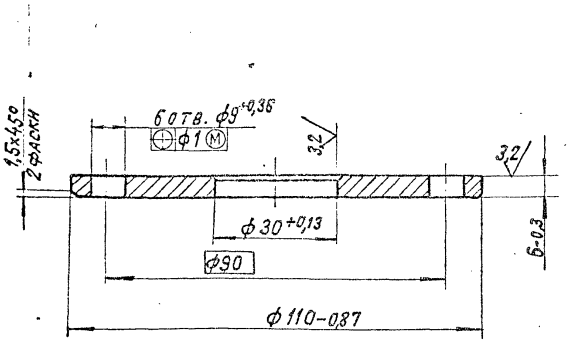

Изм.	Лист	№ докум.	Подп.	Дата	
Разраб.	Медноба				
Пров.	Брукова			5.81	
Гл.	Фрадкин			6.81	
Н. контр.	Мерзляков				

Крышка

Лит.	Масса	Масштаб
И	0,4	1:1

Лист | Листов 1

Ст. 3 ГОСТ 380-71

ГОССТРОЙ СССР САНТЕХПРОЕКТ

Подп. и дата | Инв. № дубл. | Взам. инв. № | Подп. и дата

Инв. № подл. 1776 | Подп. и дата | Инв. № дубл. | Взам. инв. № | Подп. и дата

А6Г041.135

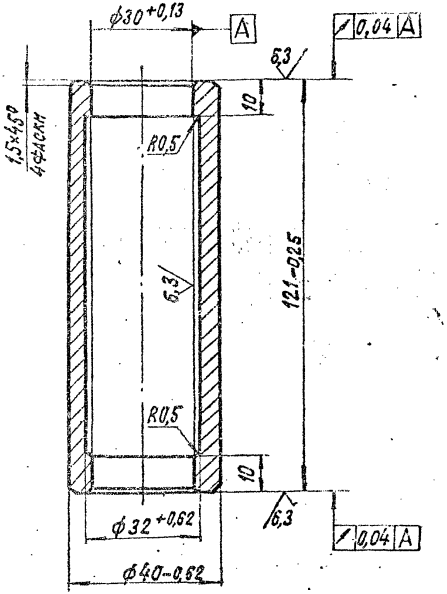

Неуказанные предельные отклонения размеров $\pm\frac{t_2}{2}$.

Изм.	Лист	№ докум.	Подп.	Дата	
Разраб.	Медноба				
Пров.	Брукова			5.81	
Гл.	Фрадкин			6.81	
Н. контр.	Мерзляков				

Втулка

Лит.	Масса	Масштаб
И	0,6	1:1

Лист | Листов 1

Ст. 3 ГОСТ 380-71

ГОССТРОЙ СССР САНТЕХПРОЕКТ г. Москва

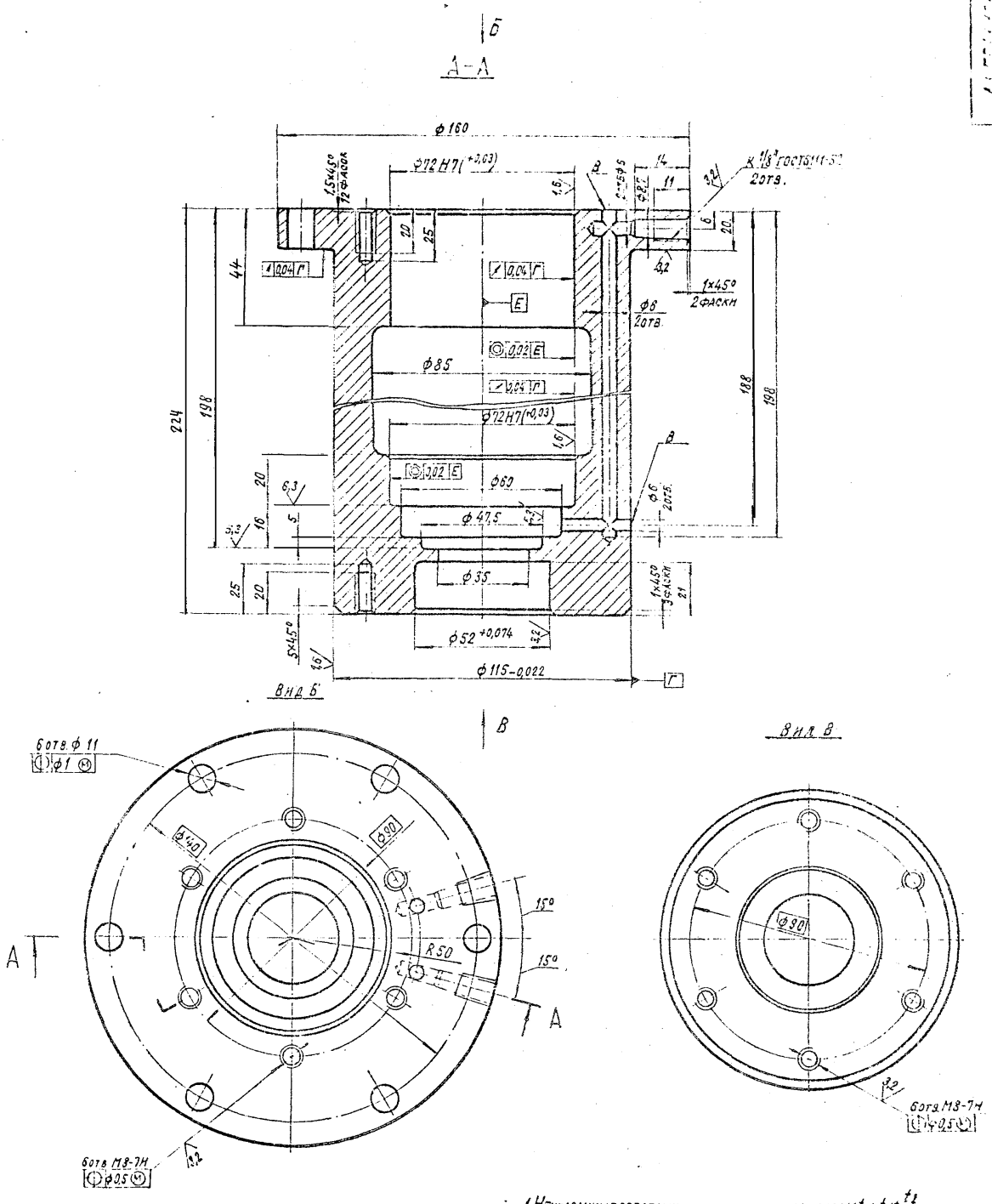

1. Неуказанные предельные отклонения размеров: $+t_2; -t_2; \pm\frac{t_2}{2}$.
2. Отверстия ф6 в местах В заглушить.
3. Радиусы скруглений 2,5мм.

				А6Г041.136			
				Корпус	Лит.	Масса 11,8	Масштаб 1:1
				Ст.3 ГОСТ 380-71			

Серия 5.904-15 Выпуск 1-1

Инв. № подл. 1777 | Подп. и дата | Взам. инв. № | Инв. № дубл. | Подп. и дата | Сумма 27.10.82

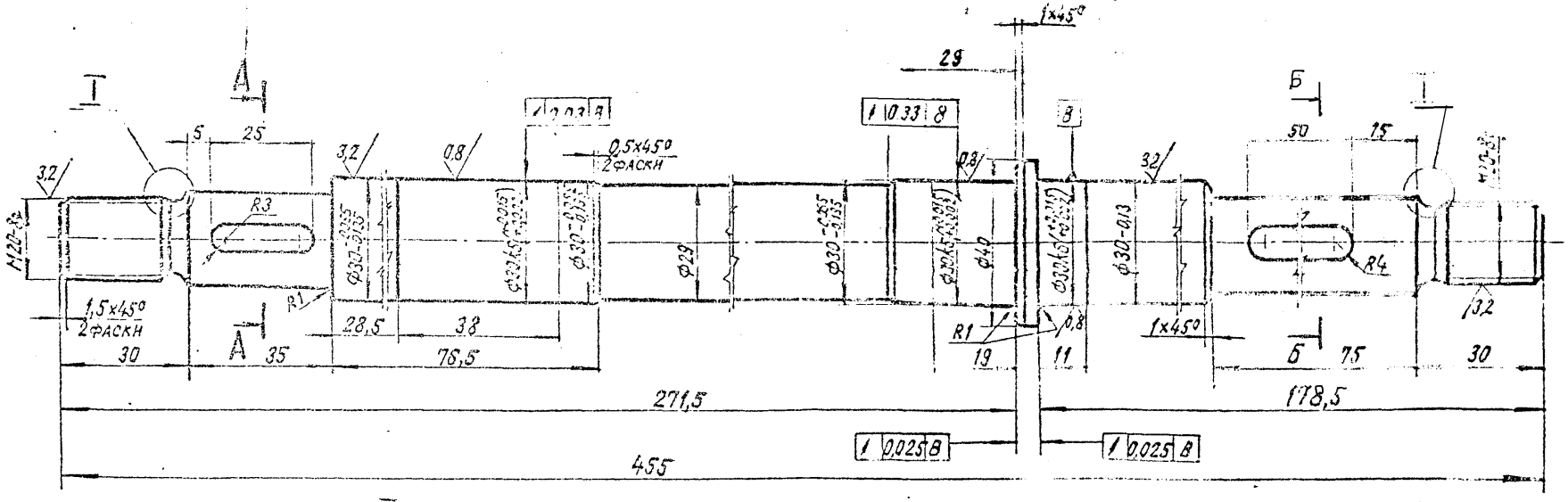

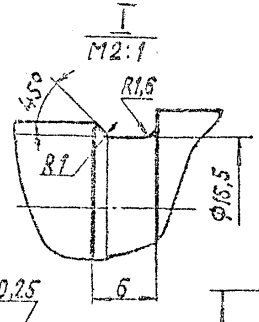

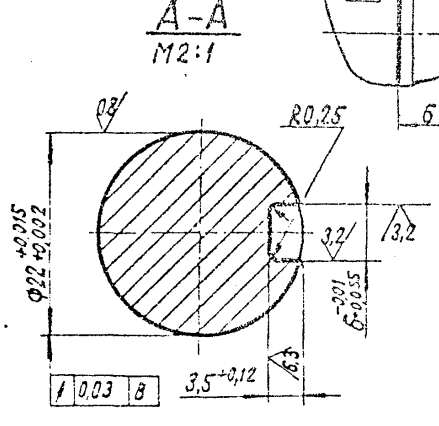

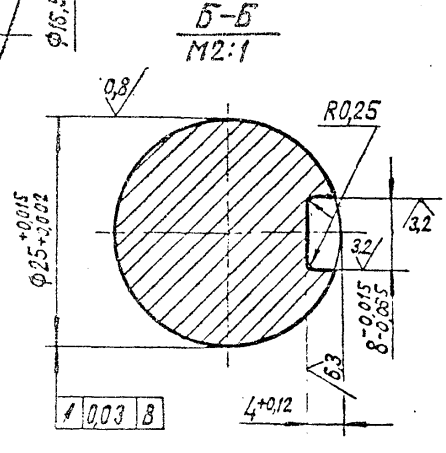

1. HRC 40...45.

2. Неуказанные предельные отклонения размеров: $+t_2; -t_2; \pm\frac{t_2}{2}$.

40

					А6Г041.138		
					ВАЛ	Лит.	Масса	Масштаб
						Н	2,1	1:1
Разраб.	Медкова					Лист	Листов 1
Пров.	Брукова		5.81				
Рук. группы	Фрадкин		16.81				
Н. контр.	Черняков				СТАЛЬ 45 ГОСТ 1050-74	ГОССТРОЙ СССР САНТЕХПРОЕКТ г. МОСКВА	
Утв.							

Копировал: Кранкина

Формат: 12

Инв. № подл. 1778 | Подп. и дата | Взам. инв. № | Инв. № дубл. | Подп. и дата

Выпуск 1-1

Серия 5.904-15

А6Г041.103

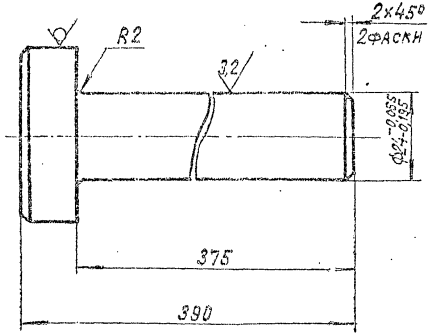

Неуказанные предельные отклонения размеров: $-t_2; \pm\frac{t_2}{2}$.

Изм.	Лист	№ докум.	Подп.	Дата	А6Г041.103
Разраб.	Мелкова				Ось
Пров.	Брукова				Лит. / Масса / Масштаб: 1,52 / 1:1
Т.к.	Фрадкин				Лист / Листов 1
Н. контр.					Круг В 4,5 ГОСТ 2560-71 / В Ст.3-II ГОСТ 535-79
					Госстрой СССР Сантехпроект Г. Москва

Подп. и дата | Инв. № дубл. | Взам. инв. № | Подп. и дата | Инв. № подл. | 27.10.82 | 1770

А6Г041.139

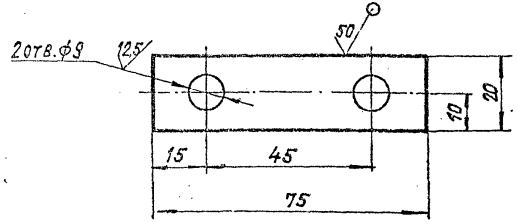

Неуказанные предельные отклонения размеров: $+t_2; -t_2; \pm\frac{t_2}{2}$.

Изм.	Лист	№ докум.	Подп.	Дата	А6Г041.139
Разраб.	Мелкова				Планка стопорная.
Пров.	Брукова				Лит. / Масса / Масштаб: 0,014 / 1:1
Т.к.	Фрадкин				Лист / Листов 1
Н. контр.					Лист Б1,2 ГОСТ 19903-74 / 4-IV В Ст.3 ГОСТ 19623-70
					Госстрой СССР Сантехпроект Г. Москва

Подп. и дата | Инв. № дубл. | Взам. инв. № | Подп. и дата | Инв. № подл. | 27.10.82 | 1780

Формат	Зона	Поз.	Обозначение	Наименование	Кол.	Примечание
				Документация		
12			А6Г041. 150 СБ	Сборочный чертеж		
				Детали		
11		1	А6Г041. 151	Конус	1	
11		2	А6Г041. 152	Обечайка	1	
11		3	А6Г041. 153	Полукольцо	2	
11		4	А6Г041. 154	Скоба	4	
11		5	А6Г041. 155	Ребро	6	

Подп. и дата | Взам. инв. № | Инв. № дубл. | Подп. и дата

Инв. № подл. | Подп. и дата 27.10.

Изм.	Лист	№ докум.	Подп.	Дата
Разраб.		Пиридоненко		6.81
Пров.		Бруков		5.81
Гл.		Фрадкин		15.81
Н. контр.		Мерзлякова		07.06.81
Утв.		Спивак		06.81

А6Г041. 150

Патрубок телескопический

Лит.	Лист	Листов
Н		1

Госстрой СССР Сантехпроект г. Москва

Копировал: Кранлина Формат: 11

Формат	Зона	Поз.	Обозначение	Наименование	Кол.	Примечание
				Документация		
12			А6Г041. 160 СБ	Сборочный чертеж		
				Детали		
11		1	А6Г041. 161	Обечайка	1	
11		2	А6Г041. 162	Фланец	1	
11		3	А6Г041. 163	Захват	4	
11		4	А6Г041. 164	Ушко	8	
				Стандартные изделия		
		5		Болт М10х30.36.016		
				ГОСТ 7798-70	4	
		6		Гайка М10.4.016		
				ГОСТ 5915-70	4	
		7		Шайба 10.01.16		
				ГОСТ 11371-78	4	

Подп. и дата | Взам. инв. № | Инв. № дубл. | Подп. и дата

Инв. № подл. | Подп. и дата 27.10.82

Изм.	Лист	№ докум.	Подп.	Дата
Разраб.		Пиридоненко		5.81
Пров.		Бруков		5.81
Гл.		Фрадкин		15.81
Н. контр.		Мерзлякова		07.06.81
Утв.		Спивак		06.81

А6Г041. 160

Воздуховод

Лит.	Лист	Листов
Н		1

Госстрой СССР Сантехпроект г. Москва

Копировал: Кранлина Формат: 11

Выпуск 1-1

Серия 5.904-15

Формат	Зона	Поз.	Обозначение	Наименование	Кол.	Примечание
				Документация		
11			АбГ041.170 СБ	Сборочный чертеж		
				Детали		
11		1	АбГ041.171	Труба	1	
11		2	АбГ041.172	Гайка накидная	2	
11		3	АбГ041.173	Ниппель	2	

Инв. № подл. | Подп. и дата | Взам. инв. № | Инв. № дубл. | Подп. и дата

Инв. № подл. 1783 | Подп. и дата 27.10.82

Изм.	Лист	№ докум.	Подп.	Дата
Разраб.		Рукова		5.81
Пров.		Радкин		05.81
Гл. спец.		Радкин		05.81
Н. контр.		Мерзлякова		06.81
Утв.		Спивак		06.81

АбГ041.170

Маслопровод

Лит.	Лист	Листов
		1

Госстрой СССР
Сантехпроект
г. Москва

Копировал: Крайлина — Формат: 11

Формат	Зона	Поз.	Обозначение	Наименование	Кол.	Примечание
				Документация		
11			АбГ041.180 СБ	Сборочный чертеж		
				Детали		
11		1	АбГ041.172	Гайка накидная	2	
11		2	АбГ041.173	Ниппель	2	
11		3	АбГ041.181	Труба	1	

Инв. № подл. | Подп. и дата | Взам. инв. № | Инв. № дубл. | Подп. и дата

Инв. № подл. 1784 | Подп. и дата 27.10.82

41а

Изм.	Лист	№ докум.	Подп.	Дата
Разраб.		Рукова		5.81
Пров.		Радкин		05.81
Гл. спец.		Радкин		05.81
Н. контр.		Мерзлякова		06.81
Утв.		Спивак		06.81

АбГ041.180

Маслопровод

Лит.	Лист	Листов
		1

Госстрой СССР
Сантехпроект
г. Москва

Копировал: Крайлина — Формат: 11

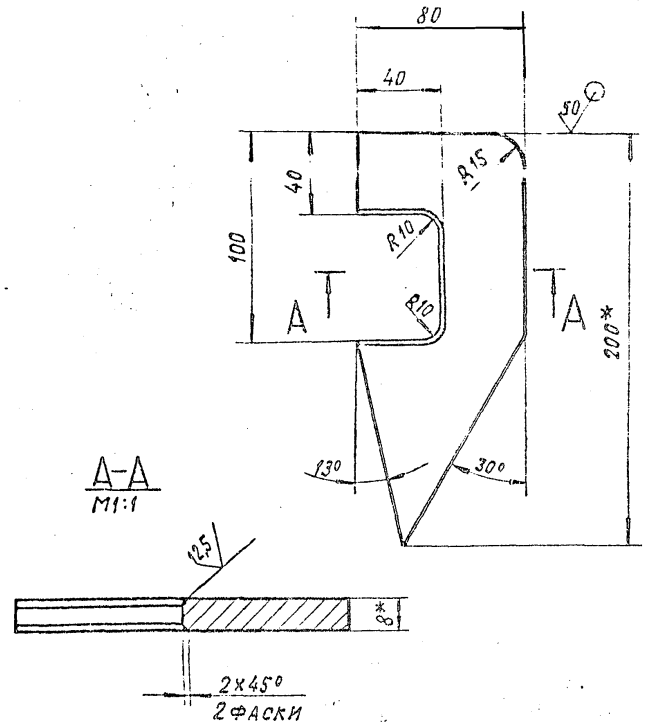

1. *Размеры для справок
2. Неуказанные предельные отклонения размеров: $-t_2; \pm\frac{t_2}{2}$

				А6Г041. 154			
				Скоба	Лит.	Масса	Масштаб
					Н	0,6	1:2
					Лист	Листов 1	
				Лист Б8,0 ГОСТ 19903-74 / В СТ.3 ГОСТ 14637-79	ГОССТРОЙ СССР САНТЕХПРОЕКТ Г.МОСКВА		

Копировал: Кранлина Формат: 11

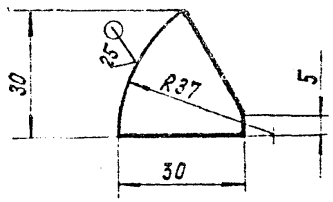

Неуказанные предельные отклонения размеров: $-t_2, \pm\frac{t_2}{2}$

				А6Г041. 155			
				Ребро	Лит.	Масса	Масштаб
					Н	0,03	1:1
					Лист	Листов 1	
				Лист Б6,0 ГОСТ 19903-74 / В СТ. 3 ГОСТ 14637-79	ГОССТРОЙ СССР САНТЕХПРОЕКТ Г.МОСКВА		

Копировал: Кранлина Формат: 11

А6Г041. 150СБ

Выпуск 1-1

Серия 5.904-15

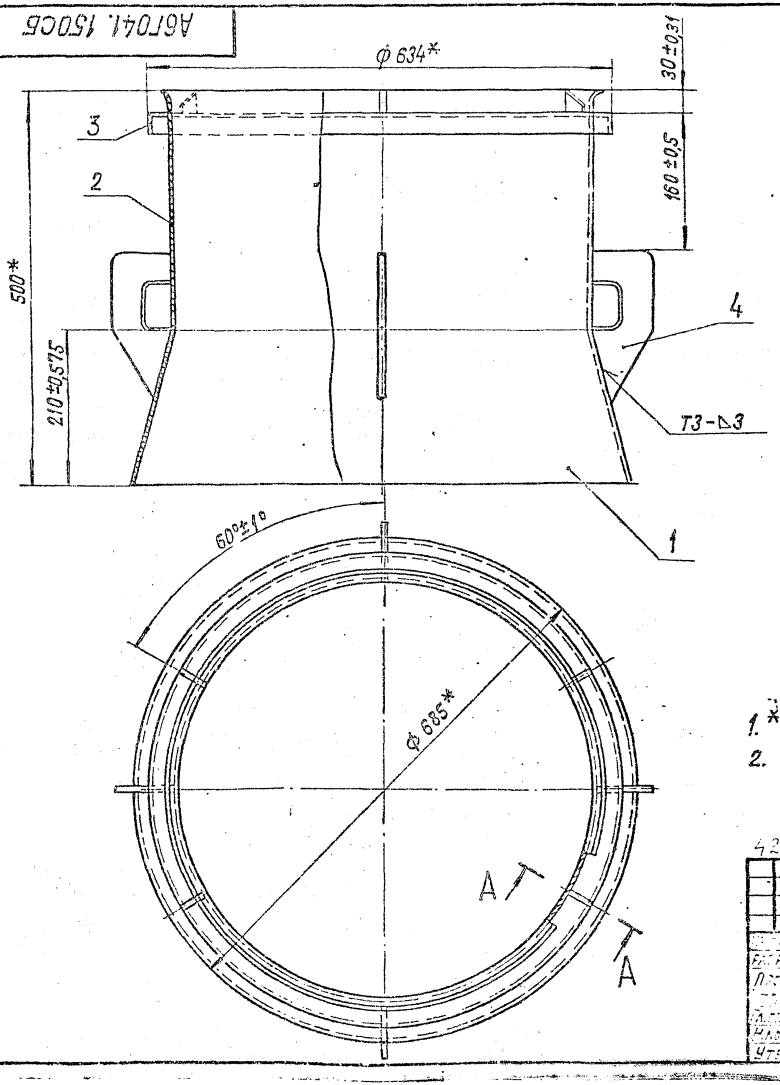

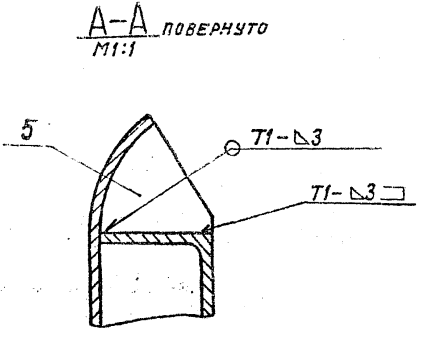

1. *Размеры для справок.
2. Сварные швы по ГОСТ 5264-80.

Разраб.	Ерохова				
Пров.					
Н.контр.					
Утв.					

А6Г041. 150 СБ

Патрубок телескопический
Сборочный чертеж

Лит.	Масса	Масштаб
	28,0	1:5

Госстрой СССР
САНТЕХПРОЕКТ

Копировал: Кравчанина

Формат 10

Инв. № дубл.	Подп. и дата

Взам. инв. №	Инв. № дубл.	Подп. и дата

Инв. № подл.	Подп. и дата
1797	27.10.82

А6Г041.151

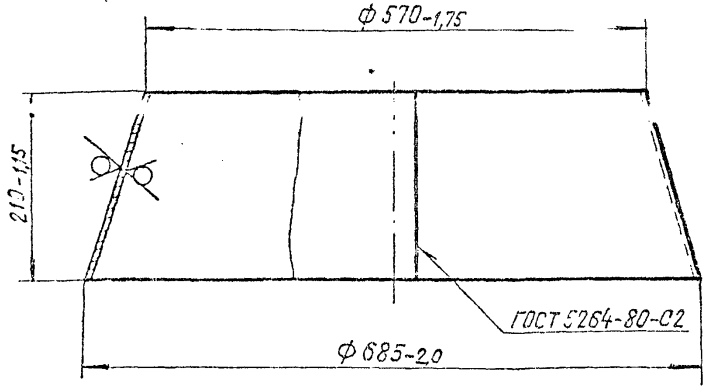

Разраб.	Брукова		5.81	А6Г041.151	
Пров.	Фридкин		5.81	Конус	Лит. Н / Масса 10,1 / Масштаб 1:5
Н.контр.	Мерзляков		5.81	Лист Б3.0 ГОСТ 19903-74 4-IV-8 СТ.3 ГОСТ 16523-70	Госстрой СССР Сантехпроект г. Москва
Утв.	Шумиловский		5.81		Лист 1 Листов 1

Копировал: Кранлина Формат: 11

А6Г041.152

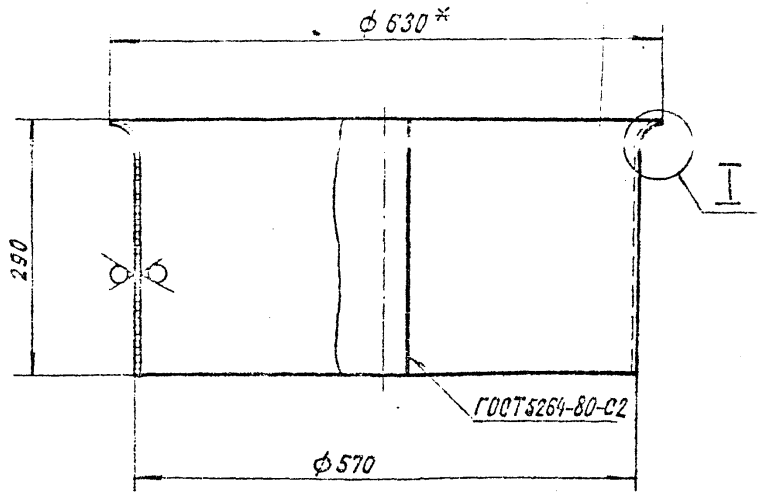

I
М1:2

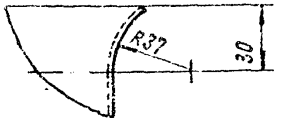

1.* Размер для справок.

2. Неуказанные предельные отклонения размеров: $-t_2; \pm \frac{t_2}{2}$.

Разраб.	Брукова		5.81	А6Г041.152	
Пров.	Фридкин		5.81	Обечайка	Лит. Н / Масса 12,3 / Масштаб 1:5
Н.контр.	Мерзляков		5.81	Лист Б3.0 ГОСТ 19903-74 4-IV-8 СТ.3 ГОСТ 16523-70	Госстрой СССР Сантехпроект г. Москва
Утв.	Шумиловский		5.81		Лист 1 Листов 1

Копировал: Кранлина Формат: 11

Серия 5.904-15 Выпуск 1-1

А6Г041.153

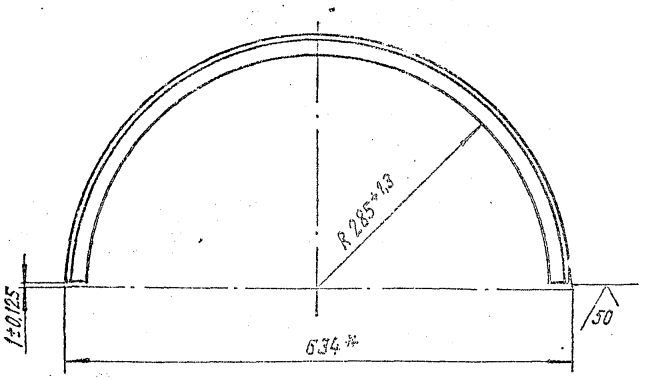

* Размер для справок

Лист	№ докум.	Подп.	Дата
Разраб.	[illegible]	[illegible]	5.81
Пров.	Брукова	[illegible]	5.81
[illegible]	Фрадкин	[illegible]	[illegible]
Н. контр.	[illegible]	[illegible]	[illegible]
Утв.	[illegible]	[illegible]	06.81

А6Г041.153

Полукольцо

Лит.	Масса	Масштаб
Н	1,4	1:5

Лист | Листов 1

Уголок Б-32х32х3 ГОСТ 8509-72
В Ст.3 сп ГОСТ 535-79

ГОССТРОЙ СССР
САНТЕХПРОЕКТ
г. Москва

Копировал: Кравчинка Формат 1

Подп. и дата | Взам. инв. № | Инв. № дубл. | Подп. и дата

Инв. № подл. 1790 | Подп. и дата 27.10.82

А6Г041.163

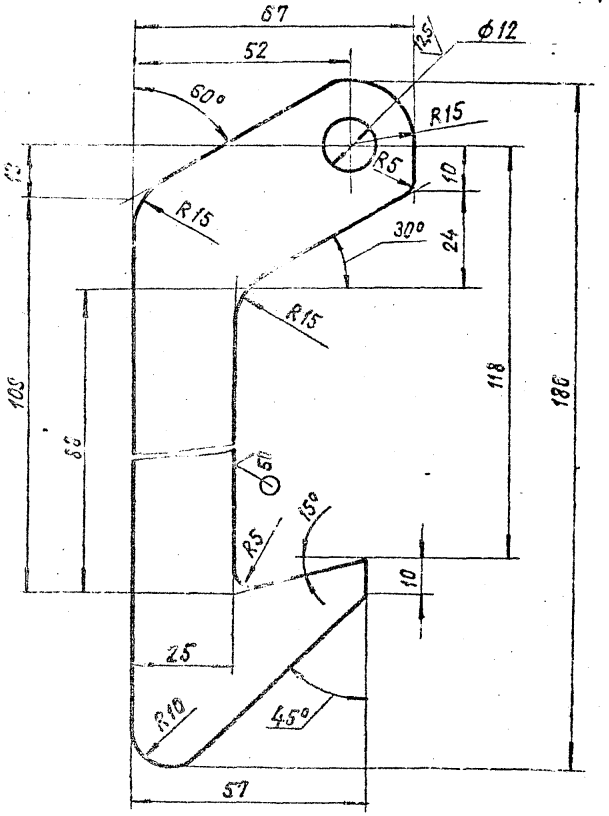

Неуказанные предельные отклонения размеров: $+t_2; -t_2; \pm\frac{t_2}{2}$

Лист	№ докум.	Подп.	Дата
Разраб.	[illegible]	[illegible]	5.81
Пров.	Брукова	[illegible]	5.81
[illegible]	Фрадкин	[illegible]	06.81
Н. контр.	[illegible]	[illegible]	[illegible]
Утв.	[illegible]	[illegible]	[illegible]

А6Г041.163

Захват

Лит.	Масса	Масштаб
Н	0,3	1:1

Лист | Листов 1

Лист Б6,0 ГОСТ 19903-74
В Ст.3 ГОСТ 14637-79

ГОССТРОЙ СССР
САНТЕХПРОЕКТ
г. Москва

Копировал: Кравчинка Формат: 11

Подп. и дата | Взам. инв. № | Инв. № дубл. | Подп. и дата

Инв. № подл. 1791 | Подп. и дата 27.10.82

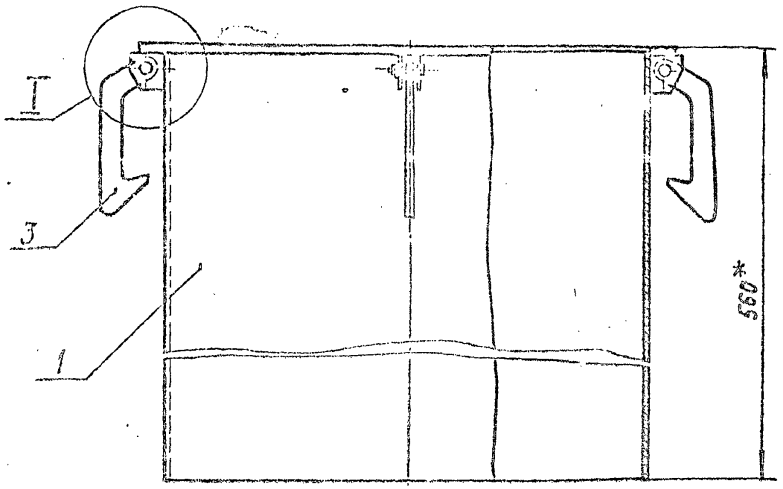

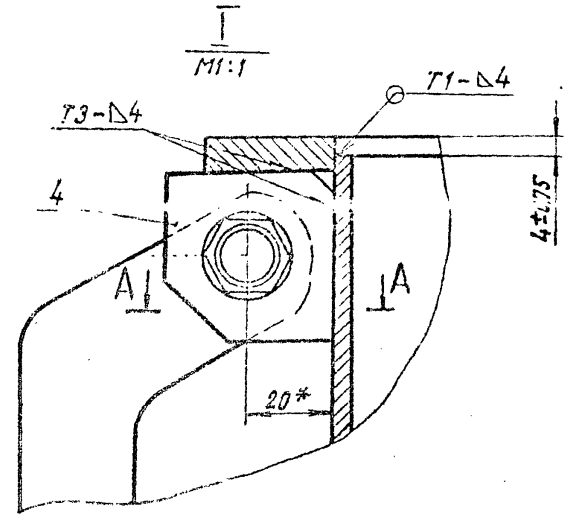

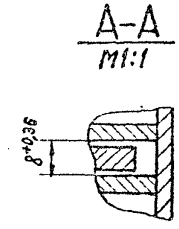

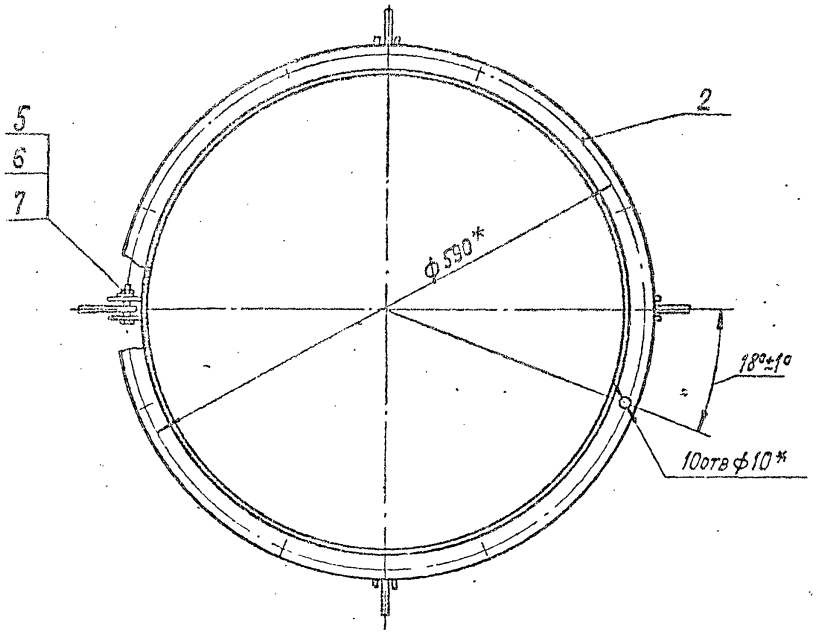

1.* Размеры для справок.

2. Сварные швы по ГОСТ 5264-80.

				А6Г041. 160 СБ			
Изм.	Лист	№ докум.	Подп.	Дата	Воздуховод Сборочный чертеж	Лит.	Масса	Масштаб
Разраб.		Спиридоненко		5.81		Н	37,0	1:5
Пров.		Брукова		5.81		Лист	Листов 1	
Т.К.Пр.		Фрадкин		06.81		Госстрой СССР Сантехпроект г. Москва		
Гл.спец.		Шомирская		06.81				
Н.контр.		Мерзлякова		06.81				
Утв.		Спивак		06.81				

Копировал: Формат 12

Инв. № подл.	Подп. и дата	Взам. инв. №	Инв. № дубл.	Подп. и дата
1792	Чупов 27.10.82			

Выпуск 1-1

Серия 5.904-15

А6Г041.164

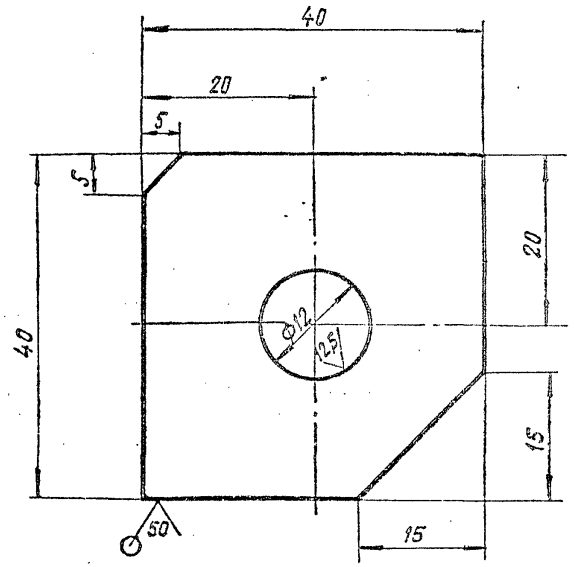

Неуказанные предельные отклонения размеров: $+t_2; -t_2 \pm \frac{t_2}{2}$.

Изм.	Лист	№ докум.	Подп.	Дата	А6Г041.164		
Разраб.	Спиридоненко			5.81	Ушко	Лит.	Масса	Масштаб
Пров.	Брукова			5.81		И	0,04	2:1
Ст. группы	Фралкин			06.81		Лист	Листов 1
Н. контр.	Мерзлякова			06.81	Лист Б4.0 ГОСТ 19903-74 В Ст.3 ГОСТ 14637-79	ГОССТРОЙ СССР САНТЕХПРОЕКТ г. Москва	
Утв.	Шиманская			06.81			

Инв. № подл. 1793 | Подп. и дата 27.10.82 | Взам. инв. № | Инв. № дубл. | Подп. и дата

Копировал: Формат: 11

А6Г041.161

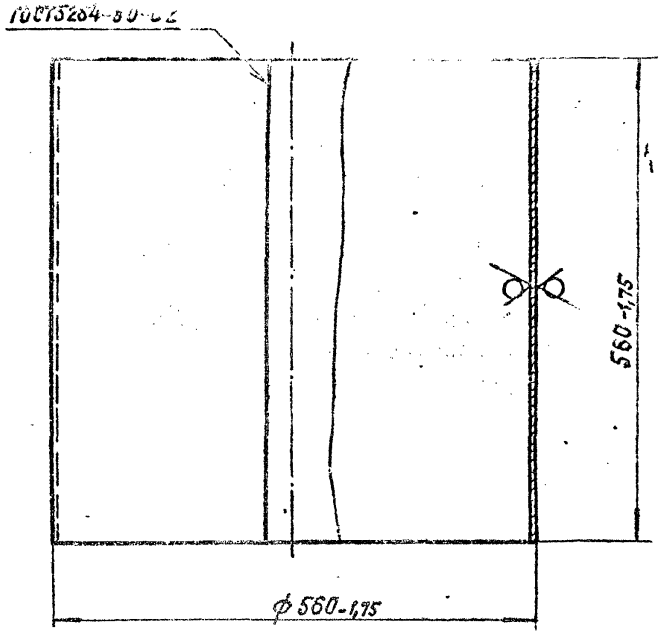

Изм.	Лист	№ докум.	Подп.	Дата	А6Г041.161		
Разраб.	Спиридоненко			5.81	Обечайка	Лит.	Масса	Масштаб
Пров.	Брукова			5.81		И	30,7	1:5
Ст. группы	Фралкин			06.81		Лист	Листов 1
Н. контр.	Мерзлякова			06.81	Лист Б4.0 ГОСТ 19903-74 В Ст.3 ГОСТ 14637-79	ГОССТРОЙ СССР САНТЕХПРОЕКТ г. Москва	
Утв.	Шиманская			06.81			

Инв. № подл. 1794 | Подп. и дата 27.10.82 | Взам. инв. № | Инв. № дубл. | Подп. и дата

Копировал: Формат: 11

А6Г041.181

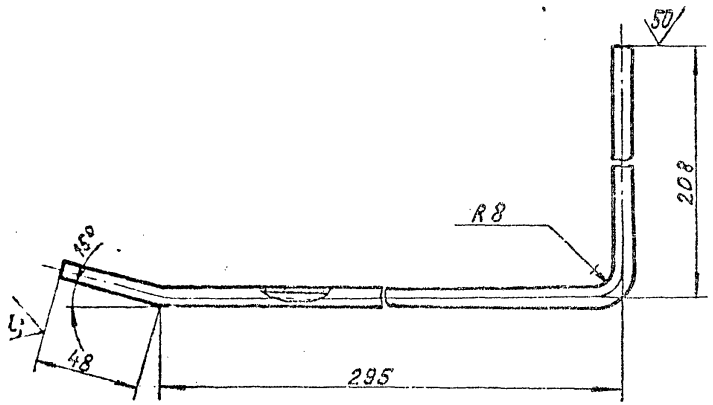

НЕУКАЗАННЫЕ ПРЕДЕЛЬНЫЕ ОТКЛОНЕНИЯ РАЗМЕРОВ $\pm \frac{t_2}{2}$

					А6Г041.181		
					Труба	Лит.	Масса	Масштаб
						И	0,095	1:2
						Лист	Листов 1
					Труба М8×1Л63ГОСТ494-76	ГОССТРОЙ СССР САНТЕХПРОЕКТ Г. МОСКВА	

Изм. | Лист | № докум. | Подп. | Дата
Разраб. | Брукова | 5.81
Пров. | Фрадкин | 06.81
Т.К. | Фрадкин | 06.81
Н. контр. | Мерзляковой | 06.81
Утв. | Чюмирская | 06.81

Копировал: Кранлина Формат: 11

Инв. № подл. | Подп. и дата | Взам. инв. № | Инв. № дубл. | Подп. и дата

Инв. № подл. 1795 | Подп. и дата 27.10.82

А6Г041.171

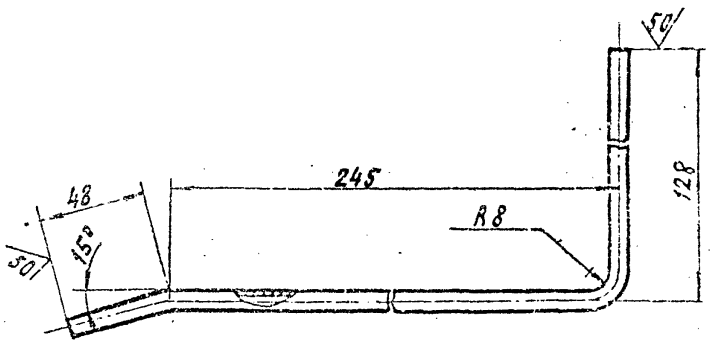

НЕУКАЗАННЫЕ ПРЕДЕЛЬНЫЕ ОТКЛОНЕНИЯ РАЗМЕРОВ $\pm \frac{t_2}{2}$

45

					А6Г041.171		
					Труба	Лит.	Масса	Масштаб
						И	0,075	1:2
						Лист	Листов 1
					Труба М8×1Л63ГОСТ494-76	ГОССТРОЙ СССР САНТЕХПРОЕКТ Г. МОСКВА	

Изм. | Лист | № докум. | Подп. | Дата
Разраб. | Брукова | 5.81
Пров. | Фрадкин | 06.81
Т.К. | Фрадкин | 06.81
Н. контр. | Мерзляковой | 06.81
Утв. | Чюмирская | 06.81

Инв. № подл. 1796 | Подп. и дата 27.10.82

Копировал: Кранлина Формат: 11

Серия 5.904-15 Выпуск 1-1

А6Г041.180СБ

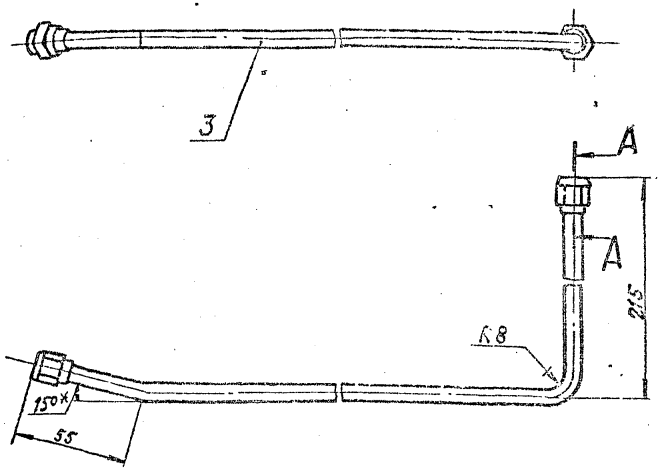

А—А повернуто
М1:1

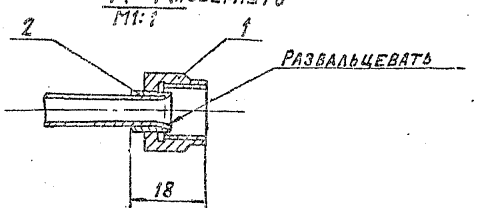

1.* Размер для справок.
2. Неуказанные предельные отклонения размеров $\pm \frac{t_2}{2}$.

				А6Г041.180СБ			
				Маслопровод Сборочный чертеж	Лит.	Масса	Масштаб
						0,15	1:2
					Лист	Листов 1	
					Госстрой СССР Сантехпроект г. Москва		

Разраб.	Брукова		5.XI
Пров.	Фрадкин		06.XI
Н.спец.			06.XI
Н.контр.			04.XI
Утв.			06.XI

Подп. и дата | Взам. инв. № | Инв. № дубл. | Подп. и дата

Инв. № подл. | Подп. и дата | Взам. инв. № | Инв. № дубл. | Подп. и дата

Перепечатка 27.10.82

Копировал Кравчина Формат 11

А6Г041.170СБ

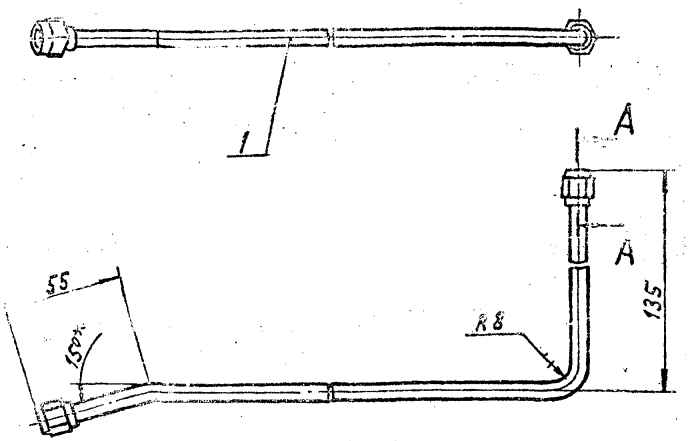

А—А повернуто
М1:1

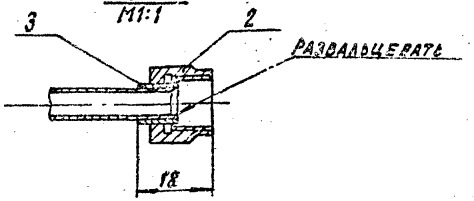

1.* Размер для справок.
2. Неуказанные предельные отклонения размеров $\pm \frac{t_2}{2}$

				А6Г041.170СБ			
				Маслопровод Сборочный чертеж	Лит.	Масса	Масштаб
					Н	0,1	1:2
					Лист	Листов 1	
					Госстрой СССР Сантехпроект г. Москва		

Разраб.	Брукова		5.XI
Пров.	Фрадкин		06.XI
Н.спец.			06.XI
Н.контр.			04.XI
Утв.			06.XI

Подп. и дата | Взам. инв. № | Инв. № дубл. | Подп. и дата

Инв. № подл. | Подп. и дата | Взам. инв. № | Инв. № дубл. | Подп. и дата

Перепечатка 27.10.82

Копировал Кравчина Формат 11

gost.e-ecolog.ru