ГОСУДАРСТВЕННЫЙ КОМИТЕТ СССР ПО ДЕЛАМ СТРОИТЕЛЬСТВА (ГОССТРОЙ СССР)

ТИПОВАЯ ДОКУМЕНТАЦИЯ НА СТРОИТЕЛЬНЫЕ СИСТЕМЫ
И ИЗДЕЛИЯ ЗДАНИЙ И СООРУЖЕНИЙ

СЕРИЯ 5.904-15

# АСПИРАТОРЫ СИОТ

ВЫПУСК 1-1

# АСПИРАТОР СИОТ №4

РАБОЧИЕ ЧЕРТЕЖИ


РАЗРАБОТАНЫ
ГОСУДАРСТВЕННЫМ ПРОЕКТНЫМ ИНСТИТУТОМ
САНТЕХПРОЕКТ
ГОССТРОЯ СССР

ГЛАВНЫЙ ИНЖЕНЕР ИНСТИТУТА Шиллер Ю.И.

ГЛАВНЫЙ ИНЖЕНЕР ПРОЕКТА Сливак В.А.



УТВЕРЖДЕНЫ
И ВВЕДЕНЫ В ДЕЙСТВИЕ
С 15 июня 1982г.
ГЛАВПРОМСТРОЙПРОЕКТОМ ГОССТРОЯ СССР
ПРИКАЗ №34 от 8 июня 1982г.


gost.e-ecolog.ru

## Содержание


| Обозначение | Наименование | Стр. |
|---|---|---|
| | Содержание | 2,3 |
| А6Г041.000ТО | Техническое описание | 3,4 |
| А6Г041.000 | Аспиратор СИОТ №4 | 4 |
| А6Г041.000СБ | Аспиратор СИОТ №4. Сборочный чертеж | 5,6 |
| А6Г041.001 | Винт натяжной | 7 |
| А6Г041.005 | Прокладка | |
| А6Г041.003 | Шайба торцевая | |
| А6Г041.004 | Планка стопорная | |
| А6Г041.002 | Шкив | 8 |
| А6Г041.007 | Крышка | |
| А6Г041.006 | Прокладка | |
| А6Г041.162 | Фланец | 9 |
| А6Г041.173 | Ниппель | |
| А6Г041.008 | Штуцер | |
| А6Г041.172 | Гайка накидная | |
| А6Г041.010 | Поддон | 10 |
| А6Г041.020 | Патрубок сливной | |
| А6Г041.020СБ | Патрубок сливной. Сборочный чертеж | |
| А6Г041.022 | Патрубок | |
| А6Г041.010СБ | Поддон. Сборочный чертеж | 11 |
| А6Г041.013 | Обечайка | 12 |
| А6Г041.014 | Фланец верхний | |
| А6Г041.015 | Фланец нижний | |

| Обозначение | Наименование | Стр. |
|---|---|---|
| А6Г041.017 | Конус | 12 |
| А6Г041.018 | Кольцо | 13 |
| А6Г041.016 | Ребро | |
| А6Г041.012 | Ребро | |
| А6Г041.019 | Ребро | |
| А6Г041.030 | Корпус | 14 |
| А6Г041.040 | Трубопровод | |
| А6Г041.050 | Стакан | |
| А6Г041.030СБ | Корпус. Сборочный чертеж | 15,16 |
| А6Г041.028 | Заглушка | 17 |
| А6Г041.032 | Патрубок | |
| А6Г041.029 | Плита | |
| А6Г041.035 | Труба | |
| А6Г041.036 | Ребро | 18 |
| А6Г041.039 | Обечайка | |
| А6Г041.038 | Ребро | |
| А6Г041.037 | Обечайка | 19 |
| А6Г041.041 | Пластина | |
| А6Г041.042 | Косынка упорная | |
| А6Г041.040СБ | Трубопровод. Сборочный чертеж | 20 |
| А6Г041.045 | Заглушка | |
| А6Г041.046 | Труба | |
| А6Г041.047 | Труба | 21 |
| А6Г041.048 | Труба | |
| А6Г041.049 | Труба | |


1679 Грифф 27.10.82

| Обозначение | Наименование | Стр. |
|---|---|---|
| А6Г041.052 | Фланец | 21 |
| А6Г041.050СБ | Стакан. Сборочный чертеж | 22 |
| А6Г041.026 | Фланец | |
| А6Г041.034 | Фланец | |
| А6Г041.053 | Труба | |
| А6Г041.060 | Люк смотровой | 23 |
| А6Г041.070 | Крышка | |
| А6Г041.080 | Защелка | |
| А6Г041.090 | Винт прижимной | |
| А6Г041.060СБ | Люк смотровой. Сборочный чертеж | 24 |
| А6Г041.061 | Ось | 25 |
| А6Г041.062 | Прокладка | |
| А6Г041.063 | Косынка | |
| А6Г041.064 | Дуга | |
| А6Г041.070СБ | Крышка. Сборочный чертеж | 26 |
| А6Г041.075 | Лист | |
| А6Г041.072 | Ручка | 27 |
| А6Г041.073 | Бобышка | |
| А6Г041.074 | Петля | |
| А6Г041.071 | Рамка | |
| А6Г041.090 СБ | Винт прижимной. Сборочный чертеж | 28 |
| А6Г041.092 | Винт | |
| А6Г041.080СБ | Защелка. Сборочный чертеж | |
| А6Г041.081 | Полоса | |

| Обозначение | Наименование | Стр. |
|---|---|---|
| А6Г041.100 | Шарнир | 29 |
| А6Г041.110 | Плита | |
| А6Г041.120 | Ротор | |
| А6Г041.140 | Электродвигатель | |
| А6Г041.100СБ | Шарнир. Сборочный чертеж | 30 |
| А6Г041.101 | Ребро | 31 |
| А6Г041.102 | Ушко | |
| А6Г041.104 | Втулка | |
| А6Г041.112 | Уголок | 32 |
| А6Г041.113 | Косынка | |
| А6Г041.111 | Плита | |
| А6Г041.110СБ | Плита. Сборочный чертеж | |
| А6Г041.120СБ | Ротор. Сборочный чертеж | 33 |
| А6Г041.121 | Кольцо верхнее | 34 |
| А6Г041.122 | Конус | |
| А6Г041.125 | Ступица | |
| А6Г041.124 | Лопатка | |
| А6Г041.123 | Кольцо нижнее | 35 |
| А6Г041.130 | Узел подшипниковый | |
| А6Г041.130СБ | Узел подшипниковый Сборочный чертеж | 36 |
| А6Г041.131 | Шкив | 37 |
| А6Г041.133 | Крышка | |
| А6Г041.132 | Втулка | 38 |
| А6Г041.134 | Прокладка | |
| А6Г041.137 | Крышка | |

| Обозначение | Наименование | Стр. |
|---|---|---|
| А6Г041.135 | Втулка | 38 |
| А6Г041.136 | Корпус | 39 |
| А6Г041.138 | Вал | 40 |
| А6Г041.103 | Ось | |
| А6Г041.139 | Планка стопорная | |
| А6Г041.150 | Патрубок телескопический | 41 |
| А6Г041.160 | Воздуховод | |
| А6Г041.170 | Маслопровод | |
| А6Г041.180 | Маслопровод | |
| А6Г041.154 | Скоба | 42 |
| А6Г041.155 | Ребро | |
| А6Г041.150СБ | Патрубок телескопический. Сборочный чертеж | |
| А6Г041.151 | Конус | 43 |
| А6Г041.152 | Обечайка | |
| А6Г041.153 | Полукольцо | |
| А6Г041.163 | Захват | |
| А6Г041.160СБ | Воздуховод. Сборочный чертеж | 44 |
| А6Г041.164 | Ушко | |
| А6Г041.161 | Обечайка | |
| А6Г041.181 | Труба | 45 |
| А6Г041.171 | Труба | |
| А6Г041.180СБ | Маслопровод. Сборочный чертеж | |
| А6Г041.170СБ | Маслопровод. Сборочный чертеж | |

| Инв. № подл. | Подп. и дата | Взам. инв. № | Инв. № дубл. | Подп. и дата |
|---|---|---|---|---|
| 1679 | Приуд 27.10.82 | | | |



В настоящем выпуске приведены рабочие чертежи аспиратора СИОТ №4.

Технические характеристики, данные для подбора, указания по монтажу и эксплуатации приведены в выпуске 0.

Аспираторы СИОТ предназначены для очистки вентиляционного воздуха от влажной пыли и могут применяться для различного оборудования, узлов и трактов, характеризующихся одновременным выделением пара и пыли (влажной пыли).

Аспиратор СИОТ является агрегатом, сочетающим в себе функции мокрого пылеуловителя и побудителя тяги. Он размещается, как правило, на крышках укрытий мест выделения пыли и пара.

Аспиратор СИОТ представляет собой аппарат коническо-цилиндрической формы с вмонтированным в него вентиляторным колесом диагонального типа.

Задний (верхний) диск рабочего колеса вентилятора - конус с углом при вершине 120°, на который во время работы подается вода. Диск снабжен сливным буртиком специальной конструкции, исключающим возможность попадания воды на лопатки колеса и технологическое оборудование во время остановки аппарата.

| | | | | | | | | |
|---|---|---|---|---|---|---|---|---|
| | | | | | А6Г041.000 ТО | | | |
| Изм. | Лист | № докум. | Подп. | Дата | | | | |
| Разраб. | Фрадкин | | | 16.81 | Аспиратор СИОТ №4 Техническое описание | Лит. | Лист | Листов |
| Пров. | Шомирская | | | 06.81 | | И | 1 | 3 |
| Н. контр. | Мерзлякова | | | | | Госстрой СССР Сантехпроект г. Москва | | |
| Утв. | Спивак | | | 06.81 | | | | |

Копировал: Кранлина Формат: 11

1780 Приуд 27.10.82

В подшипниковом узле для уплотнения вала использованы двухрядные манжеты и, кроме того, предусмотрена возможность подкачки смазки во время работы аспиратора. Для защиты подшипникового узла и приводных ремней от влияния влажной транспортируемой среды, они помещены в Г-образную трубу.

Нижняя часть аспиратора (поддон) имеет днище, служащее одновременно входным патрубком вентилятора. Шарнирное соединение поддона с корпусом аспиратора позволяет откидывать корпус для обеспечения доступа к рабочему колесу при обслуживании и ремонте аспиратора. Для этих же целей служат и смотровые люки. Телескопическое соединение верхних частей аппарата позволяет ускорить процесс подготовки аспиратора к ремонту и обслуживанию.

Аспирируемый воздух из полости укрытия через всасывающий патрубок проходит через ротор (рабочее колесо), где получает вращательное движение, а затем поступает в полость аппарата. Вода, подаваемая сверху на задний диск колеса, сходит с него в виде тонкодисперсных капель, которые пронизывают поток запыленного воздуха, отбрасываются на внутреннюю стенку корпуса и образуют на ней вспененный вращающийся слой.

Центробежная промывка воздуха водой и интенсивное вращение запыленного потока обеспечивает выделение пыли из воздуха и осаждение ее на смоченной поверхности корпуса агрегата. Образующийся шлам стекает на днище поддона и с него в шламоотводящий патрубок. Очищенный воздух через выхлопную трубу удаляется в атмосферу.

Технические данные аспиратора СИОТ №4:

Диаметр рабочего колеса, м – 0,4;

Окружная скорость колеса, м/с – 38;

Производительность, м³/ч – 4750;

Рекомендуемый расход воды, м³/ч – 1,5÷2,0;

Установочная мощность, кВт – 5,5.

Полное давление, создаваемое аспиратором, Па (кгс/м²) – 150÷200 (15÷20).

Степень очистки – 98÷99 %.

При изготовлении аспираторов следует руководствоваться следующими требованиями:

1. Заготовки из листового и фасонного проката должны быть очищены от загрязнений, окалины, следов коррозии, заусенцев и других дефектов способом, не понижающим его прочность.

2. Заготовки следует править, а острые кромки притупить.

3. Гнутые детали из проката не должны иметь трещин, надрывов и короблений.

4. При вытяжке и вырубке деталей из листового проката в местах перегиба и по периметру вырубки не допускается утяжка металла свыше 1/3 его начальной толщины.

5. В случае коробления узлов при сварке допускается производить их правку до размеров, указанных на чертежах.

6. Заварка дефектных участков сварного шва должна производиться тем же методом и с использованием тех же сварочных материалов, которыми выполнялась сварка данного шва.

7. Резьба должна быть полной, не иметь искаженного профиля. На концах резьбы должны быть заходные фаски. Не допускаются местные срывы резьбы общей протяженностью более половины витка. На заходных частях резьбы заусенцы, загибы и другие дефекты не допускаются.

8. Резьба должна соответствовать СТСЭВ 182-75 в пределах допусков 8g и 7H по СТ СЭВ 640-77, шероховатость поверхности - не более Ra 6,3 по ГОСТ 2789-73.

9. Размеры и допуски размеров шпоночных пазов по ГОСТ 23360-78.

10. Очистка поверхности узлов и деталей перед покрытием должна быть не ниже 2 степени очистки от окислов по ГОСТ 9.402-80.

11. Лакокрасочные покрытия должны соответствовать VI классу по ГОСТ 9.032-74.

Тип покрытия наружных поверхностей аспиратора должен указываться в проекте.

12. На внутренние поверхности аспиратора должно наноситься водостойкое покрытие, имеющее, кроме того, достаточную стойкость в среде аспирируемого воздуха, например: лак ХС-76 с 10% добавкой алюминиевой пудры по грунтовке ХС-010 ГОСТ 9355-60.

13. Покрытию не подлежат посадочные поверхности, покупные изделия, имеющие окраску, приводные ремни.

14. Все металлические неокрашенные поверхности аспиратора должны быть, в случае необходимости, подвергнуты консервации средствами временной защиты для изделий группы II-1 по ГОСТ 9.014-78.

15. После сборки аспиратор необходимо подвергнуть обкатке, для чего установить его на деревянные брусья высотой 150-200 мм, закрепить на них и обкатать аппарат в течение 6 часов.

Задевание движущихся частей за неподвижные, перегрев подшипникового узла и электродвигателя, утечка смазки не допускаются.

16. Рабочее колесо (ротор) аспиратора должно выдерживать без разрушения вращение с частотой, превышающей на 10 % рабочую в течение 10 мин.

17. Перед транспортированием необходимо:

1) отверстия для воды, шлама и смазки заглушить деревянными пробками;

2) верхний и нижний фланцы аспиратора закрыть рубероидом для предотвращения попадания влаги и загрязнений;

3) приводные ремни должны быть сняты и надежно закреплены внутри аппарата.

Выпуск 1-1

Серия 5.904-15

| Формат | Зона | Поз. | Обозначение | Наименование | Кол. | Примечание |
|---|---|---|---|---|---|---|
| | | | | Документация | | |
| 22 | | | А6Г041.000 СБ | Сборочный чертеж | | |
| | | | | Сборочные единицы | | |
| 11 | | 1 | А6Г041.010 | Поддон | 1 | |
| 11 | | 2 | А6Г041.030 | Корпус | 1 | |
| 11 | | 3 | А6Г041.060 | Люк смотровой | 2 | |
| 11 | | 4 | А6Г041.100 | Шарнир | 1 | |
| 11 | | 5 | А6Г041.110 | Плита | 1 | |
| 11 | | 6 | А6Г041.120 | Ротор | 1 | |
| 11 | | 7 | А6Г041.130 | Узел подшипниковый | 1 | |
| 11 | | 8 | А6Г041.140 | Электродвигатель | 1 | |
| 11 | | 9 | А6Г041.150 | Патрубок | | |
| | | | | телескопический | 1 | |
| 11 | | 10 | А6Г041.160 | Воздуховод | 1 | |
| 11 | | 11 | А6Г041.170 | Маслопровод | 1 | |
| 11 | | 12 | А6Г041.180 | Маслопровод | 1 | |
| | | | | Детали | | |
| 11 | | 16 | А6Г041.001 | Винт натяжной | 2 | |
| 12 | | 17 | А6Г041.002 | Шкив | 1 | |

Подп. и дата | Инв. № дубл. | Взам. инв. № | Подп. и дата | Инв. № подл. | 27.10.82 | 1681

А6Г041.000

| Изм. | Лист | № докум. | Подп. | Дата |
|---|---|---|---|---|
| Разраб. | | Брукова | | 06.82 |
| Пров. | | Фрадкин | | 07.81 |
| Рук. группы | | Фрадкин | | |
| Н. контр. | | Мерзлякова | | |
| Утв. | | Спивак | | |

Аспиратор СНОТ №4

| Лит. | Лист | Листов |
|---|---|---|
| И | 1 | 2 |

Госстрой СССР
Сантехпроект
г. Москва

Копировал: Кранлина Формат 11

| Формат | Зона | Поз. | Обозначение | Наименование | Кол. | Примечание |
|---|---|---|---|---|---|---|
| 11 | | 18 | А6Г041.003 | Шайба торцевая | 1 | |
| 11 | | 19 | А6Г041.004 | Планка стопорная | 1 | |
| 11 | | 20 | А6Г041.005 | Прокладка | 1 | |
| 11 | | 21 | А6Г041.006 | Прокладка | 1 | |
| 11 | | 22 | А6Г041.007 | Крышка | 1 | |
| 11 | | 23 | А6Г041.008 | Штуцер | 4 | |
| | | | | Стандартные изделия | | |
| | | | | Болты ГОСТ 7798-70 | | |
| | | 25 | | М6×20.36.016 | 7 | |
| | | 26 | | М10×35.36.016 | 18 | |
| | | 27 | | М12×40.36.016 | 8 | |
| | | | | Гайки ГОСТ 5915-70 | | |
| | | 31 | | М10.4.016 | 12 | |
| | | 32 | | М12.4.016 | 12 | |
| | | 33 | | М16.4.016 | 2 | |
| | | | | Шайбы ГОСТ 6402-70 | | |
| | | 35 | | 6.65Г.016 | 6 | |
| | | 36 | | 10.65Г.016 | 18 | |
| | | 37 | | 12.65Г.016 | 4 | |
| | | 40 | | Маслёнка 1.3.Ц6 | | |
| | | | | ГОСТ 19853-74 | 1 | |
| | | 41 | | Ремень А-1600Т | | |
| | | | | ГОСТ 1284-68 | 4 | |

Подп. и дата | Инв. № дубл. | Взам. инв. № | Подп. и дата | Инв. № подл. | 27.10.82 | 1681

Лист | № докум. | Подп. | Дата

А6Г041.000

Лист 2

Копировал: Кранлина Формат: 11

АБГ041.000 СБ

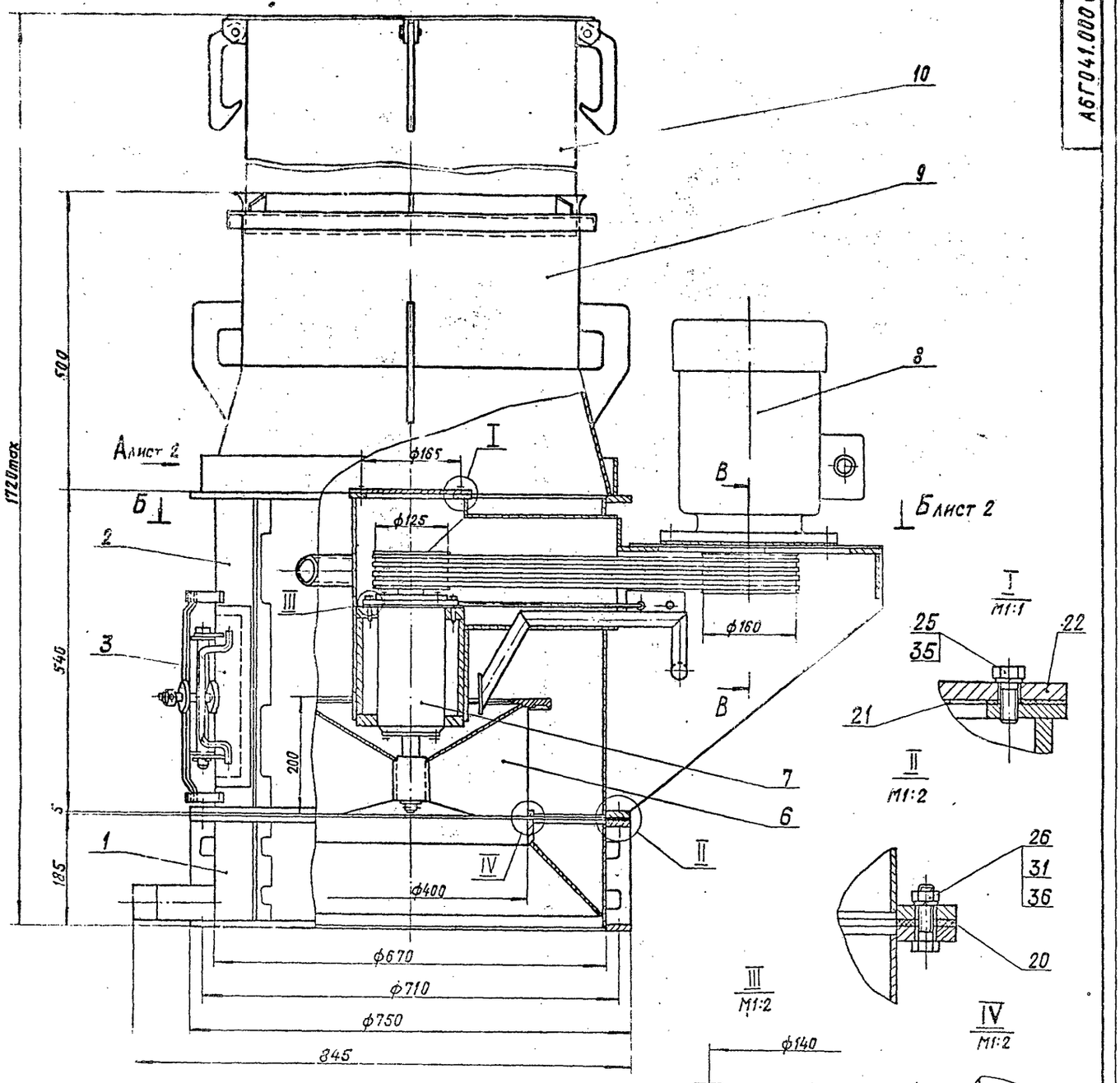


В — В
М1:4

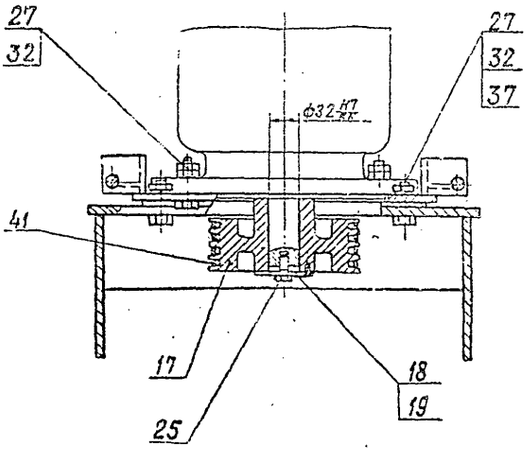


1. Размеры для справок, кроме указанных знаком *.
2. Сварные швы по ГОСТ 5264-80.

| Изм. | Лист | № докум. | Подп. | Дата |
|---|---|---|---|---|
| Разраб. | | Брукова | | 5.81 |
| Пров. | | Фрадкин | | 06.81 |
| Гл. специалист группы | | Фрадкин | | 06.81 |
| Гл. спец. | | Шумерская | | 06.81 |
| Н. контр. | | Перлярова | | 06.81 |
| Утв. | | Спивак | | 06.81 |

АБГ041.000СБ

Аспиратор СНОТ №4
Сборочный чертеж

| Лит. | Масса | Масштаб |
|---|---|---|
| И | 395 | 1:5 |

Лист 1 Листов 2

Госстрой СССР САНТЕХПРОЕКТ г. Москва

Копировал: Крапивина Формат: А2

Инв. № подл. | Подп. и дата | Взам. инв. № | Инв. № дубл. | Подп. и дата

Серия 5.904-15 Выпуск 1-1

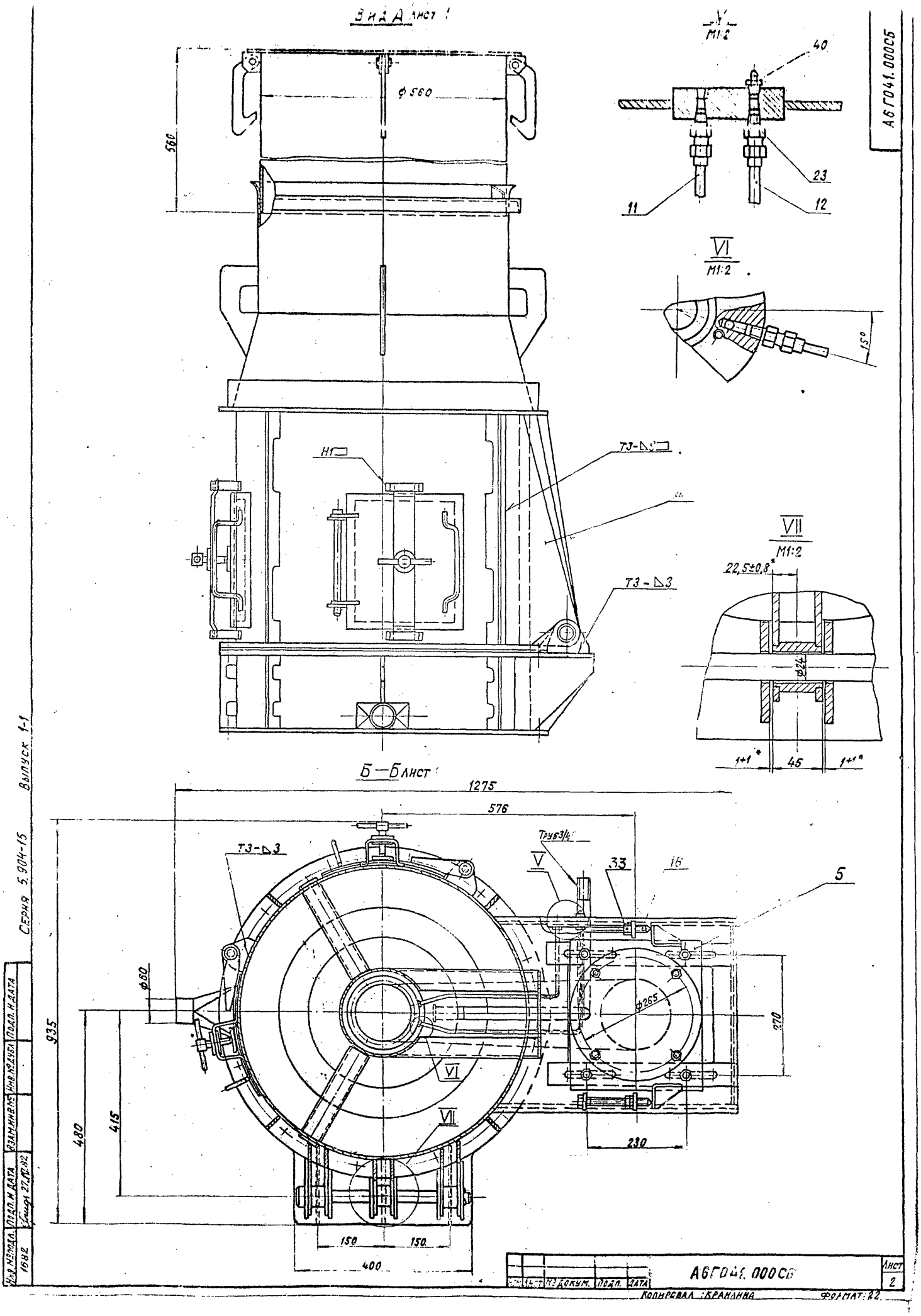

Вид А лист 1
V
М1:2
40
23
11
12
VI
М1:2
15°
VII
М1:2
22,5±0,8*
ф24
1+1*
45
1+1*
ф560
560
Н1
Т3-Δ3
Б—Б лист 1
1275
576
Т3-Δ3
Труб3/4
V
33
16
5
ф60
ф265
270
935
480
415
VI
VII
230
150
150
400
А6Г041.000СБ
Серия 5.904-15
Выпуск 1-1
Инв.№подл.
Подп.и дата
Взам.инв.№
Инв.№дубл.
Подп.и дата
1682
27.10.82
Лист
№ докум.
Подп.
Дата
А6Г041.000СБ
Лист
2
Копировал: Кранлина
Формат: 22

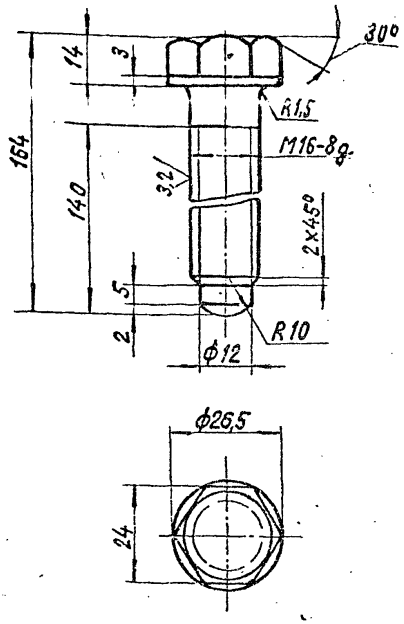


Неуказанные предельные отклонения размеров: $t_2$; $\pm\frac{t_2}{2}$.

| Изм. | Лист | № докум. | Подп. | Дата | А6Г041.001 | Лит. | Масса | Масштаб |
|---|---|---|---|---|---|---|---|---|
| Разраб. | | Меднова | | 31.8.81 | Винт натяжной | И | 0,28 | 1:1 |
| Пров. | | Брукова | | 5.81 | | Лист | Листов 1 | |
| Рук. группы | | Фрадкин | | 06.81 | | | | |
| Н. контр. | | Мерзлякова | | 04.08.81 | Сталь 35 ГОСТ 1050-74 | ГОССТРОЙ СССР САНТЕХПРОЕКТ Г. Москва | | |
| Утв. | | Ушомирская | | 06.81 | | | | |

Инв. № подл. 1683 | Подп. и дата | Взам. инв. № | Инв. № дубл. | Подп. и дата

Копировал: Краилина | Формат: 11

| Изм. | Лист | № докум. | Подп. | Дата | А6Г041.005 | Лит. | Масса | Масштаб |
|---|---|---|---|---|---|---|---|---|
| Разраб. | | Меднова | | 31.8.81 | Прокладка | И | 0,3 | 1:10 |
| Пров. | | Брукова | | 5.81 | | Лист | Листов 1 | |
| Рук. группы | | Фрадкин | | 06.81 | | | | |
| Н. контр. | | Мерзлякова | | 04.08.81 | Пластина I лист, ТМКЩ-М-5 ГОСТ 7338-77 | ГОССТРОЙ СССР САНТЕХПРОЕКТ Г. Москва | | |
| Утв. | | Ушомирская | | 06.81 | | | | |

Инв. № подл. 1687 | Подп. и дата | Взам. инв. № | Инв. № дубл. | Подп. и дата

Копировал: Краилина | Формат: 11

Серия 5.904-15 Выпуск 1-1

## А6Г041.003

12,5

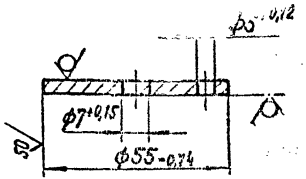


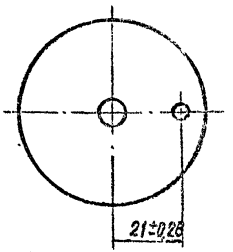


| Изм. | Лист | № докум. | Подп. | Дата |
|---|---|---|---|---|
| Разраб. | | Меднова | | 11.3.80 |
| Пров. | | Брукова | | 5.81 |
| Рук. группы | | Фрадкин | | 06.81 |
| Н. контр. | | Мерзлякова | | |
| Утв. | | Ушомирская | | 06.81 |

Шайба торцевая

| Лит. | Масса | Масштаб |
|---|---|---|
| И | 0,06 | 1:1 |

Лист | Листов 1

Лист Б4,0 ГОСТ 19903-74 / В Ст. 3 ГОСТ 14637-79

ГОССТРОЙ СССР САНТЕХПРОЕКТ г. Москва

Инв. № подл. 1685 | Подп. и дата 27.10.82 | Взам. инв. № | Инв. № дубл. | Подп. и дата

Копировал: Кранлина | Формат: 11

## А6Г041.004

50

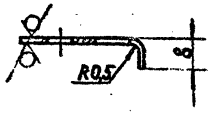


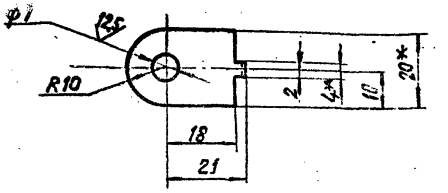


1. Размеры для справок.
2. Неуказанные предельные отклонения размеров: $+t_2; -t_2; \pm\frac{t_2}{2}$

| Изм. | Лист | № докум. | Подп. | Дата |
|---|---|---|---|---|
| Разраб. | | Меднова | | 11.3.80 |
| Пров. | | Брукова | | 5.81 |
| Рук. группы | | Фрадкин | | 06.81 |
| Н. контр. | | Мерзлякова | | |
| Утв. | | Ушомирская | | 06.81 |

Планка стопорная

| Лит. | Масса | Масштаб |
|---|---|---|
| И | 0,001 | 1:1 |

Лист | Листов 1

Лист 4-IV-Б 0,5 ГОСТ 19903-74 / В Ст. 3 ГОСТ 16523-70

ГОССТРОЙ СССР САНТЕХПРОЕКТ г. Москва

Инв. № подл. 1686 | Подп. и дата 27.10.82 | Взам. инв. № | Инв. № дубл. | Подп. и дата

Копировал: Кранлина | Формат: 11

АБГ041.002

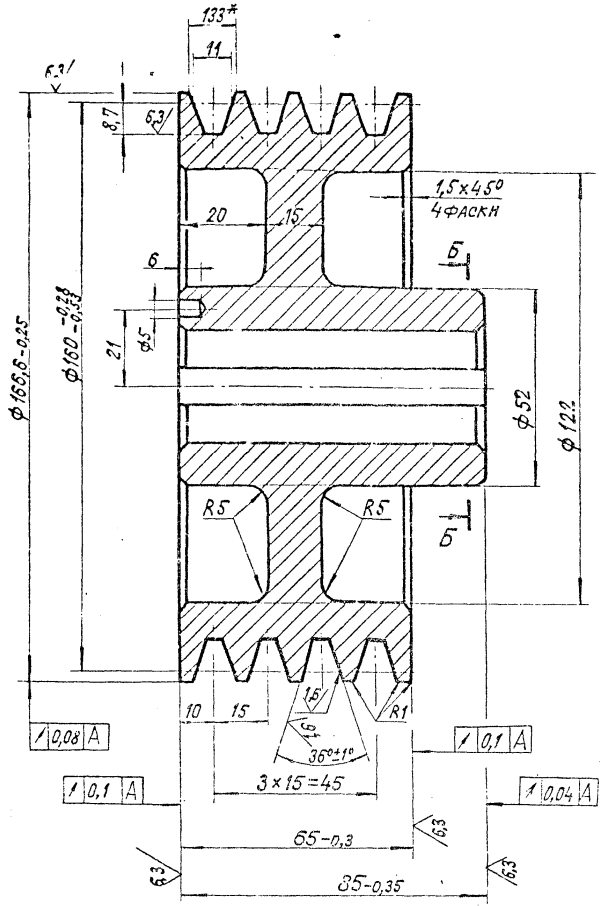


Б - Б

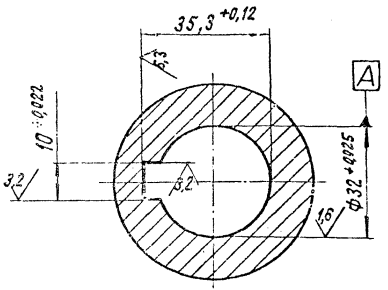


1. * Размер для справок.
2. Неуказанные предельные отклонения размеров: $\pm\frac{t_2}{2}; -t_2; +t_2$
3. Биение конусной рабочей поверхности канавки шкива на диаметре $160^{-0,28}_{-0,53}$ измеренное перпендикулярно образующей конуса, не более 0,24 мм.
4. Допускаемый дисбаланс 3 г·м
5. Остальные технические требования, правила приемки, методы испытания по ГОСТ 20898-75.

| | | | | | |
|---|---|---|---|---|---|
| Изм. | Лист | № докум. | Подп. | Дата | |
| Разраб. | | Иванова | | | |
| Пров. | | Ерукова | | | |
| Т.контр. | | Фрадкин | | | |
| Н.контр. | | Мерзлякова | | | |
| УТВ. | | | | | |

АБГ041.002

Шкив

| Лит. | Масса | Масштаб |
|---|---|---|
| И | 6,0 | 1:1 |

Лист Листов 1

Ст. 3 ГОСТ 380-71

Госстрой СССР Сантехпроект г. Москва

Копировал Крайнина Формат А2

Инв.№ подл. | Подп. и дата | Взам. инв.№ | Инв.№ дубл. | Подп. и дата

1684 | 27.10.84

Серия 5.904-15 Выпуск 1-1

## А6Г041.007

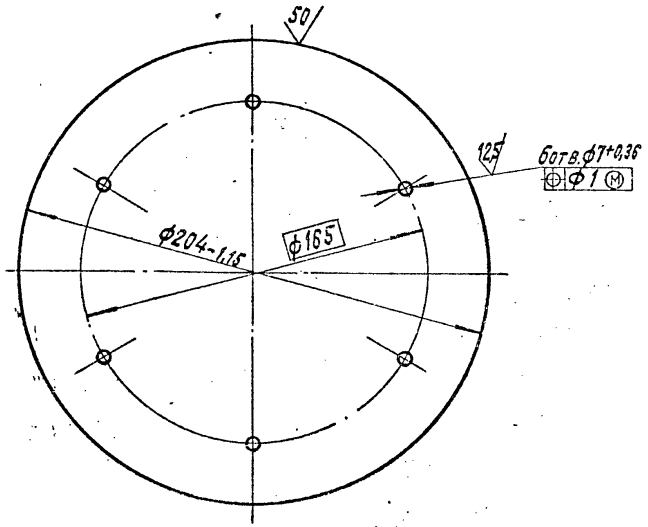


| | | | | | |
|---|---|---|---|---|---|
| Изм. | Лист | № докум. | Подп. | Дата | А6Г041.007 |
| Разраб. | | Меднова | | 4.03.82 | Крышка |
| Пров. | | Брукова | | 5.81 | |
| Рук.группы | | Фрадкин | | 06.81 | |
| Н.контр. | | Мерзляков | | | |

| Лит. | Масса | Масштаб |
|---|---|---|
| И | 1,5 | 1:2 |

Лист | Листов 1

Лист Б6,0ГОСТ 19903-74 / В Ст. 3ГОСТ 14637-79

ГОССТРОЙ СССР САНТЕХПРОЕКТ

Подп. и дата | Инв. № дубл. | Взам. инв. № | Подп. и дата | Инв. № подл. | 1689

## А6Г041.006

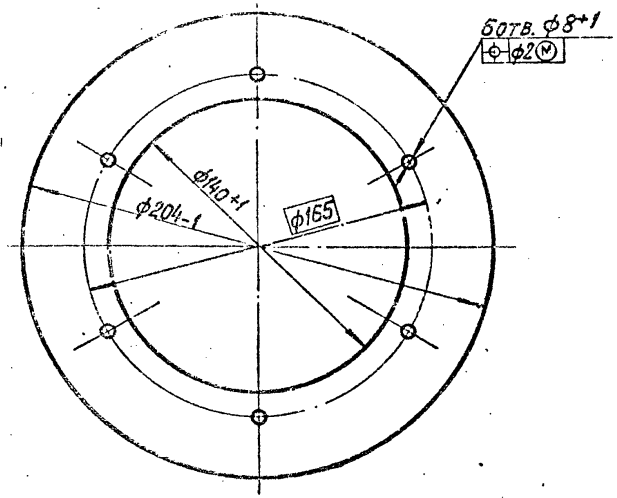


| | | | | | |
|---|---|---|---|---|---|
| Изм. | Лист | № докум. | Подп. | Дата | А6Г041.006 |
| Разраб. | | Меднова | | 4.03.82 | Прокладка |
| Пров. | | Брукова | | 5.81 | |
| Рук.группы | | Фрадкин | | 06.81 | |
| Н.контр. | | Мерзляков | | | |

| Лит. | Масса | Масштаб |
|---|---|---|
| И | 0,06 | 1:2 |

Лист | Листов 1

Пластина I лист, ТМКЩ-11-2 ГОСТ 7338-77

ГОССТРОЙ СССР САНТЕХПРОЕКТ

Подп. и дата | Инв. № дубл. | Взам. инв. № | Подп. и дата | Инв. № подл. | 1689

## А6Г041.162

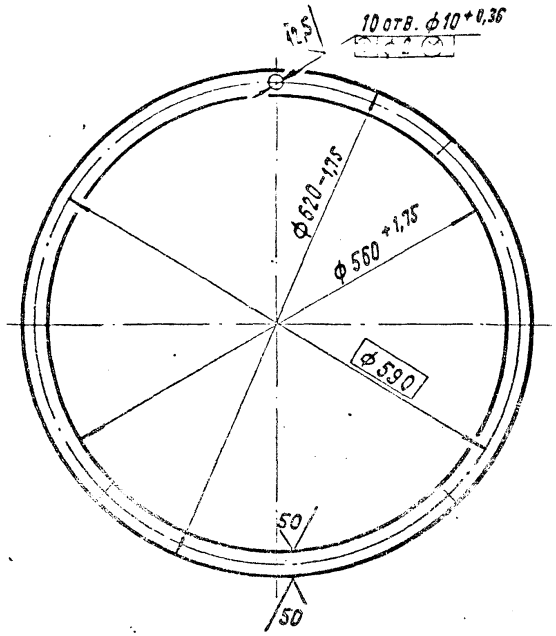


| | | | | | | | |
|---|---|---|---|---|---|---|---|
| Изм. | Лист | № докум. | Подп. | Дата | А6Г041.162 | | |
| Разраб. | | Спиридоненко | | 5.81 | Фланец | Лит. И | Масса 3,5 | Масштаб 1:5 |
| Пров. | | Брукова | | 5.81 | | Лист | Листов 1 |
| Рук.группы | | Фрадкин | | 06.81 | | | |
| Н.контр. | | Мерзлякова | | 06.81 | Лист Б8.0 ГОСТ 19903-74 / В Ст.3 ГОСТ 14637-79 | Госстрой СССР Сантехпроект г. Москва | |
| Утв. | | Ушомирская | | 06.81 | | | |

Инв. № подл. 16.90 | Подп. и дата | Взам. инв. № | Инв. № дубл. | Подп. и дата

Копировал: Кранлина | Формат: 11

## А6Г041.173

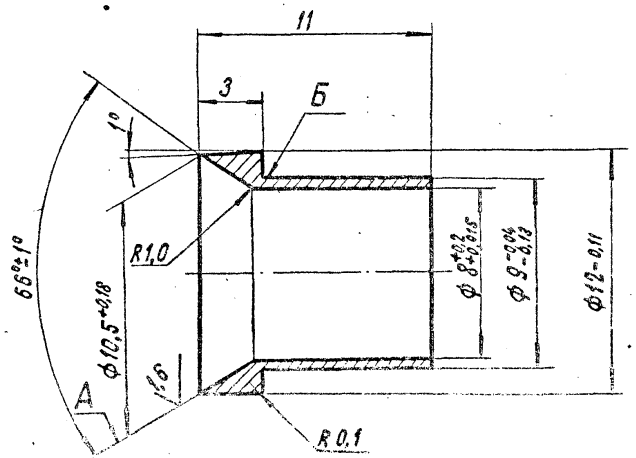


1. Неуказанные предельные отклонения размеров: $-t_2$; $\pm\frac{t_2}{2}$.
2. Биение поверхности А относительно поверхности Б не более 0,05мм

| | | | | | | | |
|---|---|---|---|---|---|---|---|
| Изм. | Лист | № докум. | Подп. | Дата | А6Г041.173 | | |
| Разраб. | | Спиридоненко | | 5.81 | Ниппель | Лит. И | Масса 0,0027 | Масштаб 5:1 |
| Пров. | | Брукова | | 5.81 | | Лист | Листов 1 |
| Рук.группы | | Фрадкин | | 06.81 | | | |
| Н.контр. | | Мерзлякова | | 06.81 | Сталь 35 ГОСТ 1050-74 | Госстрой СССР Сантехпроект г. Москва | |
| Утв. | | Ушомирская | | 06.81 | | | |

Инв. № подл. 16.91 | Подп. и дата | Взам. инв. № | Инв. № дубл. | Подп. и дата

Копировал: Кранлина | Формат: 11

Выпуск 1-1

Серия 5.904-15

## А6Г041.008

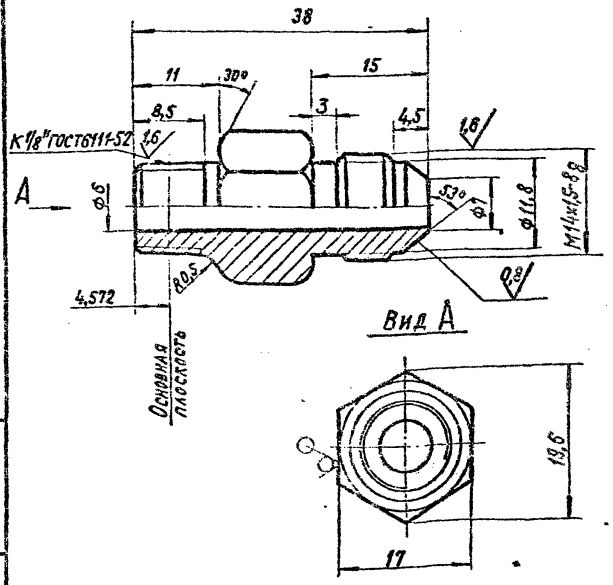


Неуказанные предельные отклонения размеров: $+t_2; -t_2; \pm\frac{t_2}{2}$

| | | | | | | | |
|---|---|---|---|---|---|---|---|
| Изм. | Лист | № докум. | Подп. | Дата | А6Г041.008 | | |
| Разраб. | | Пиридоненко | | 5.81 | Штуцер | Лит. И | Масса 0,032 | Масштаб 2:1 |
| Пров. | | Брукова | | 6.81 | | Лист | Листов 1 |
| Рук. группы | | Фрадкин | | 05.81 | | | |
| Н. контр. | | Мерзляков | | | Шестигранник 17 ГОСТ 2879-69 35 ГОСТ 1051-73 | Госстрой СССР Сантехпроект | |

Подп. и дата | Инв. № дубл. | Взам. инв. № | Подп. и дата | Инв. № подл. 1693

## А6Г041.172

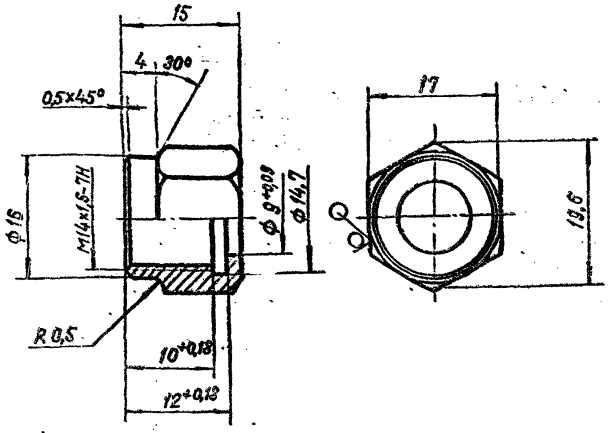


Неуказанные предельные отклонения размеров: $+t_2; -t_2; \pm\frac{t_2}{2}$

| | | | | | | | |
|---|---|---|---|---|---|---|---|
| Изм. | Лист | № докум. | Подп. | Дата | А6Г041.172 | | |
| Разраб. | | Пиридоненко | | 5.81 | Гайка накидная | Лит. И | Масса 0,012 | Масштаб 2:1 |
| Пров. | | Брукова | | 5.81 | | Лист | Листов 1 |
| Рук. группы | | Фрадкин | | 06.81 | | | |
| Н. контр. | | Мерзляков | | | Шестигранник 17 ГОСТ 2879-69 35 ГОСТ 1051-73 | Госстрой СССР Сантехпроект | |

Подп. и дата | Инв. № дубл. | Взам. инв. № | Подп. и дата | Инв. № подл. 1693

| Формат | Зона | Поз. | Обозначение | Наименование | Кол. | Примечание |
|---|---|---|---|---|---|---|
| | | | | Документация | | |
| 22 | | | А6Г041.010СБ | Сборочный чертеж | | |
| | | | | Сборочные единицы | | |
| 11 | | 1 | А6Г041.020 | Патрубок сливной | 1 | |
| | | | | Детали | | |
| 11 | | 2 | А6Г041.012 | Ребро | 1 | |
| 11 | | 3 | А6Г041.013 | Обечайка | 1 | |
| 11 | | 4 | А6Г041.014 | Фланец верхний | 1 | |
| 11 | | 5 | А6Г041.015 | Фланец нижний | 1 | |
| 11 | | 6 | А6Г041.016 | Ребро | 6 | |
| 11 | | 7 | А6Г041.017 | Конус | 1 | |
| 11 | | 8 | А6Г041.018 | Кольцо | 1 | |
| 11 | | 9 | А6Г041.019 | Ребро | 1 | |
| | | 10 | -01 | Ребро | 2 | |

Инв. № подл. 1694 | Подп. и дата Гриф 27.10.82 | Взам. инв. № | Инв. № дубл. | Подп. и дата

| Изм. | Лист | № докум. | Подп. | Дата |
|---|---|---|---|---|
| Разраб. | | Меднова | | 4.03.80 |
| Пров. | | Брукова | | 5.81 |
| Рук. группы | | Фрадкин | | 06.81 |
| Н. контр. | | Мерзлякова | | 04.06.81 |
| Утв. | | Спивак | | |

А6Г041.010

Поддон

| Лит. | Лист | Листов |
|---|---|---|
| И | | 1 |

Госстрой СССР
Сантехпроект
г. Москва

Копировал: Кранлина  Формат: 11



| Формат | Зона | Поз. | Обозначение | Наименование | Кол. | Примечание |
|---|---|---|---|---|---|---|
| | | | | Документация | | |
| 11 | | | А6Г041.020СБ | Сборочный чертеж | | |
| | | | | Детали | | |
| Б4 | | 1 | А6Г041.021 | Труба | | |
| | | | | Труба $\frac{60\times4\ \text{ГОСТ}\ 8734-75}{6\ 20\ \text{ГОСТ}\ 8733-74}$ | | |
| | | | | $L=4a_{0,62}$ | 1 | 0,22кг |
| 11 | | 2 | А6Г041.022 | Патрубок | 1 | |

Инв. № подл. 1695 | Подп. и дата Гриф 27.10.82 | Взам. инв. № | Инв. № дубл. | Подп. и дата

| Изм. | Лист | № докум. | Подп. | Дата |
|---|---|---|---|---|
| Разраб. | | Меднова | | 4.03.80 |
| Пров. | | Брукова | | 5.81 |
| Рук. группы | | Фрадкин | | 06.81 |
| Н. контр. | | Мерзлякова | | 04.06.81 |
| Утв. | | Спивак | | |

А6Г041.020

Патрубок сливной

| Лит. | Лист | Листов |
|---|---|---|
| И | | 1 |

Госстрой СССР
Сантехпроект
г. Москва

Копировал: Кранлина  Формат: 11

Серия 5.904-15 Выпуск 1-1

## А6Г041.020СБ

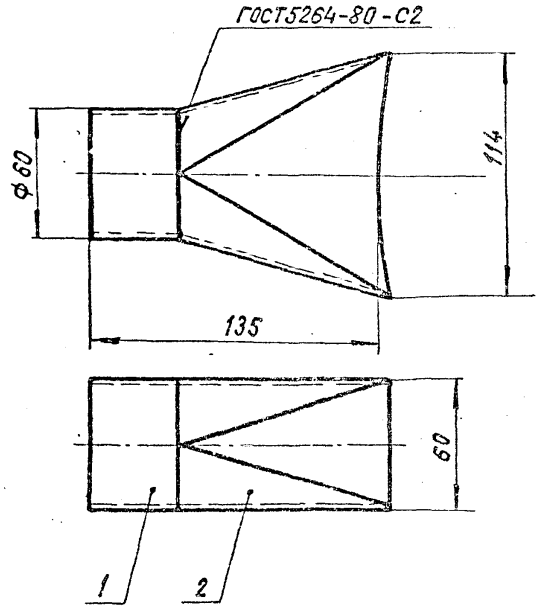


Размеры для справок.

| Изм. | Лист | № докум. | Подп. | Дата |
|---|---|---|---|---|
| Разраб. | | Меднова | | 4.03.80 |
| Пров. | | Брукова | | 5.81 |
| Рук. группы | | Фрадкин | | 06.81 |
| Гл. спец. | | Ушомирская | | 6.81 |
| Н. контр. | | Мерзлякова | | 06.81 |

Патрубок сливной
Сборочный чертеж

| Лит. | Масса | Масштаб |
|---|---|---|
| И | 1,1 | 1:2 |

Лист | Листов 1

Госстрой СССР
Сантехпроект

Подп. и дата | Инв. № дубл. | Взам. инв. № | Подп. и дата | Инв. № подл. 1606 | 27.10.82

## А6Г041.022

50

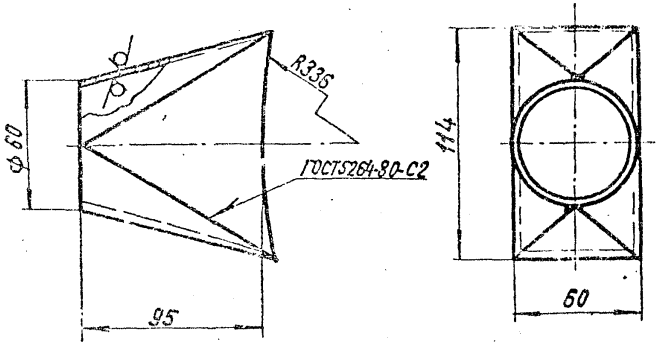


Неуказанные предельные отклонения размеров: $t_2; \pm\frac{t_2}{2}$

| Изм. | Лист | № докум. | Подп. | Дата |
|---|---|---|---|---|
| Разраб. | | Меднова | | |
| Пров. | | Брукова | | 5.81 |
| Рук. группы | | Фрадкин | | 06.81 |
| Н. контр. | | Мерзлякова | | |

Патрубок

| Лит. | Масса | Масштаб |
|---|---|---|
| И | 0,86 | 1:2 |

Лист | Листов 1

Лист Б 4,0 ГОСТ 19903-74

Госстрой СССР
Сантехпроект

Подп. и дата | Инв. № дубл. | Взам. инв. № | Подп. и дата | Инв. № подл. 1607 | 27.10.82

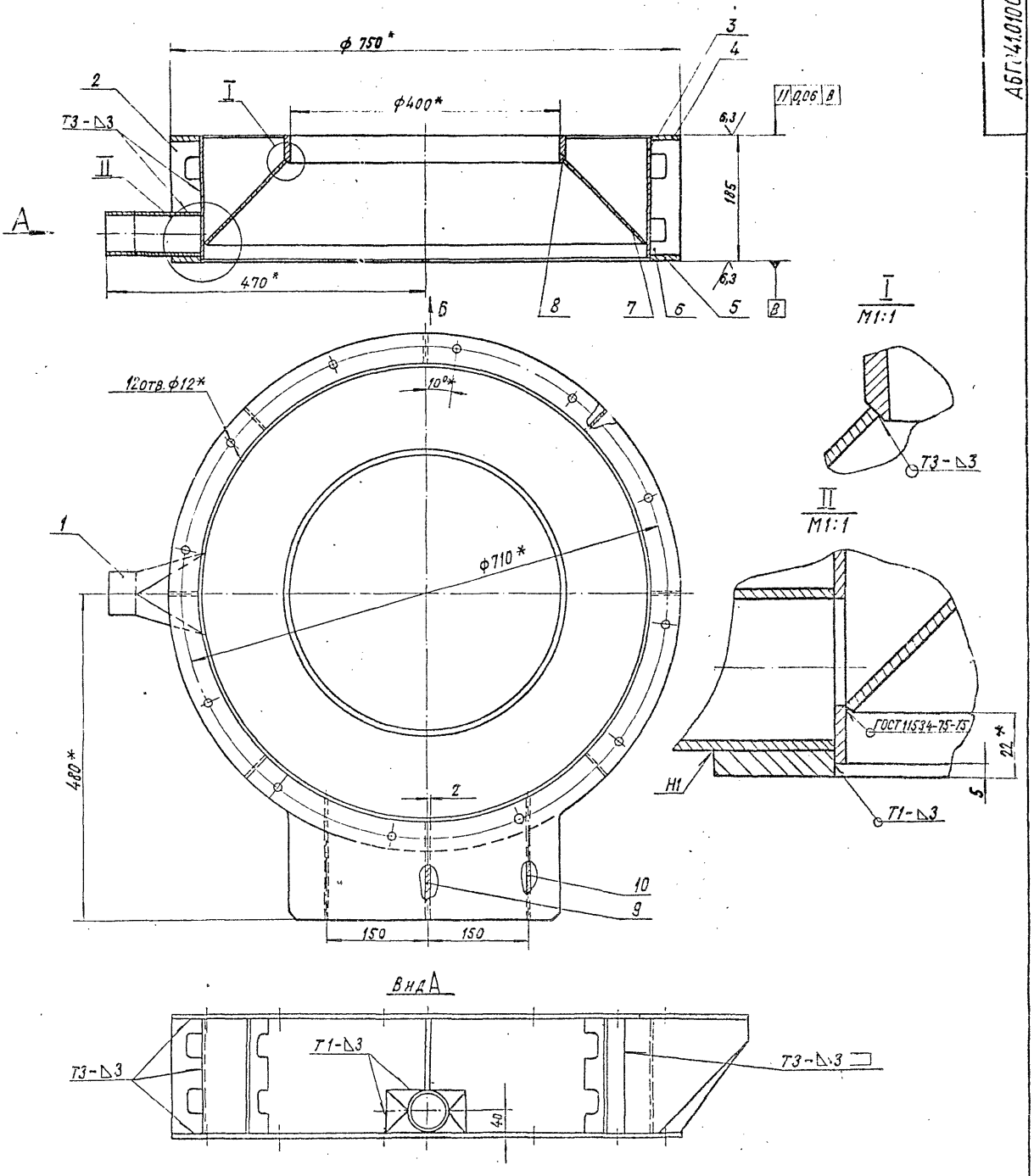


1.*Размеры для справок.
2.Неуказанные предельные отклонения размеров: $-t_2$; $\pm\frac{t_2}{2}$.
3. Сварные швы Н1; Т1; Т3 по ГОСТ 5264-80.

| | | | | | | | |
|---|---|---|---|---|---|---|---|
| | | | | А6Г041.010СБ | | | |
| | | | | Поддон<br>Сборочный чертеж | Лит. | Масса | Масштаб |
| | | | | | И | 49 | 1:4 |
| | | | | | Лист | Листов 1 | |
| | | | | | Госстрой СССР<br>Сантехпроект<br>г. Москва | | |

Серия 5.904-15 Выпуск 1-1

А6Г041.010СБ

## А6Г041.013

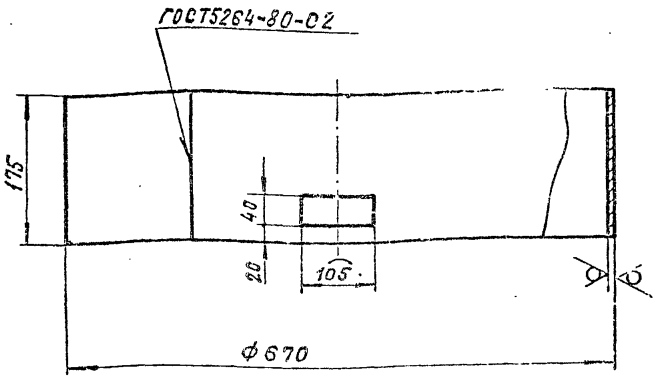


Неуказанные предельные отклонения размеров: $+t_2; -t_2; \pm\frac{t_2}{2}$

| Изм. | Лист | № докум. | Подп. | Дата |
|---|---|---|---|---|
| Разраб. | | Меднова | | 4.03.80 |
| Пров. | | Брукова | | 5.81 |
| Рук.группы | | Фрадкин | | 06.81 |
| Н.контр. | | Мерзлякова | | 06.81 |
| Утв. | | Ушомирская | | 06.81 |

Обечайка

| Лит. | Масса | Масштаб |
|---|---|---|
| Н | 11,4 | 1:5 |

Лист | Листов 1

Лист Б4,0ГОСТ19903-74 В Ст. 3ГОСТ14637-79

ГОССТРОЙ СССР САНТЕХПРОЕКТ г. Москва

Инв. № подл. 1699 | Подп. и дата | Взам. инв. № | Инв. № дубл. | Подп. и дата

Копировал: Кранлина | Формат: 11

## А6Г041.014

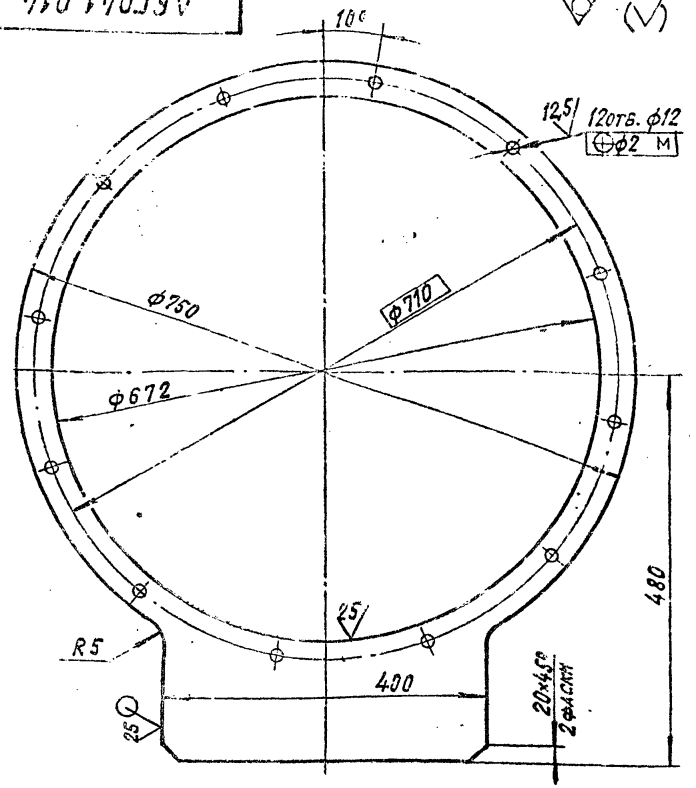


Неуказанные предельные отклонения размеров: $+t_2; -t_2; \pm\frac{t_2}{2}$

| Изм. | Лист | № докум. | Подп. | Дата |
|---|---|---|---|---|
| Разраб. | | Меднова | | 4.03.80 |
| Пров. | | Брукова | | 5.81 |
| Рук.группы | | Фрадкин | | 06.81 |
| Гл.спец. | | Ушомирская | | 06.81 |
| Н.контр. | | Мерзлякова | | 06.81 |
| Утв. | | Спивак | | 06.81 |

Фланец верхний

| Лит. | Масса | Масштаб |
|---|---|---|
| Н | 12,16 | 1:5 |

Лист | Листов 1

Лист Б12,0ГОСТ19903-74 В Ст. 3ГОСТ14637-79

ГОССТРОЙ СССР САНТЕХПРОЕКТ г. Москва

Инв. № подл. 1700 | Подп. и дата | Взам. инв. № | Инв. № дубл. | Подп. и дата

Копировал: Кранлина | Формат: 11

Выпуск 1-1

Серия 5.904-15

## А6Г041.015

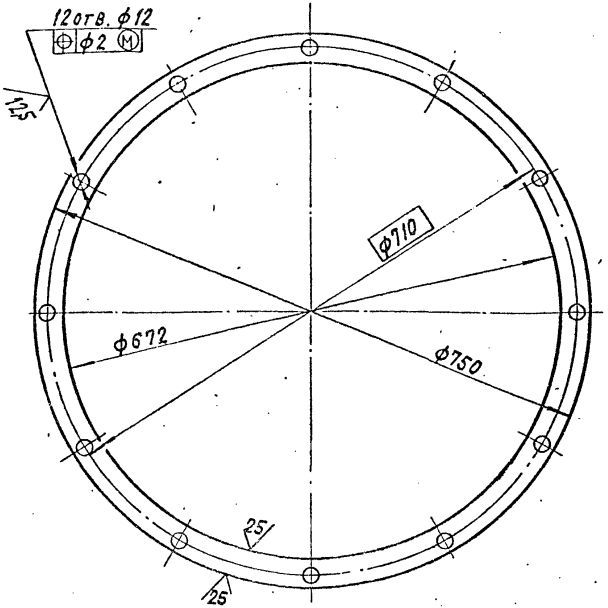


Неуказанные предельные отклонения размеров: $+t_2; -t_2; \pm\frac{t_2}{2}$.

| Изм. | Лист | № докум. | Подп. | Дата |
|---|---|---|---|---|
| Разраб. | | Меднова | | 4.03.80 |
| Пров. | | Брукова | | 5.81 |
| Рук. группы | | Фрадкин | | 06.81 |
| Н. контр. | | Мерзлякова | | 4.03.80 |
| Утв. | | Чиломасова | | 04.81 |

Фланец нижний

| Лит. | Масса | Масштаб |
|---|---|---|
| И | 8,1 | 1:5 |

Лист | Листов 1

Лист Б12.0 ГОСТ 19903-74 / В Ст.3 ГОСТ 14637-79

Госстрой СССР
Сантехпроект
г. Москва

Инв. № подл. 1701 | Подп. и дата Гриф 27.10.82 | Взам. инв. № | Инв. № дубл. | Подп. и дата

## А6Г041.017

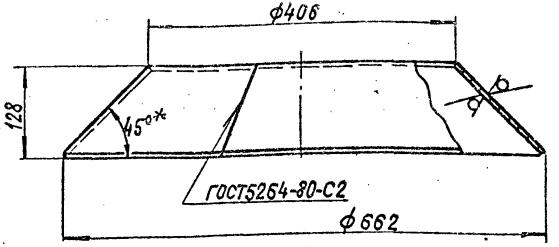


1.* Размер для справок.

2. Неуказанные предельные отклонения размеров $-t_2$.

12а

| Изм. | Лист | № докум. | Подп. | Дата |
|---|---|---|---|---|
| Разраб. | | Меднова | | 4.03.80 |
| Пров. | | Брукова | | 5.81 |
| Рук. группы | | Фрадкин | | 06.81 |
| Н. контр. | | Мерзлякова | | 4.03.80 |
| Утв. | | Чиломасова | | 06.81 |

Конус

| Лит. | Масса | Масштаб |
|---|---|---|
| И | 9,5 | 1:5 |

Лист | Листов 1

Лист Б4.0 ГОСТ 19903-74 / В Ст.3 ГОСТ 14637-79

Госстрой СССР
Сантехпроект
г. Москва

Инв. № подл. 1702 | Подп. и дата Гриф 27.10.82 | Взам. инв. № | Инв. № дубл. | Подп. и дата

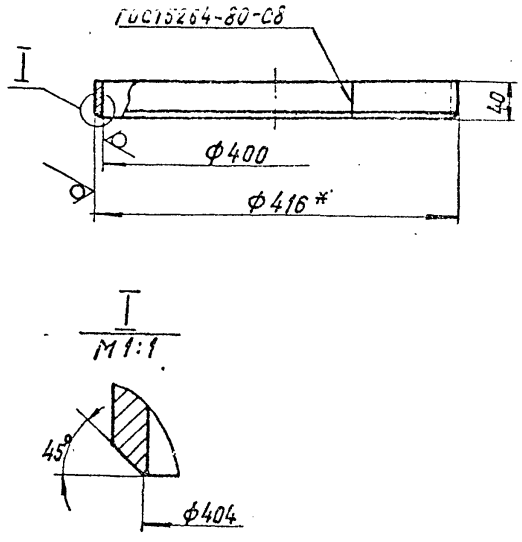


1.* Размер для справок.

2. Неуказанные предельные отклонения размеров: $+t_2; -t_2; \pm\frac{t_2}{2}$.

| | | | | | | | | |
|---|---|---|---|---|---|---|---|---|
| Изм. | Лист | № докум. | Подп. | Дата | А6Г041.018 | | | |
| Разраб. | | Меднова | | 4.03.81 | Кольцо | Лит. | Масса | Масштаб |
| Пров. | | Брукова | | 5.81 | | И | 3,2 | 1:5 |
| Рук.группы | | Фрадкин | | 06.81 | | Лист | Листов 1 | |
| Н.контр. | | Мерзлякова | | | Лист Б8,0 ГОСТ 19903-74 / В Ст. 3 ГОСТ 14637-79 | ГОССТРОЙ СССР САНТЕХПРОЕКТ Г. Москва | | |
| Утв. | | Шомирская | | 06.81 | | | | |

Инв. № подл. 1703 | Подп. и дата | Взам. инв. № | Инв. № дубл. | Подп. и дата

Копировал: Кранлина | Формат: 11



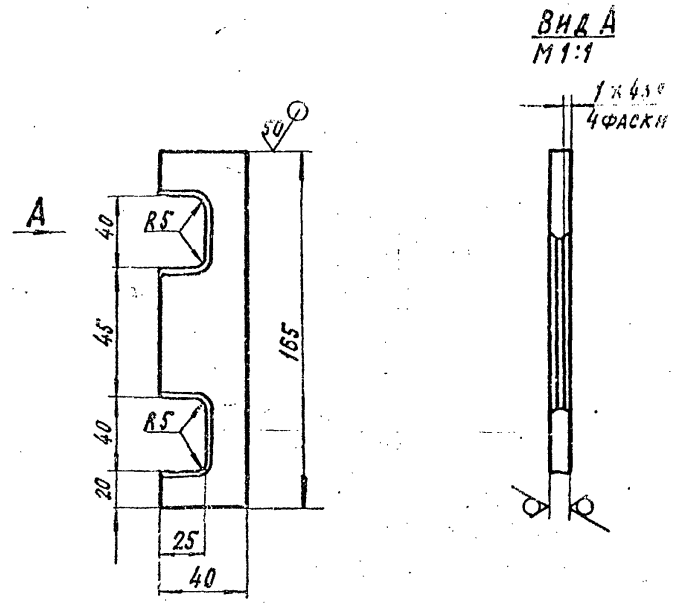


Неуказанные предельные отклонения размеров: $+t_2; -t_2; \pm\frac{t_2}{2}$.

| | | | | | | | | |
|---|---|---|---|---|---|---|---|---|
| Изм. | Лист | № докум. | Подп. | Дата | А6Г041.016 | | | |
| Разраб. | | Меднова | | 4.03.81 | Ребро | Лит. | Масса | Масштаб |
| Пров. | | Брукова | | 5.81 | | И | 0,15 | 1:2 |
| Рук.группы | | Фрадкин | | 06.81 | | Лист | Листов 1 | |
| Н.контр. | | Мерзлякова | | | Лист Б4,0 ГОСТ 19903-74 / В Ст. 3 ГОСТ 14637-79 | ГОССТРОЙ СССР САНТЕХПРОЕКТ Г. Москва | | |
| Утв. | | Шомирская | | 06.81 | | | | |

Инв. № подл. 1704 | Подп. и дата | Взам. инв. № | Инв. № дубл. | Подп. и дата

Копировал: Кранлина | Формат: 11

Серия 5.904-15 Выпуск 1-1

## А6Г041.012

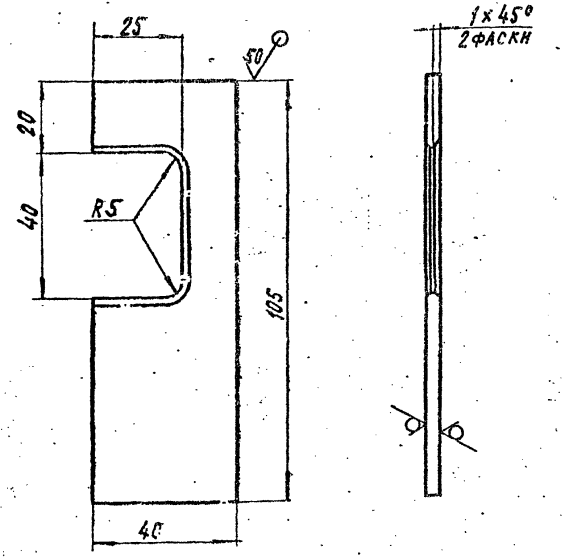


Неуказанные предельные отклонения размеров: $+t_2; -t_2; \pm\frac{t_2}{2}$.

| Изм. | Лист | № докум. | Подп. | Дата |
|---|---|---|---|---|
| Разраб. | | Меднова | | |
| Пров. | | Брукова | | 5.91 |
| Рук. группы | | Фрадкин | | 06.91 |
| Н. контр. | | Мерзляков | | |
| Утв. | | Шомирская | | |

Инв. № подл. 1705 | Подп. и дата | Взам. инв. № | Инв. № дубл. | Подп. и дата

**А6Г041.012**

Ребро

| Лит. | Масса | Масштаб |
|---|---|---|
| И | 0,1 | 1:1 |

Лист | Листов 1

Лист Б 4,0 ГОСТ 19903-74 / В Ст. 3 ГОСТ 14637-79

Госстрой СССР Сантехпроект г. Москва

## А6Г041.019

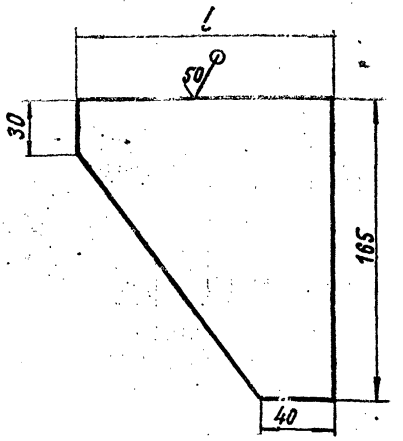


| Обозначение | l мм | Масса кг |
|---|---|---|
| А6Г041.019 | 145 | 0,54 |
| -01 | 180 | 0,62 |

Неуказанные предельные отклонения размеров: $-t_2; \pm\frac{t_2}{2}$.

| Изм. | Лист | № докум. | Подп. | Дата |
|---|---|---|---|---|
| Разраб. | | Меднова | | |
| Пров. | | Брукова | | 5.91 |
| Рук. группы | | Фрадкин | | 06.91 |
| Н. контр. | | Мерзляков | | |
| Утв. | | Шомирская | | |

Инв. № подл. 1706 | Подп. и дата | Взам. инв. № | Инв. № дубл. | Подп. и дата

**А6Г041.019**

Ребро

| Лит. | Масса | Масштаб |
|---|---|---|
| И | См. табл. | — |

Лист | Листов 1

Лист Б 4,0 ГОСТ 19903-74 / В Ст. 3 ГОСТ 14637-79

Госстрой СССР Сантехпроект г. Москва

| Формат | Зона | Поз. | Обозначение | Наименование | Кол. | Примечание |
|---|---|---|---|---|---|---|
| | | | | Документация | | |
| 22 | | | А6Г041.030 СБ | Сборочный чертеж | | |
| | | | | Сборочные единицы | | |
| 11 | | 1 | А6Г041.040 | Трубопровод | 1 | |
| 11 | | 2 | А6Г041.050 | Стакан | 1 | |
| | | | | Детали | | |
| 11 | | 3 | А6Г041.015 | Фланец нижний | 1 | |
| 11 | | 4 | А6Г041.026 | Фланец | 1 | |
| Б4 | | 5 | А6Г041.027 | Ребро | | |
| | | | | Лист $\frac{Б4,0\ ГОСТ19903-74}{В\ ст.\ 3\ ГОСТ14637-79}$ | | |
| | | | | 70-0,74×400-1,4 | 1 | 0,9кг |
| 11 | | 6 | А6Г041.028 | Заглушка | 1 | |
| 11 | | 7 | А6Г041.029 | Планка | 1 | |
| Б4 | | 8 | А6Г041.031 | Полоса | | |
| | | | | Лист $\frac{Б\ 8,0\ ГОСТ19903-74}{В\ ст\ 3\ ГОСТ14637-79}$ | | |
| | | | | 50-0,62×430-1,55 | 2 | 1,35кг |
| 11 | | 9 | А6Г041.032 | Патрубок | 1 | |
| 11 | | 10 | А6Г041.033 | Труба опорная | | |
| | | | | Труба $\frac{50\times3\ ГОСТ8732-78}{Б\ 10\ ГОСТ\ 8731-74}$ | | |
| | | | | L=255-1,3 | 2 | 0,9кг |
| 11 | | 11 | А6Г041.034 | Фланец | 1 | |
| 11 | | 12 | А6Г041.035 | Труба | 1 | |
| 12 | | 13 | А6Г041.036 | Ребро | 1 | |
| | | 14 | -01 | Ребро | 1 | |
| 12 | | 15 | А6Г041.037 | Обечайка | 1 | |
| 11 | | 16 | А6Г041.038 | Ребро | 4 | |
| 11 | | 17 | А6Г041.039 | Обечайка | 1 | |
| 11 | | 18 | А6Г041.041 | Пластина | 1 | |
| 11 | | 19 | А6Г041.042 | Косынка упорная | 2 | |
| | | | | Стандартные изделия | | |
| | | 20 | | Гайка М16.4.016 ГОСТ5915-70 | 2 | |

Инв.№ подл. | 1707 | Подп. и дата | Взам. инв.№ | Инв.№ дубл. | Подп. и дата 27.10.82

| Изм. | Лист | № докум. | Подп. | Дата |
|---|---|---|---|---|
| Разраб. | | Брукова | | 6.81 |
| Пров. | | Фрадкин | | 06.81 |
| Рук. группы | | Фрадкин | | 06.81 |
| Н. контр. | | Мерзлякова | | 06.81 |
| Утв. | | Спивак | | 06.81 |

А6Г041.030

Корпус

| Лит. | Лист | Листов |
|---|---|---|
| И | 1 | 2 |

Госстрой СССР САНТЕХПРОЕКТ г. Москва

Копировал: Крапинна Формат: 11

Инв.№ подл. | 1707 | Подп. и дата | Взам. инв.№ | Инв.№ дубл. | Подп. и дата 27.10.82

Изм. | Лист | № докум. | Подп. | Дата

А6Г041.030

Лист 2

Копировал: Крапинна Формат: 11

Серия 5.904-15 Выпуск 1-1

| Формат | Зона | Поз. | Обозначение | Наименование | Кол. | Примечание |
|---|---|---|---|---|---|---|
| | | | | Документация | | |
| 12 | | | АБГ041.040СБ | Сборочный чертеж | | |
| | | | | Детали | | |
| 11 | | 1 | АБГ041.045 | Заглушка | 1 | |
| 11 | | 2 | АБГ041.046 | Труба | 1 | |
| 11 | | 3 | АБГ041.047 | Труба | 1 | |
| 11 | | 4 | АБГ041.048 | Труба | 1 | |
| 11 | | 5 | АБГ041.049 | Труба | 1 | |

Инв.№подл. | Подп. и дата | Взам.инв.№ | Инв.№дубл. | Подп. и дата

| | | | | |
|---|---|---|---|---|
| Разраб. | Медонова | | | 4.03.91 |
| Пров. | Брукова | | | 5.91 |
| Рук.групп. | Фрадкин | | | 06.91 |
| Н.контр. | Черзлякова | | | 06.91 |
| Утв. | Сливак | | | 06.91 |

АБГ041.040

Трубопровод

Лит. | Лист | Листов: И | 1

Госстрой СССР САНТЕХПРОЕКТ г. Москва

Копировал: Крапилина Формат: 11

| Формат | Зона | Поз. | Обозначение | Наименование | Кол. | Примечание |
|---|---|---|---|---|---|---|
| | | | | Документация | | |
| 11 | | | АБГ041.050СБ | Сборочный чертеж | | |
| | | | | Детали | | |
| 11 | | 1 | АБГ041.052 | Фланец | 2 | |
| 11 | | 2 | АБГ041.053 | Труба | 1 | |

14а

Инв.№подл. | Подп. и дата | Взам.инв.№ | Инв.№дубл. | Подп. и дата

| | | | | |
|---|---|---|---|---|
| Разраб. | Медонова | | | 4.03.91 |
| Пров. | Брукова | | | 5.91 |
| Рук.групп. | Фрадкин | | | 06.91 |
| Н.контр. | Черзлякова | | | 06.91 |
| Утв. | Сливак | | | 06.91 |

АБГ041.050

Стакан

Лит. | Лист | Листов: И | 1

Госстрой СССР САНТЕХПРОЕКТ г. Москва

Копировал: Крапилина Формат: 11

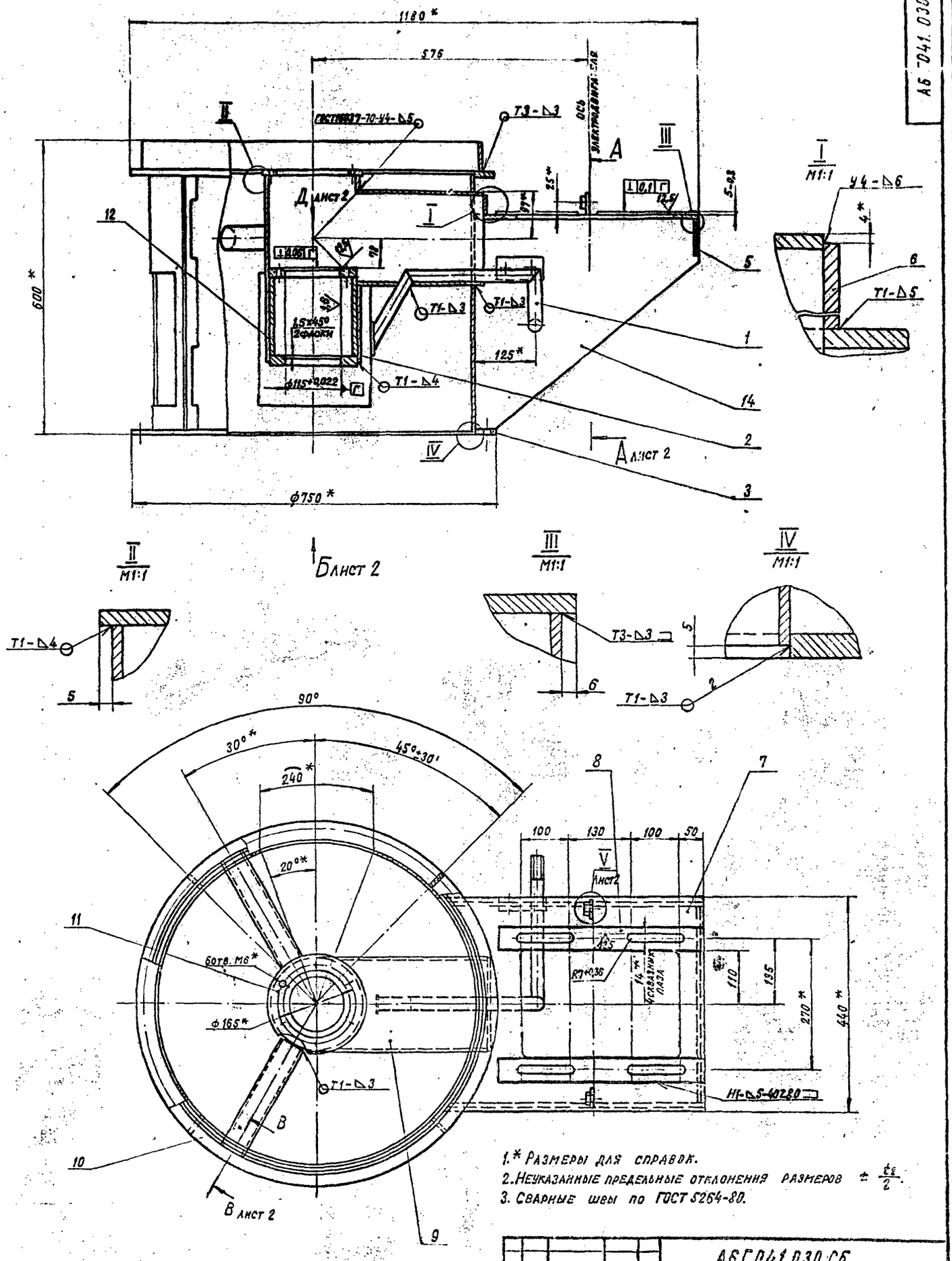


1.* Размеры для справок.
2. Неуказанные предельные отклонения размеров $\pm \frac{t_2}{2}$.
3. Сварные швы по ГОСТ 5264-80.

| | | | | | | | |
|---|---|---|---|---|---|---|---|
| | | | | | А6Г041.030 СБ | | |
| | | | | | Корпус<br>Сборочный чертеж | Лит. | Масса 124 | Масштаб 1:5 |
| | | | | | | Лист 1 | Листов 2 |
| | | | | | | Госстрой СССР<br>Сантехпроект<br>г. Москва | |

Серия 5.904-15 Выпуск 1-1

Инв. № подл. | Подп. и дата | Взам. инв. № | Инв. № дубл. | Подп. и дата

17.10 | Фридр. 27.10.82

## А - А лист 1

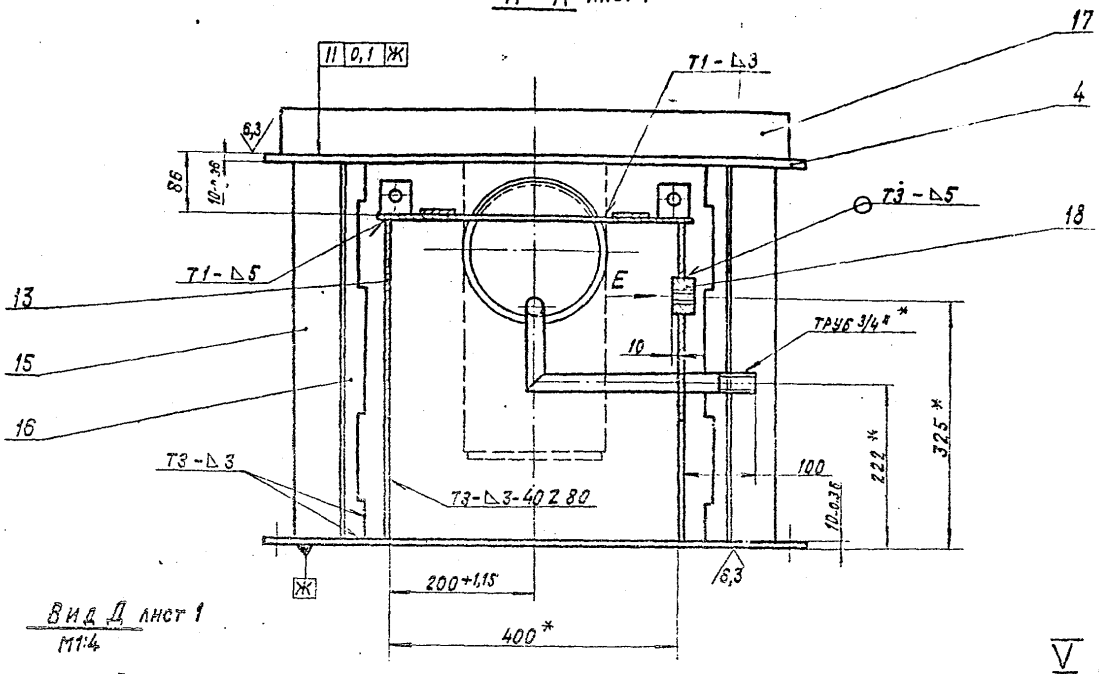


## Вид Д лист 1
М1:4

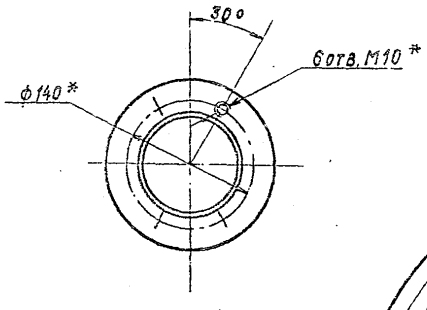


## Вид Б лист 1

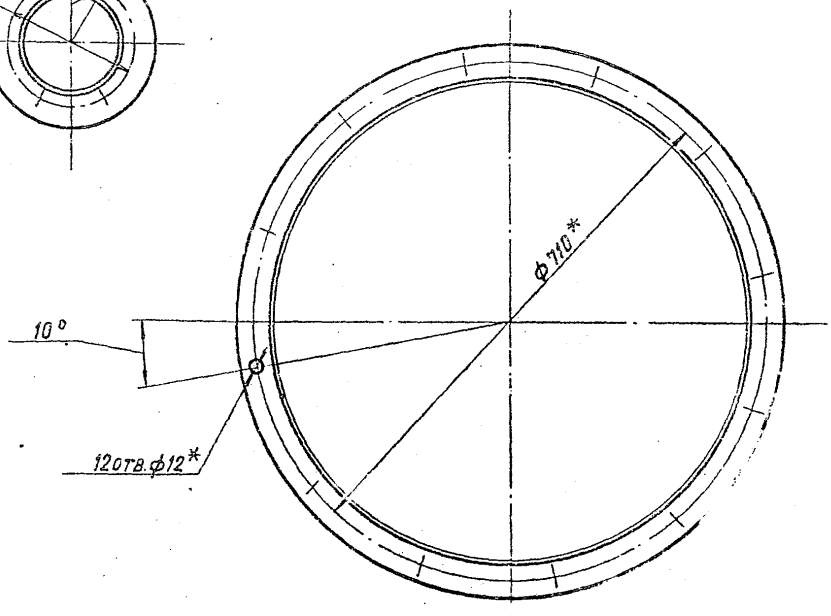


## V лист 1
М1:1

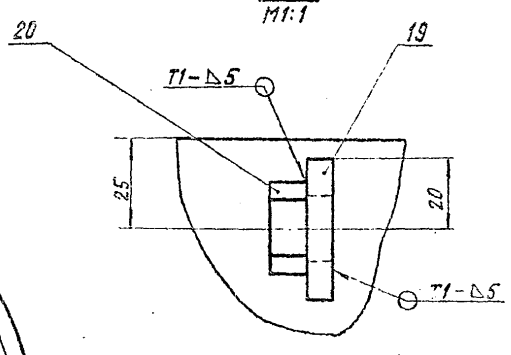


## 8 - 8 повернуто лист
М1:

## Вид Е
М1:2

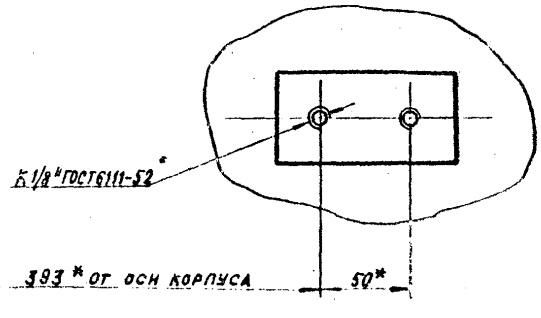


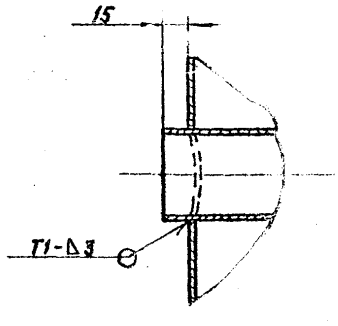


Серия 5.904-15 Выпуск 1-1

Инв. № подл. | Подп. и дата | Взам. инв. № | Инв. № дубл. | Подп. и дата

1710 Июнь 27.10.82

## А6Г041.028

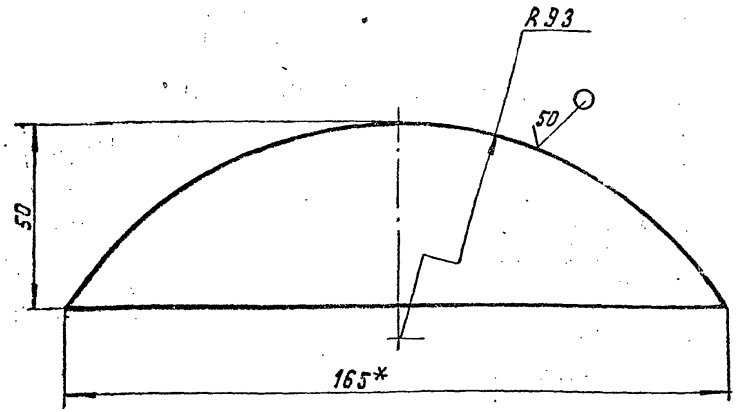


1.*Размер для справок.

2.Неуказанные предельные отклонения размеров: $-t_2; \pm\frac{t_2}{2}$.

| Изм. | Лист | № докум. | Подп. | Дата |
|---|---|---|---|---|
| Разраб. | | Меднова | | 12.3.81 |
| Пров. | | Брукова | | 3.81 |
| Рук.группы | | Фрадкин | | 06.81 |
| Н.контр. | | Мерзлякова | | 04.06.81 |
| Утв. | | Ушомирская | | 06.81 |

Заглушка

| Лит. | Масса | Масштаб |
|---|---|---|
| Н | 0,3 | 1:1 |

Лист | Листов 1

Лист Б6,0 ГОСТ 19903-74 / В Ст.3 ГОСТ 14637-79

ГОССТРОЙ СССР САНТЕХПРОЕКТ г. Москва

Инв. № подл. 1711 | Подп. и дата | Взам. инв. № | Инв. № дубл. | Подп. и дата

Копировал: Кранлина | Формат: 11

## А6Г041.032

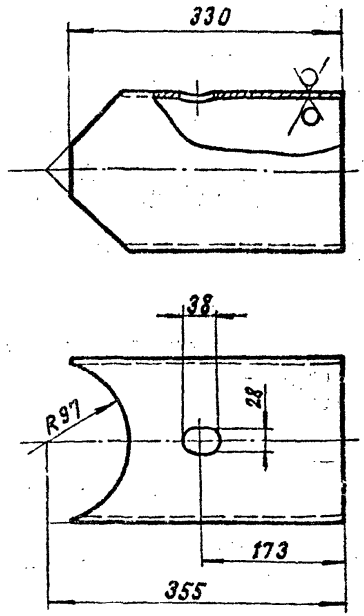


Неуказанные предельные отклонения размеров: $+t_2; \pm\frac{t_2}{2}$.

| Изм. | Лист | № докум. | Подп. | Дата |
|---|---|---|---|---|
| Разраб. | | Меднова | | 12.3.81 |
| Пров. | | Брукова | | 5.81 |
| Рук.группы | | Фрадкин | | 06.81 |
| Н.контр. | | Мерзлякова | | 04.06.81 |
| Утв. | | Ушомирская | | 06.81 |

Патрубок

| Лит. | Масса | Масштаб |
|---|---|---|
| Н | 8,5 | 1:5 |

Лист | Листов 1

Труба 194×6 ГОСТ 8732-78 / Б10 ГОСТ 8731-74

ГОССТРОЙ СССР САНТЕХПРОЕКТ г. Москва

Инв. № подл. 1712 | Подп. и дата | Взам. инв. № | Инв. № дубл. | Подп. и дата

Копировал: Кранлина | Формат: 11

Выпуск 1-1

Серия 5.904-15

## А6Г041.029

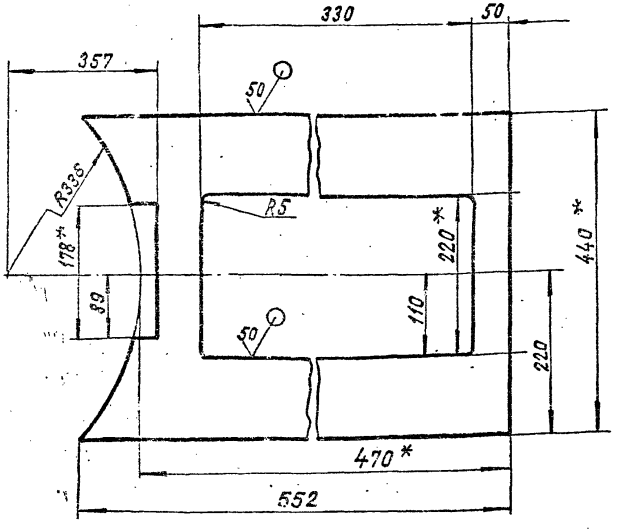


1.* Размеры для справок.

2. Неуказанные предельные отклонения размеров: $^{+}t_2; -t_2; \pm\frac{t_2}{2}$.

| Изм. | Лист | № докум. | Подп. | Дата |
|---|---|---|---|---|
| Разраб. | | Меднова | | 12.3.81 |
| Пров. | | Брукова | | 3.81 |
| Рук. группы | | Фрадкин | | 06.82 |
| Н. контр. | | Мерзлякова | | 06.81 |
| Утв. | | Чигинская | | 06.81 |

Инв. № подл. 1713 | Подп. и дата | Взам. инв. № | Инв. № дубл. | Подп. и дата

Лист Б8,0 ГОСТ 19903-74 / ВСт.3 ГОСТ 14637-79

**А6Г041.029**

**Плита**

| Лит. | Масса | Масштаб |
|---|---|---|
| И | 9,2 | 1:5 |

Лист | Листов 1

Госстрой СССР Сантехпроект г. Москва

## А6Г041.035

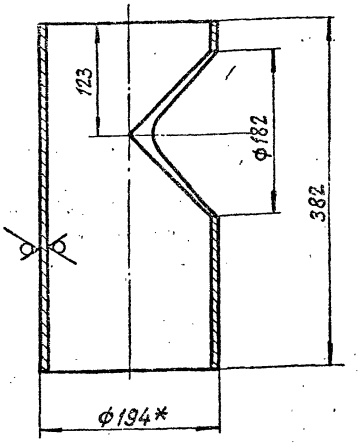


1.* Размер для справок.

2. Неуказанные предельные отклонения размеров: $^{+}t_2; -t_2; \pm\frac{t_2}{2}$

17а

| Изм. | Лист | № докум. | Подп. | Дата |
|---|---|---|---|---|
| Разраб. | | Меднова | | 12.3.81 |
| Пров. | | Брукова | | 3.81 |
| Рук. группы | | Фрадкин | | 06.81 |
| Н. контр. | | Мерзлякова | | 06.81 |
| Утв. | | | | |

Инв. № подл. 1714 | Подп. и дата | Взам. инв. № | Инв. № дубл. | Подп. и дата

Труба 194х6 ГОСТ 8732-78 / Б10 ГОСТ 8731-74

**А6Г041.035**

**Труба**

| Лит. | Масса | Масштаб |
|---|---|---|
| И | 8,9 | 1:4 |

Лист 1 | Листов 1

Госстрой СССР Сантехпроект г. Москва

А6Г041.036

Рис.1

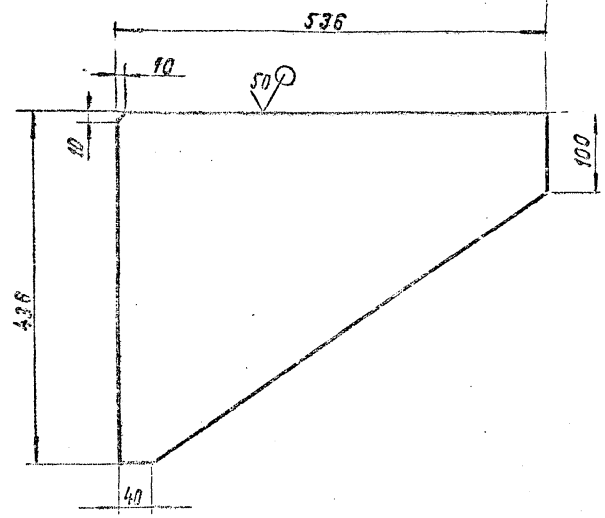


Рис.2

Остальное - см. рис.1

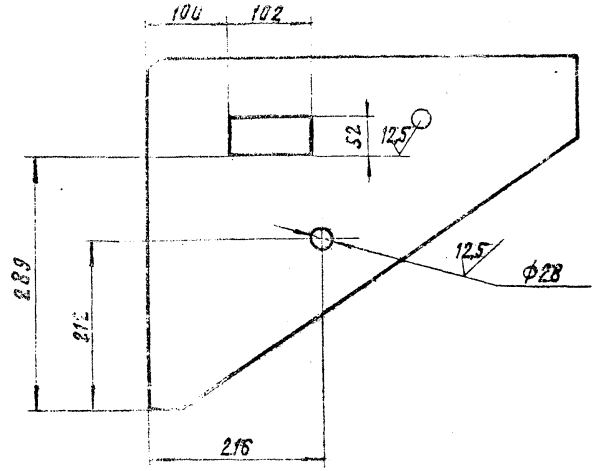


| Обозначение | Рис. | Масса, кг |
|---|---|---|
| А6Г041.036 | 1 | 9,52 |
| -01 | 2 | 9,15 |

Неуказанные предельные отклонения размеров: $+t_2; -t_2; \pm\frac{t_2}{2}$.

| Изм. | Лист | № докум. | Подп. | Дата |
|---|---|---|---|---|
| Разраб. | | Меднова | | 4.03.81 |
| Пров. | | Брукова | | 5.81 |
| Рук. группы | | Фрадкин | | 06.81 |
| Н. контр. | | Мерзляков | | 07.06.81 |
| Утв. | | Ушомирская | | 06.81 |

А6Г041.036

Ребро

| Лит. | Масса | Масштаб |
|---|---|---|
| И | см. табл. | 1:5 |

Лист | Листов 1

Лист Б8,0 ГОСТ 19903-74 / В Ст. 3 ГОСТ 14637-79

ГОССТРОЙ СССР САНТЕХПРОЕКТ г. Москва

Копировал: Кранлина Формат: 12

| Инв. № подл. | Подп. и дата | Взам. инв. № | Инв. № дубл. | Подп. и дата |
|---|---|---|---|---|
| 1715 | 27.10.82 | | | |

А6Г041.039

50

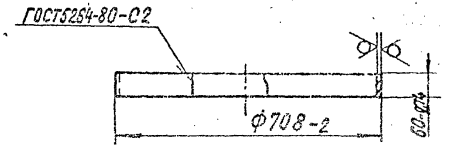


| Изм. | Лист | № докум. | Подп. | Дата |
|---|---|---|---|---|
| Разраб. | | Меднова | | 4.03.80 |
| Пров. | | Брукова | | 5.81 |
| Рук. группы | | Фрадкин | | 06.81 |
| Н. контр. | | Мерзлякова | | 06.81 |
| Утв. | | | | 06.81 |

А6Г041.039

Обечайка

| Лит. | Масса | Масштаб |
|---|---|---|
| И | 4,2 | 1:10 |

Лист | Листов 1

Лист Б40ГОСТ 19903-74 / ВСТ. 3 ГОСТ 14637-79

ГОССТРОЙ СССР САНТЕХПРОЕКТ г. Москва

Серия 1-1

Выпуск 5.904-15

Взам. инв. № | Инв. № дубл. | Подп. и дата

Инв. № подл. 1716 | Подп. и дата 27.10.82

А6Г041.038

12,5

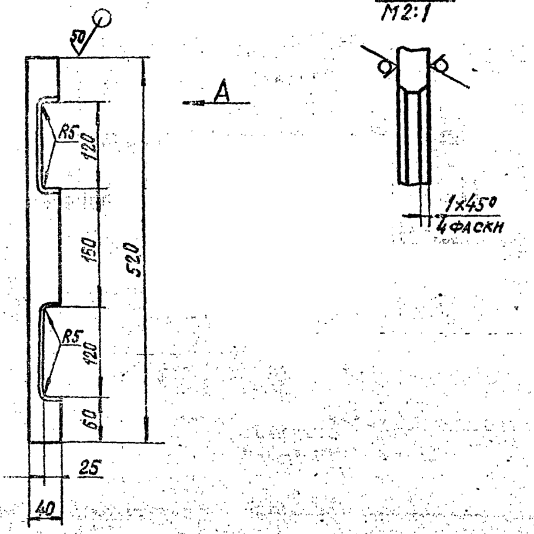


Неуказанные предельные отклонения размеров: $+t_2; -t_2; \pm t_2/2$

18а

| Изм. | Лист | № докум. | Подп. | Дата |
|---|---|---|---|---|
| Разраб. | | Меднова | | 4.03.80 |
| Пров. | | Брукова | | 5.81 |
| Рук. группы | | Фрадкин | | 06.81 |
| Н. контр. | | Мерзлякова | | 06.81 |
| Утв. | | | | 06.81 |

А6Г041.038

Ребро

| Лит. | Масса | Масштаб |
|---|---|---|
| И | 0,6 | 1:5 |

Лист | Листов 1

Лист Б40ГОСТ 19903-74 / ВСТ. 3 ГОСТ 14637-79

ГОССТРОЙ СССР САНТЕХПРОЕКТ г. Москва

Взам. инв. № | Инв. № дубл. | Подп. и дата

Инв. № подл. 1717 | Подп. и дата 27.10.82

А6Г041.037

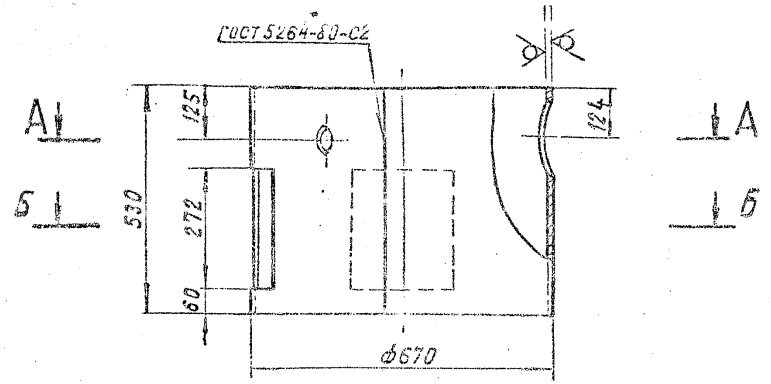


Б - Б

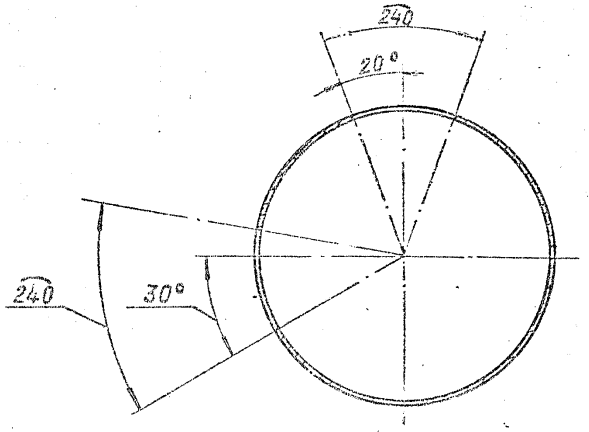


А - А

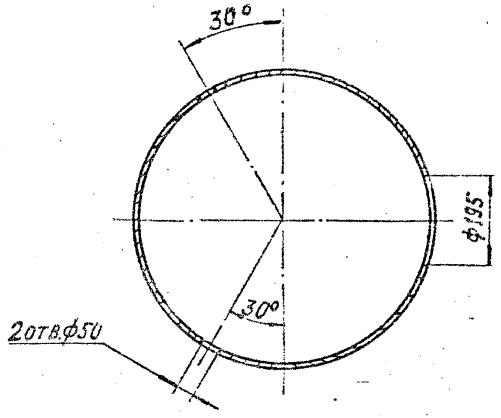


Неуказанные предельные отклонения размеров: $+t_2; -t_2; \pm\frac{t_2}{2}$

19

| | | | | | | | | |
|---|---|---|---|---|---|---|---|---|
| | | | | | А6Г041.037 | | | |
| Изм. | Лист | № докум. | Подп. | Дата | Обечайка | Лит. | Масса | Масштаб |
| Разраб. | | Меднова | | | | И | 29,7 | 1:10 |
| Пров. | | Брукова | | 5.81 | | Лист | Листов 1 | |
| Рук.группы | | Фрадкин | | 06.81 | | | | |
| Н.контр. | | Мерзлякова | | 04.03.81 | Лист Б4,0 ГОСТ 19903-74 / В Ст. 3 ГОСТ 14637-79 | Госстрой СССР Сантехпроект г. Москва | | |
| Утв. | | Чшомирская | | 06.81 | | | | |

Копировал: Кранлина Формат: 12

| Инв. № подл. | Подп. и дата | Взам. инв. № | Инв. № дубл. | Подп. и дата |
|---|---|---|---|---|
| 1718 | 27.10.81 | | | |

Выпуск 1-1

Серия 5.904-15

А6Г041.041

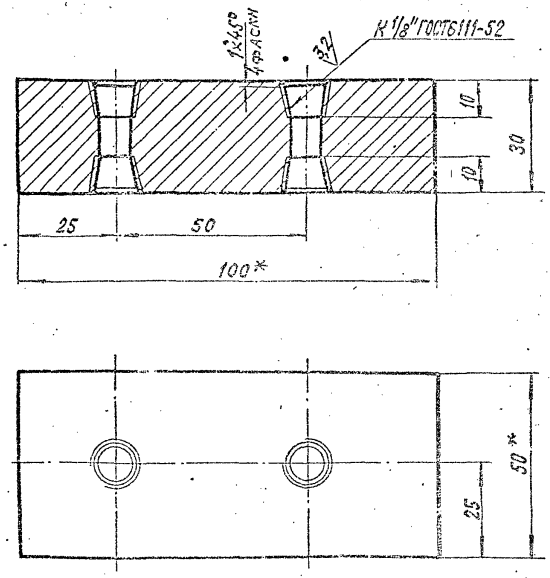


1. *Размеры для справок.
2. Неуказанные предельные отклонения размеров: $\pm\frac{t_2}{2}$

| Изм. | Лист | № докум. | Подп. | Дата |
|---|---|---|---|---|
| Разраб. | | Меднова | | 4.03.80 |
| Пров. | | Брукова | | 5.81 |
| Рук. групп. | | Фрадкин | | 06.81 |
| Н. контр. | | Мерзляков | | 06.81 |
| Утв. | | Шимирская | | 06.81 |

Инв. № подл. 1719 | Подп. и дата 27.10.82 | Взам. инв. № | Инв. № дубл. | Подп. и дата

А6Г041.041

Пластина

| Лит. | Масса | Масштаб |
|---|---|---|
| И | 1,15 | 1:1 |

Лист | Листов 1

В Ст. 3 ГОСТ 380-71

ГОССТРОЙ СССР САНТЕХПРОЕКТ Г. Москва

А6Г041.042

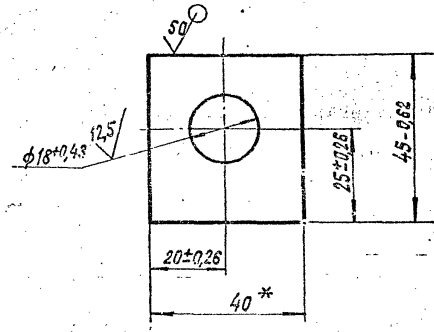


*Размер для справок.

19а

| Изм. | Лист | № докум. | Подп. | Дата |
|---|---|---|---|---|
| Разраб. | | Меднова | | 4.03.80 |
| Пров. | | Брукова | | 5.81 |
| Рук. групп. | | Фрадкин | | 06.81 |
| Н. контр. | | Мерзляков | | 06.81 |
| Утв. | | Шимирская | | 06.81 |

Инв. № подл. 1720 | Подп. и дата 27.10.82 | Взам. инв. № | Инв. № дубл. | Подп. и дата

А6Г041.042

Косынка упорная

| Лит. | Масса | Масштаб |
|---|---|---|
| И | 0,11 | 1:1 |

Лист | Листов 1

Б8,0 ГОСТ 19903-74

Лист В Ст. 3 ГОСТ 14637-79

ГОССТРОЙ СССР САНТЕХПРОЕКТ Г. Москва

А6Г041.040СБ

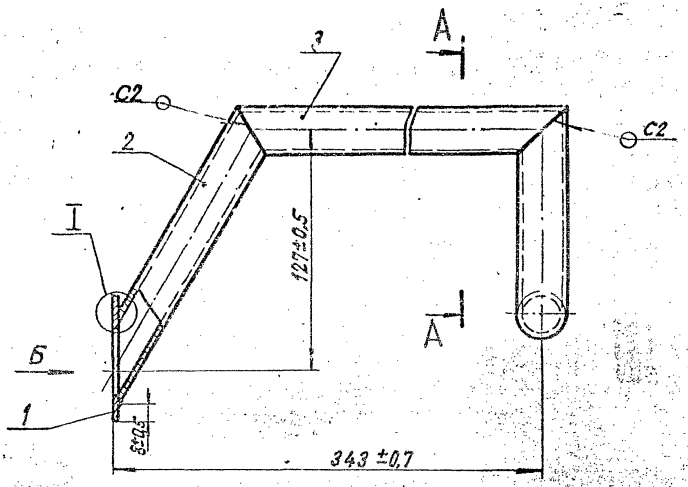


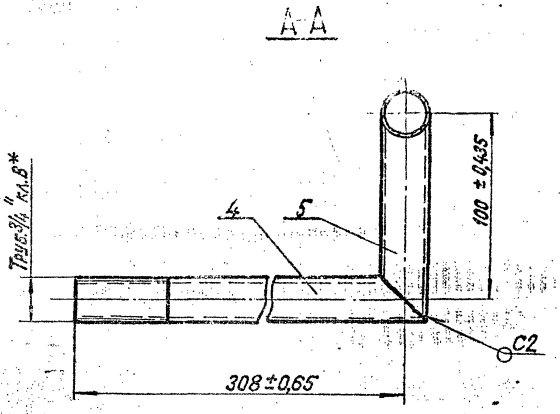


Вид Б
М1:1

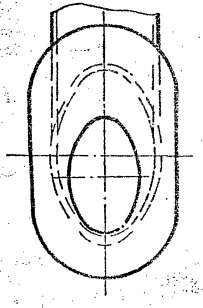

I
М1:1

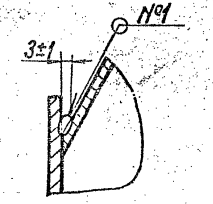


1.* Размер для справок.

2. Сварной шов №1-сварка ручная электродуговая, швы С2 по ГОСТ 5264-80.

20

| Изм. | Лист | № докум. | Подп. | Дата |
|---|---|---|---|---|
| Разраб. | | Меднова | | 23.81 |
| Пров. | | Брукова | | 5.81 |
| Рук.группы | | Фрадкин | | 06.81 |
| Гл.спец. | | Шомирская | | 06.81 |
| Н.контр. | | Мерзлякова | | 04.06.81 |
| Утв. | | Спивак | | 16.81 |

А6Г041.040СБ

Трубопровод
Сборочный чертеж

| Лит. | Масса | Масштаб |
|---|---|---|
| Н | 1,5 | 1:2 |

Лист | Листов 1

ГОССТРОЙ СССР
САНТЕХПРОЕКТ
Г. МОСКВА

Копировала: Краклина  Формат: 12

| Инв.№подл. | Подп.и дата | Взам.инв.№ | Инв.№дубл. | Подп.и дата |
|---|---|---|---|---|
| 1721 | 27.10.82 | | | |

АБГ041045

Выпуск 1-1

Серия 5.904-15

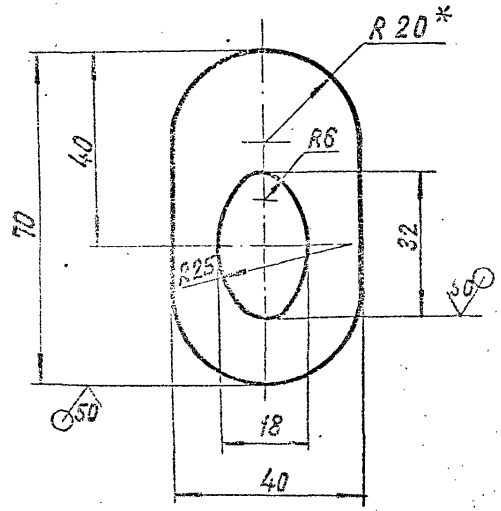


1.* Размер для справок.

2. Неуказанные предельные отклонения размеров: $\pm t_2/2$, $\pm t_2$, $\pm \frac{t_2}{2}$.

| Изм. | Лист | № докум. | Подп. | Дата |
|---|---|---|---|---|
| Разраб. | | Меднова | | 6.81 |
| Пров. | | Брыкова | | 6.81 |
| Гл. инж. | | Фрадкин | | 06.81 |

АБГ041.045

Заглушка

Б3.0 ГОСТ 19903-74

Лист 2 – ВСт3 ГОСТ 16523-70

| Лит. | Масса | Масштаб |
|---|---|---|
| И | 0,053 | 1:1 |

Лист 1 Листов 1

Инв. № подл. | Подп. и дата | Взам. инв. № | Инв. № дубл. | Подп. и дата

Группа 27.10.82

АБГ041046

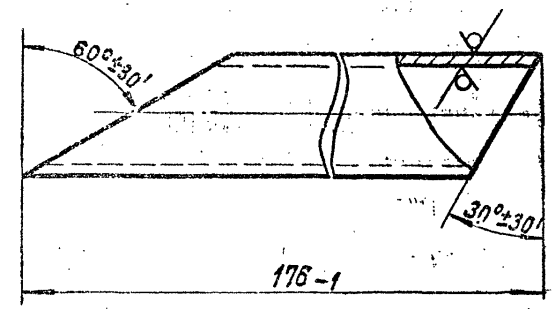


| Изм. | Лист | № докум. | Подп. | Дата |
|---|---|---|---|---|
| Разраб. | | Меднова | | 6.81 |
| Пров. | | Брыкова | | 6.81 |
| Гл. инж. | | Фрадкин | | 06.81 |

АБГ041.046

Труба

Труба 20×2,8 ГОСТ 3262-75

| Лит. | Масса | Масштаб |
|---|---|---|
| И | 0,24 | 1:1 |

Инв. № подл. | Подп. и дата | Взам. инв. № | Инв. № дубл. | Подп. и дата

Группа 27.10.82

А6Г041.047

50 (√)

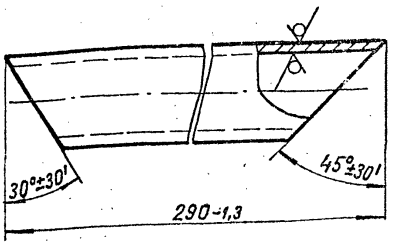


| | | | | | |
|---|---|---|---|---|---|
| Изм. | Лист | № докум. | Подп. | Дата | А6Г041. 047 |
| Разраб. | | Меднова | | 4.03.80 | Труба |
| Пров. | | Брукова | | 5.81 | |
| Рук. групп. | | Фрадкин | | 06.81 | |
| Н. контр. | | Мерзлякова | | 04.06.81 | Труба 20×2,8 ГОСТ 3262-75 |
| Утв. | | Ушомирская | | 06.81 | |

| Лит. | Масса | Масштаб |
|---|---|---|
| И | 0,45 | 1:1 |

Лист | Листов 1

Госстрой СССР Сантехпроект г. Москва

Копировал: Кранлина

Формат 11

Инв. № подл. 1724 | Подп. и дата 27.10.82 | Взам. инв. № | Инв. № дубл. | Подп. и дата

А6Г041.048

50 (√)

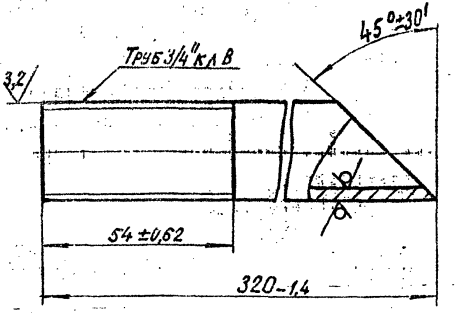


| | | | | | |
|---|---|---|---|---|---|
| Изм. | Лист | № докум. | Подп. | Дата | А6Г041. 048 |
| Разраб. | | Меднова | | 4.03.80 | Труба |
| Пров. | | Брукова | | 5.81 | |
| Рук. групп. | | Фрадкин | | 06.81 | |
| Н. контр. | | Мерзлякова | | 04.06.81 | Труба 20×2,8 ГОСТ 3262-75 |
| Утв. | | Ушомирская | | 06.81 | |

| Лит. | Масса | Масштаб |
|---|---|---|
| И | 0,5 | 1:1 |

Лист | Листов 1

Госстрой СССР Сантехпроект г. Москва

Копировал: Кранлина

Формат: 11

Инв. № подл. 1725 | Подп. и дата 27.10.82 | Взам. инв. № | Инв. № дубл. | Подп. и дата

АБГ041.049

$\sqrt{50}$ ($\sqrt{}$)

Серия 5.904-15 Выпуск 1-1

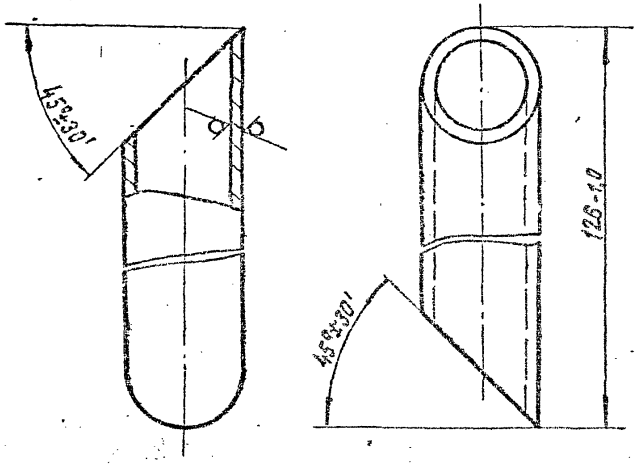


Инв.№ подл. | Подп. и дата | Взам.инв.№ | Инв.№ дубл. | Подп. и дата

| Изм. | Лист | № докум. | Подп. | Дата |
|---|---|---|---|---|
| Разраб. | | Шестакова | | 6.10 |
| Пров. | | Брукова | | 5.11 |
| Т.контр. | | Фрадкин | | 06.11 |

АБГ041.049

Труба

Труба 20×2,8 ГОСТ 3262-75

| Лит. | Масса | Масштаб |
|---|---|---|
| | 0,17 | 1:1 |

Лист | Листов 1

Копировал | Формат А4

АБГ041.052

$\sqrt{50}$ ($\sqrt{}$)

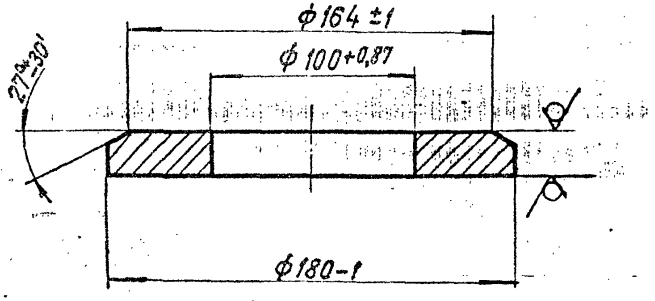


Инв.№ подл. | Подп. и дата | Взам.инв.№ | Инв.№ дубл. | Подп. и дата

| Изм. | Лист | № докум. | Подп. | Дата |
|---|---|---|---|---|
| Разраб. | | Шестакова | | 6.10 |
| Пров. | | Брукова | | 5.11 |
| Т.контр. | | Фрадкин | | 06.11 |

АБГ041.052

Фланец

Лист Б20,0 ГОСТ 12903-74

ВС-3 ГОСТ 6627-75

| Лит. | Масса | Масштаб |
|---|---|---|
| | 2,7 | 1:2 |

Лист | Листов 1

Копировал | Формат А4

А6Г041050СБ

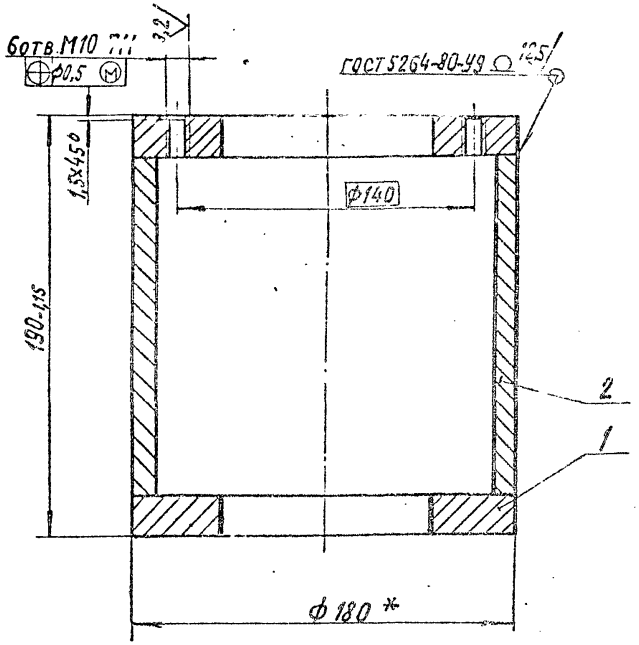


* Наружный диаметр ф 180 расточить по внутреннему реальному диаметру трубы (дет. А6Г041.035) с зазором на сторону 1мм.

| Изм. | Лист | № докум. | Подп. | Дата |
|---|---|---|---|---|
| Разраб. | | Меднова | | 4.03.80 |
| Пров. | | Брукова | | 5.81 |
| Рук.группы | | Фрадкин | | 06.81 |
| Гл.спец. | | Ушомирская | | 6.81 |
| Н.контр. | | Мерзлякова | | 06.81 |
| Утв. | | Спивак | | 06.81 |

А6Г041.050СБ

СТАКАН
Сборочный чертеж

| Лит. | Масса | Масштаб |
|---|---|---|
| И | 12,5 | 1:2 |

Лист | Листов 1

ГОССТРОЙ СССР
САНТЕХПРОЕКТ
г. Москва

Инв. № подл. 1729 | Подп. и дата | Взам. инв. № | Инв. № дубл. | Подп. и дата | 27.10.82

Копировал: Кранлина | Формат: 11

А6Г041026

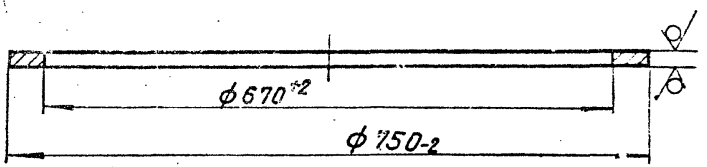


22

| Изм. | Лист | № докум. | Подп. | Дата |
|---|---|---|---|---|
| Разраб. | | Меднова | | 4.03.80 |
| Пров. | | Брукова | | 5.81 |
| Рук.группы | | Фрадкин | | 06.81 |
| Н.контр. | | Мерзлякова | | 06.81 |
| Утв. | | Ушомирская | | 06.81 |

А6Г041.026

ФЛАНЕЦ

| Лит. | Масса | Масштаб |
|---|---|---|
| И | 8,2 | 1:5 |

Лист | Листов 1

Лист Б12,0 ГОСТ 19903-74 / В Ст. 3 ГОСТ 14637-79

ГОССТРОЙ СССР
САНТЕХПРОЕКТ
г. Москва

Инв. № подл. 1729 | Подп. и дата | Взам. инв. № | Инв. № дубл. | Подп. и дата | 27.10.82

Копировал: Кранлина | Формат: 11

АБГ041.034

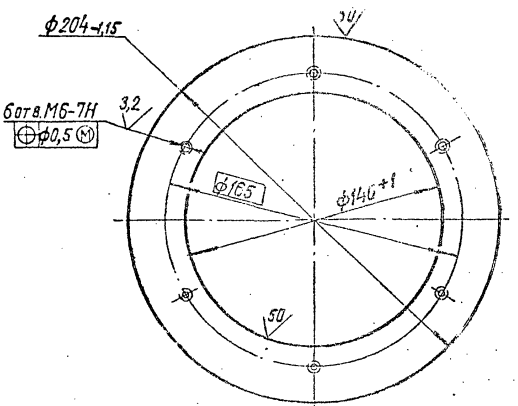


| | | | | | | | | |
|---|---|---|---|---|---|---|---|---|
| Изм. | Лист | № докум. | Подп. | Дата | Фланец | Лит. | Масса | Масштаб |
| Разраб. | Медноса | | | | | И | 0,81 | 1:2 |
| Пров. | Брукова | | | | | Лист | Листов 1 | |
| Н.контр. | Радкин | | | | | Госстрой СССР | | |

Инв.№ подл. | Подп. и дата | Взам. инв.№ | Инв.№ дубл. | Подп. и дата

АБГ041.053

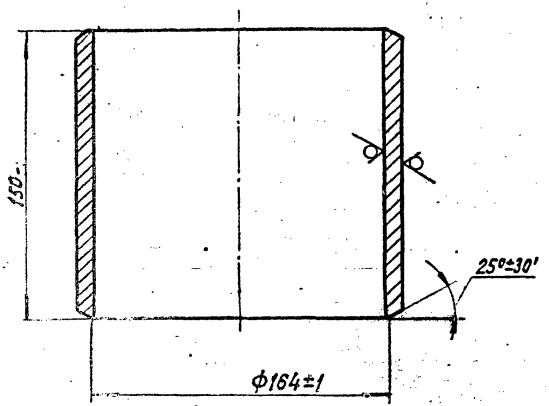


| | | | | | | | | |
|---|---|---|---|---|---|---|---|---|
| Изм. | Лист | № докум. | Подп. | Дата | Труба | Лит. | Масса | Масштаб |
| Разраб. | Медноса | | | | | И | 6,7 | 1:2 |
| Пров. | Брукова | | | | | Лист | Листов 1 | |
| Н.контр. | Радкин | | | | | Госстрой СССР | | |

Труба 180х10 ГОСТ 8732-78

Инв.№ подл. | Подп. и дата | Взам. инв.№ | Инв.№ дубл. | Подп. и дата

| Формат | Зона | Поз. | Обозначение | Наименование | Кол. | Примечание |
|---|---|---|---|---|---|---|
| | | | | Документация | | |
| 22 | | | А6Г041.060 СБ | Сборочный чертеж | | |
| | | | | Сборочные единицы | | |
| 11 | | 1 | А6Г041.070 | Крышка | 1 | |
| 11 | | 2 | А6Г041.080 | Защелка | 1 | |
| 11 | | 3 | А6Г041.090 | Винт прижимной | 1 | |
| | | | | Детали | | |
| 11 | | 4 | А6Г04.061 | Ось | 1 | |
| 11 | | 5 | А6Г041.062 | Прокладка | 1 | |
| 11 | | 6 | А6Г041.063 | Косынка | 2 | |
| 11 | | 7 | А6Г041.064 | Дуга | 2 | |
| | | | | Стандартные изделия | | |
| | | 8 | | Шайба 20. 01.016 ГОСТ 11371-78 | 1 | |
| | | 9 | | Шплинт 4х36-001 ГОСТ 397-79 | 1 | |

Подп. и дата | Инв. № дубл. | Взам. инв. № | Подп. и дата | Инв. № подл.

Гриф 27.10.82

| Изм. | Лист | № докум. | Подп. | Дата |
|---|---|---|---|---|
| Разраб. | Меднова | | | 14.10 |
| Пров. | Брукова | | | 5.11 |
| Рук. группы | Фрадкин | | | 6.11 |
| Н. контр. | Мерзлякова | | | 7.11 |
| Утв. | Спивак | | | 20.11 |

А6Г041.060

Люк смотровой

| Лит. | Лист | Листов |
|---|---|---|
| | | 1 |

Госстрой СССР Сантехпроект г. Москва

Копировал: Кранлина Формат: 11



| Формат | Зона | Поз. | Обозначение | Наименование | Кол. | Примечание |
|---|---|---|---|---|---|---|
| | | | | Документация | | |
| 12 | | | А6Г041.070 СБ | Сборочный чертеж | | |
| | | | | Детали | | |
| 11 | | 1 | А6Г041.071 | Рамка | 1 | |
| 11 | | 2 | А6Г041.072 | Ручка | 1 | |
| 11 | | 3 | А6Г041.073 | Бобышка | 1 | |
| 11 | | 4 | А6Г041.074 | Петля | 2 | |
| 12 | | 5 | А6Г041.075 | Лист | 1 | |
| | | 6 | -01 | Лист | 1 | |

Подп. и дата | Инв. № дубл. | Взам. инв. № | Подп. и дата | Инв. № подл.

Гриф 27.10.82

23

| Изм. | Лист | № докум. | Подп. | Дата |
|---|---|---|---|---|
| Разраб. | Меднова | | | 14.10 |
| Пров. | Брукова | | | 5.11 |
| Рук. группы | Фрадкин | | | 6.11 |
| Н. контр. | Мерзлякова | | | 7.11 |
| Утв. | Спивак | | | 20.11 |

А6Г041.070

Крышка

| Лит. | Лист | Листов |
|---|---|---|
| | | 1 |

Госстрой СССР Сантехпроект г. Москва

Копировал: Кранлина Формат: 11

Выпуск 1-1

Серия 5.904-15

| Формат | Зона | Поз. | Обозначение | Наименование | Кол. | Примечание |
|---|---|---|---|---|---|---|
| | | | | Документация | | |
| 11 | | | А6Г041.080СБ | Сборочный чертеж | | |
| | | | | Детали | | |
| 11 | | 1 | А6Г041.081 | Полоса | 1 | |
| 54 | | 2 | А6Г041.082 | Бобышка | | |
| | | | | Лист $\frac{Б\ 8,0\ ГОСТ\ 19903-74}{В\ Ст.3\ ГОСТ\ 14637-79}$ | | |
| | | | | Ф50-0,62 | 1 | 0,2кг |

Подп. и дата | Инв. № дубл. | Взам. инв. № | Подп. и дата 27.10.82 | Инв. № подл. 734

| Изм. | Лист | № докум. | Подп. | Дата |
|---|---|---|---|---|
| Разраб. | Медкова | | | 5.81 |
| Пров. | Брикова | | | 5.81 |
| Ин. | | | | 06.81 |

А6Г041.080

Защелка

| Лит. | Лист | Листов |
|---|---|---|
| Н | | 1 |

Госстрой СССР



| Формат | Зона | Поз. | Обозначение | Наименование | Кол. | Примечание |
|---|---|---|---|---|---|---|
| | | | | Документация | | |
| 11 | | | А6Г041.090СБ | Сборочный чертеж | | |
| | | | | Детали | | |
| 54 | | 1 | А6Г041.091 | Ось | | |
| | | | | Круг $\frac{В\ 12\ ГОСТ\ 2590-71}{В\ Ст.3-I\ ГОСТ\ 535-79}$ | | |
| | | | | $\ell = 120-0.87$ | 1 | 0,1кг |
| 11 | | 2 | А6Г041.092 | Винт | 1 | |

Подп. и дата | Инв. № дубл. | Взам. инв. № | Подп. и дата 27.10.82 | Инв. № подл. 735

| Изм. | Лист | № докум. | Подп. | Дата |
|---|---|---|---|---|
| Разраб. | Медкова | | | 5.80 |
| Пров. | Брикова | | | 5.81 |
| Ин. | | | | 06.81 |

А6Г041.090

Винт прижимной

| Лит. | Лист | Листов |
|---|---|---|
| Н | | 1 |

Госстрой СССР

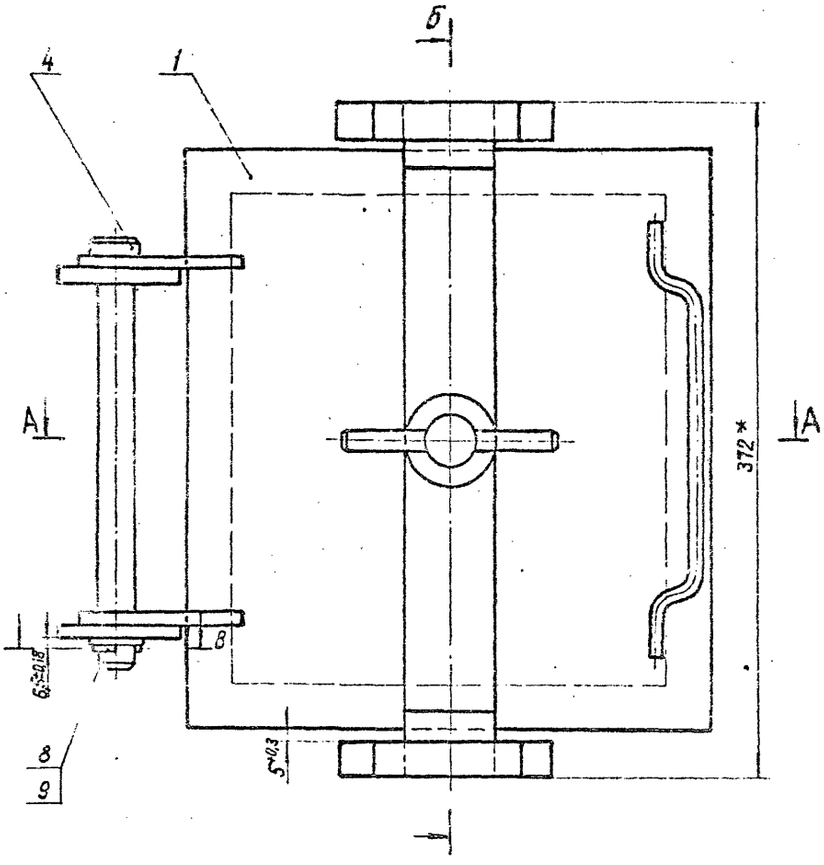


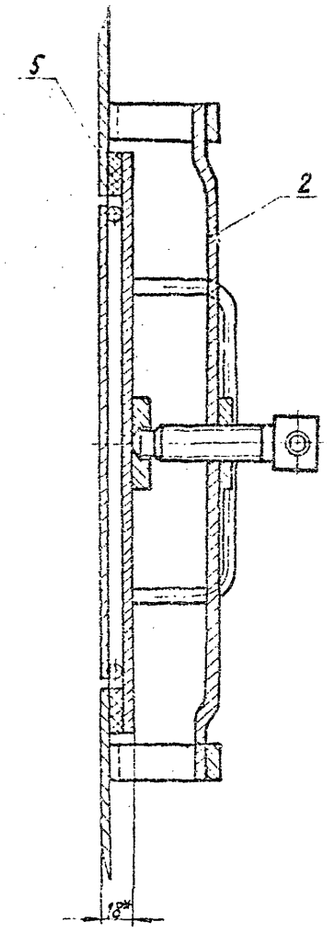


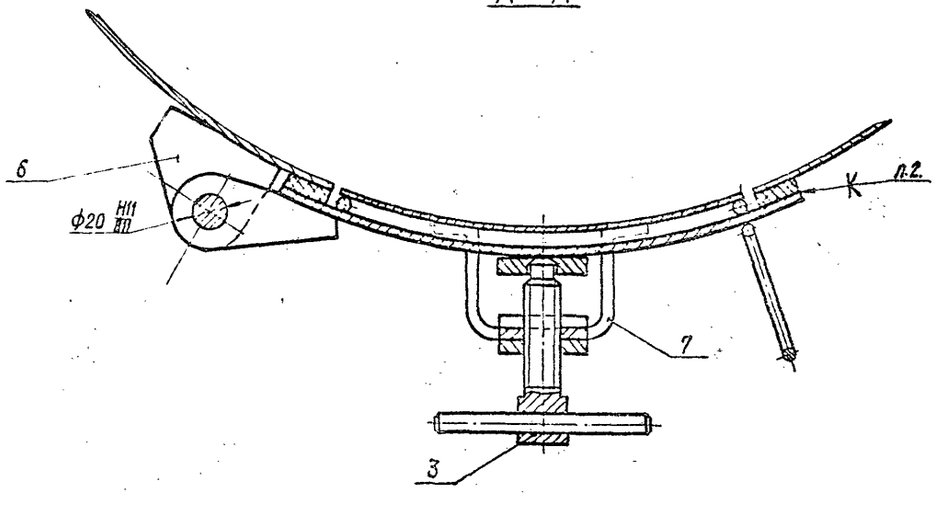


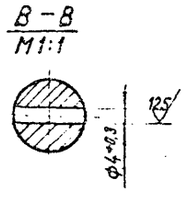


1.*Размеры для справок.

2. Клей 88Н ТУ38-1051061-76 или БФ2ГОСТ12172-74

| | | | | | | | | |
|---|---|---|---|---|---|---|---|---|
| | | | | | А6Г041.060СБ | | | |
| Изм. | Лист | № докум. | Подп. | Дата | Люк смотровой Сборочный чертеж | Лит. | Масса | Масштаб |
| Разраб. | | Медкова | | | | К | 12,5 | 1:2 |
| Пров. | | Брылова | | | | Лист | Листов 1 | |
| Т.контр. | | Гридкин | | | | | | |
| Н.контр. | | | | | | | | |

Серия 5.904-15 Выпуск 1-1

| Подп. и дата | Взам. инв. № | Инв. № дубл. | Подп. и дата |
|---|---|---|---|
| 27.10.82 | | | |

Инв. № подл. 736

## А6Г041.061

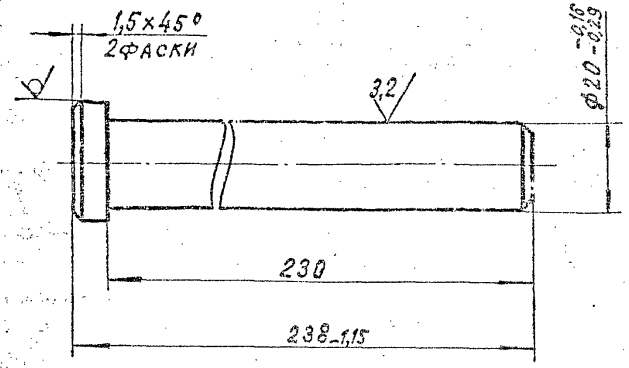


Неуказанные предельные отклонения размеров $\pm\frac{t_2}{2}$.

| Изм. | Лист | № докум. | Подп. | Дата |
|---|---|---|---|---|
| Разраб. | | Меднова | | 4.03.80 |
| Пров. | | Брукова | | 5.81 |
| Рук.групп. | | Фрадкин | | 05.81 |
| Н.контр. | | Мерзлякова | | 01.06.80 |
| Утв. | | Шомирск | | 06.81 |

Ось

| Лит. | Масса | Масштаб |
|---|---|---|
| И | 0,61 | 1:1 |

Лист | Листов 1

Круг В 28 ГОСТ 2590-71
ВСт.3-II ГОСТ 535-79

ГОССТРОЙ СССР
САНТЕХПРОЕКТ
г. Москва

Инв. № подл. 1737 | Подп. и дата | Взам. инв. № | Инв. № дубл. | Подп. и дата

Копировал | Формат 11

## А6Г041.062

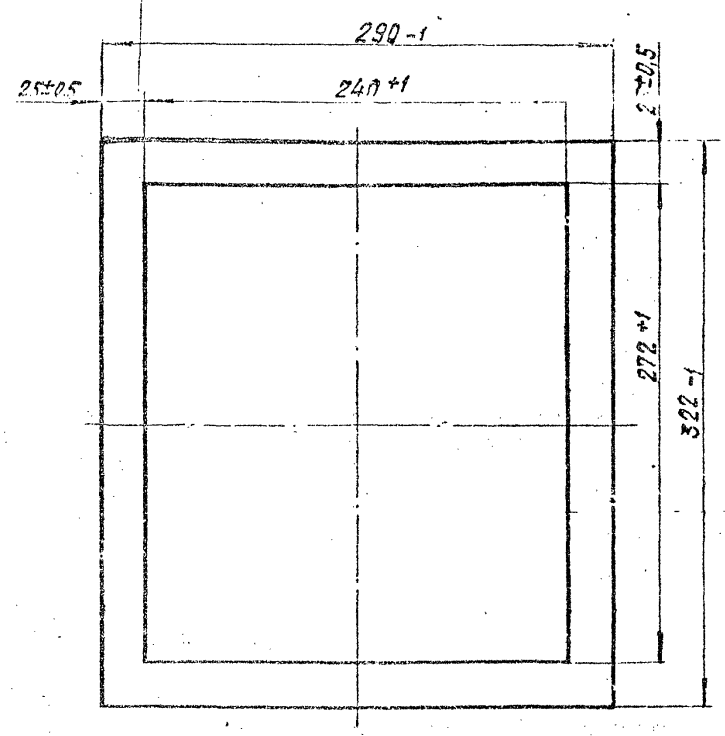


Допускается изготовление из отдельных частей.

| Изм. | Лист | № докум. | Подп. | Дата |
|---|---|---|---|---|
| Разраб. | | Меднова | | 4.03.80 |
| Пров. | | Брукова | | 5.81 |
| Рук.групп. | | Фрадкин | | 05.81 |
| Н.контр. | | Мерзлякова | | 01.06.80 |
| Утв. | | Шомирск | | 06.81 |

Прокладка

| Лит. | Масса | Масштаб |
|---|---|---|
| И | 0,4 | 1:2,5 |

Лист | Листов 1

Пластина I, лист, ТМКЩ-М-8
ГОСТ 7338-77

ГОССТРОЙ СССР
САНТЕХПРОЕКТ
г. Москва

Инв. № подл. 1730 | Подп. и дата | Взам. инв. № | Инв. № дубл. | Подп. и дата

Копировал: Кранлина | Формат: 11

А6Г041.063

Выпуск 1-1

Серия 5.904-15

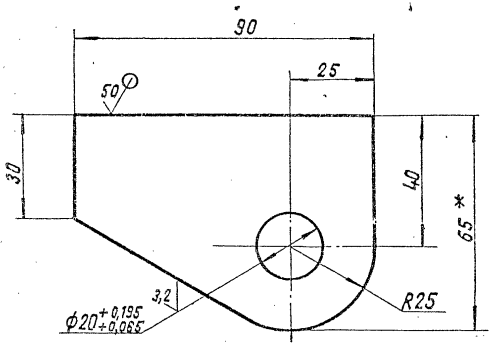


1.*Размер для справок.

2.Неуказанные предельные отклонения размеров: $-t_2; \pm\frac{t_2}{2}$

| Изм. | Лист | № докум. | Подп. | Дата |
|---|---|---|---|---|
| Разраб. | | Меднова | | 4.03.82 |
| Пров. | | Брукова | | 5.11 |
| Ук. | | Фрадкин | | 16.81 |

Косынка

Лит. И | Масса 0,3 | Масштаб 1:1

Лист Б80ГОСТ 19903-74 | Госстрой СССР

Подп. и дата | Взам. инв. № | Инв. № дубл. | Подп. и дата

Подп. и дата 27.10.82

А6Г041.064

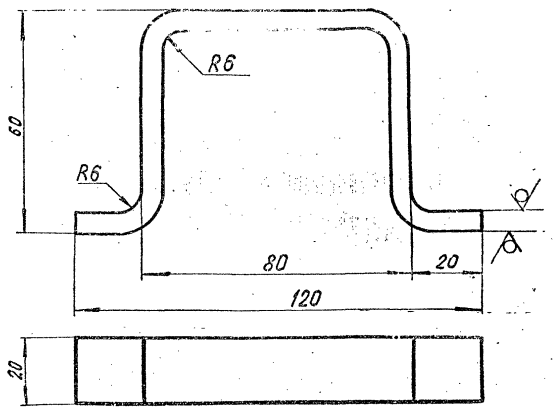


Неуказанные предельные отклонения размеров: $-t_2; \pm\frac{t_2}{2}$

| Изм. | Лист | № докум. | Подп. | Дата |
|---|---|---|---|---|
| Разраб. | | Меднова | | 4.03.82 |
| Пров. | | Брукова | | 5.11 |
| Ук. | | Фрадкин | | 16.81 |

Дуга

Лит. И | Масса 0,3 | Масштаб 1:1

Лист Б80ГОСТ 19903-74 | Госстрой СССР

Подп. и дата | Взам. инв. № | Инв. № дубл. | Подп. и дата

Подп. и дата 27.10.82

А6Г041.070СБ

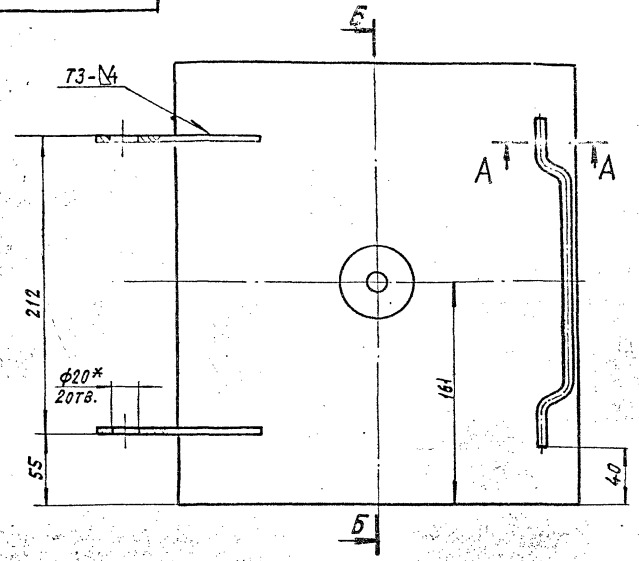


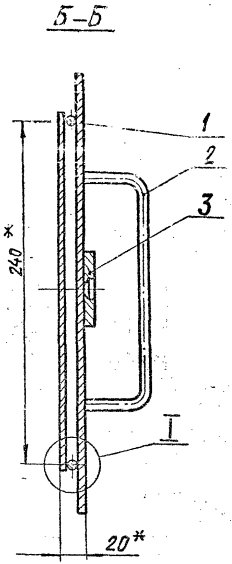


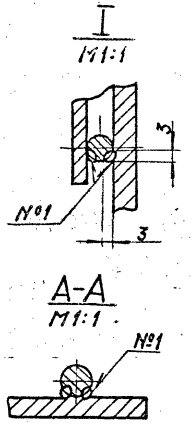


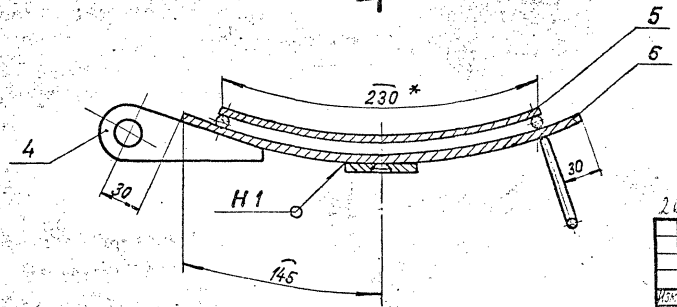


1.* Размеры для справок.
2. Неуказанные предельные отклонения размеров: $-t_2; \pm\frac{t_2}{2}$.
3. Шов №1 – сварка ручная электродуговая, швы Н1, Т3 по ГОСТ.5264-80.

26

| Изм. | Лист | № докум. | Подп. | Дата |
|---|---|---|---|---|
| Разраб. | | Меднова | | 4.03.80 |
| Пров. | | Брукова | | 5.81 |
| Рук. группы | | Фрадкин | | 06.81 |
| Гл. спец. | | Ушомирская | | 06.81 |
| Н. контр. | | Мерзлякова | | 08.06.81 |
| Утв. | | Спивак | | 06.81 |

А6Г041.070СБ

Крышка
Сборочный чертеж

| Лит. | Масса | Масштаб |
|---|---|---|
| И | 8 | 1:2,5 |

Лист | Листов 1

ГОССТРОЙ СССР
САНТЕХПРОЕКТ
г. Москва

Копировал: Кранлина

Формат: 12

| Инв. № подл. | Подп. и дата | Взам. инв. № | Инв. № дубл. | Подп. и дата |
|---|---|---|---|---|
| 1741 | Гриф 27.10.82 | | | |

А6Г041.075

50/ (V)

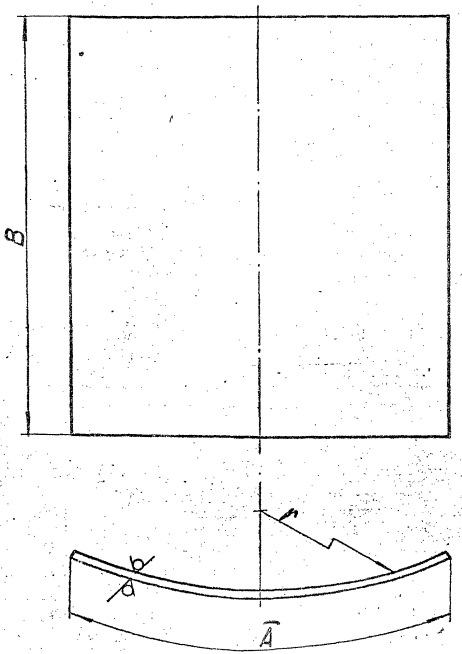


| Обозначение | Размеры, мм | | | Материал | Масса, кг |
|---|---|---|---|---|---|
| | A | B | r | | |
| А6Г041.075 | 230 | 262 | 331 | Лист Б4,0ГОСТ19903-74 / В Ст.3ГОСТ14637-79 | 1,9 |
| -01 | 290 | 322 | 345 | Лист Б6,0ГОСТ19903-74 / В Ст.3ГОСТ14637-79 | 4,4 |

Неуказанные предельные отклонения размеров $-t_2; \pm \frac{t_2}{2}$

26а

| Изм. | Лист | № докум. | Подп. | Дата |
|---|---|---|---|---|
| Разраб. | | Меднова | | 4.05.80 |
| Пров. | | Брукова | | 06.81 |
| Рук.группы | | Фрадкин | | 06.81 |
| Н.контр. | | Мерзлякова | | 04.05.81 |
| Утв. | | Ушомирская | | 06.81 |

А6Г041.075

Лист

См. табл.

| Лит. | Масса | Масштаб |
|---|---|---|
| И | См. табл. | — |

Лист | Листов 1

ГОССТРОЙ СССР
САНТЕХПРОЕКТ
г. Москва

Копировал: Кранлина  Формат: 1/2

Серия 5.904-15  Выпуск 1-1

| Инв. № подл. | Подп. и дата | Взам. инв. № | Инв. № дубл. | Подп. и дата |
|---|---|---|---|---|
| 1742 | Гриф 27.10.82 | | | |

А6Г041.072

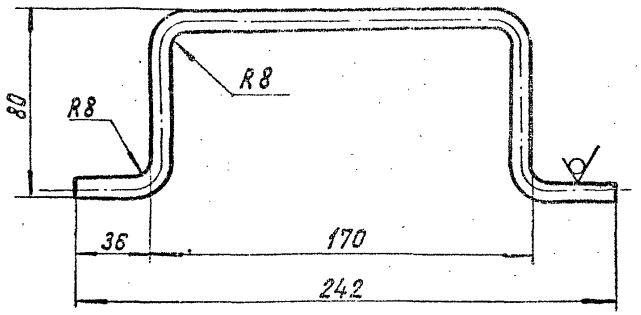


Неуказанные предельные отклонения размеров: $-t_2; \pm\frac{t_2}{2}$

| | | | | | | | |
|---|---|---|---|---|---|---|---|
| Изм. | Лист | № докум. | Подп. | Дата | А6Г041.072 | | |
| Разраб. | | Меднова | | 4.08.80 | Ручка | Лит. И | Масса 0,15 | Масштаб 1:2 |
| Пров. | | Брукова | | 5.81 | | Лист | Листов 1 |
| Рук. группы | | Фрадкин | | 16.81 | | | |
| Н. контр. | | Мерзляков | | | Круг В 8ГОСТ 2590-71 / В Ст.3-I ГОСТ 535-79 | Госстрой СССР Сантехпроект г. Москва | |
| Утв. | | Шумирская | | | | | |

Инв. № подл. 1743 | Подп. и дата 27.10.82 | Взам. инв. № | Инв. № дубл. | Подп. и дата

Копировал: Кранлина Формат: 11

А6Г041.073

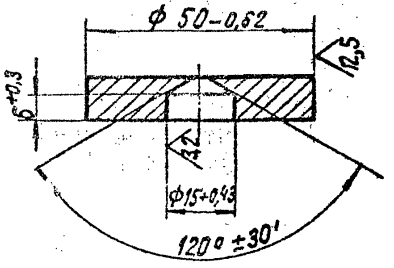


| | | | | | | | |
|---|---|---|---|---|---|---|---|
| Изм. | Лист | № докум. | Подп. | Дата | А6Г041.073 | | |
| Разраб. | | Меднова | | 4.08.80 | Бобышка | Лит. И | Масса 0,14 | Масштаб 1:1 |
| Пров. | | Брукова | | 5.81 | | Лист | Листов 1 |
| Рук. группы | | Фрадкин | | 16.81 | | | |
| Н. контр. | | Мерзляков | | | Лист Б10,0 ГОСТ 19903-74 / В Ст. 3 ГОСТ 14637-79 | Госстрой СССР Сантехпроект г. Москва | |
| Утв. | | Шумирская | | | | | |

Инв. № подл. 1744 | Подп. и дата 27.10.82 | Взам. инв. № | Инв. № дубл. | Подп. и дата

Копировал: Кранлина Формат: 11

Серия 5.904-15 Выпуск 1-1

## А6Г041074

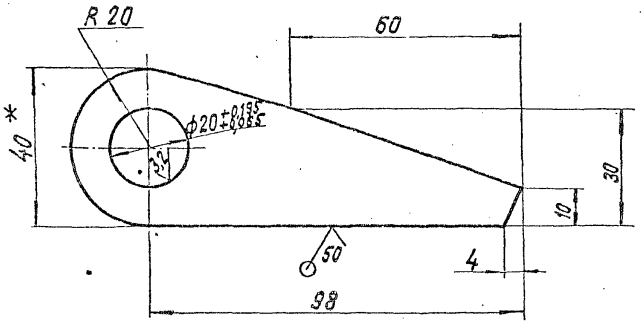


1.*Размер для справок.

2. Неуказанные предельные отклонения размеров: $-t_2; \frac{+t_2}{2}$

| Изм. | Лист | № докум. | Подп. | Дата |
|---|---|---|---|---|
| Разраб. | | Меднова | | 4.03.81 |
| Пров. | | Брукова | | 5.81 |
| Гл.кон. | | Фрадкин | | 06.81 |
| Н.контр. | | Мерзлякова | | |

А6Г041.074

Петля

| Лит. | Масса | Масштаб |
|---|---|---|
| И | 0,2 | 1:1 |

Лист | Листов 1

Лист Б 8,0 ГОСТ 19903-74 / В Ст. 3 ГОСТ 14637-79

Госстрой СССР Сантехпроект г. Москва

Взам. инв. № | Инв. № дубл. | Подп. и дата

Подп. и дата | Инв. № подл. | Подп. и дата

Приказ 27.10.82

1746

## А6Г041071

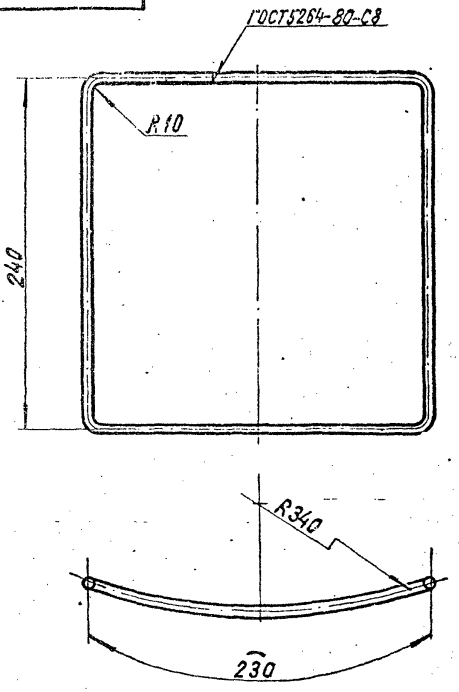


Неуказанные предельные отклонения размеров $\pm \frac{t_2}{2}$

| Изм. | Лист | № докум. | Подп. | Дата |
|---|---|---|---|---|
| Разраб. | | Меднова | | 4.03.81 |
| Пров. | | Брукова | | 5.81 |
| Гл.кон. | | Фрадкин | | 06.81 |
| Н.контр. | | Мерзлякова | | |

А6Г041.071

Рамка

| Лит. | Масса | Масштаб |
|---|---|---|
| И | 0,72 | 1:2,5 |

Лист | Листов 1

Круг Б 10 ГОСТ 2590-71 / В Ст. 3-I ГОСТ 535-79

Госстрой СССР Сантехпроект г. Москва

Взам. инв. № | Инв. № дубл. | Подп. и дата

Подп. и дата | Инв. № подл. | Подп. и дата

Приказ 27.10.82

1746

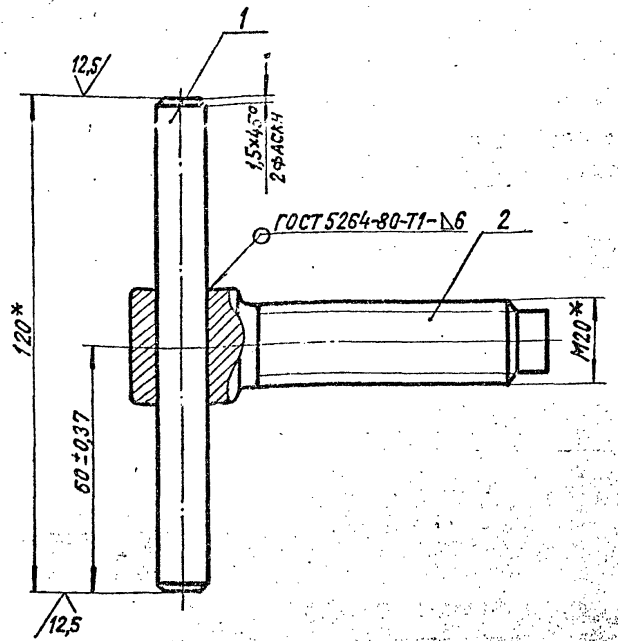


*Размеры для справок.

| Изм. | Лист | № докум. | Подп. | Дата |
|---|---|---|---|---|
| Разраб. | | Меднова | | 14.3.81 |
| Пров. | | Брукова | | 5.81 |
| Рук. группы | | Фрадкин | | 06.81 |
| Гл. спец. | | Ушомирская | | 06.81 |
| Н. контр. | | Мерзлякова | | 04.06.81 |
| Утв. | | Спивак | | 16.81 |

Инв. № подл. 1747 | Подп. и дата | Взам. инв. № | Инв. № дубл. | Подп. и дата

Копировала: Кранлина

Формат: 11

**А6Г041.090СБ**

Винт прижимной
Сборочный чертеж

| Лит. | Масса | Масштаб |
|---|---|---|
| И | 0,4 | 1:1 |

Лист | Листов 1

Госстрой СССР
Сантехпроект
г. Москва

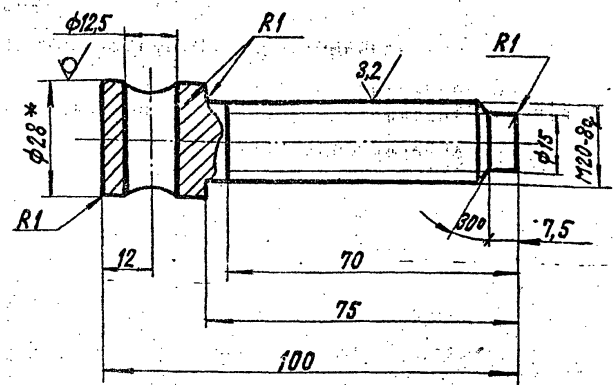


1.*Размер для справок.

2. Неуказанные предельные отклонения размеров: $+t_2, -t_2; \pm\frac{t_2}{2}$

| Изм. | Лист | № докум. | Подп. | Дата |
|---|---|---|---|---|
| Разраб. | | Меднова | | 14.3.81 |
| Пров. | | Брукова | | 5.81 |
| Рук. группы | | Фрадкин | | 06.81 |
| Н. контр. | | Мерзлякова | | 04.06.81 |
| Утв. | | Ушомирская | | 06.81 |

Инв. № подл. 1748 | Подп. и дата | Взам. инв. № | Инв. № дубл. | Подп. и дата

Копировала: Кранлина

Формат: 11

**А6Г041.092**

Винт

| Лит. | Масса | Масштаб |
|---|---|---|
| И | 0,3 | 1:1 |

Лист | Листов 1

Круг В 28 ГОСТ 2590-71
В Ст.3-II ГОСТ 535-79

Госстрой СССР
Сантехпроект
г. Москва

Серия 5.904-15 Выпуск 1-1

А6Г041.080СБ

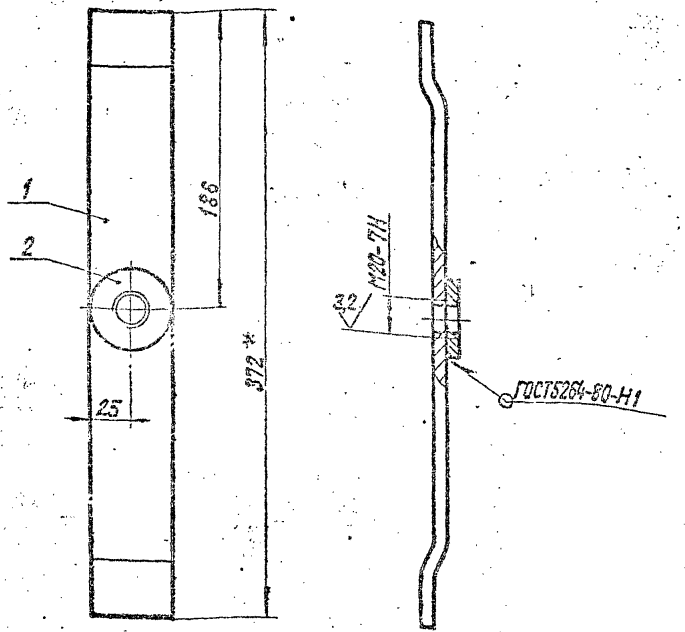


1.*Размер для справок.

2. Неуказанные предельные отклонения размеров: $\pm\frac{t_2}{2}$

| Изм. | Лист | № докум. | Подп. | Дата |
|---|---|---|---|---|
| Разраб. | | Меднова | | 14.3.81 |
| Пров. | | Брукова | | 5.81 |
| Рук.группы | | Фрадкин | | 06.81 |
| Н.контр. | | Мерзлякова | | 06.81 |
| Утв. | | Ушомирская | | 06.81 |

Инв. № подл. 1740 | Подп. и дата | Взам. инв. № | Инв. № дубл. | Подп. и дата

А6Г041.080СБ

Защелка

Сборочный чертеж

| Лит. | Масса | Масштаб |
|---|---|---|
| И | 1,4 | 1:2,5 |

Лист | Листов 1

Госстрой СССР
Сантехпроект
г. Москва

Копировала: Кранлина Формат: 11

А6Г041.081

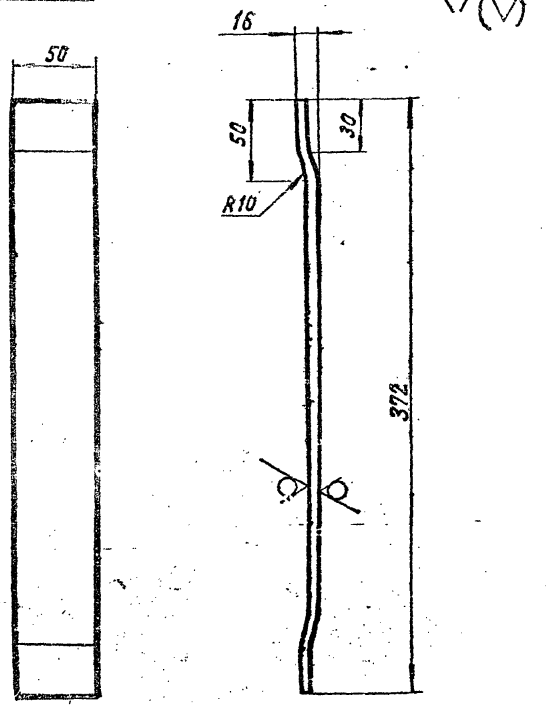


Неуказанные предельные отклонения размеров: $-t_2$; $\pm\frac{t_2}{2}$.

| Изм. | Лист | № докум. | Подп. | Дата |
|---|---|---|---|---|
| Разраб. | | Меднова | | 14.3.81 |
| Пров. | | Брукова | | 5.81 |
| Рук.группы | | Фрадкин | | 06.81 |
| Н.контр. | | Мерзлякова | | 06.81 |
| Утв. | | Ушомирская | | 06.81 |

Инв. № подл. 1750 | Подп. и дата | Взам. инв. № | Инв. № дубл. | Подп. и дата

А6Г041.081

Полоса

| Лит. | Масса | Масштаб |
|---|---|---|
| И | 1,2 | 1:2,5 |

Лист | Листов 1

Лист Б8,0 ГОСТ 19903-74
ВСт.3 ГОСТ 14637-79

Госстрой СССР
Сантехпроект
г. Москва

Копировала: Кранлина Формат: 11

| Поз. | Кол. | Изм. | Обозначение | Наименование | Кол. | Чание |
|---|---|---|---|---|---|---|
| | | | | Документация | | |
| 22 | | | АБГ041.100СБ | Сборочный чертеж | | |
| | | | | Детали | | |
| 12 | | 1 | АБГ041.101 | Ребро | 1 | |
| | | 2 | -01 | Ребро | 1 | |
| | | 3 | -02 | Ребро | 1 | |
| | | 4 | -03 | Ребро | 1 | |
| | | 5 | -04 | Ребро | 1 | |
| | | 6 | -05 | Ребро | 1 | |
| 11 | | 7 | АБГ041.102 | Ушко | 2 | |
| | | 8 | -01 | Ушко | 2 | |
| | | 9 | -02 | Ушко | 2 | |
| 11 | | 10 | АБГ041.103 | Ось | 1 | |
| 11 | | 11 | АБГ041.104 | Втулка | 3 | |
| | | | | Стандартные изделия | | |
| | | 12 | | Шайба 24.01.016 ГОСТ 11371-78 | 1 | |
| | | 13 | | Шплинт 5х40-001 ГОСТ 397-79 | 1 | |

Подп. и дата | Инв. № дубл. | Взам. инв. № | Подп. и дата | Инв. № подл.

| Изм. | Лист | № докум. | Подп. | Дата |
|---|---|---|---|---|
| Разраб. | | Медкова | | 16.81 |
| Пров. | | Брукова | | 6.81 |
| Инж. | | Фрадкин | | 16.81 |
| Н. контр. | | Черзякова | | 16.81 |
| Утв. | | Опивак | | 16.81 |

АБГ041.100

Шарнир

| Лит. | Лист | Листов |
|---|---|---|
| | | 1 |

Госстрой СССР
Сантехпроект
г. Москва

Копировал: Кранлина  Формат: 11



| Поз. | Кол. | Изм. | Обозначение | Наименование | Кол. | Чание |
|---|---|---|---|---|---|---|
| | | | | Документация | | |
| 11 | | | АБГ041.110СБ | Сборочный чертеж | | |
| | | | | Детали | | |
| 11 | | 1 | АБГ041.111 | Плита | 1 | |
| 11 | | 2 | АБГ041.112 | Уголок | 2 | |
| 11 | | 3 | АБГ041.113 | Косынка | 2 | |

Подп. и дата | Инв. № дубл. | Взам. инв. № | Подп. и дата | Инв. № подл.

2.9

| Изм. | Лист | № докум. | Подп. | Дата |
|---|---|---|---|---|
| Разраб. | | Брукова | | 6.81 |
| Пров. | | Фрадкин | | 16.81 |
| Инж. | | Фрадкин | | 16.81 |
| Н. контр. | | Черзякова | | 16.81 |
| Утв. | | Опивак | | 16.81 |

АБГ041.110

Плита

| Лит. | Лист | Листов |
|---|---|---|
| | | 1 |

Госстрой СССР
Сантехпроект
г. Москва

Копировал: Кранлина  Формат: 11

Выпуск 1-1

Серия 5.904-15

| Формат | Зона | Поз. | Обозначение | Наименование | Кол. | Примечание |
|---|---|---|---|---|---|---|
| | | | | Документация | | |
| 22 | | | А6Г041.120 СБ | Сборочный чертеж | | |
| | | | | Детали | | |
| 11 | | 1 | А6Г041.121 | Кольцо верхнее | 1 | |
| 11 | | 2 | А6Г041.122 | Конус | 1 | |
| 12 | | 3 | А6Г041.123 | Кольцо нижнее | 1 | |
| 11 | | 4 | А6Г041.124 | Лопатка | 6 | |
| 11 | | 5 | А6Г041.125 | Ступица | 1 | |

Инв. № подл. 1753 | Подп. и дата Гридр 27.10.82 | Взам. инв. № | Инв. № дубл. | Подп. и дата

| Изм. | Лист | № докум. | Подп. | Дата |
|---|---|---|---|---|
| Разраб. | Медноса | | | 05.81 |
| Пров. | Брукова | | | 5.81 |
| Рук. группы | Фрадкин | | | 06.81 |
| Н. контр. | Мерзляков | | | 04.06.81 |
| Утв. | Спивак | | | 16.81 |

А6Г041.120

Ротор

| Лит. | Лист | Листов |
|---|---|---|
| Н | | 1 |

Госстрой СССР
Сантехпроект
г. Москва

Копировал: Кранлина Формат: 11

А6Г041.140

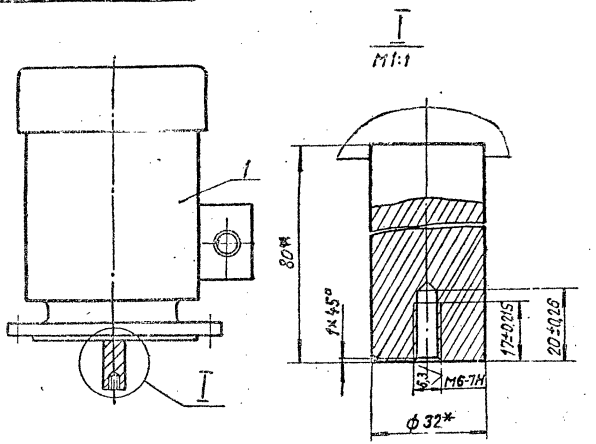


*Размеры для справок

| Формат | Зона | Поз. | Обозначение | Наименование | Кол. | Примечание |
|---|---|---|---|---|---|---|
| | | | | Стандартные изделия | | |
| | | 1 | | Электродвигатель 4А112М4У3 исп. М302 N=5,5 кВт ГОСТ 19523-74 | 1 | |

Инв. № подл. 1754 | Подп. и дата Гридр 27.10.82 | Взам. инв. № | Инв. № дубл. | Подп. и дата

| Изм. | Лист | № докум. | Подп. | Дата |
|---|---|---|---|---|
| Разраб. | Спиридонов | | | 05.81 |
| Пров. | Брукова | | | 5.81 |
| Рук. группы | Фрадкин | | | 06.81 |
| Гл. спец. | Чюмирсков | | | 06.81 |
| Н. контр. | Мерзляков | | | 04.06.81 |
| Утв. | Спивак | | | 16.81 |

А6Г041.140

Электродвигатель

| Лит. | Масса | Масштаб |
|---|---|---|
| К | 58,0 | 1:5 |

Лист | Листов 1

Госстрой СССР
Сантехпроект
г. Москва

Копировал: Кранлина Формат: 11

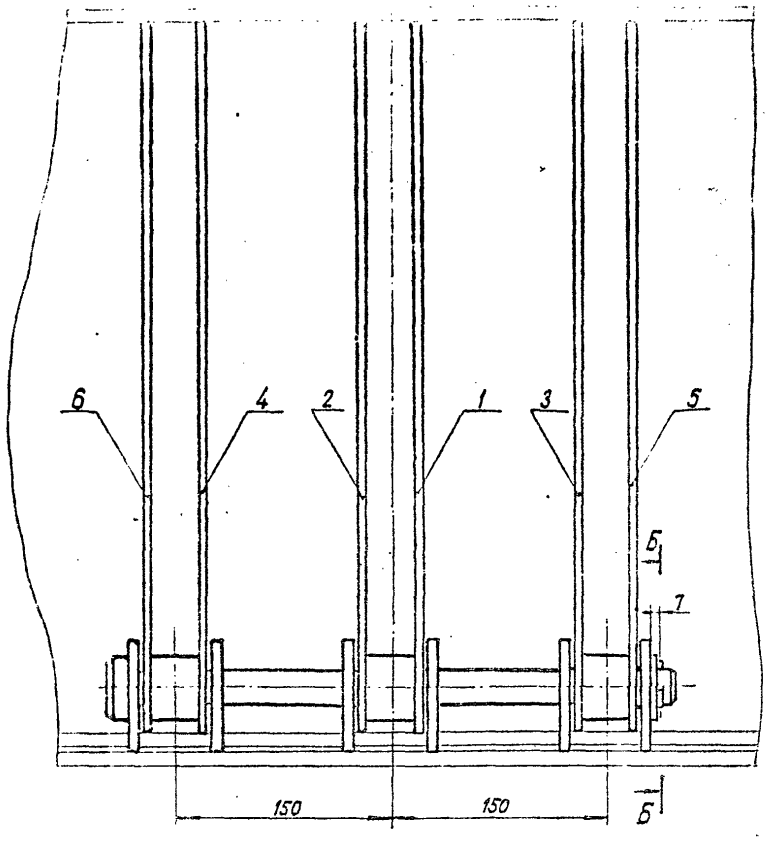


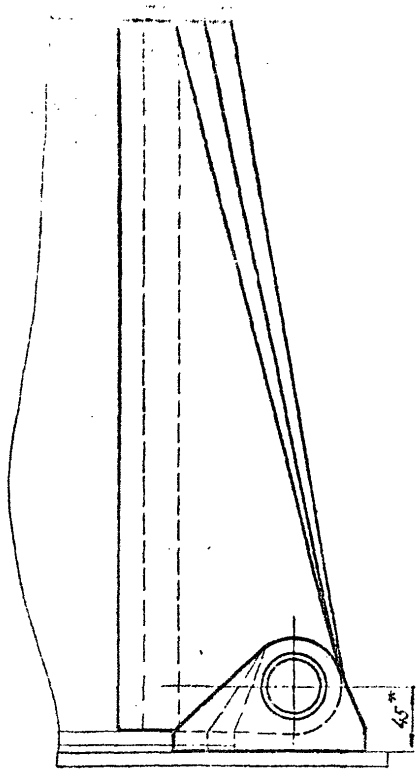


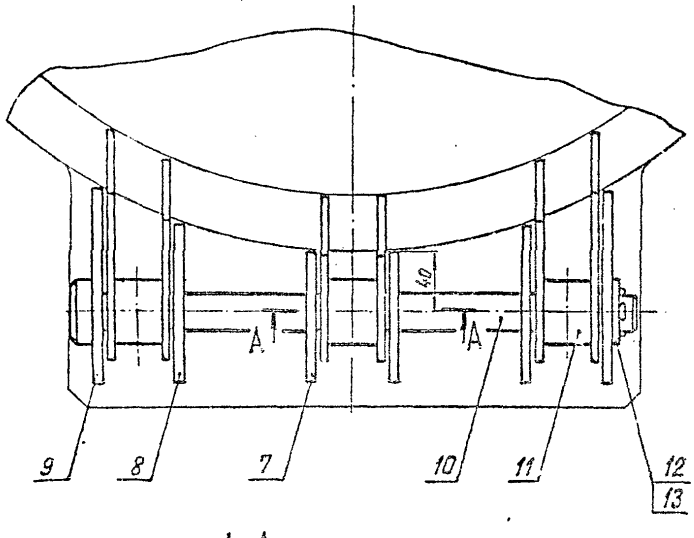


А А
М1:1

Б - Б
М2:1

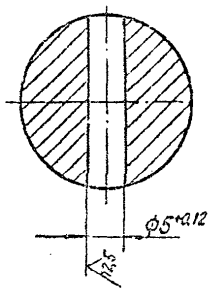


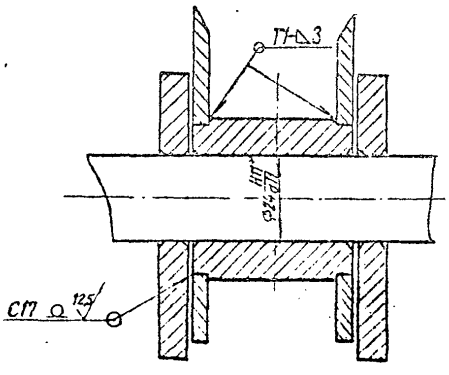


1.*Размеры для справок.

2.Неуказанные предельные отклонения размеров: $\pm t_2, -t_2, \pm\frac{t_2}{2}$.

3.Сварные швы по ГОСТ 5264-80.



| | | | | | | | |
|---|---|---|---|---|---|---|---|
| | | | | | А6Г041.100СБ | | |
| Изм. | Лист | № докум. | Подп. | Дата | Шарнир<br>Сборочный чертеж | Лит. | Масса | Масштаб |
| Разраб. | | Меднова | | | | | 14 | 1:2,5 |
| Пров. | | Брукова | | | | Лист | Листов 1 |
| Рук. | | Фрадкин | | | | ГОССТРОЙ СССР<br>САНТЕХПРОЕКТ<br>Г. МОСКВА | |
| Н. контр. | | Мерзляков | | | | | |
| Утв. | | Сливак | | | | | |

Копировала: Крамлина  Формат: 22

Инв. № подл. 1755 | Подп. и дата 27.10.82 | Взам. инв. № | Инв. № дубл. | Подп. и дата

Серия 5.904-15  Выпуск 1-1

А6Г041.100СБ

Рис.1

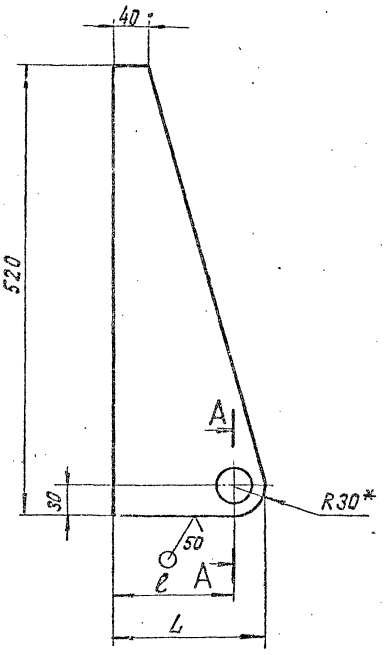


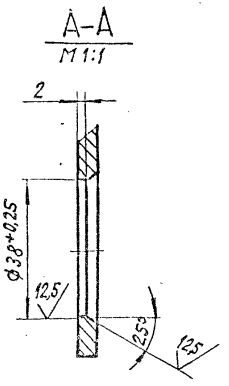


Остальное см. рис.1

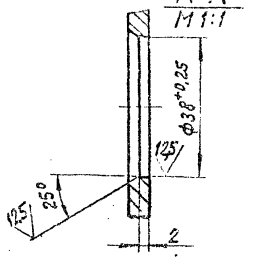


| Обозначение | Рис. | Размеры, мм | | Масса, кг |
|---|---|---|---|---|
| | | L | ℓ | |
| А6Г041.101 | 1 | 110 | 80 | 1,22 |
| -01 | 2 | | | |
| -02 | | 135 | 105 | 1,43 |
| -03 | 1 | | | |
| -04 | | 155 | 125 | 1,6 |
| -05 | 2 | | | |

1.* Размер для справок.

2. Неуказанные предельные отклонения размеров: $-t_2; \pm\frac{t_2}{2}$.

| Изм. | Лист | № докум. | Подп. | Дата |
|---|---|---|---|---|
| Разраб. | | Меднова | | |
| Пров. | | Брукова | | 5.81 |
| Т.к. группа | | Фрадкин | | 5.81 |
| Гл. спец. | | Чуйомирская | | 5.81 |
| Н. контр. | | Мерзлякова | | |
| Утв. | | Спивак | | |

А6Г041.101

Ребро

| Лит. | Масса | Масштаб |
|---|---|---|
| И | См. табл. | — |

Лист | Листов 1

Лист Б4,0 ГОСТ 19903-74 / В Ст.3 ГОСТ 14637-79

Госстрой СССР
Сантехпроект
г. Москва

Копировал: Кранлина

Формат: 12

| Инв. № подл. | Подп. и дата | Взам. инв. № | Инв. № дубл. | Подп. и дата |
|---|---|---|---|---|
| 1756 | Сумма 27.10.82 | | | |

АБГ041.102

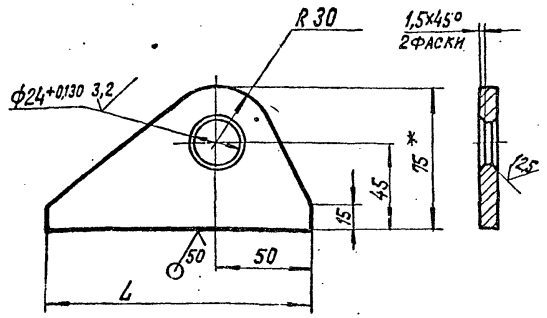


| Обозначение | Размер, мм L | Масса, кг |
|---|---|---|
| АБГ041.102 | 90 | 0,33 |
| -01 | 110 | 0,39 |
| -02 | 135 | 0,46 |

1.*Размер для справок.

2.Неуказанные предельные отклонения размеров: $\pm t_2$; $\pm \frac{t_2}{2}$.

| Изм. | Лист | № докум. | Подп. | Дата |
|---|---|---|---|---|
| Разраб. | | Меднова | | 4.01.82 |
| Пров. | | Брукова | | 5.01 |
| Т.контр. | | Градкин | | 06.01 |
| Н.контр. | | Мегрэлакова | | 06.01 |
| Утв. | | Шомпинская | | 06.01 |

АБГ041.102

Ушко

| Лит. | Масса | Масштаб |
|---|---|---|
| | см. табл. | — |

Лист Б 8.0 ГОСТ 19903-74
В Ст. 3 ГОСТ 14637-79

Лист Листов 1

Госстрой СССР Сантехпроект г. Москва

Копировал: Крапивина Формат: 11

АБГ041.104

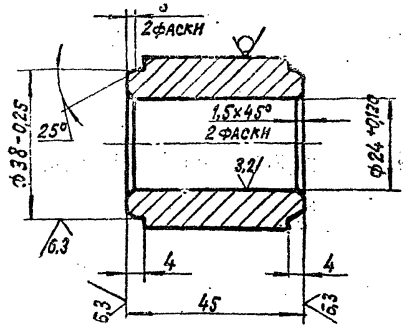


Неуказанные предельные отклонения размеров: $\pm t_2$; $\pm \frac{t_2}{2}$.

| Изм. | Лист | № докум. | Подп. | Дата |
|---|---|---|---|---|
| Разраб. | | Меднова | | 4.01.82 |
| Пров. | | Брукова | | 5.01 |
| Т.контр. | | Градкин | | 06.01 |
| Н.контр. | | Мегрэлакова | | 06.01 |
| Утв. | | Шомпинская | | 06.01 |

АБГ041.104

Втулка

| Лит. | Масса | Масштаб |
|---|---|---|
| | 0,35 | 1:1 |

Круг Б45 ГОСТ 2590-71
В Ст.3-Л ГОСТ 535-79

Лист Листов 1

Госстрой СССР Сантехпроект г. Москва

Копировал: Крапивина Формат: 11

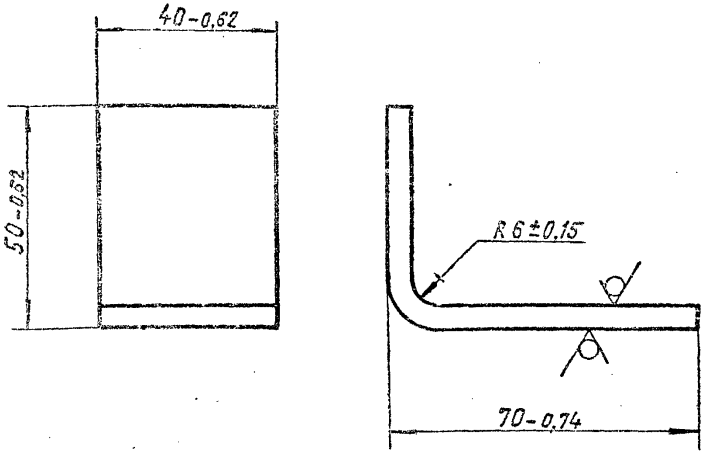


| | | | | | | | |
|---|---|---|---|---|---|---|---|
| Инв. № подл. 1750 | Подп. и дата Гнилов 27.10.82 | Взам. инв. № | Инв. № дубл. | Подп. и дата | | | |
| | | | | | А6Г041.112 | | |
| | | Изм. | Лист | № докум. | Подп. | Дата | Уголок |
| | | Разраб. | | Брукова | | 5.81 | |
| | | Пров. | | Фрадкин | | 06.81 | |
| | | Рук. группы | | Фрадкин | | 06.81 | |
| | | Н. контр. | | Мерзлякова | | 06.81 | Лист Б5,0 ГОСТ 19903-74 / В Ст.3 ГОСТ 14637-79 |
| | | Утв. | | Ушомирская | | 06.81 | |

| Лит. | Масса | Масштаб |
|---|---|---|
| И | 0,18 | 1:1 |
| Лист | Листов 1 | |

ГОССТРОЙ СССР
САНТЕХПРОЕКТ
Г. МОСКВА

Копировал: Кранлина Формат 11

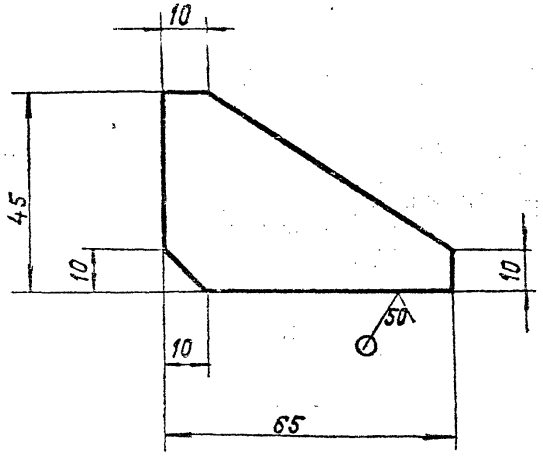


Неуказанные предельные отклонения размеров – ±2.

32

| | | | | | | | |
|---|---|---|---|---|---|---|---|
| Инв. № подл. 1760 | Подп. и дата Гнилов 27.10.82 | Взам. инв. № | Инв. № дубл. | Подп. и дата | | | |
| | | | | | А6Г041.113 | | |
| | | Изм. | Лист | № докум. | Подп. | Дата | Косынка |
| | | Разраб. | | Брукова | | 5.81 | |
| | | Пров. | | Фрадкин | | 06.81 | |
| | | Рук. группы | | Фрадкин | | 06.81 | |
| | | Н. контр. | | Мерзлякова | | 06.81 | Лист Б5,0 ГОСТ 19903-74 / В Ст.3 ГОСТ 14637-79 |
| | | Утв. | | Ушомирская | | 06.81 | |

| Лит. | Масса | Масштаб |
|---|---|---|
| И | 0,08 | 1:1 |
| Лист | Листов 1 | |

ГОССТРОЙ СССР
САНТЕХПРОЕКТ
Г. МОСКВА

Копировал: Кранлина Формат: 11

Серия 5.904-15 Выпуск 1-1

## А6Г041.111

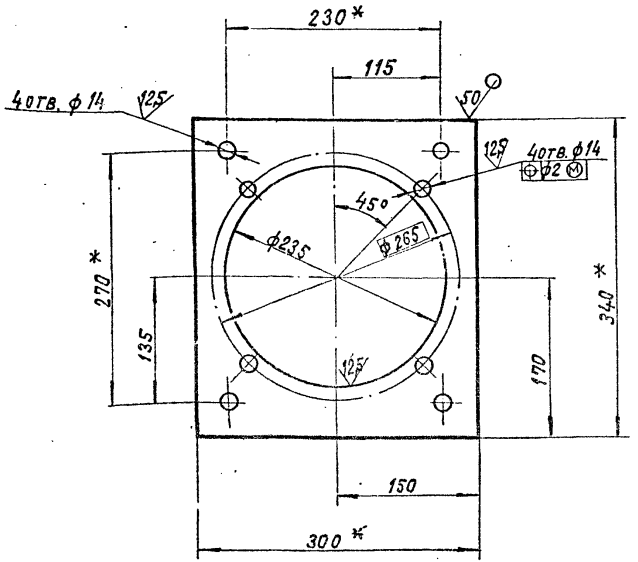


1.* Размеры для справок.
2. Неуказанные предельные отклонения размеров: $+t_2; \pm\frac{t_2}{2}$.

| Изм. | Лист | № докум. | Подп. | Дата |
|---|---|---|---|---|
| Разраб. | | Брукова | | 5.81 |
| Пров. | | Фрадкин | | 06.81 |
| Рук.группы | | Фрадкин | | 06.81 |
| Н.контр. | | Мерзляков | | 06.81 |
| Утв. | | Ишомирская | | 06.81 |

Инв. № подл. 1761 | Подп. и дата Грицер 27.10.82 | Взам. инв. № | Инв. № дубл. | Подп. и дата

**А6Г041.111**

Плита

| Лит. | Масса | Масштаб |
|---|---|---|
| Н | 2,3 | 1:4 |

Лист | Листов 1

Лист Б5,0 ГОСТ 19903-74 / В Ст. 3 ГОСТ 14637-79

ГОССТРОЙ СССР САНТЕХПРОЕКТ Г. МОСКВА

Копировал: Кранлина Формат: 11

## А6Г041.110СБ

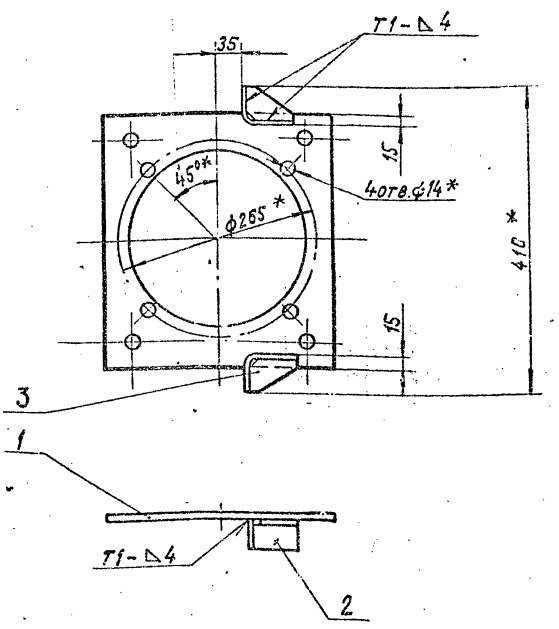


1.* Размеры для справок.
2. Неуказанные предельные отклонения размеров $\pm\frac{t_2}{2}$.
3. Сварные швы по ГОСТ 5264-80.

| Изм. | Лист | № докум. | Подп. | Дата |
|---|---|---|---|---|
| Разраб. | | Брукова | | 5.81 |
| Пров. | | Фрадкин | | 06.81 |
| Рук.группы | | Фрадкин | | 06.81 |
| Н.спец. | | Ишомирская | | 06.81 |
| Н.контр. | | Мерзляков | | 06.81 |
| Утв. | | Опивак | | 06.81 |

Инв. № подл. 1762 | Подп. и дата Грицер 27.10.82 | Взам. инв. № | Инв. № дубл. | Подп. и дата

**А6Г041.110СБ**

Плита
Сборочный чертеж

| Лит. | Масса | Масштаб |
|---|---|---|
| Н | 3,0 | 1:5 |

Лист | Листов 1

ГОССТРОЙ СССР САНТЕХПРОЕКТ Г. МОСКВА

Копировал: Кранлина Формат: 11

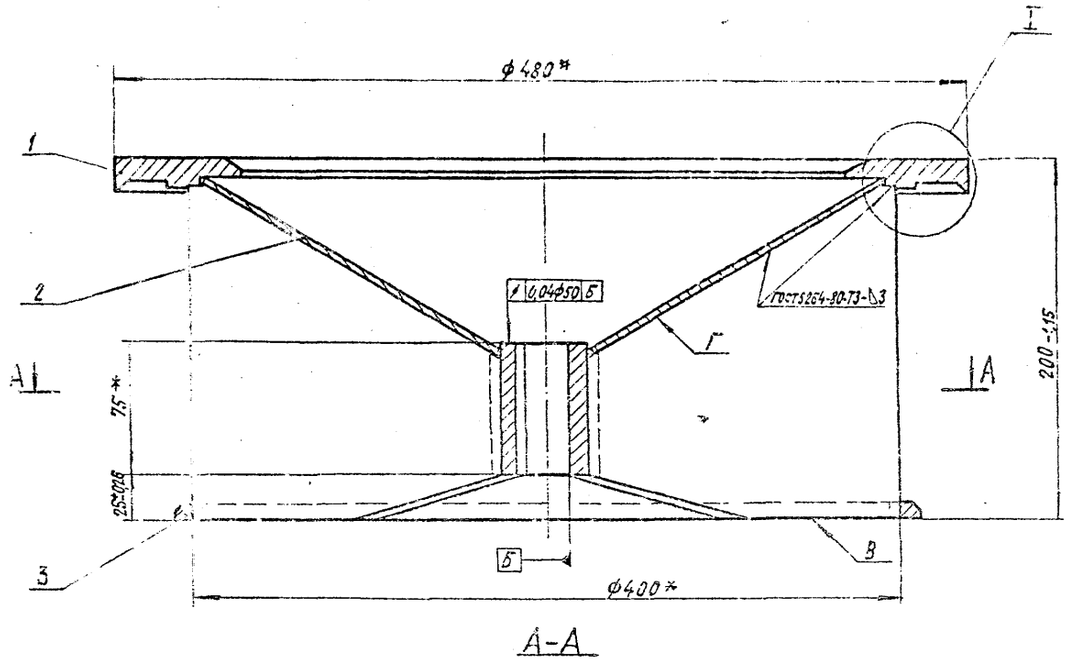


А-А

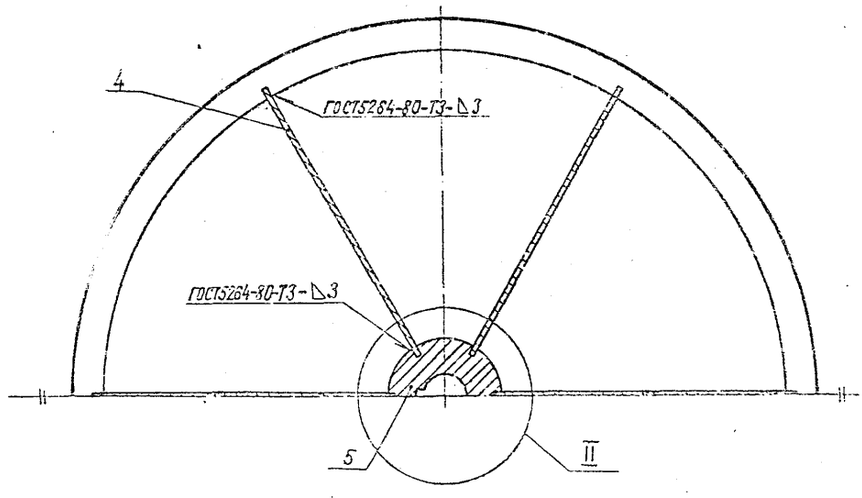


I
М1:1

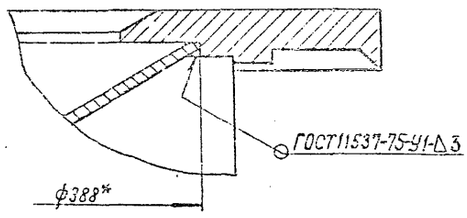


II
М1:1

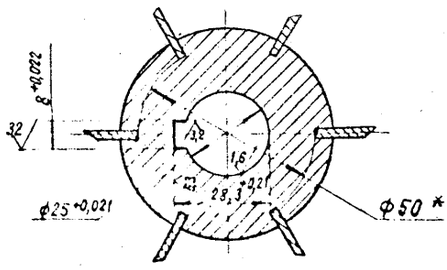


1.*Размеры для справок.
2. Ступенчатость низа лопаток по отношению к плоскости В не более 1мм. Выступание лопаток за плоскость В не допускается.
3. Перекос шпоночного паза относительно оси отверстия на длине паза -0,015мм.
4. Смещение шпоночного паза относительно оси отверстия -0,06мм.
5. Дисбаланс исправить приваркой груза на поверхности Г. Допускаемый дисбаланс 5г·м

| | | |

## А6Г041.121

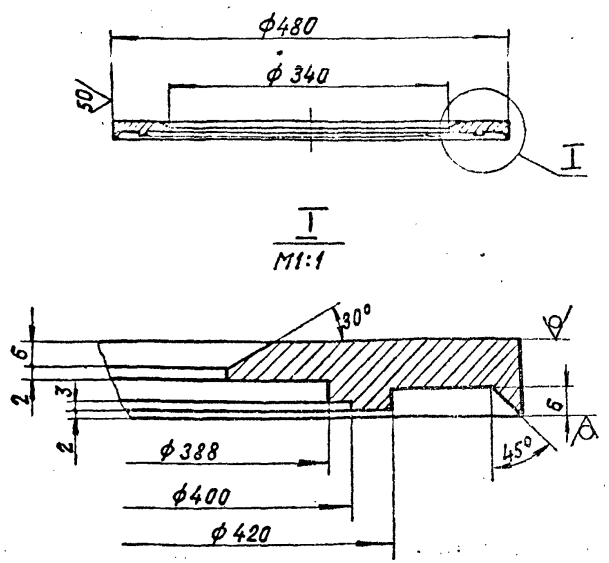


Неуказанные предельные отклонения размеров: $+t_2, -t_2, \pm\frac{t_2}{2}$.

| | | | | | | | |
|---|---|---|---|---|---|---|---|
| Изм. | Лист | № докум. | Подп. | Дата | А6Г041.121 | | |
| Разраб. | | Меднова | | 4.03.81 | Кольцо верхнее | Лит. | Масса 8,5 | Масштаб 1:5 |
| Пров. | | Брукова | | 5.81 | | Лист | Листов 1 |
| Рук.группы | | Фрадкин | | 11.81 | | | |
| Н.контр. | | Мерзлякова | | 4.03.81 | Лист Б18,0 ГОСТ 19903-74 / В Ст.3 ГОСТ 14637-79 | ГОССТРОЙ СССР САНТЕХПРОЕКТ Г. МОСКВА | |
| Утв. | | Ушомирская | | 06.81 | | | |

Копировал: Кранлина Формат 11

Инв. № подл. | Подп. и дата | Взам. инв. № | Инв. № дубл. | Подп. и дата

## А6Г041.122

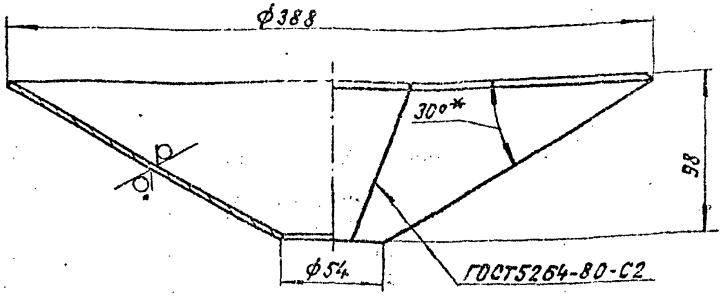


1.* Размер для справок.

2. Неуказанные предельные отклонения размеров: $+t_2; -t_2$

| | | | | | | | |
|---|---|---|---|---|---|---|---|
| Изм. | Лист | № докум. | Подп. | Дата | А6Г041.122 | | |
| Разраб. | | Меднова | | 4.03.81 | Конус | Лит. | Масса 3,2 | Масштаб 1:2,5 |
| Пров. | | Брукова | | 5.81 | | Лист | Листов 1 |
| Рук.группы | | Фрадкин | | 11.81 | | | |
| Н.контр. | | Мерзлякова | | 4.03.81 | Лист Б3,0 ГОСТ 19903-74 / 4-IV-В Ст.3 ГОСТ 16523-70 | ГОССТРОЙ СССР САНТЕХПРОЕКТ Г. МОСКВА | |
| Утв. | | Ушомирская | | 06.81 | | | |

Копировал: Кранлина Формат 11

Инв. № подл. | Подп. и дата | Взам. инв. № | Инв. № дубл. | Подп. и дата

Выпуск 1-1

Серия 5.904-15

А6Г041.125

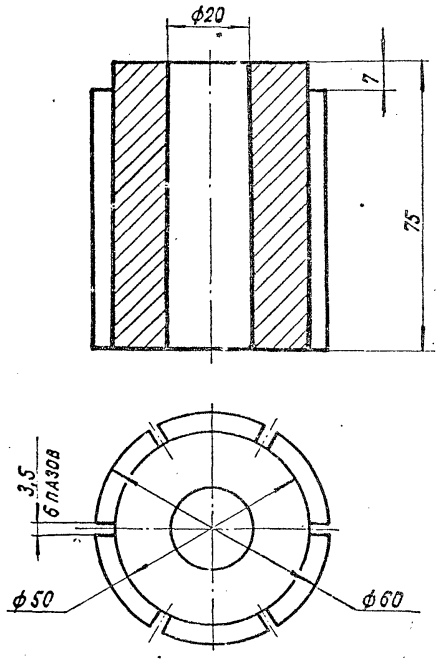


Неуказанные предельные отклонения размеров: $+t_2; -t_2; \pm\frac{t_2}{2}$

| | | | | | | | | |
|---|---|---|---|---|---|---|---|---|
| Изм. | Лист | № докум. | Подп. | Дата | А6Г041.125 | | | |
| Разраб. | | Меднова | | 4.08.81 | Ступица | Лит. | Масса | Масшт. |
| Пров. | | Брикова | | 5.81 | | И | 1,3 | 1:1 |
| Рук.гр. | | Фрадкин | | 06.81 | | Лист | Листов 1 | |
| Н.контр. | | Мерзляков | | | В Ст.3 ГОСТ 380-71 | Госстрой СССР Сантехпроект г. Москва | | |
| Утв. | | | | | | | | |

Инв. № подл. 1766 | Подп. и дата 27.10.82 | Взам. инв. № | Инв. № дубл. | Подп. и дата

А6Г041.124

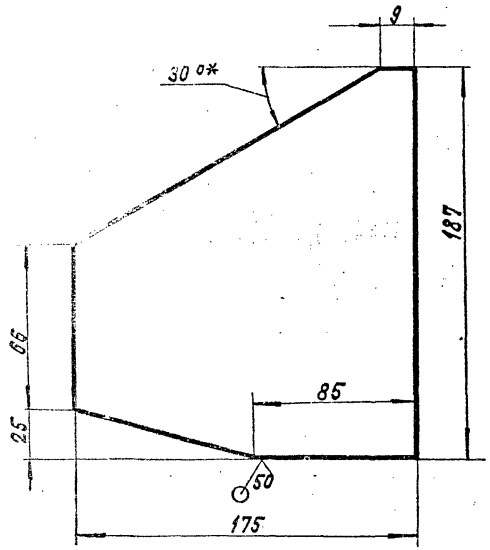


1.*Размер для справок.

2.Неуказанные предельные отклонения размеров: $-t_2; \pm\frac{t_2}{2}$.

34а

| | | | | | | | | |
|---|---|---|---|---|---|---|---|---|
| Изм. | Лист | № докум. | Подп. | Дата | А6Г041.124 | | | |
| Разраб. | | Меднова | | 4.08.81 | Лопатка | Лит. | Масса | Масштаб |
| Пров. | | Брикова | | 5.81 | | И | 0,5 | 1:2 |
| Рук.гр. | | Фрадкин | | 06.81 | | Лист | Листов 1 | |
| Н.контр. | | Мерзляков | | | Б3.0 ГОСТ 19903-74 | Госстрой СССР Сантехпроект г. Москва | | |
| Утв. | | | | | Лист 4-IV-6 Ст.3 ГОСТ 16523-70 | | | |

Инв. № подл. 1767 | Подп. и дата 27.10.82 | Взам. инв. № | Инв. № дубл. | Подп. и дата

А6Г041.123

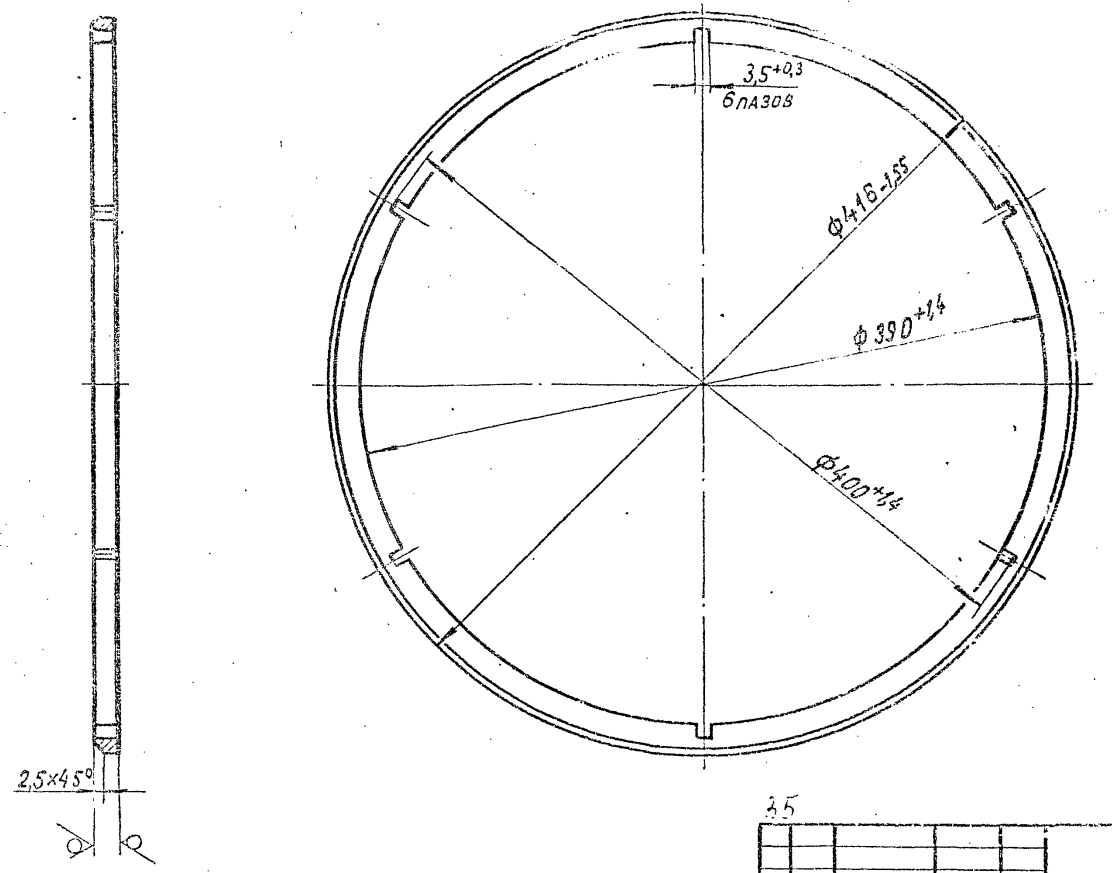


35

| | | | | | | | | |
|---|---|---|---|---|---|---|---|---|
| | | | | | А6Г041.123 | | | |
| Изм. | Лист | № докум. | Подп. | Дата | Кольцо нижнее | Лит. | Масса | Масштаб |
| Разраб. | | Меднова | | 4.05.81 | | И | 1,5 | 1:2,5 |
| Пров. | | Брукова | | 5.81 | | Лист | Листов 1 | |
| Рук.группы | | Фрадкин | | 06.81 | | | | |
| Н.контр. | | Мерзлякова | | 06.81 | Лист Б12,0 ГОСТ 19903-74 / ВСт. 3 ГОСТ 14637-79 | Госстрой СССР Сантехпроект г. Москва | | |
| Утв. | | Чиомирская | | 06.81 | | | | |

Копировал: Краилина Формат: 12

| Инв. № подл. | Подп. и дата | Взам. инв. № | Инв. № дубл. | Подп. и дата |
|---|---|---|---|---|
| 1768 | Гнидр 27.10.82 | | | |

Выпуск 1-1

Серия 5.904-15

| Формат | Зона | Поз | Обозначение | Наименование | Кол. | Примечание |
|---|---|---|---|---|---|---|
| | | | | Документация | | |
| 22 | | | А6Г041.130 СБ | Сборочный чертеж | | |
| | | | | Детали | | |
| 12 | | 1 | А6Г041.131 | Шкив | 1 | |
| 11 | | 2 | А6Г041.132 | Втулка | 1 | |
| 12 | | 3 | А6Г041.133 | Крышка | 1 | |
| 11 | | 4 | А6Г041.134 | Прокладка | 1 | |
| | | 5 | -01 | Прокладка | 1 | |
| | | 6 | -02 | Прокладка | 1 | |
| 11 | | 7 | А6Г041.135 | Втулка | 1 | |
| 22 | | 8 | А6Г041.136 | Корпус | 1 | |
| 11 | | 9 | А6Г041.137 | Крышка | 1 | |
| 12 | | 10 | А6Г041.138 | Вал | 1 | |
| 11 | | 11 | А6Г041.139 | Планка стопорная | 6 | |
| | | | | Стандартные изделия | | |
| | | 12 | | Болт М8х30.36.016 ГОСТ 7798-70 | 12 | |
| | | 13 | | Гайка М20.4.016 ГОСТ 5918-73 | 2 | |

Подп. и дата | Взам. инв. № | Инв. № дубл. | Подп. и дата

Пригл. 27.10.82

| Изм. | Лист | № докум. | Подп. | Дата |
|---|---|---|---|---|
| Разраб. | | Мелнова | | 4.13.81 |
| Пров. | | Быкова | | 5.81 |
| Т.К. | | Градкин | | 16.81 |
| Н.контр. | | Первалкер | | |
| Н.Р. | | | | |

А6Г041.130

Узел подшипниковый

| Лит. | Лист. | Листов |
|---|---|---|
| И | 1 | 2 |

ГОССТРОЙ СССР САНТЕХПРОЕКТ

Подп. и дата | Взам. инв. № | Инв. № дубл. | Подп. и дата

Пригл. 27.10.82



| Формат | Зона | Поз. | Обозначение | Наименование | Кол. | Примечание |
|---|---|---|---|---|---|---|
| | | 14 | | Кольцо СП-52-39-5 ГОСТ 6308-71 | 1 | |
| | | 15 | | Манжета 1-30х52-1 ГОСТ 8752-79 | 2 | |
| | | 16 | | Подшипник 60306 ГОСТ 7242-70 | 3 | |
| | | 17 | | Подшипник 8106 ГОСТ 6874-75 | 1 | |
| | | 18 | | Шайба 20.01.016 ГОСТ 11371-78 | 2 | |
| | | 19 | | Шплинт 4х40-001 ГОСТ 397-79 | 2 | |
| | | 20 | | Шпонка 6х6х25 ГОСТ 23360-78 | 1 | |
| | | 21 | | Шпонка 8х7х50 ГОСТ 23360-78 | 1 | |

Подп. и дата | Взам. инв. № | Инв. № дубл. | Подп. и дата

Пригл. 27.10.82

А6Г041.130

Лист 2

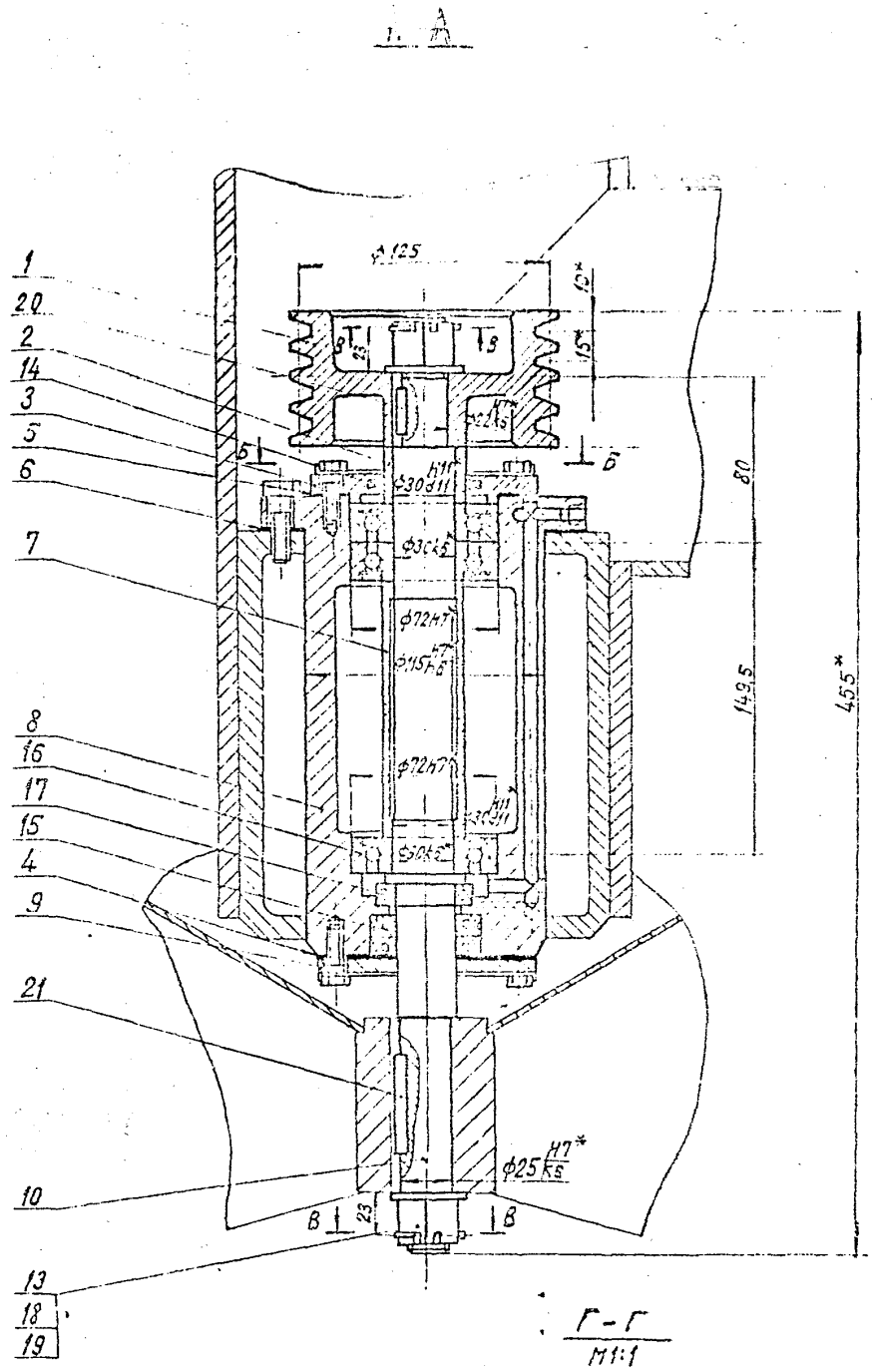


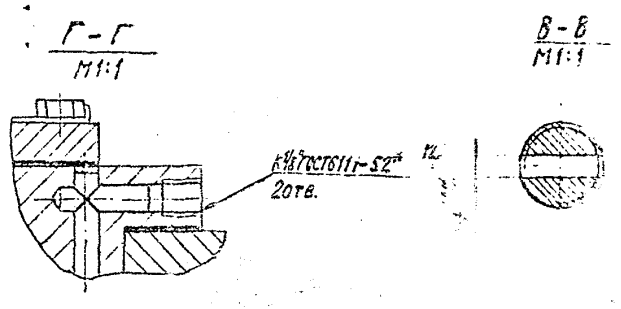


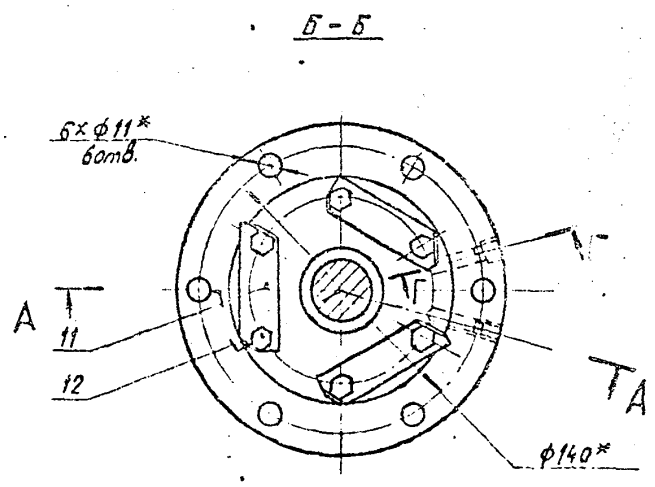


1. *Размеры для справок.
2. Неуказанные предельные отклонения размеров ±
3. Перед сборкой внутреннюю полость корпуса (поз. 8) и крышек (поз. 3; 9) промыть керосином, отверстия для смазки продуть воздухом.

| | | | | | | | |
|---|---|---|---|---|---|---|---|
| | | | | А6Г041.130СБ | | | |
| | | | | Узел подшипниковый Сборочный чертеж | | 22 | 1:2 |

Серия 5.904-15 Выпуск 1-1

| Подп. и дата | Взам. инв. № | Инв. № дубл. | Подп. и дата |
|---|---|---|---|
| 27.10.82 | | | |

А6Г041.131

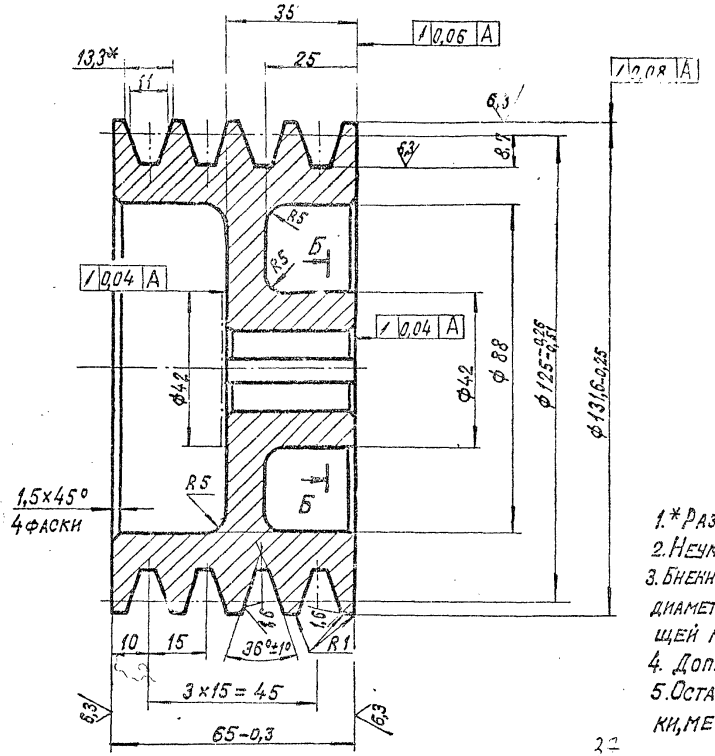


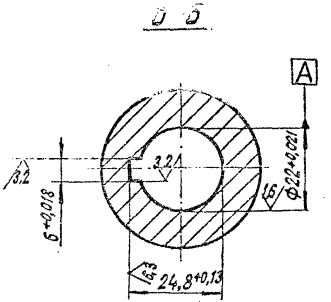


1.* Размер для справок.

2. Неуказанные предельные отклонения размеров: $+t_2$; $-t_2$; $\pm\frac{t_2}{2}$

3. Биение конусной рабочей поверхности канавки шкива на диаметре $125^{-0,26}_{-0,51}$ измерянное перпендикулярно образующей конуса, не более 0,2мм.

4. Допускаемый дисбаланс 3г·м.

5. Остальные технические требования, правила приемки, методы испытания по ГОСТ 20898-75

| | | | | | | | |
|---|---|---|---|---|---|---|---|
| Изм. | Лист | № докум. | Подп. | Дата | А6Г041.131 | | |
| Разраб. | Меднова | | | 1.3.82 | Шкив | Лит. И | Масса 3,8 / Масштаб 1:1 |
| Пров. | Брукова | | | 6.81 | | Лист | Листов 1 |
| Рук. групп. | Фрадкин | | | 15.81 | | | |
| Н. контр. | Мерзлякова | | | 14.06.81 | Ст. 3 ГОСТ 380-71 | Госстрой СССР Сантехпроект г. Москва | |
| Утв. | Шомирская | | | 06.81 | | | |

Копировал: Кранлина

Инв. № подл. 1771 | Подп. и дата 27.10.82 | Взам. инв. № | Инв. № дубл. | Подп. и дата

А6Г041.133

12,5 (√)

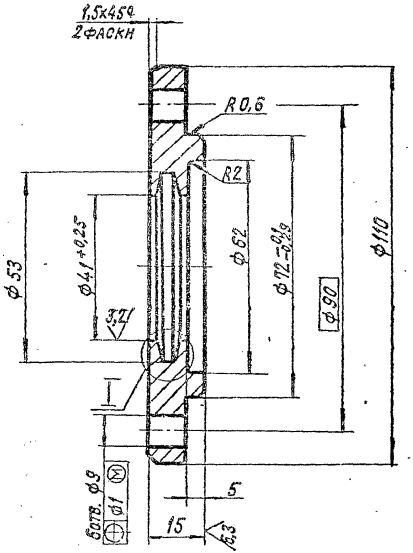


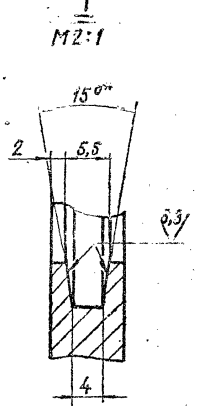


1.*Размер для справок.

2.Неуказанные предельные отклонения размеров: $+t_2; -t_2; \pm\frac{t_2}{2}$.

37а

| | | | | | | | |
|---|---|---|---|---|---|---|---|
| | | | | А6Г041.133 | | | |
| Изм. | Лист | № докум. | Подп. | Дата | Крышка | Лит. | Масса | Масштаб |
| Разраб. | | Медновал | | 23.10.80 | | И | 0,6 | 1:1 |
| Пров. | | Брукова | | 5.81 | | Лист | Листов 1 | |
| Рук. группы | | Фрадкин | | 06.81 | | | | |
| Н.спец. | | Чижикова | | 06.81 | Ст. 3 ГОСТ 380-71 | ГОССТРОЙ СССР САНТЕХПРОЕКТ | | |
| Н.контр. | | Мехзарякова | | | | | | |

Выпуск 1-1

Серия 5.904-15

| Инв. № подл. | Подп. и дата | Взам. инв. № | Инв. № дубл. | Подп. и дата |
|---|---|---|---|---|
| 1772 | Фридл 27.10.82 | | | |

А6Г041.132

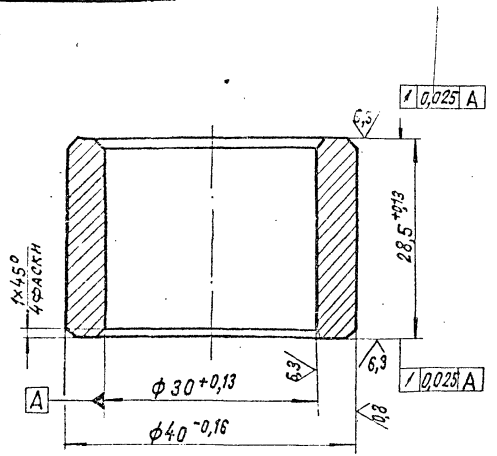


| Изм. | Лист | № докум. | Подп. | Дата |
|---|---|---|---|---|
| Разраб. | | Меднова | | 4.01.82 |
| Пров. | | Брукова | | 5.81 |
| Гл. | | Фрадкин | | 6.81 |
| Н. контр. | | Мерзляков | | |
| Утв. | | Ушомирская | | |

А6Г041.132

Втулка

Лит. И | Масса 0,12 | Масштаб 2:1

Лист | Листов 1

Ст. 3 ГОСТ 380-71

ГОССТРОЙ СССР САНТЕХПРОЕКТ г. Москва

Подп. и дата: 27.10.82 | Инв. № дубл. | Взам. инв. №

Инв. № подл. 1775

Копировал: Кранлина Формат: 11

А6Г041.134

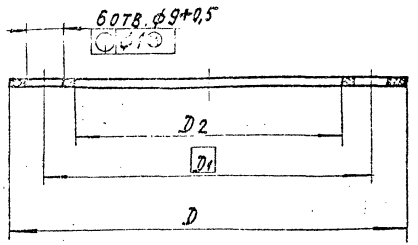


| Обозначение | Размеры, мм | | | | Масса, кг |
|---|---|---|---|---|---|
| | D | $D_1$ | $D_2$ | d | |
| А6Г041.134 | 110 | 90 | 32 | 9 | 0,016 |
| -01 | 110 | 90 | 74 | 9 | 0,01 |
| -02 | 160 | 140 | 116 | 11 | 0,018 |

Неуказанные предельные отклонения размеров: $+t_2$; $-t_2$

| Изм. | Лист | № докум. | Подп. | Дата |
|---|---|---|---|---|
| Разраб. | | Меднова | | 4.01.82 |
| Пров. | | Брукова | | 5.81 |
| Гл. | | Фрадкин | | 6.81 |
| Н. контр. | | Мерзляков | | |
| Утв. | | Ушомирская | | |

А6Г041.134

Прокладка

Лит. И | Масса см. табл. | Масштаб —

Лист | Листов 1

Паронит ПМБ 1,0 ГОСТ 481-80

ГОССТРОЙ СССР САНТЕХПРОЕКТ г. Москва

Подп. и дата: 27.10.82 | Инв. № дубл. | Взам. инв. №

Инв. № подл. 1774

Копировал: Кранлина Формат: 11

Серия 1-1

Выпуск 5.904-15

## А6Г041.137

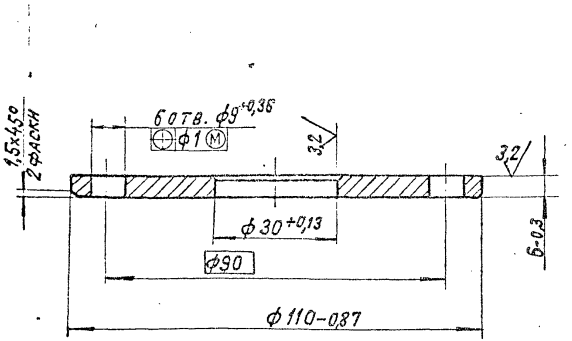


| | | | | | |
|---|---|---|---|---|---|
| Разраб. | Лист | № докум. | Подп. | Дата | Крышка |
| Разраб. | Медноба | | | | |
| Пров. | Брукова | | | 5.81 | |
| Гл. гр. | Фрадкин | | | 6.81 | |
| Н. контр. | Мерзляков | | | | Ст. 3 ГОСТ 380-71 |

| Лит. | Масса | Масштаб |
|---|---|---|
| И | 0,4 | 1:1 |

Лист | Листов 1

Госстрой СССР
Сантехпроект

Подп. и дата | Инв. № дубл. | Взам. инв. № | Подп. и дата | 27.10.82

## А6Г041.135

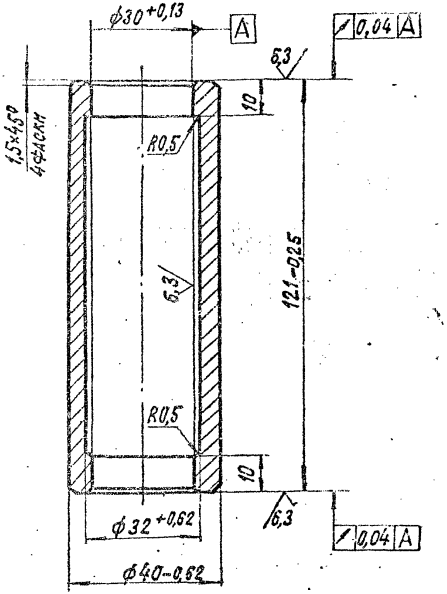


Неуказанные предельные отклонения размеров $\pm\frac{t_2}{2}$.

| | | | | | |
|---|---|---|---|---|---|
| Разраб. | Лист | № докум. | Подп. | Дата | Втулка |
| Разраб. | Медноба | | | | |
| Пров. | Брукова | | | 5.81 | |
| Гл. гр. | Фрадкин | | | 6.81 | |
| Н. контр. | Мерзляков | | | | Ст. 3 ГОСТ 380-71 |

| Лит. | Масса | Масштаб |
|---|---|---|
| И | 0,6 | 1:1 |

Лист | Листов 1

Госстрой СССР
Сантехпроект
г. Москва

Подп. и дата | Инв. № дубл. | Взам. инв. № | Подп. и дата | 27.10.82

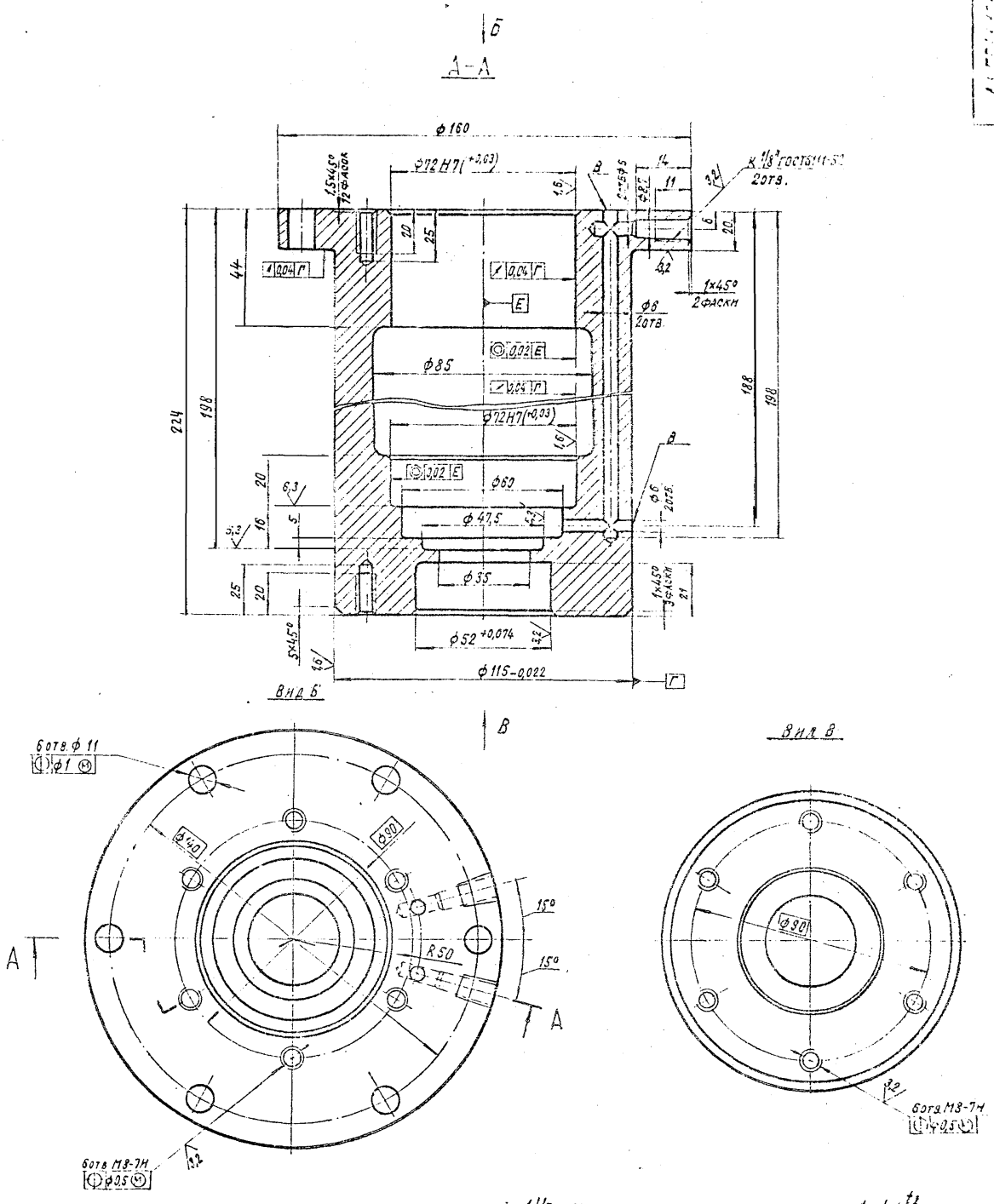


1. Неуказанные предельные отклонения размеров: $+t_2; -t_2; \pm\frac{t_2}{2}$.
2. Отверстия ф6 в местах В заглушить.
3. Радиусы скруглений 2,5мм.

| | | | | | | | |
|---|---|---|---|---|---|---|---|
| | | | | А6Г041.136 | | | |
| | | | | Корпус | Лит. | Масса 11,8 | Масштаб 1:1 |
| | | | | Ст.3 ГОСТ 380-71 | | | |

Серия 5.904-15 Выпуск 1-1

Инв. № подл. 1777 | Подп. и дата | Взам. инв. № | Инв. № дубл. | Подп. и дата | Сумма 27.10.82

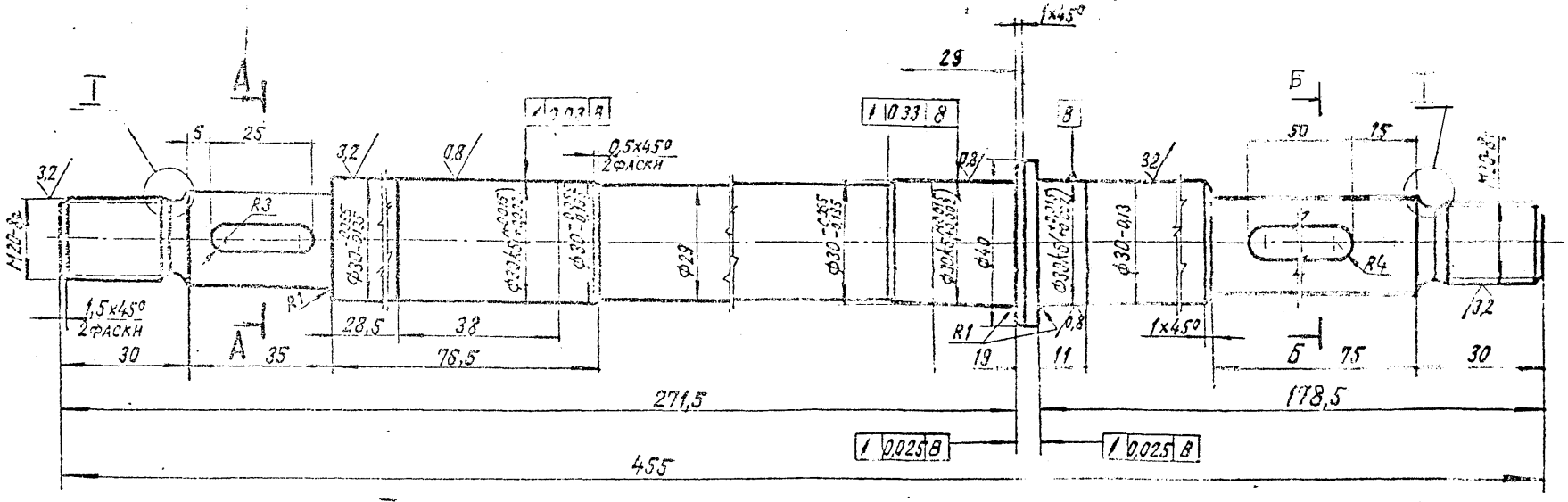


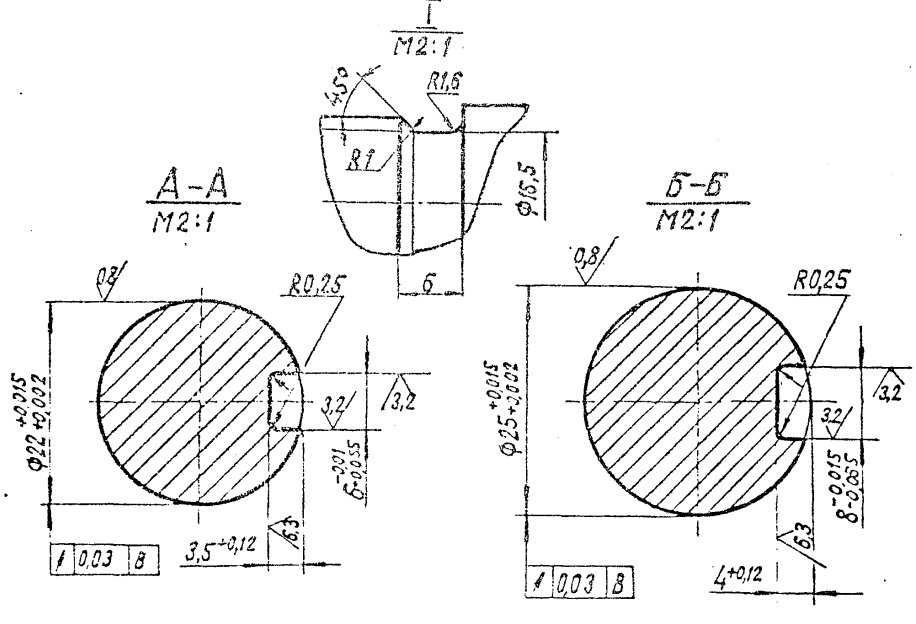


1. HRC 40...45.

2. Неуказанные предельные отклонения размеров: $+t_2; -t_2; \pm\frac{t_2}{2}$.

40

| | | | | | | | |
|---|---|---|---|---|---|---|---|
| | | | | | А6Г041.138 | | |
| | | | | | ВАЛ | Лит. | Масса | Масштаб |
| | | | | | | Н | 2,1 | 1:1 |
| | | | | | | Лист | Листов 1 |
| | | | | | СТАЛЬ 45 ГОСТ 1050-74 | ГОССТРОЙ СССР САНТЕХПРОЕКТ г. МОСКВА | |

Копировал: Кранкина

Формат: 12

Выпуск 1-1

Серия 5.904-15

А6Г041.103

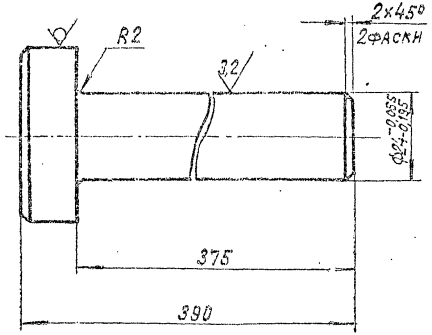


Неуказанные предельные отклонения размеров: $-t_2; \pm\frac{t_2}{2}$.

| | | | | | |
|---|---|---|---|---|---|
| Изм. | Лист | № докум. | Подп. | Дата | А6Г041.103 |
| Разраб. | Мелкова | | | | Ось |
| Пров. | Брукова | | | | Лит. / Масса / Масштаб: 1,52 / 1:1 |
| Т.к. | Фрадкин | | | | Лист / Листов 1 |
| Н. контр. | | | | | Круг В 4,5 ГОСТ 2560-71 / В Ст.3-II ГОСТ 535-79 |
| | | | | | Госстрой СССР Сантехпроект Г. Москва |

Подп. и дата | Инв. № дубл. | Взам. инв. № | Подп. и дата | Инв. № подл. | 27.10.82 | 1770

А6Г041.139

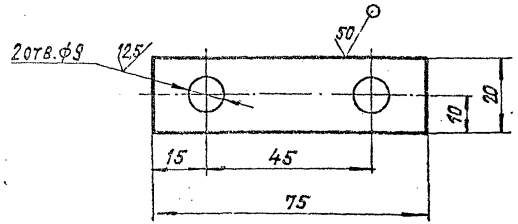


Неуказанные предельные отклонения размеров: $+t_2; -t_2; \pm\frac{t_2}{2}$.

| | | | | | |
|---|---|---|---|---|---|
| Изм. | Лист | № докум. | Подп. | Дата | А6Г041.139 |
| Разраб. | Мелкова | | | | Планка стопорная. |
| Пров. | Брукова | | | | Лит. / Масса / Масштаб: 0,014 / 1:1 |
| Т.к. | Фрадкин | | | | Лист / Листов 1 |
| Н. контр. | | | | | Лист Б1,2 ГОСТ 19903-74 / 4-IV В Ст.3 ГОСТ 19623-70 |
| | | | | | Госстрой СССР Сантехпроект Г. Москва |

Подп. и дата | Инв. № дубл. | Взам. инв. № | Подп. и дата | Инв. № подл. | 27.10.82 | 1780

| Формат | Зона | Поз. | Обозначение | Наименование | Кол. | Примечание |
|---|---|---|---|---|---|---|
| | | | | Документация | | |
| 12 | | | А6Г041. 150 СБ | Сборочный чертеж | | |
| | | | | Детали | | |
| 11 | | 1 | А6Г041. 151 | Конус | 1 | |
| 11 | | 2 | А6Г041. 152 | Обечайка | 1 | |
| 11 | | 3 | А6Г041. 153 | Полукольцо | 2 | |
| 11 | | 4 | А6Г041. 154 | Скоба | 4 | |
| 11 | | 5 | А6Г041. 155 | Ребро | 6 | |

Подп. и дата | Взам. инв. № | Инв. № дубл. | Подп. и дата

Инв. № подл. | Подп. и дата | Инв. № подл. 27.10.

| Изм. | Лист | № докум. | Подп. | Дата |
|---|---|---|---|---|
| Разраб. | | Пиридоненко | | 6.81 |
| Пров. | | Бруков | | 5.81 |
| Гл. | | Фрадкин | | 15.81 |
| Н. контр. | | Мерзлякова | | 07.06.81 |
| Утв. | | Спивак | | 06.81 |

А6Г041. 150

Патрубок телескопический

| Лит. | Лист | Листов |
|---|---|---|
| Н | | 1 |

Госстрой СССР Сантехпроект г. Москва

Копировал: Кранлина Формат: 11

| Формат | Зона | Поз. | Обозначение | Наименование | Кол. | Примечание |
|---|---|---|---|---|---|---|
| | | | | Документация | | |
| 12 | | | А6Г041. 160 СБ | Сборочный чертеж | | |
| | | | | Детали | | |
| 11 | | 1 | А6Г041. 161 | Обечайка | 1 | |
| 11 | | 2 | А6Г041. 162 | Фланец | 1 | |
| 11 | | 3 | А6Г041. 163 | Захват | 4 | |
| 11 | | 4 | А6Г041. 164 | Ушко | 8 | |
| | | | | Стандартные изделия | | |
| | | 5 | | Болт М10х30.36.016 | | |
| | | | | ГОСТ 7798-70 | 4 | |
| | | 6 | | Гайка М10.4.016 | | |
| | | | | ГОСТ 5915-70 | 4 | |
| | | 7 | | Шайба 10.01.16 | | |
| | | | | ГОСТ 11371-78 | 4 | |

Подп. и дата | Взам. инв. № | Инв. № дубл. | Подп. и дата

Инв. № подл. | Подп. и дата | Инв. № подл. 27.10.82

| Изм. | Лист | № докум. | Подп. | Дата |
|---|---|---|---|---|
| Разраб. | | Пиридоненко | | 5.81 |
| Пров. | | Бруков | | 5.81 |
| Гл. | | Фрадкин | | 15.81 |
| Н. контр. | | Мерзлякова | | 07.06.81 |
| Утв. | | Спивак | | 06.81 |

А6Г041. 160

Воздуховод

| Лит. | Лист | Листов |
|---|---|---|
| Н | | 1 |

Госстрой СССР Сантехпроект г. Москва

Копировал: Кранлина Формат: 11

Выпуск 1-1

Серия 5.904-15

| Формат | Зона | Поз. | Обозначение | Наименование | Кол. | Примечание |
|---|---|---|---|---|---|---|
| | | | | Документация | | |
| 11 | | | АбГ041.170 СБ | Сборочный чертеж | | |
| | | | | Детали | | |
| 11 | | 1 | АбГ041.171 | Труба | 1 | |
| 11 | | 2 | АбГ041.172 | Гайка накидная | 2 | |
| 11 | | 3 | АбГ041.173 | Ниппель | 2 | |

Инв. № подл. | Подп. и дата | Взам. инв. № | Инв. № дубл. | Подп. и дата

Инв. № подл. 1783 | Подп. и дата 27.10.82

| Изм. | Лист | № докум. | Подп. | Дата |
|---|---|---|---|---|
| Разраб. | | Рукова | | 5.81 |
| Пров. | | Радкин | | 05.81 |
| Гл. спец. | | Радкин | | 05.81 |
| Н. контр. | | Мерзлякова | | 06.81 |
| Утв. | | Спивак | | 06.81 |

АбГ041.170

Маслопровод

| Лит. | Лист | Листов |
|---|---|---|
| | | 1 |

Госстрой СССР
Сантехпроект
г. Москва

Копировал: Крайлина — Формат: 11

41а

| Формат | Зона | Поз. | Обозначение | Наименование | Кол. | Примечание |
|---|---|---|---|---|---|---|
| | | | | Документация | | |
| 11 | | | АбГ041.180 СБ | Сборочный чертеж | | |
| | | | | Детали | | |
| 11 | | 1 | АбГ041.172 | Гайка накидная | 2 | |
| 11 | | 2 | АбГ041.173 | Ниппель | 2 | |
| 11 | | 3 | АбГ041.181 | Труба | 1 | |

Инв. № подл. | Подп. и дата | Взам. инв. № | Инв. № дубл. | Подп. и дата

Инв. № подл. 1784 | Подп. и дата 27.10.82

41а

| Изм. | Лист | № докум. | Подп. | Дата |
|---|---|---|---|---|
| Разраб. | | Рукова | | 5.81 |
| Пров. | | Радкин | | 05.81 |
| Гл. спец. | | Радкин | | 05.81 |
| Н. контр. | | Мерзлякова | | 06.81 |
| Утв. | | Спивак | | 06.81 |

АбГ041.180

Маслопровод

| Лит. | Лист | Листов |
|---|---|---|
| | | 1 |

Госстрой СССР
Сантехпроект
г. Москва

Копировал: Крайлина — Формат: 11

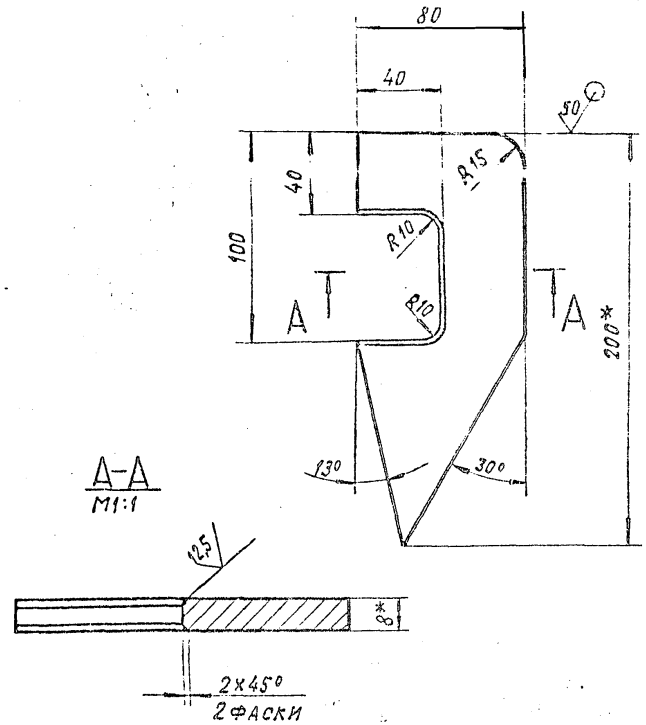


1. *Размеры для справок
2. Неуказанные предельные отклонения размеров: $-t_2; \pm\frac{t_2}{2}$

| | | | | | | | |
|---|---|---|---|---|---|---|---|
| | | | | А6Г041. 154 | | | |
| | | | | Скоба | Лит. | Масса | Масштаб |
| | | | | | Н | 0,6 | 1:2 |
| | | | | | Лист | Листов 1 | |
| | | | | Лист Б8,0 ГОСТ 19903-74 / В СТ.3 ГОСТ 14637-79 | ГОССТРОЙ СССР САНТЕХПРОЕКТ Г.МОСКВА | | |

Копировал: Кранлина Формат: 11

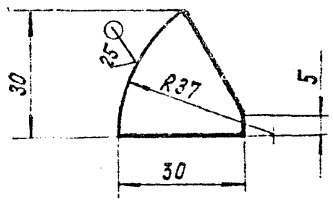


Неуказанные предельные отклонения размеров: $-t_2, \pm\frac{t_2}{2}$

| | | | | | | | |
|---|---|---|---|---|---|---|---|
| | | | | А6Г041. 155 | | | |
| | | | | Ребро | Лит. | Масса | Масштаб |
| | | | | | Н | 0,03 | 1:1 |
| | | | | | Лист | Листов 1 | |
| | | | | Лист Б6,0 ГОСТ 19903-74 / В СТ. 3 ГОСТ 14637-79 | ГОССТРОЙ СССР САНТЕХПРОЕКТ Г.МОСКВА | | |

Копировал: Кранлина Формат: 11

А6Г041. 150СБ

Выпуск 1-1

Серия 5.904-15

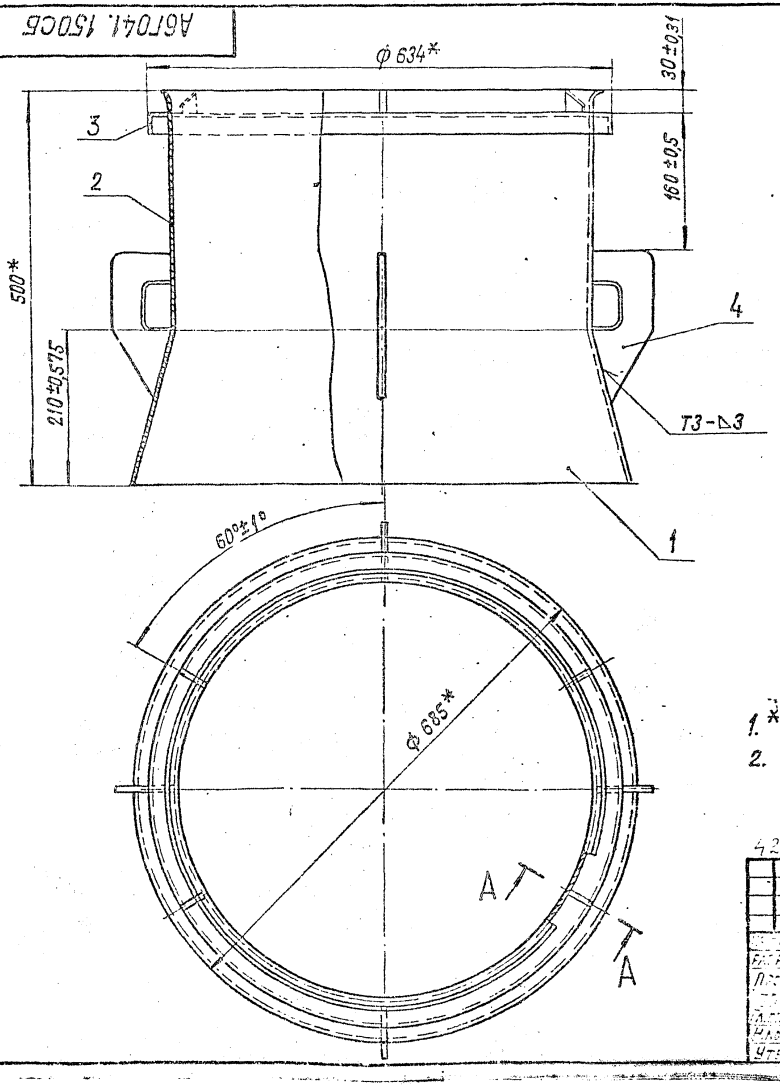


А–А повернуто
М1:1

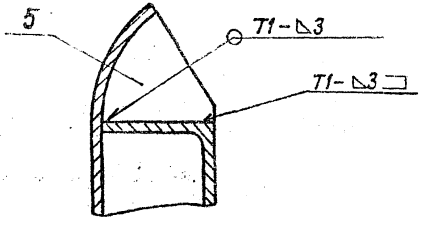


1. *Размеры для справок.
2. Сварные швы по ГОСТ 5264-80.

| | | | | | |
|---|---|---|---|---|---|
| Разраб. | Пеньков | | | | |
| Пров. | Ерыкова | | | | |
| Н.контр. | | | | | |
| Утв. | Ломбак | | | | |

А6Г041. 150 СБ

Патрубок телескопический
Сборочный чертеж

| Лит. | Масса | Масштаб |
|---|---|---|
| | 28,0 | 1:5 |

Госстрой СССР
САНТЕХПРОЕКТ
Москва

Копировал: Кравчанина

Формат 10

| Инв. № подл. | Подп. и дата | Взам. инв. № | Инв. № дубл. | Подп. и дата |
|---|---|---|---|---|
| 1797 | Гриф 27.10.82 | | | |

А6Г041.151

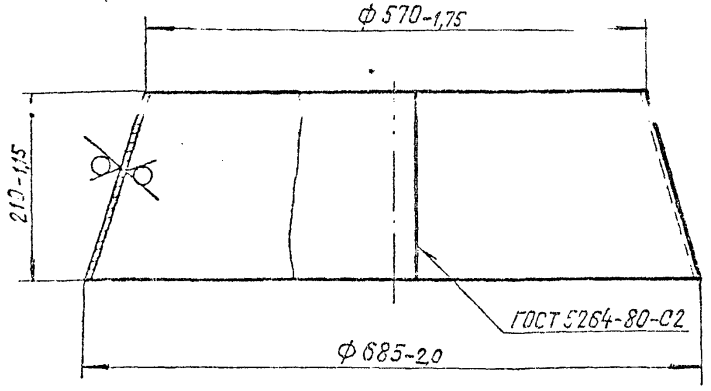


| | | | | | |
|---|---|---|---|---|---|
| Разраб. | Брукова | | 5.81 | А6Г041.151 | |
| Пров. | Фридкин | | 5.81 | Конус | Лит. Н / Масса 10,1 / Масштаб 1:5 |
| Н.контр. | Мерзляков | | 5.81 | Лист Б3.0 ГОСТ 19903-74 4-IV-8 СТ.3 ГОСТ 16523-70 | Госстрой СССР Сантехпроект г. Москва |
| Утв. | Шумиловский | | 5.81 | | Лист 1 Листов 1 |

Копировал: Кранлина Формат: 11

А6Г041.152

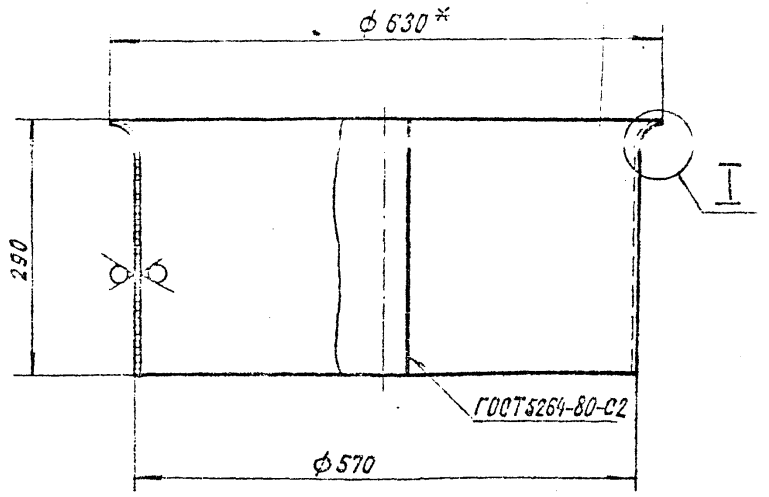


I
М1:2

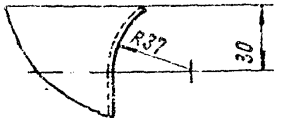


1.* Размер для справок.
2. Неуказанные предельные отклонения размеров: $-t_2; \pm \frac{t_2}{2}$.

| | | | | | |
|---|---|---|---|---|---|
| Разраб. | Брукова | | 5.81 | А6Г041.152 | |
| Пров. | Фридкин | | 5.81 | Обечайка | Лит. Н / Масса 12,3 / Масштаб 1:5 |
| Н.контр. | Мерзляков | | 5.81 | Лист Б3.0 ГОСТ 19903-74 4-IV-8 СТ.3 ГОСТ 16523-70 | Госстрой СССР Сантехпроект г. Москва |
| Утв. | Шумиловский | | 5.81 | | Лист 1 Листов 1 |

Копировал: Кранлина Формат: 11

Серия 5.904-15 Выпуск 1-1

А6Г041.153

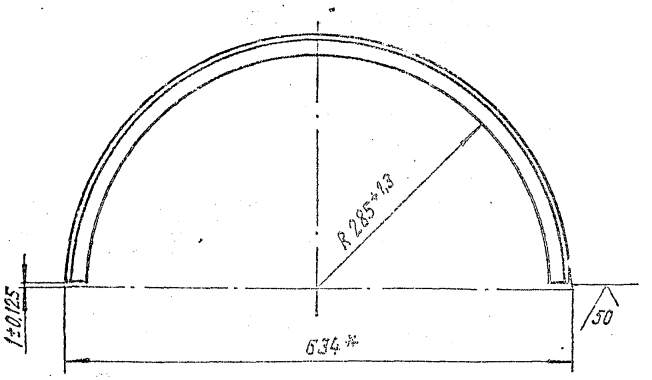


* Размер для справок

| Лист | № докум. | Подп. | Дата |
|---|---|---|---|
| Разраб. | [illegible] | [illegible] | 5.81 |
| Пров. | Брукова | [illegible] | 5.81 |
| [illegible] | Фрадкин | [illegible] | [illegible] |
| Н.контр. | [illegible] | [illegible] | [illegible] |
| Утв. | [illegible] | [illegible] | 06.81 |

А6Г041.153

Полукольцо

| Лит. | Масса | Масштаб |
|---|---|---|
| Н | 1,4 | 1:5 |

Лист | Листов 1

Уголок Б-32х32х3 ГОСТ 8509-72
В Ст.3 сп ГОСТ 535-79

ГОССТРОЙ СССР
САНТЕХПРОЕКТ
г. Москва

Копировал: Кравчинка Формат 1

Подп. и дата | Взам. инв. № | Инв. № дубл. | Подп. и дата

Инв. № подл. 1790 | Подп. и дата 27.10.82

А6Г041.163

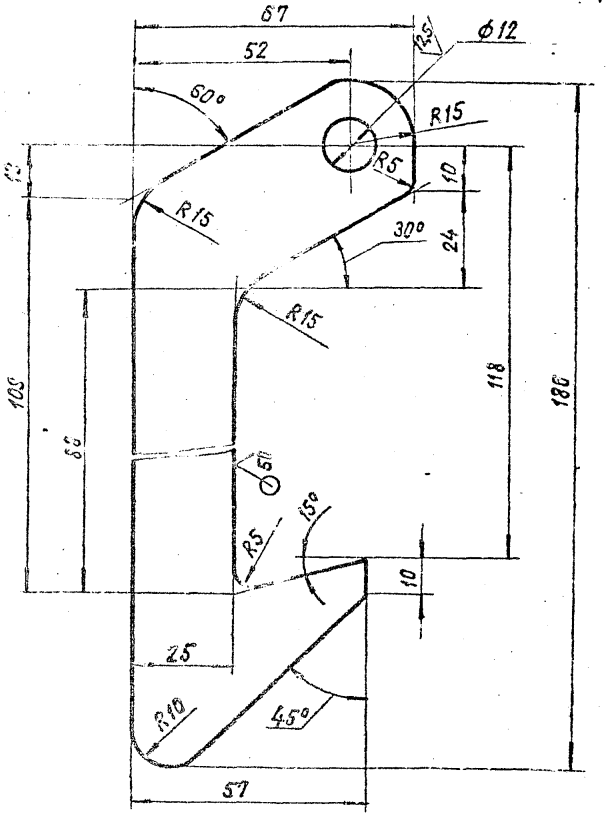


Неуказанные предельные отклонения размеров: $+t_2; -t_2; \pm\frac{t_2}{2}$

| Лист | № докум. | Подп. | Дата |
|---|---|---|---|
| Разраб. | [illegible] | [illegible] | 5.81 |
| Пров. | Брукова | [illegible] | 5.81 |
| [illegible] | Фрадкин | [illegible] | 06.81 |
| Н.контр. | [illegible] | [illegible] | [illegible] |
| Утв. | [illegible] | [illegible] | [illegible] |

А6Г041.163

Захват

| Лит. | Масса | Масштаб |
|---|---|---|
| Н | 0,3 | 1:1 |

Лист | Листов 1

Лист Б6,0 ГОСТ 19903-74
В Ст.3 ГОСТ 14637-79

ГОССТРОЙ СССР
САНТЕХПРОЕКТ
г. Москва

Копировал: Кравчинка Формат: 11

Подп. и дата | Взам. инв. № | Инв. № дубл. | Подп. и дата

Инв. № подл. 1791 | Подп. и дата 27.10.82

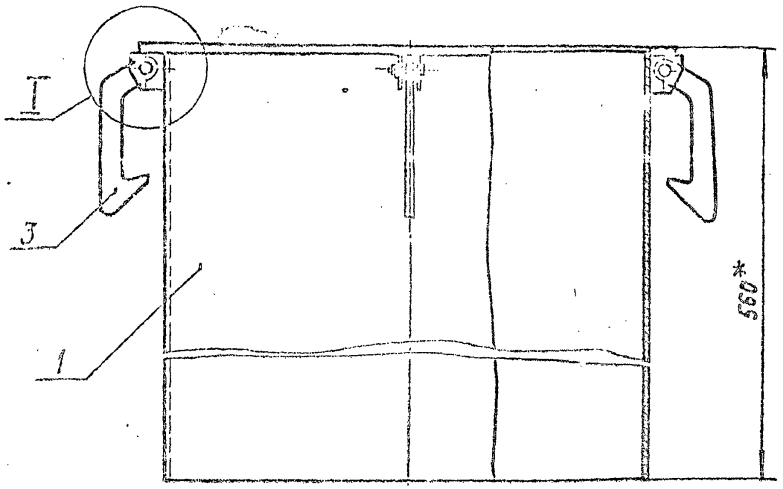


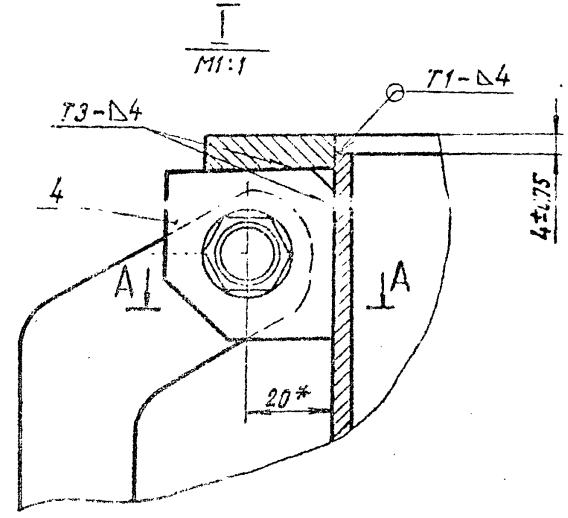


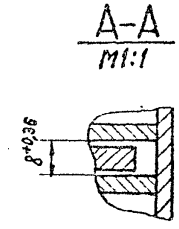


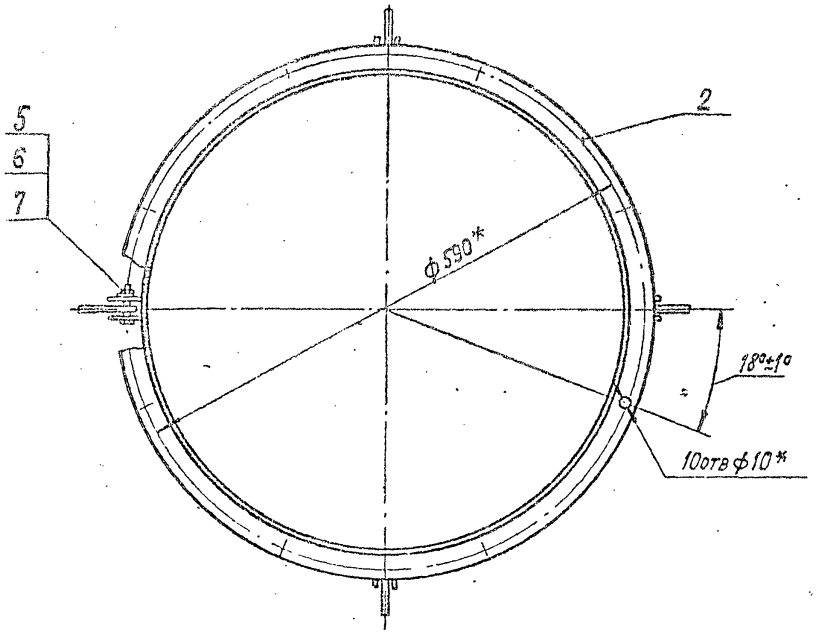


1.* Размеры для справок.

2. Сварные швы по ГОСТ 5264-80.

| | | | | | | | |
|---|---|---|---|---|---|---|---|
| | | | | А6Г041. 160 СБ | | | |
| Изм. | Лист | № докум. | Подп. | Дата | Воздуховод Сборочный чертеж | Лит. | Масса | Масштаб |
| Разраб. | | Спиридоненко | | 5.81 | | Н | 37,0 | 1:5 |
| Пров. | | Брукова | | 5.81 | | Лист | Листов 1 |
| Т.К.Пр. | | Фрадкин | | 06.81 | | Госстрой СССР Сантехпроект г. Москва | |
| Гл.спец. | | Шомирская | | 06.81 | | | |
| Н.контр. | | Мерзлякова | | 06.81 | | | |
| Утв. | | Спивак | | 06.81 | | | |

Копировал: Формат 12

| Инв. № подл. | Подп. и дата | Взам. инв. № | Инв. № дубл. | Подп. и дата |
|---|---|---|---|---|
| 1792 | Чупов 27.10.82 | | | |

Выпуск 1-1

Серия 5.904-15

А6Г041.164

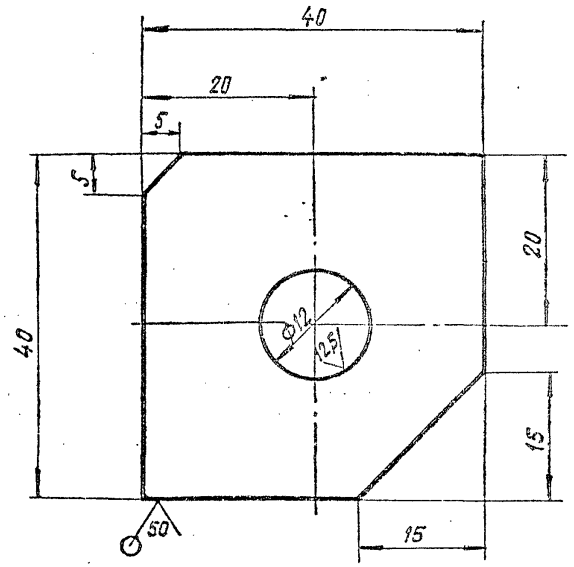


Неуказанные предельные отклонения размеров: $+t_2; -t_2 \pm \frac{t_2}{2}$.

| | | | | | | | |
|---|---|---|---|---|---|---|---|
| Изм. | Лист | № докум. | Подп. | Дата | А6Г041.164 | | |
| Разраб. | Спиридоненко | | | 5.81 | Ушко | Лит. | Масса | Масштаб |
| Пров. | Брукова | | | 5.81 | | И | 0,04 | 2:1 |
| Ст. группы | Фралкин | | | 06.81 | | Лист | Листов 1 |
| Н. контр. | Мерзлякова | | | 06.81 | Лист Б4.0 ГОСТ 19903-74 В Ст.3 ГОСТ 14637-79 | ГОССТРОЙ СССР САНТЕХПРОЕКТ г. Москва | |
| Утв. | Шиманская | | | 06.81 | | | |

Инв. № подл. 1793 | Подп. и дата 27.10.82 | Взам. инв. № | Инв. № дубл. | Подп. и дата

Копировал: Формат: 11

А6Г041.161

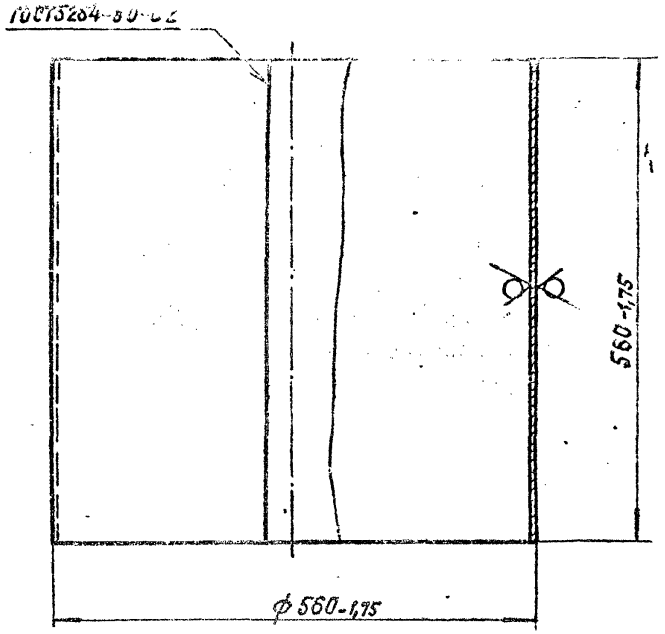


| | | | | | | | |
|---|---|---|---|---|---|---|---|
| Изм. | Лист | № докум. | Подп. | Дата | А6Г041.161 | | |
| Разраб. | Спиридоненко | | | 5.81 | Обечайка | Лит. | Масса | Масштаб |
| Пров. | Брукова | | | 5.81 | | И | 30,7 | 1:5 |
| Ст. группы | Фралкин | | | 06.81 | | Лист | Листов 1 |
| Н. контр. | Мерзлякова | | | 06.81 | Лист Б4.0 ГОСТ 19903-74 В Ст.3 ГОСТ 14637-79 | ГОССТРОЙ СССР САНТЕХПРОЕКТ г. Москва | |
| Утв. | Шиманская | | | 06.81 | | | |

Инв. № подл. 1794 | Подп. и дата 27.10.82 | Взам. инв. № | Инв. № дубл. | Подп. и дата

Копировал: Формат: 11

А6Г041.181

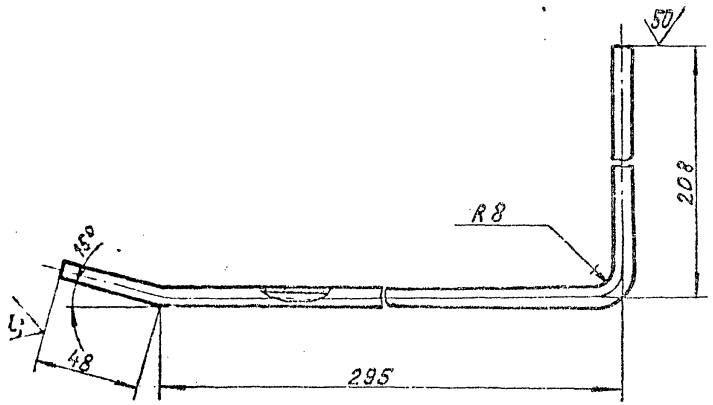


НЕУКАЗАННЫЕ ПРЕДЕЛЬНЫЕ ОТКЛОНЕНИЯ РАЗМЕРОВ $\pm \frac{t_2}{2}$

| | | | | | | | |
|---|---|---|---|---|---|---|---|
| | | | | | А6Г041.181 | | |
| | | | | | Труба | Лит. | Масса | Масштаб |
| | | | | | | И | 0,095 | 1:2 |
| | | | | | | Лист | Листов 1 |
| | | | | | Труба М8×1Л63ГОСТ494-76 | ГОССТРОЙ СССР САНТЕХПРОЕКТ Г. МОСКВА | |

Изм. | Лист | № докум. | Подп. | Дата
Разраб. | Брукова | 5.81
Пров. | Фрадкин | 06.81
Т.К. | Фрадкин | 06.81
Н. контр. | Мерзляковой | 06.81
Утв. | Чюмирская | 06.81

Копировал: Кранлина Формат: 11

Инв. № подл. | Подп. и дата | Взам. инв. № | Инв. № дубл. | Подп. и дата

Инв. № подл. 1795 | Подп. и дата 27.10.82

А6Г041.171

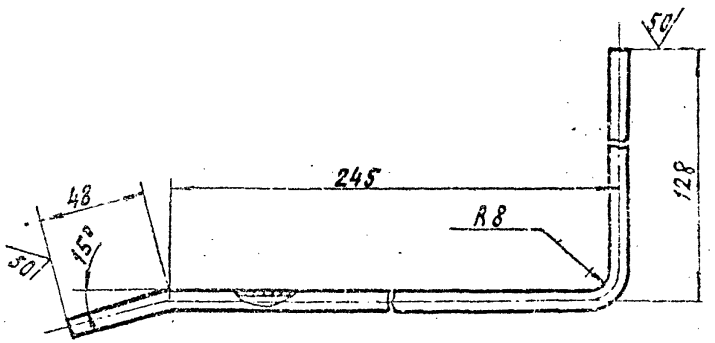


НЕУКАЗАННЫЕ ПРЕДЕЛЬНЫЕ ОТКЛОНЕНИЯ РАЗМЕРОВ $\pm \frac{t_2}{2}$

45

| | | | | | | | |
|---|---|---|---|---|---|---|---|
| | | | | | А6Г041.171 | | |
| | | | | | Труба | Лит. | Масса | Масштаб |
| | | | | | | И | 0,075 | 1:2 |
| | | | | | | Лист | Листов 1 |
| | | | | | Труба М8×1Л63ГОСТ494-76 | ГОССТРОЙ СССР САНТЕХПРОЕКТ Г. МОСКВА | |

Изм. | Лист | № докум. | Подп. | Дата
Разраб. | Брукова | 5.81
Пров. | Фрадкин | 06.81
Т.К. | Фрадкин | 06.81
Н. контр. | Мерзляковой | 06.81
Утв. | Чюмирская | 06.81

Инв. № подл. 1796 | Подп. и дата 27.10.82

Копировал: Кранлина Формат: 11

Серия 5.904-15 Выпуск 1-1

## А6Г041.180СБ

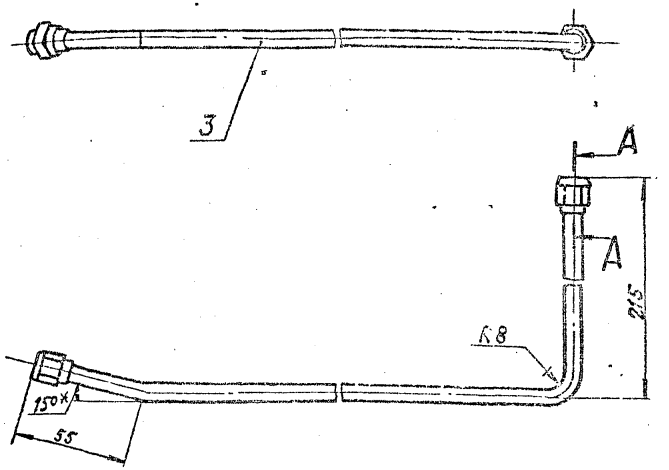


А—А повернуто
М1:1

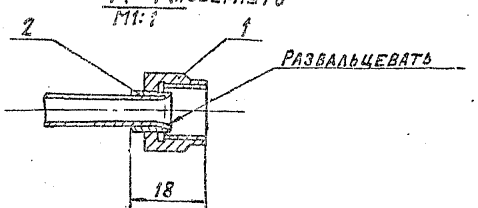


1.* Размер для справок.
2. Неуказанные предельные отклонения размеров $\pm \frac{t_2}{2}$.

| | | | | | | | |
|---|---|---|---|---|---|---|---|
| | | | | А6Г041.180СБ | | | |
| | | | | Маслопровод Сборочный чертеж | Лит. | Масса | Масштаб |
| | | | | | | 0,15 | 1:2 |
| | | | | | Лист | Листов 1 | |
| | | | | | Госстрой СССР Сантехпроект г. Москва | | |

| | | | |
|---|---|---|---|
| Разраб. | Брукова | | 5.XI |
| Пров. | Фрадкин | | 06.XI |
| Н.спец. | | | 06.XI |
| Н.контр. | | | 04.XI |
| Утв. | | | 06.XI |

Подп. и дата | Взам. инв. № | Инв. № дубл. | Подп. и дата

Инв. № подл. | Подп. и дата | Взам. инв. № | Инв. № дубл. | Подп. и дата

Перепечатка 27.10.82

Копировал Кравчина Формат 11

## А6Г041.170СБ

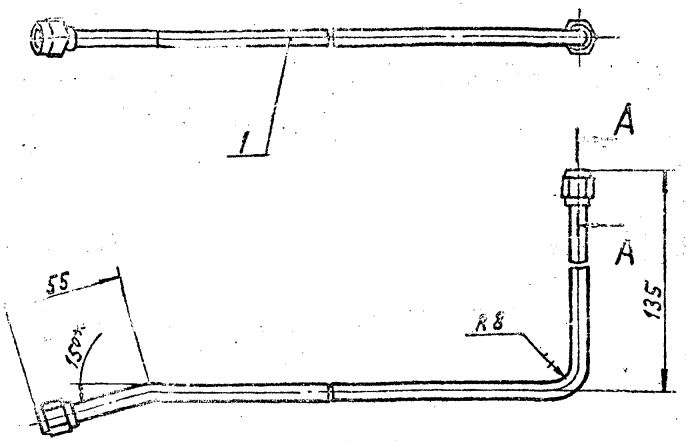


А—А повернуто
М1:1

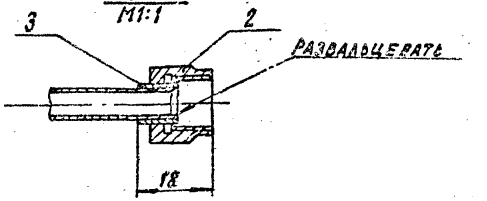


1.* Размер для справок.
2. Неуказанные предельные отклонения размеров $\pm \frac{t_2}{2}$

| | | | | | | | |
|---|---|---|---|---|---|---|---|
| | | | | А6Г041.170СБ | | | |
| | | | | Маслопровод Сборочный чертеж | Лит. | Масса | Масштаб |
| | | | | | Н | 0,1 | 1:2 |
| | | | | | Лист | Листов 1 | |
| | | | | | Госстрой СССР Сантехпроект г. Москва | | |

| | | | |
|---|---|---|---|
| Разраб. | Брукова | | 5.XI |
| Пров. | Фрадкин | | 06.XI |
| Н.спец. | | | 06.XI |
| Н.контр. | | | 04.XI |
| Утв. | | | 06.XI |

Подп. и дата | Взам. инв. № | Инв. № дубл. | Подп. и дата

Инв. № подл. | Подп. и дата | Взам. инв. № | Инв. № дубл. | Подп. и дата

Перепечатка 27.10.82

Копировал Кравчина Формат 11

gost.e-ecolog.ru