СЕРИЯ 5.904-61

СКОРОСТНЫЕ ПРОМЫВАТЕЛИ СИОТ И ПОСТАМЕНТЫ ПОД НИХ

ВЫПУСК 4

ПОСТАМЕНТЫ, ПЛОЩАДКИ И ЛЕСТНИЦЫ

РАБОЧИЕ ЧЕРТЕЖИ

gost.e-ecolog.ru

УГЛУСКАЯ ЦЕНА
НА МОМЕНТ РЕАЛИЗАЦИИ
УКАЗАНА В СЧЕТ-НАКЛАДНОЙ

СЕРИЯ 5.904-61

СКОРОСТНЫЕ ПРОМЫВАТЕЛИ СИОТ И ПОСТАМЕНТЫ ПОД НИХ

ВЫПУСК 4

ПОСТАМЕНТЫ, ПЛОЩАДКИ И ЛЕСТНИЦЫ

РАБОЧИЕ ЧЕРТЕЖИ

РАЗРАБОТАНЫ:
ГПКНИИ САНТЕХНИИПРОЕКТ ГОССТРОЯ СССР
Главный инженер института — Л.А.СТЕПАНОВ
Главный инженер проекта — В.А.СПИВАК

УТВЕРЖДЕНЫ И ВВЕДЕНЫ
В ДЕЙСТВИЕ С 1 АПРЕЛЯ 1992 г.
ГПКНИИ САНТЕХНИИПРОЕКТ ГОССТРОЯ СССР
ПРИКАЗ ОТ 13 НОЯБРЯ 1991 г. № 51

Обозначение	Наименование	Стр.
АбГ 074 000 ТТ	Постамент промывателя Технические требования	3
АбГ 074 000	Постамент промывателя	4
АбГ 074 001	Косынка	
АбГ 074 000 СБ	Постамент промывателя	5
АбГ 074 003	Распорка	6
АбГ 074 004	Укосина	
АбГ 075 000	Постамент промывателя	7
АбГ 075 001	Плита	
АбГ 075 000 СБ	Постамент промывателя	8
АбГ 074 005	Плита	9
АбГ 076 000	Постамент промывателя	
АбГ 076 000 СБ	Постамент промывателя	10
АбГ 077 000	Постамент промывателя	11
АбГ 078 012	Поручень	
АбГ 077 000 СБ	Постамент промывателя	12
АбГ 078 000	Площадки и лестницы промывателя	13
АбГ 078 011	Стойка	
АбГ 078 000 СБ	Площадки и лестницы промывателя	14
АбГ 078 010	Ограждение раскручивателя промывателя	16
АбГ 078 010 СБ	Ограждение раскручивателя промывателя	17
АбГ 078 013	Леер	18
АбГ 078 014	Полоса оградительная	
АбГ 078 020	Балкон верхний промывателя	19
АбГ 078 025	Поручень	
АбГ 078 020 СБ	Балкон верхний промывателя	20
АбГ 078 021	Стойка	21
АбГ 078 022	Балка	
АбГ 078 023	Балка	
АбГ 078 024	Поручень	22
АбГ 078 026	Леер	
АбГ 078 029	Полоса оградительная	
АбГ 078 032	Настил	23
АбГ 078 033	Полукольцо	
АбГ 078 040	Балкон нижний промывателя	
АбГ 078 040 СБ	Балкон нижний промывателя	24
АбГ 078 041	Поручень	25
АбГ 078 042	Леер	
АбГ 078 043	Полоса оградительная	
АбГ 078 050	Кронштейн промывателя	26
АбГ 078 050 СБ	Кронштейн промывателя	
АбГ 078 051	Балка	27
АбГ 078 052	Укосина	
АбГ 078 062	Тетива	
АбГ 078 060	Трап промывателя	28
АбГ 078 060 СБ	Трап промывателя	29
АбГ 078 070	Стойка промывателя	30
АбГ 078 070 СБ	Стойка промывателя	

Обозначение	Наименование	Стр
АбГ 078 071	Плита	31
АбГ 078 072	Косынка	
АбГ 078 080	Кронштейн промывателя	
АбГ 078 080 СБ	Кронштейн промывателя	32
АбГ 079 013	Поручень	
АбГ 079 014	Леер	
АбГ 079 000	Площадки и лестницы промывателя	33
АбГ 079 000 СБ	Площадки и лестницы промывателя	34
АбГ 079 010	Ограждение помоста промывателя	36
АбГ 079 015	Поручень	
АбГ 079 010 СБ	Ограждение помоста промывателя	37
АбГ 079 016	Леер	38
АбГ 079 030	Ограждение помоста промывателя	
АбГ 079 030 СБ	Ограждение помоста промывателя	
АбГ 079 040	Помост промывателя	39
АбГ 080 044	Леер	
АбГ 079 040 СБ	Помост промывателя	40
АбГ 079 041	Полукольцо	41
АбГ 079 042	Полукольцо	
АбГ 079 043	Настил	42
АбГ 079 050	Помост промывателя	
АбГ 079 050 СБ	Помост промывателя	43
АбГ 079 051	Балка	
АбГ 079 052	Балка	44
АбГ 080 000	Площадки и лестницы промывателя	
АбГ 080 045	Полоса оградительная	45
АбГ 080 000 СБ	Площадки и лестницы промывателя	46
АбГ 080 010	Ограждение помоста промывателя	48
АбГ 080 011	Поручень	
АбГ 080 010 СБ	Ограждение помоста промывателя	49
АбГ 080 012	Леер	50
АбГ 080 020	Ограждение помоста промывателя	
АбГ 080 020 СБ	Ограждение помоста промывателя	51
АбГ 080 021	Поручень	52
АбГ 080 030	Помост концевой промывателя	
АбГ 080 030 СБ	Помост концевой промывателя	53
АбГ 080 040	Балкон промывателя	
АбГ 080 040 СБ	Балкон промывателя	54
АбГ 080 043	Поручень	55
АбГ 080 050	Кронштейн промывателя	
АбГ 080 050 СБ	Кронштейн промывателя	

Серия 5.904-61 Выпуск 4

Инв. № подл. | Подп. и дата | Взам. инв. № | Инв. № дубл. | Подп. и дата

Изм	Лист	№ докум.	Подп.	Дата
Разраб.		Чевоксаров		
Пров.		Мерзлякова		
Нач. гр.		Фрадкин		
Н. контр.		Литвак		
Утв.		Спивак		

Содержание

Лит.	Лист	Листов
И		1

САНТЕХНИИПРОЕКТ

1. В настоящем выпуске приведены рабочие чертежи постаментов, площадок и лестниц для наладки и обслуживания скоростных промывателей СИОТ. Рабочие чертежи промывателей приведены в выпусках 1...3, а технические характеристики и рекомендации по применению, монтажу и эксплуатации в выпуске 0 настоящей серии.

2. При разработке конструкции постаментов расстояние от нижней точки днища промывателя до пола принято равным 2500 мм, из условия возможности сооружения наземной системы шламоудаления.

3. Расчетные нагрузки (см. таблицу) на постаменты определены из условия:

а) установки промывателя в помещении, т.е. без учета ветровых и снеговых нагрузок;

б) аварийного заполнения промывателя водой примерно на 1/3 высоты.

№ скоростного промывателя	5	6	7	8	9	10	11	12	13
Расчетная нагрузка на постамент в тс	1,5	3,0	4,5	7,5	12,0	20,0	30,0	50,0	90,0

4. Выбор места установки промывателей, в каждом отдельном случае должен быть согласован со строителями для учета местных условий и допустимых нагрузок на грунт.

5. Постаменты имеют три стойки из швеллеров, соединенных между собой распорками и укосинами.

Для большей жесткости стойки постамента для промывателя №13 на монтаже привариваются к корпусу с помощью накладок.

6. Опорные лапы выполнены для установки промывателей на постаментах. При установке непосредственно на перекрытиях опорная конструкция промывателей может быть изменена применительно к местным условиям.

7. Для удобства первоначальной наладки и для периодического осмотра и ремонта промывателей в данном выпуске разработаны помосты и балконы для обслуживания и лестницы (трапы), соединяющие их.

8. Для промывателей №№5...7 предусмотрены два балкона: нижний - для обслуживания люка во входном патрубке и нижнего сопла и верхний - для прочистки, монтажа и демонтажа верхнего сопла.

9. В промывателях №№8...10 для обслуживания верхних сопел предусмотрен помост в виде полукольца.

10. Для промывателей №11...13 предусмотрена дополнительная переходная площадка, служащая для сокращения высоты лестниц.

11. Верхний лист раскручивателя у всех промывателей используется как площадка для обслуживания и имеет ограждение по всему периметру.

12. Расчетная нагрузка на помосты и балконы - 300 кг/см². При этом полезная нагрузка принята равномерно-распределенной равной 250 кгс/см² (от веса двух человек), а нагрузка от собственного веса помостов (балконов) и ограждений 50 кгс/см².

13. Сварку постаментов, помостов, балконов и лестниц (трапов) осуществлять электродами типа Э-42 по ГОСТ 9467-75.

14. Кронштейны, поддерживающие помосты и балконы, рекомендуется приваривать к ребрам жесткости промывателя.

15. Элементы помостов, балконов и лестниц длиной до 3м (кроме настила из рифленного листа) должны быть выполнены из цельного металла.

16. Элементы помостов и лестниц длиной свыше 3м могут изготовляться сварными. При этом, в случае необходимости, место стыка должно быть усилено накладками до обеспечения равнопрочности с основным сечением элемента.

17. В готовом настиле на ходовой поверхности не допускаются острые кромки и заусенцы.

18. Листовой и профильный прокат должен соответствовать требованиям, установленным в государственных стандартах.

19. Узлы и детали должны иметь защитные лакокрасочные покрытия, соответствующие условиям эксплуатации.

20. Подготовка поверхности перед нанесением лакокрасочного покрытия по ГОСТ 9.402-80.

21. Применяемые лакокрасочные материалы, растворители, сиккативы, а также вспомогательные материалы должны соответствовать требованиям, установленным на них государственными стандартами и техническими условиями.

Запрещается применять лакокрасочные материалы без аналитических паспортов, а также по истечении срока хранения.

22. При изготовлении постаментов, кроме вышеперечисленных требований должны соблюдаться правила изготовления металлических строительных конструкций.

Серия 5.904-61 Выпуск 4

Изм.	Лист	№ докум.	Подп.	Дата	АБГ 074.000 ТТ			
Разраб.		Градкин			Постамент промывателя. Технические требования.	Лит	Лист	Листов
Пров.		Мерзлякова				И		1
Гл.спец.		Грановский				САНТЕХНИИПРОЕКТ		
Н.контр.		Литвак						
Утв.		Спивак						

Формат	Зона	Поз.	Обозначение	Наименование	Кол.	Примечание
				Документация		
А2			АбГ 074.000 СБ	Сборочный чертеж		
А2			АбГ 074.000 ТТ	Технические требования		
				Детали		
А4		1	АбГ 074.001	Косынка	6	
А4		2	АбГ 074.005-03	Плита	3	
				Стандартные изделия		
		3		Болт М16-6g x 50.36		
				ГОСТ 7798-70	6	
		4		Гайка М16-6Н.4		
				ГОСТ 5915-70	6	
			Переменные данные	для исполнений:		
				АбГ 074.000		
				Детали		
Б4		5	АбГ 074.002	Стойка		
				Швеллер 10 ГОСТ 8240-89		
				Ст3 ГОСТ 535-88		
				L=3270-6,6	3	28,0 кг

Изм	Лист	N докум.	Подп.	Дата	АбГ 074.000			
Разраб		Чебоксарова			Постамент промывателя	Лит.	Лист	Листов
Пров.		Мерзлякова				И	1	3
Нач.гр.		Фрадкин				Сантехниипроект		
Н.контр		Литвак						
Утв.		Спивак						

Формат А4

Подп. и дата | Инв. N дубл. | Взам. инв. N | Подп. и дата | Инв. N подл.

Формат	Зона	Поз.	Обозначение	Наименование	Кол.	Примечание
А3		6	АбГ 074.003	Распорка	3	
А3		7	АбГ 074.004	Укосина	3	
А3		8	АбГ 074.005	Плита	3	
				АбГ 074.000-01		
				Детали		
Б4		5	АбГ 074.006	Стойка		
				Швеллер 10 ГОСТ 8240-89		
				Ст3 ГОСТ 535-88		
				L=3410-6,6	3	29,4 кг
А3		6	АбГ 074.003-01	Распорка	3	
А3		7	АбГ 074.004-01	Укосина	3	
А3		8	АбГ 074.005	Плита	3	
				АбГ 074.000-02		
				Детали		
Б4		5	АбГ 074.007	Стойка		
				Швеллер 14 ГОСТ 8240-89		
				Ст3 ГОСТ 535-88		
				L=3580-6,6	3	44,0 кг
А3		6	АбГ 074.003-02	Распорка	3	
А3		7	АбГ 074.004-02	Укосина	3	
А3		8	АбГ 074.005-01	Плита	3	

Изм	Лист	N докум.	Подп.	Дата	АбГ 074.000	Лист
						2

Формат А4

Серия 5.904-61 Выпуск 4

Формат	Зона	Поз.	Обозначение	Наименование	Кол.	Примечание
				АбГ 074.000-03		
				Детали		
Б4		5	АбГ 074.008	Стойка		
				Швеллер 16 ГОСТ 8240-89		
				Ст3 ГОСТ 535-88		
				L=3750-6,6	3	53,3 кг
А3		6	АбГ 074.003-03	Распорка	3	
А3		7	АбГ 074.004-03	Укосина	3	
А3		8	АбГ 074.005-02	Плита	3	

Изм	Лист	N докум.	Подп.	Дата	АбГ 074.000	Лист
						3

Формат А4

АбГ074.001

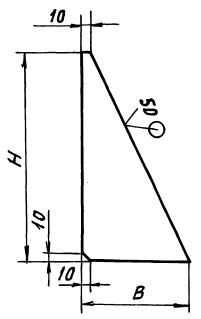

Обозначение	Размеры, мм H	Размеры, мм B	Материал	Масса, кг
АбГ 074.001	320	160	Лист 10 ГОСТ 19903-74	2,2
—01	400	200	Лист Ст3 ГОСТ 14637-89	3,3
—02			Лист 12 ГОСТ 19903-74 / Ст3 ГОСТ 14637-89	4,0
—03			Лист 16 ГОСТ 19903-74 / Ст3 ГОСТ 14637-89	5,2

Неуказанные предельные отклонения размеров: $h14; \pm\frac{t_2}{2}$

Изм	Лист	N докум.	Подп.	Дата	АбГ 074.001			
Разраб		Чебоксарова			Косынка	Лит.	Масса	Масшт.
Пров.		Мерзлякова				И	См. табл.	—
Нач.гр.		Фрадкин				Лист	Листов 1	
Гл.спец		Грановский			См. табл.	Сантехниипроект		
Н.контр		Литвак						
Утв.		Спивак						

25261-05 5 Копировал: [illegible]

Формат А4

АБГ074.000СБ

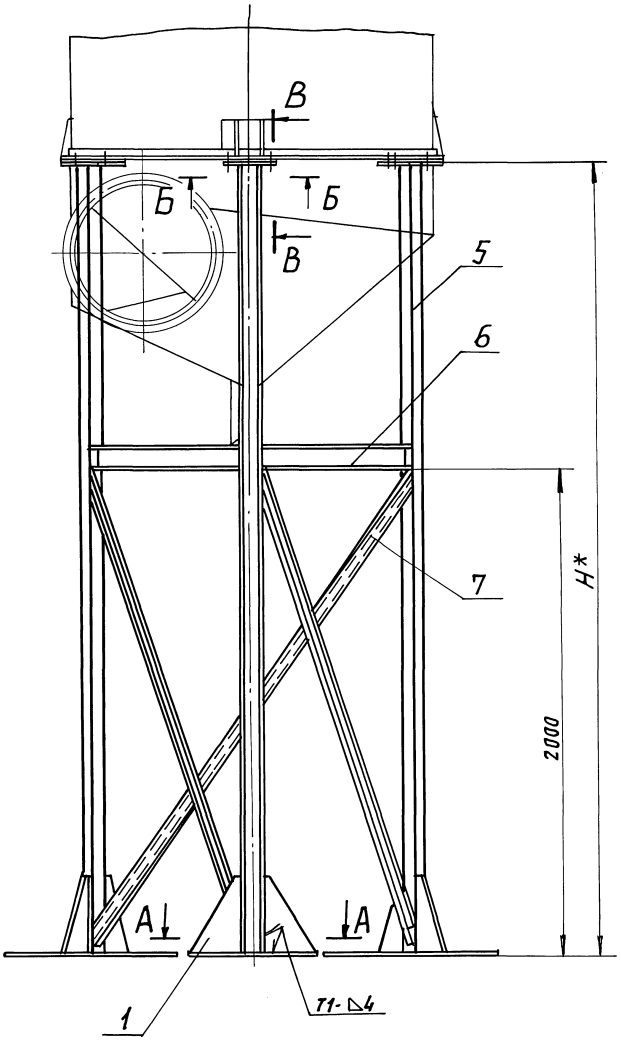

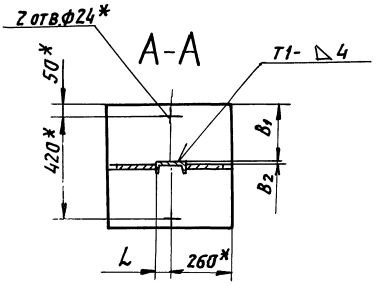

Б-Б

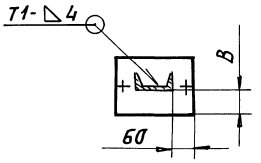

В-В (1:2)

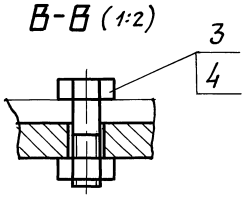

Г (1:5)

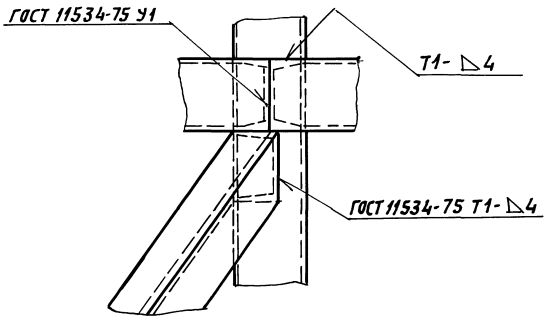

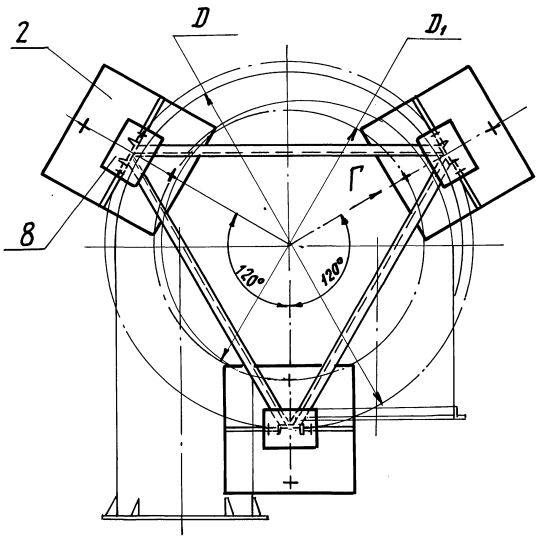

Обозначение	Размеры, мм							Масса, кг
	D	D1	H*	L	B	B1	B2	
АБГ 074.000	1545	1114	3310	50	65	245	10	335,0
—01	1795	1366	3450					345,0
—02	2095	1665	3620	70	63	243	12	405,0
—03	2515	2085	3790	80	92	242		455,0

1. * Размеры для справок.
2. $\pm \frac{t_2}{2}$.
3. Сварные швы по ГОСТ 5264-80.

Изм.	Лист	№ докум.	Подп.	Дата	АБГ 074.000 СБ			
Разраб.		Чебоксаров			Постамент промывателя	Лит.	Масса	Масшт.
Пров.		Мерзлякова				И	см. табл.	—
Нач. гр.		Фрадкин				Лист	Листов 1	
Гл. спец.		Грановский				САНТЕХНИИПРОЕКТ		
Н. контр.		Литвак						
Утв.		Спивак						

Серия 5.904-61 Выпуск 1

Инв.№ подл. | Подп. и дата | Взам. инв.№ | Инв.№ дубл. | Подп. и дата

25261-05 6

Копировал:

Формат А2

АБГ 074.003

50/(√)

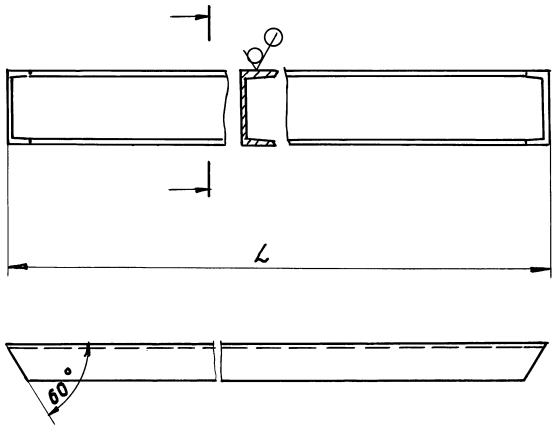

Обозначение	L, мм	Масса, кг
АБГ 074.003	1290	11,0
—01	1510	12,8
—02	1775	15,1
—03	2130	18,1
—04	2405	20,4
—05	2820	24,0
—06	3290	28,0
—07	3890	33,0
—08	4600	40,0

Неуказанные предельные отклонения размеров: $h14; \pm \frac{t_2}{2}$

Изм.	Лист	N докум.	Подп.	Дата
Разраб.		Чебоксаров		
Пров.		Перзлякова		
Нач. гр.		Фрядкин		
Гл. спец.		Грановский		
Н. контр.		Литвак		
Утв.		Спивак		

АБГ 074.003

Распорка

Лит.	Масса	Масштаб
И	см. табл.	—
Лист	Листов 1	

Швеллер 10 ГОСТ 8240-89 Ст3 ГОСТ 535-88

САНТЕХНИИПРОЕКТ

Формат А3

Инв. N подл. | Подп. и дата | Взам. инв. N | Инв. N дубл. | Подп. и дата

АБГ 074.004

Серия 5.904-61 Выпуск 4

50/(√)

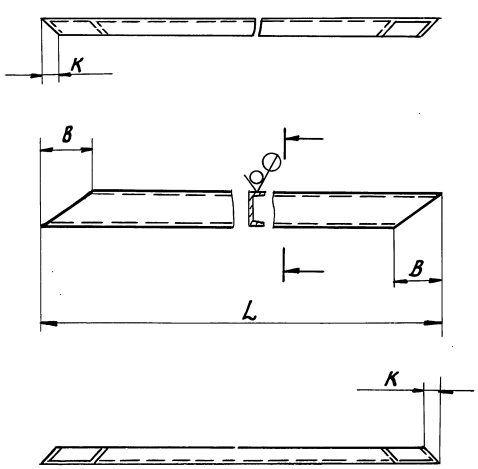

Обозначение	Размеры, мм			Масса, кг
	L	B	K	
АБГ 074.004	2300	133	44	19,1
—01	2410	115	40	20,0
—02	2560	98	37	21,4
—03	2800	82	34	23,4
—04	3023	73	32	25,4
—05	3680	78	34	31,4
—06	4030	68	31	35,0
—07	4545	58	30	39,5
—08	5160	48	29	44,5

Неуказанные предельные отклонения размеров: $h14 \pm \frac{t_2}{2}$

Изм.	Лист	N докум.	Подп.	Дата
Разраб.		Чебоксаров		
Пров.		Перзлякова		
Нач. гр.		Фрядкин		
Гл. спец.		Грановский		
Н. контр.		Литвак		
Утв.		Спивак		

АБГ 074.004

Укосина

Лит.	Масса	Масшт.
И	см. табл.	—
Лист	Листов 1	

Швеллер 10 ГОСТ 8240-89 Ст3 ГОСТ 535-88

САНТЕХНИИПРОЕКТ

Копировал

Формат А3

Инв. N подл. | Подп. и дата | Взам. инв. N | Инв. N дубл. | Подп. и дата

Формат	Зона	Поз.	Обозначение	Наименование	Кол.	Примечание
				Документация		
А2			АБГ 074.000 ТТ	Технические требования		
А2			АБГ 075.000 СБ	Сборочный чертеж		
				Детали		
А4		1	АБГ 074.001-01	Косынка	12	
А4		2	АБГ 074.005-02	Плита	3	
А3		3	АБГ 075.001	Плита	3	
Б4		4	АБГ 075.002	Накладка		
				Лист 10 ГОСТ 19903-74 Ст3 ГОСТ 14637-89		
				120-0,87×420-1,55	6	4,0 кг
				Стандартные изделия		
		5		Болт М16-6g×50.36 ГОСТ 7798-70	6	
		6		Гайка М16-6Н.4 ГОСТ 5915-70	6	

Подп. и дата | Инв. № подл. | Взам. инв. № | Инв. № дубл. | Подп. и дата

Изм.	Лист	№ докум.	Подп.	Дата
Разраб.		Чебоксаров		
Пров.		Перзлякова		
Нач. гр.		Фрядкин		
Н. контр.		Литвак		
Утв.		Спивак		

АБГ 075.000

Постамент промывателя

Лит.	Лист	Листов
И	1	2

САНТЕХНИИПРОЕКТ

Копировал: Формат А4

Формат	Зона	Поз.	Обозначение	Наименование	Кол.	Примечание
				Переменные данные для исполнений:		
				АБГ 075.000		
				Детали		
А3		7	АБГ 074.003-04	Распорка	3	
А3		8	АБГ 074.004-04	Укосина	3	
Б4		9	АБГ 075.003	Стойка		
				Швеллер 14 ГОСТ 8240-89 Ст3 ГОСТ 535-88		
				L=4044-8,0	6	49,5 кг
Б4		10	АБГ 075.004	Накладка		
				Лист 10 ГОСТ 19903-74 Ст3 ГОСТ 14637-89		
				120-0,87×120-0,87	30	1,12 кг
				АБГ 075.000-01		
				Детали		
А3		7	АБГ 074.003-05	Распорка	3	
А3		8	АБГ 074.004-05	Укосина	3	
Б4		9	АБГ 075.005	Стойка		
				Швеллер 16 ГОСТ 8240-89 Ст3 ГОСТ 535-88		
				L=4434-8,0	6	63,0 кг
Б4		10	АБГ 075.004	Накладка		
				Лист 10 ГОСТ 19903-74 Ст3 ГОСТ 14637-89		
				120-0,87×120-0,87	36	1,12 кг

Подп. и дата | Инв. № подл. | Взам. инв. № | Инв. № дубл. | Подп. и дата

Изм.	Лист	№ докум.	Подп.	Дата

АБГ 075.000 Лист 2

Копировал: Формат А4

АБГ.075.001

Серия 5.904-61 Выпуск 4

Обозначение	Размеры, мм								Материал	Масса, кг
	B	H	B1	H1	B	h	d	a		
АБГ 075.001	660	660	560	560	50	50	28	4	Лист 36 ГОСТ 19903-74 / Ст3 ГОСТ 14637-89	123,0 / 138,0
-01	700	700	600	600						
-02	310	180	250	120	30	30	22	2	Лист 20 ГОСТ 19903-74 / Ст3 ГОСТ 14637-89	8,3 / 12,8
-03	370	220	310	160						
-04	800	800	700	700	50	50	28	4	Лист 36 ГОСТ 19903-74 / Ст3 ГОСТ 14637-89	181,0
-05	490	260	430	160	30		22	2	Лист 20 ГОСТ 19903-74 / Ст3 ГОСТ 14637-89	22,0

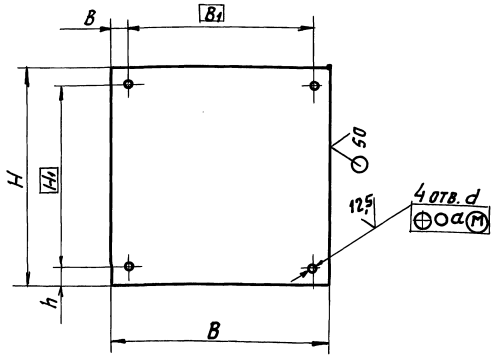

Неуказанные предельные отклонения размеров: $h14, \pm \frac{t_2}{2}$.

Подп. и дата | Инв. № подл. | Взам. инв. № | Инв. № дубл. | Подп. и дата

Изм.	Лист	№ докум.	Подп.	Дата
Разраб.		Чебоксаров		
Пров.		Перзлякова		
Нач. гр.		Фрядкин		
Гл. спец.		Грановский		
Н. контр.		Литвак		
Утв.		Спивак		

АБГ 075.001

Плита

Лит.	Масса	Масштаб
И	См. табл.	—
Лист	Листов 1	

См. табл.

САНТЕХНИИПРОЕКТ

АбГ075.000СБ

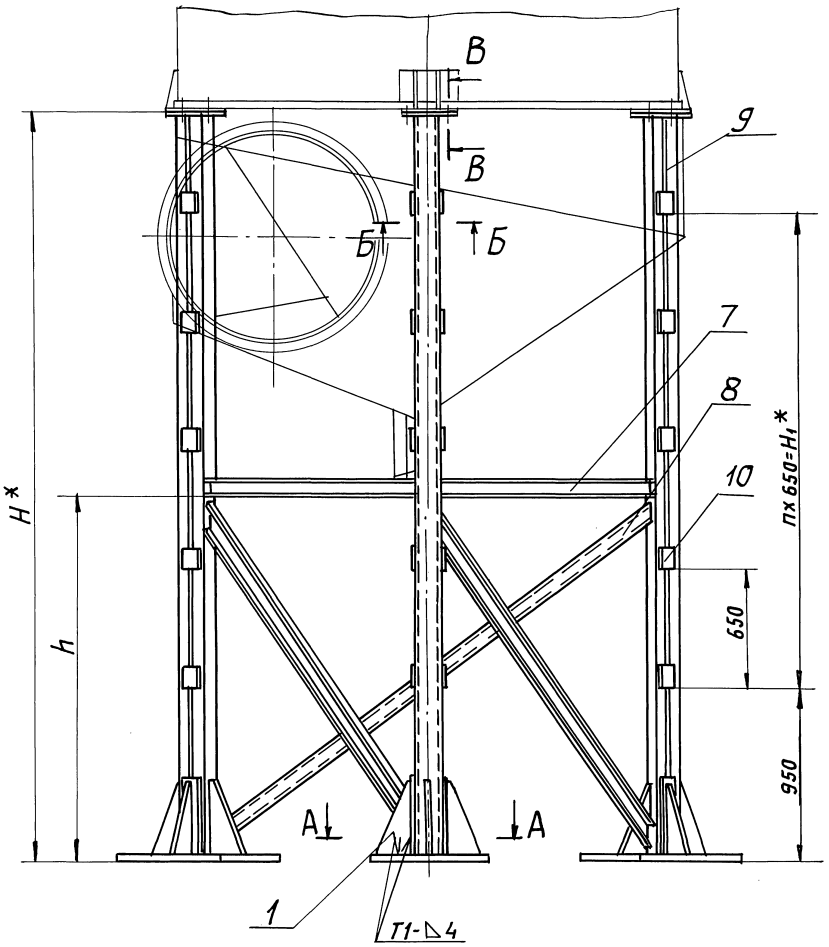

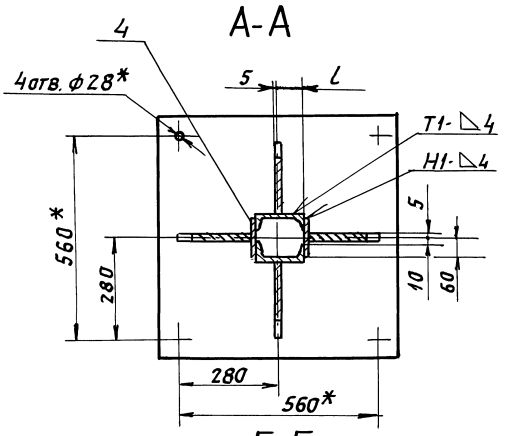

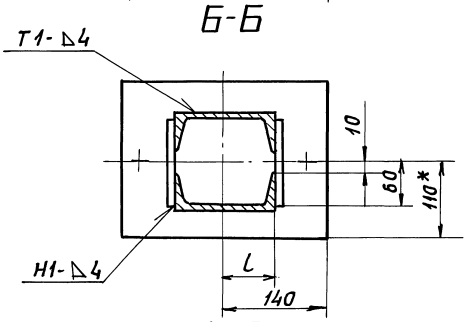

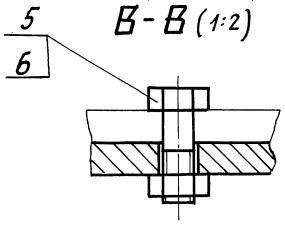

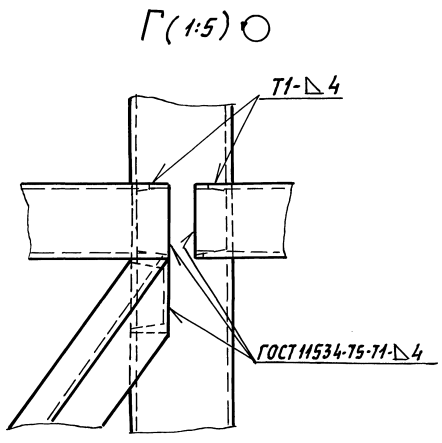

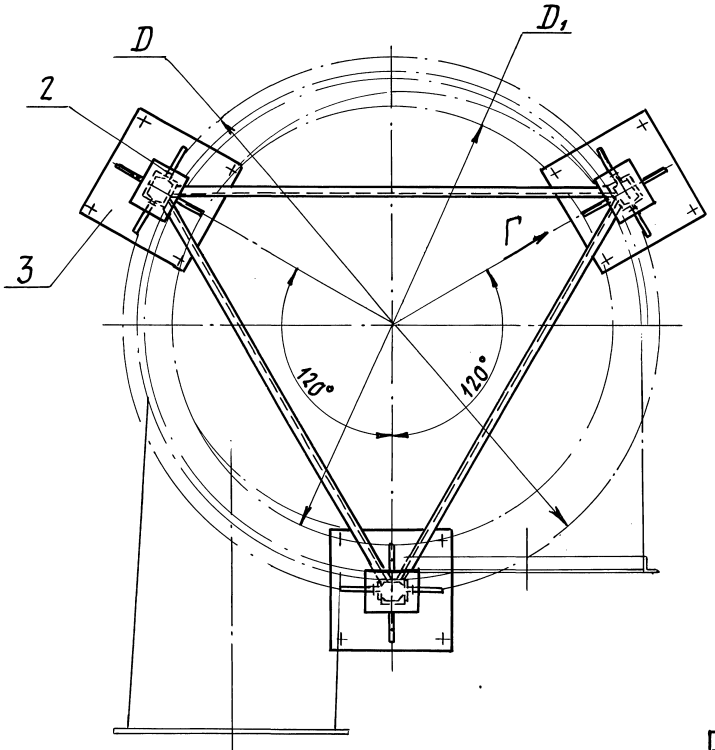

Обозначение	Размеры, мм						П, кол.	Масса, кг
	D	D1	H*	H1*	L	h		
АбГ075.000	2945	2444	4100	2600	70	2000	4	955,0
—01	3450	2935	4490	3250	80	2500	5	1076,0

1. * Размеры для справок.
2. $\pm \frac{tz}{2}$
3. Сварные швы по ГОСТ 5264-80

Изм.	Лист	N докум.	Подп.	Дата	АбГ075.000СБ		
Разраб.		Чебоксаров			Постамент промывателя	Лит.	Масса	Масшт.
Пров.		Мерзлякова				И	см. табл.	—
Нач. гр		Фрядкин				Лист	Листов 1	
Гл. спец.		Грановский					Сантехниипроект	
Н. контр.		Литвак						
Утв.		Спивак						

Инв.№подл. | Подп. и дата | Взам. инв.№ | Инв.№дубл. | Подп. и дата

Серия 5.904-61 Выпуск 4

АБГ 074.005

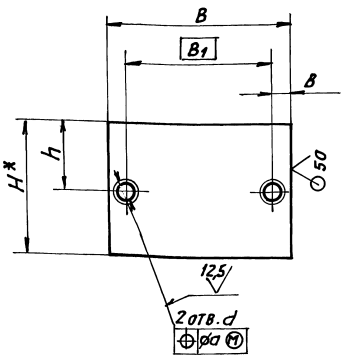

Обозначение	Размеры, мм							Масса, кг
	В	Н*	В1	в	h	d	а	
АБГ 074.005	220	160	180	20	80	18	2	5,5
—01	260		220					6,5
—02	280	220	230	25	110			9,7
—03	520	520	420	50	260	24	4	42,5

1.* Размер для справок.

2. $h14; \pm \frac{t_2}{2}$

Изм.	Лист	N докум.	Подп.	Дата
Разраб.		Чебоксаров		
Пров.		Перзлякова		
Нач. гр		Фрядкин		
Гл. спец		Грановский		
Н. контр		Литвак		
Утв.		Сливак		

АБГ 074.005

Плита

Лит. И | Масса: см. табл. | Масшт.: —

Лист | Листов 1

Лист 20 ГОСТ 19903-74 / Ст3 ГОСТ 14637-89

САНТЕХНИИПРОЕКТ

Формат А4

Инв. № подл. | Подп. и дата | Взам. инв. № | Инв. № дубл. | Подп. и дата

Формат	Зона	Поз.	Обозначение	Наименование	Кол.	Примечание
				Документация		
А2			АБГ 074.000 ТТ	Технические требования		
А2			АБГ 076 000 СБ	Сборочный чертеж		
				Детали		
А4		1	АБГ 074 001-02	Косынка	12	
Бч		2	АБГ 076 001	Накладка Лист 12 ГОСТ 19903-74 / Ст3 ГОСТ 14637-89		
				150-1,0 х 420-1,55	6	6,0 кг
				Стандартные изделия		
		3		Болт М20-6g х 65.36 ГОСТ 7798-70	12	
		4		Гайка М20-6Н.4 ГОСТ 5915-70	12	

Изм.	Лист	N докум.	Подп.	Дата
Разраб.		Чебоксаров		
Пров.		Перзлякова		
Нач. гр.		Фрядкин		
Н. контр		Литвак		
Утв.		Сливак		

АБГ 076 000

Постамент промывателя

Лит. И | Лист 1 | Листов 3

САНТЕХНИИПРОЕКТ

Формат А4

Инв. № подл. | Подп. и дата | Взам. инв. № | Инв. № дубл. | Подп. и дата

Серия 5.904-61 Выпуск 4

Формат	Зона	Поз.	Обозначение	Наименование	Кол.	Примечание
				Переменные данные для исполнений		
				АБГ 076. 000		
				Детали		
А3		5	АБГ 074. 003-06	Распорка	3	
А3		6	АБГ 074. 004-06	Укосина	3	
А3		7	АБГ 075. 001	Плита	3	
		8	—02	Плита	3	
Бч		9	АБГ 076. 002	Стойка Швеллер 18 ГОСТ 8240-89 / Ст3 ГОСТ 535-88		
				L = 4994 - 8,0	6	81,5 кг
Бч		10	АБГ 076. 003	Накладка Лист 12 ГОСТ 19903-74 / Ст3 ГОСТ 14637-89		
				150-1,0 х 150-1,0	36	2,1 кг
				АБГ 076 000-01		
				Детали		
А3		5	АБГ 074 003-07	Распорка	3	
А3		6	АБГ 074 004-07	Укосина	3	
А3		7	АБГ 075 001-01	Плита	3	
		8	—03	Плита	3	
Бч		9	АБГ 076 004	Стойка Швеллер 24 ГОСТ 8240-89 / Ст3 ГОСТ 535-88		
				L = 5430 - 9,8	6	131,0 кг

Инв. № подл. | Подп. и дата | Взам. инв. № | Инв. № дубл. | Подп. и дата

Изм.	Лист	N докум.	Подп.	Дата

АБГ 076. 000

Лист 2

Формат А4

Формат	Зона	Поз.	Обозначение	Наименование	Кол.	Примечание
Бч		10	АБГ 076 003	Накладка Лист 12 ГОСТ 19903-74 / Ст3 ГОСТ 14637-89		
				150-1,0 х 150-1,0	42	2,1 кг

Инв. № подл. | Подп. и дата | Взам. инв. № | Инв. № дубл. | Подп. и дата

Изм.	Лист	N докум.	Подп.	Дата

АБГ 076. 000

Лист 3

А6Г076 000СБ

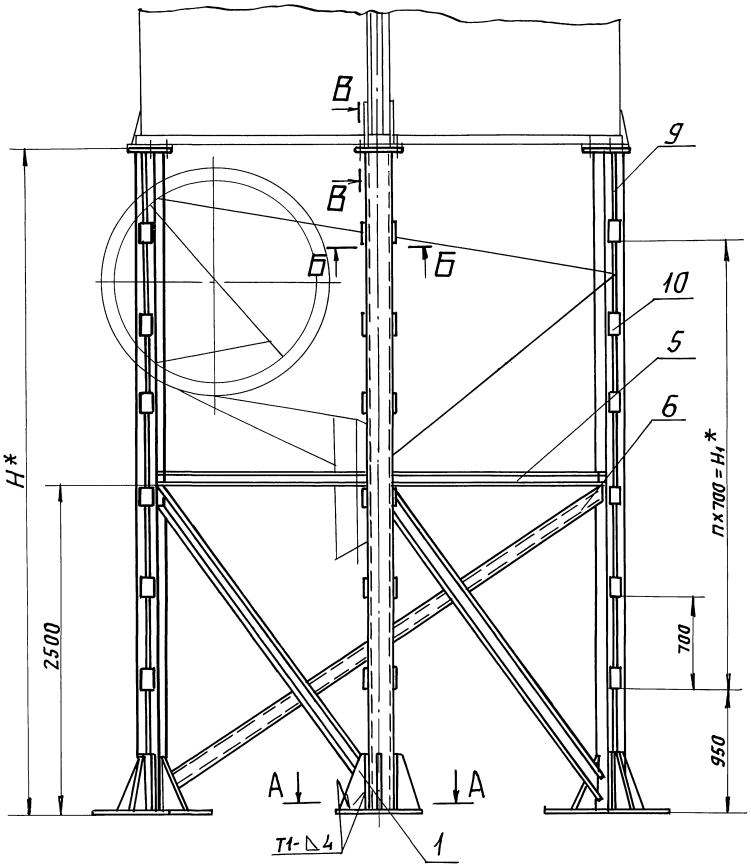

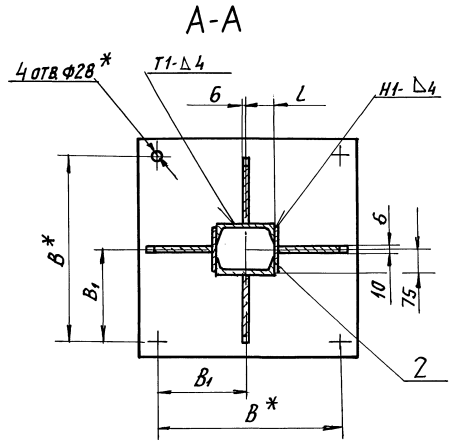

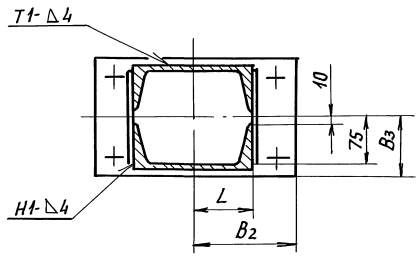

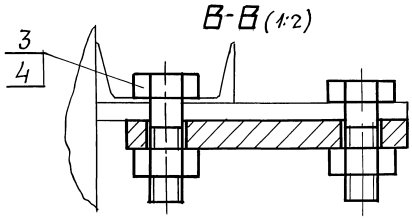

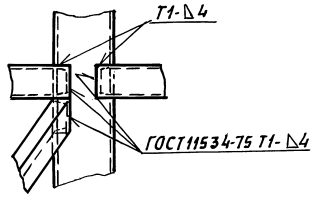

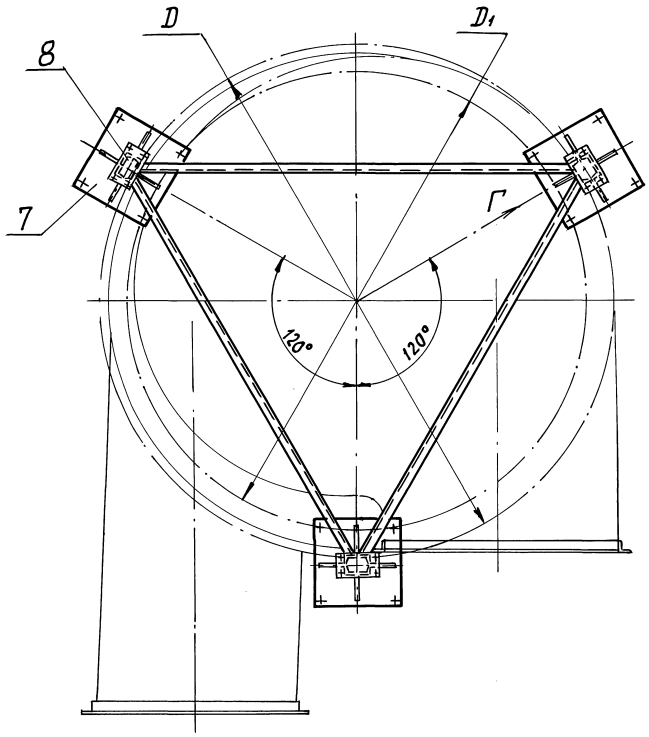

Обозначение	Размеры, мм					
	D	D1	Н*	Н1*	В*	В1
А6Г 076 000	3905	3500	5050	3500	560	280
—01	4625	4220	5485	4200	600	300

Продолжение

Обозначение	Размеры, мм			П, кол.	Масса, кг
	В2	В3	L		
А6Г 076 000	155	90	90	5	1240,0
—01	185	110	120	6	1635,0

1.* Размеры для справок.

2. $\pm \frac{t_2}{2}$.

3. Сварные швы по ГОСТ 5264-80

Изм.	Лист	N докум.	Подп.	Дата
Разраб.		Чебоксаров		
Пров.		Мерзлякова		
Нач. гр.		Фрядкин		
Гл. спец.		Грановский		
Н. контр.		Литвяк		
Утв.		Спивак		

А6Г 076.000 СБ

Постамент промывателя

Лит.	Масса	Масшт.
И	См. табл.	—

Лист | Листов 1

Сантехниипроект

Серия 5.904-61 Выпуск 4

Инв. N подл.	Подп. и дата	Взам. инв. N	Инв. N дубл.	Подп. и дата

Формат	Зона	Поз.	Обозначение	Наименование	Кол.	Примечание
				Документация		
А2			АБГ 074.000 ТТ	Технические требования		
А2			АБГ 077.000 СБ	Сборочный чертеж		
				Детали		
А4		1	АБГ 074.001-03	Косынка	12	
А3		2	АБГ 074.003-08	Распорка	3	
А3		3	АБГ 074.004-08	Укосина	3	
А3		4	АБГ 075.001-04	Плита	3	
		5	-05	Плита	3	
Бч		6	АБГ 077.001	Стойка		
				Швеллер 36 ГОСТ 8240-89 Ст3 ГОСТ 535-88		
				L= 6620-12,0	6	278,0 кг
Бч		7	АБГ 077.002	Накладка		
				Лист 16 ГОСТ 19903-74 Ст3 ГОСТ 14637-89		
				100-0,87 х 265-1,3	6	3,3 кг
Бч		8	АБГ 077.003	Накладка		
				Лист 16 ГОСТ 19903-74 Ст3 ГОСТ 14637-89		
				220-1,15 х 220-1,15	42	6,12 кг

Инв.№ подл. | Подп. и дата | Взам. инв.№ | Инв.№ дубл. | Подп. и дата

Лит	Лист	№докум.	Подп.	Дата
Разраб.	Чебоксарова			
Пров.	Мерзлякова			
Нач. гр.	Фрядкин			
Н.контр.	Литвак			
Утв.	Спивак			

АБГ 077.000

Постамент промывателя

Лит.	Лист	Листов
И	1	2

САНТЕХНИИПРОЕКТ

Копировал: Формат А4

Формат	Зона	Поз.	Обозначение	Наименование	Кол.	Примечание
Бч		9	АБГ 077.004	Накладка		
				Лист 16 ГОСТ 19903-74 Ст3 ГОСТ 14637-89		
				220-1,15 х 420-1,55	6	11,62 кг
				Стандартные изделия		
		11		Болт М20-6g х 65.36 ГОСТ 7798-70	12	
		12		Гайка М20-6Н.4 ГОСТ 5915-70	12	

Инв.№ подл. | Подп. и дата | Взам. инв.№ | Инв.№ дубл. | Подп. и дата

Изм.	Лист	№докум.	Подп.	Дата

АБГ 077.000

Лист 2

Копировал: Формат А4

АБГ 078.012

Серия 5.904-61 Выпуск 4

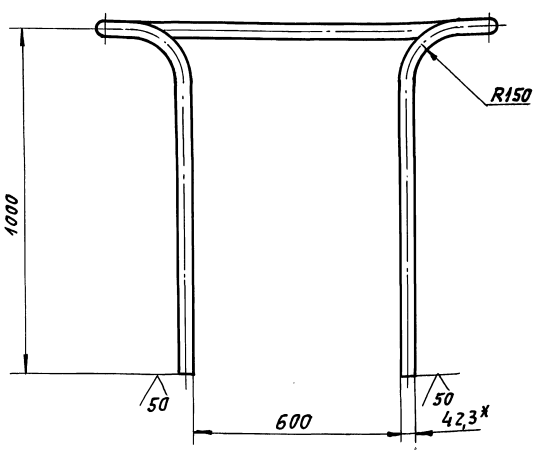

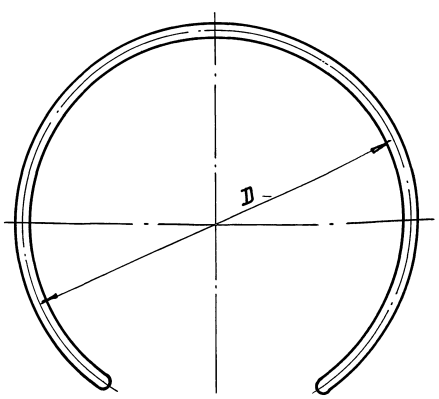

Обозначение	D, мм	Масса, кг
АБГ 078.012	1115	13,0
-01	1325	14,6
-02	1565	17,0
-03	1885	19,7
-04	2245	23,0
-05	2665	26,4
-06	3165	30,6
-07	3765	36,0
-08	4515	41,5

1. * Размер для справок.
2. $\pm \frac{t_2}{2}$.
3. Допускается изготовление из отдельных частей сваркой встык.

Инв.№ подл. | Подп. и дата | Взам.инв.№ | Инв.№ дубл. | Подп. и дата

Изм.	Лист	№докум.	Подп.	Дата
Разраб.	Чебоксарова			
Пров.	Мерзлякова			
Нач. гр.	Фрядкин			
Гл. спец.	Грановский			
Н. контр.	Литвак			
Утв.	Спивак			

АБГ 078.012

Поручень

Лит.	Масса	Масшт.
И	См. табл.	—

Лист	Листов 1

Труба 32х2,8 ГОСТ 3262-75

САНТЕХНИИПРОЕКТ

25261-05 12 Копировал: Формат А3

АбГ 077.000СБ

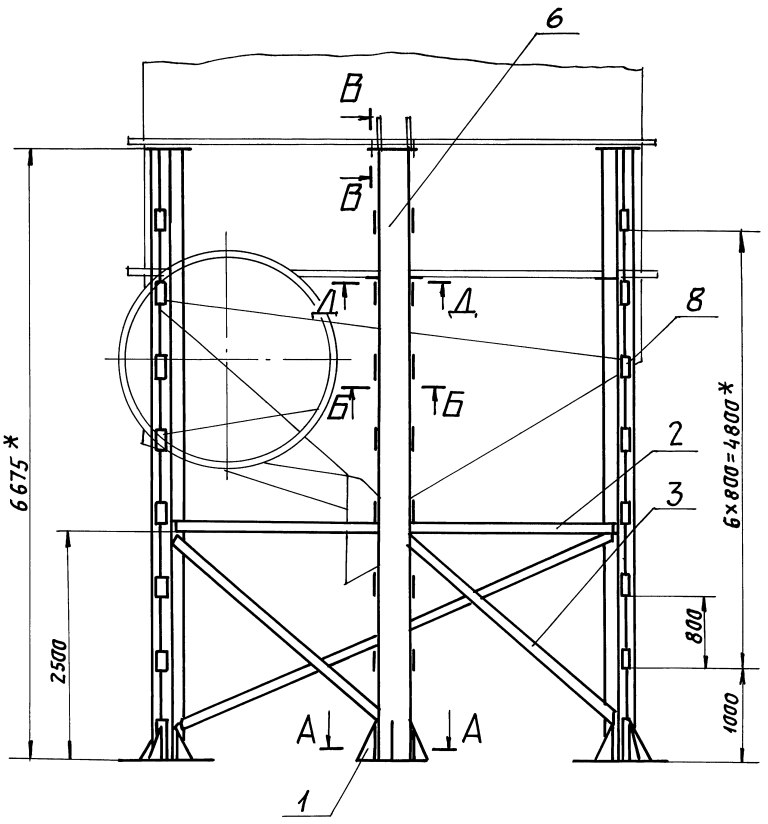

А-А (1:10)

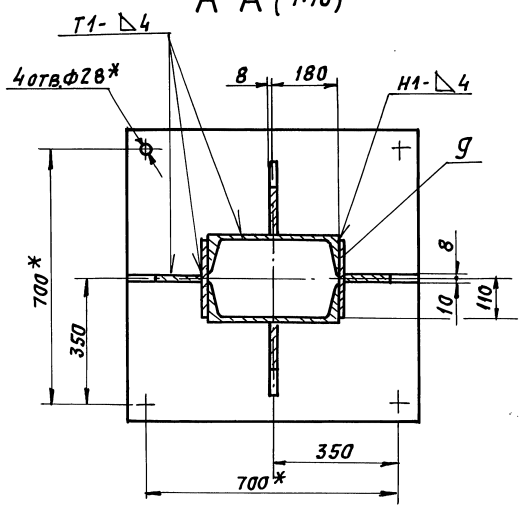

Б-Б (1:5)

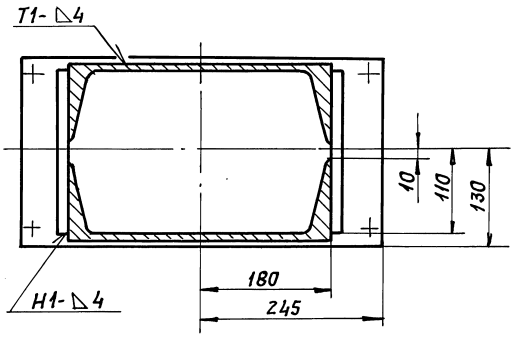

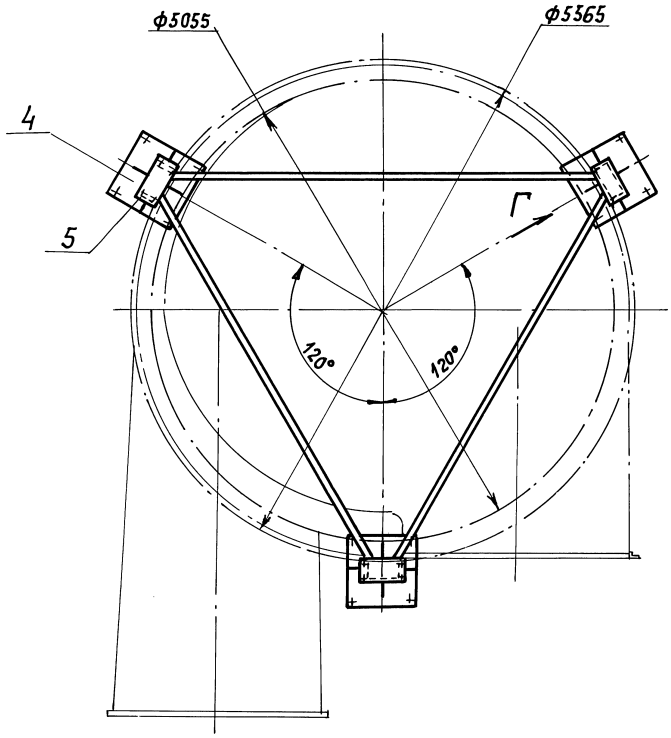

В-В (1:4)

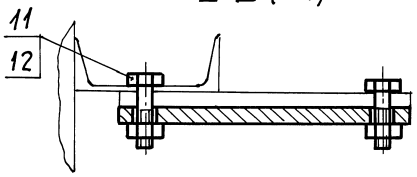

Д-Д (1:10)

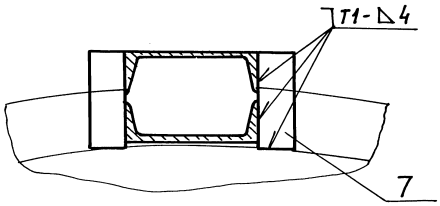

Г (1:10)

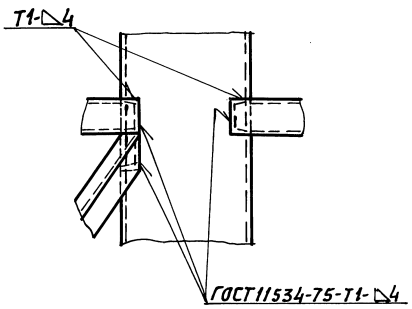

1. * Размеры для справок.
2. $\pm \frac{tz}{2}$
3. Сварные швы по ГОСТ 5264-80

					АбГ 077.000 СБ	
Изм.	Лист	№ докум.	Подп.	Дата	Постамент промывателя	Лит. / Масса / Масшт.
Разраб.		Чебоксаров				И / 3025 / 1:40
Пров.		Мерзлякова				Лист / Листов 1
Нач. гр.		Фрадкин				
Гл. спец.		Рябовский				САНТЕХНИИПРОЕКТ
Н. контр.		Литвак				
Утв.		Спивак				

25261-05 13 Копировал: Формат А2

Серия 5.904-61 Выпуск 4

Инв.№ подл. | Подп. и дата | Взам. инв.№ | Инв.№ дубл. | Подп. и дата

Формат	Зона	Поз.	Обозначение	Наименование	Кол.	Примечание
				Документация		
А2			АБГ 074.000 ТТ	Постамент промывателя		
				Технические требования		
А2			АБГ 078.000 СБ	Сборочный чертеж		
				Сборочные единицы		
А4		1	АБГ 078.040	Балкон нижний промывателя	1	
				Детали		
Бч		3	АБГ 078.001	Балка		
				Уголок 50х50х5 ГОСТ 8509-86 Ст3 ГОСТ 535-88		
				L= 60-0,74	4	0,23 кг
Бч		4	АБГ 078.002	Балка		
				Уголок 50х50х5 ГОСТ 8509-86 Ст3 ГОСТ 535-88		
				L= 400-1,4	2	1,51 кг

Инв.№ подл. | Подп. и дата | Взам. инв.№ | Инв.№ дубл. | Подп. и дата

Изм.	Лист	N докум.	Подп.	Дата
Разраб.		Чебоксарова		
Пров.		Мерзлякова		
Нач. гр.		Фрадкин		
Н. контр.		Литвак		
Утв.		Спивак		

АБГ 078.000

Площадки и лестницы промывателя

Лит. | Лист 1 | Листов 3

САНТЕХНИИПРОЕКТ

Формат А4

Формат	Зона	Поз.	Обозначение	Наименование	Кол.	Примечание
				Переменные данные для исполнений:		
				АБГ 078.000		
				Сборочные единицы		
А4		5	АБГ 078.010	Ограждение раскручивателя промывателя	1	
А4		6	АБГ 078.020	Балкон верхний промывателя	1	
А4		7	АБГ 078.050	Кронштейн промывателя	1	
А4		8	АБГ 078.060	Трап промывателя	1	
		9	-01	Трап промывателя	1	
		10	-02	Трап промывателя	1	
А4		11	АБГ 078.070	Стойка промывателя	1	
				АБГ 078.000-01		
				Сборочные единицы		
А4		5	АБГ 078.010-01	Ограждение раскручивателя промывателя	1	
А4		6	АБГ 078.020-01	Балкон верхний промывателя	1	
А4		7	АБГ 078.080	Кронштейн промывателя	1	
А4		8	АБГ 078.060	Трап промывателя	1	
		9	-01	Трап промывателя	1	
		10	-03	Трап промывателя	1	

Инв.№ подл. | Подп. и дата | Взам. инв.№ | Инв.№ дубл. | Подп. и дата

Изм.	Лист	N докум.	Подп.	Дата

АБГ 078.000

Лист 2

Формат А4

Серия 5.904-61 Выпуск 4

Формат	Зона	Поз.	Обозначение	Наименование	Кол.	Примечание
А4		11	АБГ 078.070	Стойка промывателя	1	
				АБГ 078.000-02		
				Сборочные единицы		
А4		5	АБГ 078.010-02	Ограждение раскручивателя промывателя	1	
А4		6	АБГ 078.020-02	Балкон верхний промывателя	1	
А4		7	АБГ 078.050	Кронштейн промывателя	1	
А4		8	АБГ 078.060-01	Трап промывателя	2	
		10	-03	Трап промывателя	1	
А4		11	АБГ 078.070-01	Стойка промывателя	1	

Инв.№ подл. | Подп. и дата | Взам. инв.№ | Инв.№ дубл. | Подп. и дата

Изм.	Лист	N докум.	Подп.	Дата

АБГ 078.000

Лист 3

Формат А4

АБГ 078.011

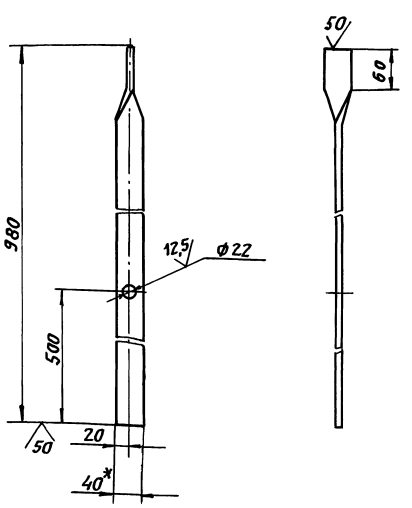

1. * Размер для справок.
2. H14; h14; $\pm\frac{t_2}{2}$

Изм.	Лист	N докум.	Подп.	Дата
Разраб.		Чебоксарова		
Пров.		Мерзлякова		
Нач. гр.		Фрадкин		
Гл. спец.		Грановский		
Н. контр.		Литвак		
Утв.		Спивак		

АБГ 078.011

Стойка

Лит. И | Масса 1,85 | Масштаб 1:5

Лист | Листов 1

Полоса 6х40 ГОСТ 103-76 Ст3 ГОСТ 535-88

САНТЕХНИИПРОЕКТ

Формат А4

А6Г078.000СБ

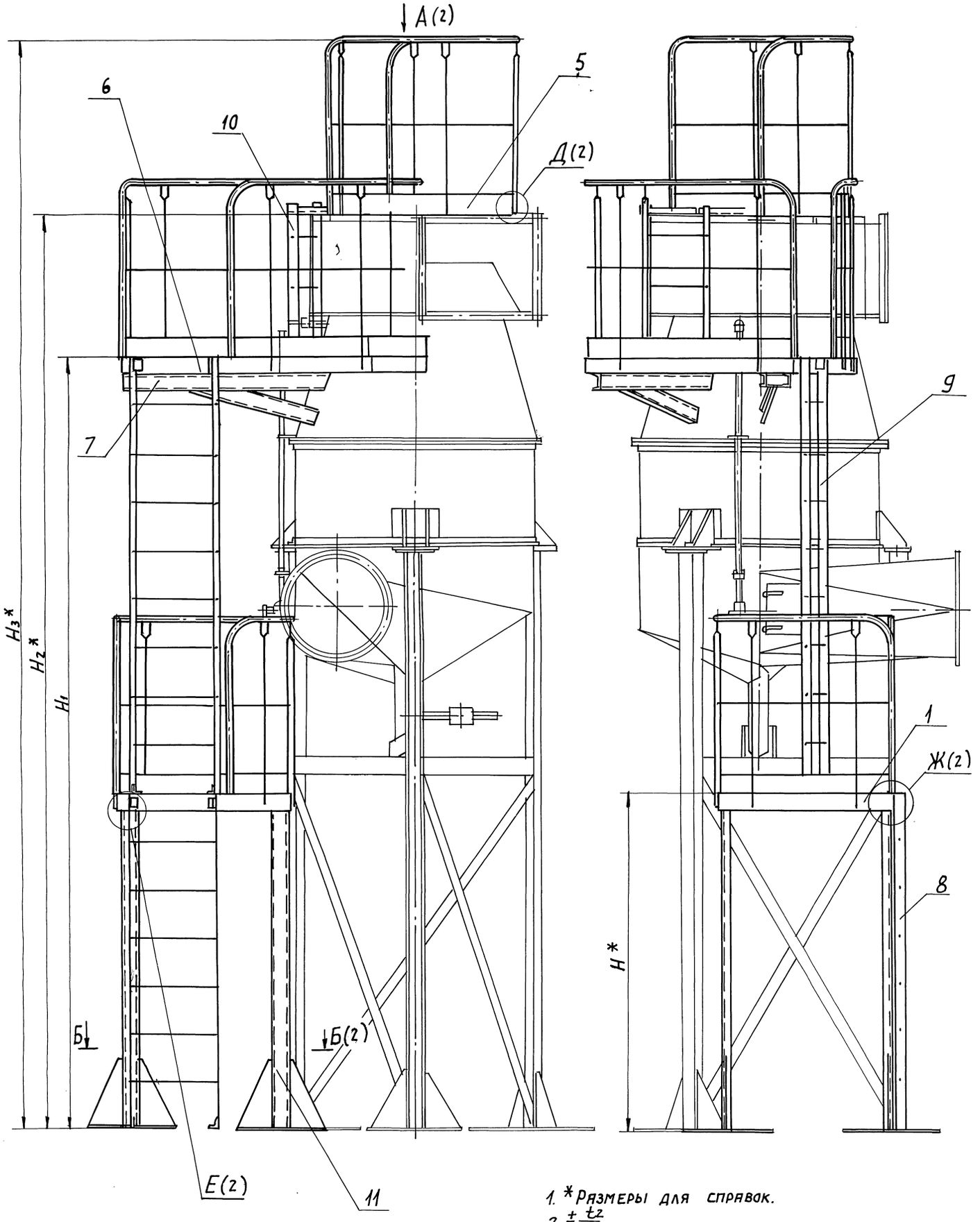

1. *Размеры для справок.
2. $\pm\frac{t_2}{2}$.
3. Сварной шов №1 - сварка ручная дуговая, остальные по ГОСТ 5264-80.
4. Таблицу исполнений см. лист 2

					А6Г078.000СБ			
Изм	Лист	N докум.	Подп.	Дата	Площадки и лестницы промывателя	Лит.	Масса	Масшт.
Разраб.		Чебоксаров				Н	См. табл.	—
Пров.		Мерзлякова				Лист 1	Листов 2	
Нач. гр.		Фрадкин						
Гл. спец		Грановский				Сантехниипроект		
Н. контр		Литвак						
Утв.		Спивак						

Серия 5.904-61 Выпуск 4

Инв. N подл.	Подп. и дата	Взам. инв. N	Инв. N дубл.	Подп. и дата

А(1)

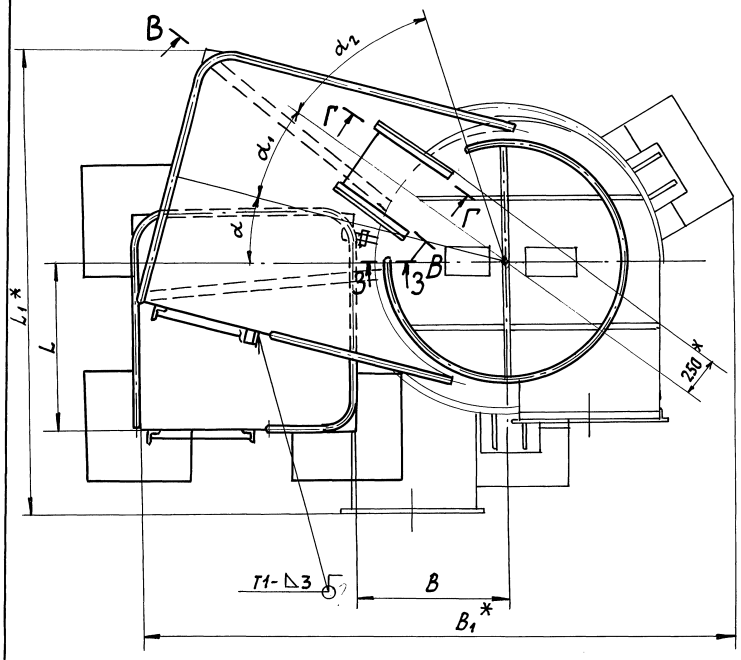

Б-Б(1)

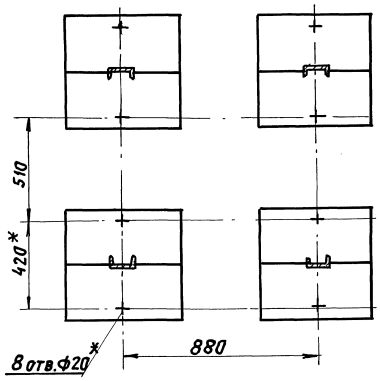

Д(1:5)(1)

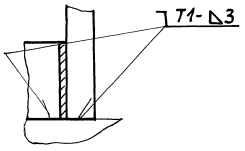

В-В(1:10)

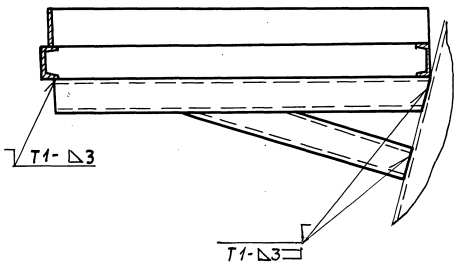

Г-Г(1:5)

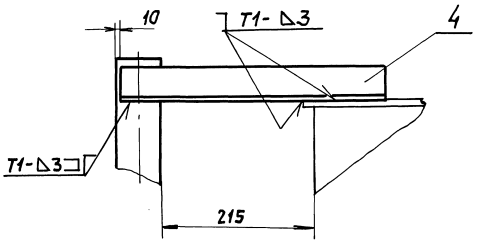

Е(1:5)(1)

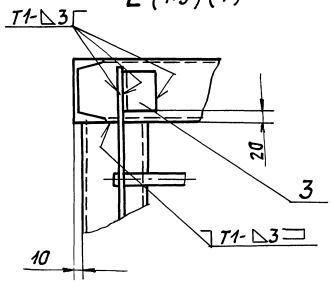

Ж(1:5)(1)

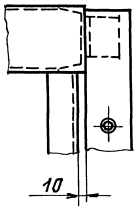

3-3(1:1)

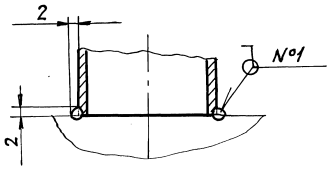

Обозначение	Размеры, мм								α	α1	α2	Масса, кг
	L	L1*	H*	H1	H2*	H3*	B	B1*				
АбГ078.000	750	2110	1925	4400	5100	6100	700	2520	15°	20°	35°	570
-01	670	2540			5570	6570	830	2800	20°	15°	29°	567
-02		2840	2475	4950	6145	7145	980	3080			24°	600

Серия 5.904-61 Выпуск 4

Инв.№подл. | Подп. и дата | Взам.инв.№ | Инв.№дубл. | Подп. и дата

Формат	Зона	Поз.	Обозначение	Наименование	Кол.	Примечание
				Документация		
А2			АБГ 078.010 СБ	Сборочный чертеж		
				Переменные данные для исполнений:		
				АБГ 078 010		
				Детали		
А4		1	АБГ 078 011	Стойка	4	
А3		2	АБГ 078 012	Поручень	1	
А3		3	АБГ 078 013	Леер	1	
А3		4	АБГ 078 014	Полоса оградительная	1	
				АБГ 078 010-01		
				Детали		
А4		1	АБГ 078 011	Стойка	4	
А3		2	АБГ 078 012-01	Поручень	1	
А3		3	АБГ 078 013-01	Леер	1	
А3		4	АБГ 078 014-01	Полоса оградительная	1	

Инв.№ подл. | Подп. и дата | Взам. инв.№ | Инв.№ дубл. | Подп. и дата

Изм. Лист № докум. Подп. Дата

Разраб. Чебоксарова
Пров. Мерзлякова
Нач. гр. Фрядкин
Н. контр. Литвак
Утв. Сливак

АБГ 078 010

Ограждение раскручивателя промывателя

Лит. И | Лист 1 | Листов 4

СантехНИИпроект

Формат А4

Формат	Зона	Поз.	Обозначение	Наименование	Кол.	Примечание
				АБГ 078 010-02		
				Детали		
А4		1	АБГ 078. 011	Стойка	5	
А3		2	АБГ 078. 012-02	Поручень	1	
А3		3	АБГ 078 013-02	Леер	1	
А3		4	АБГ 078 014-02	Полоса оградительная	1	
				АБГ 078 010-03		
				Детали		
А4		1	АБГ 078. 011	Стойка	6	
А3		2	АБГ 078 012-03	Поручень	1	
А3		3	АБГ 078 013-03	Леер	1	
А3		4	АБГ 078 014-03	Полоса оградительная	1	
				АБГ 078 010-04		
				Детали		
А4		1	АБГ 078 011	Стойка	7	
А3		2	АБГ 078 012-04	Поручень	1	
А3		3	АБГ 078 013-04	Леер	1	
А3		4	АБГ 078 014-04	Полоса оградительная	1	

Инв.№ подл. | Подп. и дата | Взам. инв.№ | Инв.№ дубл. | Подп. и дата

Изм. Лист № докум. Подп. Дата

АБГ 078 010

Лист 2

Формат А4

Серия 5.904-61 Выпуск 1

Формат	Зона	Поз.	Обозначение	Наименование	Кол.	Примечание
				АБГ 078. 010-05		
				Детали		
А4		1	АБГ 078. 011	Стойка	8	
А3		2	АБГ 078. 012-05	Поручень	1	
А3		3	АБГ 078. 013-05	Леер	1	
А3		4	АБГ 078. 014-05	Полоса оградительная	1	
				АБГ 078. 010-06		
				Детали		
А4		1	АБГ 078. 011	Стойка	9	
А3		2	АБГ 078 012-06	Поручень	1	
А3		3	АБГ 078 013-06	Леер	1	
А3		4	АБГ 078 014-06	Полоса оградительная	1	
				АБГ 078. 010-07		
				Детали		
А4		1	АБГ 078 011	Стойка	11	
А3		2	АБГ 078 012-07	Поручень	1	
А3		3	АБГ 078 013-07	Леер	1	
А3		4	АБГ 078 014-07	Полоса оградительная	1	

Инв.№ подл. | Подп. и дата | Взам. инв.№ | Инв.№ дубл. | Подп. и дата

Изм. Лист № докум. Подп. Дата

АБГ 078 010

Лист 3

Формат А4

Формат	Зона	Поз.	Обозначение	Наименование	Кол.	Примечание
				АБГ 078 010-08		
				Детали		
А4		1	АБГ 078 011	Стойка	14	
А3		2	АБГ 078 012-08	Поручень	1	
А3		3	АБГ 078 013-08	Леер	1	
А3		4	АБГ 078 014-08	Полоса оградительная	1	

Инв.№ подл. | Подп. и дата | Взам. инв.№ | Инв.№ дубл. | Подп. и дата

Изм. Лист № докум. Подп. Дата

АБГ 078 010

Лист 4

Формат А4

А6Г 078.010СБ

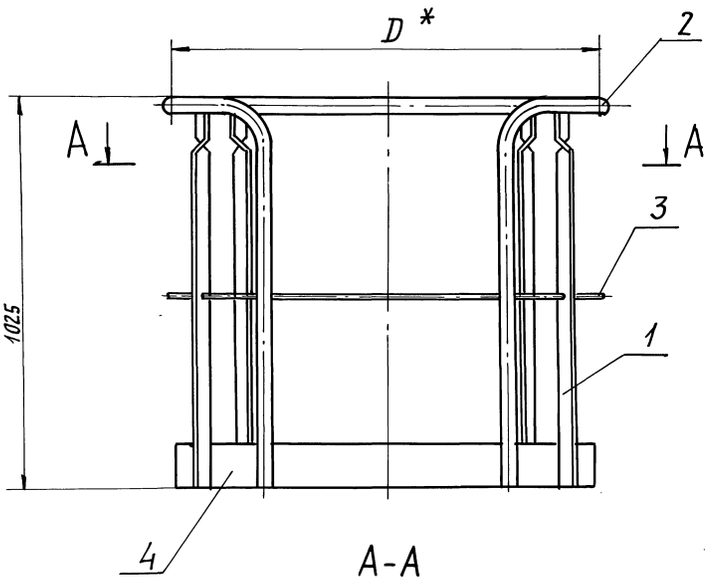

А-А

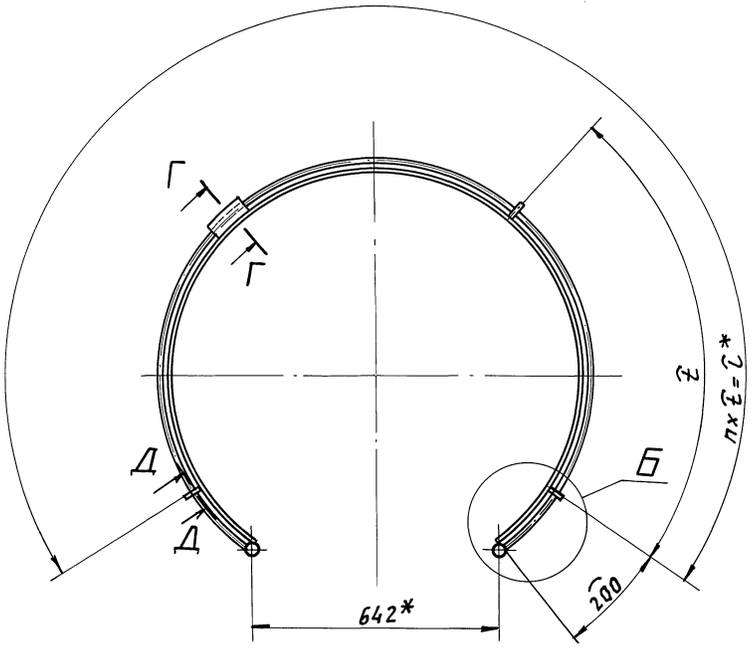

Д-Д (1:1)

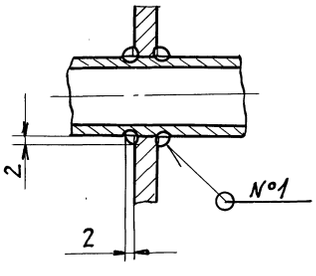

Б(1:2)

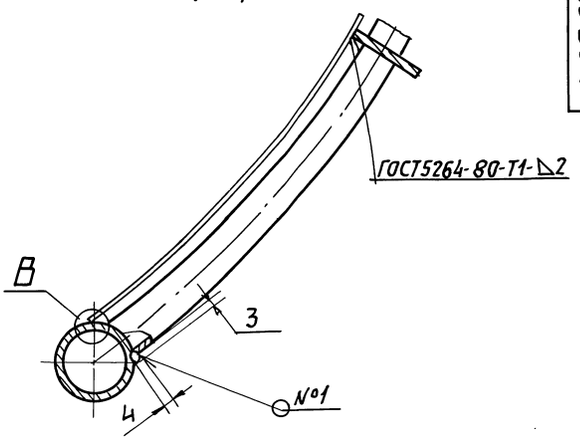

В(2:1)

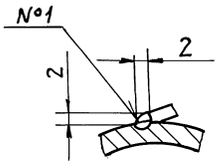

Г-Г (1:1)

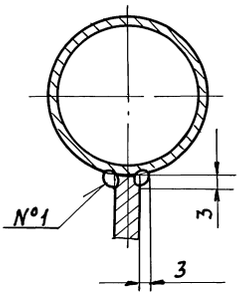

Обозначение	Размеры, мм			n, кол.	Масса, кг
	D*	L*	t		
А6Г 078.010	1115	2320	775	3	29,0
—01	1325	2980	990		32,6
—02	1565	3730	935	4	39,1
—03	1885	4740	950	5	46,9
—04	2245	5860	980	6	55,3
—05	2665	7190	1025	7	64,4
—06	3165	8760	1090	8	75,3
—07	3765	10660	1066	10	90,5
—08	4515	12960	1000	13	108,4

1. *Размеры для справок.
2. $h14; \pm \frac{t_2}{2}$.
3. Сварные швы №1 - сварка ручная дуговая

Серия 5.904-61 Выпуск 4

Инв.№ подл.	Подп. и дата	Взам. инв.№	Инв.№ дубл.	Подп. и дата

					А6Г 078.010. СБ			
Изм.	Лист	№ докум.	Подп.	Дата	Ограждение раскручивателя промывателя	Лит.	Масса	Масшт.
Разраб.		Чебоксаров				И	См. табл.	—
Пров.		Мерзлякова				Лист	Листов	
Нач. гр.		Фрадкин						
Гл. спец.		Грановский				Сантехниипроект		
Н. контр.		Литвак						
Утв.		Сливак						

25261-05-18 Копировал: Формат А2

50
V(V)

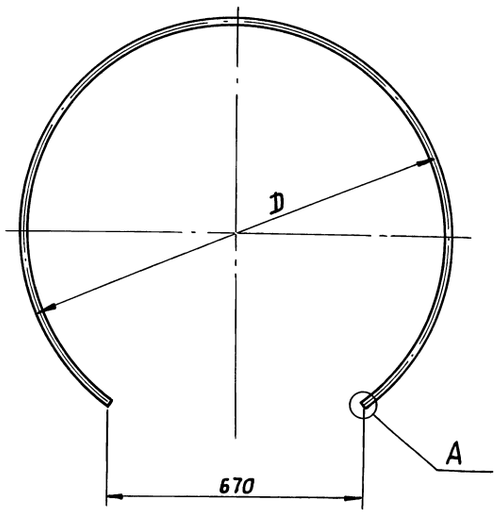

Обозначение	Д, мм	Масса, кг
АБГ 078.013	1115	3,4
—01	1325	4,2
—02	1565	5,0
—03	1885	6,4
—04	2245	7,5
—05	2665	9,0
—06	3165	10,8
—07	3765	13,0
—08	4515	15,7

Вид А (1:2)

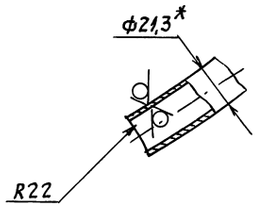

1.* Размер для справок.
2. $\pm \frac{t_2}{2}$.
3. Допускается изготовление из отдельных частей сваркой встык.

Изм.	Лист	N докум.	Подп.	Дата	АБГ.078.013
Разраб.		Чебоксарова			Леер
Пров.		Мерзлякова			Лит. И; Масса: см. табл.; Масштаб: —
Нач. гр.		Фрядкин			Лист; Листов
Гл. спец.		Грановский			Труба 15×2,5 ГОСТ 3262-75
Н. контр.		Литвак			САНТЕХНИИПРОЕКТ
Утв.		Спивак			

Формат А3

Инв. N подл. | Подп. и дата | Взам. инв. N | Инв. N дубл. | Подп. и дата

Серия 5.904-61 Выпуск 4

50
V(V)

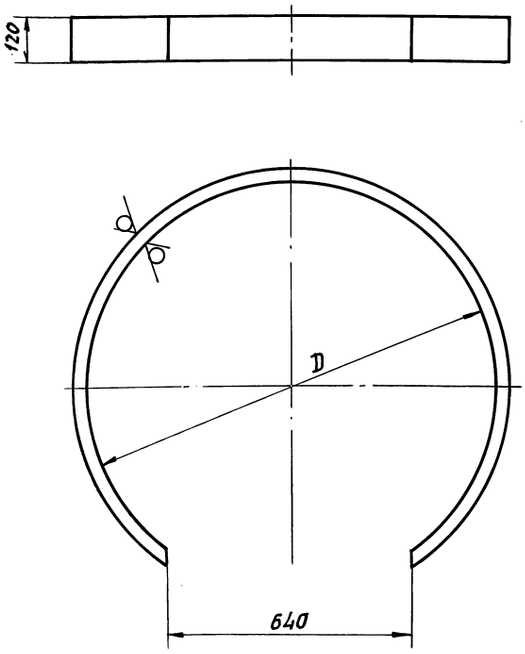

Обозначение	Д, мм	Масса,
АБГ 078.014	1070	5,2
—01	1280	6,4
—02	1520	7,8
—03	1840	9,7
—04	2200	11,8
—05	2620	14,2
—06	3120	17,2
—07	3720	21,0
—08	4470	25,2

1. Неуказанные предельные отклонения размеров: $H14; h14; \pm \frac{t_2}{2}$.
2. Допускается изготовление из отдельных частей сваркой встык.

Изм.	Лист	N докум.	Подп.	Дата	АБГ078.014
Разраб.		Чебоксарова			Полоса оградительная
Пров.		Мерзлякова			Лит. И; Масса: см. табл.; Масшт.: —
Нач. гр.		Фрядкин			Лист; Листов 1
Гл. спец.		Грановский			Лист 2 ГОСТ 19903-74 / ОК360В ГОСТ 16523-89
Н. контр.		Литвак			САНТЕХНИИПРОЕКТ
Утв.		Спивак			

Формат А3 25261-05 18

Инв. N подл. | Подп. и дата | Взам. инв. N | Инв. N дубл. | Подп. и дата

Формат	Зона	Поз.	Обозначение	Наименование	Кол.	Примечание
				Документация		
А2			АБГ078.020СБ	Сборочный чертеж		
				Детали		
А4		1	АБГ078.021	Стойка	6	
А3		2	АБГ078.022	Балка	1	
А4		3	АБГ078.023	Балка	1	
				Переменные данные для исполнений:		
				АБГ078.020		
				Детали		
А3		4	АБГ078.024	Поручень	1	
А4		5	АБГ078.025	Поручень	1	
А4		6	АБГ078.026	Леер	1	
БЧ		7	АБГ078.027	Леер	1	
				Труба 15х2,5		
				ГОСТ 3262-75		
				L=820-2,3	1	0,95кг
БЧ		8	АБГ078.028	Полоса ограждительная		
				Лист 2 ГОСТ 19903-74		
				ОК360В ГОСТ 16523-89		
				120-0,87х800-2,3	1	1,5кг

Инв.№ подл. | Подп. и дата | Взам. инв.№ | Инв.№ дубл. | Подп. и дата

Изм.	Лист	№ докум.	Подп.	Дата
Разраб.		Чебоксаров		
Пров.		Мерзлякова		
Нач. гр.		Фрадкин		
Н. контр.		Литвак		
Утв.		Сливак		

АБГ078.020

Балкон верхний промывателя

Лит.	Лист	Листов
И1	1	3

САНТЕХНИИПРОЕКТ

Формат А4

Формат	Зона	Поз.	Обозначение	Наименование	Кол.	Примечание
А4		9	АБГ078.029	Полоса ограждительная	1	
БЧ		10	АБГ078.031	Балка		
				Швеллер 10 ГОСТ 8240-89 Ст3 ГОСТ 535-88		
				L=1470-3,1	2	12,6кг
А4		11	АБГ078.032	Настил	1	
А4		12	АБГ078.033	Полукольцо	1	
				АБГ078.020-01		
				Детали		
А3		4	АБГ078.024-01	Поручень	1	
А4		5	АБГ078.025-01	Поручень	1	
А4		6	АБГ078.026-01	Леер	1	
БЧ		7	АБГ078.034	Леер		
				Труба 15х2,5		
				ГОСТ 3262-75		
				L=635-2,0	1	0,74кг
БЧ		8	АБГ078.035	Полоса ограждительная		
				Лист 2 ГОСТ 19903-74		
				ОК360В ГОСТ 16523-89		
				120-0,87х615-1,75	1	1,2кг
А4		9	АБГ078.029-01	Полоса ограждительная	1	
БЧ		10	АБГ078.036	Балка		
				Швеллер 10 ГОСТ 8240-89 Ст3 ГОСТ 535-88		
				L=1285-3,1	2	11,0кг
А4		11	АБГ078.032-01	Настил	1	
А4		12	АБГ078.033-01	Полукольцо	1	

Инв.№ подл. | Подп. и дата | Взам. инв.№ | Инв.№ дубл. | Подп. и дата

Изм.	Лист	№ докум.	Подп.	Дата

АБГ078.020

Лист 2

Формат А4

Серия 5.904-61 Выпуск 4

Формат	Зона	Поз.	Обозначение	Наименование	Кол.	Примечание
				АБГ078.020-02		
				Детали		
А3		4	АБГ078.024-02	Поручень	1	
А4		5	АБГ078.025-02	Поручень	1	
А4		6	АБГ078.026-02	Леер	1	
БЧ		7	АБГ078.037	Леер		
				Труба 15х2,5		
				ГОСТ 3262-75		
				L=600-1,75	1	0,7кг
БЧ		8	АБГ078.038	Полоса ограждительная		
				Лист 2 ГОСТ 19903-74		
				ОК360В ГОСТ 16523-89		
				120-0,87х580-1,75	1	1,0кг
А4		9	АБГ078.029-02	Полоса ограждительная		
БЧ		10	АБГ078.039	Балка		
				Швеллер 10 ГОСТ 8240-89 Ст3 ГОСТ 535-88		
				L=1250-2,6	2	10,7кг
А4		11	АБГ078.032-02	Настил	1	
А4		12	АБГ078.033-02	Полукольцо	1	

Инв.№ подл. | Подп. и дата | Взам. инв.№ | Инв.№ дубл. | Подп. и дата

Изм.	Лист	№ докум.	Подп.	Дата

АБГ078.020

Лист 3

Формат А4

АБГ 078.025

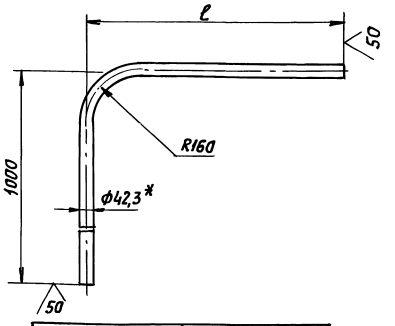

Обозначение	ℓ, мм	Масса, кг
АБГ078.025	780	4,67
—01	630	4,26
—02	600	4,2
—03	400	3,65
—04	380	3,6

1. * Размер для справок.
2. $h14; \pm \frac{tz}{2}$

Инв.№ подл. | Подп. и дата | Взам. инв.№ | Инв.№ дубл. | Подп. и дата

Изм.	Лист	№ докум.	Подп.	Дата
Разраб.		Чебоксарова		
Пров.		Мерзлякова		
Нач. гр.		Фрадкин		
Гл. спец.		Рановский		
Н. контр.		Литвак		
Утв.		Сливак		

АБГ078.025

Поручень

Труба 32х2,8 ГОСТ 3262-75

Лит.	Масса	Масшт.
И	См. табл.	—
Лист	Листов 1	

САНТЕХНИИПРОЕКТ

 Копировал: Поп

Формат А4

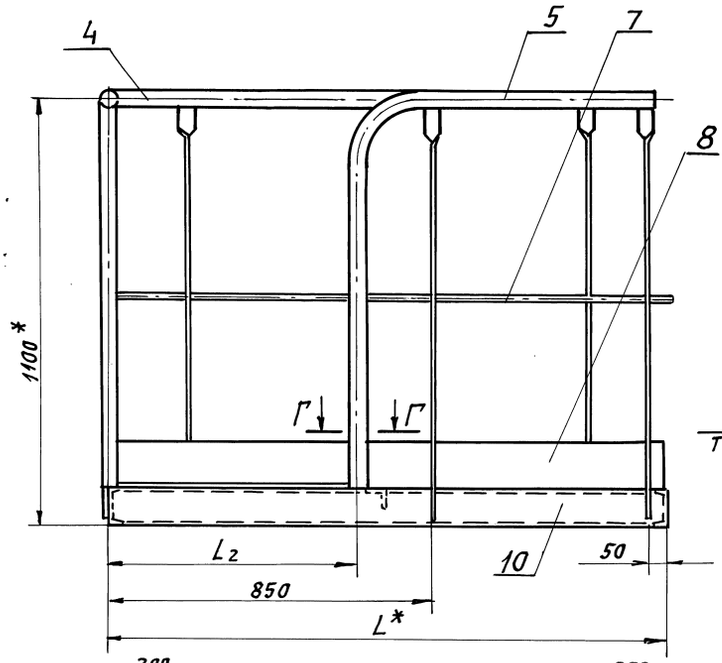

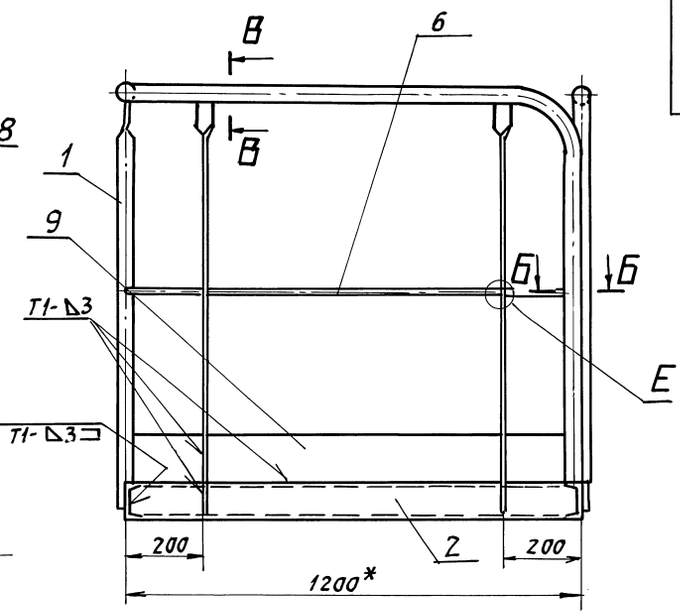

А-А (1:2)

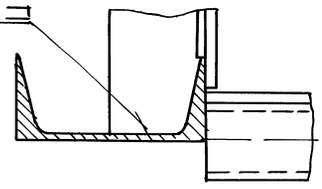

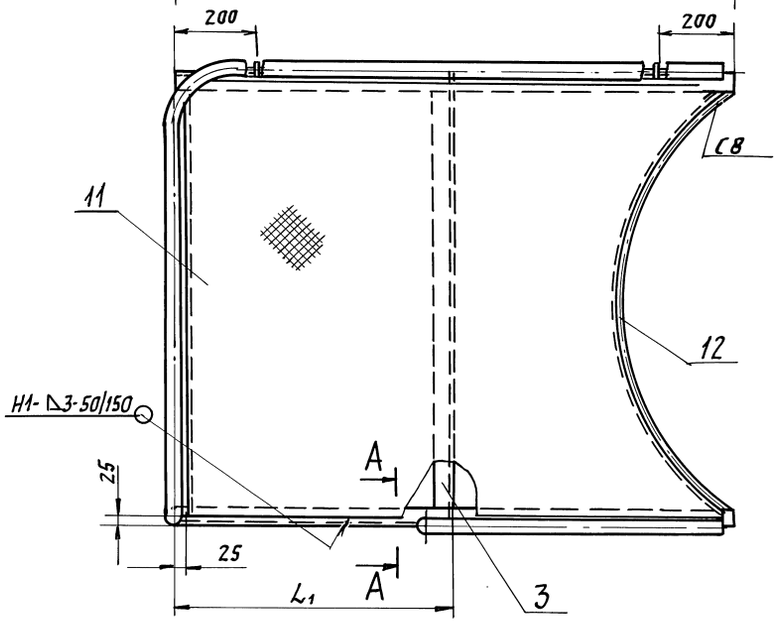

Б-Б (1:1)

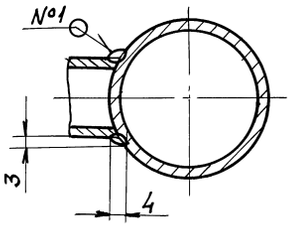

В-В (1:1)

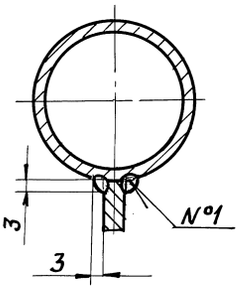

Г-Г (1:1)

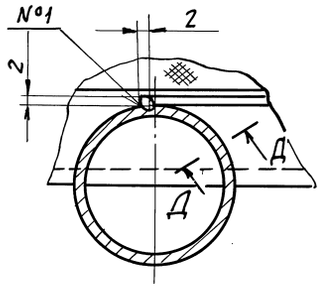

Д-Д (1:1)

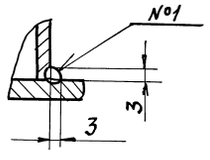

Обозначение	Размеры, мм			Масса, кг
	L*	L1	L2	
АбГ 078.020	1470	735	670	116,1
—01	1285	642	640	103,0
—02	1250	625	630	101,6

Е (1:1)

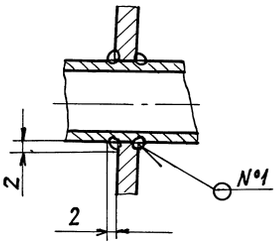

1. * Размеры для справок.
2. $\pm \frac{t_z}{2}$
3. Сварные швы №1 - сварка ручная, дуговая, остальные - по ГОСТ 5264-80

Изм.	Лист	№ докум.	Подп.	Дата	АбГ 078.020.СБ
Разраб.		Чебоксаров			Балкон верхний промывателя
Пров.		Мерзлякова			
Нач. гр.		Фрядкин			
Гл. спец.		Рановский			
Н. контр.		Литвак			
Утв.		Спивак			

Лит.	Масшт	Масшт
И	см. табл.	—
Лист	Листов 1	

САНТЕХНИИПРОЕКТ

25261-05 21 Копировал: Формат А2

Серия 5.904-61 Выпуск 4

Инв. № подл. | Подп. и дата | Взам. инв. № | Инв. № дубл. | Подп. и дата

АБГ078.021

50 √(∨)

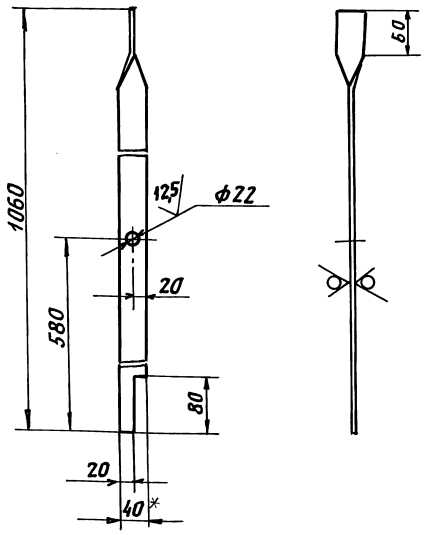

1. * Размер для справок.
2. H14; h14; $\pm\frac{t_2}{2}$

Изм.	Лист	№ докум.	Подп.	Дата	АБГ078.021			
Разраб.		Чебоксарова			Стойка	Лит.	Масса	Масшт.
Пров.		Мерзлякова				И	см. табл.	—
Нач.гр.		Фрядкин				Лист	Листов 1	
Гл.спец.		Грановский			Полоса 6х40 ГОСТ 103-76 / Ст3 ГОСТ 535-88	САНТЕХНИИПРОЕКТ		
Н.контр.		Литвак						
Утв.		Спивак						

Инв.№ подл. | Подп. и дата | Взам. инв.№ | Инв.№ дубл. | Подп. и дата

Формат А4

АБГ078.023

50 √(∨)

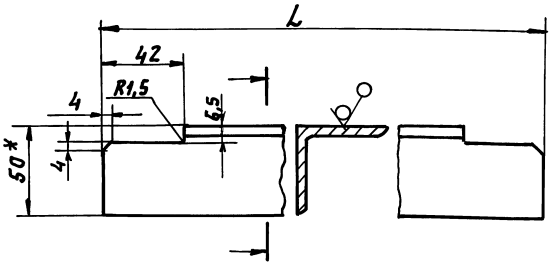

Обозначение	L, мм	Масса, кг
АБГ 078.023	1190	4,5
—01	990	3,7
—02	830	3,1
—03	1090	4,1

1. * Размер для справок.
2. h14; $\pm\frac{t_2}{2}$.

Изм.	Лист	№ докум.	Подп.	Дата	АБГ078.023			
Разраб.		Чебоксарова			Балка	Лит.	Масса	Масшт.
Пров.		Мерзлякова				И	см. табл.	—
Нач.гр.		Фрядкин				Лист	Листов 1	
Гл.спец.		Грановский			Уголок 50х50х5 ГОСТ 8509-86 / Ст3 ГОСТ 535-88	САНТЕХНИИПРОЕКТ		
Н.контр.		Литвак						
Утв.		Спивак						

Инв.№ подл. | Подп. и дата | Взам. инв.№ | Инв.№ дубл. | Подп. и дата

Формат А4

АБГ.078.022

50 √(∨)

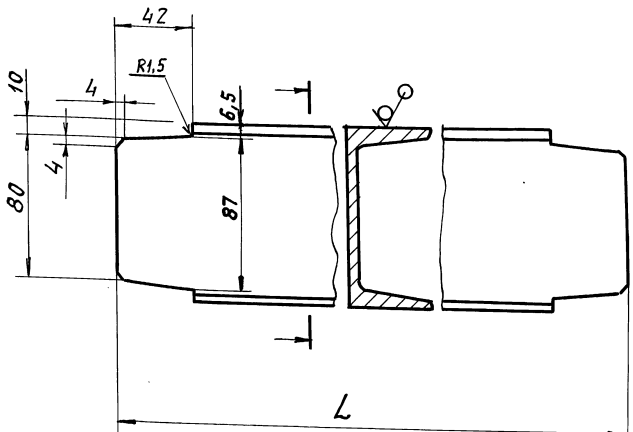

Обозначение	L, мм	Масса, кг
АБГ 078.022	1190	10,2
—01	990	8,5
—02	830	7,1
—03	1040	8,9
—04	1090	9,4

Неуказанные предельные отклонения размеров: h14; $\pm\frac{t_2}{2}$

Изм.	Лист	№ докум.	Подп.	Дата	АБГ078.022			
Разраб.		Чебоксарова			Балка	Лит.	Масса	Масшт.
Пров.		Мерзлякова				И	см. табл.	—
Нач. гр.		Фрядкин				Лист	Листов 1	
Гл.спец.		Грановский			Швеллер 10 ГОСТ 6240-89 / Ст3 ГОСТ 535-88	САНТЕХНИИПРОЕКТ		
Н.контр.		Литвак						
Утв.		Спивак						

Инв.№ подл. | Подп. и дата | Взам. инв.№ | Инв.№ дубл. | Подп. и дата

Серия 5.904-61 Выпуск 4

Формат А3

25261-05 22 Копировал: Лобин

АбГ078.029

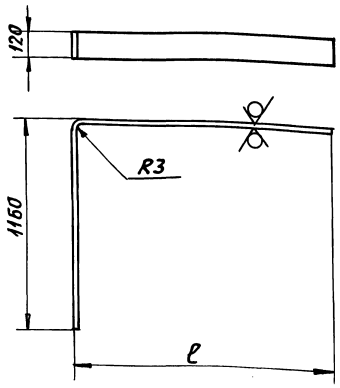

Обозначение	ℓ, мм	Масса, кг
АбГ078.029	1430	4,9
—01	1250	4,6
—02	1210	4,4

Неуказанные предельные отклонения размеров: $h14; \pm \frac{t_2}{2}$.

Изм.	Лист	N докум.	Подп.	Дата	АбГ078.029			
Разраб.		Чебоксарова			Полоса ограждительная	Лит.	Масса	Масшт.
Пров.		Мерзлякова				И	см. табл.	—
Нач.гр.		Фрадкин				Лист	Листов 1	
Гл.спец.		Грановский			Лист 2 ГОСТ 19903-74 ОК 360 ВГОСТ 16523-89	САНТЕХНИИПРОЕКТ		
Н.контр.		Литвак						
Утв.		Спивак						

Формат А4

АбГ078.026

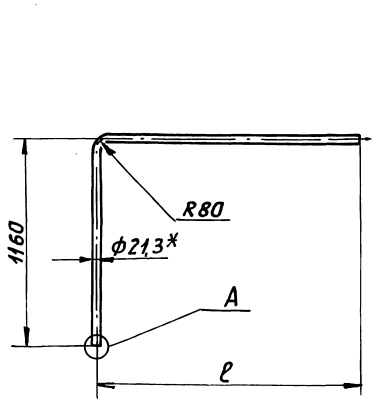

Обозначение	ℓ, мм	Масса, кг
АбГ078.026	1450	3,0
—01	1270	2,75
—02	1230	2,69

1.* Размер для справок.
2. $h14; \pm \frac{t_2}{2}$.

Изм.	Лист	N докум.	Подп.	Дата	АбГ078.026			
Разраб.		Чебоксарова			Леер	Лит.	Масса	Масшт.
Пров.		Мерзлякова				И	см. табл.	—
Нач.гр.		Фрадкин				Лист	Листов 1	
Гл.спец.		Грановский			Труба 15х2,5 ГОСТ 3262-75	САНТЕХНИИПРОЕКТ		
Н.контр.		Литвак						
Утв.		Спивак						

Формат А4

Серия 5.904-61 Выпуск 4

АбГ078.024

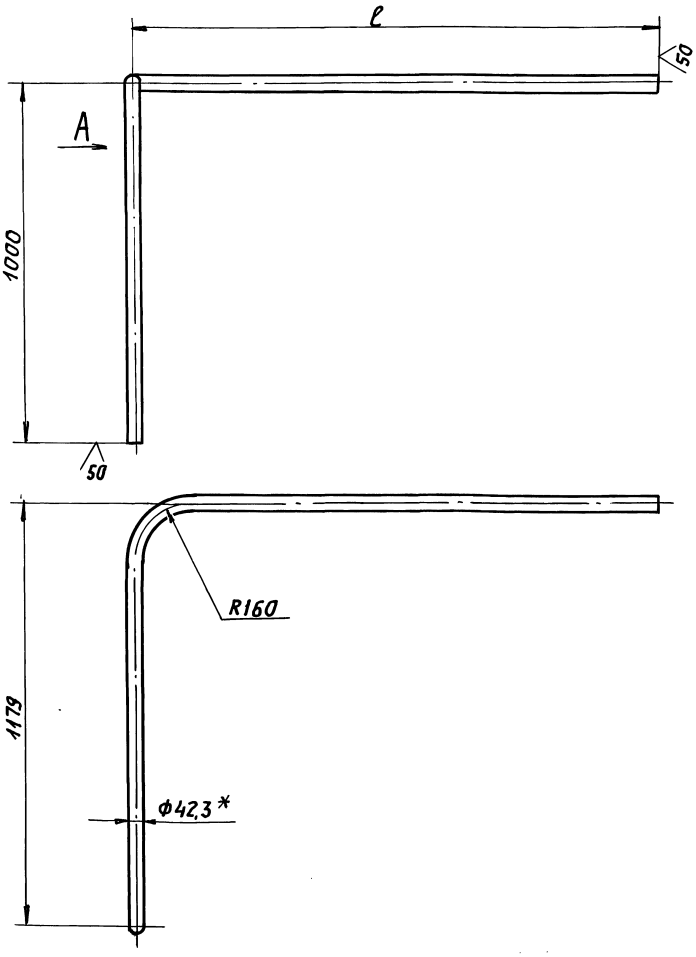

Обозначение	ℓ, мм	Масса, кг
АбГ078.024	1450	10,0
—01	1270	9,53
—02	1230	9,42

А

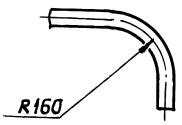

1.* Размер для справок.
2. $h14; \pm \frac{t_2}{2}$.

Изм.	Лист	N докум.	Подп.	Дата	АбГ078.024			
Разраб.		Чебоксарова			Поручень	Лит.	Масса	Масшт
Пров.		Мерзлякова				И	см. табл.	—
Нач.гр.		Фрадкин				Лист	Листов 1	
Гл.спец.		Грановский			Труба 32х2,8 ГОСТ 3262-75	САНТЕХНИИПРОЕКТ		
Н.контр.		Литвак						
Утв.		Спивак						

АбГ078.032

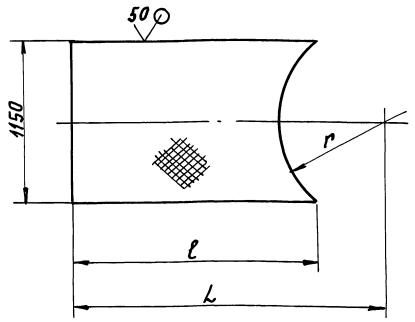

Обозначения	Размеры, мм			Масса, кг
	L	ℓ	r	
АбГ078.032	1813	1420	600	25,6
—01	1435	1230	790	21,2
—02	1948	1200	875	20,4

Неуказанные предельные отклонения размеров: $h14; \pm \frac{t_2}{2}$

Изм.	Лист	N докум.	Подп.	Дата	АбГ078.032			
Разраб.		Чебоксарова			Настил	Лит.	Масса	Масшт.
Пров.		Мерзлякова				И	см. табл.	—
Нач.гр		Фрядкин				Лист	Листов 1	
Гл.спец		Гряновский			Лист ромб О-ПН-4,0 ГОСТ 8568-77	САНТЕХНИИПРОЕКТ		
Н.контр		Литвак						
Утв.		Спивак						

Формат А4

АбГ078.033

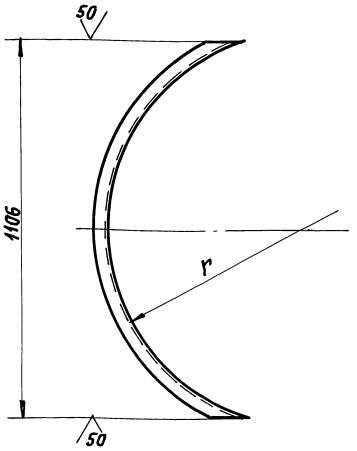

Обозначение	r, мм	Масса, кг
АбГ078.033	575	13,6
—01	765	10,0
—02	850	10,7

Неуказанные предельные отклонения размеров: $h14; \pm \frac{t_2}{2}$

Изм.	Лист	N докум.	Подп.	Дата	АбГ078.033			
Разраб.		Чебоксарова			Полукольцо	Лит.	Масса	Масшт.
Пров.		Мерзлякова				И	см. табл.	—
Нач.га		Фрядкин				Лист	Листов 1	
Гл.спец		Гряновский			Швеллер 10 ГОСТ 8240-89 Ст3 ГОСТ 535-88	САНТЕХНИИПРОЕКТ		
Н. контр		Литвак						
Утв.		Спивак						

Формат А4

Серия 5.904-61 Выпуск 4

Формат	Зона	Поз.	Обозначение	Наименование	Кол.	Примечание
				Документация		
А2			АбГ078.040СБ	Сборочный чертеж		
				Детали		
А4		1	АбГ078.021	Стойка	7	
А3		2	АбГ078.022-01	Балка	2	
А4		3	АбГ078.023-01	Балка	1	
			Переменные данные	для исполнений:		
				АбГ078.040		
				Детали		
А3		4	АбГ078.041	Поручень	1	
А4		5	АбГ078.042	Леер	1	
А4		6	АбГ078.043	Полоса оградительная	1	
Б4		7	АбГ078.044	Балка		
				Швеллер 10 ГОСТ 8240-89 Ст3 ГОСТ 535-88		
				L=1000-2,3	2	8,6кг
Б4		8	АбГ078.045	Настил		
				Лист ромб О-ПН-4,0		
				ГОСТ 8568-77		
				950-2,3х950-2,3	1	14,2кг.

Изм.	Лист	N докум.	Подп.	Дата	АбГ078.040			
Разраб.		Чебоксаров			Балкон нижний промывателя	Лит.	Лист	Листов
Пров.		Мерзлякова				И	1	2
Нач.гр.		Фрядкин				САНТЕХНИИПРОЕКТ		
Н.контр		Литвак						
Утв.		Спивак						

Формат А4

Формат	Зона	Поз.	Обозначение	Наименование	Кол.	Примечание
				АбГ078.040-01		
				Детали		
А3		4	АбГ078.041-01	Поручень	1	
А4		5	АбГ078.042-01	Леер	1	
А4		6	АбГ078.043-01	Полоса оградительная	1	
Б4		7	АбГ078.046	Балка		
				Швеллер 10 ГОСТ 8240-89 Ст3 ГОСТ 535-88		
				L=1400-3,1	2	12,0кг
Б4		8	АбГ078.047	Настил		
				Лист ромб О-ПН-4,0		
				ГОСТ 8568-77		
				950-2,3х1350-3,1	1	20,1кг

Изм.	Лист	N докум.	Подп.	Дата	АбГ078.040	Лист 2

АбГ078040.СБ

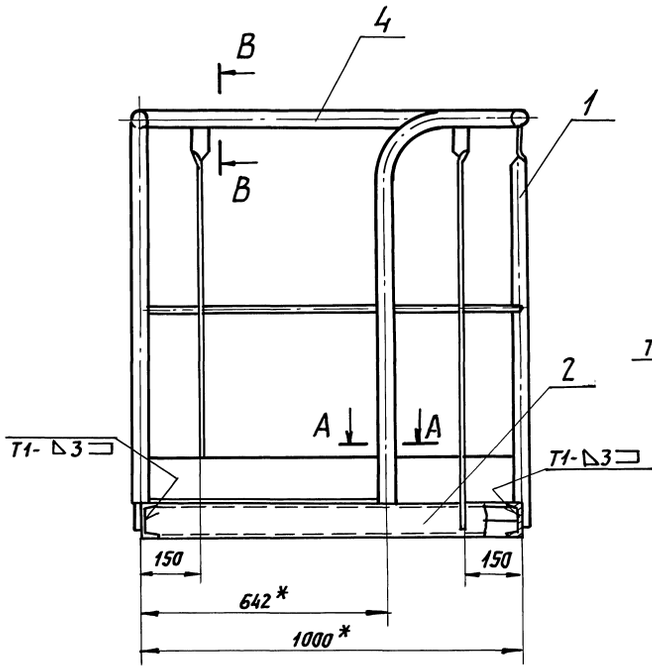

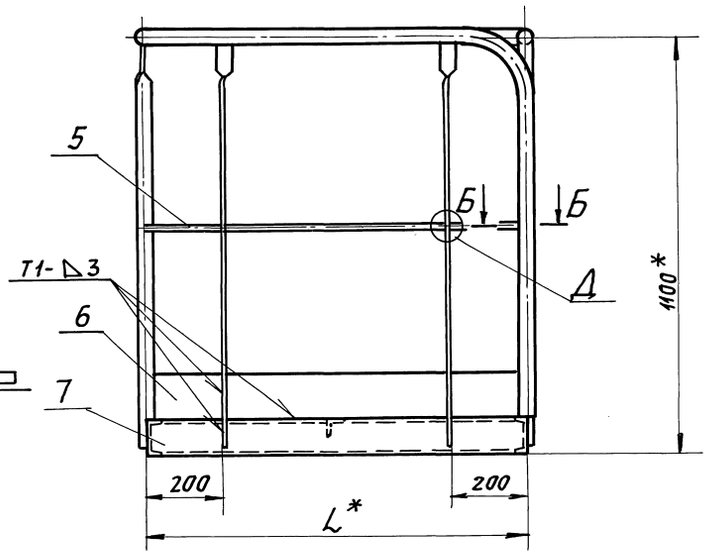

А-А (1:1)

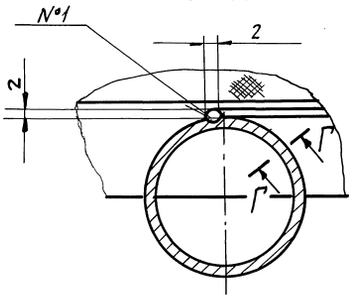

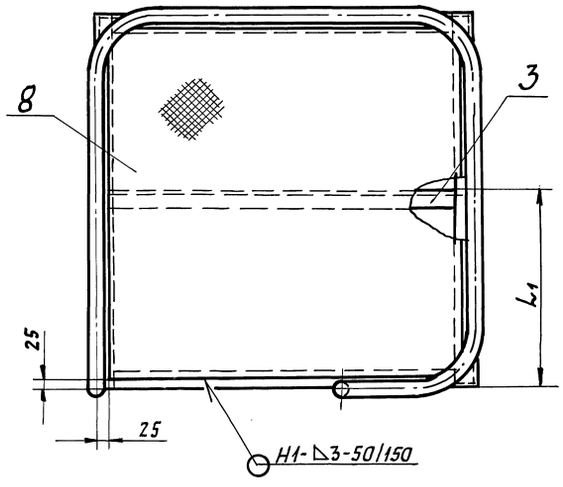

Б-Б (1:1)

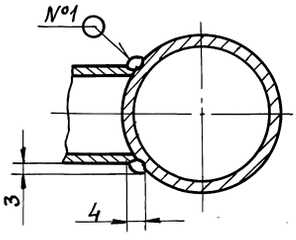

В-В (1:1)

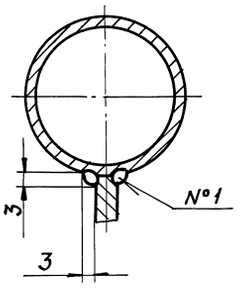

Г-Г (1:1)

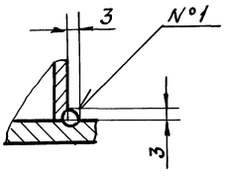

Д (1:1)

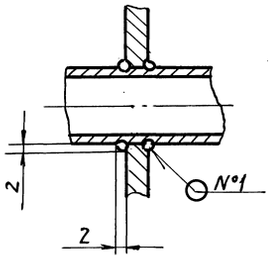

Обозначение	Размеры, мм		Масса, кг
	L	L1	
АбГ078.040	1000	500	89,7
-01	1400	700	107,0

1. *Размеры для справок.
2. $\pm\frac{t_2}{2}$.
3. Сварные швы №1 – сварка ручная дуговая, остальные по ГОСТ 5264-80.

Изм.	Лист	№ докум.	Подп.	Дата
Разраб.		Чебоксаров		
Пров.		Мерзлякова		
Нач. гр.		Фрядкин		
Гл. спец.		Рановский		
Н. контр.		Литвак		
Утв.		Спивак		

АбГ 078.040. СБ

Балкон нижний промывателя.

Лит.	Масса	Масштаб
И	см. табл.	—
Лист	Листов 1	

САНТЕХНИИПРОЕКТ

Серия 5.904-61 Выпуск 4

Инв. № подл. | Подп. и дата | Взам. инв. № | Инв. № дубл. | Подп. и дата

25261-05 25 Копировал: Формат А2

АБГ 078.041

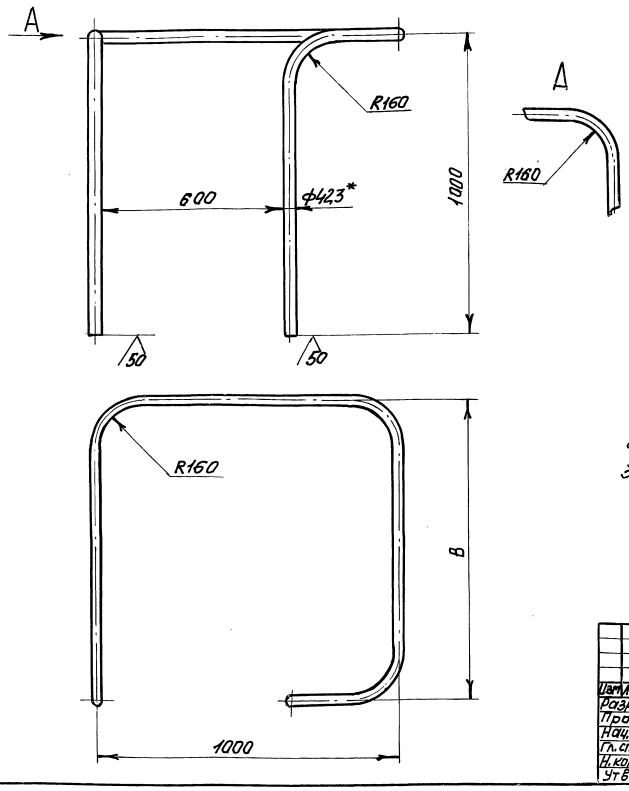

Обозначение	В, мм	Масса, кг
АБГ 078.041	1000	14,0
-01	1400	16,3

1.* Размер для справок.
2. $h14; \pm \frac{t_2}{2}$
3. Допускается изготовление встык сваркой из отдельных частей.

Изм.	Лист	N докум.	Подп.	Дата	АБГ 078.041			
Разраб.		Небиксаров	Чебан		Поручень	Лит.	Масса	Масшт.
Пров.		Мерзлякова				И	См. табл.	—
Нач.гр.		Фрадкин				Лист	Листов 1	
Гл.спец.		Грановский			Труба 32×2,8 ГОСТ 3262-75	САНТЕХНИИПРОЕКТ		
Н.контр.		Литвак						
Утв.		Спивак						

Формат А3

АБГ 078.042

50 √(√)

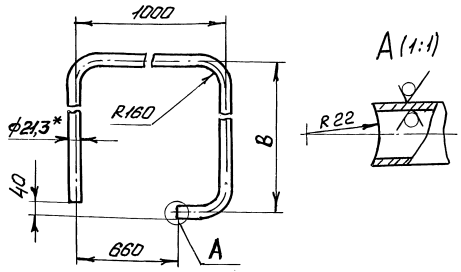

Обозначение	В, мм	Масса, кг
АБГ 078.042	1000	3,6
-01	1400	4,5

1.* Размер для справок.
2. $h14; \pm \frac{t_2}{2}$.

Изм.	Лист	N докум.	Подп.	Дата	АБГ 078.042			
Разраб.		Небиксаров	Чебан		Леер	Лит.	Масса	Масшт.
Пров.		Мерзлякова				И	См. табл.	—
Нач.гр.		Фрадкин				Лист	Листов 1	
Гл.спец.		Грановский			Труба 15×2,5 ГОСТ 3262-75	САНТЕХНИИПРОЕКТ		
Н.контр.		Литвак						
Утв.		Спивак						

Формат А4

АБГ 078.043

50 √(√)

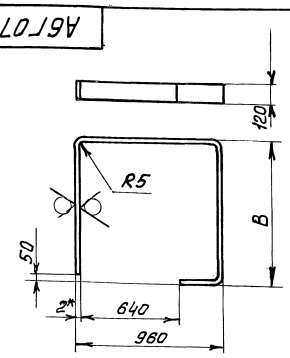

Обозначение	В, мм	Масса, кг
АБГ 078.043	960	6,0
— 01	1360	7,4

1.* Размер для справок.
2. $h14; \pm \frac{t_2}{2}$

Изм.	Лист	N докум.	Подп.	Дата	АБГ 078.043			
Разраб.		Небиксаров	Чебан		Полоса ограждительная	Лит.	Масса	Масшт.
Пров.		Мерзлякова				И	См. табл.	—
Нач.гр.		Фрадкин				Лист	Листов 1	
Гл.спец.		Грановский			Лист 2 ГОСТ 19903-74	САНТЕХНИИПРОЕКТ		
Н.контр.		Литвак			Лист ОК 360 ВГОСТ 16523-89			
Утв.		Спивак						

Формат А4

Серия 5.904-64 Выпуск 4

Инв.№ подл. | Подп. и дата | Взам.инв.№ | Инв.№ дубл. | Подп. и дата

Формат	Зона	Поз.	Обозначение	Наименование	Кол.	Примечание
				Документация		
А3			АбГ 078.050 СБ	Сборочный чертеж		
			Переменные данные	для исполнений:		
				АбГ 078.050		
				Детали		
А4		1	АбГ 078.051	Балка	1	
А4		2	АбГ 078.052	Укосина	1	
				АбГ 078.050-01		
				Детали		
А4		1	АбГ 078.051-02	Балка	1	
А4		2	АбГ 078.052-03	Укосина	1	
				АбГ 078.050-02		
				Детали		
А4		1	АбГ 078.051-01	Балка	1	
А4		2	АбГ 078.052-08	Укосина	1	

Инв. № подл. | Подп. и дата | Взам. инв. № | Инв. № дубл. | Подп. и дата

Изм.	Лист	№ докум.	Подп.	Дата
Разраб.		Чебоксарова		
Пров.		Мерзлякова		
Нач. гр.		Фрядкин		
Н. контр.		Грановский		
Утв.		Сливак		

АбГ 078.050

Кронштейн промывателя

Лит.	Лист	Листов
Н	1	2

САНТЕХНИИПРОЕКТ

Формат А4

Формат	Зона	Поз.	Обозначение	Наименование	Кол.	Примечание
				АбГ 078.050-03		
				Детали		
А4		1	АбГ 078.051-03	Балка	1	
А4		2	АбГ 078.052-10	Укосина	1	

Инв. № подл. | Подп. и дата | Взам. инв. № | Инв. № дубл. | Подп. и дата

Изм.	Лист	№ докум.	Подп.	Дата

АбГ 078.050

Лист 2

Копировал: Фабр

Формат А4

АбГ 078.050СБ

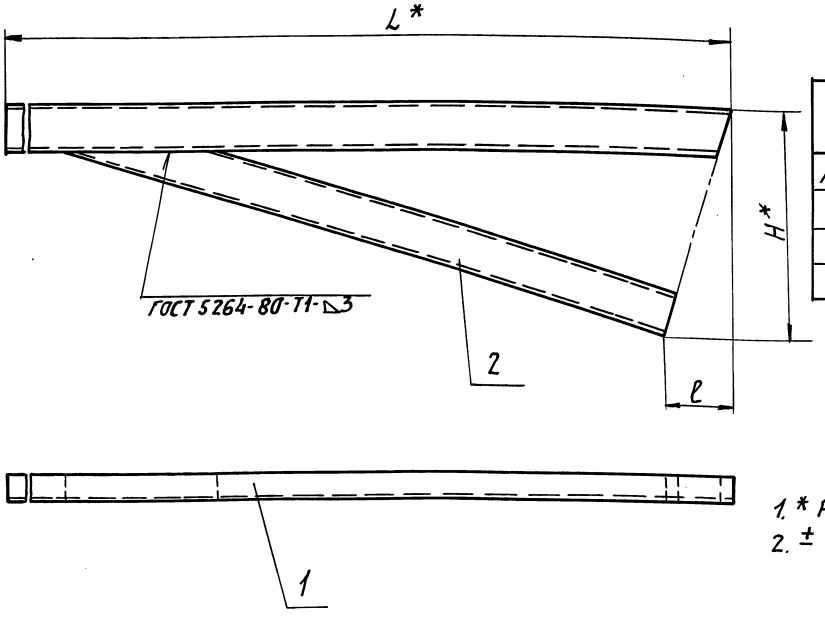

Обозначение	Размеры, мм			Масса, кг
	L*	H	ℓ	
АбГ 078.050	1135	315	82	10,7
-01	900	248	65	8,2
-02	1100	435	116	10,6
-03	1200	347	92	11,7

1. * Размер для справок.
2. $\pm \frac{t_2}{2}$.

Серия 5.904-61 Выпуск 4

Инв. № подл. | Подп. и дата | Взам. инв. № | Инв. № дубл. | Подп. и дата

Изм.	Лист	№ докум.	Подп.	Дата
Разраб.		Чебоксарова		
Пров.		Мерзлякова		
Нач. гр.		Фрядкин		
Гл. спец.		Грановский		
Н. контр.		Литвак		
Утв.		Сливак		

АбГ 078.050СБ

Кронштейн промывателя

Лит.	Масса	Масшт.
И	См. табл.	—
Лист	Листов 1	

САНТЕХНИИПРОЕКТ

25264-05 27 Копировал: Фабр Формат А3

АБГ 078.051

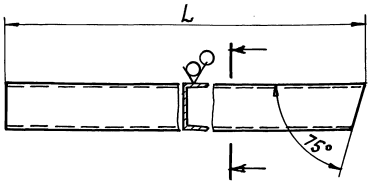

Обозначение	L, мм	Масса, кг
АБГ 078.051	1135	6,7
—01	1100	6,5
—02	900	5,3
—03	1200	7,1

Неуказанные предельные отклонения размеров: $h14; \pm\frac{t_2}{2}$

Изм	Лист	N докум.	Подп.	Дата
Разраб.		Чебоксарова		
Пров.		Мерзлякова		
Нач. гр.		Фрадкин		
Гл. спец.		Грановский		
Н. контр.		Литвак		
Утв.		Спивак		

АБГ 078.051

Балка

Лит.	Масса	Масшт.
И	см. табл.	—

Лист | Листов 1

Швеллер 65 ГОСТ 8240-89 / Ст3 ГОСТ 535-88

САНТЕХНИИПРОЕКТ

Формат А4

АБГ 078.052

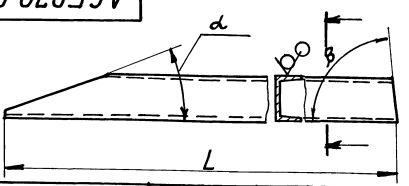

Обозначение	L, мм	α	β	Масса, кг
АБГ 078.052	715	20°	85°	4,0
—01	758		70°	4,3
—02	770	30°	60°	4,35
—03	520	20°	85°	2,9
—04	822	30°	60°	4,6
—05	590			3,2
—06	814			4,5
—07	580			3,1
—08	730		75°	4,1
—09	905	20°	70°	5,1
—10	805		85°	4,6

Неуказанные предельные отклонения размеров: $h14; \pm\frac{t_3}{2}$

Изм	Лист	N докум.	Подп.	Дата
Разраб.		Чебоксарова		
Пров.		Мерзлякова		
Нач. гр.		Фрадкин		
Гл. спец.		Грановский		
Н. контр.		Литвак		
Утв.		Спивак		

АБГ 078.052

Укосина

Лит.	Масса	Масшт.
И	см. табл.	—

Лист | Листов 1

Швеллер 65 ГОСТ 8240-89 / Ст3 ГОСТ 535-88

САНТЕХНИИПРОЕКТ

Формат А4

АБГ 078.062

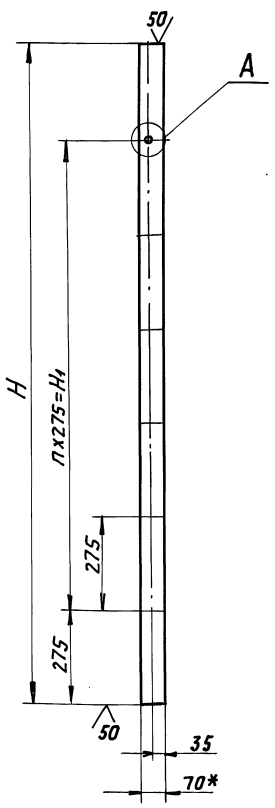

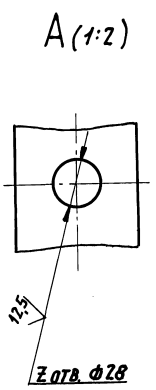

Обозначение	Размеры, мм H	Размеры, мм H1	n	Z отв.	Масса, кг
АБГ 078.062	1925	1375	5	6	6,35
—01	2475	1925	7	8	8,15
—02	825	275	1	2	2,7
—03	1375	825	3	4	4,55
—04	2750	2200	8	9	9,1
—05	1650	1100	4	5	5,45
—06	3025	2475	9	10	10,0
—07	2200	1650	6	7	7,25
—08	3300	2750	10	11	10,9

1. * Размер для справок.
2. $H14; h14; \pm\frac{t_2}{2}$

Изм	Лист	N докум.	Подп.	Дата
Разраб.		Чебоксарова		
Пров.		Мерзлякова		
Нач. гр.		Фрадкин		
Гл. спец.		Грановский		
Н. контр.		Литвак		
Утв.		Спивак		

АБГ 078.062

Тетива

Лит.	Масса	Масшт.
И	см. табл.	—

Лист | Листов 1

Полоса 6×70 ГОСТ 103-76 / Ст3 ГОСТ 535-88

САНТЕХНИИПРОЕКТ

Серия 5.904-61 Выпуск 4

Инв. N подл. | Подп. и дата | Взам. инв. N | Инв. N дубл. | Подп. и дата

25261-05 28 Копировал: Павл

Формат А3

Формат	Зона	Поз.	Обозначение	Наименование	Кол.	Примечание
				Документация		
А2			АбГ 078.060СБ	Сборочный чертеж		
				Детали		
Бч		1	АбГ 078.061	Подставка		
				Уголок 50х50х5 ГОСТ 8509-86 Ст3 ГОСТ 535-88		
				L=60-0,14	2	
				Переменные данные для исполнений:		
				АбГ 078.060		
				Детали		
А3		2	АбГ 078.062	Тетива	2	
Бч		3	АбГ 078.063	Ступень		
				Труба 20х2,8		
				ГОСТ 3262-75		
				L=525-1,75	6	0,87кг

Инв.№подл. | Подп. и дата | Взам.инв.№ | Инв.№дубл. | Подп. и дата

Изм.	Лист	№докум.	Подп.	Дата	АбГ 078.060		
Разраб.	Чеботкарова					Лит.	Лист	Листов
Пров.	Мерзлякова					И	1	4
Нач.гр.	Фрядкин				Трап промывателя	САНТЕХНИИПРОЕКТ	
Н.контр.	Литвак						
Утв.	Спивак						

Формат А4

Формат	Зона	Поз.	Обозначение	Наименование	Кол.	Примечание
				АбГ 078.060-01		
				Детали		
А3		2	АбГ 078.062-01	Тетива	2	
Бч		3	АбГ 078.063	Ступень		
				Труба 20х2,8		
				ГОСТ 3262-75		
				L=525-1,75	8	0,87кг
				АбГ 078.060-02		
				Детали		
А3		2	АбГ 078.062-02	Тетива	2	
Бч		3	АбГ 078.063	Ступень		
				Труба 20х2,8		
				ГОСТ 3262-75		
				L=525-1,75	2	0,87
				АбГ.078.060.03		
				Детали		
А3		2	АбГ 078.062-03	Тетива	2	
Бч		3	АбГ 078.063	Ступень		
				Труба 20х2,8		
				ГОСТ 3262-75		
				L=525-1,75	4	0,87кг

Инв.№подл. | Подп. и дата | Взам.инв.№ | Инв.№дубл. | Подп. и дата

Изм.	Лист	№докум.	Подп.	Дата	АбГ 078.060	Лист 2

Формат А4

Серия 5.904-61 Выпуск 4

Формат	Зона	Поз.	Обозначение	Наименование	Кол.	Примечание
				АбГ 078.060-04		
				Детали		
А3		2	АбГ 078.062-04	Тетива	2	
Бч		3	АбГ 078.063	Ступень		
				Труба 20х2,8		
				ГОСТ 3262-75		
				L=525-1,75	9	0,87кг
				АбГ 078.060-05		
				Детали		
А3		2	АбГ 078.062-05	Тетива	2	
Бч		3	АбГ 078.063	Ступень		
				Труба 20х2,8		
				ГОСТ 3262-75		
				L=525-1,75	5	0,87кг
				АбГ 078.060-06		
				Детали		
А3		2	АбГ 078.062-06	Тетива	2	
Бч		3	АбГ 078.063	Ступень		
				Труба 20х2,8		
				ГОСТ 3262-75		
				L=525-1,75	10	0,87кг

Инв.№подл. | Подп. и дата | Взам.инв.№ | Инв.№дубл. | Подп. и дата

Изм.	Лист	№докум.	Подп.	Дата	АбГ 078.060	Лист 3

Формат А4

Формат	Зона	Поз.	Обозначение	Наименование	Кол.	Примечание
				АбГ 078.060-07		
				Детали		
А3		2	АбГ 078.062-07	Тетива	2	
Бч		3	АбГ 078.063	Ступень		
				Труба 20х2,8		
				ГОСТ 3262-75		
				L=525-1,75	7	0,87кг
				АбГ 078.060-08		
				Детали		
А3		2	АбГ 078.062-08	Тетива	2	
Бч		3	АбГ 078.063	Ступень		
				Труба 20х2,8		
				ГОСТ 3262-75		
				L=525-1,75	11	0,87кг

Инв.№подл. | Подп. и дата | Взам.инв.№ | Инв.№дубл. | Подп. и дата

Изм.	Лист	№докум.	Подп.	Дата	АбГ 078.060	Лист 4

А6Г 078.060 СБ

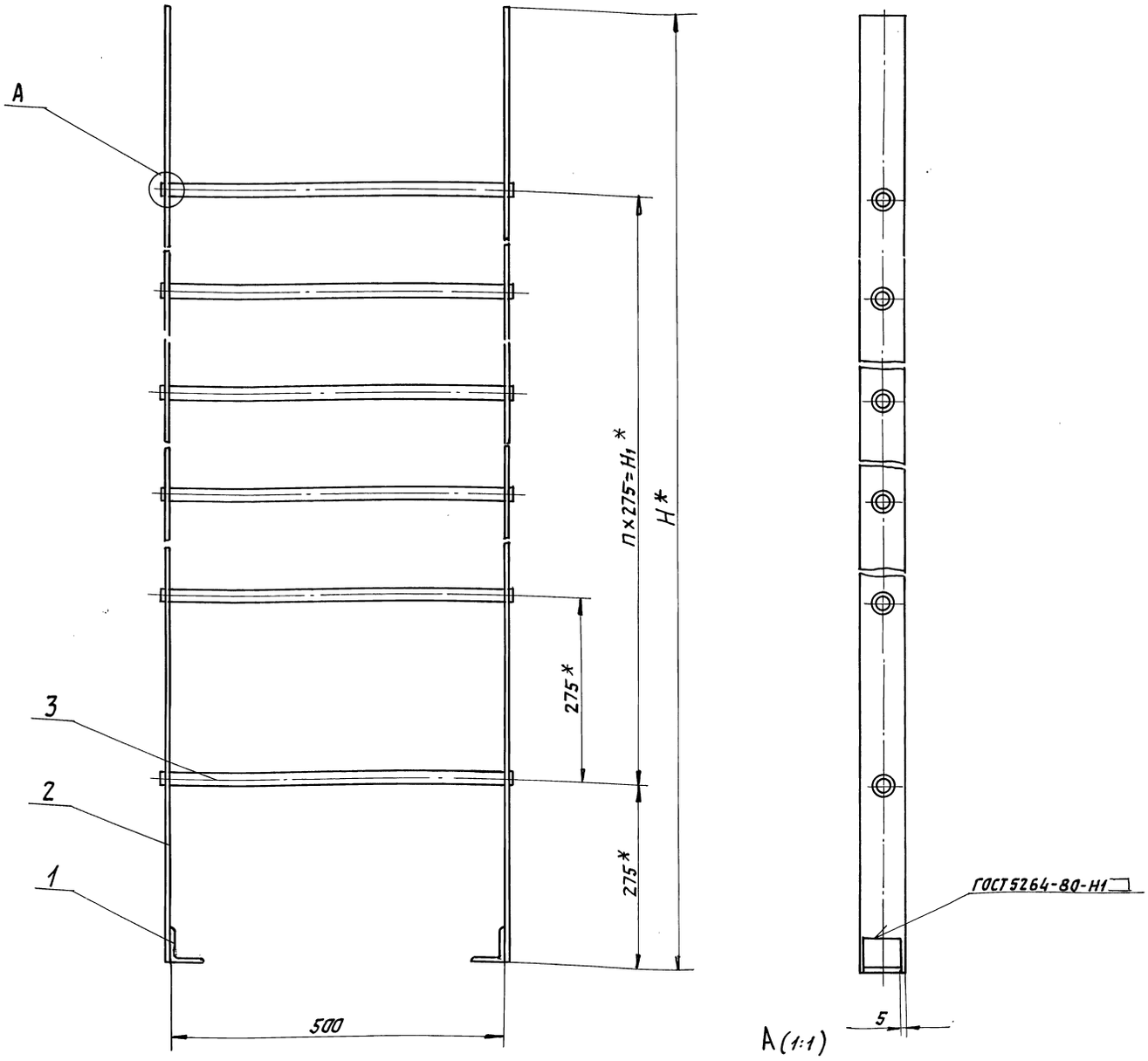

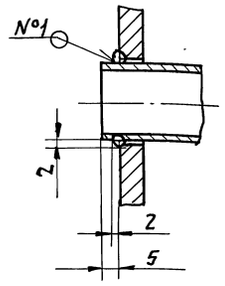

Обозначение	Размеры, мм		П	Масса, кг
	Н*	Н1*		
А6Г 078.060	1925	1375	5	18,4
—01	2475	1925	7	23,0
—02	825	275	1	7,5
—03	1375	825	3	13,1
—04	2750	2200	8	26,5
—05	1650	1100	4	15,7
—06	3025	2475	9	29,2
—07	2200	1650	6	21,1
—08	3300	2750	10	31,9

1. * Размеры для справок.
2. $\pm \frac{t_2}{2}$
3. Сварной шов N1 - сварка ручная дуговая.

Изм.	Лист	N докум.	Подп.	Дата
Разраб.		Чебоксарова		
Пров.		Фрадкин		
Нач. гр.		Фрадкин		
Гл. спец.		Грановский		
Н. контр.		Литвак		
Утв.		Сливак		

А6Г 078.060 СБ

Трап промывателя

Лит.	Масса	Масшт.
И	См. табл.	—

Лист | Листов 1

САНТЕХНИИПРОЕКТ

Серия 5.904-61 Выпуск 4

Инв. N подл. | Подп. и дата | Взам. инв. N | Инв. N дубл. | Подп. и дата

Формат	Зона	Поз.	Обозначение	Наименование	Кол.	Примечание
				Документация		
А3			АбГ078.070СБ	Сборочный чертеж		
				Детали		
А4		1	АбГ078.071	Плита	1	
А4		2	АбГ078.072	Косынка	2	
			Переменные данные	для исполнений:		
				АбГ078.070		
				Детали		
Б4		3	АбГ078.073	Стойка		
				Швеллер 10 ГОСТ 8240-89 Ст3 ГОСТ 535-88		
				L=1790-3,7	1	15,4 кг
				АбГ078.070-01		
				Детали		
Б4		3	АбГ078.073-01	Стойка L=2340-4,4		
				Швеллер 10 ГОСТ 8240-89 Ст3 ГОСТ 535-88	1	20,1 кг

Подп. и дата | Взам. инв. № | Инв. № дубл. | Подп. и дата | Инв. № подл.

Изм.	Лист	№ докум.	Подп.	Дата
Разраб.		Чебоксарова		
Пров.		Фрадкин		
Нач. гр.		Фрадкин		
Н. контр.		Литвак		
Утв.		Спивак		

АбГ078.070

Стойка промывателя

Лит. | Лист 1 | Листов 2

САНТЕХНИИПРОЕКТ

Копировал: | Формат А4

Формат	Зона	Поз.	Обозначение	Наименование	Кол.	Примечание
				АбГ078.070-02		
				Детали		
Б4			АбГ078.073-02	Стойка		
				Швеллер 10 ГОСТ 8240-89 Ст3 ГОСТ 535-88		
				L=2890-5,4	1	24,8 кг
				АбГ078.070-03		
				Детали		
Б4		3	АбГ078.073-03	Стойка		
				Швеллер 10 ГОСТ 8240-89 Ст3 ГОСТ 535-88		
				L=3165-6,6	1	27,2 кг

Подп. и дата | Взам. инв. № | Инв. № дубл. | Подп. и дата | Инв. № подл.

Изм.	Лист	№ докум.	Подп.	Дата

АбГ078.070

Лист 2

Копировал: | Формат А4

АбГ.078.070СБ

Серия 5.904-61 Выпуск 4

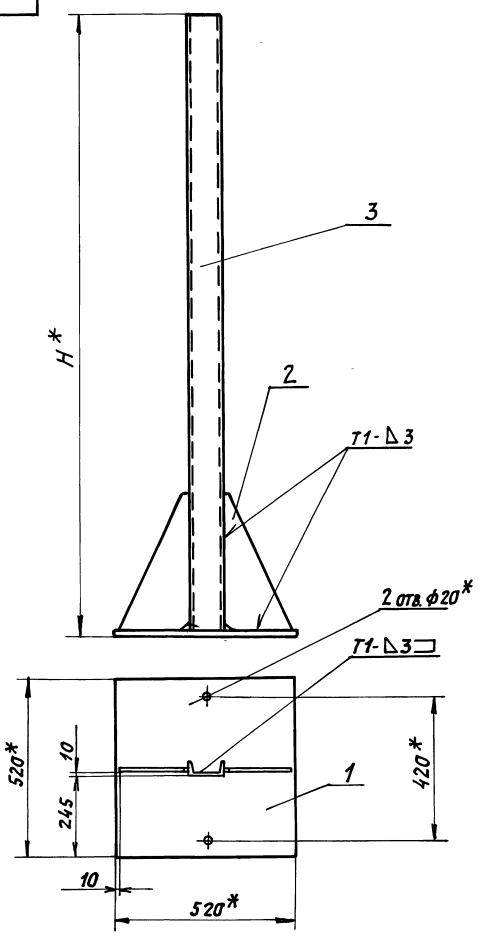

Обозначение	H,* мм	Масса, кг
АбГ078.070	1810	65,0
—01	2360	70,0
—02	2910	74,0
—03	3185	77,0

1. * Размеры для справок.
2. $\pm\frac{t_2}{2}$.
3. Сварные швы по ГОСТ 5264-80

Инв. № подл. | Подп. и дата | Взам. инв. № | Инв. № дубл. | Подп. и дата

Изм.	Лист	№ докум.	Подп.	Дата
Разраб.		Чебоксарова		
Пров.		Мерзлякова		
Нач. гр.		Фрадкин		
Гл. спец.		Грановский		
Н. контр.		Литвак		
Утв.		Спивак		

АбГ078.070СБ

Стойка промывателя

Лит. И | Масса | Масштаб: см. табл. | —

Лист | Листов 1

САНТЕХНИИПРОЕКТ

Копировал: | Формат А3

АБГ078.071

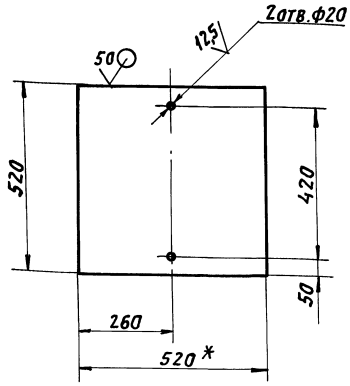

1. * Размер для справок.
2. $H14;\ h14;\ \pm\frac{t_2}{2}$

Изм.	Лист	N докум.	Подп.	Дата	
Разраб.	Чебоксарова				
Пров.	Мерзлякова				
Нач.гр.	Фрядкин				
Гл.спец.	Грановский				
Н.контр.	Литвак				
Утв.	Спивак				

АБГ 078.071

Плита

Лит.	Масса	Масшт.
И	42,5	1:10
Лист	Листов 1	

Лист 20 ГОСТ 19903-74 / Ст3 ГОСТ 14637-89

САНТЕХНИИПРОЕКТ

Формат А4

Инв.№ подл. | Подп. и дата | Взам.инв.№ | Инв.№ дубл. | Подп. и дата

АБГ078.072

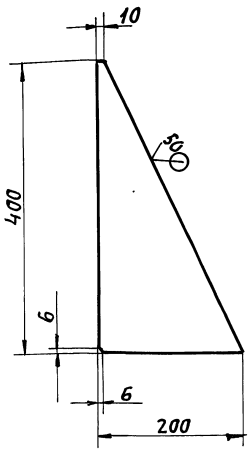

Неуказанные предельные отклонения размеров: $h14;\ \pm\frac{t_2}{2}$.

Изм.	Лист	N докум.	Подп.	Дата	
Разраб.	Чебоксарова				
Пров.	Мерзлякова				
Нач.гр.	Фрядкин				
Гл.спец.	Грановский				
Н.контр.	Литвак				
Утв.	Спивак				

АБГ 078. 072

Косынка

Лит.	Масса	Масшт.
И	см. табл.	—
Лист	Листов 1	

Лист 10 ГОСТ 19903-74 / Ст3 ГОСТ 14637-89

САНТЕХНИИПРОЕКТ

Формат А4

Инв.№ подл. | Подп. и дата | Взам.инв.№ | Инв.№ дубл. | Подп. и дата

Серия 5.904-61 Выпуск 4

Формат	Зона	Поз.	Обозначение	Наименование	Кол.	Примечание
				Документация		
А3			АБГ 078. 080СБ	Сборочный чертеж		
			Переменные данные для исполнений:			
				АБГ 078. 080		
				Детали		
А4		1	АБГ 078. 051	Балка	1	
А4		2	АБГ 078. 052-01	Укосина	1	
				АБГ 078. 080-01		
				Детали		
А4		1	АБГ 078. 051-01	Балка	1	
А4		2	АБГ 078. 052-02	Укосина	1	
				АБГ 078. 080-02		
				Детали		
А4		1	АБГ 078. 051-01	Балка	1	
А4		2	АБГ 078. 052-04	Укосина	1	

Изм.	Лист	N докум.	Подп.	Дата	
Разраб.	Чебоксарова				
Пров.	Мерзлякова				
Нач.гр.	Фрядкин				
Н.контр.	Литвак				
Утв.	Спивак				

АБГ 078.080

Кронштейн промывателя

Лит.	Лист	Листов
И	1	2

САНТЕХНИИПРОЕКТ

Формат А4

Инв.№ подл. | Подп. и дата | Взам.инв.№ | Инв.№ дубл. | Подп. и дата

Формат	Зона	Поз.	Обозначение	Наименование	Кол.	Примечание
				АБГ 078. 080-03		
				Детали		
А4		1	АБГ 078. 051-02	Балка	1	
А4		2	АБГ 078. 052-05	Укосина	1	
				АБГ 078. 080-04		
				Детали		
А4		1	АБГ 078. 051-01	Балка	1	
А4		2	АБГ 078. 052-06	Укосина	1	
				АБГ 078. 080-05		
				Детали		
А4		1	АБГ 078. 051-02	Балка	1	
А4		2	АБГ 078. 052-07	Укосина	1	

Инв.№ подл. | Подп. и дата | Взам.инв.№ | Инв.№ дубл. | Подп. и дата

Изм.	Лист	N докум.	Подп.	Дата	

АБГ 078.080

Лист 2

АБГ078.080СБ

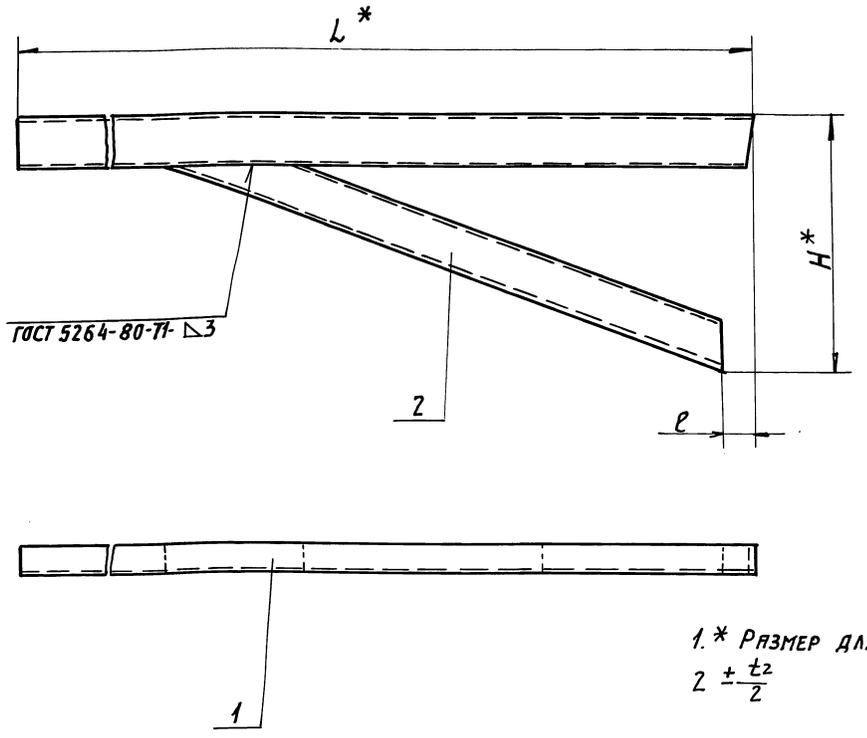

Обозначение	Размеры, мм			Масса, кг
	L*	H	ℓ	
АБГ 078. 080	1135	330	40	11,0
—01	1100	456	79	10,9
—02		482	36	11,1
—03	900	366		8,5
—04	1100	476	45	11,0
—05	900	360		8,4

1. * Размер для справок.
2. $\pm \frac{t_2}{2}$

Изм.	Лист	N докум.	Подп.	Дата	АБГ 078.080СБ			
Разраб.		Чебоксарова			Кронштейн промывателя	Лит.	Масса	Масшт.
Пров.		Мерзлякова				И	См. табл.	—
Нач. гр.		Фрядкин				Лист	Листов 1	
Гл. спец.		Грановский				САНТЕХНИИПРОЕКТ		
Н. контр.		Литвак						
Утв.		Спивак						

Инв. N подл. | Подп. и дата | Взам. инв. N | Инв. N дубл. | Подп. и дата

Формат А3

АБГ079.013

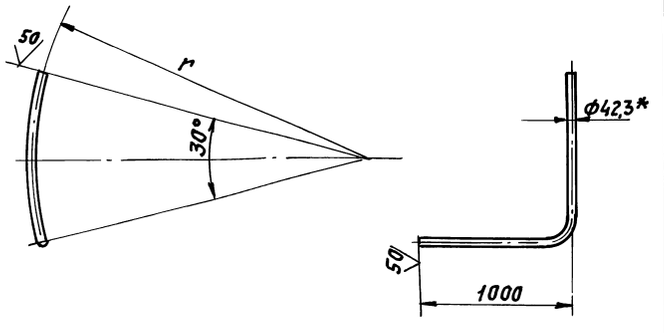

Обозначение	r, мм	Масса, кг
АБГ 079. 013	2185	3,8
—01	2438	3,9
—02	2678	3,9

1. * Размер для справок.
2. h14; $\pm \frac{t_2}{2}$.
3. Неуказанный радиус шва (по оси трубы) 160 мм

Изм.	Лист	N докум.	Подп.	Дата	АБГ 079. 013			
Разраб.		Чебоксарова			Поручень	Лит.	Масса	Масшт.
Пров.		Мерзлякова				И	См. табл.	—
Нач. гр.		Фрядкин				Лист	Листов 1	
Гл. спец.		Грановский				САНТЕХНИИПРОЕКТ		
Н. контр.		Литвак						
Утв.		Спивак						

Труба 32х2,8 ГОСТ 3262-75

Формат А4

АБГ079.014

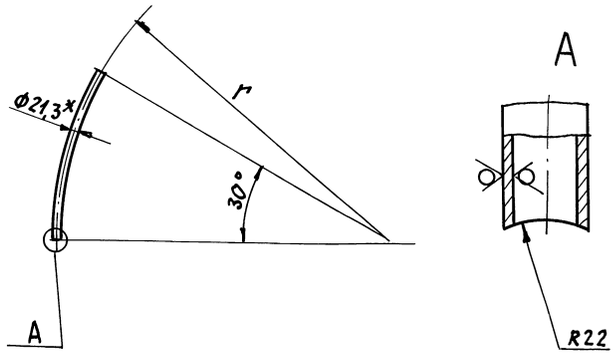

Обозначение	r, мм	Масса, кг
АБГ 079. 014	2185	1,32
—01	2438	1,48
—02	2678	1,62

1. * Размер для справок.
2. $\pm \frac{t_2}{2}$

Изм.	Лист	N докум.	Подп.	Дата	АБГ 079. 014			
Разраб.		Чебоксарова			Леер	Лит.	Масса	Масшт.
Пров.		Мерзлякова				И	См. табл.	—
Нач. гр.		Фрядкин				Лист	Листов 1	
Гл. спец.		Грановский				САНТЕХНИИПРОЕКТ		
Н. контр.		Литвак						
Утв.		Спивак						

Труба 15х2,5 ГОСТ 3262-75

Формат А4

Серия 5.904-61 Выпуск 4

Инв. N подл. | Подп. и дата | Взам. инв. N | Инв. N дубл. | Подп. и дата

Формат	Зона	Поз.	Обозначение	Наименование	Кол.	Примечание
				Документация		
А2			АбГ 074.000 ТТ	Постамент промывателя		
				Технические требования		
А2			АбГ 079 000 СБ	Сборочный чертеж		
				Сборочные единицы		
А4		1	АбГ 079.030	Ограждение помоста		
				промывателя	1	
				Детали		
БЧ		2	АбГ 078.001	Балка		
				Уголок 50×50×5 ГОСТ 8509-86		
				Ст3 ГОСТ 535-88		
				L= 60-0,74	4	0,23 кг
БЧ		3	АбГ 078.002	Балка		
				Уголок 50×50×5 ГОСТ 8509-86		
				Ст3 ГОСТ 535-88		
				L= 400-1,4	2	1,51 кг

Изм	Лист	N докум.	Подп.	Дата	АбГ 079.000		
Разраб.		Чебоксарова			Площадки и лестницы промывателя	Лит. И	Лист 1 / Листов 4
Пров.		Мерзлякова				Сантехниипроект	
Нач. гр.		Фрадкин					
Н. контр.		Литвак					
Утв.		Спивак					

Формат А4

Формат	Зона	Поз.	Обозначение	Наименование	Кол.	Примечание
			Переменные данные для исполнений:			
				АбГ 079.000		
				Сборочные единицы		
А4		4	АбГ 078.010-03	Ограждение		
				раскручивателя		
				промывателя	1	
А4		5	АбГ 078.040	Балкон нижний		
				промывателя	1	
А4		6	АбГ 078.050-01	Кронштейн		
				промывателя	6	
А4		7	АбГ 078.060	Трап		
				промывателя	1	
		8	-04	Трап		
				промывателя	1	
		9	-05	Трап		
				промывателя	1	
А4		10	АбГ 078.070-01	Стойка		
				промывателя	4	
А4		11	АбГ 078.080-01	Кронштейн		
				промывателя	2	
А4		12	АбГ 079.010	Ограждение		
				помоста		
				промывателя	1	
А4		13	АбГ 079.040	Помост		
				промывателя	1	
А4		14	АбГ 079.050	Помост		
				промывателя	1	

Изм	Лист	N докум.	Подп.	Дата	АбГ 079.000	Лист 2

Формат А4

Серия 5.904-61 Выпуск 4

Формат	Зона	Поз.	Обозначение	Наименование	Кол.	Примечание
				АбГ 079.000-01		
				Сборочные единицы		
А4		4	АбГ 078.010-04	Ограждение		
				раскручивателя		
				промывателя	1	
А4		5	АбГ 078.040-01	Балкон нижний		
				промывателя	1	
А4		6	АбГ 078.080-03	Кронштейн		
				промывателя	6	
А4		7	АбГ 078.060	Трап		
				промывателя	1	
		8	-06	Трап		
				промывателя	1	
		9	-07	Трап		
				промывателя	1	
А4		10	АбГ 078.070-01	Стойка		
				промывателя	4	
А4		11	АбГ 078.080-02	Кронштейн		
				промывателя	2	
А4		12	АбГ 079.010-01	Ограждение		
				помоста		
				промывателя	1	
А4		13	АбГ 079.040-01	Помост		
				промывателя	1	
А4		14	АбГ 079.050-01	Помост		
				промывателя	1	

Изм	Лист	N докум.	Подп.	Дата	АбГ 079.000	Лист 3

Формат А4

Формат	Зона	Поз.	Обозначение	Наименование	Кол.	Примечание
				АбГ 079.000-02		
				Сборочные единицы		
А4		4	АбГ 078.010-05	Ограждение		
				раскручивателя		
				промывателя	1	
А4		5	АбГ 078.040-01	Балкон нижний		
				промывателя	1	
А4		6	АбГ 078.080-05	Кронштейн		
				промывателя	6	
А4		7	АбГ 078.060-06	Трап		
				промывателя	2	
		9	-04	Трап		
				промывателя	1	
А4		10	АбГ 078.070-02	Стойка		
				промывателя	4	
А4		11	АбГ 078.080-04	Кронштейн		
				промывателя	2	
А4		12	АбГ 079.010-02	Ограждение		
				помоста		
				промывателя	1	
А4		13	АбГ 079.040-02	Помост		
				промывателя	1	
А4		14	АбГ 079.050-02	Помост		
				промывателя	1	

Изм	Лист	N докум.	Подп.	Дата	АбГ 079.000	Лист 4

25261-05 34 Копировал: [illegible]

Формат А4

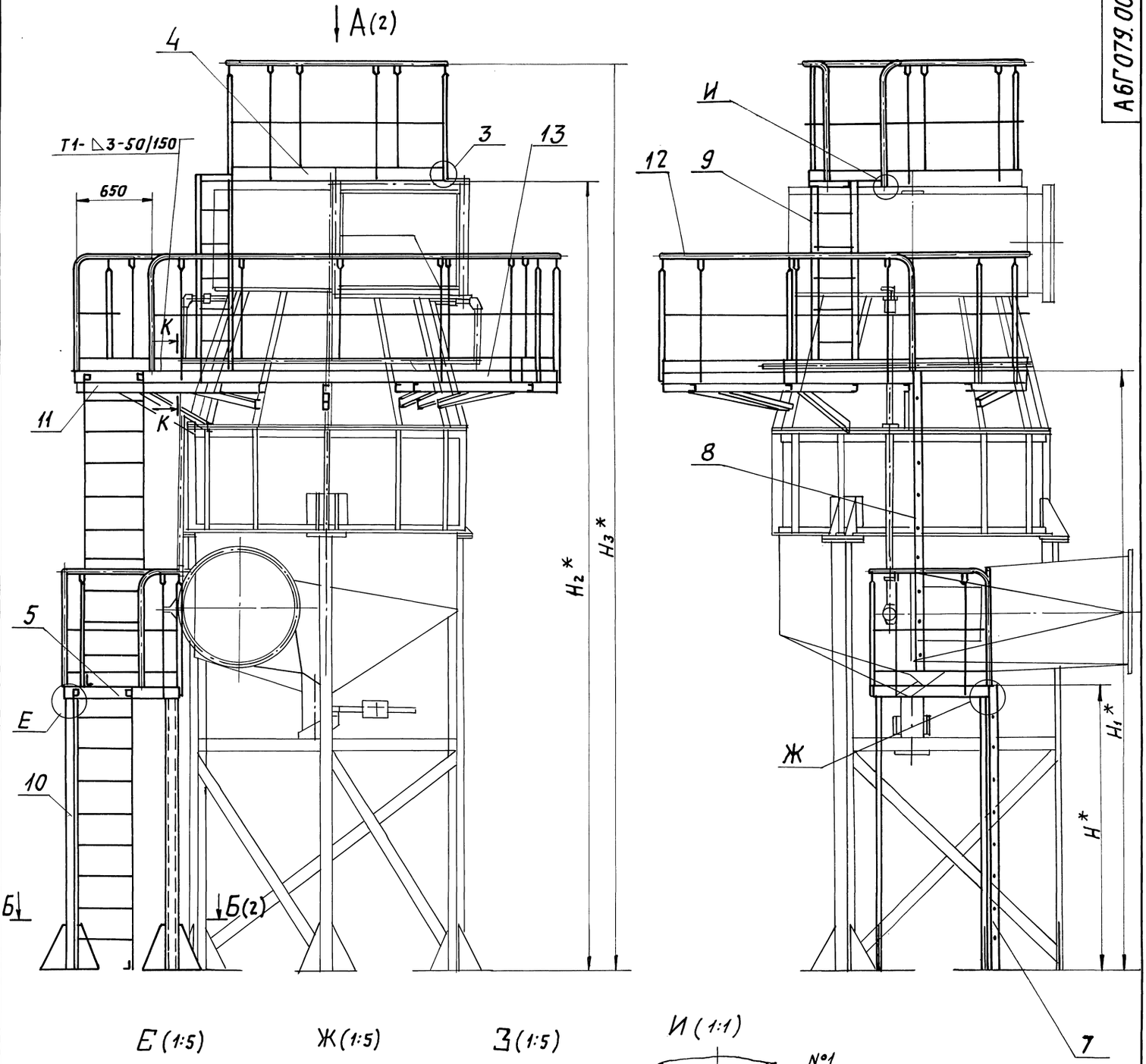

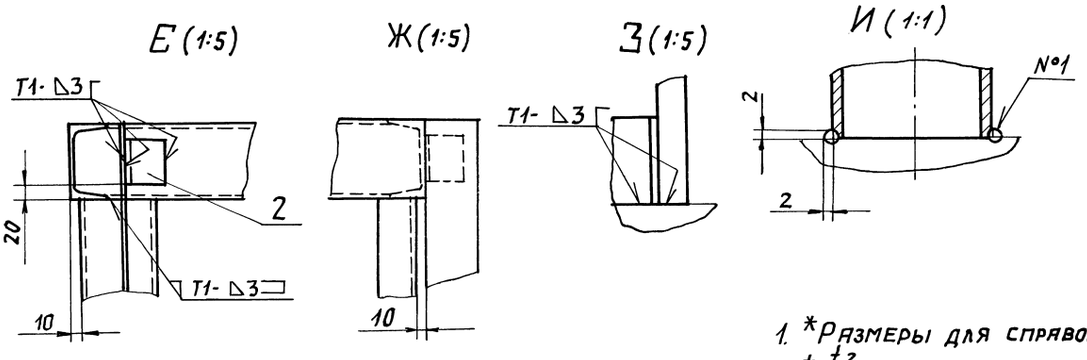

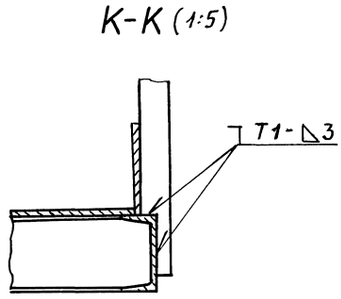

1. *Размеры для справок.
2. $\pm\frac{t_2}{2}$.
3. Сварной шов №1- сварка ручная дуговая, остальные по ГОСТ 5264-80.
4. Таблицу исполнений см. лист 2

Изм.	Лист	№ докум.	Подп.	Дата	А6Г079.000 СБ			
Разраб.		Чебоксаров			Площадки и лестницы промывателя	Лит.	Масса	Масшт.
Пров.		Мерзлякова				И	см. табл.	–
Нач. гр.		Фрадкин				Лист 1	Листов 2	
Гл. спец.		Грановский				Сантехниипроект		
Н. контр.		Литвак						
Утв.		Спивак						

Серия 5.904-61 Выпуск 4

Инв. № подл. | Подп. и дата | Взам. инв. № | Инв. № дубл. | Подп. и дата

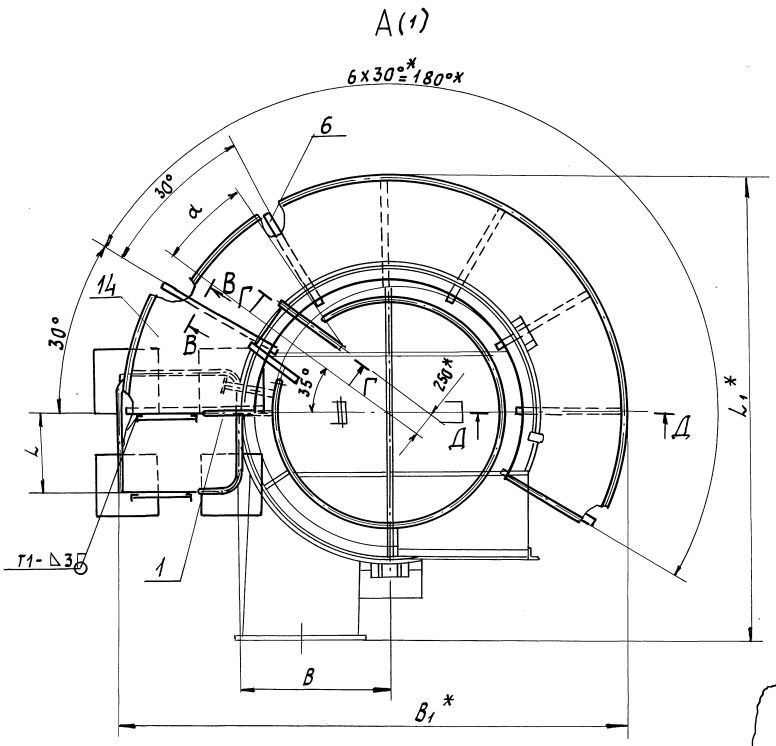

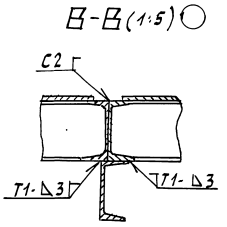

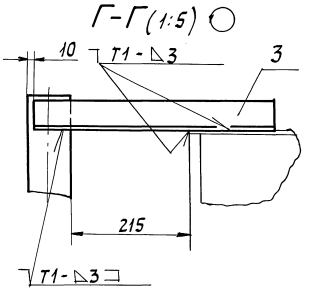

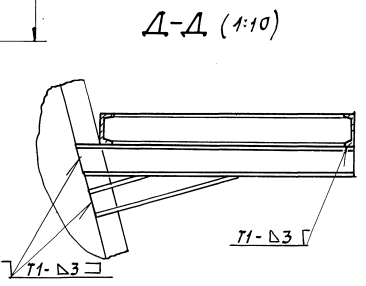

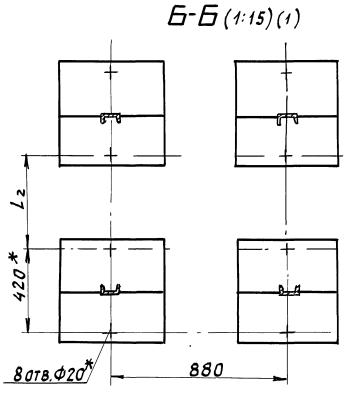

Обозначение	Размеры, мм									α°	Масса, кг
	L	L1*	L3	H*	H1*	H2*	H3*	B	B1*		
АБГ 079.000	650	3860	510	2475	5225	6840	7840	1160	4160	20	850
-01	900	4480	910		5500	7680	8680	1475	4670	17	920
-02		5140		3025	6050	8660	9660	1630	5150	14	985

Серия 5.904-61 Выпуск 4

Инв.№подл. | Подп. и дата | Взам.инв.№ | Инв.№дубл. | Подп. и дата

Формат	Зона	Поз.	Обозначение	Наименование	Кол.	Примечание
				Документация		
А2			АБГ 0790.10 СБ	Сборочный чертеж		
				Детали		
Б4		1	АБГ 079.011	Полоса ограждительная		
				Лист 2 ГОСТ 19903-74		
				ОК 360В ГОСТ 16523-89		
				120-0,87 х 206-1,15	1	0,3 кг
Б4		2	АБГ 079.012	Полоса ограждительная		
				Лист 2 ГОСТ 19903-74		
				ОК 360В ГОСТ 16523-89		
				120-0,87 х 800-2,0	1	1,5 кг
				Переменные данные для исполнений:		
				АБГ 079.010		
				Детали		
А4		3	АБГ 078.021	Стойка	12	
А4		4	АБГ 079.013	Поручень	1	
А4		5	АБГ 079.014	Леер	1	
А4		6	АБГ 079.015	Поручень	1	
А4		7	АБГ 079.016	Леер	1	

Инв.№ подл. | Подп. и дата | Инв.№ дубл. | Взам. инв.№ | Подп. и дата

Изм.	Лист	№ докум.	Подп.	Дата
Разраб.		Чебоксаров		
Пров.		Мерзлякова		
Нач. гр.		Фрядкин		
Н. контр.		Литвак		
Утв.		Сливак		

АБГ 079.010

Ограждение помоста промывателя

Лит.	Лист	Листов
И1	1	3

САНТЕХНИИПРОЕКТ

Формат А4

Формат	Зона	Поз.	Обозначение	Наименование	Кол.	Примечание
Б4		8	АБГ 079.017	Полоса ограждительная		
				Лист 2 ГОСТ 19903-74		
				ОК 360В ГОСТ 16523-89		
				120-0,87 х 1080-2,6	1	2,0 кг
Б4		9	АБГ 079.018	Полоса ограждительная		
				Лист 2 ГОСТ 19903-74		
				ОК 360В ГОСТ 16523-89		
				120-0,87 х 6100-9,8	1	11,5 кг
				АБГ 079.010-01		
				Детали		
А4		3	АБГ 078.021	Стойка	13	
А4		4	АБГ 079.013-01	Поручень	1	
А4		5	АБГ 079.014-01	Леер	1	
А4		6	АБГ 079.015-01	Поручень	1	
А4		7	АБГ 079.016-01	Леер	1	
Б4		8	АБГ 079.019	Полоса ограждительная		
				Лист 2 ГОСТ 19903-74		
				ОК 360В ГОСТ 16523-89		
				120-0,87 х 1200-2,6	1	2,2 кг
Б4		9	АБГ 079.021	Полоса ограждительная		
				Лист 2 ГОСТ 19903-74		
				ОК 360В ГОСТ 16523-89		
				120-0,87 х 6900-12,0	1	13,2 кг

Инв.№ подл. | Подп. и дата | Инв.№ дубл. | Взам. инв.№ | Подп. и дата

Изм.	Лист	№ докум.	Подп.	Дата

АБГ 079.010

Лист 2

Формат А4

Серия 5.904-61 Выпуск 4

Формат	Зона	Поз.	Обозначение	Наименование	Кол.	Примечание
				АБГ 079.010-02		
				Детали		
А4		3	АБГ 078.021	Стойка	13	
А4		4	АБГ 079.013-02	Поручень	1	
А4		5	АБГ 079.014-08	Леер	1	
А4		6	АБГ 079.015-02	Поручень	1	
А4		7	АБГ 079.016-02	Леер	1	
Б4		8	АБГ 079.022	Полоса ограждительная		
				Лист 2 ГОСТ 19903-74		
				ОК 360В ГОСТ 16523-89		
				120-0,87 х 1320-3,1	1	2,5 кг
Б4		9	АБГ 079.023	Полоса ограждительная		
				Лист 2 ГОСТ 19903-74		
				ОК 360В ГОСТ 16523-89		
				120-0,87 х 7650-12,0	1	14,4 кг

Инв.№ подл. | Подп. и дата | Взам. инв.№ | Инв.№ дубл. | Подп. и дата

Изм.	Лист	№ докум.	Подп.	Дата

АБГ 079.010

Лист 3

Формат А4

АБГ.079.015

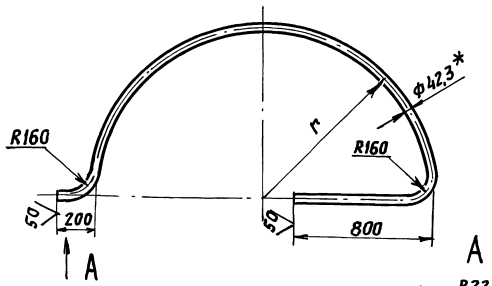

Обозначение	r, мм	Масса, кг
АБГ 079.015	1975	19,3
—01	2228	21,5
—02	2468	20,5

1. * Размер для справок.
2. $\frac{\pm t_2}{2}$.
3. Допускается изготовление из отдельных частей сваркой встык.

Инв.№ подл. | Подп. и дата | Взам. инв.№ | Инв.№ дубл. | Подп. и дата

Изм.	Лист	№ докум.	Подп.	Дата
Разраб.		Чебоксаров		
Пров.		Мерзлякова		
Нач. гр.		Фрядкин		
Гл. спец.		Романовский		
Н. контр.		Литвак		
Утв.		Сливак		

АБГ 079.015

Поручень

Лит.	Масса	Масшт.
И	См. табл.	—

Лист | Листов 1

Труба 32х2,8 ГОСТ 3262-75

САНТЕХНИИПРОЕКТ

Копировал:

Формат А4

АБГ 079.010 СБ

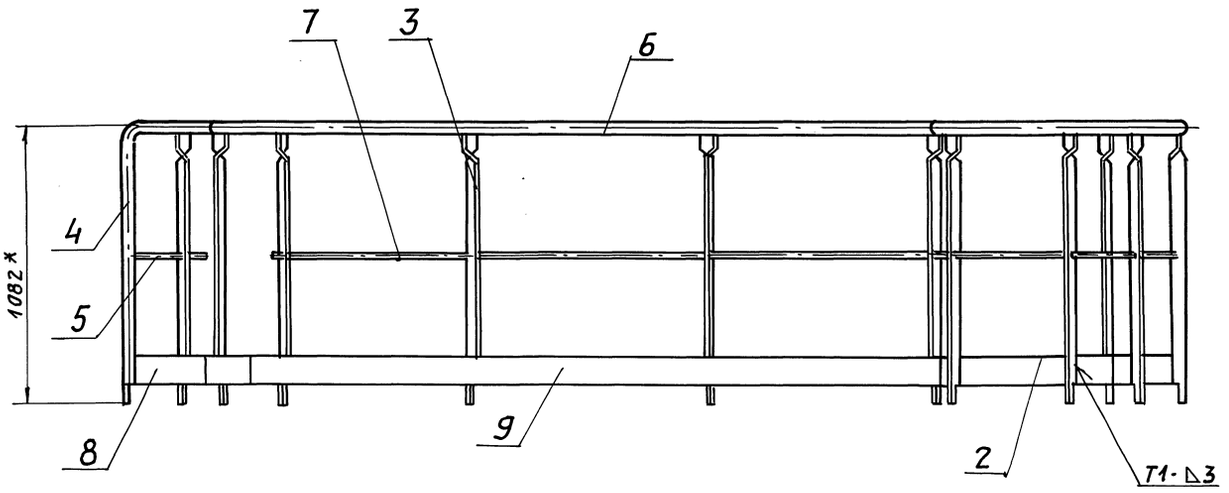

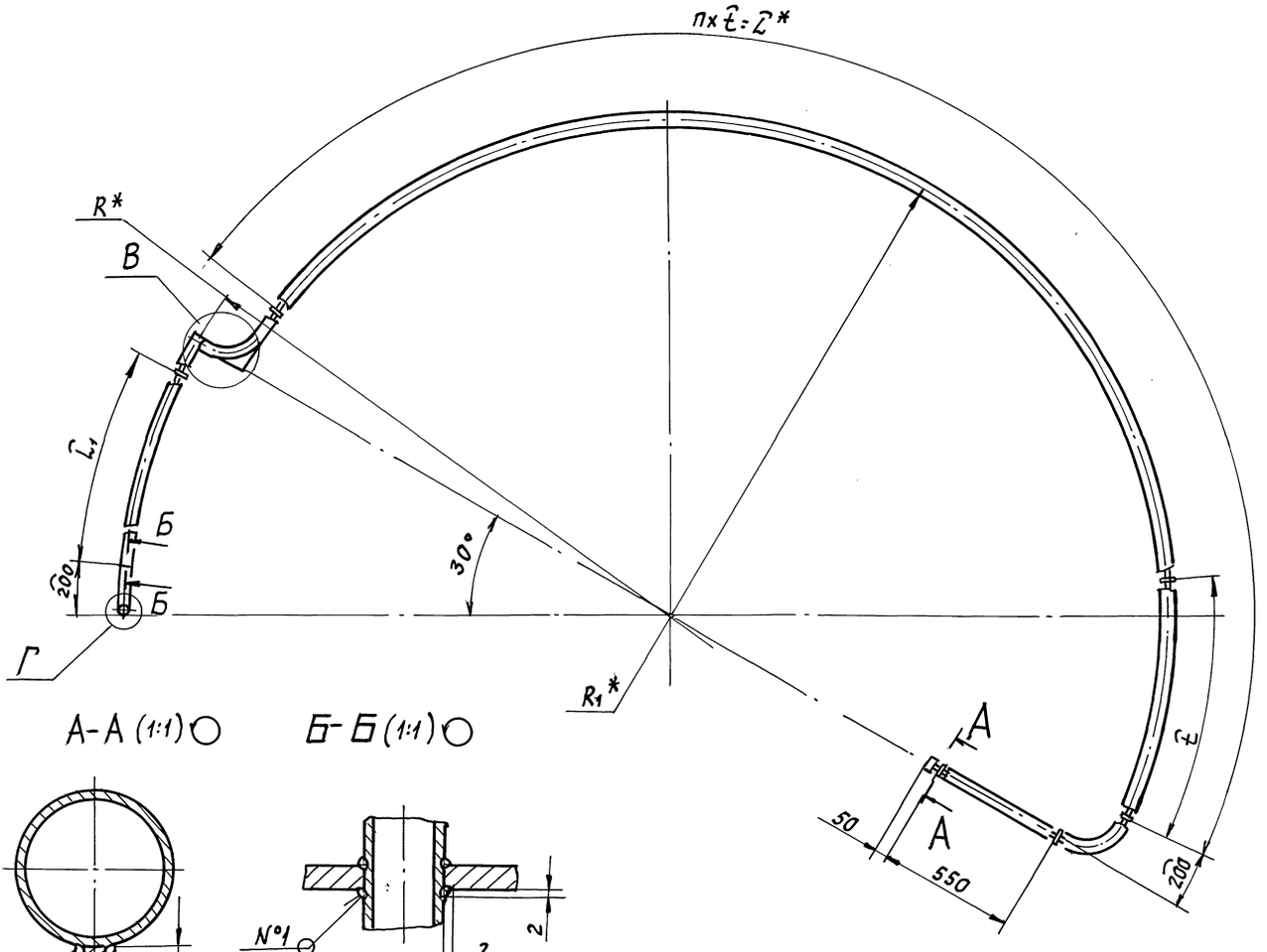

А-А (1:1)

Б-Б (1:1)

Г (1:1)

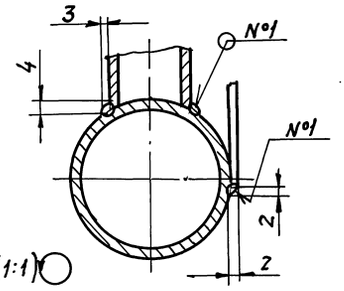

В (1:5)

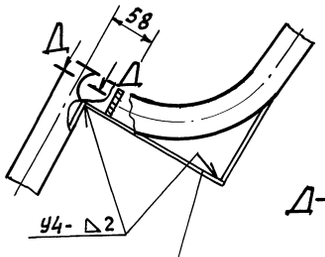

Д-Д (1:1)

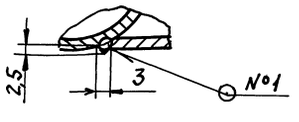

Обозначение	Размеры, мм					п, кол.	Масса, кг
	R*	R1*	L*	L1	t		
АБГ 079.010	2185	1975	5800	800	970	6	78,4
—01	2438	2228	6600	900	940	7	85,6
—02	2678	2468	7350	1000	1050		90,3

1. *Размеры для справок.
2. $\pm \frac{t_2}{2}$.
3. Сварные швы №1 - сварка ручная, дуговая, остальные - по ГОСТ 5264-80.

Изм.	Лист	N докум.	Подп.	Дата	АБГ 079.010.СБ			
Разраб.		Чебоксаров			Ограждение помоста промывателя.	Лит.	Масса	Масшт.
Пров.		Перзлякова				И	см. табл.	—
Нач. гр.		Фрадкин				Лист	Листов 1	
Гл. спец.		Грановский				САНТЕХНИИПРОЕКТ		
Н. контр.		Литвак						
Утв.		Сливак						

Инв. № подл. | Подп. и дата | Взам. инв. № | Инв. № дубл. | Подп. и дата

Серия 5.904-61 Выпуск 4

АБГ.079.016

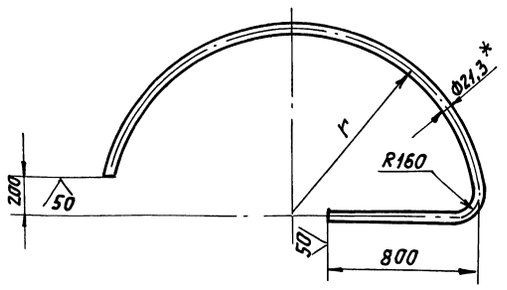

Обозначение	r, мм	Масса, кг
АБГ 079.016	1975	7,9
-01	2228	8,8
-02	2468	9,75

1. * Размер для справок.
2. $h14; \pm \frac{t_2}{2}$.
3. Допускается изготовление из отдельных частей сваркой встык.

Изм	Лист	№докум.	Подп.	Дата
Разраб.		Чебоксарова		
Пров.		Мерзлякова		
Нач. гр.		Фрядкин		
Гл. спец.		Грановский		
Н. контр.		Литвак		
Утв.		Спивак		

АБГ.079.016

Леер

Лит. И | Масса см. табл. | Масшт. —

Лист | Листов 1

Труба 15х2,5 ГОСТ 3262-76

САНТЕХНИИПРОЕКТ

Формат А4

Формат	Зона	Поз.	Обозначение	Наименование	Кол.	Примечание
				Документация		
А3			АБГ 079.030СБ	Сборочный чертеж		
				Детали		
А4		1	АБГ 078.021	Стойка	1	
А4		2	АБГ 078.025-03	Поручень	1	
Б4		3	АБГ 079.031	Леер		
				Труба 15х2,5		
				ГОСТ 3262-75		
				L=360-1,4	1	0,4 кг
Б4		4	АБГ 079.032	Полоса		
				оградительная		
				Лист 2 ГОСТ 19903-74		
				ОК360В ГОСТ 16523-89		
				120-0,87 х 380-1,4	1	0,7 кг

Изм	Лист	№докум.	Подп.	Дата
Разраб.		Чебоксарова		
Пров.		Мерзлякова		
Нач. гр.		Фрядкин		
Н. контр.		Литвак		
Утв.		Спивак		

АБГ 079.030

Ограждение помоста промывателя

Лит. И | Лист | Листов 1

САНТЕХНИИПРОЕКТ

Формат А4

АБГ.079.030СБ

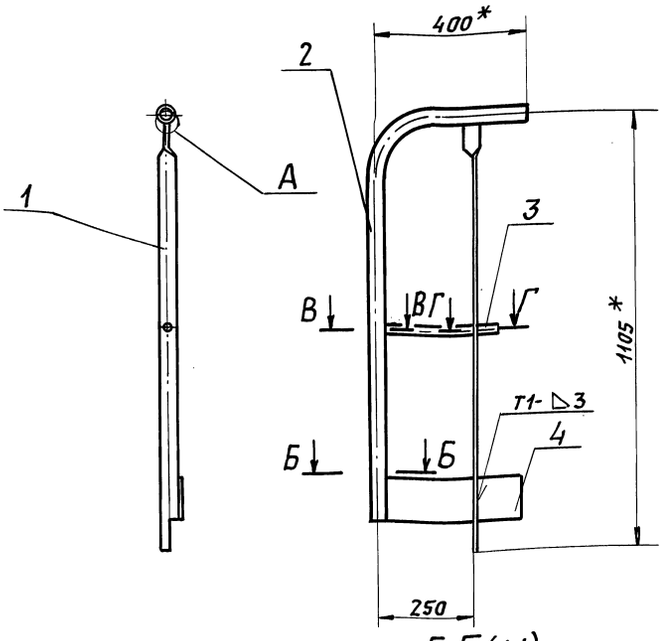

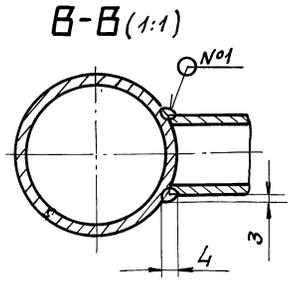

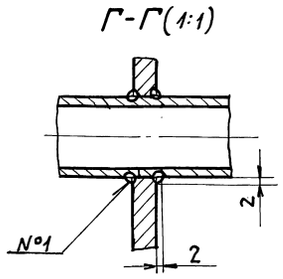

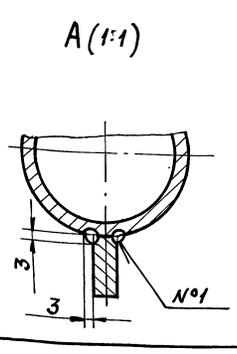

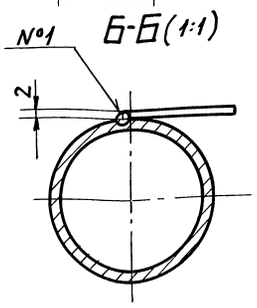

1. * Размеры для справок.
2. $\pm \frac{t_2}{2}$.
3. Сварные швы №1 - сварка ручная дуговая, остальные - по ГОСТ 5264-80.

Изм	Лист	№докум.	Подп.	Дата
Разраб.		Чебоксарова		
Пров.		Мерзлякова		
Нач. гр.		Фрядкин		
Гл. спец.		Грановский		
Н. контр.		Литвак		
Утв.		Спивак		

АБГ 079.030.СБ

Ограждение помоста промывателя

Лит. И | Масса см. табл. | Масшт. —

Лист | Листов 1

САНТЕХНИИПРОЕКТ

Серия 5.904-61 Выпуск 4

Инв. № подл. | Подп. и дата | Взам. инв. № | Инв. № дубл. | Подп. и дата

Формат	Зона	Поз.	Обозначение	Наименование	Кол.	Примечание
				Документация		
А2			АБГ 079.040СБ	Сборочный чертеж		
				Переменные данные для исполнений:		
				АБГ 079.040		
				Детали		
А3		1	АБГ 078.022-02	Балка	2	
А4		2	АБГ 078.023-02	Балка	5	
А3		3	АБГ 079.041	Полукольцо	1	
А3		4	АБГ 079.042	Полукольцо	1	
А3		5	АБГ 079.043	Настил	6	
				АБГ 079.040-01		
				Детали		
А3		1	АБГ 078.022-02	Балка	2	
А4		2	АБГ 078.023-02	Балка	5	
А3		3	АБГ 079.041-01	Полукольцо	1	
А3		4	АБГ 079.042-01	Полукольцо	1	
А3		5	АБГ 079.043-01	Настил	6	

Инв.№подл. | Подп. и дата | Взам.инв.№ | Инв.№дубл. | Подп. и дата

Изм.	Лист	№ докум.	Подп.	Дата	АБГ 079.040		
Разраб.	Чебоксарова				Помост промывателя	Лит. И	Лист 1 / Листов 3
Пров.	Мерзлякова					СантехНИИпроект	
Нач.гр.	Фрядкин						
Н.контр.	Литвак						
Утв.	Спивак						

Формат А4

Формат	Зона	Поз.	Обозначение	Наименование	Кол.	Примечание
				АБГ 079.040-02		
				Детали		
А3		1	АБГ 078.022-02	Балка	2	
А4		2	АБГ 078.023-02	Балка	7	
А3		3	АБГ 079.041-02	Полукольцо	1	
А3		4	АБГ 079.042-02	Полукольцо	1	
А3		5	АБГ 079.043-02	Настил	8	
				АБГ 079.040-03		
				Детали		
А3		1	АБГ 078.022-01	Балка	2	
А4		2	АБГ 078.023-01	Балка	7	
А3		3	АБГ 079.041-03	Полукольцо	1	
А3		4	АБГ 079.042-03	Полукольцо	1	
А3		5	АБГ 079.043-06	Настил	8	
				АБГ 079.040-04		
				Детали		
А3		1	АБГ 078.022-04	Балка	2	
А4		2	АБГ 078.023-03	Балка	9	
А3		3	АБГ 079.041-04	Полукольцо	1	
А3		4	АБГ 079.042-04	Полукольцо	1	
А3		5	АБГ 079.043-07	Настил	10	

Инв.№подл. | Подп. и дата | Взам.инв.№ | Инв.№дубл. | Подп. и дата

Изм.	Лист	№ докум.	Подп.	Дата	АБГ 079.040	Лист 2

Формат А4

Серия 5.904-61 Выпуск 4

Формат	Зона	Поз.	Обозначение	Наименование	Кол.	Примечание
				АБГ 079.040-05		
				Детали		
А3		1	АБГ 078.022-04	Балка	2	
А4		2	АБГ 078.023-03	Балка	9	
А3		3	АБГ 079.041-05	Полукольцо	1	
А3		4	АБГ 079.042-05	Полукольцо	1	
А3		5	АБГ 079.043-08	Настил	10	

Инв.№подл. | Подп. и дата | Взам.инв.№ | Инв.№дубл. | Подп. и дата

Изм.	Лист	№ докум.	Подп.	Дата	АБГ 079.040	Лист 3

Формат А4

АБГ 080.044

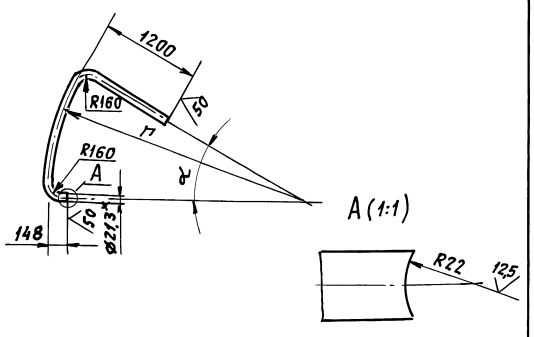

Обозначение	Размеры, мм r	Размеры, мм d	Масса, кг
АБГ 080.044	3105	30°	3,35
—01	3465	20°	2,86
—02	3910		3,1

1.* Размер для справок.
2 $\pm \frac{t_2}{2}$

Инв.№подл. | Подп. и дата | Взам.инв.№ | Инв.№дубл. | Подп. и дата

Изм.	Лист	№ докум.	Подп.	Дата	АБГ 080.044			
Разраб.	Чебоксарова				Леер	Лит. И	Масса см. табл.	Масшт. —
Пров.	Мерзлякова					Лист	Листов 1	
Нач.гр.	Фрядкин							
Гл.спец.	Грановский				Труба 15х2,5 ГОСТ 3262-75	СантехНИИпроект		
Н.контр.	Литвак							
Утв.	Спивак							

25261-05 40 Формат А4



А-А(1:2)

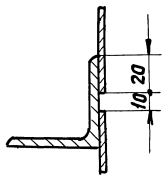

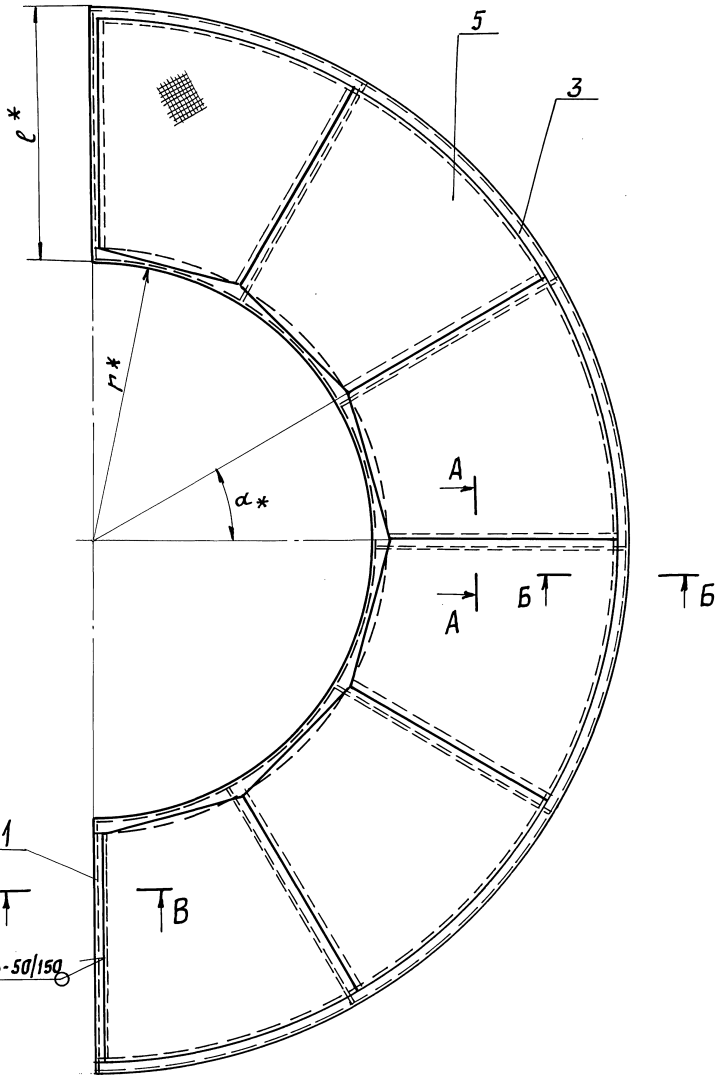

Б-Б(1:2)

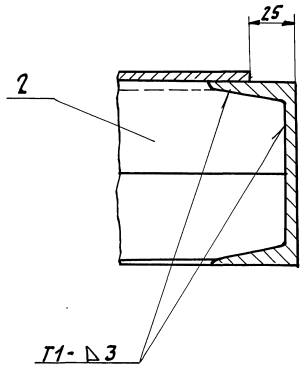

В-В(1:2)

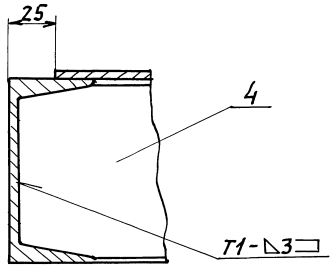

Обозначение	Размеры, мм r*	ℓ*	α	Масса, кг
АБГ 079.040	1135	840	30°	173,0
—01	1388			193,0
—02	1628		22,5°	209,0
—03	1673	1000		250,0
—04	1925	1100	18°	302,0
—05	2420			343,0

1. * Размеры для справок.
2. $\pm\frac{t_2}{2}$.
3. Сварные швы по ГОСТ 5264-80.

Изм.	Лист	№ докум.	Подп.	Дата	АБГ079.040СБ			
Разраб.		Чебоксарова			Помост промывателя	Лит.	Масса	Масшт.
Пров.		Мерзлякова				И	см. табл.	—
Нач. гр.		Фрядкин				Лист	Листов 1	
Гл. спец.		Грановский				САНТЕХНИИПРОЕКТ		
Н. контр.		Литвак						
Утв.		Спивак						

Серия 5.904-61 Выпуск 4

Инв. № подл. | Подп. и дата | Взам. инв. № | Инв. № дубл. | Подп. и дата

АбГ079.041

50/(√)

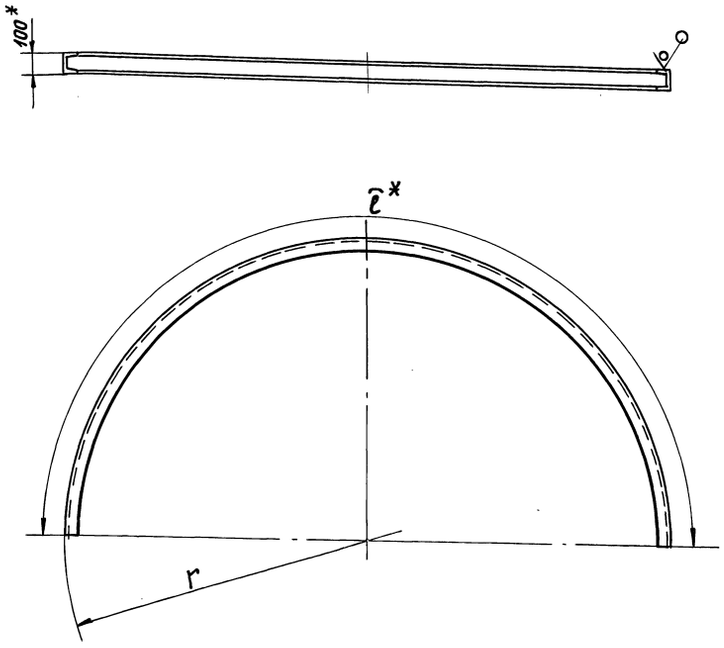

Обозначение	Размеры, мм		Масса, кг
	r	ℓ*	
АбГ 079.041	1975	6201	53,4
—01	2228	6996	60,0
—02	2468	7749	66,5
—03	2673	8393	71,5
—04	3025	9498	81,0
—05	3520	11053	95,0

1. * Размеры для справок.
2. $\pm\frac{t_2}{2}$.
3. Допускается изготовление из отдельных частей сваркой встык.

Изм.	Лист	N докум.	Подп.	Дата
Разраб.		Чебоксарова	Чебок.	
Пров.		Мерзлякова		
Нач. гр.		Фрадкин		
Гл. спец.		Грановский		
Н. контр.		Литвак		
Утв.		Спивак		

АбГ 079.041

Полукольцо

Лит.	Масса	Масшт.
И	см. табл.	—

Лист | Листов 1

Швеллер 10 ГОСТ 8240-89 / Ст.3 ГОСТ 535-88

САНТЕХНИИПРОЕКТ

Формат А3

Инв. N подл. | Подп. и дата | Взам. инв. N | Инв. N дубл. | Подп. и дата

АбГ079.042

50/(√)

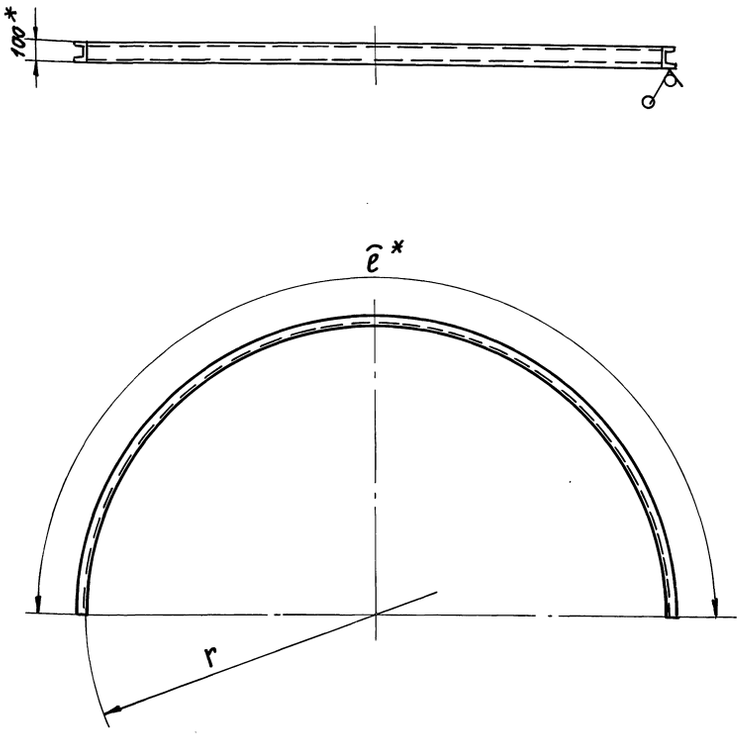

Обозначение	Размеры, мм		Масса, кг
	r	ℓ*	
АбГ 079.042	1135	3564	30,5
—01	1388	4358	37,5
—02	1628	5112	44,6
—03	1673	5292	45,0
—04	1925	6044	51,8
—05	2420	7599	65,0

1. * Размеры для справок.
2. $\pm\frac{t_2}{2}$.
3. Допускается изготовление из отдельных частей сваркой встык.

Изм.	Лист	N докум.	Подп.	Дата
Разраб.		Чебоксарова	Чебок.	
Пров.		Мерзлякова		
Нач. гр.		Фрадкин		
Гл. спец.		Грановский		
Н. контр.		Литвак		
Утв.		Спивак		

АбГ 079.042

Полукольцо

Лит.	Масса	Масшт.
И	см. табл.	—

Лист | Листов 1

Швеллер 10 ГОСТ 8240-89 / СТ3 ГОСТ 535-88

САНТЕХНИИПРОЕКТ

Серия 5.904-61 Выпуск 4

Инв. N подл. | Подп. и дата | Взам. инв. N | Инв. N дубл. | Подп. и дата

АбГ 079.043

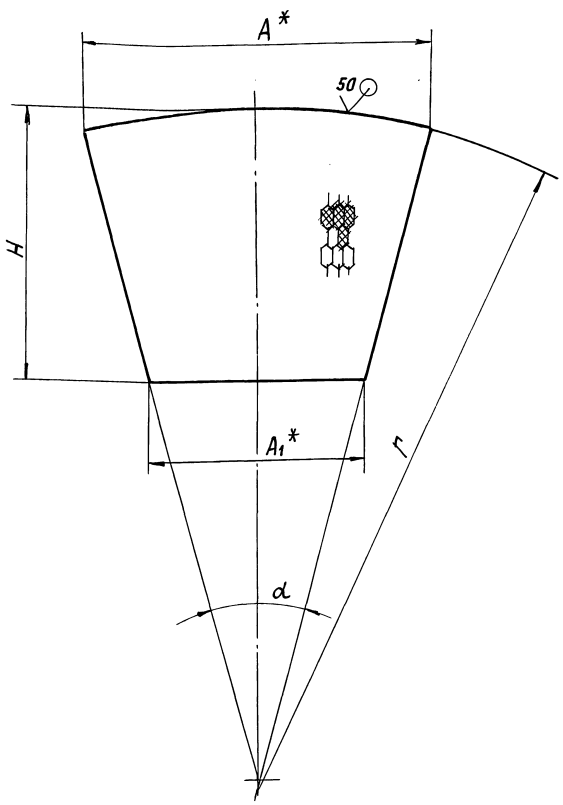

Обозначение	Размеры, мм				α	Масса, кг
	A*	A1*	H	r		
АбГ 079.043	1009	599	790	1950	30°	9,9
—01	1140	730		2203		11,0
—02	950	555		2443	22,5°	7,7
—03	1118	598	1000	2160	30°	14,1
—04	1249	729		2413		16,5
—05	1378	858		2653		18,5
—06	1033	672	950	2648	22,5°	11,3
—07	939	608	1050	3000	18°	
—08	1094	679		3495		12,7
—09	1600	1000	1150	3080	30°	15,0
—10	1190	832		3440	20°	18,3
—11	1340	985		3885		21,0
—12	1370	852	950	2648	30°	15,0
—13	939	608	1050	3000	18°	11,3
—14	1094	765		3495		12,7

1.* Размеры для справок.

2. $\pm\frac{t_2}{2}$

Изм.	Лист	N докум.	Подп.	Дата	АбГ 079.043			
Разраб.	Чебоксарова				Настил	Лит.	Масса	Масшт.
Пров.	Перзлякова					И	см. табл.	—
Нач.гр.	Фрядкин					Лист	Листов 1	
Гл.спец.	Грановский				Лист. рамб 0-ПН-4,0 ГОСТ 8568-77	САНТЕХНИИПРОЕКТ		
Н.контр.	Литвак							
Утв.	Спивак							

Формат А3

Серия 5.904-61 Выпуск 4

Формат	Зона	Поз.	Обозначение	Наименование	Кол.	Примечание
				Документация		
А3			АбГ 079.050СБ	Сборочный чертеж		
				Детали		
А3			АбГ 078.022-03	Балка	2	
			Переменные данные	для исполнений:		
				АбГ 079.050		
				Детали		
А3		2	АбГ 079.043-03	Настил	1	
А3		3	АбГ 079.051	Балка	1	
А3		4	АбГ 079.052	Балка	1	
				АбГ 079.050-01		
				Детали		
А3		2	АбГ 079.043-04	Настил	1	
А3		3	АбГ 079.051-01	Балка	1	
А3		4	АбГ 079.052-01	Балка	1	

Изм.	Лист	N докум.	Подп.	Дата	АбГ 079.050			
Разраб.	Чебоксарова				Помост промывателя	Лит	Лист	Листов
Пров.	Перзлякова					И	1	2
Нач.гр.	Фрядкин					САНТЕХНИИПРОЕКТ		
Н.контр.	Литвак							
Утв.	Спивак							

Копировал: Павлова Формат А4

Формат	Зона	Поз.	Обозначение	Наименование	Кол.	Примечание
				АбГ 079.050-02		
				Детали		
А3		2	АбГ 079.043-05	Настил	1	
А3		3	АбГ 079.051-02	Балка	1	
А3		4	АбГ 079.052-02	Балка	1	

Изм.	Лист	N докум.	Подп.	Дата	АбГ 079.050	Лист 2

25261-05 43 Копировал: Павлова Формат А4

АБГ.079.050СБ

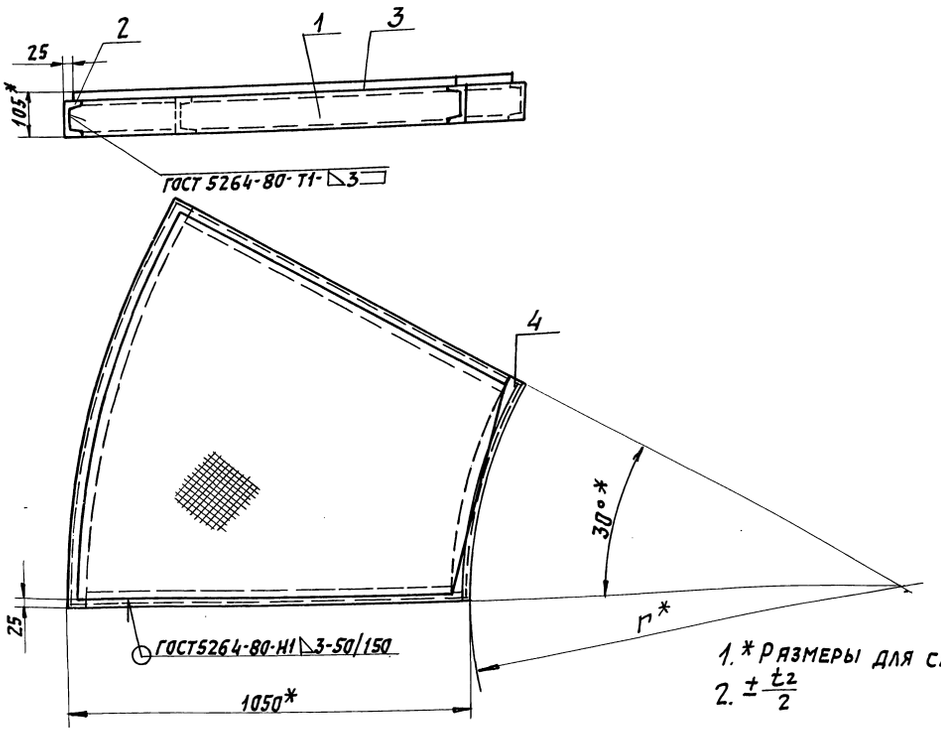

Обозначение	r*, мм	Масса, кг
АБГ 079.050	1135	46,8
—01	1388	51,3
—02	1628	55,5

1.* Размеры для справок.
2. $\pm \frac{t_2}{2}$

Изм.	Лист	N докум.	Подп.	Дата
Разраб.		Чебоксарова		
Пров.		Мерзлякова		
Нач. гр.		Фрядкин		
Гл. спец.		Грановский		
Н. контр.		Литвак		
Утв.		Спивак		

АБГ 079.050СБ

Помост промывателя

Лит.	Масса	Масшт.
И	См. табл.	—
Лист	Листов 1	

САНТЕХНИИПРОЕКТ

Формат А3

Инв. N подл. | Подп. и дата | Взам. инв. N | Инв. N дубл. | Подп. и дата

АБГ.079.051

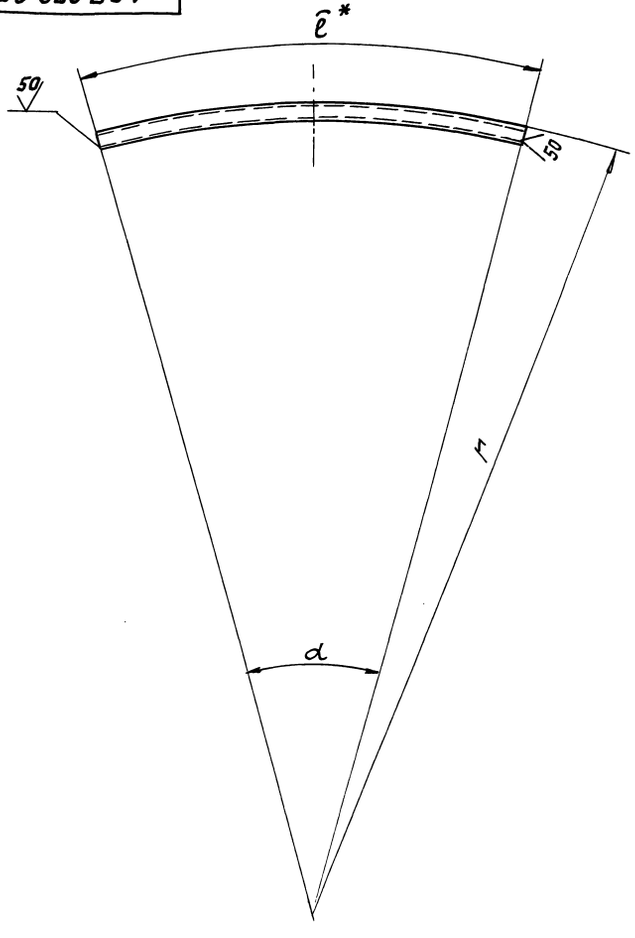

∀ (V)

Обозначение	Размеры, мм r	Размеры, мм ℓ*	α	Масса, кг
АБГ 079.051	2185	1143,5	30°	9,8
—01	2438	1274		10,8
—02	2678	1399		11,9
—03	2673	4146	90°	35,5
—04	3025	4749		40,8
—05	3520	5526		47,5
—06	3105	1630	30°	14,0
—07	3465	1200	20°	10,4
—08	3910	1360		11,7

1.* Размер для справок.
2. $\pm \frac{t_2}{2}$

Серия 5.904-61 Выпуск 4

Изм.	Лист	N докум.	Подп.	Дата
Разраб.		Чебоксарова		
Пров.		Мерзлякова		
Нач. гр.		Фрядкин		
Гл. спец.		Грановский		
Н. контр.		Литвак		
Утв.		Спивак		

АБГ 079.051

Балка

Лит.	Масса	Масшт.
И	См. табл.	—
Лист	Листов 1	

Швеллер 10 ГОСТ 8240-89 / Ст3 ГОСТ 535-88

САНТЕХНИИПРОЕКТ

25261-05 44

Копировал:

Формат А3

Инв. N подл. | Подп. и дата | Взам. инв. N | Инв. N дубл. | Подп. и дата

50 (✓)

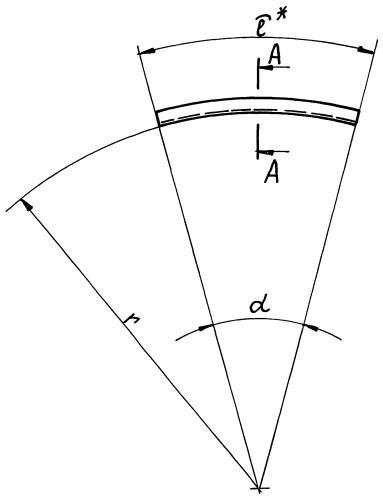

A-A (1:5)



Обозначение	Размеры, мм r	r*	α	Масса, кг
АБГ 079.052	1135	594	30°	5,1
—01	1388	726		6,2
—02	1628	852		7,3
—03	1673	2626	90°	22,5
—04	1925	3022		25,9
—05	2420	3799		32,5
—06	1905	1000	30°	8,6
—07	2265	800	20°	6,9
—08	2710	940		8,25

1.* Размер для справок.

2. $\pm\frac{t2}{2}$.

Изм.	Лист	№ докум.	Подп.	Дата
Разраб.		Чебоксарова		
Пров.		Мерзлякова		
Нач. гр.		Фрядкин		
Гл. спец.		Грановский		
Н. контр.		Литвак		
Утв.		Спивак		

АБГ 079.052

Балка

Швеллер 10 ГОСТ 8240-89, Ст3 ГОСТ 535-88

Лит.	Масса	Масштаб
И	См. табл.	—

Лист | Листов 1

САНТЕХНИИПРОЕКТ

Формат А3

Серия 5.904-61 Выпуск 4

Формат	Зона	Поз.	Обозначение	Наименование	Кол.	Примечание
				Документация		
А2			АБГ 074.000 ТТ	Постамент промывателя		
				Технические требования		
А2			АБГ 080.000 СБ	Сборочный чертеж		
				Сборочные единицы		
А4		1	АБГ 078.040-01	Балкон нижний		
				промывателя	1	
А4		2	АБГ 080.050	Кронштейн		
				промывателя	2	
				Детали		
Б4		3	АБГ 078.001	Балка		
				Уголок 50х50х5 ГОСТ 8509-86 Ст3 ГОСТ 535-88		
				L = 60 - 0,74	6	0,23 кг
Б4		4	АБГ 078.002	Балка		
				Уголок 50х50х5 ГОСТ 8509-86 Ст3 ГОСТ 535-88		
				L = 400 - 1,4	2	1,51 кг

Изм.	Лист	№ докум.	Подп.	Дата
Разраб.		Чебоксарова		
Пров.		Мерзлякова		
Нач. гр.		Фрядкин		
Н. контр.		Литвак		
Утв.		Спивак		

АБГ 080.000

Площадки и лестницы промывателя

Лит.	Лист	Листов
Н	1	5

САНТЕХНИИПРОЕКТ

Копировал: Формат А4

Формат	Зона	Поз.	Обозначение	Наименование	Кол.	Примечание
				Переменные данные для исполнений:		
				АБГ 080.000		
				Сборочные единицы		
А4		5	АБГ 078.010-06	Ограждение раскручивателя промывателя	1	
А4		6	АБГ 078.050-02	Кронштейн промывателя	10	
А4		7	АБГ 078.060	Трап промывателя	1	
		8	—04	Трап промывателя	1	
		9	—06	Трап Промывателя	1	
		10	—07	Трап Промывателя	1	
А4		11	АБГ 078.070-02	Стойка Промывателя	4	
А4		12	АБГ 079.040-03	Помост Промывателя	1	
А4		13	АБГ 080.010	Ограждение Помоста Промывателя	1	
А4		14	АБГ 080.020	Ограждение Помоста Промывателя	1	

Изм.	Лист	№ докум.	Подп.	Дата

АБГ 080.000

Лист 2

252.61-05 45 Копировал: Формат А4

Формат	Зона	Поз.	Обозначение	Наименование	Кол.	Примечание
А4		15	АБГ 080.030	Помост концевой промывателя	1	
А4		16	АБГ 080.040	Балкон промывателя	1	
				АБГ 080.000-01		
				Сборочные единицы		
А4		5	АБГ078.010-07	Ограждение раскручивателя промывателя	1	
А4		6	АБГ 078.050-03	Кронштейн промывателя	10	
А4		7	АБГ078.060-04	Трап промывателя	1	
		8	-06	Трап промывателя	2	
		10	-01	Трап промывателя	1	
А4		11	АБГ 078.070-02	Стойка промывателя	4	
А4		12	АБГ 079.040-04	Помост промывателя	1	
А4		13	АБГ 080.010-01	Ограждение помоста промывателя	1	
А4		14	АБГ 080.020-01	Ограждение помоста промывателя	1	

Инв.№ подл. | Подп. и дата | Взам. инв.№ | Инв.№ дубл. | Подп. и дата

Изм. Лист № докум. Подп. Дата

АБГ 080.000

Лист 3

Формат А4

Формат	Зона	Поз.	Обозначение	Наименование	Кол.	Примечание
А4		15	АБГ 080.030-01	Помост концевой промывателя	1	
А4		16	АБГ 080.040-01	Балкон промывателя	1	
				АБГ 080.000-02		
				Сборочные единицы		
А4		5	АБГ 078.010-08	Ограждение раскручивателя промывателя	1	
А4		6	АБГ 078.050-03	Кронштейн промывателя	10	
А4		7	АБГ078.060-08	Трап промывателя	3	
		8	-06	Трап промывателя	1	
А4		11	АБГ 078.070-03	Стойка промывателя	4	
А4		12	АБГ 079.040-05	Помост промывателя	1	
А4		13	АБГ 080.010-02	Ограждение помоста промывателя	1	
А4		14	АБГ 080.020-02	Ограждение помоста промывателя	1	

Инв.№ подл. | Подп. и дата | Взам. инв.№ | Инв.№ дубл. | Подп. и дата

Изм. Лист № докум. Подп. Дата

АБГ 080.000

Лист 4

Формат А4

Формат	Зона	Поз.	Обозначение	Наименование	Кол.	Примечание
А4		15	АБГ 080.030-02	Помост концевой промывателя	1	
А4		16	АБГ 080.040-02	Балкон промывателя	1	

Серия 5.904-61 Выпуск 4

Инв.№ подл. | Подп. и дата | Взам. инв.№ | Инв.№ дубл. | Подп. и дата

Изм. Лист № докум. Подп. Дата

АБГ 080.000

Лист 5

Формат А4

АБГ 080.045

50/(V)

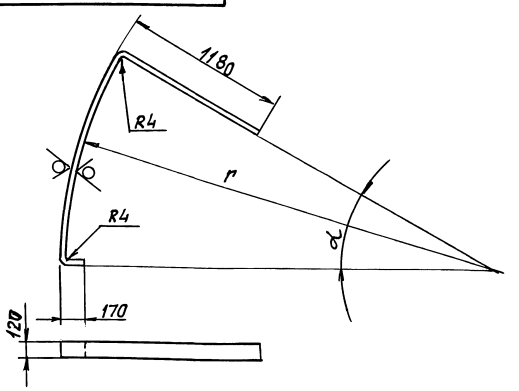

Обозначение	Размеры, мм r	Размеры, мм α	Масса, кг
АБГ 080.045	3080	30°	5,6
-01	3440	20°	4,8
-02	3890	20°	5,1

Неуказанные предельные отклонения размеров: $\pm \frac{t_2}{2}$.

Инв.№ подл. | Подп. и дата | Взам. инв.№ | Инв.№ дубл. | Подп. и дата

Изм.	Лист	№ докум.	Подп.	Дата	АБГ 080.045			
Разраб.		Чебоксарова			Полоса ограждительная	Лит. И	Масса см. табл.	Масшт. —
Пров.		Мерзлякова				Лист	Листов 1	
Нач. гр.		Фрадкин						
Гл. спец.		Грановский						
Н. контр.		Литвак			Лист 2 ГОСТ 19903-74 ОК 360 ВГОСТ 16583-89	САНТЕХНИИПРОЕКТ		
Утв.		Сливак						

Копировал Формат А4

АбГ080 000 СБ

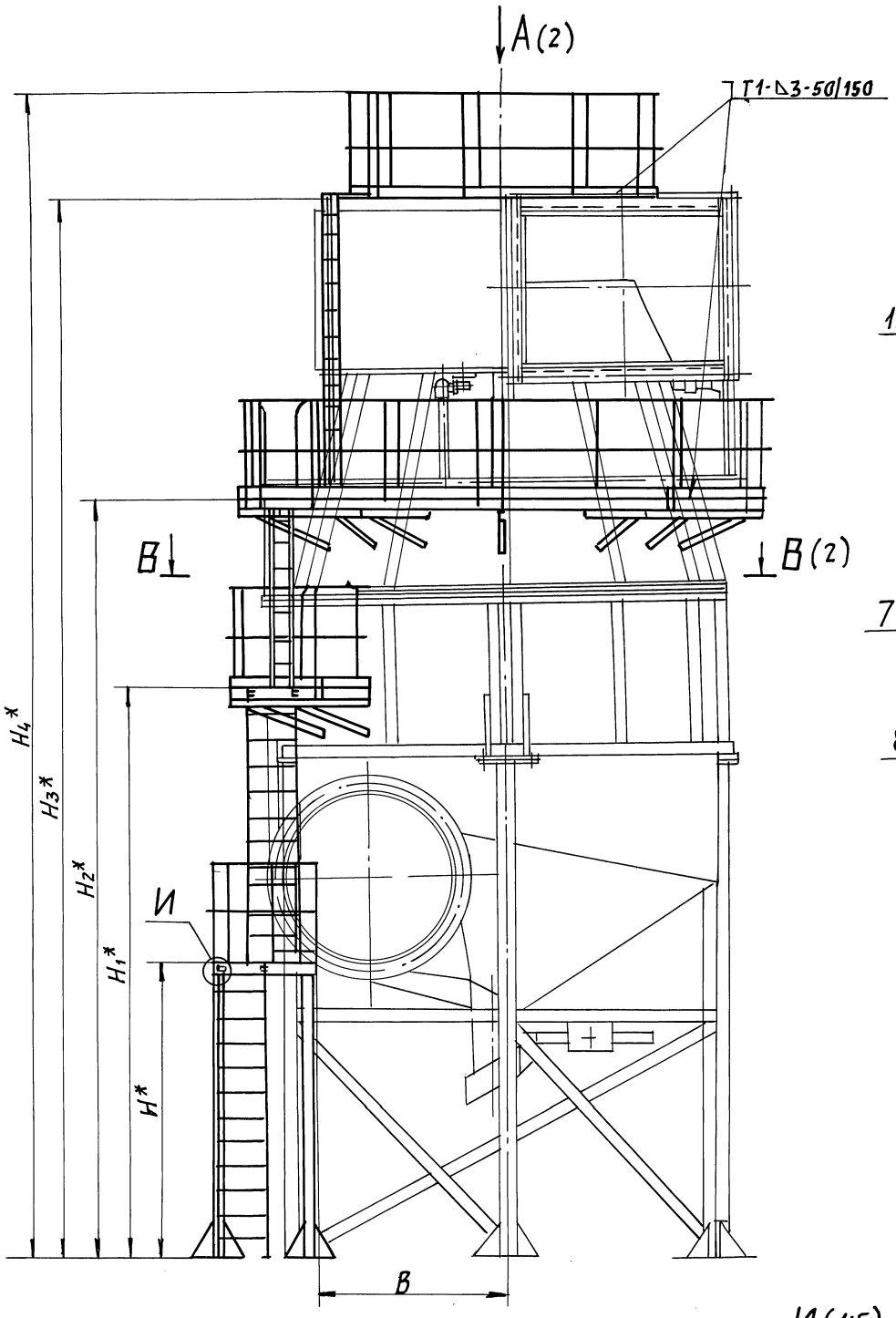

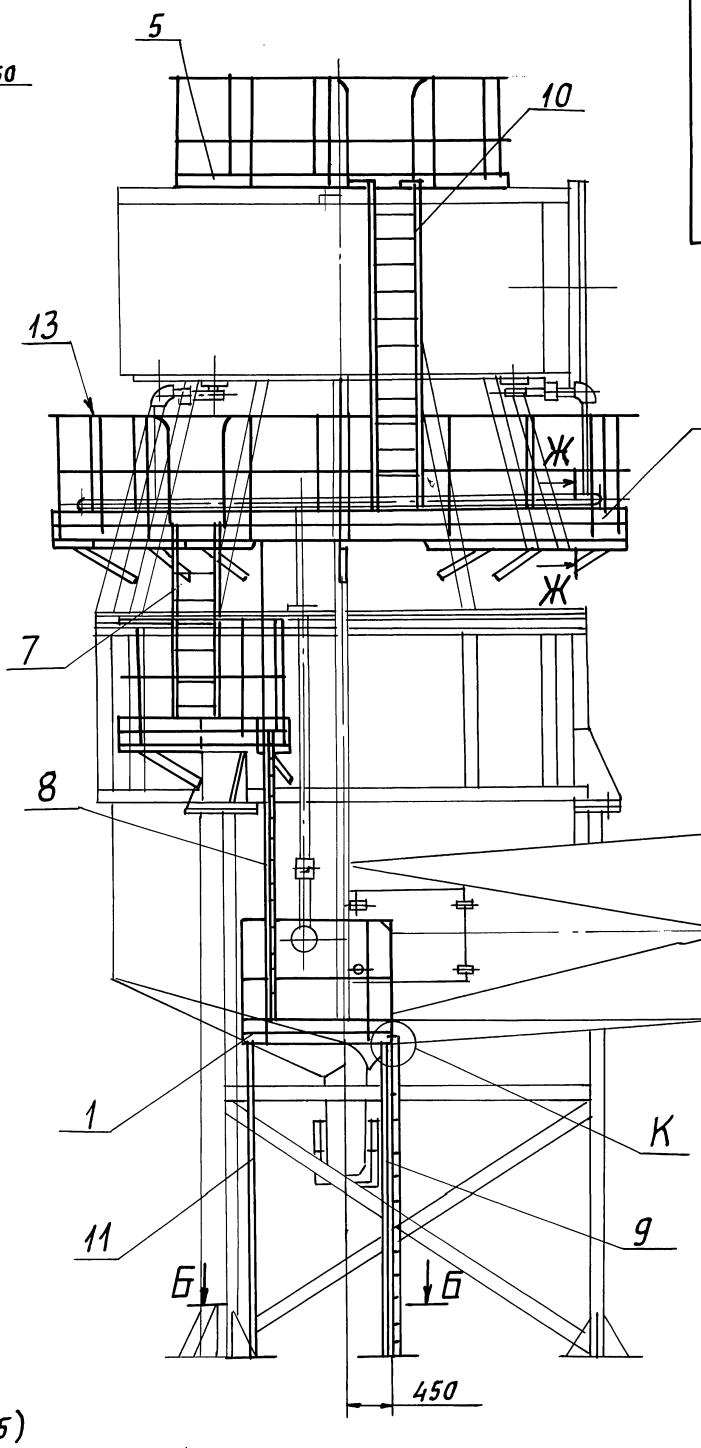

И (1:5)

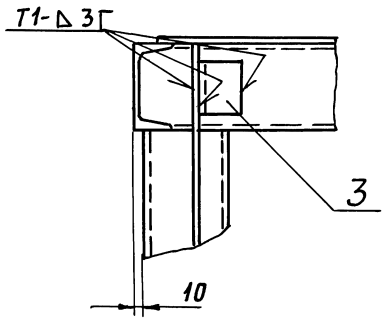

К (1:5)

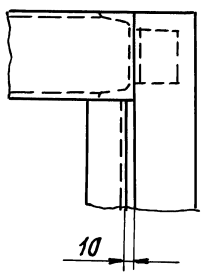

Б-Б (1:15)

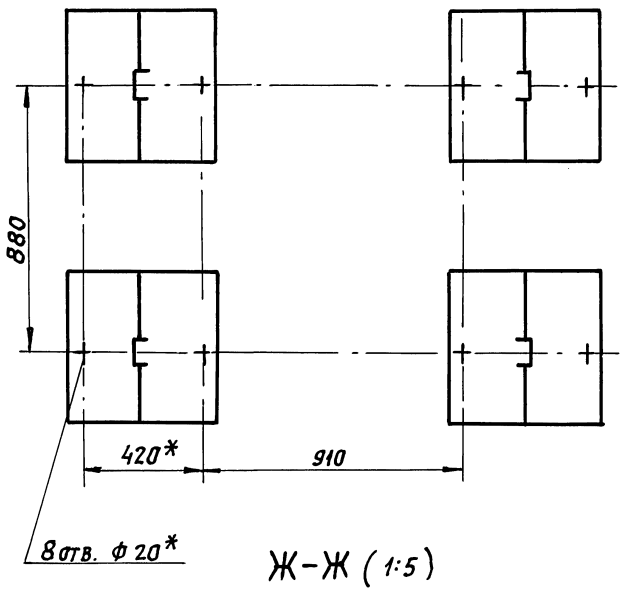

Ж-Ж (1:5)

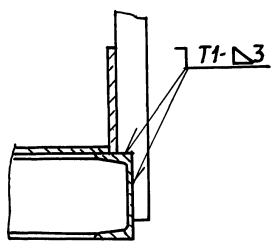

1.* Размеры для справок.

2. $\pm\frac{t_2}{2}$.

3. Сварной шов №1- сварка ручная дуговая, остальные по ГОСТ 5264-80

4. Таблицу исполнений см. лист 2

				АбГ080 000 СБ		
Изм.	Лист	№ докум.	Подп.	Дата		
Разраб.		Чебоксаров			Площадки и лестницы промывателя	Лит. И / Масса / См. табл. / Масшт. —
Пров.		Мерзлякова				Лист 1 / Листов 2
Нач. гр.		Фрядкин				
Гл. спец.		Грановский				САНТЕХНИИПРОЕКТ
Н. контр.		Литвак				
Утв.		Спивак				

25261-05 47 Копировал: Рабин Формат А2

Серия 5.904-61 Выпуск 4

Инв.№подл. | Подп. и дата | Взам. инв.№ | Инв.№дубл. | Подп. и дата

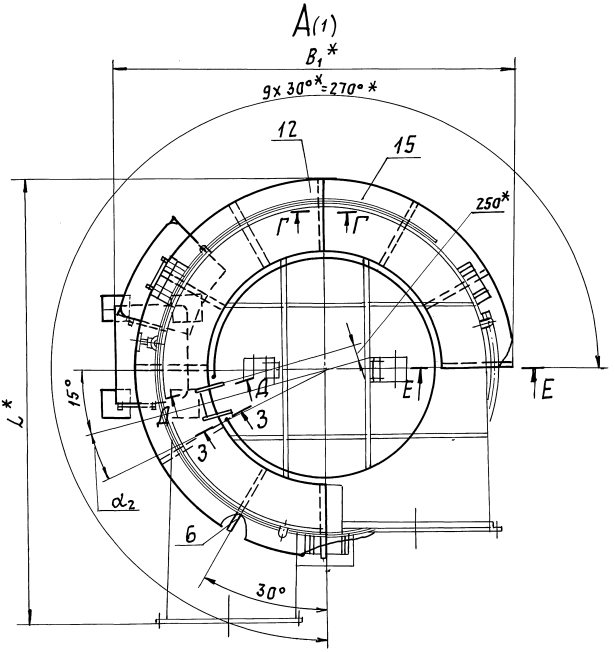

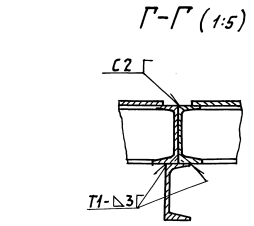

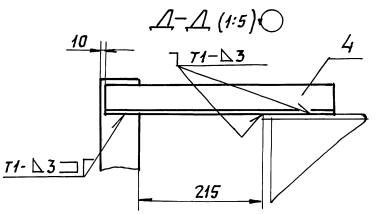

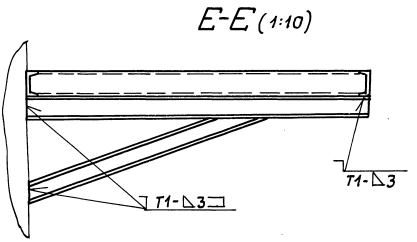

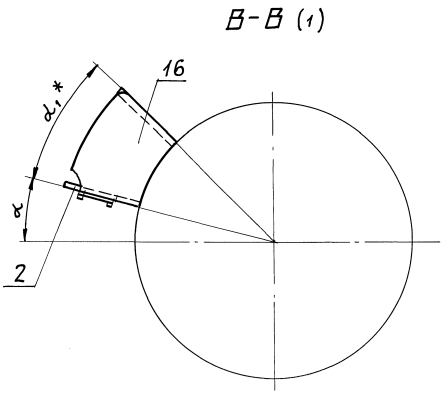

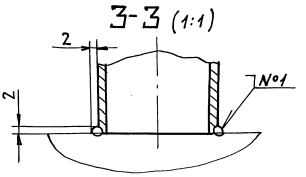

Обозначение	Размеры, мм								α	α1*	α2	Масса, кг
	L*	H*	H1*	H2*	H3*	H4*	B	B1*				
АБГ080 000	5850	3025	5775	7700	9790	10800	1930	5603	15°	30°	12°	1310
–01	6800		6050	8800	11170	12170	2290	6315	10°	20°	10°	1435
–02	8050	3300	6325	9625	12850	13850	2735	7255			8°	1565

Формат	Зона	Поз.	Обозначение	Наименование	Кол.	Примечание
				Документация		
А2			АБГ 080. 010СБ	Сборочный чертеж		
				Переменные данные		
				для исполнений:		
				АБГ 080 010		
				Детали		
А4		1	АБГ 078. 021	Стойка	9	
А3		2	АБГ 080 011	Поручень	1	
А3		3	АБГ 080 012	Леер	1	
Б4		4	АБГ 080 013	Полоса ограждительная		
				Лист 2 ГОСТ 19903-74		
				ОК 3608 ГОСТ 16523-89		
				120-0,87 х 950- 2,3	1	1,8 кг
Б4		5	АБГ 080 014	Полоса ограждительная		
				Лист 2 ГОСТ 19903-74		
				ОК 3608 ГОСТ 16523-89		
				120-0,87 х 6550-12,0	1	12,3 кг
				АБГ 080 10-01		
				Детали		
А4		1	АБГ 078. 021	Стойка	10	

Подп. и дата | Инв. № подл. | Подп. и дата | Взам. инв. № | Инв. № дубл. | Подп. и дата

Изм.	Лист	№ докум.	Подп.	Дата
Разраб.		Чебоксаров		
Пров.		Перзлякова		
Нач. гр.		Фрадкин		
Н. контр.		Литвак		
Утв.		Спивак		

АБГ 080 010

Ограждение помоста промывателя

Лит	Лист	Листов
И	1	2

САНТЕХНИИПРОЕКТ

Копировал: Фабрикант Формат А4

Формат	Зона	Поз.	Обозначение	Наименование	Кол.	Примечание
А3		2	АБГ 080. 011-01	Поручень	1	
А3		3	АБГ 080. 012-02	Леер	1	
Б4		4	АБГ 080. 015	Полоса ограждительная		
				Лист 2 ГОСТ 19903-74		
				ОК 3608 ГОСТ 16523-89		
				120-0,87 х 1050-2,6	1	2,0 кг
Б4		5	АБГ 080 016	Полоса ограждительная		
				Лист 2 ГОСТ 19903-74		
				ОК 3608 ГОСТ 16523-89		
				120-0,87 х 8100-15,0	1	16,3 кг
				АБГ 080 010-02		
				Детали		
А4		1	АБГ 080 021	Стойка	12	
А3		2	АБГ 080 011-02	Поручень	1	
А3		3	АБГ 080 012-04	Леер	1	
Б4		4	АБГ 080 015	Полоса ограждительная		
				Лист 2 ГОСТ 19903-74		
				ОК 3608 ГОСТ 16523-89		
				120-0,87 х 1050-2,6	1	2,0 кг
Б4		5	АБГ 080 017	Полоса ограждительная		
				Лист 2 ГОСТ 19903-74		
				ОК 3608 ГОСТ 16523-89		
				120-0,87 х 9400-15,0	1	17,7 кг

Подп. и дата | Инв. № подл. | Подп. и дата | Взам. инв. № | Инв. № дубл. | Подп. и дата

Изм.	Лист	№ докум.	Подп.	Дата

АБГ 080 010

Лист 2

Копировал: Фабрикант Формат А4

АБГ 080. 011

Серия 5.904-61 Выпуск 4

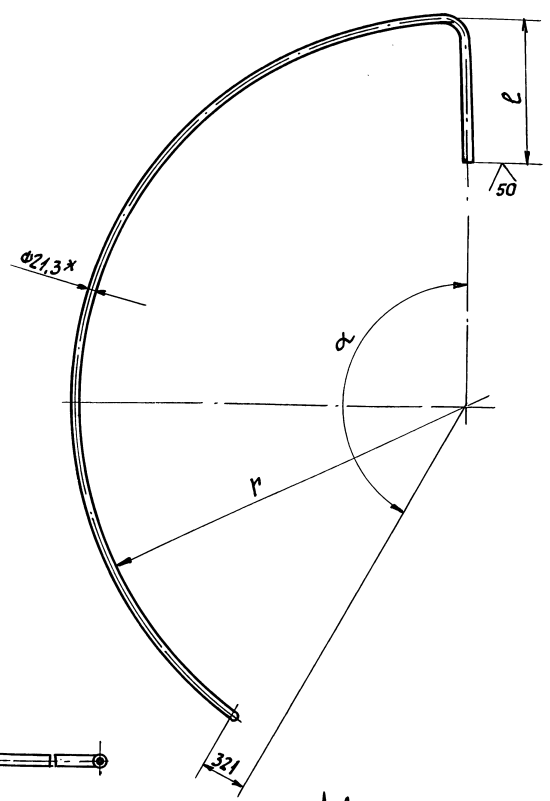

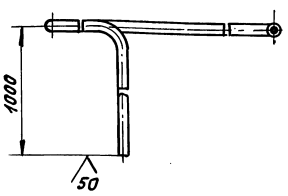

Обозначение	Размеры, мм r	Размеры, мм ℓ	α	Масса, кг
АБГ 080. 011	2672	1000	150°	23,3
—01	3025	1100	160°	27,3
—02	3520			31,0

1. * Размер для справок.
2. $h14; \pm \frac{t_2}{2}$.
3. Допускается изготовление из отдельных частей сваркой встык.

Изм.	Лист	№ докум.	Подп.	Дата
Разраб.		Чебоксарова		
Пров.		Мерзлякова		
Нач. гр.		Фрадкин		
Гл. спец.		Рановский		
Н. контр.		Литвак		
Утв.		Спивак		

АБГ 080. 011

Поручень

Лит.	Масса	Масштаб
И	См. табл.	—

Лист	Листов 1

Труба 32х2,8 ГОСТ 3262-75

САНТЕХНИИПРОЕКТ

Копировал: Фабрикант Формат А3

АБГ 080 010 СБ

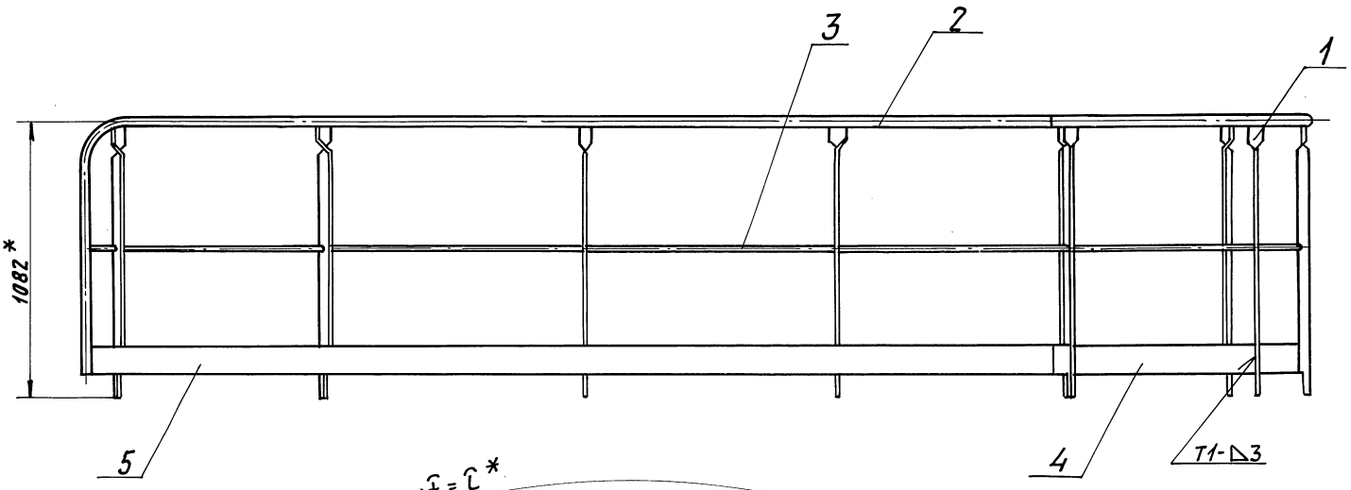

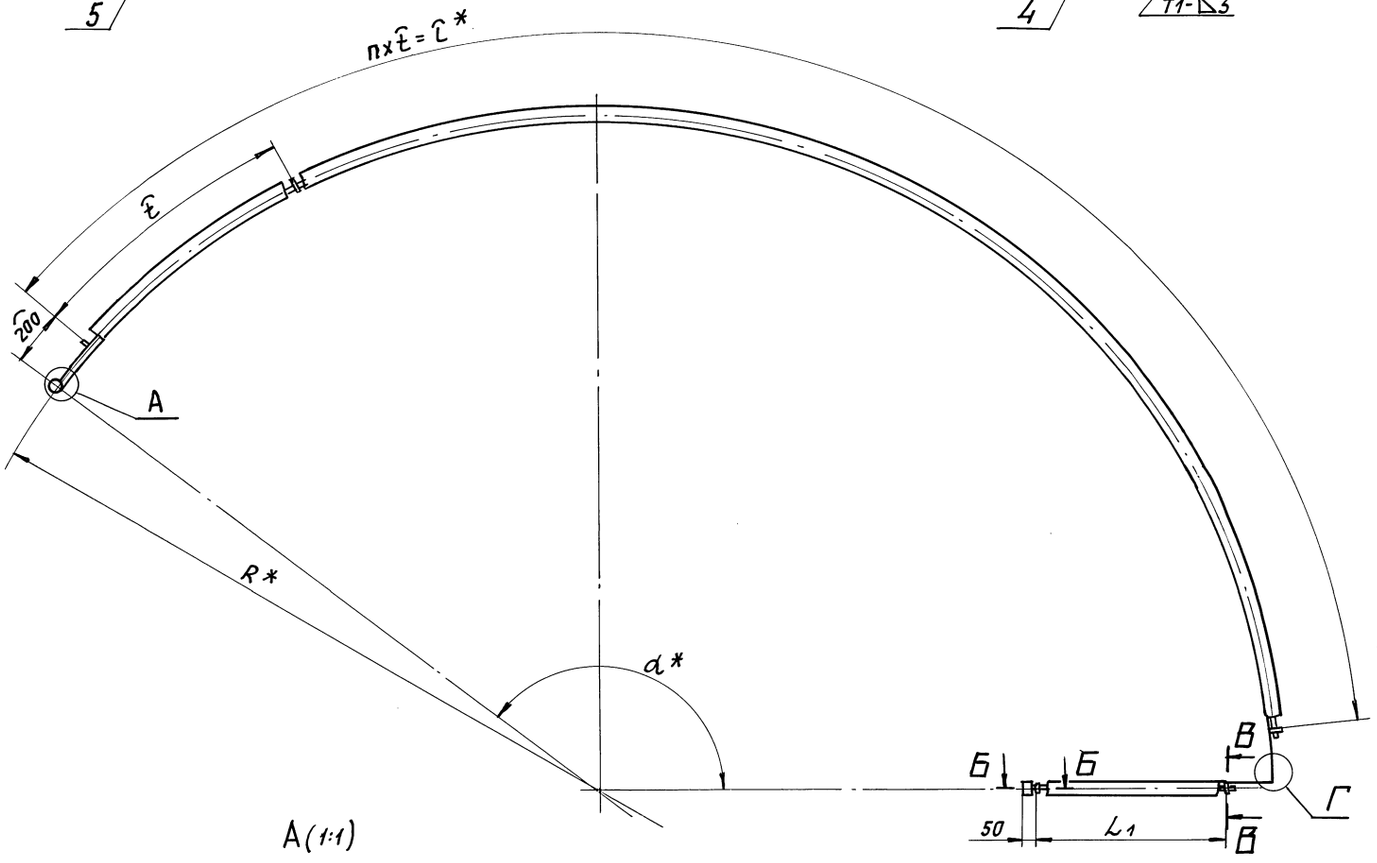

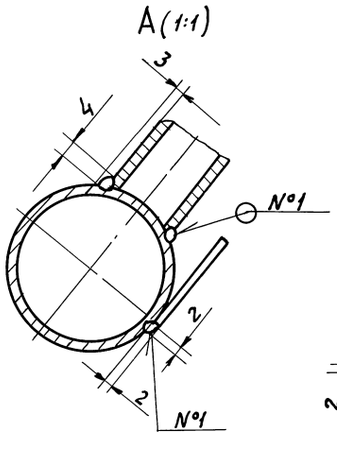

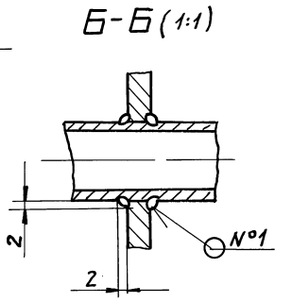

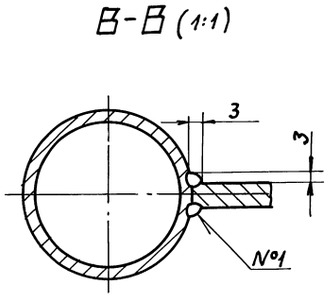

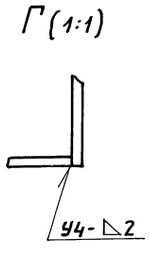

Обозначение	Размеры, мм				α*	n, кол.	Масса, кг
	R*	L*	L1	ℓ			
АБГ 080 010	2673	6150	750	1025	143°	6	64,3
—01	3025	7400	850	1057	154°	7	73,2
—02	3520	9000		1000	155°	9	86,9

1. * Размеры для справок.
2. $\pm \frac{t_2}{2}$.
3. Сварные швы №1 - сварка ручная дуговая, остальные по ГОСТ 5264-80.
4. Полосу ограждительную (поз. 5) допускается изготавливать из отдельных частей сваркой встык.

Изм.	Лист	№ докум.	Подп.	Дата	АБГ 080. 010 СБ		
Разраб.		Чебоксаров			Ограждение помоста промывателя	Лит.	Масса	Масшт.
Пров.		Мерзлякова				И	см. табл.	—
Нач. гр.		Фрядкин				Лист	Листов 1	
Гл. спец.		Грановский				САНТЕХНИИПРОЕКТ		
Н. контр.		Литвак						
Утв.		Спивак						

252561-05 50 Калиграфия Рафаил Формат А2

Серия 5.904-61 Выпуск 4

Инв. № подл. | Подп. и дата | Взам. инв. № | Инв. № дубл. | Подп. и дата

АБГ080.012

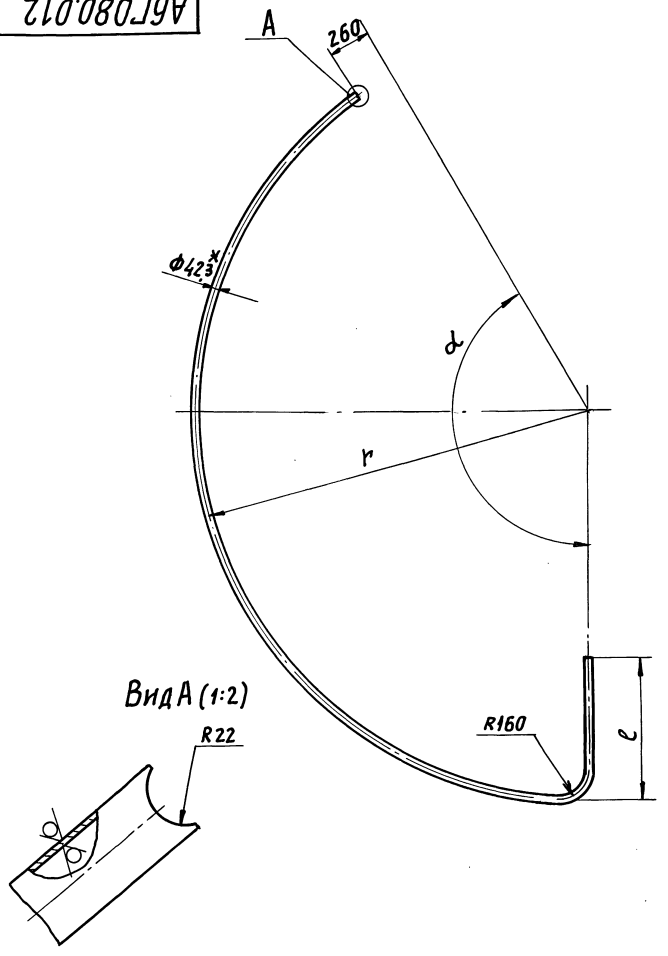

Обозначение	Размеры, мм r	Размеры, мм l	α	Масса, кг
АБГ 080.012	2672	1000	150°	8,9
—01			120°	7,3
—02	3025	1100	160°	10,6
—03			110°	7,5
—04	3520		160°	12,2
—05			110°	8,7

1.* Размер для справок.

2. $\pm\frac{t_2}{2}$.

3. Допускается изготовление из отдельных частей сваркой встык.

Изм	Лист	N докум.	Подп.	Дата	АБГ 080.012			
Разраб.		Чебоксарова			Леер	Лит.	Масса	Масшт.
Пров.		Мерзлякова				И	см. табл.	—
Нач. гр.		Фрадкин				Лист	Листов 1	
Гл. спец		Грановский			Труба 15х2,5 ГОСТ 3268-75	Сантехниипроект		
Н. контр		Литвак						
Утв.		Спивак						

Формат А3

Серия 5.904-61 Выпуск 4

Формат	Зона	Поз.	Обозначение	Наименование	Кол.	Примечание
				Документация		
А2			АБГ080.020СБ	Сборочный чертеж		
			Переменные данные для исполнений:			
				АБГ080.020		
				Детали		
А4		1	АБГ078.021	Стойка	8	
А3		2	АБГ080.012-01	Леер	1	
БЧ		3	АБГ080.013	Полоса оградительная		
				Лист 2 ГОСТ 19903-74 / ОК 360В ГОСТ 16523-89		
				120-0,87х950-2,3	1	1,8 кг
А3		4	АБГ080.021	Поручень	1	
БЧ		5	АБГ-080 022	Полоса оградительная		
				Лист 2 ГОСТ 19903-74 / ОК 360В ГОСТ 16523-89		
				120-0,87х5200-9,8	1	9,8 кг
				АБГ080 020-01		
				Детали		
А4		1	АБГ078.021	Стойка	8	

Изм	Лист	N докум.	Подп.	Дата	АБГ 080 020			
Разраб		Чебоксаров			Ограждение помоста промывателя	Лит.	Лист	Листов
Пров.		Мерзлякова				И	1	2
Нач. гр.		Фрадкин				Сантехниипроект		
Н. контр		Литвак						
Утв.		Спивак						

Формат А4

Формат	Зона	Поз.	Обозначение	Наименование	Кол.	Примечание
А3		2	АБГ080 012-03	Леер	1	
БЧ		3	АБГ080 015	Полоса оградительная		
				Лист 2 ГОСТ 19903-74 / ОК 360В ГОСТ 16523-89		
				120-0,87х1050-2,6	1	2,0 кг
А3		4	АБГ080.021-01	Поручень	1	
БЧ		5	АБГ080 023	Полоса оградительная		
				Лист 2 ГОСТ 19903-74 / ОК 360В ГОСТ 16523-89		
				120-0,87х5400-9,8	1	10,2 кг
				АБГ080 020-02		
				Детали		
А4		1	АБГ078 021	Стойка	9	
А3		2	АБГ080 012-05	Леер	1	
БЧ		3	АБГ080 015	Полоса оградительная		
				Лист 2 ГОСТ 19903-74 / ОК 360В ГОСТ 16523-89		
				120-0,87х1050-2,6	1	2,0 кг
А3		4	АБГ080 021-02	Поручень	1	
БЧ		5	АБГ080 024	Полоса оградительная		
				Лист 2 ГОСТ 19903-74 / ОК 360В ГОСТ 16523-89		
				120-0,87х6370-12,0	1	12,0 кг

Изм	Лист	N докум.	Подп.	Дата	АБГ 080 020	Лист 2

25261-05 51 Копировал: Формат А4

АБГ080 020СБ

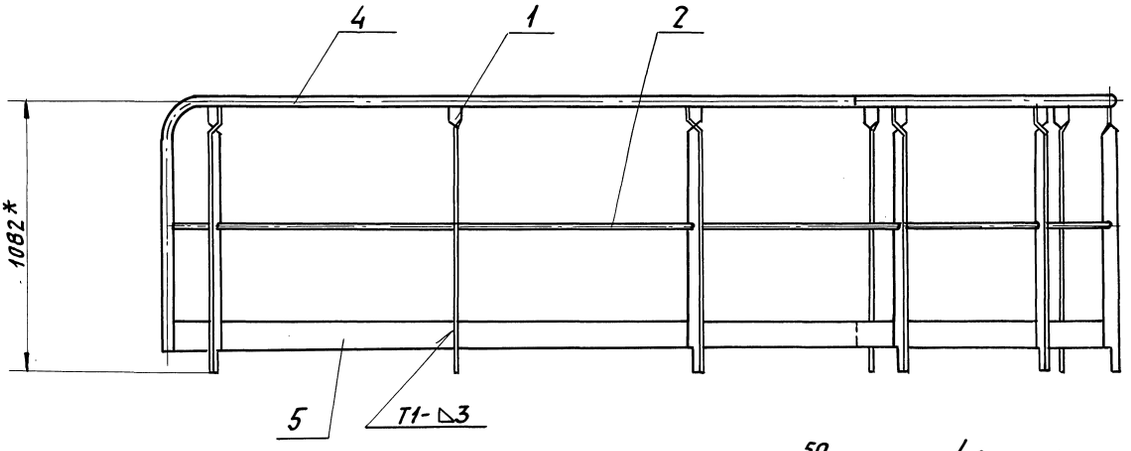

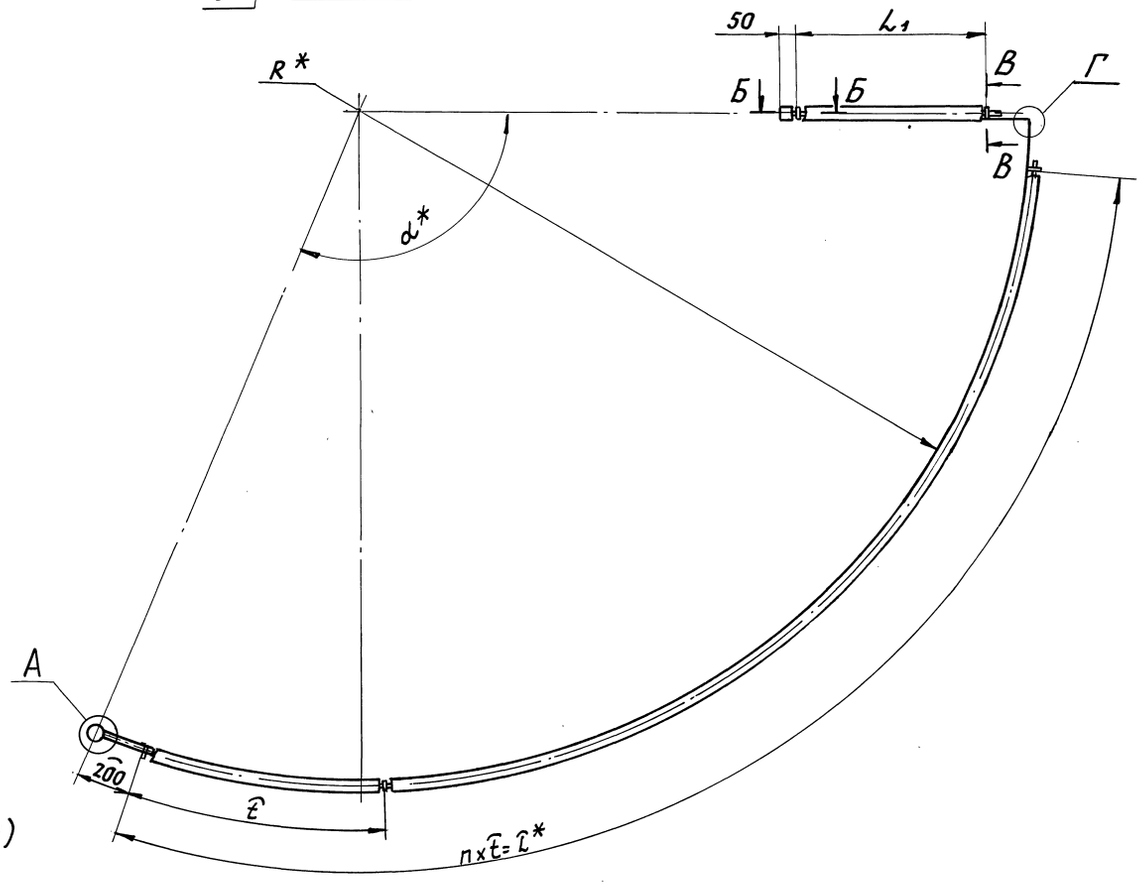

А (1:1)

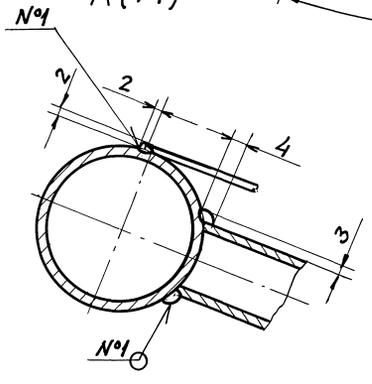

Б-Б (1:1)

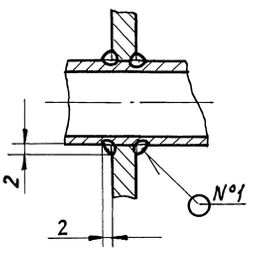

В-В (1:1)

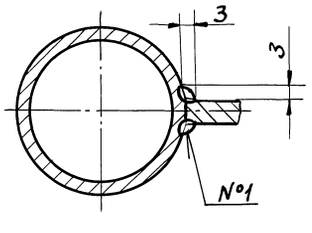

Г (1:1)

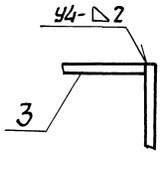

Обозначение	Размеры, мм				α*	п, кол.	Масса, кг
	R*	L*	L_1	t			
АБГ080.020	2673	4800	750	960	113°	5	54,4
—01	3025	5000	850	1000	104*		57,8
—02	3520	5930		990	105°	6	63,4

1. *Размеры для справок.
2. $\pm \frac{t_2}{2}$
3. Сварные швы №1 - сварка ручная дуговая, остальные по ГОСТ 5264-80.
4. Полосу оградительную (поз. 5) допускается изготавливать из отдельных частей сваркой встык.

Изм.	Лист	№ докум.	Подп.	Дата
Разраб.		Себоксаров		
Пров.		Мерзлякова		
Нач. гр.		Фрадкин		
Рук. гр.		Рановский		
Н. контр.		Литвак		
Утв.		Спивак		

АБГ 080 020 СБ

Ограждение помоста промывателя.

Лит.	Масса	Масшт.
И	См. табл.	—

Лист | Листов 1

САНТЕХНИИПРОЕКТ

Серия 5.904-61 Выпуск 4

Инв. № подл. | Подп. и дата | Взам. инв. № | Инв. № дубл. | Подп. и дата

АБГ.080.021

Вид А

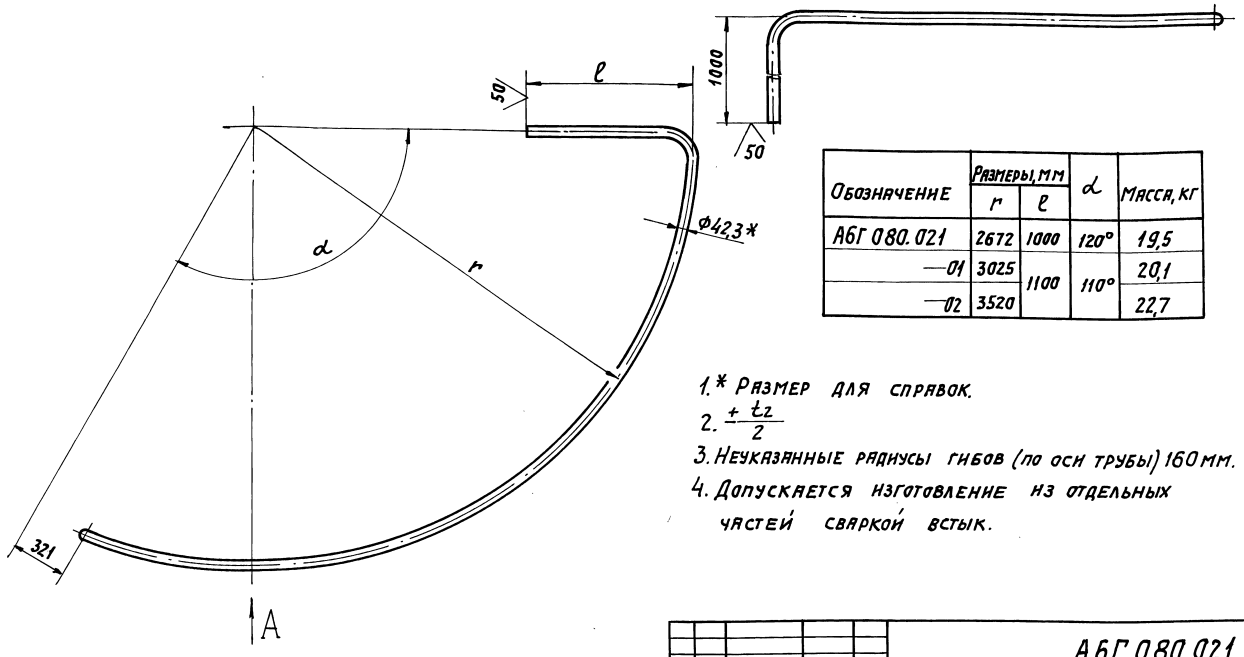

Обозначение	Размеры, мм r	ℓ	d	Масса, кг
АБГ 080.021	2672	1000	120°	19,5
—01	3025	1100	110°	20,1
—02	3520			22,7

1.* Размер для справок.

2. $\pm \frac{t_2}{2}$

3. Неуказанные радиусы гибов (по оси трубы) 160 мм.

4. Допускается изготовление из отдельных частей сваркой встык.

Изм.	Лист	N докум.	Подп.	Дата
Разраб.		Чеботарева		
Пров.		Мерзлякова		
Нач. гр.		Фрадкин		
Гл. спец.		Грановский		
Н. контр.		Литвак		
Утв.		Спивак		

АБГ 080.021

Поручень

Лит.	Масса	Масшт.
И	см. табл.	—

Лист | Листов 1

Труба 32х2,8 ГОСТ 3262-75

САНТЕХНИИПРОЕКТ

Формат А3

Серия 5.904-61 Выпуск 4

Формат	Зона	Поз.	Обозначение	Наименование	Кол.	Примечание
				Документация		
А3			АБГ 080.030 СБ	Сборочный чертеж		
			Переменные данные	для исполнений:		
				АБГ 080.030		
				Детали		
А3		1	АБГ 078.022-01	Балка	2	
А4		2	АБГ 078.023-01	Балка	2	
А3		3	АБГ 079.043-12	Настил	3	
А3		4	АБГ 079.051-03	Балка	1	
А3		5	АБГ 079.052-03	Балка	1	
				АБГ 080.030-01		
				Детали		
А3		1	АБГ 078.022-04	Балка	2	
А4		2	АБГ 078.023-03	Балка	4	
А3		3	АБГ 079.043-13	Настил	5	
А3		4	АБГ 079.051-04	Балка	1	
А3		5	АБГ 079.052-04	Балка	1	

Изм.	Лист	N докум.	Подп.	Дата
Разраб.		Чеботарева		
Пров.		Мерзлякова		
Нач. гр.		Фрадкин		
Н. контр.		Литвак		
Утв.		Спивак		

АБГ 080.030

Помост концевой промывателя

Лит.	Лист	Листов
И	1	2

САНТЕХНИИПРОЕКТ

Формат А4

Формат	Зона	Поз.	Обозначение	Наименование	Кол.	Примечание
				АБГ 080.030-02		
				Детали		
А3		1	АБГ 078.022-04	Балка	2	
А4		2	АБГ 078.023-03	Балка	4	
А3		3	АБГ 079.043-14	Настил	5	
А3		4	АБГ 079.051-05	Балка	1	
А3		5	АБГ 079.052-05	Балка	1	

Изм.	Лист	N докум.	Подп.	Дата

АБГ 080.030

Лист 2

Формат А4

Обозначение	Размеры, мм		α	Масса, кг
	r	ℓ		
АБГ080.030	1673	1000	30°	127,4
—01	1925	1100	18°	158,4
—02	2420			178,7

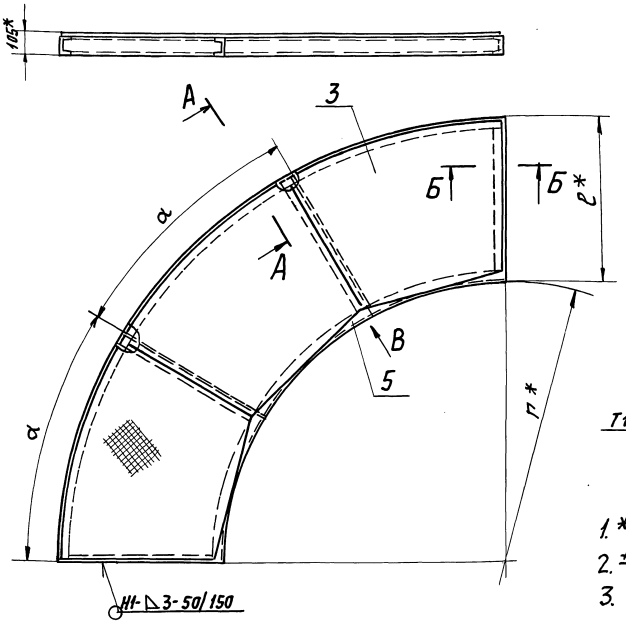

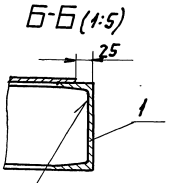

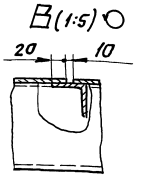

Т1-△3

1. * Размеры для справок.
2. $\pm\frac{t_2}{2}$
3. Сварные швы по ГОСТ 5264-80

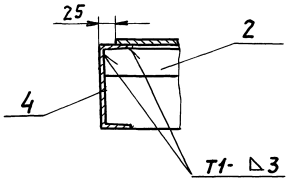

Изм.	Лист	№ докум.	Подп.	Дата
Разраб.		Невзлякова		
Пров.		Нерзлякова		
Нач. гр.		Фрадкин		
Гл. спец.		Грановский		
Н. контр.		Литвак		
Утв.		Спивак		

АБГ080.030.СБ

Помост концевой промывателя

Лит.	Масса	Масшт.
И	см. табл.	—
Лист	Листов 1	

САНТЕХНИИПРОЕКТ

Формат А3

Серия 5.904-61 Выпуск 4

Формат	Зона	Поз.	Обозначение	Наименование	Кол.	Примечание
				Документация		
А2			АБГ080.040СБ	Сборочный чертеж		
				Детали		
А4		1	АБГ078.021	Стойка	5	
А3		2	АБГ078.022	Балка	2	
А4		3	АБГ078.023	Балка	1	
А4		4	АБГ078.025-04	Поручень	1	
БЧ		5	АБГ080.041	Леер		
				Труба 15х2,5		
				ГОСТ 3262-75		
				L=350-1,4	1	0,4кг
БЧ		6	АБГ080.042	Полоса ограждительная		
				Лист 2 ГОСТ 19903-74		
				ОК360В ГОСТ 16523-89		
				120-0,8 х 370-1,4	1	0,7кг
			Переменные данные для	исполнений:		
				АБГ080.040		
				Детали		
А3		7	АБГ079.043-09	Настил	1	
А3		8	АБГ079.051-06	Балка	1	

Изм.	Лист	№ докум.	Подп.	Дата
Разраб.		Чебоксаров		
Пров.		Мерзлякова		
Нач. гр.		Фрадкин		
Н. контр.		Литвак		
Утв.		Спивак		

АБГ080.040

Балкон промывателя

Лит.	Лист	Листов
Н	1	2

САНТЕХНИИПРОЕКТ

Копировал: Формат А4

Формат	Зона	Поз.	Обозначение	Наименование	Кол.	Примечание
А3		9	АБГ079.052-06	Балка	1	
А4		10	АБГ080.043	Поручень	1	
А4		11	АБГ080.044	Леер	1	
А4		12	АБГ080.045	Полоса ограждительная	1	
				АБГ080.040-01		
				Детали		
А3		7	АБГ079.043-10	Настил	1	
А3		8	АБГ079.051-07	Балка	1	
А3		9	АБГ079.052-07	Балка	1	
А4		10	АБГ080.043-01	Поручень	1	
А4		11	АБГ080.044-01	Леер	1	
А4		12	АБГ080.045-01	Полоса ограждительная	1	
				АБГ080.040-02		
				Детали		
А3		7	АБГ079.043-11	Настил	1	
А3		8	АБГ079.051-08	Балка	1	
А3		9	АБГ079.052-08	Балка	1	
А4		10	АБГ080.043-02	Поручень	1	
А4		11	АБГ080.044-02	Леер	1	
А4		12	АБГ080.045-02	Полоса ограждительная	1	

Инв. № подл. | Подп. и дата | Взам. инв. № | Инв. № дубл. | Подп. и дата

Изм. Лист № докум. Подп. Дата

АБГ080.040

Лист 2

АБГ.080.040.СБ

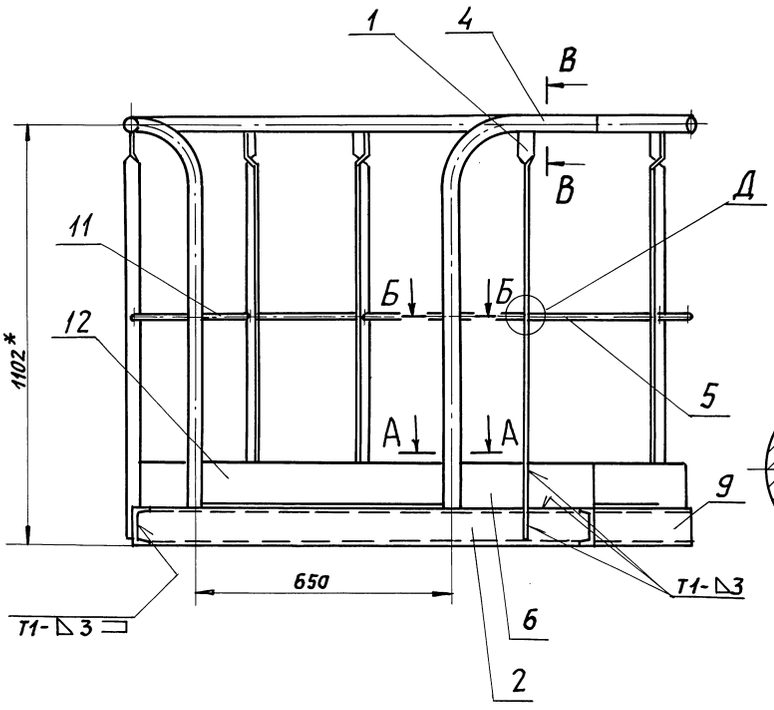

А-А (1:1)

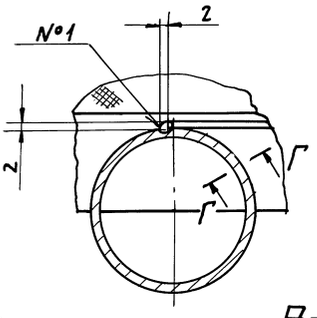

Б-Б (1:1)

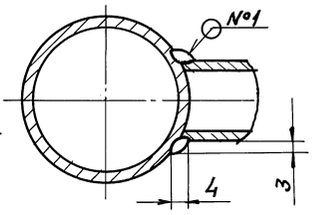

В-В (1:1)

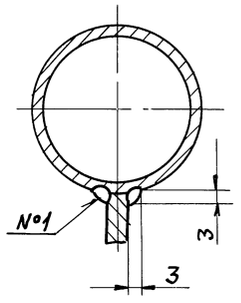

Г-Г (1:1)

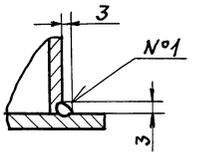

Д (1:1)

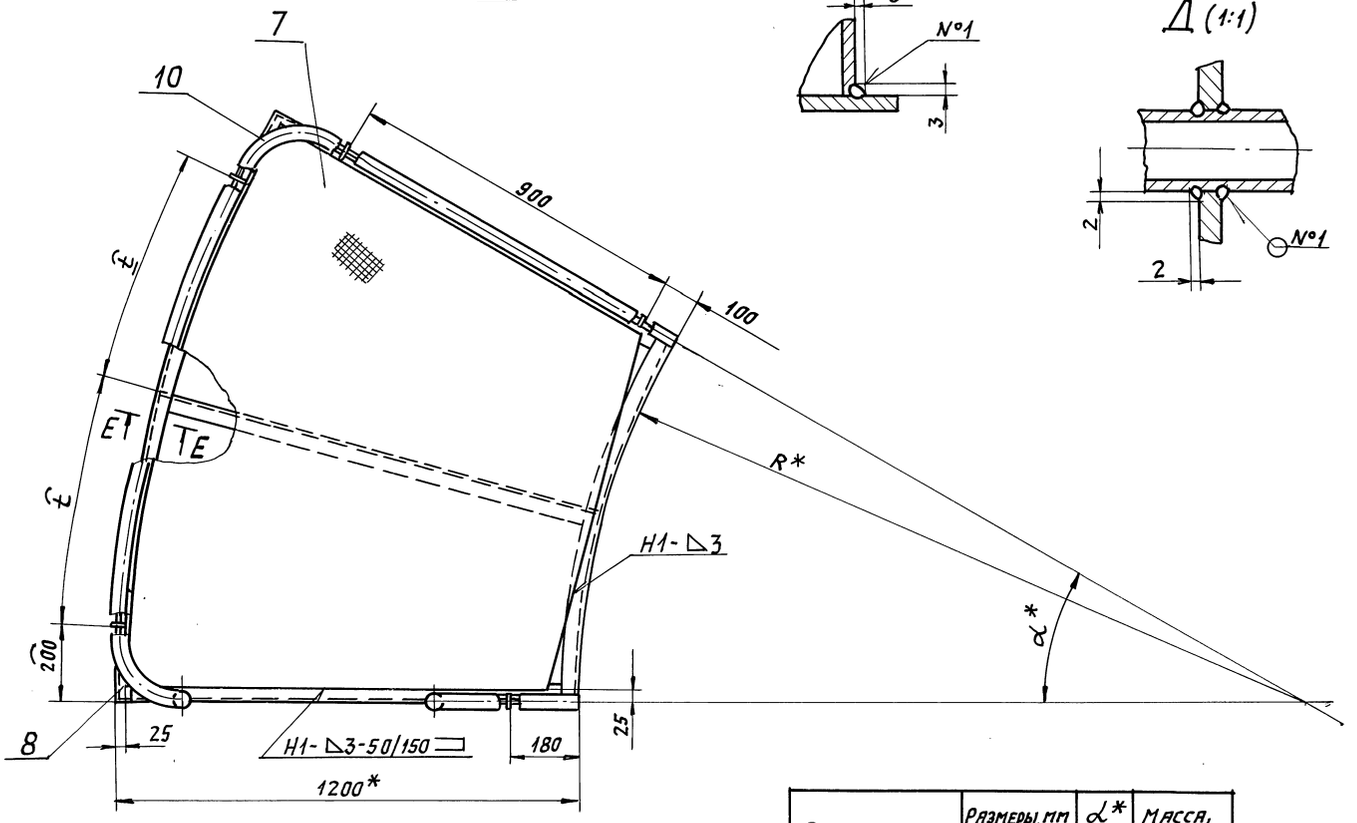

Обозначение	Размеры, мм		α*	Масса, кг
	R*	t̂		
АБГ 080 040	1905	612	30°	106,2
—01	2265	405	20°	92,8
—02	2710	480		99,4

Е-Е (1:2)

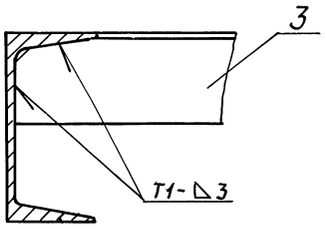

1. * Размеры для справок.
2. $\pm \frac{t_2}{2}$.
3. Сварные швы №1 - сварка ручная дуговая, остальные по ГОСТ 5264-80.

Изм	Лист	№ докум.	Подп.	Дата
Разраб.		Чебоксаров		
Пров.		Мерзлякова		
Нач. гр.		Фрадкин		
Гл. спец.		Грановский		
Н. контр.		Литвак		
Утв.		Спивак		

АБГ 080 040. СБ

Балкон промывателя

Лит.	Масса	Масшт.
И	см. табл.	—

Лист | Листов 1

САНТЕХНИИПРОЕКТ

Серия 5.904-61 Выпуск 1

Инв. № подл. | Подп. и дата | Взам. инв. № | Инв. № дубл. | Подп. и дата

АБГ080.043

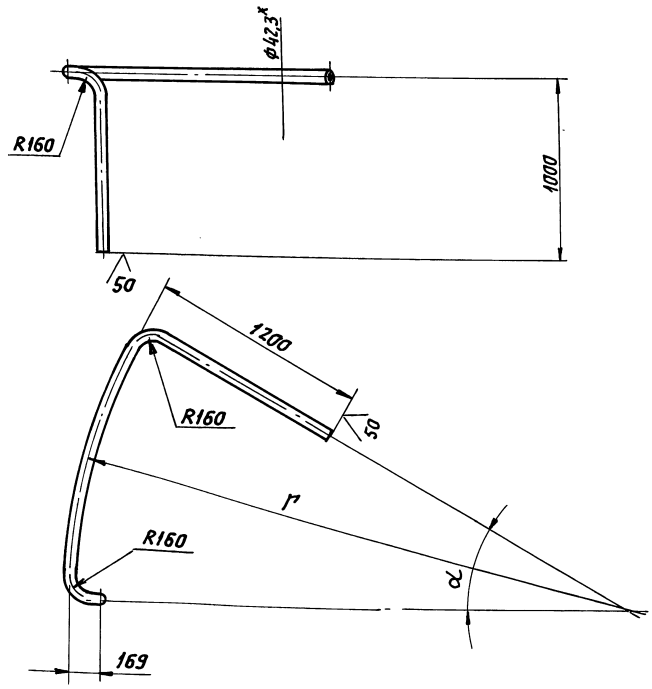

Обозначение	Размеры, мм r	Размеры, мм α	Масса, кг
АБГ080.043	3105	30°	10,8
—01	3465	20°	9,7
—02	3910	20°	10,1

1.* Размер для справок.

2. $h14; \pm \frac{t2}{2}$.

Изм.	Лист	N докум.	Подп.	Дата	АБГ080.043			
Разраб.		Чебоксарова			Поручень	Лит.	Масса	Масштаб
Пров.		Фрядкин				И	См. табл.	—
Нач. гр.		Фрядкин				Лист	Листов 1	
Гл. спец.		Грановский			Труба 32×2,8 ГОСТ 3262-75	САНТЕХНИИПРОЕКТ		
Н. контр.		Литвак						
Утв.		Спивак						

Формат А3

АБГ080.050СБ

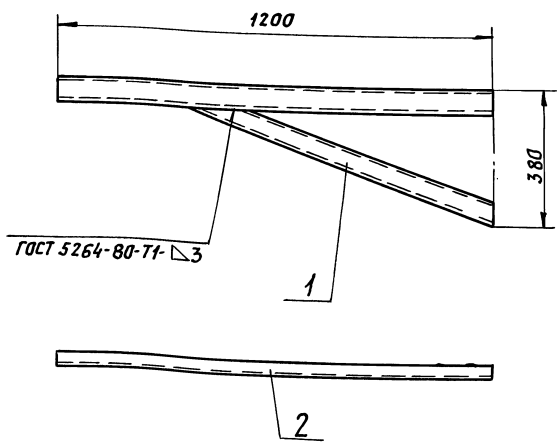

Размеры для справок.

Изм.	Лист	N докум.	Подп.	Дата	АБГ080.050СБ			
Разраб.		Чебоксарова			Кронштейн промывателя	Лит.	Масса	Масштаб
Пров.		Мерзлякова				И	12,2	1:10
Нач. гр.		Фрядкин				Лист	Листов 1	
Гл. спец.		Грановский				САНТЕХНИИПРОЕКТ		
Н. контр.		Литвак						
Утв.		Спивак						

Формат А4

Формат	Зона	Поз.	Обозначение	Наименование	Кол.	Примечание
				Документация		
А4			АБГ080.050СБ	Сборочный чертеж		
				Детали		
А4		1	АБГ078.052-09	Укосина	1	
Б4		2	АБГ080.051	Балка		
				Швеллер 6,5 ГОСТ 8240-89 Ст3 ГОСТ 535-88		
				L = 1200-2,6	1	7,1 кг

Изм.	Лист	N докум.	Подп.	Дата	АБГ080.050			
Разраб.		Чебоксарова			Кронштейн промывателя	Лит.	Лист	Листов
Пров.		Мерзлякова				И		1
Нач. гр.		Фрядкин				САНТЕХНИИПРОЕКТ		
Н. контр.		Литвак						
Утв.		Спивак						

Серия 5.904-61 Выпуск 4

Инв. N подл. | Подп. и дата | Взам. инв. N | Инв. N дубл. | Подп. и дата

gost.e-ecolog.ru