ТИПОВЫЕ КОНСТРУКЦИИ, ИЗДЕЛИЯ И УЗЛЫ ЗДАНИЙ И СООРУЖЕНИЙ

СЕРИЯ 5.904-61

СКОРОСТНЫЕ ПРОМЫВАТЕЛИ СИОТ И ПОСТАМЕНТЫ ПОД НИХ

Выпуск 2

СКОРОСТНЫЕ ПРОМЫВАТЕЛИ СИОТ №№8,9 и 10

РАБОЧИЕ ЧЕРТЕЖИ

gost.e-ecolog.ru

ВЫЧЕТ НАКЛАДНЫХ

ТИПОВЫЕ КОНСТРУКЦИИ, ИЗДЕЛИЯ И УЗЛЫ ЗДАНИЙ И СООРУЖЕНИЙ

СЕРИЯ 5.904-61

СКОРОСТНЫЕ ПРОМЫВАТЕЛИ СИОТ И ПОСТАМЕНТЫ ПОД НИХ

Выпуск 2

СКОРОСТНЫЕ ПРОМЫВАТЕЛИ СИОТ №№8,9и10

РАБОЧИЕ ЧЕРТЕЖИ

РАЗРАБОТАНЫ:

ГПКНИИ САНТЕХНИИПРОЕКТ ГОССТРОЯ СССР

Главный инженер института Л.А.СТЕПАНОВ

Главный инженер проекта В.А.СПИВАК

УТВЕРЖДЕНЫ И ВВЕДЕНЫ
В ДЕЙСТВИЕ С 1 АПРЕЛЯ 1992г.
ГПКНИИ САНТЕХНИИПРОЕКТ ГОССТРОЯ СССР
ПРИКАЗ от 13 ноября 1991г. № 51

Обозначение	Наименование	Стр.
АБГ072.000ТТ	Скоростной промыватель СИОТ. Технические требования	3
АБГ072.000	Скоростной промыватель СИОТ	4
АБГ072.001	Накладка	5
АБГ072.000СБ	Скоростной промыватель СИОТ	6
АБГ072.010	Раскручиватель	9
АБГ072.010СБ	Раскручиватель	10
АБГ072.011	Лист нижний	11
АБГ072.012	Лист верхний	12
АБГ072.013	Обечайка	
АБГ072.030	Фланец	13
АБГ072.030СБ	Фланец	
АБГ072.040	Корпус конический	14
АБГ072.041	Шпилька	
АБГ072.042	Козырек	
АБГ072.040СБ	Корпус конический	15
АБГ072.043	Корпус верхний	16
АБГ072.044	Кольцо водораспредели-тельное	
АБГ072.045	Конус	
АБГ072.046	Фланец	17
АБГ072.047	Ребро	
АБГ072.048	Косынка	
АБГ072.050	Корпус цилиндрический	18
АБГ072.050СБ	Корпус цилиндрический	19
АБГ072.052	Плита	20
АБГ072.053	Косынка	
АБГ072.051	Косынка	21
АБГ072.054	Лист	
АБГ072.055	Фланец	
АБГ072.058	Ребро	
АБГ072.056	Днище	22
АБГ072.062	Фланец	
АБГ072.057	Патрубок сливной	23
АБГ072.059	Цилиндр	24
АБГ072.061	Патрубок входной	25
АБГ072.063	Угольник	26
АБГ072.070	Люк	27
АБГ072.071	Ушко	
АБГ072.072	Ось	
АБГ072.070СБ	Люк	28
АБГ072.080	Винт откидной	29
АБГ072.080СБ	Винт откидной	
АБГ072.081	Шпилька	
АБГ072.082	Скоба	
АБГ072.090	Крышка люка	30
АБГ072.091	Ушко	
АБГ072.090СБ	Крышка люка	31
АБГ072.092	Ручка	32
АБГ072.093	Прижим	
АБГ072.096	Корыто	
АБГ072.095	Рама	33
АБГ072.100	Корыто	
АБГ072.100СБ	Корыто	
АБГ072.110	Уплотнение	34
АБГ072.110СБ	Уплотнение	
АБГ072.123	Труба	
АБГ072.120	Система водоподающая	35
АБГ072.124	Кольцо	36
АБГ072.126	Полухомут	
АБГ072.120СБ	Система водоподающая	37
АБГ072.125	Труба	38
АБГ072.101	Швеллер	39
АБГ072.121	Прокладка	
АБГ072.122	Прокладка	
АБГ072.130	Форсунка верхняя	40
АБГ072.130СБ	Форсунка верхняя	

Серия 5.904-61 Выпуск 2

Инв. № подл. | Подп. и дата | Взам. инв. № | Инв. № дубл. | Подп. и дата

Изм.	Лист	№ докум.	Подп.	Дата
Разраб.		Медунова		X.1991
Пров.		Фрадкин		
Нач.гр.		Фрадкин		
Н.контр.		Литвак		
Утв.		Сливак		

Содержание

Лит.	Лист	Листов
А	1	2

Сантехниипроект

Обозначение	Наименование	Стр.
АБГ072.131	Фланец	41
АБГ072.132	Втулка	
АБГ072.133	Сопло	
АБГ072.134	Труба	
АБГ072.135	Муфта	42
АБГ072.140	Форсунка нижняя	
АБГ072.140СБ	Форсунка нижняя	
АБГ072.141	Втулка	
АБГ072.150	Затвор	43
АБГ072.150СБ	Затвор	
АБГ072.160	Клапан	44
АБГ072.160СБ	Клапан	
АБГ072.161	Косынка	45
АБГ072.162	Рычаг	
АБГ072.163	Дно	
АБГ072.164	Боковина	

Обозначение	Наименование	Стр.
АБГ072.165	Ребро	46
АБГ072.170	Кронштейн	
АБГ072.170СБ	Кронштейн	
АБГ072.171	Ушко	47
АБГ072.172	Накладка	
АБГ072.002	Планка	
АБГ072.003	Прокладка	
АБГ072.180	Противовес	48
АБГ072.180СБ	Противовес	
АБГ072.181	Груз	

Инв. № подл. | Подп. и дата | Взам. инв. № | Инв. № дубл. | Подп. и дата

Изм.	Лист	№ докум.	Подп.	Дата		Лист 2

Копировал Формат А3

Серия 5.904-61 Выпуск 2

АБГ072.000 ТТ

1. Скоростные промыватели СИОТ №№ 8, 9 и 10 должны изготавливаться в соответствии с рабочими чертежами и техническими требованиями приведенными в настоящем выпуске.

2. Технические характеристики и рекомендации по применению, монтажу и эксплуатации приведены в выпуске 0 настоящей серии.

3. Рабочие чертежи постаментов, площадок и лестниц для установки циклонов приведены в выпуске 4 настоящей серии.

4. Требования к материалам

4.1. Листовой и профильный прокат для деталей должен соответствовать требованиям установленным в государственных стандартах и технических условиях.

4.2. Трещины на готовых деталях не допускаются

4.3. Допускается изготовления деталей из листового и фасонного проката из отдельных частей сваркой встык.

5. Требования к покрытиям.

5.1. Узлы и детали должны иметь защитные лакокрасочные покрытия, соответствующие условиям эксплуатации.

5.2. Подготовку поверхностей перед нанесением лакокрасочного покрытия производить в соответствии с требованиями ГОСТ 9.402-80.

5.3. Применяемые в производстве лакокрасочные материалы, растворители, сиккативы, а так же вспомогательные материалы должны соответствовать требованиям, установленным на них государственными стандартами и техническими условиями.

6. Требования к изготовлению.

6.1. С целью обеспечения равномерного стока воды на стенки корпуса после сварки необходимо зачистить внутреннюю кромку водораспределительного кольца.

6.2 Над поверхностью водораспределительного кольца не должны выступать ни фланцы, ни шпильки во избежание брызгоуноса.

7. При изготовлении скоростных промывателей необходимо соблюдать правила техники безопасности для соответствующих видов работ.

Инв. № подл. | Подп. и дата | Взам. инв. № | Инв. № дубл. | Подп. и дата

Изм.	Лист	№ докум.	Подп.	Дата	АБГ072.000 ТТ			
Разраб.		Меднова		X.91	Скоростной промыватель СИОТ Техническое требования	Лит. И	Лист	Листов 1
Пров.		Фрадкин						
Нач. гр.		Фрадкин						
Н. контр.		Грановский				Сантехниипроект		
Утв.		Спивак						

Формат	Зона	Поз.	Обозначение	Наименование	Кол.	Примечание
				Документация		
А2			АБГ072.000 СБ	Сборочный чертеж		
А3			АБГ072.000 ТТ	Технические требования		
				Детали		
А4		1	АБГ072.001	Накладка	2	
А4		2	АБГ072.002	Планка	2	
				Стандартные изделия		
		4		Гайка М10-6Н ГОСТ5915-70	8	
		5		Гайка М12-6Н ГОСТ5915-70	4	
		6		Шайба 10 65Г ГОСТ6402-70	8	
				Переменные данные для исполнений:		
				АБГ072.000		

Инв.№подл. | Подп. и дата | Взам.инв.№ | Инв.№дубл. | Подп. и дата

Изм.	Лист	№ докум.	Подп.	Дата
Разраб.		Меднова		V.91
Пров.		Фрадкин		
Нач.гр.		Фрадкин		
Н.контр.		Литвак		
Утв.		Спивак		

АБГ072.000 Скоростной промыватель СНОТ

Лит.	Лист	Листов
И	1	7

САНТЕХНИИПРОЕКТ

Копировал: Кранлина Формат А4

Формат	Зона	Поз.	Обозначение	Наименование	Кол.	Примечание
				Сборочные единицы		
А4		7	АБГ072.010	Раскручиватель	1	
А4		8	АБГ072.040	Корпус конический	1	
А4		9	АБГ072.050	Корпус цилиндрический	1	
А4		10	АБГ072.070	Люк	1	
А4		11	АБГ072.120	Система водоподающая	1	
А4		12	АБГ072.150	Затвор	1	
				Детали		
А4		14	АБГ072.003	Прокладка	1	
				Стандартные изделия		
		16		Болт М16-6g×40.36 ГОСТ7798-70	24	
		17		Гайка М16-6Н ГОСТ5915-70	24	
				АБГ072.000-01		
				Сборочные единицы		

Инв.№подл. | Подп. и дата | Взам.инв.№ | Инв.№дубл. | Подп. и дата

Изм.	Лист	№ докум.	Подп.	Дата

АБГ070.000 Лист 2

Копировал: Кранлина Формат А4

Серия 5904-61 Выпуск 2

Формат	Зона	Поз.	Обозначение	Наименование	Кол.	Примечание
А4		7	АБГ072.010-01	Раскручиватель	1	
А4		8	АБГ072.040-01	Корпус конический	1	
А4		9	АБГ072.050-01	Корпус цилиндрический	1	
А4		10	АБГ072.070	Люк	1	
А4		11	АБГ072.120	Система водоподающая	1	
А4		12	АБГ072.150	Затвор	1	
				Детали		
А4		14	АБГ072.003	Прокладка	1	
				Стандартные изделия		
		16		Болт М16-6g×40.36 ГОСТ7798-70	24	
		17		Гайка М16-6Н ГОСТ5915-70	24	
				АБГ072.000-02		
				Сборочные единицы		
А4		7	АБГ072.010-02	Раскручиватель	1	
А4		8	АБГ072.040-02	Корпус конический	1	

Инв.№подл. | Подп. и дата | Взам.инв.№ | Инв.№дубл. | Подп. и дата

Изм.	Лист	№ докум.	Подп.	Дата

АБГ072.000 Лист 3

Копировал: Кранлина Формат А4

Формат	Зона	Поз.	Обозначение	Наименование	Кол.	Примечание
А4		9	АБГ072.050-02	Корпус цилиндрический	1	
А4		10	АБГ072.070-01	Люк	1	
А4		11	АБГ072.120-01	Система водоподающая	1	
А4		12	АБГ072.150-01	Затвор	1	
				Детали		
А4		14	АБГ072.003-01	Прокладка	1	
				Стандартные изделия		
		16		Болт М16-6g×40.36 ГОСТ7798-70	24	
		17		Гайка М16-6Н ГОСТ5915-70	24	
				АБГ072.000-03		
				Сборочные единицы		
А4		7	АБГ072.010-03	Раскручиватель	1	
А4		8	АБГ072.040-03	Корпус конический	1	
А4		9	АБГ072.050-03	Корпус цилиндрический	1	
А4		10	АБГ072.070-01	Люк	1	

Инв.№подл. | Подп. и дата | Взам.инв.№ | Инв.№дубл. | Подп. и дата

Изм.	Лист	№ докум.	Подп.	Дата

АБГ072.000 Лист 4

Копировал: Кранлина Формат А4

Формат	Зона	Поз.	Обозначение	Наименование	Кол.	Примечание
А4		11	АБГ072.120-01	Система водоподающая	1	
А4		12	АБГ072.150-01	Затвор	1	
				Детали		
А4		14	АБГ072.003-01	Прокладка	1	
				Стандартные изделия		
		16		Болт М16-6g×40.36		
				ГОСТ 7798-70	24	
		17		Гайка М16-6Н		
				ГОСТ 5915-70	24	
				АБГ072.000-04		
				Сборочные единицы		
А4		7	АБГ072.010-04	Раскручиватель	1	
А4		8	АБГ072.040-04	Корпус конический	1	
А4		9	АБГ072.050-04	Корпус цилиндрический	1	
А4		10	АБГ072.070-01	Люк	1	
А4		11	АБГ072.120-02	Система водоподающая	1	
А4		12	АБГ072.150-02	Затвор	1	

Инв.№подл. | Подп. и дата | Взам.инв.№ | Инв.№дубл. | Подп. и дата

Изм. Лист № докум. Подп. Дата

АБГ072.000

Лист 5

Копировал: Крапплина Формат А4

Формат	Зона	Поз.	Обозначение	Наименование	Кол.	Примечание
				Детали		
А4		14	АБГ072.003-02	Прокладка	1	
				Стандартные изделия		
		16		Болт М16-6g×40.36		
				ГОСТ 7798-70	36	
		17		Гайка М16-6Н		
				ГОСТ 5915-70	36	
				АБГ072.000-05		
				Сборочные единицы		
А4		7	АБГ072.010-05	Раскручиватель	1	
А4		8	АБГ072.040-05	Корпус конический	1	
А4		9	АБГ072.050-05	Корпус цилиндрический	1	
А4		10	АБГ072.070-01	Люк	1	
А4		11	АБГ072.120-02	Система водоподающая	1	
А4		12	АБГ072.150-02	Затвор	1	
				Детали		
А4		14	АБГ072.003-02	Прокладка	1	

Инв.№подл. | Подп. и дата | Взам.инв.№ | Инв.№дубл. | Подп. и дата

Изм. Лист № докум. Подп. Дата

АБГ072.000

Лист 6

Копировал: Крапплина Формат А4

Серия 5.904-61 Выпуск 2

Формат	Зона	Поз.	Обозначение	Наименование	Кол.	Примечание
				Стандартные изделия		
		16		Болт М16-6g×40.36		
				ГОСТ 7798-70	36	
		17		Гайка М16-6Н		
				ГОСТ 5915-70	36	

Инв.№подл. | Подп. и дата | Взам.инв.№ | Инв.№дубл. | Подп. и дата

Изм. Лист № докум. Подп. Дата

АБГ072.000

Лист 7

Копировал: Крапплина Формат А4

АБГ072.001

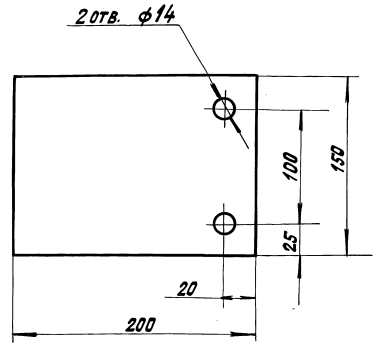

Неуказанные предельные отклонения размеров: $H14; h14; \pm \frac{t2}{2}$

Изм.	Лист	№ докум.	Подп.	Дата
Разраб.		Медонова		V.91
Пров.		Фрадкин		
Нач.гр.		Фрадкин		
Гл.спец.		Гранов		
Н.контр.		Литвак		
Утв.		Сливак		

АБГ072.001

Накладка

Лит.	Масса	Масштаб
И	0,27	1:2,5

Лист Листов 1

Пластина 1Н-1ТМКЦ-М-3 ГОСТ 7338-90

САНТЕХНИИПРОЕКТ

Инв.№подл. | Подп. и дата | Взам.инв.№ | Инв.№дубл. | Подп. и дата

25261-03 6 Копировал: Крапплина Формат А4

Рис. 1

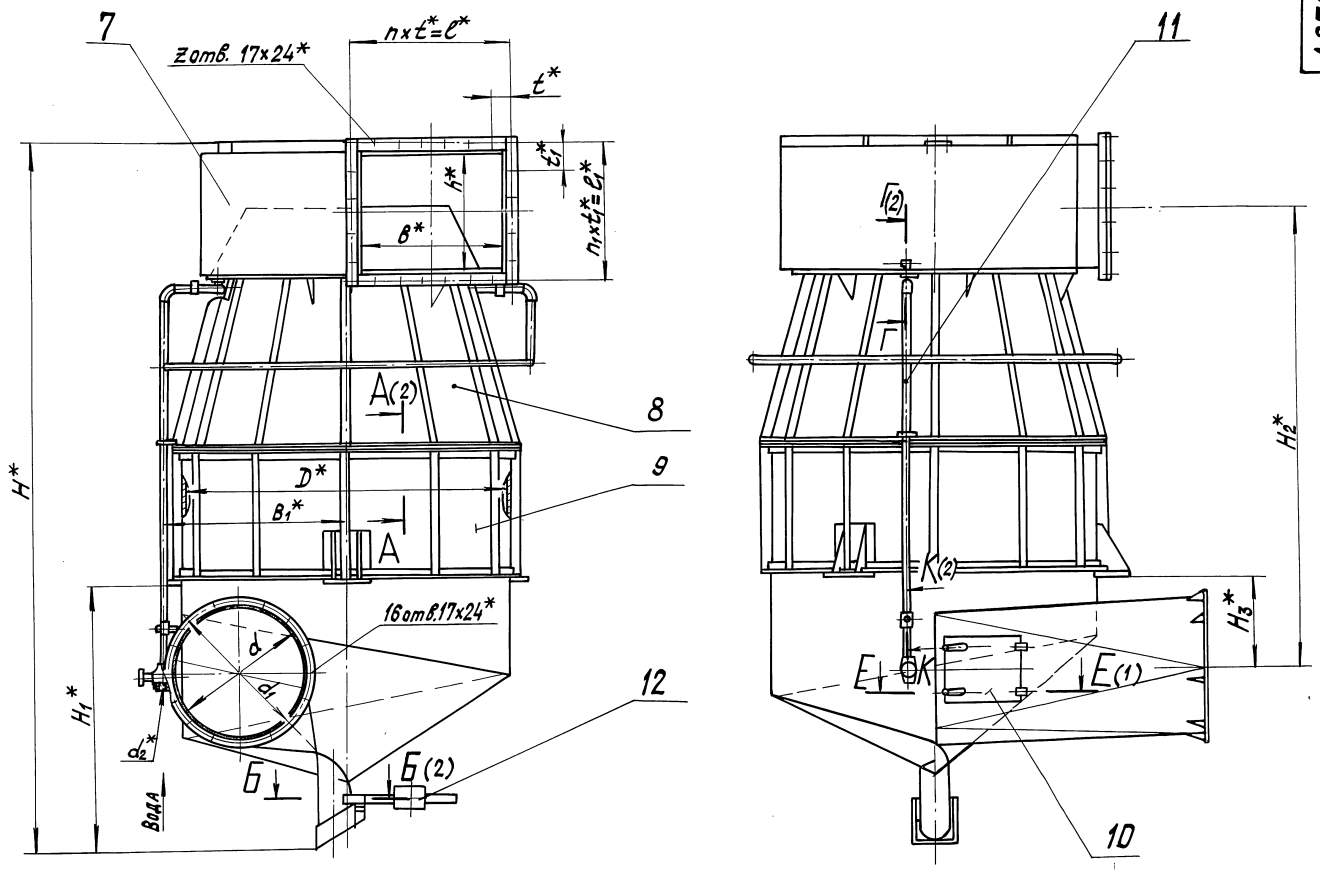

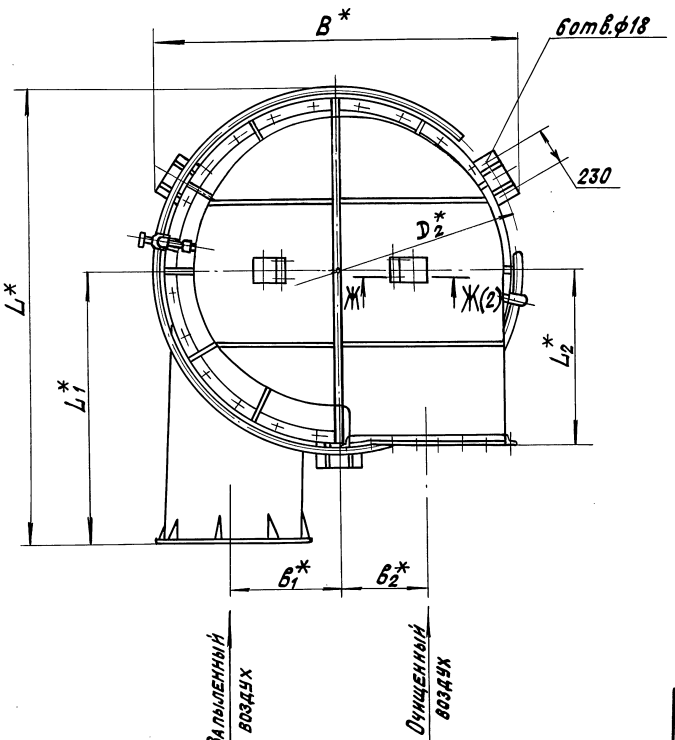

1.* Размеры для справок

2. $\pm\frac{t_2}{2}$

3. Сварные швы по ГОСТ 5264-80.

4. Таблицу исполнений см. лист 3.

					А6Г072.000СБ			
Изм.	Лист	№ докум.	Подп.	Дата	Скоростной промыватель СИОТ	Лит.	Масса	Масштаб
Разраб.		Меднова		Х.91		И	См. табл.	—
Пров.		Фрадкин				Лист 1	Листов 3	
Нач. гр.		Фрадкин						
Гл. спец.		Грановский				ОАНТЕХНИИПРОЕКТ		
Н. контр.		Литвак						
Утв.		Спивак						

Серия 5.904-61 Выпуск 2

Инв. № подл.	Подп. и дата	Взам. инв. №	Инв. № дубл.	Подп. и дата

Копировал: Краилина 25261-03 7 Формат А2

А-А (1)

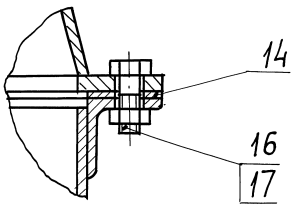

Г-Г(1)

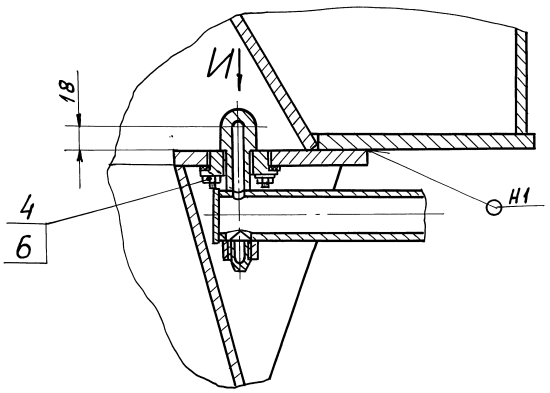

Б-Б (1)

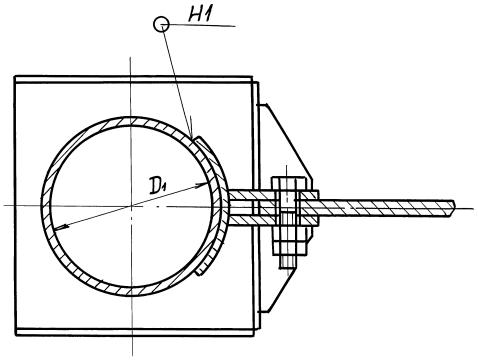

Ж-Ж (1)

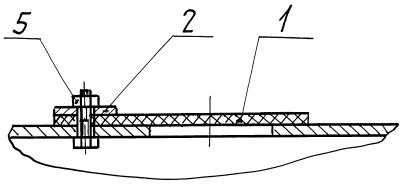

Е-Е(1)

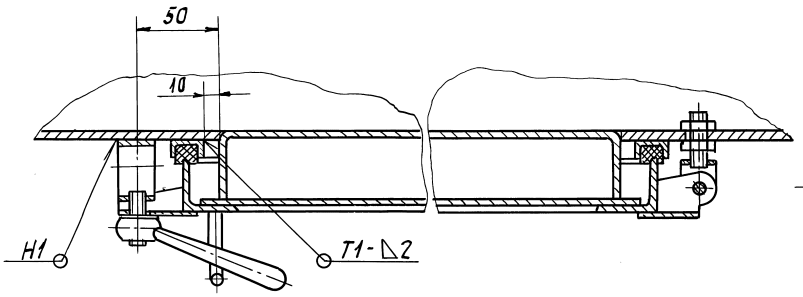

И

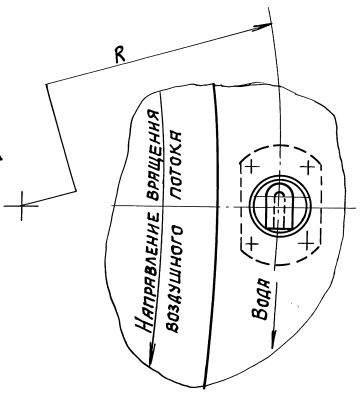

К-К(1)

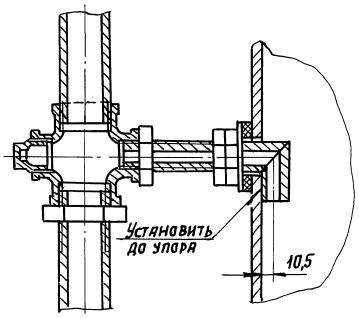

Серия 5.904-61 Выпуск 2

Инв.№подл. | Подп. и дата | Взам.инв.№ | Инв.№дубл. | Подп. и дата

Рис.2

Остальное - см. рис.1

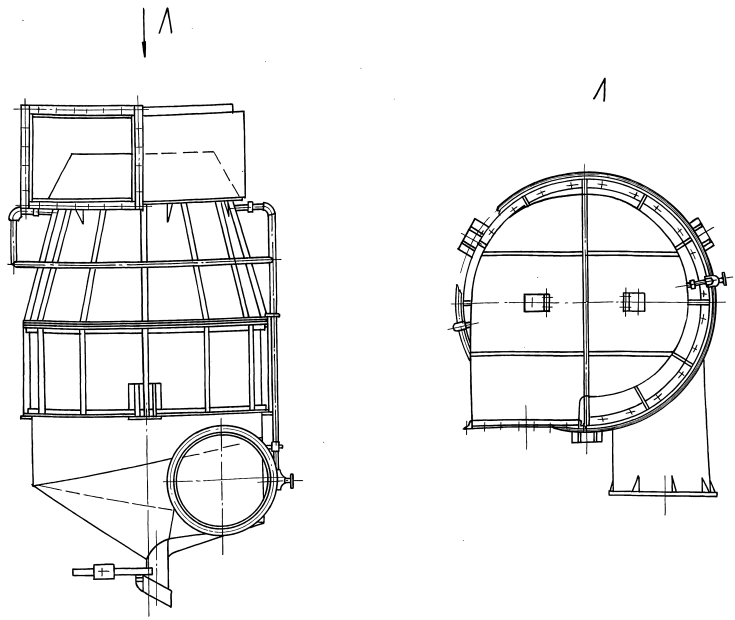

Обозначение	Рис.	Номер скоростного промывателя	Размеры, мм												
			D	D_1	D_2	d	d_1	d_2	B	B_1	б	$б_1$	B_2	H	H_1
АБГ072.000	1	8	2256	205	2515	940	1000	G 1¼	2500	1251	1036	752	617	4970	1835
-01	2														
-02	1	9	2688	231	2945	1120	1180	G 1½	2900	1470	1234	896	734	5820	1960
-03	2														
-04	1	10	3192	283	3450	1330	1390		3320	1722	1465	1064	872	6820	2590
-05	2														

Продолжение

Обозначение	Размеры, мм											Количество, шт.			Масса, кг
	H_2	H_3	h	L	L_1	L_2	e	e_1	R	t	t_1	n	n_1	z	
АБГ072.000	3161	531	846	3160	1885	1200	1134	945	880	189	189	6	5	22	2300
-01															
-02	3750	692	1000	3740	2245	1347	1330	1110	1050	190	185	7	6	26	3150
-03															
-04	4465	920	1197	4415	2665	1655	1580	1295	1247	195		8	7	30	4500
-05															

Серия 5.904-61 Выпуск 2

Инв.№подл. | Подп. и дата | Взам.инв.№ | Инв.№дубл. | Подп. и дата

Формат	Зона	Поз.	Обозначение	Наименование	Кол.	Примечание
				Документация		
*)			АБГ072.010СБ	Сборочный чертеж		*) А3;А2
				Стандартные изделия		
		1		Болт М12-6g×30.36 ГОСТ7798-70	4	
				Переменные данные для исполнений:		
				АБГ072.010		
				Сборочные единицы		
А4		2	АБГ072.030	Фланец	1	
				Детали		
А3		3	АБГ072.011	Лист нижний	1	
А3		4	АБГ072.012	Лист верхний	1	
А3		5	АБГ072.013	Обечайка	1	
Б4		6	АБГ072.014	Ребро		
				Полоса 8×70 ГОСТ103-76 Ст.3 ГОСТ535-88		
				L=920-2,3	1	4,1кг

Инв.№подл. | Подп. и дата | Взам.инв.№ | Инв.№дубл. | Подп. и дата

Изм.	Лист	№ докум.	Подп.	Дата
Разраб.		Меднова		X.91
Пров.		Фрадкин		
Нач.гр.		Фрадкин		
Н.контр.		Литвак		
Утв.		Спивак		

АБГ072.010

Раскручиватель

Лит.	Лист	Листов
И	1	4

САНТЕХНИИПРОЕКТ

Копировал: Крапилина Формат А4

Формат	Зона	Поз.	Обозначение	Наименование	Кол.	Примечание
Б4		7	АБГ072.015	Ребро		
				Полоса 8×70 ГОСТ103-76 Ст.3 ГОСТ535-88		
				L=950-2,3	1	4,2кг
Б4		8	АБГ072.016	Ребро		
				Полоса 8×70 ГОСТ103-76 Ст.3 ГОСТ535-88		
				L=1060-2,6	1	4,7кг
Б4		9	АБГ072.017	Ребро		
				Полоса 8×70 ГОСТ103-76 Ст.3 ГОСТ535-88		
				L=1130-2,6	1	5кг
Б4		10	АБГ072.018	Ребро		
				Полоса 8×70 ГОСТ103-76 Ст.3 ГОСТ535-88		
				L=2040-4,4	1	9кг
				АБГ072.010-01 (то же как для АБГ072.010		
				АБГ072.010-02		
				Сборочные единицы		
А4		2	АБГ072.030-01	Фланец	1	
				Детали		
А3		3	АБГ072.011-01	Лист нижний	1	
А3		4	АБГ072.012-01	Лист верхний	1	
А3		5	АБГ072.013-01	Обечайка	1	

Инв.№подл. | Подп. и дата | Взам.инв.№ | Инв.№дубл. | Подп. и дата

Изм. Лист № докум. Подп. Дата

АБГ072.010

Лист 2

Копировал: Крапилина Формат А4

Серия 5.904-61 Выпуск 2

Формат	Зона	Поз.	Обозначение	Наименование	Кол.	Примечание
Б4		6	АБГ072.019	Ребро		
				Полоса 8×70 ГОСТ103-76 Ст.3 ГОСТ535-88		
				L=1100-2,6	1	4,85кг
Б4		7	АБГ072.020	Ребро		
				Полоса 8×70 ГОСТ103-76 Ст.3 ГОСТ535-88		
				L=1140-2,6	1	5,02кг
Б4		8	АБГ072.021	Ребро		
				Полоса 8×70 ГОСТ103-76 Ст.3 ГОСТ535-88		
				L=1270-3,1	1	5,6кг
Б4		9	АБГ072.022	Ребро		
				Полоса 8×70 ГОСТ103-76 Ст.3 ГОСТ535-88		
				L=1350-3,1	1	5,94кг
Б4		10	АБГ072.023	Ребро		
				Полоса 8×70 ГОСТ103-76 Ст.3 ГОСТ535-88		
				L=2420-5,4	1	10,65кг
				АБГ072.010-03 (то же как для 02)		
				АБГ072.010-04		
				Сборочные единицы		
А4		2	АБГ072.030-02	Фланец	1	

Инв.№подл. | Подп. и дата | Взам.инв.№ | Инв.№дубл. | Подп. и дата

Изм. Лист № докум. Подп. Дата

АБГ072.010

Лист 3

Копировал: Крапилина Формат А4

Формат	Зона	Поз.	Обозначение	Наименование	Кол.	Примечание
				Детали		
А3		3	АБГ072.011-02	Лист нижний	1	
А3		4	АБГ072.012-02	Лист верхний	1	
А3		5	АБГ072.013-02	Обечайка	1	
Б4		6	АБГ072.024	Ребро		
				Полоса 8×70 ГОСТ103-76 Ст.3 ГОСТ535-88		
				L=1320-3,1	1	5,81кг
Б4		7	АБГ072.025	Ребро		
				Полоса 8×70 ГОСТ103-76 Ст.3 ГОСТ535-88		
				L=1350-3,1	1	5,94кг
Б4		8	АБГ072.022	Ребро		
				Полоса 8×70 ГОСТ103-76 Ст.3 ГОСТ535-88		
				L=1510-3,1	1	6,65кг
Б4		9	АБГ072.026	Ребро		
				Полоса 8×70 ГОСТ103-76 Ст.3 ГОСТ535-88		
				L=1600-3,1	1	7,04кг
Б4		10	АБГ072.027	Ребро		
				Полоса 8×70 ГОСТ103-76 Ст.3 ГОСТ535-88		
				L=2870	1	12,63кг
				АБГ072.010-05 (то же как для -04)		

Инв.№подл. | Подп. и дата | Взам.инв.№ | Инв.№дубл. | Подп. и дата

Изм. Лист № докум. Подп. Дата

АБГ072.010

Лист 4

Копировал: Крапилина 25261-03 10 Формат А4

АБГ072.010СБ

Рис.1

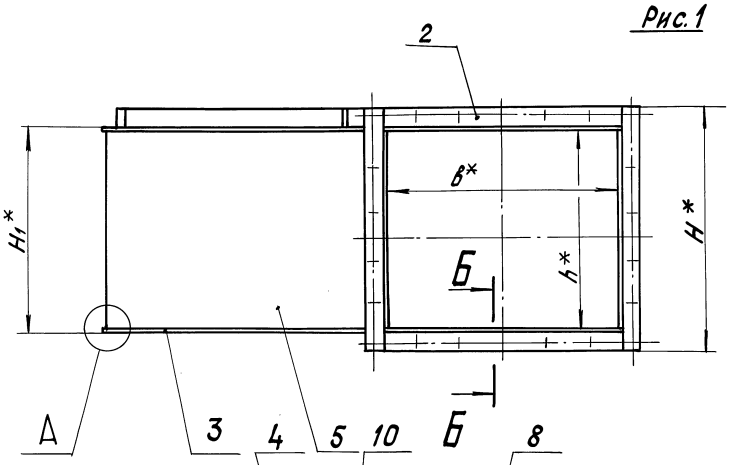

А (1:1)

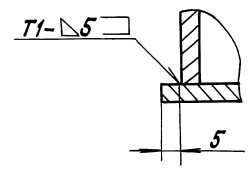

Б-Б (1:2)

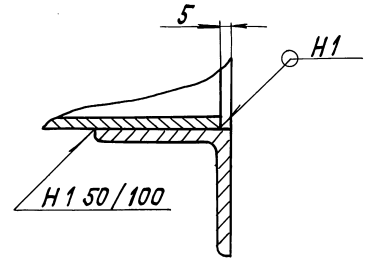

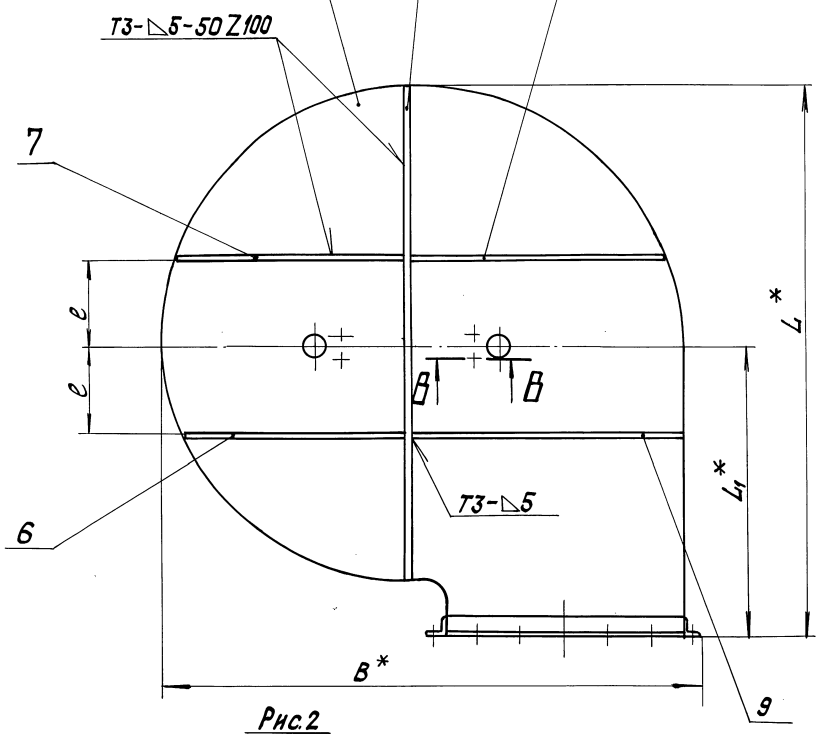

В-В (1:1)

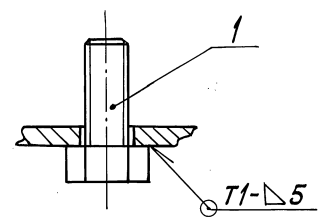

Рис.2

Остальное-см. рис.1

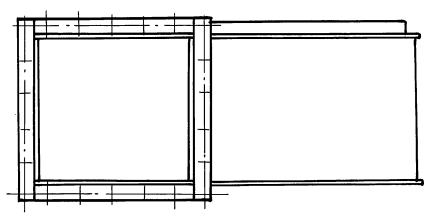

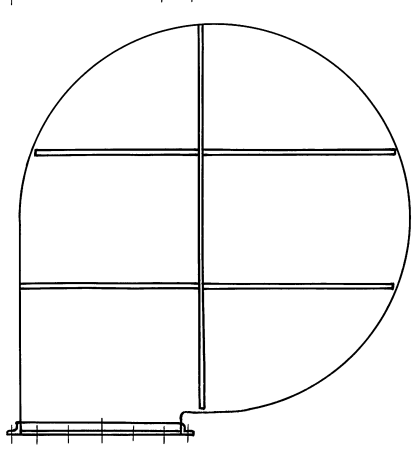

1.* Размеры для справок.

2. $\pm \frac{t_2}{2}$.

3. Сварные швы по ГОСТ 5264-80

4. Таблицу исполнений смотри лист 2.

				АБГ072.010СБ		
Изм.	Лист	№ докум.	Подп.	Дата	Раскручиватель	Лит.	Масса	Масштаб
Разраб.		Меднова		X.91		И		—
Пров.		Фрадкин					Лист 1	Листов 2
Нач. гр.		Фрадкин						
Гл. спец.		Рановский					САНТЕХНИИПРОЕКТ	
Н. контр.		Литвак						
Утв.		Спивак						

Копировал: Крапилина 25261-03 11 Формат А2

Серия 5.904-61 Выпуск 2

Инв. № подл. | Подп. и дата | Взам. инв. № | Инв. № дубл. | Подп. и дата

Обозначение	Рис.	Размеры, мм								Масса, кг
		B*	B*	H*	H₁*	h*	L*	L₁*	c	
АБГ072.010	1	2236	1036	1006	856	846	2283	1200	365	419
—01	2									
—02	1	2644	1234	1168	1018	1008	2634	1347	415	622
—03	2									
—04	1	3112	1465	1357	1207	1197	3181	1655	490	871
—05	2									

Серия 5.904-61 Выпуск 2

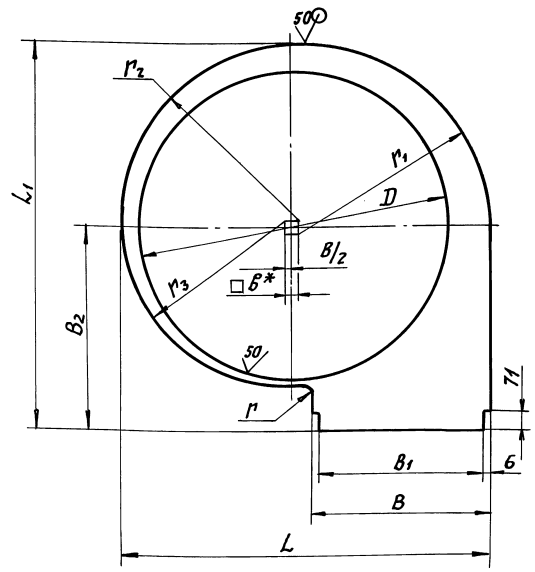

Обозначение	Размеры, мм					
	B	B₁	B₂	B*	D	r
АБГ072.011	1056	1044	1195	62	1900	89
—01	1254	1242	1342	74	2260	107
—02	1485	1473	1650	88	2680	129

Продолжение

Обозначение	Размеры, мм					Масса, кг
	r₁	r₂	r₃	L	L₁	
АБГ072.011	1114	1052	990	2166	2278	34
— 01	1324	1250	1176	2574	2629	50
— 02	1570	1482	1394	3052	3176	80

1.* Размер для справок.

2. $H14;\ h14;\ \pm\frac{t_2}{2}$.

АБГ072.012

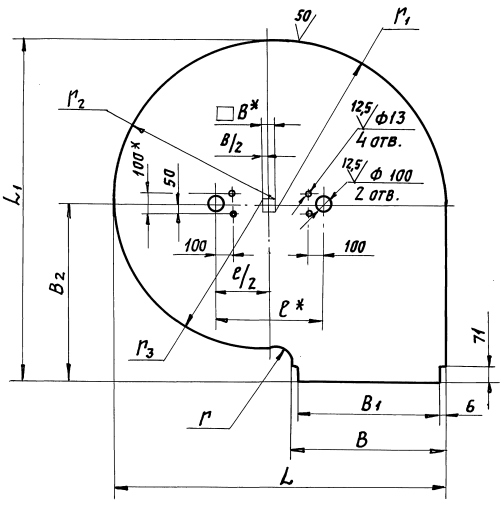

Обозначение	Размеры, мм					
	B	B1	B2	B*	r	r1
АБГ072.012	1056	1044	1195	62	89	1114
—01	1254	1242	1342	74	107	1324
—02	1485	1473	1650	88	129	1570

Продолжение

Обозначение	Размеры, мм					Масса, кг
	r2	r3	L	L1	e*	
АБГ072.012	1052	990	2166	2278	740	145
—01	1250	1176	2574	2629	880	205
—02	1482	1394	3052	3176	1100	300

1.* Размеры для справок.

2. h14; $\pm \frac{t_2}{2}$

Изм.	Лист	№ докум.	Подп.	Дата
Разраб.		Меднова		X.91
Пров.		Фрядкин		
Нач. гр.		Фрядкин		
Гл. спец.		Рановский		
Н. контр.		Литвак		
Утв.		Спивак		

АБГ072.012

Лист верхний

Лит.	Масса	Масшт.
И	см. табл.	—
Лист	Листов 1	

5 ГОСТ 19903-74
Лист Ст3 ГОСТ 14637-89

САНТЕХНИИПРОЕКТ

Копировал: Кабин. Формат А3

АБГ072.013

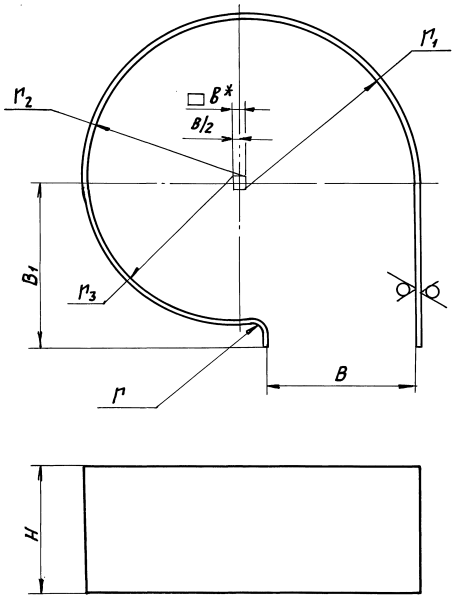

Обозначение	Размеры, мм				
	B	B1	B*	r	
АБГ072.013	1036	1195	62	94	
—01	1234	1342	74	112	
—02	1465	1650	88	134	

Продолжение

Обозначение	Размеры, мм				Масса, кг
	r1	r2	r3	H	
АБГ072.013	1104	1042	980	846	175
—01	1314	1240	1166	1006	291
—02	1560	1472	1384	1197	403

1*Размер для справок.

2. h14; $\pm \frac{t_2}{2}$

Изм.	Лист	№ докум.	Подп.	Дата
Разраб.		Меднова		X.91
Пров.		Фрядкин		
Нач. гр.		Фрядкин		
Гл. спец.		Рановский		
Н. контр.		Литвак		
Утв.		Спивак		

АБГ072.013

Обечайка

Лит.	Масса	Масшт.
И	см. табл.	—
Лист	Листов 1	

5 ГОСТ 19903-74
Лист Ст3 ГОСТ 14637-89

САНТЕХНИИПРОЕКТ

Копировал: Формат А3

Серия 5.904-61 Выпуск 2

Инв. № подл. | Подп. и дата | Взам. инв. № | Инв. № дубл. | Подп. и дата

Формат	Зона	Поз.	Обозначение	Наименование	Кол.	Примечание
				Документация		
А3			АБГ072.030СБ	Сборочный чертеж		
				Переменные данные для исполнений		
				АБГ072.030		
				Детали		
Б4		1	АБГ072.031	Планка		
				Уголок 75х75х8 ГОСТ 8509-86 / Ст3 ГОСТ 535-88		
				L = 1046-2,6	2	9,44 кг
Б4		2	АБГ072.032.	Планка		
				Уголок 75х75х8 ГОСТ 8509-86 / Ст3 ГОСТ 535-88		
				L = 1006-2,6	2	9,08 кг
				АБГ072.030-01		
				Детали		
Б4		1	АБГ072.033	Планка		
				Уголок 75х75х8 ГОСТ 8509-86 / Ст3 ГОСТ 535-88		
				L = 1244-3,1	2	11,23 кг

Инв. N подл. | Подп. и дата | Взам. инв. N | Инв. N дубл. | Подп. и дата

Изм.	Лист	N докум.	Подп.	Дата
Разраб.		Меднова		12.89
Пров.		Фрядкин		
Нач. гр.		Фрядкин		
Н. контр.		Литвак		
Утв.		Спивак		

АБГ072.030

Фланец

Лит.	Лист	Листов
И	1	2

САНТЕХНИИПРОЕКТ

Копировал: Формат А4

Формат	Зона	Поз.	Обозначение	Наименование	Кол.	Примечание
Б4		2	АБГ072.034	Планка		
				Уголок 75х75х8 ГОСТ 8509-86 / Ст3 ГОСТ 535-88		
				L = 1168-2,6	2	10,5 кг
				АБГ072.030-02		
				Детали		
Б4		1	АБГ072.035	Планка		
				Уголок 75х75х8 ГОСТ 8509-86 / Ст3 ГОСТ 535-88		
				L = 1475-3,1	2	13,3 кг
Б4		2	АБГ072.036	Планка		
				Уголок 75х75х8 ГОСТ 8509-86 / Ст3 ГОСТ 535-88		
				L = 1357-3,1	2	12,2 кг

Инв. N подл. | Подп. и дата | Взам. инв. N | Инв. N дубл. | Подп. и дата

Изм.	Лист	N докум.	Подп.	Дата

АБГ072.030

Лист 2

Копировал: Формат А4

АБГ072.030СБ

Серия 5.904-61 Выпуск 2

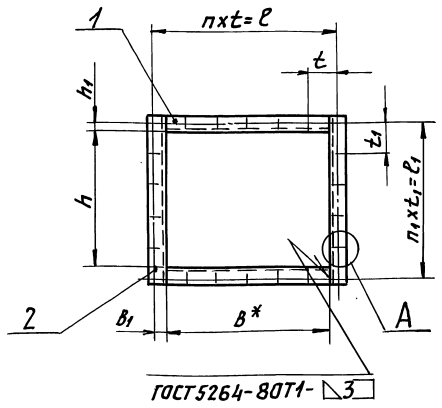

Обозначение	Размеры, мм					
	B*	B1	h	h1	ℓ	ℓ1
АБГ072.030	1046	44	856	44,5	1134	945
—01	1244	43	1018	46	1330	1110
—02	1475	42,5	1207	44	1560	1295

Продолжение

Обозначение	Размеры, мм		Количество, шт.			Масса, кг
	t	t1	n	n1	z	
АБГ072.030	189	189	6	5	22	37
—01	190	185	7	6	26	43,4
—02	195		8	7	30	51

А (1:2)

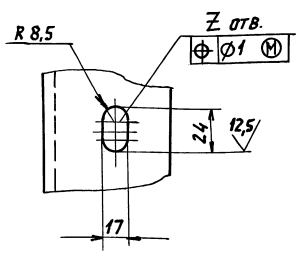

А (1:2) Вариант

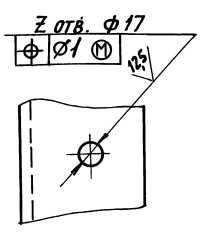

1. * Размер для справок.
2. H14; $\pm \frac{t_2}{2}$.

Изм.	Лист	N докум.	Подп.	Дата
Разраб.		Меднова		12.89
Пров.		Фрядкин		
Нач. гр.		Фрядкин		
Гл. спец.		Грановский		
Н. контр.		Литвак		
Утв.		Спивак		

АБГ072.030СБ

Фланец

Лит.	Масса	Масшт.
Н	см. табл.	—

Лист	Листов 1

САНТЕХНИИПРОЕКТ

25261-03 14

Копировал: Формат А4

Инв. N подл. | Подп. и дата | Взам. инв. N | Инв. N дубл. | Подп. и дата

Формат	Зона	Поз.	Обозначение	Наименование	Кол.	Примечание
				Документация		
			АбГ072.040СБ	Сборочный чертеж		
				Детали		
А4		1	АбГ072.041	Шпилька	8	
			Переменные данные	для исполнений:		
				АбГ072.040		
				Детали		
А4		2	АбГ072.042	Козырек	1	
А4		3	АбГ072.043	Конус верхний	1	
А3		4	АбГ072.044	Кольцо водораспределительное	1	
А4		5	АбГ072.045	Конус	1	
А3		6	АбГ072.046	Фланец	1	
А4		7	АбГ072.047	Ребро	12	
А4		8	АбГ072.048	Косынка	6	
			АбГ072.040-01	(то же, как для АбГ072.040)		

Инв.№ подл. | Подп. и дата | Взам. инв.№ | Инв.№ дубл. | Подп. и дата

Изм.	Лист	N докум.	Подп.	Дата
Разраб.		Меднова		х.91
Пров.		Фрядкин		
Нач. гр.		Фрядкин		
Н. контр.		Литвак		
Утв.		Спивак		

АбГ072.040

Корпус конический

Лит.	Лист	Листов
И	1	2

Сантехниипроект

Формат А4

Формат	Зона	Поз.	Обозначение	Наименование	Кол.	Примечание
				АбГ072.040-02		
				Детали		
А4		2	АбГ072.042-01	Козырек	1	
А4		3	АбГ072.043-01	Конус верхний	1	
А3		4	АбГ072.044-01	Кольцо водораспределительное	1	
А4		5	АбГ072.045-01	Конус	1	
А3		6	АбГ072.046-01	Фланец	1	
А4		7	АбГ072.047-01	Ребро	12	
А4		8	АбГ072.048	Косынка	6	
			АбГ072.040-03 для -02)	(то же, как		
				АбГ072.040-04		
				Детали		
А4		2	АбГ072.042-02	Козырек	1	
А4		3	АбГ072.043-02	Конус верхний	1	
А3		4	АбГ072.044-02	Кольцо водораспределительное	1	
А4		5	АбГ072.045-02	Конус	1	
А3		6	АбГ072.046-02	Фланец	1	
А4		7	АбГ072.047-02	Ребро	12	
А4		8	АбГ072.048-01	Косынка	6	
			АбГ072.040-05 для -04)	(то же, как		

Инв.№ подл. | Подп. и дата | Взам. инв.№ | Инв.№ дубл. | Подп. и дата

Изм. | Лист | N докум. | Подп. | Дата

АбГ072.040

Лист 2

Формат А4

Серия 5.904-61 Выпуск 2

АбГ.072.041

25 (√)

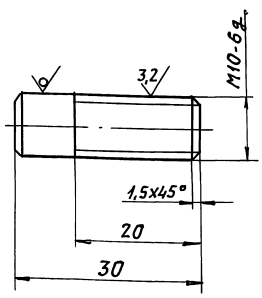

Неуказанные предельные отклонения размеров: $h14; \pm \frac{t_2}{2}$.

Изм.	Лист	N докум.	Подп.	Дата
Разраб.		Меднова		х.91
Пров.		Фрядкин		
Нач. гр.		Фрядкин		
Гл. спец.		Грановский		
Н. контр.		Литвак		
Утв.		Спивак		

АбГ072.041

Шпилька

Лит.	Масса	Масшт.
И	0,02	2:1
Лист	Листов 1	

Круг 10 ГОСТ 2590-88 Ст3-II ГОСТ 535-88

Сантехниипроект

Формат А4

АбГ072.042

50 (√)

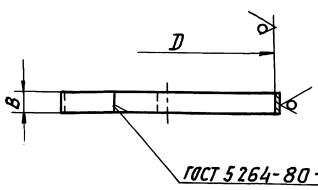

Обозначение	Размеры, мм D	Размеры, мм B	Масса, кг
АбГ072.042	1410	75	13,1
—01	1680	90	18,7
—02	1995	107	26,4

Неуказанные предельные отклонения размеров: $H14; h14$.

Изм.	Лист	N докум.	Подп.	Дата
Разраб.		Меднова		х.91
Пров.		Фрядкин		
Нач. гр.		Фрядкин		
Гл. спец.		Грановский		
Н. контр.		Литвак		
Утв.		Спивак		

АбГ072.042

Козырек

Лит.	Масса	Масшт.
И	См. табл.	—
Лист	Листов 1	

Лист 5 ГОСТ 19903-74 Ст3 ГОСТ 14637-89

Сантехниипроект

Формат А4

Рис. 1

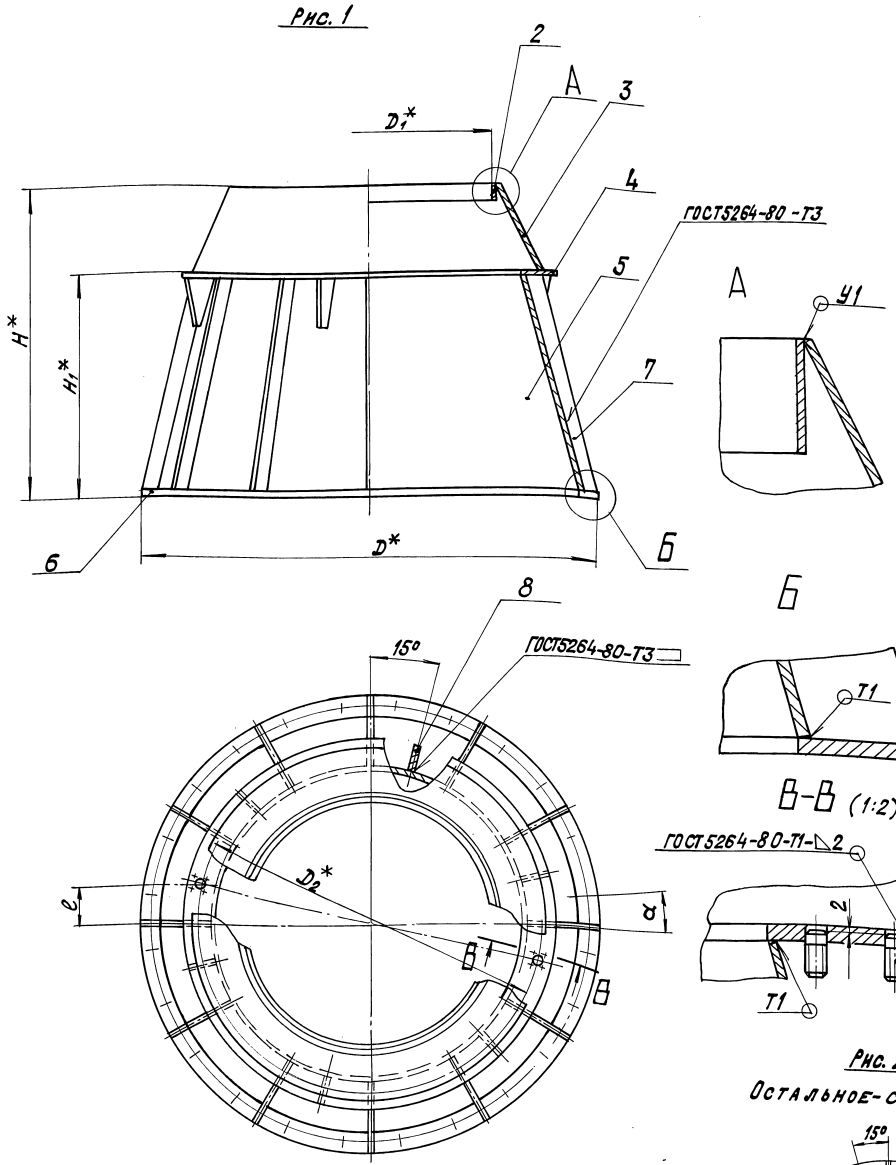

Рис. 2

Остальное - см. рис. 1

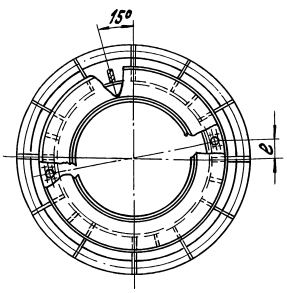

Обозначение	Рис.	Размеры, мм						α	Масса, кг
		D^*	D_1^*	D_2^*	H^*	H_1^*	l		
А6Г 072.040	1	2415	1410	1760	1655	1185	190	7°30'	624
-01	2								
-02	1	2850	1680	2100	1970	1410	225		844
-03	2								
-04	1	3350	1995	2494	2340	1675	265	5°	1355
-05	2								

1.* Размеры для справок.

2. $\pm \frac{t_2}{2}$

3. Неуказанны сварные швы Т1; У1 по ГОСТ 11534-75.

Изм.	Лист	№ докум.	Подп.	Дата	А6Г 072.040СБ			
Разраб.		Меднова			Корпус конический	Лит.	Масса	Масштаб
Пров.		Фрадкин				И	См. табл.	—
Рук. гр.		Фрадкин				Лист	Листов 1	
Гл. спец.		Грановский						
Н. контр.		Литвак						
Утв.		Спивак						

САНТЕХПРОЕКТ

25261-03 16 Копировал: Краилина Формат А2

Серия 5.904-61 Выпуск 2

Инв. № подл. | Подп. и дата | Взам. инв. № | Инв. № дубл. | Подп. и дата

АБГ072.043

50 (√)

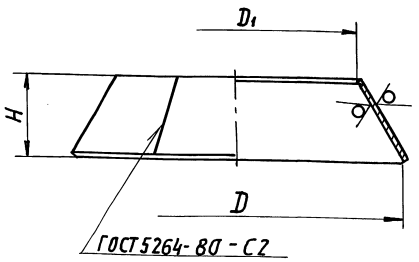

Обозначение	Размеры, мм			Масса, кг
	D	D1	H	
АБГ072.043	1884	1420	470	107
— 01	2245	1690	560	152,5
— 02	2665	2005	665	215

Неуказанные предельные отклонения размеров: H14; h14

Изм.	Лист	N докум.	Подп.	Дата
Разраб.		Меднова		х.91
Пров.		Фрядкин		
Нач. гр.		Фрядкин		
Гл. спец.		Грановский		
Н. контр.		Литвак		
Утв.		Спивак		

АБГ072.043

Конус верхний

Лит. И | Масса: см. табл. | Масшт.: —

Лист | Листов 1

Лист 5 ГОСТ 19903-74 / Ст3 ГОСТ 14637-89

САНТЕХНИИПРОЕКТ

Формат А4

АБГ072.045

50 (√)

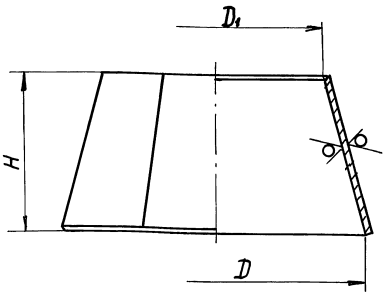

Обозначение	Размеры, мм			Масса, кг
	D	D1	H	
АБГ072.045	2256	1645	1165	289
— 01	2688	1965	1390	413
— 02	3192	2330	1655	585

Неуказанные предельные отклонения размеров: H14; h14

Изм.	Лист	N докум.	Подп.	Дата
Разраб.		Меднова		х.91
Пров.		Фрядкин		
Нач. гр.		Фрядкин		
Гл. спец.		Грановский		
Н. контр.		Литвак		
Утв.		Спивак		

АБГ072.045

Конус

Лит. И | Масса: см. табл. | Масшт.: —

Лист | Листов 1

Лист 5 ГОСТ 19903-74 / Ст3 ГОСТ 14637-89

САНТЕХНИИПРОЕКТ

Формат А4

Серия 5.904-61 Выпуск 2

АБГ072.044

(√)

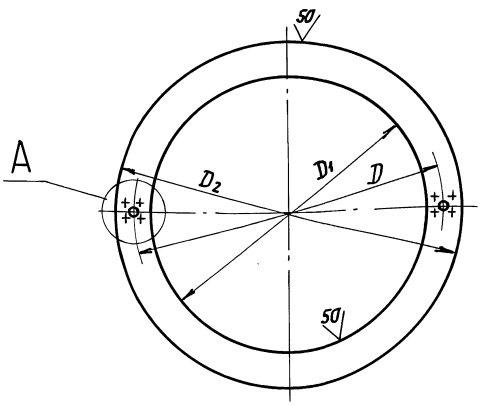

Обозначение	Размеры, мм			Масса, кг
	D	D1	D2	
АБГ072.044	1760	1645	1960	70
— 01	2100	1965	2330	100
— 02	2494	2330	2750	133

A (1:10)

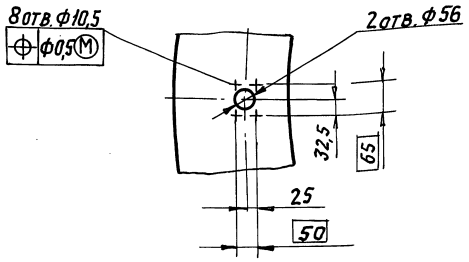

Неуказанные предельные отклонения размеров: H14; h14; $\pm \frac{t_2}{2}$

Изм.	Лист	N докум.	Подп.	Дата
Разраб.		Меднова		х.91
Пров.		Фрядкин		
Нач. гр.		Фрядкин		
Гл. спец.		Грановский		
Н. контр.		Литвак		
Утв.		Спивак		

АБГ072.044

Кольцо водораспределительное

Лит. И | Масса: см. табл. | Масшт.: —

Лист | Листов 1

10 ГОСТ 19903-74 / Ст3 ГОСТ 14637-89

САНТЕХНИИПРОЕКТ

Формат А3

Инв. № подл. | Подп. и дата | Взам. инв. № | Инв. № дубл. | Подп. и дата

АБГ072.046

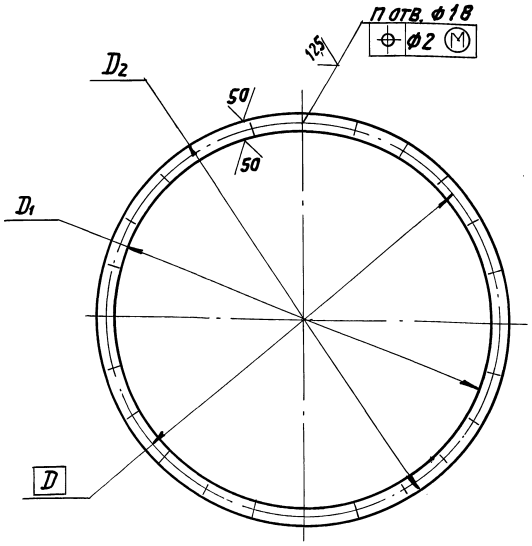

Обозначение	Размеры, мм			Кол. шт.	Масса, кг
	D	D1	D2	n	
АБГ072.046	2360	2256	2415	24	45,7
— 01	2790	2688	2850		55
— 02	3295	3192	3350	36	65

Неуказанные предельные отклонения размеров $H14$; $h14$; $\pm \frac{t_2}{2}$.

Изм.	Лист	N докум.	Подп.	Дата
Разраб.		Меднова		X.91
Пров.		Фрядкин		
Нач. гр.		Фрядкин		
Гл. спец.		Рановский		
Н. контр.		Литвак		
Утв.		Спивак		

АБГ072.046

Фланец

Лит.	Масса	Масшт.
И	См. табл.	—

Лист | Листов 1

Лист 10 ГОСТ 19903-74 / Ст3 ГОСТ 14637-89

САНТЕХНИИПРОЕКТ

Формат А3

Инв. № подл. | Подп. и дата | Взам. инв. № | Инв. № дубл. | Подп. и дата

АБГ072.047

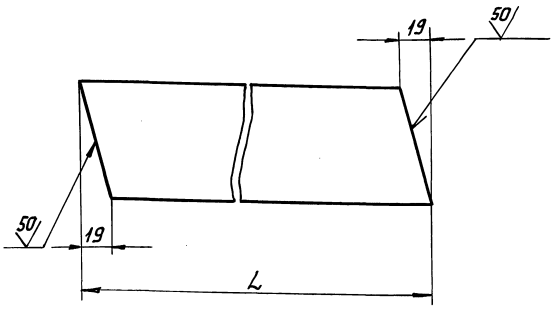

Обозначение	L, мм	Масса, кг
АБГ072.047	1222	6,75
— 01	1464	8,1
— 02	1730	9,6

Неуказанные предельные отклонения размеров $h14$;

Изм.	Лист	N докум.	Подп.	Дата
Разраб.		Меднова		X.91
Пров.		Фрядкин		
Нач. гр.		Фрядкин		
Гл. спец.		Грановский		
Н. контр.		Литвак		
Утв.		Спивак		

АБГ072.047

Ребро

Лит.	Масса	Масшт.
И	См. табл.	—

Лист | Листов 1

Полоса 8 х 70 ГОСТ 103-76 / Ст3 ГОСТ 535-88

САНТЕХНИИПРОЕКТ

Формат А4

Серия 5.904-61 Выпуск 2

Инв. № подл. | Подп. и дата | Взам. инв. № | Инв. № дубл. | Подп. и дата

АБГ072.048

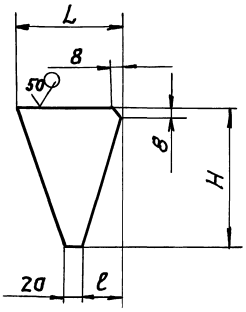

Обозначение	Размеры, мм			Масса, кг
	L	ℓ	H	
АБГ072.048	145	51	200	1,3
— 01	195	78	300	2,55

Неуказанные предельные отклонения размеров: $h14$; $\pm \frac{t_2}{2}$.

Изм.	Лист	N докум.	Подп.	Дата
Разраб.		Меднова		X.91
Пров.		Фрядкин		
Нач. гр.		Фрядкин		
Гл. спец.		Грановский		
Н. контр.		Литвак		
Утв.		Спивак		

АБГ072.048

Косынка

Лит.	Масса	Масшт.
И	См. табл.	—

Лист | Листов 1

Лист 10 ГОСТ 19903-74 / Ст3 ГОСТ 14637-89

САНТЕХНИИПРОЕКТ

Инв. № подл. | Подп. и дата | Взам. инв. № | Инв. № дубл. | Подп. и дата

Формат	Зона	Поз.	Обозначение	Наименование	Кол.	Примечание
				Документация		
*)			А6Г072.050 СБ	Сборочный чертеж		*) А3;А2
				Детали		
А4		1	А6Г072.051	Косынка	6	
А4		2	А6Г072.052	Плита	3	
А4		3	А6Г072.053	Косынка	8	
			Переменные данные для исполнений			
				А6Г072.050		
				Детали		
А4		4	А6Г072.054	Лист	3	
А4		5	А6Г072.055	Фланец	1	
А3		6	А6Г072.056	Днище	1	
А2		7	А6Г072.057	Патрубок сливной	1	
А4		8	А6Г072.058	Ребро	9	
		9	-01	Ребро	3	
А2		10	А6Г072.059	Цилиндр	1	
*)		11	А6Г072.061	Патрубок входной	1	*) А3;А2
А3		12	А6Г072.062	Фланец	1	

Инв. № подл. | Подп. и дата | Взам. инв. № | Инв. № дубл. | Подп. и дата

Изм.	Лист	№ докум.	Подп.	Дата
Разраб.	Меднова			22.X.91
Пров.	Фрадкин			
Нач. гр.	Фрадкин			
Н. контр.	Литвак			
Утв.	Спивак			

А6Г072.050

Корпус цилиндрический

Лит.	Лист	Листов
И	1	4

САНТЕХНИИПРОЕКТ

Копировал: Крайлина Формат А4

Формат	Зона	Поз.	Обозначение	Наименование	Кол.	Примечание
А3		13	А6Г072.062-01	Фланец	1	
А3		14	А6Г072.063	Угольник	1	
				А6Г072.050-01		
				Детали		
А4		4	А6Г072.054	Лист	3	
А4		5	А6Г072.055	Фланец	1	
А3		6	А6Г072.056-01	Днище	1	
А2		7	А6Г072.057-01	Патрубок сливной	1	
А4		8	А6Г072.058	Ребро	9	
		9	-01	Ребро	3	
А2		10	А6Г072.059-01	Цилиндр	1	
*1		11	А6Г072.061-01	Патрубок входной	1	*) А3;А2
А3		12	А6Г072.062	Фланец	1	
		13	-01	Фланец	1	
А3		14	А6Г072.063	Угольник	1	
				А6Г072.050-02		
				Детали		
А4		4	А6Г072.054-01	Лист	3	
А4		5	А6Г072.055-01	Фланец	1	
А3		6	А6Г072.056-02	Днище	1	
А2		7	А6Г072.057-02	Патрубок сливной	1	
А4		8	А6Г072.058-02	Ребро	9	
		9	-03	Ребро	3	
А2		10	А6Г072.059-02	Цилиндр	1	

Инв. № подл. | Подп. и дата | Взам. инв. № | Инв. № дубл. | Подп. и дата

Изм.	Лист	№ докум.	Подп.	Дата

А6Г072.050 Лист 2

Копировал: Крайлина Формат А4

Серия 5.904-61 Выпуск 2

Формат	Зона	Поз.	Обозначение	Наименование	Кол.	Примечание
*)		11	А6Г072.061-02	Патрубок входной	1	*) А3;А2
А3		12	А6Г072.062-02	Фланец	1	
		13	-03	Фланец	1	
А3		14	А6Г072.063-01	Угольник	1	
				А6Г072.050-03		
				Детали		
А4		4	А6Г072.054-01	Лист	3	
А4		5	А6Г072.055-01	Фланец	1	
А3		6	А6Г072.056-03	Днище	1	
А2		7	А6Г072.057-03	Патрубок сливной	1	
А4		8	А6Г072.058-02	Ребро	9	
		9	-03	Ребро	3	
А2		10	А6Г072.059-03	Цилиндр	1	
*)		11	А6Г072.061-03	Патрубок входной	1	*) А3;А2
А3		12	А6Г072.062-02	Фланец	1	
		13	-03	Фланец	1	
А3		14	А6Г072.063-01	Угольник	1	
				А6Г072.050-04		
				Детали		
А4		4	А6Г072.054-02	Лист	3	
А4		5	А6Г072.055-02	Фланец	1	
А3		6	А6Г072.056-04	Днище	1	
А2		7	А6Г072.057-04	Патрубок сливной	1	
А4		8	А6Г072.058-04	Ребро	9	
		9	-05	Ребро	3	

Инв. № подл. | Подп. и дата | Взам. инв. № | Инв. № дубл. | Подп. и дата

Изм.	Лист	№ докум.	Подп.	Дата

А6Г072.050 Лист 3

Копировал: Крайлина Формат А4

Формат	Зона	Поз.	Обозначение	Наименование	Кол.	Примечание
А2		10	А6Г072.059-04	Цилиндр	1	
*)		11	А6Г072.061-04	Патрубок входной	1	*) А3;А2
А3		12	А6Г072.062-04	Фланец	1	
		13	-05	Фланец	1	
А3		14	А6Г072.063-02	Угольник	1	
				А6Г072.050-05		
				Детали		
А4		4	А6Г072.054-02	Лист	3	
А4		5	А6Г072.055-02	Фланец	1	
А3		6	А6Г072.056-05	Днище	1	
А2		7	А6Г072.057-05	Патрубок сливной	1	
А4		8	А6Г072.058-04	Ребро	9	
		9	-05	Ребро	3	
А2		10	А6Г072.059-02	Цилиндр	1	
*)		11	А6Г072.061-05	Патрубок входной	1	*) А3;А2
А3		12	А6Г072.062-04	Фланец	1	
		13	-05	Фланец	1	
А3		14	А6Г072.063-02	Угольник	1	

Инв. № подл. | Подп. и дата | Взам. инв. № | Инв. № дубл. | Подп. и дата

Изм.	Лист	№ докум.	Подп.	Дата

А6Г072.050 Лист 4

Копировал: Крайлина Формат А4

Рис.1

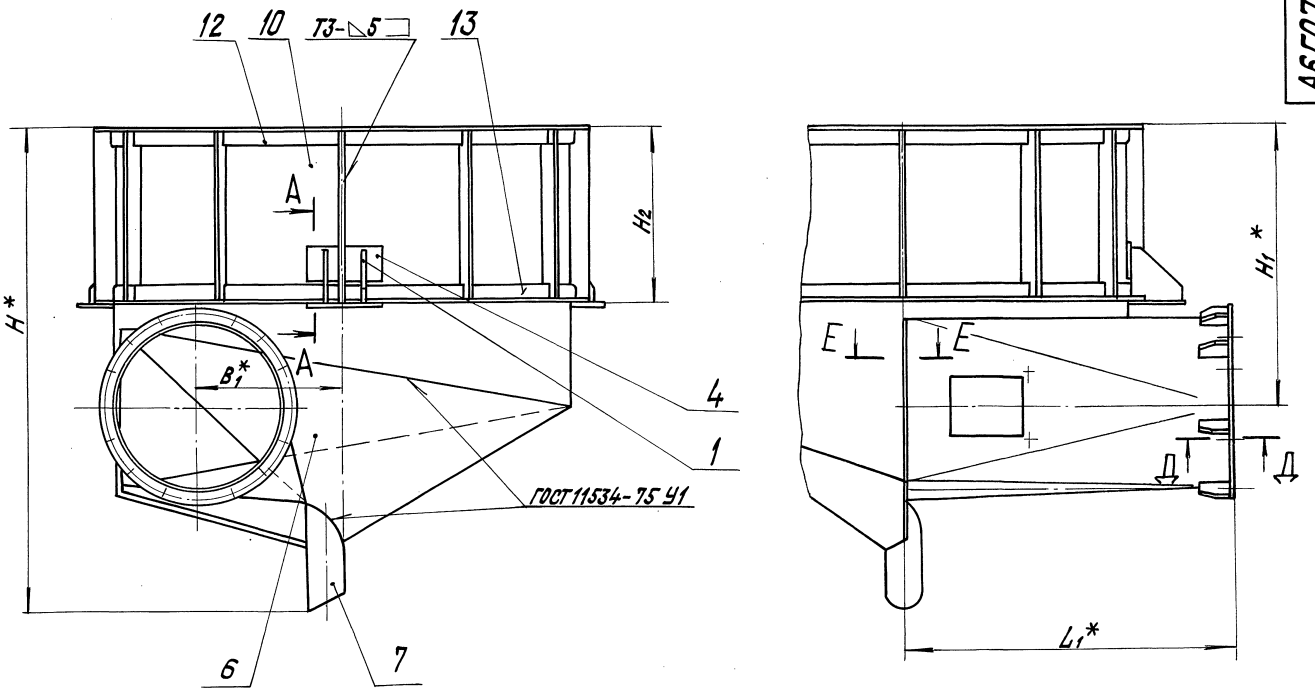

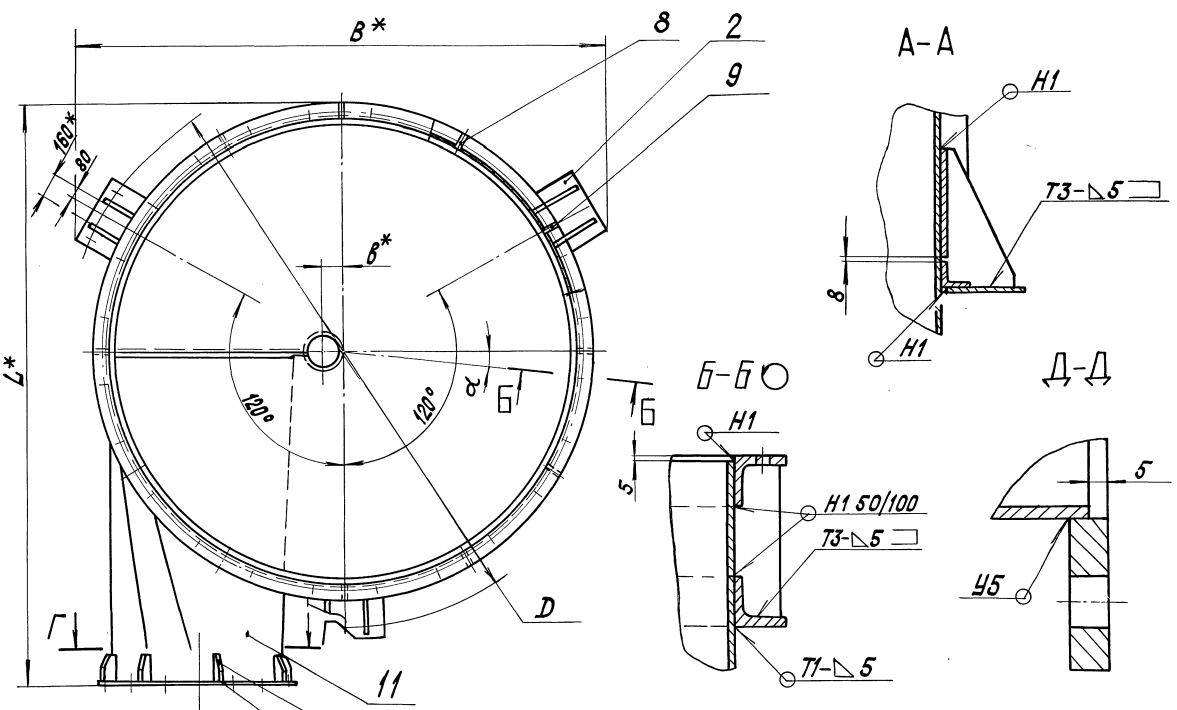

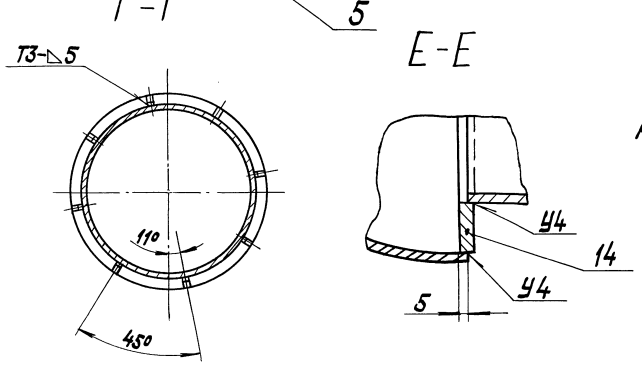

1.*Размеры для справок.

2. $\pm \frac{t2}{2}$.

3. Сварные швы по ГОСТ5264-80, кроме шва У1.

4. Таблицу исполнений см. лист 2.

					АбГ072.050СБ	
Изм.	Лист	№ докум.	Подп.	Дата		
Разраб.		Медонова		22.XII	Корпус цилиндрический	Лит. И / Масса см. табл. / Масштаб —
Пров.		Фрадкин				Лист 1 / Листов 2
Нач.гр.		Фрадкин				
Гл.спец.		Рановский				
Н.контр.		Литвак				САНТЕХНИИПРОЕКТ
Утв.		Спивак				

Инв.№подл. | Подп. и дата | Взам.инв.№ | Инв.№дубл. | Подп. и дата

Серия 5.904-61 Выпуск 2

АБГ 072.050СБ

Рис.2

Остальное - см. рис.1

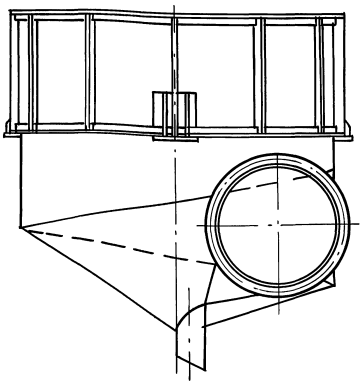

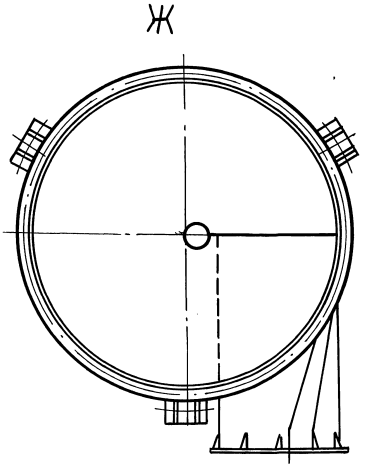

Обозначение	Рис.	Размеры, мм									α	Масса, кг
		B*	B1*	B*	D*	L*	L1*	H*	H1*	H2		
АБГ072.050	1	2500	752	102	2515	3093	1885	2825	1550	1000	7°30′	1175
— 01	2											
— 02	1	2900	896	113	2945	3670	2245	3280	1845	1130		1550
— 03	2											
— 04	1	3320	1064	141	3450	3941	2665	3825	2190	1250	5°	2125
— 05	2											

Изм. Лист N докум. Подп. Дата АБГ072.050СБ Лист 2

Формат А3

Инв. N подл. | Подп. и дата | Взам. инв. N | Инв. N дубл. | Подп. и дата

АБГ072.052

Серия 5.904-61 Выпуск 2

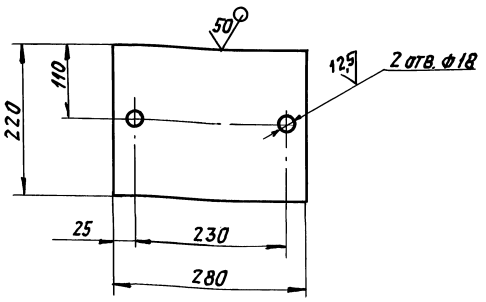

Неуказанные предельные отклонения размеров: $H14$; $h14$; $\pm \frac{t_2}{2}$

Изм.	Лист	N докум.	Подп.	Дата	АБГ072.052			
Разраб.	Меднова			1.91	Плита	Лит.	Масса	Масшт.
Пров.	Фрадкин					И	5,8	1:5
Нач. гр.	Фрадкин					Лист	Листов 1	
Гл. спец.	Рановский							
Н. контр.	Литвак				12 ГОСТ 19903-74 / Ст3 ГОСТ 14637-89	САНТЕХНИИПРОЕКТ		
Утв.	Спивак							

Формат А4

АБГ072.053

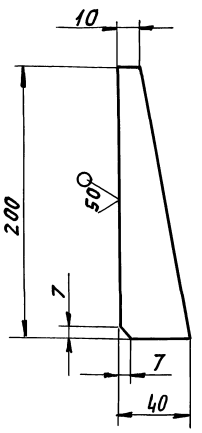

Неуказанные предельные отклонения размеров: $h14$; $\pm \frac{t_2}{2}$

Изм.	Лист	N докум.	Подп.	Дата	АБГ072.053			
Разраб.	Меднова			X.91	Косынка	Лит.	Масса	Масшт.
Пров.	Фрадкин					И	0,32	1:2,5
Нач. гр.	Фрадкин					Лист	Листов 1	
Гл. спец.	Рановский							
Н. контр.	Литвак				8 ГОСТ 19903-74 / Ст3 ГОСТ 14637-89	САНТЕХНИИПРОЕКТ		
Утв.	Спивак							

Инв. N подл. | Подп. и дата | Взам. инв. N | Инв. N дубл. | Подп. и дата

АБГ072.051

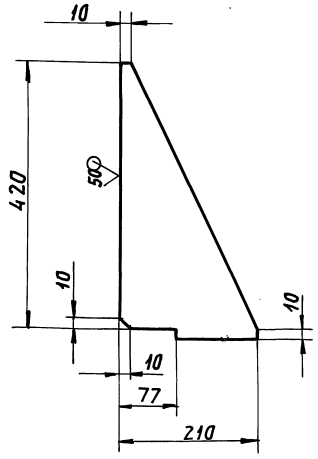

Неуказанные предельные отклонения размеров: $H14; \pm \frac{t_2}{2}$

Изм.	Лист	N докум.	Подп.	Дата
Разраб.		Меднова		X.91
Пров.		Фрадкин		
Нач. гр.		Фрадкин		
Гл. спец.		Грановский		
Н. контр.		Литвак		
Утв.		Сливак		

АБГ072.051

Косынка

Лит.	Масса	Масштаб
И	2,9	1:5

Лист | Листов 1

Лист 8 ГОСТ 19903-74 / Ст3 ГОСТ 14637-89

САНТЕХНИИПРОЕКТ

Формат А4

АБГ072.054

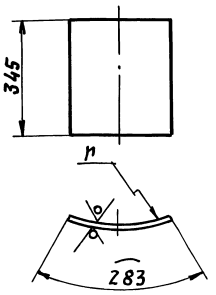

Обозначение	n, мм
АБГ072.054	1133
— 01	1349
— 02	1601

Неуказанные предельные отклонения размеров: $h14; \pm \frac{t_2}{2}$

Изм.	Лист	N докум.	Подп.	Дата
Разраб.		Меднова		X.91
Пров.		Фрадкин		
Нач. гр.		Фрадкин		
Гл. спец.		Грановский		
Н. контр.		Литвак		
Утв.		Сливак		

АБГ072054

Лист

Лит.	Масса	Масштаб
И	8,2	—

Лист | Листов 1

Лист 8 ГОСТ 19903-74 / Ст3 ГОСТ 14637-89

САНТЕХНИИПРОЕКТ

Формат А4

Серия 5.904-61 Выпуск 2

АБГ072.055

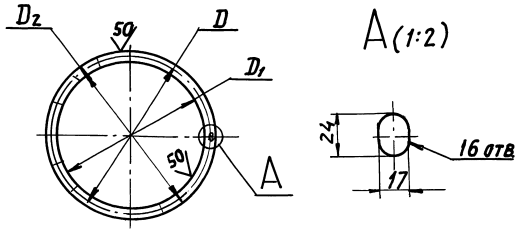

Обозначение	Размеры, мм			Масса, кг
	D	D1	D2	
АБГ072.055	1000	950	1040	11,0
— 01	1180	1130	1220	13,0
— 02	1390	1340	1430	15,4

Неуказанные предельные отклонения размеров: $H14; h14; \pm \frac{t_2}{2}$.

Изм.	Лист	N докум.	Подп.	Дата
Разраб.		Меднова		X.91
Пров.		Фрадкин		
Нач. гр.		Фрадкин		
Гл. спец.		Грановский		
Н. контр.		Литвак		
Утв.		Сливак		

АБГ072.055

Фланец

Лит.	Масса	Масштаб
И	См. табл.	—

Лист | Листов 1

Лист 10 ГОСТ 19903-74 / Ст3 ГОСТ 14637-89

САНТЕХНИИПРОЕКТ

Формат А4

АБГ072.058

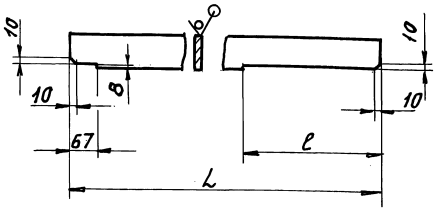

Обозначение	Размеры, мм		Масса, кг
	L	ℓ	
АБГ072.058	982	67	4,32
— 01		420	4,1
— 02	1112	67	4,89
— 03		420	4,67
— 04	1232	67	5,42
— 05		420	5,2

Неуказанные предельные отклонения размеров: $h14; \pm \frac{t_2}{2}$

Изм.	Лист	N докум.	Подп.	Дата
Разраб.		Меднова		X.91
Пров.		Фрадкин		
Нач. гр.		Фрадкин		
Гл. спец.		Грановский		
Н. контр.		Литвак		
Утв.		Сливак		

АБГ072.058

Ребро

Лит.	Масса	Масштаб
И	См. табл.	—

Лист | Листов 1

Полоса 8х70 ГОСТ 103-76 / Ст3 ГОСТ 535-88

САНТЕХНИИПРОЕКТ

Формат А4

Копировал:

АБГ072.056

50 (√)

Рис.1

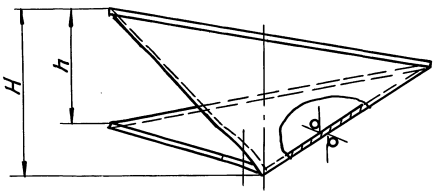

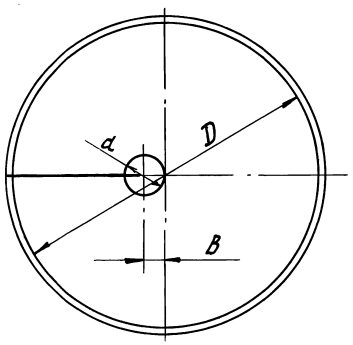

Рис.2

Остальное - см. рис.1

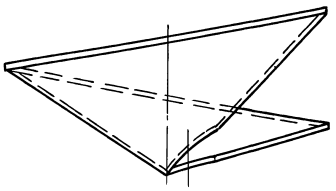

Обозначение	Рис.	Размеры, мм					Масса, кг
		D	d	B	H	h	
АБГ072.056	1	2256	205	102	1130	827	190
-01	2						
-02	1	2688	230	115	1346	985	270
-03	2						
-04	1	3192	283	141	1598	1170	390
-05	2						

Неуказанные предельные отклонения размеров: $H14$; $h14$; $\pm\frac{t_2}{2}$.

Изм.	Лист	№ докум.	Подп.	Дата
Разраб.		Меднова		12.91
Пров.		Фрядкин		
Нач. гр.		Фрядкин		
Гл. спец.		Рановский		
Н. контр.		Литвак		
Утв.		Спивак		

АБГ072.056

Днище

Лит. И | Масса: см. табл. | Масштаб: —

Лист | Листов 1

Лист 5 ГОСТ 19903-74 / Ст3 ГОСТ 14637-89

САНТЕХНИИПРОЕКТ

Копировал: Кабм. Формат А3

Инв.№ подл. | Подп. и дата | Взам. инв.№ | Инв.№ дубл. | Подп. и дата

АБГ072.062

Серия 5.904-61 Выпуск 2

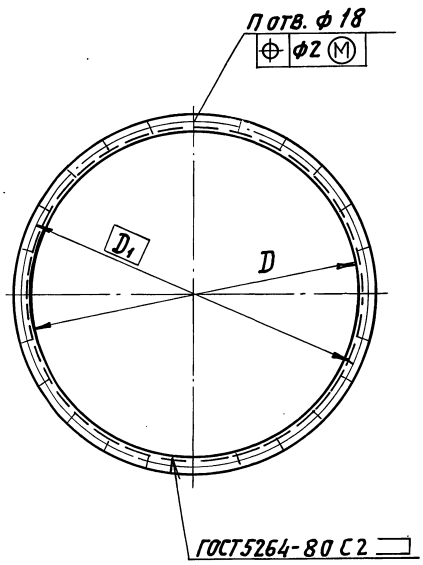

Обозначение	Размеры, мм		Кол. отв.	Масса, кг
	D	D1	n	
АБГ072.062	2268	2360	24	65,36
-01		—	—	65,4
-02	2700	2790	24	77,56
-03		—	—	77,6
-04	3204	3295	36	91,9
-05		—	—	92

Неуказанные предельные отклонения размеров: $H14$; $\pm\frac{t_2}{2}$.

Изм.	Лист	№ докум.	Подп.	Дата
Разраб.		Меднова		12.91
Пров.		Фрядкин		
Нач. гр.		Фрядкин		
Гл. спец.		Рановский		
Н. контр.		Литвак		
Утв.		Спивак		

АБГ072.062

Фланец

Лит. И | Масса: см. табл. | Масштаб: —

Лист | Листов 1

Уголок 75×75×8 ГОСТ 8510-86 / Ст3 ГОСТ 535-88

САНТЕХНИИПРОЕКТ

Инв.№ подл. | Подп. и дата | Взам. инв.№ | Инв.№ дубл. | Подп. и дата

Рис.1

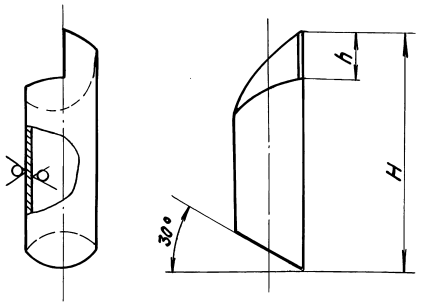

Рис.2

Остальное - см. рис. 1

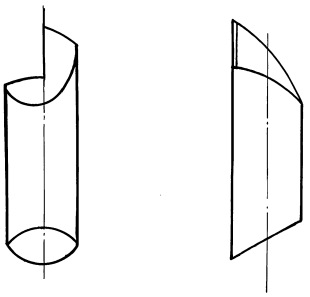

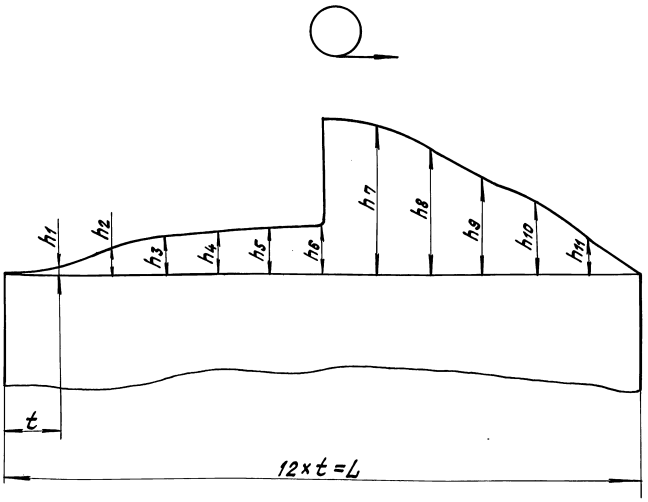

Обозначение	Рис.	Размеры, мм											
		H	h	h_1	h_2	h_3	h_4	h_5	h_6	h_7	h_8	h_9	h_{10}	h_{11}
АбГ072.057	1	750	165	25	40	51	56	58	68	210	185	147	100	50
-01	2													
-02	1	780	182	28	46	56	62	64	60	240	206	164	110	58
-03	2													
-04	1	875	224	32	56	68	76	78	80	284	252	200	140	66
-05	2													

Продолжение

Обозначение	Размеры, мм		Материал	Масса, кг
	L	t		
АбГ072.057	690	57,5	Труба $\frac{219\times7\ ГОСТ\ 8732-78}{В\ 20\ ГОСТ\ 8731-74}$	22
-01				
-02	770	64	Труба $\frac{245\times7\ ГОСТ\ 8732-78}{В\ 20\ ГОСТ\ 8731-74}$	25
-03				
-04	940	78,3	Труба $\frac{299\times8\ ГОСТ\ 8732-78}{В\ 20\ ГОСТ\ 8731-74}$	40
-05				

Неуказанные предельные отклонения размеров: $h14; \pm\frac{t_2}{2}$.

Изм.	Лист	№ докум.	Подп.	Дата
Разраб.		Медкова		12.91
Пров.		Фрадкин		
Нач. гр.		Фрадкин		
Гл. спец.		Грановский		
Н. контр.		Литвак		
Утв.		Сливак		

АбГ072.057

Патрубок сливной

См. табл.

Лит.	Масса	Масштаб
И	См. табл.	—

Лист	Листов 1

САНТЕХНИИПРОЕКТ

Серия 5.904-61 Выпуск 2

Инв. № подл. | Подп. и дата | Взам. инв. № | Инв. № дубл. | Подп. и дата

Рис.1

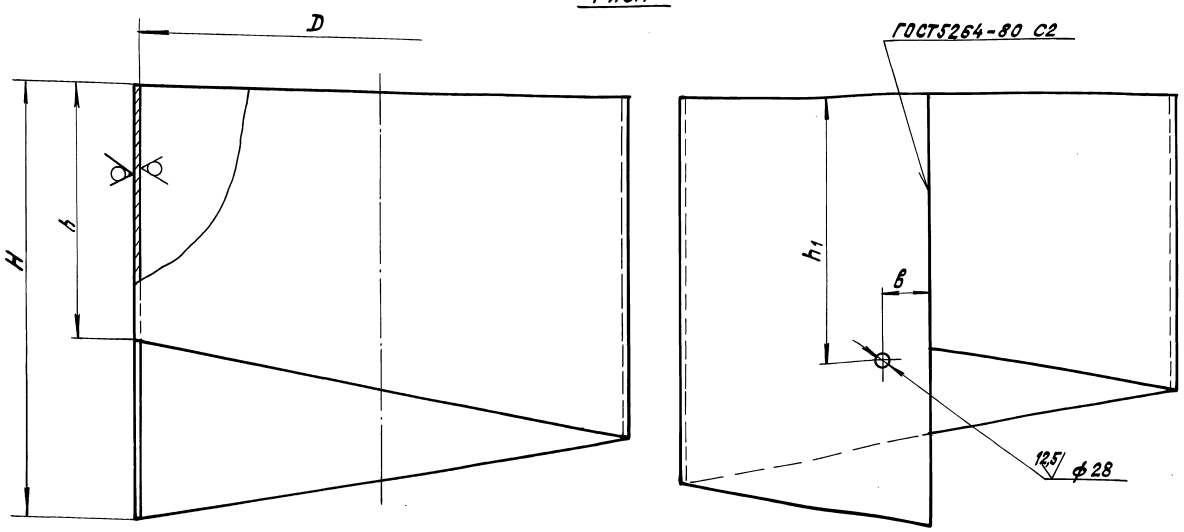

Рис.2

Остальное - см. рис. 1

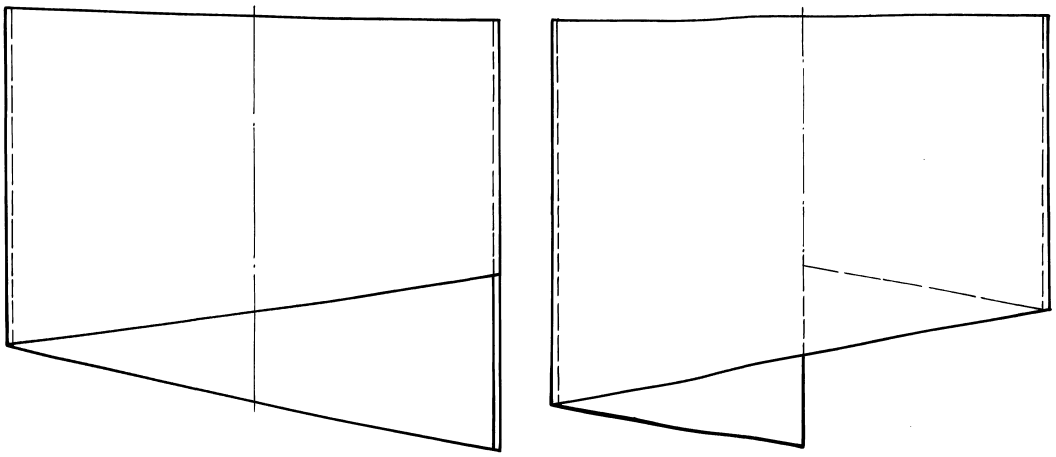

Обозначение	Рис.	Размеры, мм					Масса, кг
		D	в	H	h	h_1	
АбГ072.059	1	2256	190	1993	1166	1215	445
-01	2						
-02	1	2688	225	2374	1389	1450	625
-03	2						
-04	1	3192	265	2820	1650	1725	893
-05	2						

Неуказанные предельные отклонения размеров: H14; h14; $\pm \frac{t_2}{2}$.

Изм.	Лист	№ докум.	Подп.	Дата	
Разраб.		Медонова		22.X.91	
Пров.		Фрадкин			
Нач. гр.		Фрадкин			
Гл. спец.		Рановский			
Н. контр.		Литвак			
Утв.		Спивак			

АбГ072.059

Цилиндр

Лит.	Масса	Масштаб
И	См. табл.	—

Лист | Листов 1

Лист 5ГОСТ19903-74 Ст.3ГОСТ14637-89

САНТЕХНИИПРОЕКТ

50/(√)

Рис.1

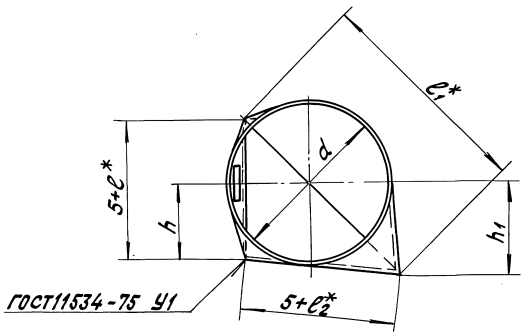

Рис. 2

Остальное-см. рис.1

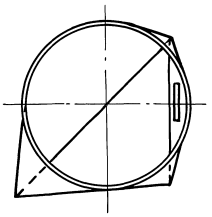

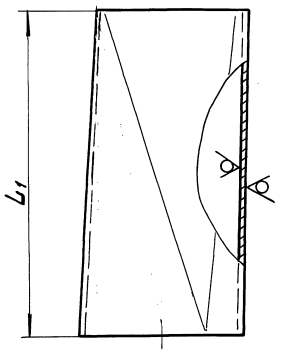

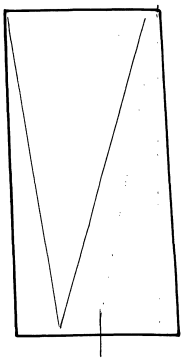

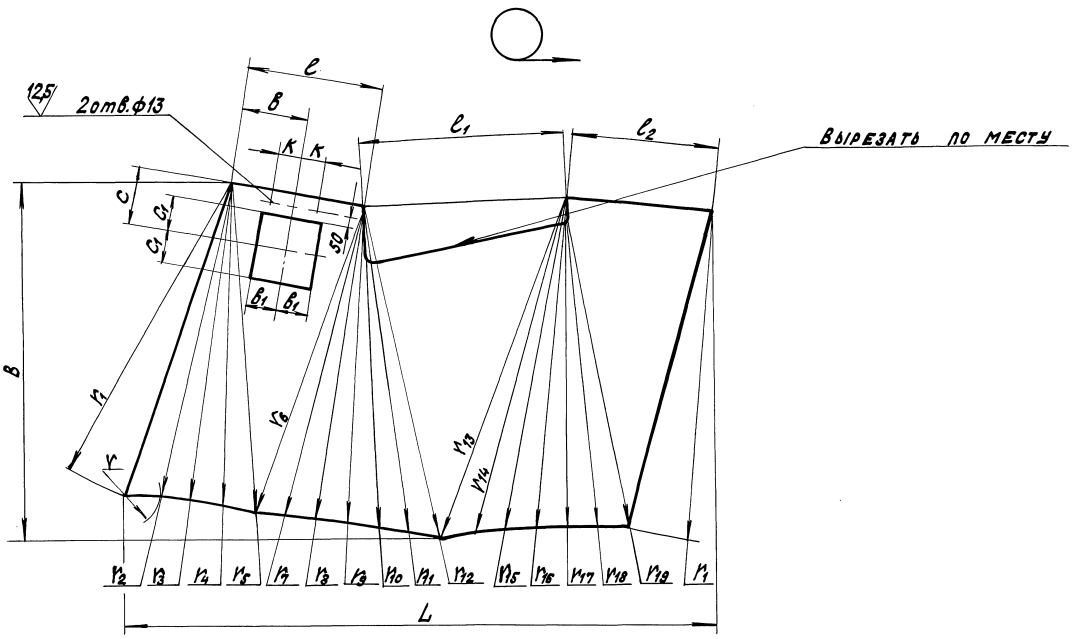

1.* Размеры для справок.

2. H14; h14; $\pm \frac{t_2}{2}$

3. Таблицу исполнений см. лист 2.

					АБГ072.061		
Изм.	Лист	№ докум.	Подп.	Дата		Лит.	Масса	Масштаб
Разраб.		Медновал		12.89	Патрубок входной	И	См. табл.	—
Пров.		Фрадкин				Лист 1	Листов 2	
Нач. гр.		Фрадкин						
Гл. спец.		Грановский						
Н. контр.		Литвак			Лист 5ГОСТ19903-74 Ст.3ГОСТ14637-89	САНТЕХНИИПРОЕКТ		
Утв.		Сливак						

Копировал: Крапилина Формат А2

Серия 5.904-61/ Выпуск 2

Инв.№подл. | Подп. и дата | Взам.инв.№ | Инв.№дубл. | Подп. и дата

Обозначение	Рис.	Размеры, мм																
		B	b	b_1	d	K	L	L_1	e	e_1	e_2	h	h_1	c	c_1	r	r_1	r_2
АБГ072.061	1	2100	375	190	940	180	3600	1880	753	1210	865	422	526	330	215	185,5	1912	1888
-01	2																	
-02	1	2500	450	250	1120	200	4250	2240	900	1480	1060	502	648	430	300	220,8	2270	2238
-03	2																	
-04	1	2950	535		1330		5050	2660	1070	1740	1240	596	767	475		262	2690	2656
-05	2																	

Продолжение

Обозначение	Размеры, мм																	Масса, кг
	r_3	r_4	r_5	r_6	r_7	r_8	r_9	r_{10}	r_{11}	r_{12}	r_{13}	r_{14}	r_{15}	r_{16}	r_{17}	r_{18}	r_{19}	
АБГ072.061	1880	1895	1928	1912	1886	1879	1884	1916	1953	1998	2098	2026	1965	1922	1906	1920	1962	240
-01																		
-02	2234	2250	2290	2274	2240	2230	2240	2270	2316	2370	2490	2406	2330	2282	2262	2282	2332	320
-03																		
-04	2648	2670	2714	2690	2654	2642	2654	2690	2750	2816	2950	2850	2766	2706	2684	2704	1780	440
-05																		

Изм.	Лист	№ докум.	Подп.	Дата	АБГ072.061	Лист 2

Копировал: Формат А3

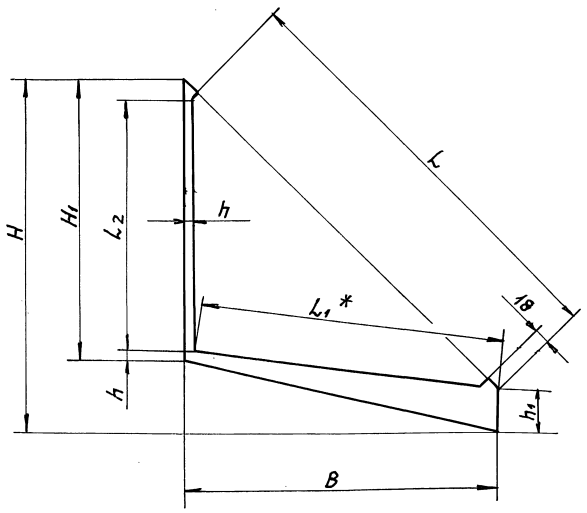

Обозначение	Размеры, мм				
	B	H	H_1	h	h_1
АБГ072.063	909	1065	820	27	160
-01	1099	1275	980	33	177
-02	1297	1510	1165	40	219

Продолжение

Обозначение	Размеры, мм			Масса, кг
	L	L_1*	L_2	
АБГ072.063	1230	890	750	7,6
-01	1500	1085	897	11
-02	1760	1265	1067	16,2

1.* Размер для справок.

2. $h14: \pm \frac{t_2}{2}$.

Изм.	Лист	N докум.	Подп.	Дата	АБГ072.063			
Разраб.		Меднова		22.X.91	Угольник	Лит.	Масса	Масшт.
Пров.		Фрадкин				И	см. табл.	—
Нач. гр.		Фрадкин				Лист	Листов 1	
Гл. спец.		Рябовский						
Н. контр.		Литвак			Лист 10 ГОСТ 19903-74 Ст 3 ГОСТ 14637-89	САНТЕХНИИПРОЕКТ		
Утв.		Спивак						

25261-03 87 Копировал Формат А4

Формат	Зона	Поз.	Обозначение	Наименование	Кол.	Примечание
				Документация		
А2			АБГ 072.070 СБ	Сборочный чертеж		
				Сборочные единицы		
А4		1	АБГ 072.080	Винт откидной	4	
				Детали		
А4		2	АБГ 072.071	Ушко	2	
А4		3	АБГ 072.072	Ось	4	
				Стандартные изделия		
		4		Гайка М12-6Н.4		
				ГОСТ 5916-70	2	
		5		Шайба 12.02		
				ГОСТ 11371-78	6	
		6		Шплинт 2,5х20		
				ГОСТ 397-79	4	
		7		Рукоятка 7061-0019		
				ГОСТ 3055-69	2	

Инв.№подл. | Подп. и дата | Взам.инв.№ | Инв.№дубл. | Подп. и дата

Изм.	Лист	№ докум.	Подп.	Дата
Разраб.		Меднова		21.К.91
Пров.		Фрадкин		
Нач.гр.		Фрадкин		
Н.контр.		Литвак		
Утв.		Спивак		

АБГ 072.070

Люк

Лит.	Лист	Листов
И	1	2

САНТЕХНИИПРОЕКТ

Копировал: Крапилина Формат А4

Формат	Зона	Поз.	Обозначение	Наименование	Кол.	Примечание
			Переменные данные	для исполнений:		
				АБГ 072.070		
				Сборочные единицы		
А4		8	АБГ 072.090	Крышка люка	1	
А4		9	АБГ 072.100	Корыто	1	
А4		10	АБГ 072.110	Уплотнение	1	
				АБГ 072.070-01		
				Сборочные единицы		
А4		8	АБГ 072.090-01	Крышка люка	1	
А4		9	АБГ 072.100-01	Корыто	1	
А4		10	АБГ 072.110-01	Уплотнение	1	

Инв.№подл. | Подп. и дата | Взам.инв.№ | Инв.№дубл. | Подп. и дата

Изм. Лист № докум. Подп. Дата

АБГ 072.070 Лист 2

Копировал: Крапилина Формат А4

Серия 5.904-61 Выпуск 2

АБГ 072.071

50 (√)

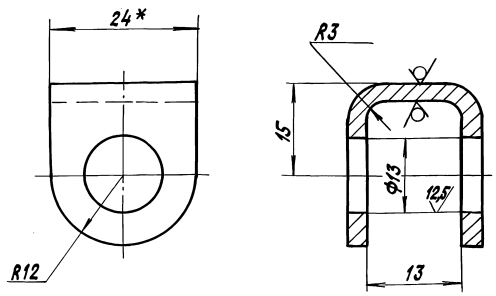

1* Размер для справок.

2. $H14; \pm \frac{t_2}{2}$.

Инв.№подл. | Подп. и дата | Взам.инв.№ | Инв.№дубл. | Подп. и дата

Изм.	Лист	№ докум.	Подп.	Дата
Разраб.		Меднова		21.К.91
Пров.		Фрадкин		
Нач.гр.		Фрадкин		
Гл.спец.		Рановский		
Н.контр.		Литвак		
Утв.		Спивак		

АБГ072.071

Ушко

Лит.	Масса	Масштаб
И	0,03	2:1
Лист	Листов 1	

Лист 3 ГОСТ 19903-74 ОК 360 В ГОСТ 16523-85

САНТЕХНИИПРОЕКТ

Копировал: Крапилина Формат А4

АБГ 072.072

12,5 (√)

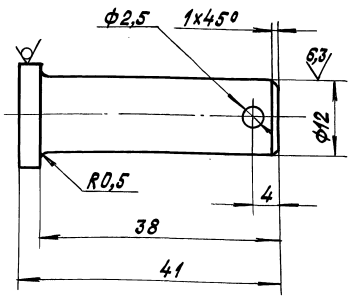

Неуказанные предельные отклонения размеров: $H14; h14; \pm \frac{t_2}{2}$.

Инв.№подл. | Подп. и дата | Взам.инв.№ | Инв.№дубл. | Подп. и дата

Изм.	Лист	№ докум.	Подп.	Дата
Разраб.		Меднова		21.К.91
Пров.		Фрадкин		
Нач.гр.		Фрадкин		
Гл.спец.		Рановский		
Н.контр.		Литвак		
Утв.		Спивак		

АБГ072.072

Ось

Лит.	Масса	Масштаб
И	0,038	2:1
Лист	Листов 1	

Круг 16-ГОСТ 2590-88 Ст.3-II ГОСТ 535-88

САНТЕХНИИПРОЕКТ

Копировал: Крапилина Формат А4

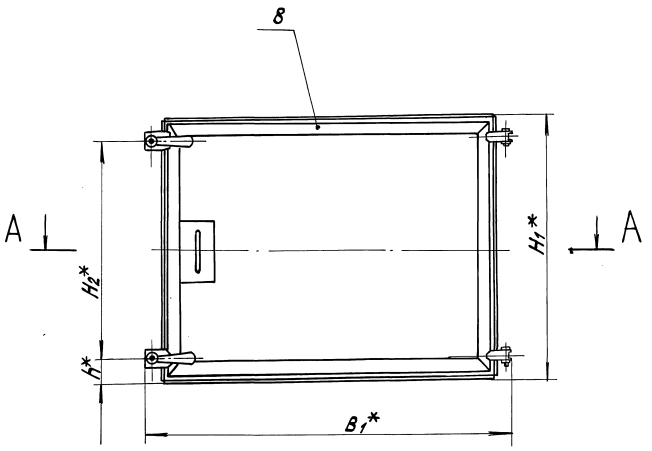

А-А

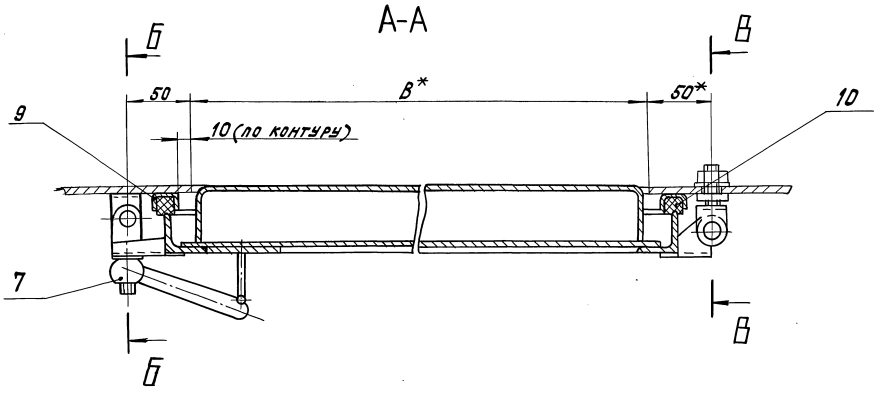

Обозначение	Размеры, мм						Масса, кг
	B	B_1	H	H_1	H_2	h	
АбГ072.070	430	555	380	440	360	40	10,2
-01	600	725	500	560	400	80	15

В-В

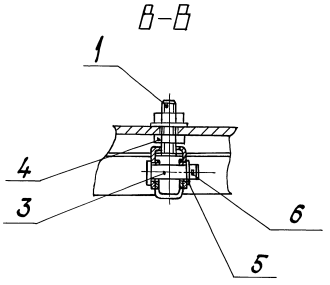

Б-Б

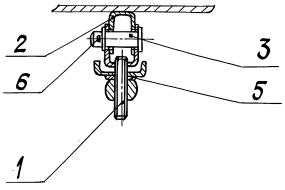

1.* Размеры для справок.

2. $\pm \frac{t_2}{2}$.

Изм.	Лист	№ докум.	Подп.	Дата
Разраб.		Меднова		21.8.91
Пров.		Фадкин		
Рук. гр.		Фадкин		
Гл. спец.		Рановский		
Н. контр.		Литвак		
Утв.		Сливак		

АбГ072.070СБ

Люк

Лит.	Масса	Масштаб
И	см. табл.	—

Лист | Листов 1

САНТЕХНИИПРОЕКТ

 Копировал: Крапивина Формат А2

Инв. № подл. | Подп. и дата | Взам. инв. № | Инв. № дубл. | Подп. и дата

А6Г 072.080СБ

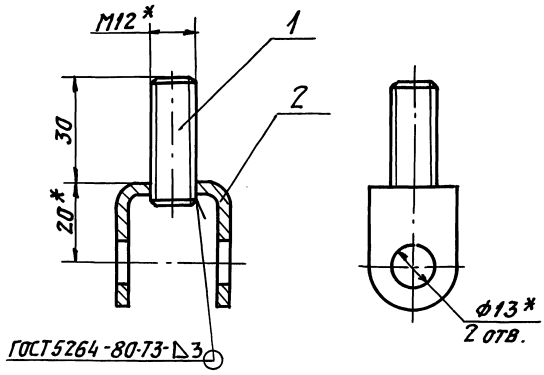

1.* Размеры для справок.

$2 \pm \frac{t_2}{2}$

Изм	Лист	№ докум.	Подп.	Дата
Разраб		Меднова		х.91
Пров.		Фрадкин		
Нач.гр.		Фрадкин		
Гл.спец		Грановский		
Н.контр		Литвак		
Утв.		Спивак		

А6Г 072.080СБ

Винт откидной

Лит.	Масса	Масшт.
И	0,07	1:1

Лист | Листов 1

САНТЕХНИИПРОЕКТ

Формат А4

Формат	Зона	Поз.	Обозначение	Наименование	Кол.	Примечание
				Документация		
А4			А6Г 072.080СБ	Сборочный чертеж		
				Детали		
А4		1	А6Г 072.081	Шпилька	1	
А4		2	А6Г 072.082	Скоба	1	

Изм	Лист	№ докум.	Подп.	Дата
Разраб.		Меднова		х.91
Пров.		Фрадкин		
Нач.гр.		Фрадкин		
Н.контр.		Литвак		
Утв.		Спивак		

А6Г 072.080

Винт откидной

Лит.	Лист	Листов
И		1

САНТЕХНИИПРОЕКТ

А6Г 072.081

12,5 (√)

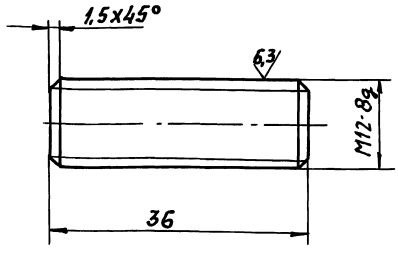

Неуказанные предельные отклонения размеров: $h14_i \pm \frac{t_2}{2}$

Изм	Лист	№ докум.	Подп.	Дата
Разраб		Меднова		х.91
Пров.		Фрадкин		
Нач.гр.		Фрадкин		
Гл.спец		Грановский		
Н.контр		Литвак		
Утв.		Спивак		

А6Г 072.081

Шпилька

Лит.	Масса	Масшт.
И	0,03	2:1

Лист | Листов 1

Круг 14-ГОСТ 2590-88 / Ст3-II ГОСТ 535-88

САНТЕХНИИПРОЕКТ

Формат А4

А6Г 072.082

25 (√)

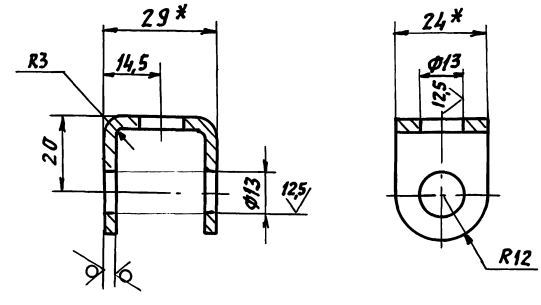

1.* Размеры для справок.

2. $H14_i \pm \frac{t_2}{2}$

Изм	Лист	№ докум.	Подп.	Дата
Разраб.		Меднова		х.91
Пров.		Фрадкин		
Нач.гр.		Фрадкин		
Гл.спец		Грановский		
Н.контр		Литвак		
Утв.		Спивак		

А6Г 072.082

Скоба

Лит.	Масса	Масшт.
И	0,04	1:1

Лист | Листов 1

Лист 3 ГОСТ 19903-74 / ОК360В ГОСТ 16523-89

САНТЕХНИИПРОЕКТ

Формат А4

Серия 5.904-61 Выпуск 2

252 61-03 30 Копировал: Ла...

Формат	Зона	Поз.	Обозначение	Наименование	Кол.	Примечание
				Документация		
А2			АбГ072.090 СБ	Сборочный чертеж		
				Детали		
А3		1	АбГ072.091	Ушко	2	
А4		2	АбГ072.092	Ручка	1	
А3		3	АбГ072.093	Прижим	2	
Б4		4	АбГ072.094	Подкладка		
				Лист 4 ГОСТ19903-74 / С-3 ГОСТ14637-89		
				65-0,74 х 120-0,87	1	0,25кг
			Переменные данные	для исполнений:		
				АбГ072.090		
				Детали		
А3		5	АбГ072.095	Рама	1	
А4		6	АбГ072.096	Корыто	1	
Б4		7	АбГ072.097	Крышка		
				Лист 1,5 ГОСТ19903-74 / ОК360В ГОСТ16523-89		
				391-1,4 х 441-1,55	1	2кг

Инв.№ подл. | Подп. и дата | Взам. инв.№ | Инв.№ дубл. | Подп. и дата

Изм.	Лист	№ докум.	Подп.	Дата
Разраб.		Меднова		21.5.91
Пров.		Фрядкин		
Нач. гр.		Фрядкин		
Н. контр.		Литвак		
Утв.		Сливак		

АбГ072.090

Крышка люка

Лит.	Лист	Листов
И	1	2

САНТЕХНИИПРОЕКТ

Копировал: Набм Формат А4

Формат	Зона	Поз.	Обозначение	Наименование	Кол.	Примечание
				АбГ072.090-01		
				Детали		
А3		5	АбГ072.095-01	Рама	1	
А4		6	АбГ072.096-01	Корыто	1	
Б4		7	АбГ072.098	Крышка		
				Лист 1,5 ГОСТ19903-74 / ОК360В ГОСТ16523-89		
				511-1,75 х 611-1,75	1	3,6кг

Инв.№ подл. | Подп. и дата | Взам. инв.№ | Инв.№ дубл. | Подп. и дата

Изм.	Лист	№ докум.	Подп.	Дата

АбГ072.090

Лист 2

Копировал: Набм Формат А4

АбГ072.091

Серия 5.904-61 Выпуск 2

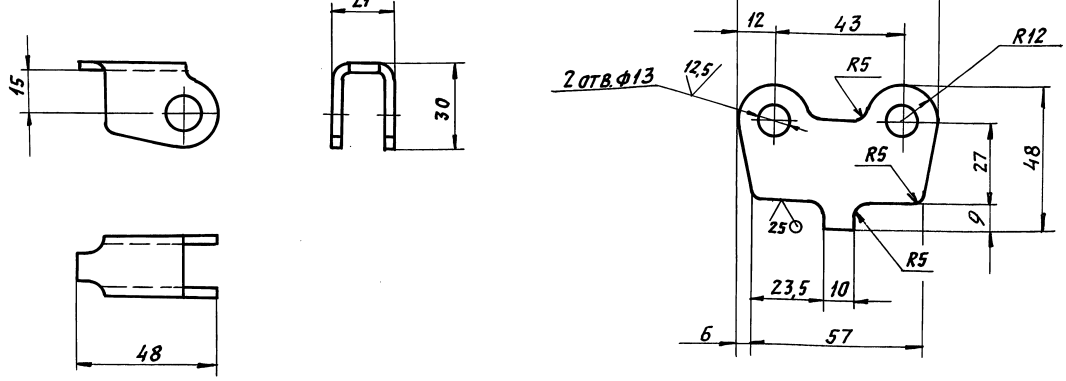

1. * Размер для справок.

2. $H14; h14; \pm \frac{t_2}{2}$

Изм.	Лист	№ докум.	Подп.	Дата
Разраб.		Меднова		21.5.91
Пров.		Фрядкин		
Нач. гр.		Фрядкин		
Гл. спец.		Гряновский		
Н. контр.		Литвак		
Утв.		Сливак		

АбГ072.091

Ушко

Лит.	Масса	Масшт.
И	0,06	1:1

Лист	Листов 1

Лист 3 ГОСТ19903-74 / ОК360В ГОСТ16527-89

САНТЕХНИИПРОЕКТ

Инв.№ подл. | Подп. и дата | Взам. инв.№ | Инв.№ дубл. | Подп. и дата

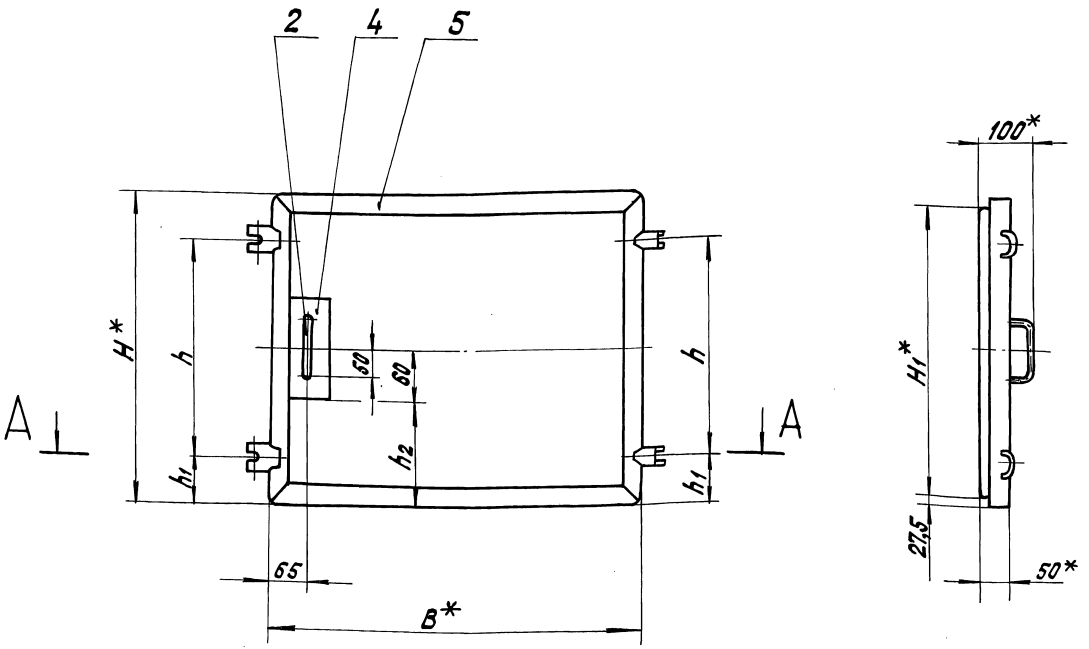

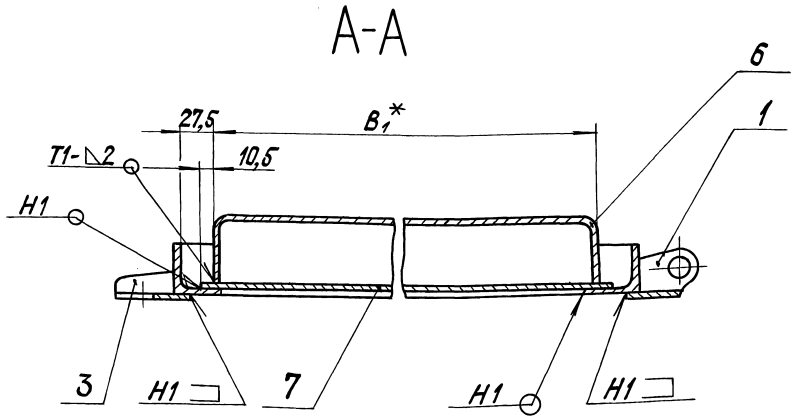

Обозначение	Размеры, мм							Масса, кг
	B*	B1*	H*	H1	h	h1	h2	
АБГ072.090	475	420	425	370	360	32,5	152	8,3
-01	645	590	545	490	400	72,5	212	12,8

1.* Размеры для справок.

2. $\pm \frac{t_2}{2}$

3. Сварные швы по ГОСТ 5264-80.

Изм.	Лист	№ докум.	Подп.	Дата	АБГ072.090СБ
Разраб.		Меднова		21.3.91	Крышка люка
Пров.		Фрадкин			
Нач. гр.		Фрадкин			
Гл. спец.		Рамовская			
Н. контр.		Литвак			
Утв.		Спивак			

Лит. И | Масса | см. табл. | Масштаб —

Лист | Листов 1

САНТЕХНИИПРОЕКТ

 Копировал: Крайлина Формат А2

Инв. № подл. | Подп. и дата | Взам. инв. № | Инв. № дубл. | Подп. и дата

АбГ072.093

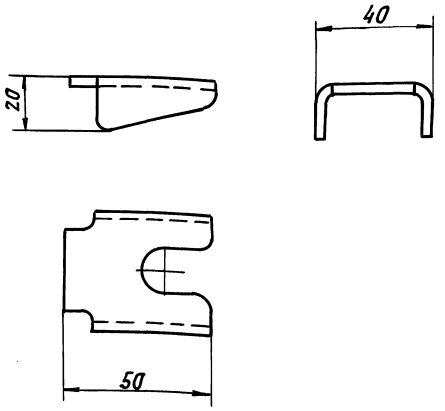

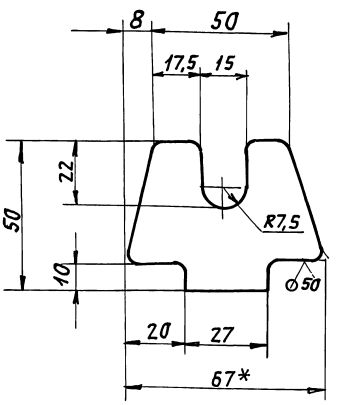

1* Размер для справок.

2 H14; h14; $\pm \frac{t_2}{2}$

				АбГ072.093			
Изм.	Лист	№ докум.	Подп.	Дата	Прижим	Лит.	Масса	Масшт.
Разраб.		Меднова		X.91		И	0,072	1:1
Пров.		Фрядкин				Лист	Листов 1
Нач. гр.		Фрядкин			Лист 3 ГОСТ 19903-74 / Ст3 ГОСТ 16523-70	САНТЕХНИИПРОЕКТ	
Гл. спец.		Рановский					
Н. контр.		Литвак					
Утв.		Спивак					

Инв. № подл. | Подп. и дата | Взам. инв. № | Инв. № дубл. | Подп. и дата

Формат А3

АбГ072.092

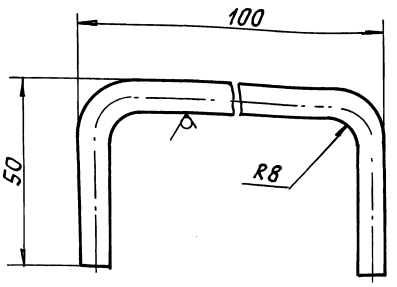

Неуказанные предельные отклонения размеров: h14; $\pm \frac{t_2}{2}$

				АбГ072.092			
Изм.	Лист	№ докум.	Подп.	Дата	Ручка	Лит.	Масса	Масшт.
Разраб.		Меднова		X.91		И	0,7	1:1
Пров.		Фрядкин				Лист	Листов 1
Нач. гр.		Фрядкин			Круг 16 ГОСТ 2590-88 / Ст3 ГОСТ 535-88	САНТЕХНИИПРОЕКТ	
Гл. спец.		Рановский					
Н. контр.		Литвак					
Утв.		Спивак					

Инв. № подл. | Подп. и дата | Взам. инв. № | Инв. № дубл. | Подп. и дата

Формат А4

Серия 5.904-61 Выпуск 2

АбГ072.096

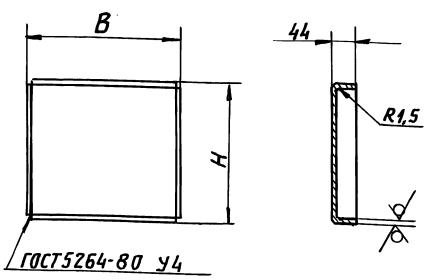

Обозначение	Размеры, мм		Масса, кг
	B	H	
АбГ072.096	420	370	2,6
— 01	690	490	4,4

Неуказанные предельные отклонения размеров: h14; $\pm \frac{t_2}{2}$.

				АбГ072.096			
Изм.	Лист	№ докум.	Подп.	Дата	Корыто	Лит.	Масса	Масшт.
Разраб.		Меднова		X.91		И	См. табл.	—
Пров.		Фрядкин				Лист	Листов 1
Нач. гр.		Фрядкин			Лист 1,5 ГОСТ 19903-74 / ОК360В ГОСТ 16527-89	САНТЕХНИИПРОЕКТ	
Гл. спец.		Рановский					
Н. контр.		Литвак					
Утв.		Спивак					

Инв. № подл. | Подп. и дата | Взам. инв. № | Инв. № дубл. | Подп. и дата

Формат А4

АбГ072.095

50 / (V)

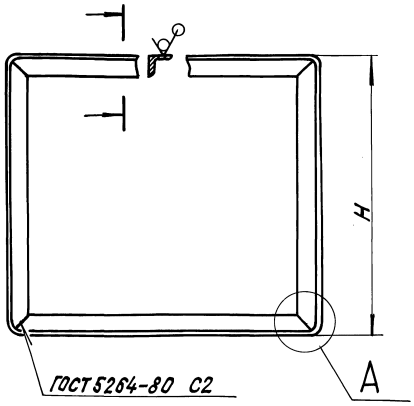

Обозначение	Размеры, мм		Масса, кг
	В	Н	
АбГ072.095	475	425	3,3
-01	645	545	4,4

А (1:1)

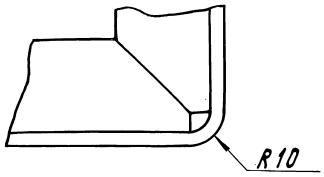

Неуказанные предельные отклонения размеров: $h14$; $\pm \frac{t_2}{2}$.

Изм.	Лист	№ докум.	Подп.	Дата
Разраб.		Меднова		21.X.91
Пров.		Фрадкин		
Нач. гр.		Фрадкин		
Гл. спец.		Рановский		
Н. контр.		Литвак		
Утв.		Спивак		

АбГ072.095

Рама

Уголок 32х32х4 ГОСТ 8509-86 / Ст.3 ГОСТ 535-88

Лит.	Масса	Масштаб
И	См. табл.	—
Лист	Листов 1	

САНТЕХНИИПРОЕКТ

Копировал: Крайлина Формат: А3

Серия 5.904-61 Выпуск 2

Формат	Зона	Поз.	Обозначение	Наименование	Кол.	Примечание
				Документация		
А4			АбГ072.100СБ	Сборочный чертеж		
				Переменные данные для исполнений:		
				АбГ072.100		
				Детали		
А3		1	АбГ072.101	Швеллер	2	
		2	-01	Швеллер	2	
				АбГ072.100-01		
				Детали		
А3		1	АбГ072.101-02	Швеллер	2	
		2	-03	Швеллер	2	

Изм.	Лист	№ докум.	Подп.	Дата
Разраб.		Меднова		21.X.91
Пров.		Фрадкин		
Нач. гр.		Фрадкин		
Н. контр.		Литвак		
Утв.		Спивак		

АбГ072.100

Корыто

Лит.	Лист	Листов
И		1

САНТЕХНИИПРОЕКТ

Копировал: Крайлина Формат: А4

АбГ072.100СБ

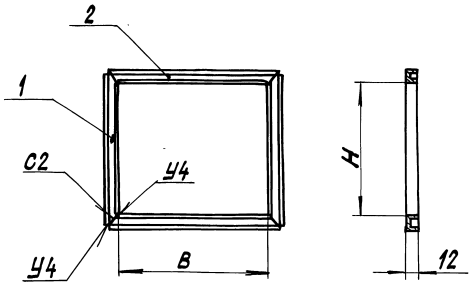

Обозначение	Размеры, мм		Масса, кг
	В	Н	
АбГ072.100	450	400	0,84
-01	620	520	1,12

1. Размеры для справок.
2. Сварные швы по ГОСТ 5264-80.

Изм.	Лист	№ докум.	Подп.	Дата
Разраб.		Меднова		21.X.91
Пров.		Фрадкин		
Нач. гр.		Фрадкин		
Гл. спец.		Рановский		
Н. контр.		Литвак		
Утв.		Спивак		

АбГ.072.100СБ

Корыто

Лит.	Масса	Масштаб
И	См. табл.	—
Лист	Листов 1	

САНТЕХНИИПРОЕКТ

Копировал: Крайлина Формат: А4

Формат	Зона	Поз.	Обозначение	Наименование	Кол.	Примечание
				Документация		
А4			АБГ072.110СБ	Сборочный чертеж		
				Переменные данные для исполнений:		
				АБГ072.110		
				Детали		
Б4		1	АБГ072.111	Полоса Пластина 1Н-I ТМКЩ-М-12 ГОСТ 7338-90 L=438-1,55	2	0,033кг
Б4		2	АБГ072.112	Полоса Пластина 1Н-I ТМКЩ-М-12 ГОСТ 7338-90 L=488-1,55	2	0,037кг
				АБГ072.110-01		
				Детали		

Инв.№ подл. | Подп. и дата | Взам. инв.№ | Инв.№ дубл. | Подп. и дата

Изм.	Лист	№ докум.	Подп.	Дата
Разраб.		Меднова		21.X.91
Пров.		Фрадкин		
Нач.гр.		Фрадкин		
Н.контр.		Литвак		
Утв.		Спивак		

АБГ072.110

Уплотнение

Лит. И | Лист 1 | Листов 2

САНТЕХНИИПРОЕКТ

Копировал: Кранлина Формат А4

Формат	Зона	Поз.	Обозначение	Наименование	Кол.	Примечание
Б4		1	АБГ072.113	Полоса Пластина 1Н-I ТМКЩ-М-12 ГОСТ 7338-90 L=558-1,75	2	0,044кг
Б4		2	АБГ072.114	Полоса Пластина 1Н-I ТМКЩ-М-12 ГОСТ 7338-90 L=658-2,0	2	0,05

Инв.№ подл. | Подп. и дата | Взам. инв.№ | Инв.№ дубл. | Подп. и дата

Изм.	Лист	№ докум.	Подп.	Дата

АБГ072.110

Лит. | Лист 2 | Листов 2

Копировал: Кранлина Формат А4

Серия 5.904-61 Выпуск 2

АБГ072.123

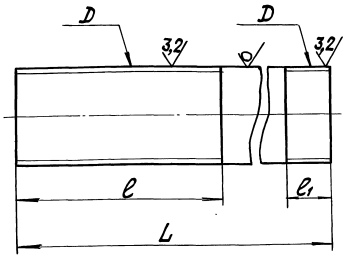

Обозначение	Размеры, мм D	L	l	l1	Материал	Масса, кг
АБГ072.123	G1¼-B	260	68	13	Труба 32×3,2 ГОСТ 3262-75	0,8
-01	G1½-B	285	75	15	Труба 40×3,2 ГОСТ 3262-75	1,1
-02		360				1,4

Неуказанные предельные отклонения размеров: h14; $\pm \frac{t_2}{2}$.

Инв.№ подл. | Подп. и дата | Взам. инв.№ | Инв.№ дубл. | Подп. и дата

Изм.	Лист	№ докум.	Подп.	Дата
Разраб.		Меднова		21.X.91
Пров.		Фрадкин		
Нач.гр.		Фрадкин		
Гл.спец.		Грановский		
Н.контр.		Литвак		
Утв.		Спивак		

АБГ072.123

Труба

Лит. И | Масса см. табл. | Масштаб —

Лист | Листов 1

см. табл.

САНТЕХНИИПРОЕКТ

Копировал: Кранлина Формат А4

АБГ072.110СБ

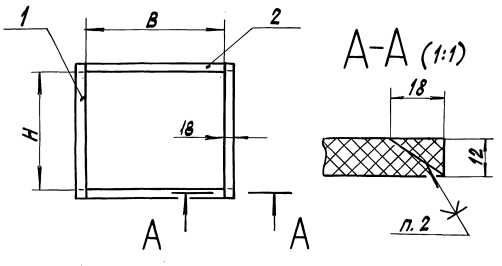

Обозначение	Размеры, мм B	H	Масса, кг
АБГ072.110	452	402	0,14
-01	622	522	0,188

1. Размеры для справок.
2. Клей 88СА ТУ38-105-1760-87

Инв.№ подл. | Подп. и дата | Взам. инв.№ | Инв.№ дубл. | Подп. и дата

Изм.	Лист	№ докум.	Подп.	Дата
Разраб.		Меднова		21.X.91
Пров.		Фрадкин		
Нач.гр.		Фрадкин		
Гл.спец.		Грановский		
Н.контр.		Литвак		
Утв.		Спивак		

АБГ072.110СБ

Уплотнение

Лит. И | Масса см. табл. | Масштаб —

Лист | Листов

САНТЕХНИИПРОЕКТ

Копировал: Кранлина 252.61-03 35 Формат А4

Формат	Зона	Поз.	Обозначение	Наименование	Кол.	Примечание
				Документация		
*)			АБГ072.120СБ	Сборочный чертеж		*) А3;А2
				Детали		
А4		1	АБГ072.121	Прокладка	1	
А4		2	АБГ072.122	Прокладка	2	
				Стандартные изделия		
		3		Пробка 8		
				ГОСТ 8963-75	2	
		4		Пробка 20		
				ГОСТ 8963-75	1	
		5		Контргайка 20		
				ГОСТ 8968-75	3	
		6		Шайба 27		
				ГОСТ 11371-78	1	
				Переменные данные для исполнений:		
				АБГ072.120		
				Сборочные единицы		

Инв.№ подл. | Подп. и дата | Взам. инв.№ | Инв.№ дубл. | Подп. и дата

Изм.	Лист	№ докум.	Подп.	Дата
Разраб.		Медонова		21.X.91
Пров.		Фрадкин		
Нач.гр.		Фрадкин		
Н.контр.		Литвак		
Утв.		Сливак		

АБГ072.120

Система водоподающая

Лит.	Лист	Листов
И	1	5

САНТЕХНИИПРОЕКТ

Копировал: Кранлина Формат А4

Формат	Зона	Поз.	Обозначение	Наименование	Кол.	Примечание
А4		7	АБГ072.130	Форсунка верхняя	2	
А4		8	АБГ072.140	Форсунка нижняя	1	
				Детали		
А4		9	АБГ072.123	Труба	2	
А3		10	АБГ072.124	Кольцо	1	
А3		11	АБГ072.125	Труба	1	
		12	-01	Труба	2	
А4		13	АБГ072.126	Полухомут	1	
				Стандартные изделия		
		15		Угольник 32		
				ГОСТ 8946-75	2	
		16		Контргайка 32		
				ГОСТ 8968-75	5	
		17		Крест 32х20		
				ГОСТ 8952-75	1	
		18		Муфта короткая 32		
				ГОСТ 8954-75	2	
		19		Сгон 32		
				ГОСТ 8969-75	1	
				Прочие изделия		
		20		Клапан запорный 15кч8п2; Ду 32; Ру16		

Инв.№ подл. | Подп. и дата | Взам. инв.№ | Инв.№ дубл. | Подп. и дата

Изм. | Лист | № докум. | Подп. | Дата

АБГ072.120 Лист 2

Копировал: Кранлина Формат А4

Серия 5904-61 Выпуск 2

Формат	Зона	Поз.	Обозначение	Наименование	Кол.	Примечание
			АБГ072.120-01			
				Сборочные единицы		
А4		7	АБГ072.130-01	Форсунка верхняя	2	
А4		8	АБГ072.140-01	Форсунка нижняя	1	
				Детали		
А4		9	АБГ072.123-01	Труба	2	
А3		10	АБГ072.124-01	Кольцо	1	
А3		11	АБГ072.125-02	Труба	1	
		12	-03	Труба	2	
А4		13	АБГ072.126-01	Полухомут	1	
				Стандартные изделия		
		15		Угольник 40		
				ГОСТ 8946-75	2	
		16		Контргайка 40		
				ГОСТ 8968-75	5	
		17		Крест 40х20		
				ГОСТ 8952-75	1	
		18		Муфта короткая 40		
				ГОСТ 8954-75	2	
		19		Сгон 40		
				ГОСТ 8969-75	1	

Инв.№ подл. | Подп. и дата | Взам. инв.№ | Инв.№ дубл. | Подп. и дата

Изм. | Лист | № докум. | Подп. | Дата

АБГ072.120 Лист 3

Копировал: Кранлина Формат А4

Формат	Зона	Поз.	Обозначение	Наименование	Кол.	Примечание
				Прочие изделия		
		20		Клапан запорный 15кч8п2; Ду 40; Ру16	1	
			АБГ072.120-02			
				Сборочные единицы		
А4		7	АБГ072.130-02	Форсунка верхняя	2	
А4		8	АБГ072.140-02	Форсунка нижняя	1	
				Детали		
А4		9	АБГ072.123-02	Труба	2	
А3		10	АБГ072.124-02	Кольцо	1	
А3		11	АБГ072.125-04	Труба	1	
		12	-05	Труба	2	
А4		13	АБГ072.126-01	Полухомут	1	
				Стандартные изделия		
		15		Угольник 40		
				ГОСТ 8946-75	2	
		16		Контргайка 40		
				ГОСТ 8968-75	5	
		17		Крест 40х20		
				ГОСТ 8952-75	1	
		18		Муфта короткая 40		
				ГОСТ 8954-75	2	

Инв.№ подл. | Подп. и дата | Взам. инв.№ | Инв.№ дубл. | Подп. и дата

Изм. | Лист | № докум. | Подп. | Дата

АБГ072.120 Лист 4

 Копировал: Кранлина Формат А4

Формат	Зона	Поз.	Обозначение	Наименование	Кол.	Примечание
		19		Сгон 40		
				ГОСТ 8969-75	1	
				Прочие изделия		
		20		Клапан запорный		
				15кч8п2; Dу40; Ру16	1	

Изм.	Лист	№ докум.	Подп.	Дата
Разраб.		Меднова		21.1.91
Пров.		Фрадкин		
Нач. гр.		Фрадкин		
Гл. спец.		Рановский		
Н. контр.		Литвак		
Утв.		Сливак		

АбГ072.120

Лист 5

Копировал: Кранлина Формат А4

АбГ072.126

$\sqrt{}$ (√)

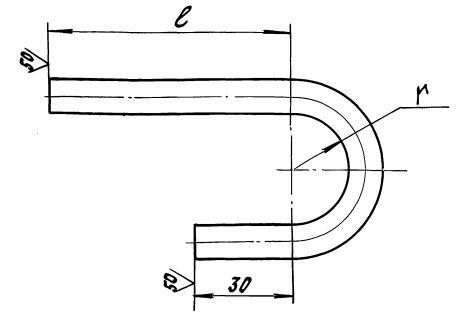

Обозначение	Размеры, мм		Масса, кг
	ℓ	r	
АбГ072.126	115	22	0,14
-01	120	25	0,15

Неуказанные предельные отклонения размеров $\pm \frac{t_2}{2}$.

Изм.	Лист	№ докум.	Подп.	Дата
Разраб.		Меднова		21.1.91
Пров.		Фрадкин		
Нач. гр.		Фрадкин		
Гл. спец.		Рановский		
Н. контр.		Литвак		
Утв.		Сливак		

АбГ072.126

Полухомут

Лит. И | Масса: см. табл. | Масштаб: —

Лист | Листов 1

Круг 10 ГОСТ 2590-88 / Ст.3 ГОСТ 535-88

САНТЕХНИИПРОЕКТ

Копировал: Кранлина Формат А4

АбГ072.124

$\sqrt{50}$ (√)

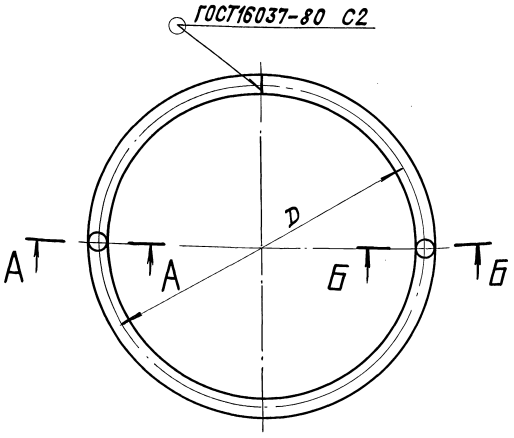

А-А

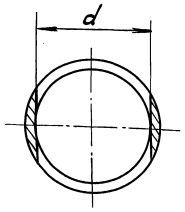

Б-Б

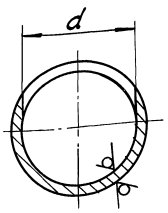

Обозначение	Размеры, мм		Материал	Масса, кг
	D	d		
АбГ072.124	2502	32	Труба 32×3,2 ГОСТ 3262-75	24,3
-01	2940	40	Труба 40×3,2 ГОСТ 3262-75	35,5
-02	3444			41,6

Неуказанные предельные отклонения размеров: H14; $\pm \frac{t_2}{2}$.

Изм.	Лист	№ докум.	Подп.	Дата
Разраб.		Меднова		21.1.91
Пров.		Фрадкин		
Нач. гр.		Фрадкин		
Гл. спец.		Рановский		
Н. контр.		Литвак		
Утв.		Сливак		

АбГ072.124

Кольцо

Лит. И | Масса: см. табл. | Масштаб: —

Лист | Листов 1

см. табл.

САНТЕХНИИПРОЕКТ

Серия 5.904-61 Выпуск 2

Инв. № подл. | Подп. и дата | Взам. инв. № | Инв. № дубл. | Подп. и дата

 Копировал: Кранлина Формат А3

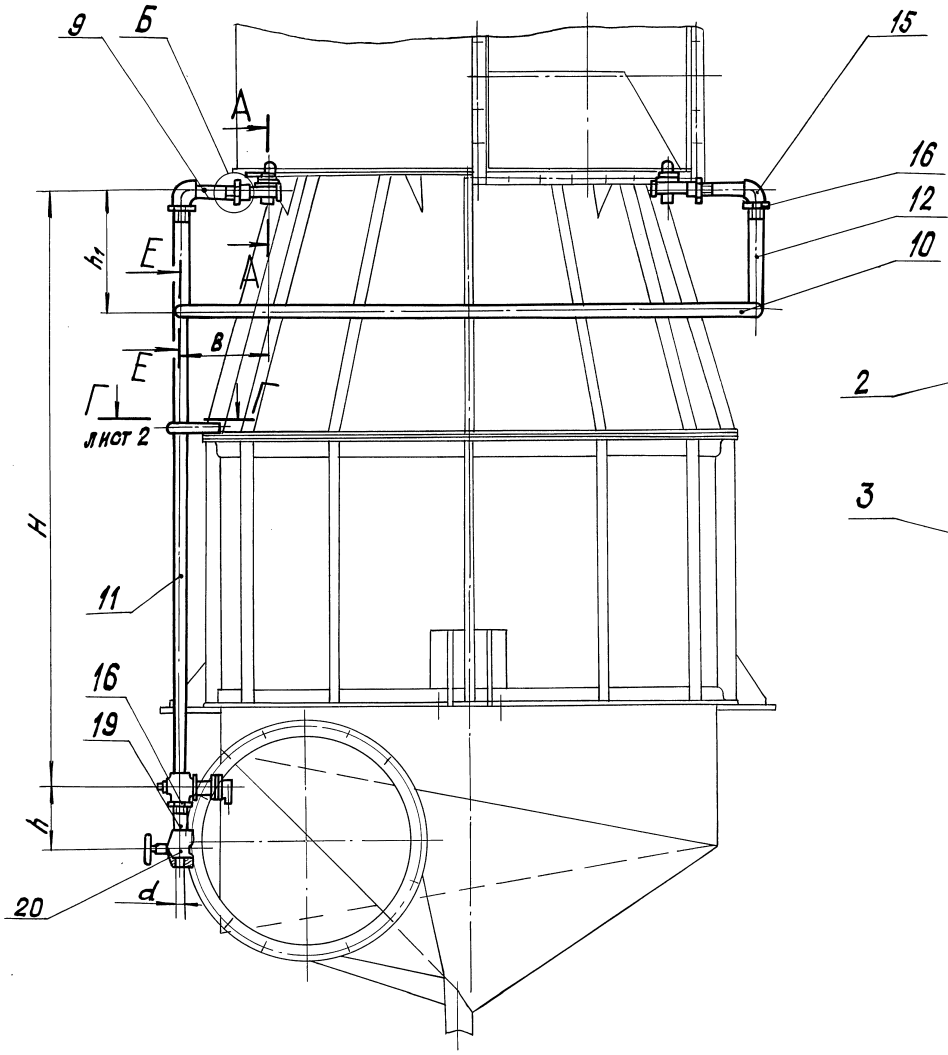

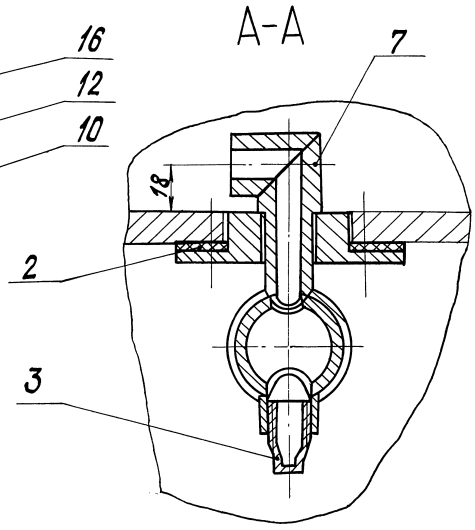

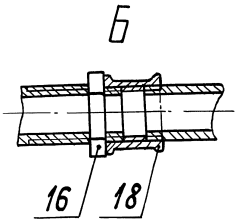

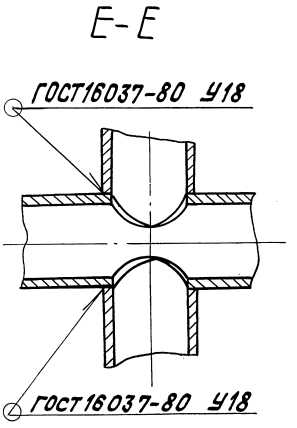

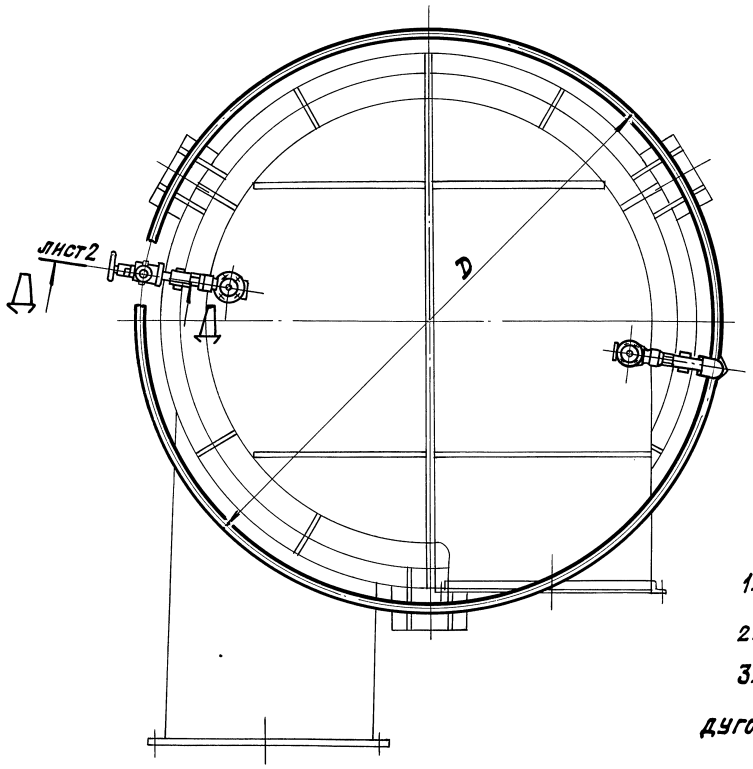

1. Размеры для справок.
2. Таблицу исполнений см. лист 2.
3. Сварной шов №1 – сварка ручная. дуговая.

					А6Г072.120СБ			
Изм.	Лист	№ докум.	Подп.	Дата	Система водоподающая	Лит.	Масса	Масштаб
Разраб.		Меднова		21.X.91		И	См. табл.	—
Пров.		Фрадкин				Лист 1	Листов 2	
Нач. гр.		Фрадкин						
Гл. спец.		Грановский						
Н. контр.		Литвак						
Утв.		Спивак						

Серия 5.904-61 Выпуск 2

Инв. № подл.	Подп. и дата	Взам. инв. №	Инв. № дубл.	Подп. и дата

САНТЕХНИИПРОЕКТ

АбГ 072.120СБ

Ж–Ж (2:1)

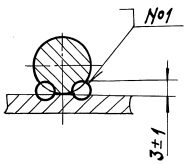

Обозначение	Размеры, мм							Масса, кг
	B	B_1	D	d	H	h	h_1	
А6Г072.120	371	118	2502	G-1¼-B	2353	210	1310	45
-01	420	121	2940	G-1½-B	2810	235	1700	65
-02	475		3440		3350		1940	74,5

Д – Д (лист1)

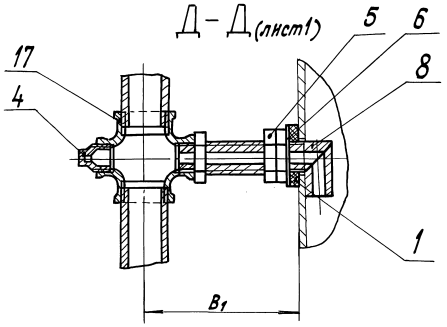

Г – Г (лист1)

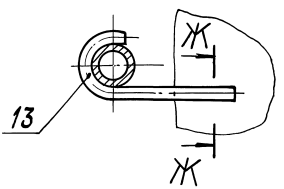

Изм.	Лист	№ докум.	Подп.	Дата	А6Г072.120СБ	Лист 2

Копировал: Крайлина Формат А3

Инв. № подл. | Подп. и дата | Взам. инв. № | Инв. № дубл. | Подп. и дата

АбГ072.125

Серия 5.904-61 Выпуск 2

12,5 (√)

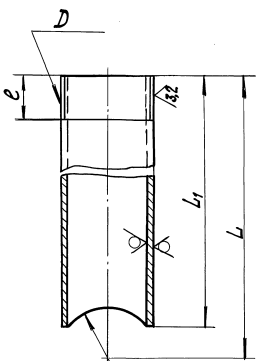

Обозначение	Размеры, мм					Материал	Масса, кг
	D	L	L_1	e	r		
А6Г072.125	G-1¼-B	1020	1010	13	21	Труба 32×3,2 ГОСТ3262-75	3,15
-01		1276	1265	68			3,92
-02	G-1½-B	1087	1075	15	24	Труба 40×3,2 ГОСТ3262-75	4,15
-03		1662	1650				6,35
-04		1387	1375				5,3
-05		1902	1890				7,3

Неуказанные предельные отклонения размеров: h14; $\pm \frac{t_2}{2}$.

Изм.	Лист	№ докум.	Подп.	Дата	А6Г072.125			
Разраб.		Меднова		21.05.91	Труба	Лит. И	Масса см. табл.	Масштаб —
Пров.		Фрадкин						
Нач. гр.		Фрадкин				Лист	Листов 1	
Гл. спец.		Романовский						
Н. контр.		Литвак			См. табл.	Сантехниипроект		
Утв.		Спивак						

25261-03 39 Копировал: Крайлина Формат А3

Инв. № подл. | Подп. и дата | Взам. инв. № | Инв. № дубл. | Подп. и дата

АБГ072.101

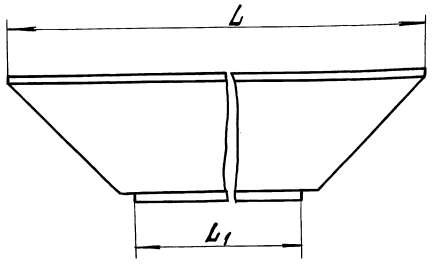

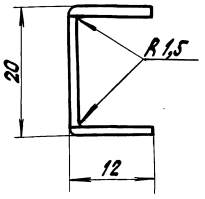

Обозначение	Размеры, мм		Масса, кг
	L	L_1	
АБГ072.101	437	399	0,2
-01	487	449	0,22
-02	557	519	0,26
-03	657	619	0,3

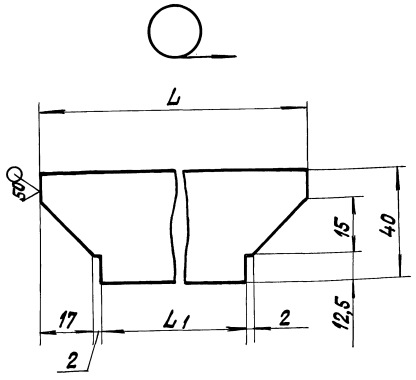

Неуказанные предельные отклонения размеров: h 14; $\pm \frac{t_2}{2}$.

Изм.	Лист	№ докум.	Подп.	Дата
Разраб.		Меднова		21.V.91
Пров.		Фрадкин		
Нач. гр.		Фрадкин		
Гл. спец.		Грановский		
Н. контр.		Литвак		
Утв.		Спивак		

АБГ072.101

Швеллер

Лит.	Масса	Масштаб
И	См. табл.	—
Лист	Листов 1	

1,5 ГОСТ 19903-74 / ВК360В ГОСТ 16523-89

САНТЕХНИИПРОЕКТ

Копировал: Крайлина Формат А3

АБГ072.121

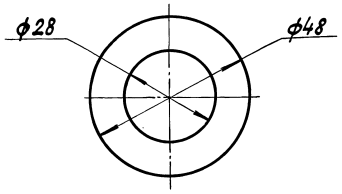

Неуказанные предельные отклонения размеров: H14; h14.

Изм.	Лист	№ докум.	Подп.	Дата
Разраб.		Меднова		21.V.91
Пров.		Фрадкин		
Нач. гр.		Фрадкин		
Гл. спец.		Грановский		
Н. контр.		Литвак		
Утв.		Спивак		

АБГ072.121

Прокладка

Лит.	Масса	Масштаб
И	0,011	2:1
Лист	Листов 1	

Пластина 1Н-I ТМКЩ-М-5 ГОСТ 7338-90

САНТЕХНИИПРОЕКТ

Копировал: Крайлина Формат А4

АБГ072.122

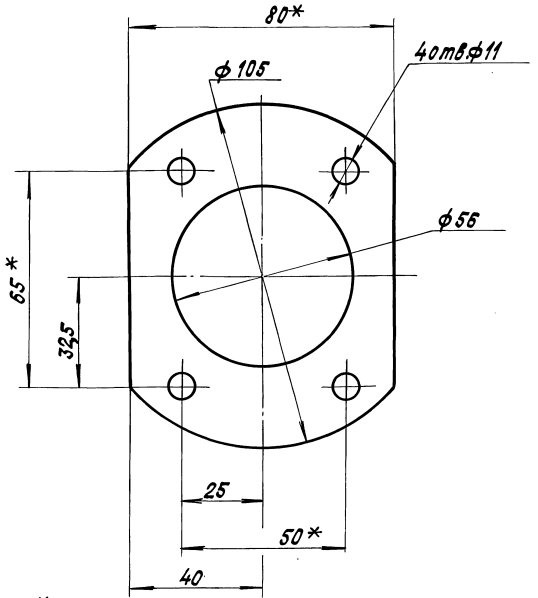

1.*Размеры для справок.

2. H14; h14; $\pm \frac{t_2}{2}$.

Изм.	Лист	№ докум.	Подп.	Дата
Разраб.		Меднова		21.V.91
Пров.		Фрадкин		
Нач. гр.		Фрадкин		
Гл. спец.		Грановский		
Н. контр.		Литвак		
Утв.		Спивак		

АБГ072.122

Прокладка

Лит.	Масса	Масштаб
И	0,03	1:1
Лист	Листов 1	

Пластина 1Н-I ТМКЩ-М-3 ГОСТ 7338-90

САНТЕХНИИПРОЕКТ

Копировал: Крайлина Формат А4

Серия 5.904-61 Выпуск 2

Инв. № подл. | Подп. и дата | Взам. инв. № | Инв. № дубл. | Подп. и дата

Формат	Зона	Поз.	Обозначение	Наименование	Кол.	Примечание
				Документация		
А3			АбГ072.130 СБ	Сборочный чертеж		
				Детали		
А4		1	АбГ072.131	Фланец	1	
			Переменные данные	для исполнений:		
				АбГ072.130		
				Детали		
А4		2	АбГ072.132	Втулка	1	
А4		3	АбГ072.133	Сопло	1	
А4		4	АбГ072.134	Труба	1	
А4		5	АбГ072.135	Муфта	1	
Б4		6	АбГ072.136	Заглушка		
				3 ГОСТ 19903-74 Лист ОК 360В ГОСТ 16523-89		
				ф50-0,62	1	0,046кг

Инв. № подл. | Подп. и дата | Взам. инв. № | Инв. № дубл. | Подп. и дата

Изм.	Лист	№ докум.	Подп.	Дата
Разраб.		Меднова		21.IX.91
Пров.		Фрадкин		
Нач. гр.		Фрадкин		
Н. контр.		Литвак		
Утв.		Спивак		

АбГ072.130

Форсунка верхняя

Лит. И | Лист 1 | Листов 2

САНТЕХНИИПРОЕКТ

Копировал: Крапчина Формат А4

Формат	Зона	Поз.	Обозначение	Наименование	Кол.	Примечание
				АбГ072.130-01		
				Детали		
А4		2	АбГ072.132-01	Втулка	1	
А4		3	АбГ072.133-01	Сопло	1	
А4		4	АбГ072.134-01	Труба	1	
А4		5	АбГ072.135-01	Муфта	1	
Б4		6	АбГ072.137	Заглушка		
				3 ГОСТ 19903-74 Лист ОК 360В ГОСТ 16523-89		
				ф55-0,74	1	0,056кг
				АбГ072.130-02		
				Детали		
А4		2	АбГ072.132-02	Втулка	1	
А4		3	АбГ072.133-02	Сопло	1	
А4		4	АбГ072.134-02	Труба	1	
А4		5	АбГ072.135-01	Муфта	1	
Б4		6	АбГ072.136	Заглушка		
				3 ГОСТ 19903-74 Лист ОК 360В ГОСТ 16523-89		
				ф55-0,74	1	0,056кг

Инв. № подл. | Подп. и дата | Взам. инв. № | Инв. № дубл. | Подп. и дата

Изм.	Лист	№ докум.	Подп.	Дата

АбГ072.130

Лист 2

Копировал: Крапчина Формат А4

Серия 5.904-61 Выпуск 2

АбГ072.130СБ

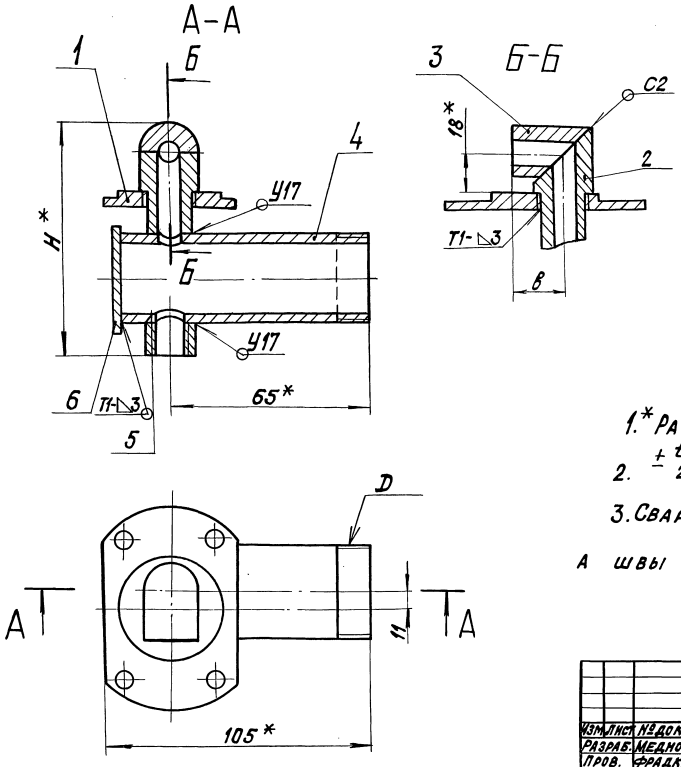

Обозначение	Размеры, мм			Масса, кг
	D	в	Н	
АбГ072.130	G1¼	24	122	0,92
-01	G1½	26	128	1
-02		31		0,98

1.* Размеры для справок.

2. $\pm t2$ 2.

3. Сварные швы У17 по ГОСТ16037-80, а швы С2 и Т1 по ГОСТ5264-80.

Инв. № подл. | Подп. и дата | Взам. инв. № | Инв. № дубл. | Подп. и дата

Изм.	Лист	№ докум.	Подп.	Дата
Разраб.		Меднова		21.IX.91
Пров.		Фрадкин		
Нач. гр.		Фрадкин		
Гл. спец.		Грановский		
Н. контр.		Литвак		
Утв.		Спивак		

АбГ072.130СБ

Форсунка верхняя

Лит. И | Масса см. табл. | Масштаб —

Лист | Листов 1

САНТЕХНИИПРОЕКТ

 Копировал: Крапчина Формат А3

АбГ072.131

12,5 (√)

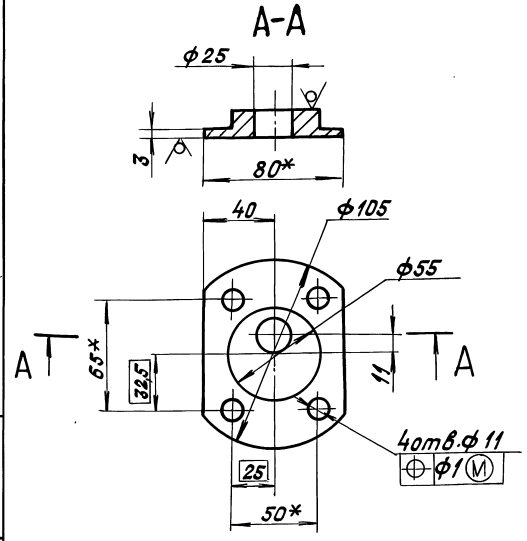

1.*Размеры для справок.

2. H14; $\pm \frac{t_2}{2}$.

Обозначение	Размеры, мм			Масса, кг
	d	H	r	
АбГ072.132	10	89	21	0,2
-01	11	92	24	0,19
-02	13			0,17

1.*Размер для справок.

2. H14; h14; $\pm \frac{t_2}{2}$.

Изм.	Лист	№ докум.	Подп.	Дата	АбГ072.131	Лит.	Масса	Масштаб
Разраб.		Меднова		21.X.91	Фланец	И	0,3	1:2
Пров.		Фрадкин				Лист	Листов 1	
Нач.гр.		Фрадкин						
Гл.спец.		Грановский						
Н.контр.		Литвак			Лист 16 ГОСТ 19903-74 / Ст.3 ГОСТ 14637-89	САНТЕХНИИПРОЕКТ		
Утв.		Спивак						

Копировал: Крапилина Формат А4

Инв.№ подл. | Подп. и дата | Взам. инв.№ | Инв.№ дубл. | Подп. и дата

АбГ072.132

12,5 (√)

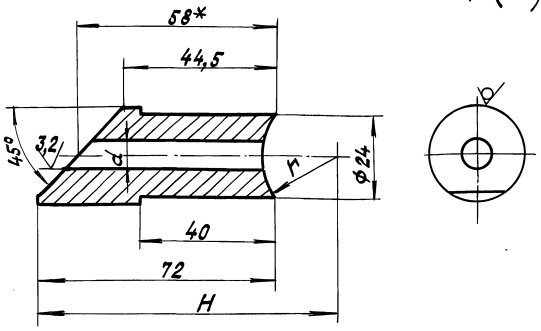

Обозначение	Размеры, мм			Масса, кг
	d	H	r	
АбГ072.132	10	89	21	0,2
-01	11	92	24	0,19
-02	13			0,17

1.*Размер для справок.

2. H14; h14; $\pm \frac{t_2}{2}$.

Изм.	Лист	№ докум.	Подп.	Дата	АбГ072.132	Лит.	Масса	Масштаб
Разраб.		Меднова		21.X.91	Втулка	И	см. табл.	—
Пров.		Фрадкин				Лист	Листов 1	
Нач.гр.		Фрадкин						
Гл.спец.		Грановский						
Н.контр.		Литвак			Круг 28 ГОСТ 2590-88 / Ст3-II ГОСТ 535-88	САНТЕХНИИПРОЕКТ		
Утв.		Спивак						

Копировал: Крапилина Формат А4

Инв.№ подл. | Подп. и дата | Взам. инв.№ | Инв.№ дубл. | Подп. и дата

Серия 5.904-61 Выпуск 2

АбГ072.133

12,5 (√)

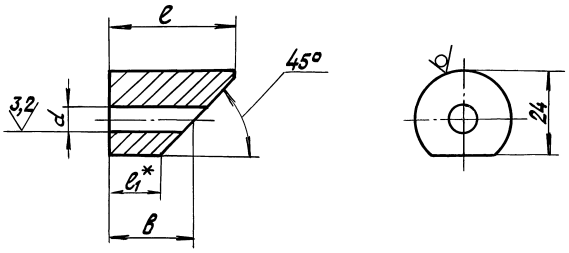

Обозначение	Размеры, мм				Масса, кг
	в	d	e	e_1*	
АбГ072.133	24	10	36	13,5	0,093
-01	26	11	38	15,5	0,1
-02	31	13	43	20,5	0,11

1.*Размер для справок.

2. H14; h14; $\pm \frac{t_2}{2}$.

Изм.	Лист	№ докум.	Подп.	Дата	АбГ072.133	Лит.	Масса	Масштаб
Разраб.		Меднова		21.X.91	Сопло	И	см. табл.	—
Пров.		Фрадкин				Лист	Листов 1	
Нач.гр.		Фрадкин						
Гл.спец.		Грановский						
Н.контр.		Литвак			Круг 28 ГОСТ 2590-88 / Ст.3 ГОСТ 535-88	САНТЕХНИИПРОЕКТ		
Утв.		Спивак						

Копировал: Крапилина Формат А4

Инв.№ подл. | Подп. и дата | Взам. инв.№ | Инв.№ дубл. | Подп. и дата

АбГ072.134

12,5 (√)

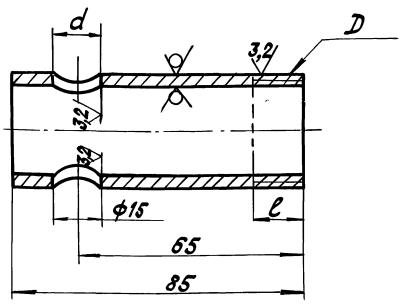

Обозначение	Размеры, мм			Материал	Масса, кг
	D	d	e		
АбГ072.134	G1¼-B	10	11	Труба 32×3,2 ГОСТ 3262-75	0,26
-01	G1½-B	11	15	Труба 40×3,2 ГОСТ 3262-75	0,317
-02		13			0,316

Неуказанные предельные отклонения размеров: H14; h14; $\pm \frac{t_2}{2}$.

Изм.	Лист	№ докум.	Подп.	Дата	АбГ072.134	Лит.	Масса	Масштаб
Разраб.		Меднова		21.X.91	Труба	И	см. табл.	—
Пров.		Фрадкин				Лист	Листов 1	
Нач.гр.		Фрадкин						
Гл.спец.		Грановский						
Н.контр.		Литвак			см. табл.	САНТЕХНИИПРОЕКТ		
Утв.		Спивак						

Копировал: Крапилина Формат А4

Инв.№ подл. | Подп. и дата | Взам. инв.№ | Инв.№ дубл. | Подп. и дата

АбГ072.135

125 (√)

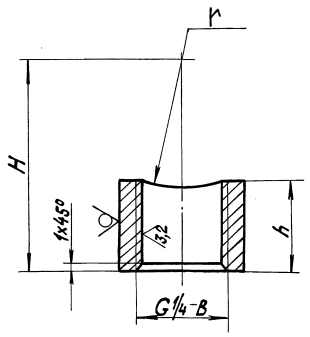

Обозначение	Размеры, мм		
	H	h	r
АбГ072.135	33,5	13	21
-01	36	12,5	24

Неуказанные предельные отклонения размеров: H14; h14; $\pm \frac{t_2}{2}$

Изм.	Лист	№ докум.	Подп.	Дата
Разраб.		Меднова		21.X.91
Пров.		Фрадкин		
Нач. гр.		Фрадкин		
Гл. спец.		Рановский		
Н. контр.		Литвак		
Утв.		Спивак		

АбГ072.135

Муфта

Лит. И | Масса 0,02 | Масштаб —

Лист | Листов 1

Лист 20 ГОСТ2590-88 Ст3-II ГОСТ535-88

САНТЕХНИИПРОЕКТ

Копировал: Крапилина Формат А4

Инв. № подл. | Подп. и дата | Взам. инв. № | Инв. № дубл. | Подп. и дата

Формат	Зона	Поз.	Обозначение	Наименование	Кол.	Примечание
				Документация		
А4			АбГ072.140СБ	Сборочный чертеж		
				Переменные данные для исполнений:		
				АбГ072.140		
				Деталь		
А4		1	АбГ072.133	Сопло	1	
А4		2	АбГ072.141	Втулка	1	
				АбГ072.140-01		
				Детали		
А4		1	АбГ072.133-01	Сопло	1	
А4		2	АбГ072.141-01	Втулка	1	
				АбГ072.140-02		
				Детали		
А4		1	АбГ072.133-02	Сопло	1	
А4		2	АбГ072.141-02	Втулка	1	

Изм.	Лист	№ докум.	Подп.	Дата
Разраб.		Меднова		21.X.91
Пров.		Фрадкин		
Нач. гр.		Фрадкин		
Н. контр.		Литвак		
Утв.		Спивак		

АбГ072.140

Форсунка нижняя

Лит. И | Лист | Листов 1

САНТЕХНИИПРОЕКТ

Копировал: Крапилина Формат А4

Инв. № подл. | Подп. и дата | Взам. инв. № | Инв. № дубл. | Подп. и дата

Серия 5.904-61 Выпуск 2

АбГ072.140СБ

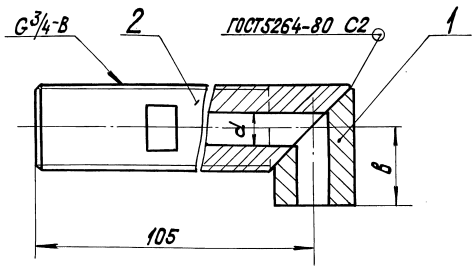

Обозначение	Размеры, мм		Масса, кг
	d	B	
АбГ072.140	10	24	0,5
-01	11	26	0,49
-02	13	31	0,47

Размеры для справок.

Изм.	Лист	№ докум.	Подп.	Дата
Разраб.		Меднова		21.X.91
Пров.		Фрадкин		
Нач. гр.		Фрадкин		
Гл. спец.		Рановский		
Н. контр.		Литвак		
Утв.		Спивак		

АбГ072.140СБ

Форсунка нижняя

Лит. И | Масса См. табл. | Масштаб —

Лист | Листов 1

САНТЕХНИИПРОЕКТ

Копировал: Крапилина Формат А4

Инв. № подл. | Подп. и дата | Взам. инв. № | Инв. № дубл. | Подп. и дата

АбГ072.141

3,2 (√)

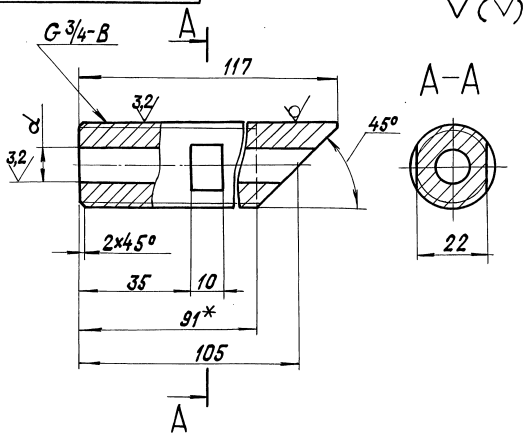

Обозначение	d, мм	Масса, кг
АбГ072.141	10	0,41
-01	11	0,39
-02	13	0,36

1.*Размер для справок.

2. H14; h14; $\pm \frac{t_2}{2}$.

Изм.	Лист	№ докум.	Подп.	Дата
Разраб.		Меднова		21.X.91
Пров.		Фрадкин		
Нач. гр.		Фрадкин		
Гл. спец.		Рановский		
Н. контр.		Литвак		
Утв.		Спивак		

АбГ072.141

Втулка

Лит. И | Масса См. табл. | Масштаб —

Лист | Листов 1

28 ГОСТ2590-88 Круг Ст3-II ГОСТ535-88

САНТЕХНИИПРОЕКТ

Копировал: Крапилина Формат А4

Инв. № подл. | Подп. и дата | Взам. инв. № | Инв. № дубл. | Подп. и дата

Формат	Зона	Поз.	Обозначение	Наименование	Кол.	Примечание
				Документация		
А3			АбГ072.150СБ	Сборочный чертеж		
				Стандартные изделия		
		1		Болт М12-6g×30.36		
				ГОСТ7798-70	1	
		2		Болт М12-6g×55.36		
				ГОСТ7798-70	1	
		3		Винт М12-6g×40.36		
				ГОСТ1482-84	1	
		4		Гайка М12-6Н.4		
				ГОСТ5915-70	1	
				Переменные данные для исполнений:		
				АбГ072.150		
				Сборочные единицы		
А4		5	АбГ072.160	Клапан	1	
А4		6	АбГ072.170	Кронштейн	1	
А4		7	АбГ072.180	Противовес	1	

Изм.	Лист	№ докум.	Подп.	Дата	АбГ072.150		
Разраб.		Медонова		21.4.91	Затвор	Лит.	Лист 1	Листов 2
Пров.		Фрадкин				И		
Нач.гр.		Фрадкин				САНТЕХНИИПРОЕКТ		
Н.контр.		Литвак						
Утв.		Сливак						

Копировал: Краилина Формат А4

Формат	Зона	Поз.	Обозначение	Наименование	Кол.	Примечание
				АбГ072.150-01		
				Сборочные единицы		
А4		5	АбГ072.160-01	Клапан	1	
А4		6	АбГ072.170-01	Кронштейн	1	
А4		7	АбГ072.180-01	Противовес	1	
				АбГ072.150-02		
				Сборочные единицы		
А4		5	АбГ072.160-02	Клапан	1	
А4		6	АбГ072.170-02	Кронштейн	1	
А4		7	АбГ072.180-02	Противовес	1	

Изм.	Лист	№ докум.	Подп.	Дата	АбГ072.150	Лист 2

Копировал: Краилина Формат А4

Серия 5.904-61 Выпуск 2

АбГ072.150СБ

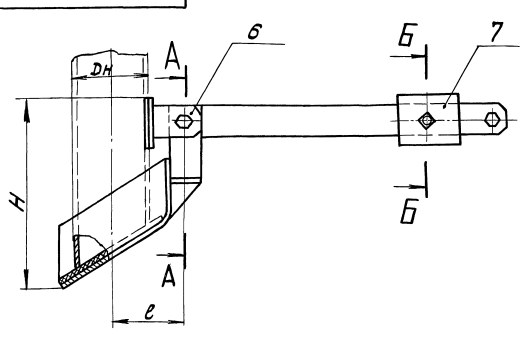

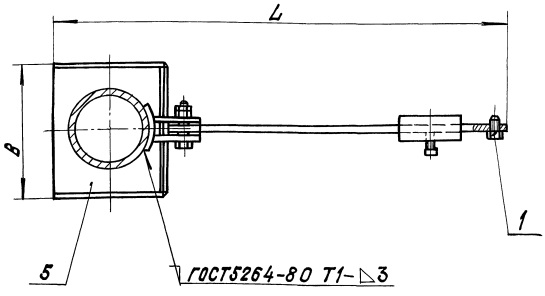

Обозначение	Размеры, мм					Масса, кг
	Dн	B	L	e	H	
АбГ072.150	219	320	800	165	395	20
-01	241	370	840	185	440	26,5
-02	299	435	1000	215	490	36

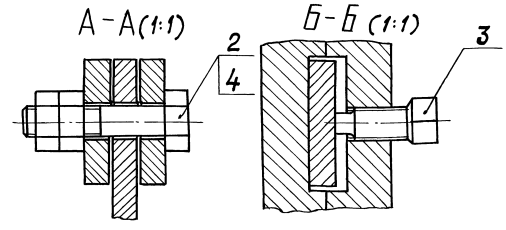

Размеры для справок

Изм.	Лист	№ докум.	Подп.	Дата	АбГ072.150СБ			
Разраб.		Медонова		21.4.91	Затвор	Лит.	Масса	Масштаб
Пров.		Фрадкин				И	См. таб.л.	—
Нач.гр.		Фрадкин				Лист	Листов 1	
Гл.спец.		Грановская				САНТЕХНИИПРОЕКТ		
Н.контр.		Литвак						
Утв.		Сливак						

 Копировал: Краилина Формат: А3

Формат	Зона	Поз.	Обозначение	Наименование	Кол.	Примечание
				Документация		
А3			АбГ072.160 СБ	Сборочный чертеж		
				Детали		
А4		1	АбГ072.161	Косынка	2	
			Переменные данные для исполнений:			
				АбГ072.160		
				Детали		
А4		2	АбГ072.162	Рычаг	1	
А4		3	АбГ072.163	Дно	1	
А4		4	АбГ072.164	Боковина	2	
А4		5	АбГ072.165	Ребро	1	
Б4		6	АбГ072.166	Прокладка		
				Пластина 1Н-I		
				ТМКЩ-М-5		
				ГОСТ 7338-90		
				300-1,3×300-1,3	1	0,77кг

Инв.№подл. | Подп. и дата | Взам.инв.№ | Инв.№дубл. | Подп. и дата

Изм.	Лист	№ докум.	Подп.	Дата
Разраб.		Меднова		21.X.91
Пров.		Фрадкин		
Нач.гр.		Фрадкин		
Н.контр.		Литвак		
Утв.		Спивак		

АбГ072.160

Клапан

Лит. И | Лист 1 | Листов 2

САНТЕХНИИПРОЕКТ

Копировал: Кранлина Формат А4

Формат	Зона	Поз.	Обозначение	Наименование	Кол.	Примечание
				АбГ072.160-01		
				Детали		
А4		2	АбГ072.162	Рычаг	1	
А4		3	АбГ072.163-01	Дно	1	
А4		4	АбГ072.164-01	Боковина	2	
А4		5	АбГ072.165-01	Ребро	1	
Б4		6	АбГ072.167	Прокладка		
				Пластина 1Н-I		
				ТМКЩ-М-5		
				ГОСТ 7338-90		
				350-1,4×350-1,4	1	1,01кг
				АбГ072.160-02		
				Детали		
А4		2	АбГ072.162-01	Рычаг	1	
А4		3	АбГ072.163-02	Дно	1	
А4		4	АбГ072.164-02	Боковина	2	
А4		5	АбГ072.165-02	Ребро	1	
Б4		6	АбГ072.168	Прокладка		
				Пластина 1Н-I		
				ТМКЩ-М-5		
				ГОСТ 7338-90		
				415-1,55×415-1,55	1	1,43кг

Инв.№подл. | Подп. и дата | Взам.инв.№ | Инв.№дубл. | Подп. и дата

Изм. Лист № докум. Подп. Дата

АбГ072.160

Лист 2

Копировал: Кранлина Формат А4

АбГ072.160СБ

Серия 5.904-61 Выпуск 2

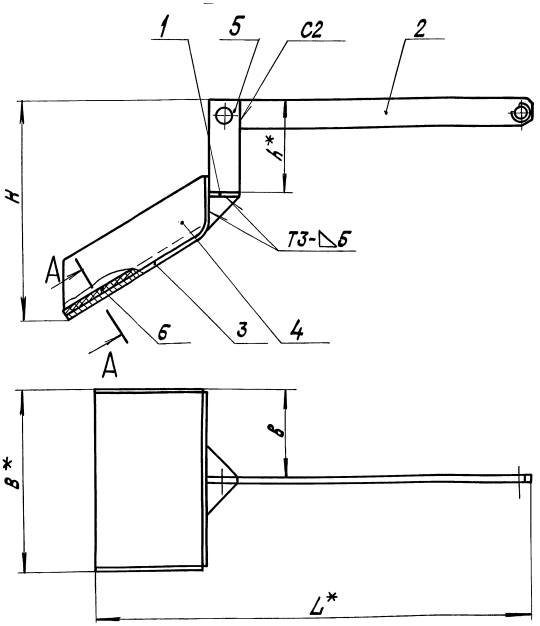

Обозначение	Размеры, мм					Масса, кг
	B	в	L	H	h	
АбГ072.160	320	155	800	380	160	12
-01	370	180	840	425	180	15
-02	435	212,5	1000	475	195	19,5

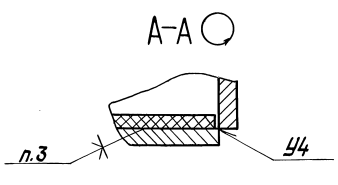

1. *Размеры для справок.
2. $\pm \frac{\pm 2}{2}$
3. Клей 88СА ТУ38-105-1760-87
4. Сварные швы по ГОСТ 5264-80.

Изм.	Лист	№ докум.	Подп.	Дата
Разраб.		Меднова		21.X.91
Пров.		Фрадкин		
Нач.гр.		Фрадкин		
Ст.спец.		Рановская		
Н.контр.		Литвак		
Утв.		Спивак		

АбГ072.160СБ

Клапан

Лит. И | Масса см. табл. | Масштаб —

Лист | Листов 1

САНТЕХНИИПРОЕКТ

Инв.№подл. | Подп. и дата | Взам.инв.№ | Инв.№дубл. | Подп. и дата

АбГ072.161

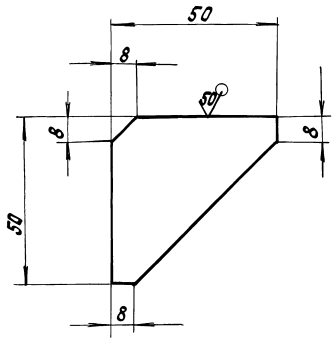

Неуказанные предельные отклонения размеров: $h14; \pm \frac{t_2}{2}$.

Изм.	Лист	№ докум.	Подп.	Дата
Разраб.		Меднова		21.X.91
Пров.		Фрадкин		
Нач. гр.		Фрадкин		
Гл. спец.		Грановский		
Н. контр.		Литвак		
Утв.		Спивак		

Косынка

Лит.	Масса	Масштаб
И	0,07	1:1
Лист	Листов 1	

Лист 5 ГОСТ 19903-74 / Ст.3 ГОСТ 14637-89

САНТЕХНИИПРОЕКТ

Копировал: Краплина Формат А4

АбГ072.162

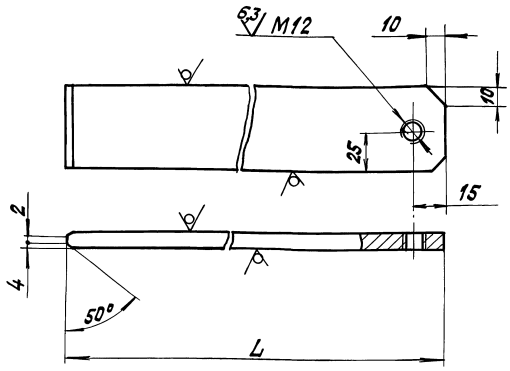

Обозначение	L, мм	Масса, кг
АбГ072.162	475	1,87
–01	575	2,26

Неуказанные предельные отклонения размеров: $H14; h14; \pm \frac{t_2}{2}$.

Изм.	Лист	№ докум.	Подп.	Дата
Разраб.		Меднова		21.X.91
Пров.		Фрадкин		
Нач. гр.		Фрадкин		
Гл. спец.		Грановский		
Н. контр.		Литвак		
Утв.		Спивак		

Рычаг

Лит.	Масса	Масштаб
И	см. табл.	—
Лист	Листов 1	

Полоса 10×50 ГОСТ 103-76 / Ст.3 ГОСТ 535-88

САНТЕХНИИПРОЕКТ

Копировал: Краплина Формат А4

Серия 5.904-61 Выпуск 2

АбГ072.163

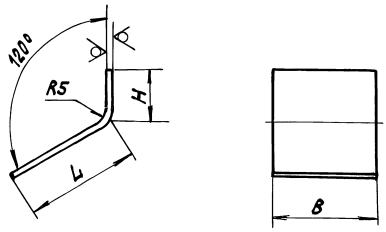

Обозначение	Размеры, мм			Масса, кг
	B	H	L	
АбГ072.163	310	145	310	5,6
–01	360	160	360	7,3
–02	425	175	425	10

Неуказанные предельные отклонения размеров: $h14; \pm \frac{t_2}{2}$.

Изм.	Лист	№ докум.	Подп.	Дата
Разраб.		Меднова		21.X.91
Пров.		Фрадкин		
Нач. гр.		Фрадкин		
Гл. спец.		Грановский		
Н. контр.		Литвак		
Утв.		Спивак		

Дно

Лит.	Масса	Масштаб
И	см. табл.	—
Лист	Листов 1	

Лист 5 ГОСТ 19903-74 / Ст.3 ГОСТ 14637-89

САНТЕХНИИПРОЕКТ

Копировал: Краплина Формат А4

АбГ072.164

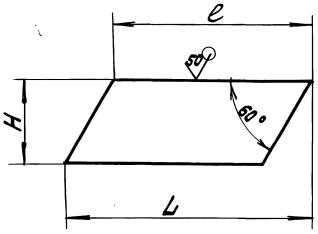

Обозначение	Размеры, мм			Масса, кг
	L	e	H	
АбГ072.164	375	305	120	1,45
–01	432	355	134	1,9
–02	505	420	146	2,4

Неуказанные предельные отклонения размеров: $h14; \pm \frac{t_2}{2}$.

Изм.	Лист	№ докум.	Подп.	Дата
Разраб.		Меднова		21.X.91
Пров.		Фрадкин		
Нач. гр.		Фрадкин		
Гл. спец.		Грановский		
Н. контр.		Литвак		
Утв.		Спивак		

Боковина

Лит.	Масса	Масштаб
И	см. табл.	—
Лист	Листов 1	

Лист 5 ГОСТ 19903-74 / Ст.3 ГОСТ 14637-89

САНТЕХНИИПРОЕКТ

Копировал: Краплина Формат А4

АБГ072.165

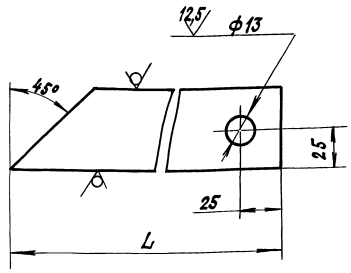

Обозначение	L, мм	Масса, кг
АБГ072.165	220	0,77
—01	240	0,85
—02	255	0,9

Неуказанные предельные отклонения размеров: H14; h14; $\pm \frac{t_2}{2}$

Изм.	Лист	№ докум.	Подп.	Дата
Разраб.		Меднова		21.X.91
Пров.		Фрадкин		
Нач.гр.		Фрадкин		
Гл.спец.		Грановский		
Н.контр.		Литвак		
Утв.		Сливак		

АБГ072.165

Ребро

Полоса 10×50 ГОСТ 103-76 Ст.3 ГОСТ 535-88

Лит.	Масса	Масштаб
И	см. табл.	—
Лист	Листов 1	

САНТЕХНИИПРОЕКТ

Копировал: Крапивина Формат А4

Формат	Зона	Поз.	Обозначение	Наименование	Кол.	Примечание
				Документация		
А3			АБГ072.170СБ	Сборочный чертеж		
				Переменные данные для исполнений		
				АБГ072.170		
				Деталн		
А4		1	АБГ072.171	Ушко	2	
А4		2	АБГ072.172	Накладка	1	
				АБГ072.170-01		
А4		1	АБГ072.171-01	Ушко	2	
А4		2	АБГ072.172-01	Накладка	1	
				АБГ072.170-02		
А4		1	АБГ072.171-01	Ушко	2	
А4		2	АБГ072.172-02	Накладка	1	

Изм.	Лист	№ докум.	Подп.	Дата
Разраб.		Меднова		21.X.91
Пров.		Фрадкин		
Нач.гр.		Фрадкин		
Н.контр.		Литвак		
Утв.		Сливак		

АБГ072.170

Кронштейн

Лит.	Лист	Листов
И		1

САНТЕХНИИПРОЕКТ

Копировал: Крапивина Формат: А4

Серия 5.904-61 Выпуск 2

АБГ072.170СБ

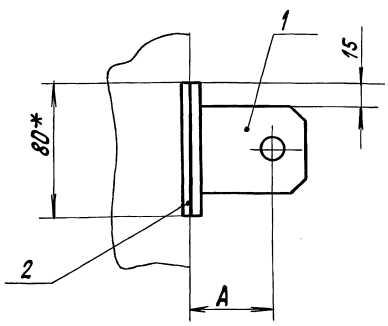

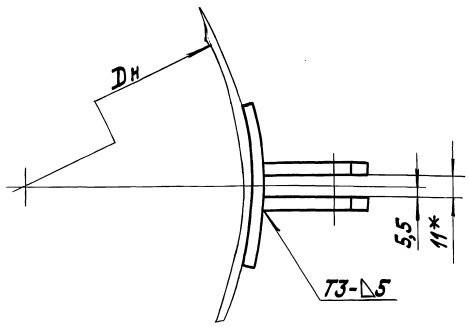

Обозначение	Размеры, мм		Масса, кг
	A	Dн	
АБГ072.170	55	219	0,9
—01	65	245	1,3
—02		299	

1.*Размеры для справок.

2. $\pm \frac{t_2}{2}$.

3. Сварные швы по ГОСТ 5264-80.

Изм.	Лист	№ докум.	Подп.	Дата
Разраб.		Меднова		21.X.91
Пров.		Фрадкин		
Нач.гр.		Фрадкин		
Гл.спец.		Грановский		
Н.контр.		Литвак		
Утв.		Сливак		

АБГ072.170СБ

Кронштейн

Лит.	Масса	Масштаб
И	см. табл.	—
Лист	Листов 1	

САНТЕХНИИПРОЕКТ

 Копировал: Крапивина Формат А3

Инв.№подл. | Подп. и дата | Взам.инв.№ | Инв.№дубл. | Подп. и дата

АбГ072.171

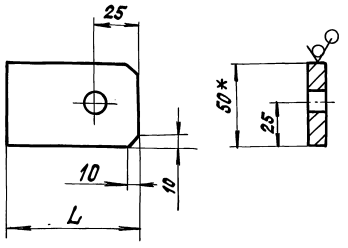

Обозначение	L, мм	Масса, кг
АбГ072,171	75	0,29
—01	80	0,32

1.* Размер для справок.

2. H14; h14; $\pm \frac{t_2}{2}$.

Изм.	Лист	№ докум.	Подп.	Дата
Разраб.		Меднова		21.V.91
Пров.		Фрадкин		
Нач. гр.		Фрадкин		
Гл. спец.		Грановский		
Н. контр.		Литвак		
Утв.		Сливак		

АбГ072.171

Ушко

Лит.	Масса	Масштаб
И	см. табл.	—
Лист	Листов 1	

Полоса 10х50 ГОСТ103-76 / Ст.3 ГОСТ 535-88

САНТЕХНИИПРОЕКТ

Копировал: Крапилина Формат А4

Инв. № подл. | Подп. и дата | Взам. инв. № | Инв. № дубл. | Подп. и дата

АбГ072.172

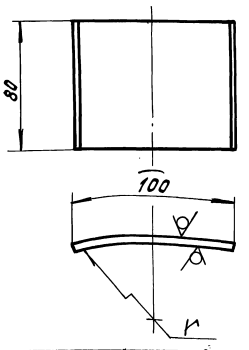

Обозначение	r, мм	Материал	Масса, кг
АбГ072.172	109,5	Лист 5 ГОСТ 19903-74 / Ст.3 ГОСТ 14637-89	0,32
—01	122,5	Лист 10 ГОСТ 19903-74 / Ст.3 ГОСТ 14637-89	0,65
—02	149,5		

Неуказанные предельные отклонения размеров: h14; $\pm \frac{t_2}{2}$.

Изм.	Лист	№ докум.	Подп.	Дата
Разраб.		Меднова		21.V.91
Пров.		Фрадкин		
Нач. гр.		Фрадкин		
Гл. спец.		Грановский		
Н. контр.		Литвак		
Утв.		Сливак		

АбГ072.172

Накладка

Лит.	Масса	Масштаб
И	см. табл.	—
Лист	Листов 1	

см. табл.

САНТЕХНИИПРОЕКТ

Копировал: Крапилина Формат А4

Инв. № подл. | Подп. и дата | Взам. инв. № | Инв. № дубл. | Подп. и дата

АбГ072.003

Серия 5.904-61 Выпуск 2

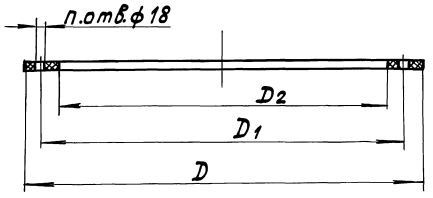

Обозначение	Размеры, мм			Кол.шт.	Масса, кг
	D	D_1	D_2	n	
АбГ072.003	2410	2360	2270	24	4,7
—01	2850	2790	2700		5,9
—02	3350	3295	3205	36	6,9

Неуказанные предельные отклонения размеров: H14; h14; $\pm \frac{t_2}{2}$

Изм.	Лист	№ докум.	Подп.	Дата
Разраб.		Меднова		21.V.91
Пров.		Фрадкин		
Нач. гр.		Фрадкин		
Гл. спец.		Грановский		
Н. контр.		Литвак		
Утв.		Сливак		

АбГ072.003

Прокладка

Лит.	Масса	Масштаб
И	см. табл.	—
Лист	Листов 1	

Пластина 1И-1 ТМКЩ-М-5 ГОСТ 7338-90

САНТЕХНИИПРОЕКТ

Копировал: Крапилина Формат: А4

Инв. № подл. | Подп. и дата | Взам. инв. № | Инв. № дубл. | Подп. и дата

АбГ072.002

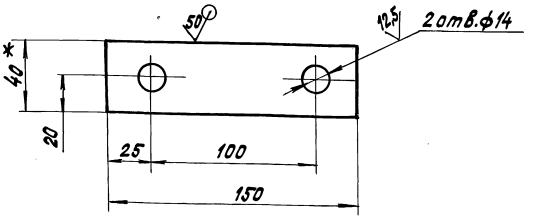

1.* Размер для справок.

2. H14; h14; $\pm \frac{t_2}{2}$.

Изм.	Лист	№ докум.	Подп.	Дата
Разраб.		Меднова		21.V.91
Пров.		Фрадкин		
Нач. гр.		Фрадкин		
Гл. спец.		Грановский		
Н. контр.		Литвак		
Утв.		Сливак		

АбГ072.002

Планка

Лит.	Масса	Масштаб
И	0,15	1:2
Лист	Листов 1	

Лист 3 ГОСТ 19903-74 / ОК 3608 ГОСТ 16523-89

САНТЕХНИИПРОЕКТ

Копировал: Крапилина Формат А4

Инв. № подл. | Подп. и дата | Взам. инв. № | Инв. № дубл. | Подп. и дата

Формат	Зона	Поз.	Обозначение	Наименование	Кол.	Примечание
				Документация		
А4			АбГ072.180 СБ	Сборочный чертеж		
			Переменные данные	для исполнений:		
				АбГ072.180		
				Детали		
А3		1	АбГ072.181	Груз	1	
		2	-01	Груз	1	
				АбГ072.180-01		
				Детали		
А3		1	АбГ072.181-02	Груз	1	
		2	-03	Груз	1	
				АбГ072.180-02		
				Детали		
А3		1	АбГ072.181-04	Груз	1	
		2	-05	Груз	1	

Инв.№ подл. | Подп. и дата | Взам. инв.№ | Инв.№ дубл. | Подп. и дата

Изм.	Лист	№ докум.	Подп.	Дата
Разраб.		Меднова		01.X.91
Пров.		Фрядкин		
Нач.гр.		Фрядкин		
Н.контр.		Литвак		
Утв.		Сливак		

АбГ072.180

Противовес

Лит.	Лист	Листов
И		1

САНТЕХНИИПРОЕКТ

Копировал: Kabu

Формат А4

АбГ072.180СБ

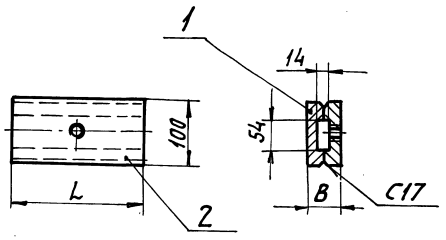

Обозначение	Размеры, мм B	Размеры, мм L	Масса, кг
АбГ072.180	50	200	7
-01	72		10
-02		224	15

1. Размеры для справок.

2. Сварные швы по ГОСТ 5264-80

Инв.№ подл. | Подп. и дата | Взам. инв.№ | Инв.№ дубл. | Подп. и дата

Изм.	Лист	№ докум.	Подп.	Дата
Разраб.		Меднова		01.X.91
Пров.		Фрядкин		
Нач.гр.		Фрядкин		
Гл.спец.		Грановский		
Н.контр.		Литвак		
Утв.		Сливак		

АбГ072.180СБ

Противовес

Лит.	Масса	Масшт.
И	См. табл.	—
Лист	Листов 1	

САНТЕХНИИПРОЕКТ

Копировал: Kabu

Формат А4

АбГ072.181

50/ (√)

Рис. 1

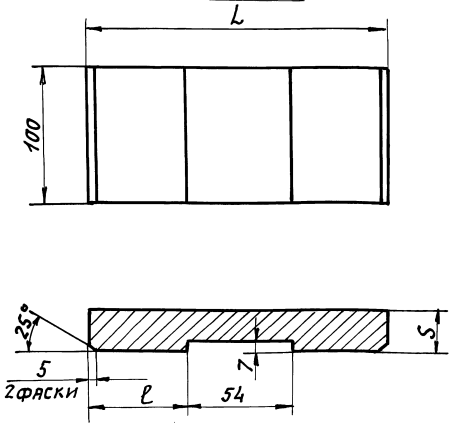

Обозначение	Рис.	Размеры, мм L	Размеры, мм ℓ	Размеры, мм S	Масса, кг
АбГ072.181	1	200	73	25	3,5
-01	2				
-02	1			36	7
-03	2				
-04	1	224	85	45	10
-05	2				

Рис. 2

Остальное - см. рис. 1

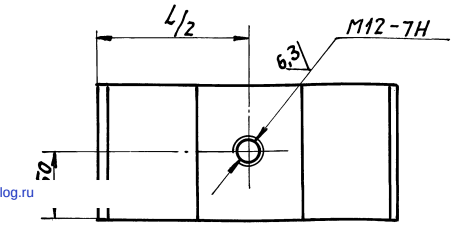

Неуказанные предельные отклонения размеров: $H14; h14; \pm \frac{t_2}{2}$.

Серия 5.904-61 Выпуск 2

Инв.№ подл. | Подп. и дата | Взам. инв.№ | Инв.№ дубл. | Подп. и дата

Изм.	Лист	№ докум.	Подп.	Дата
Разраб.		Меднова		01.X.91
Пров.		Фрядкин		
Нач.гр.		Фрядкин		
Гл.спец.		Литвак		
Н.контр.		Литвак		
Утв.		Сливак		

АбГ072.181

Груз

Лит.	Масса	Масшт.
И	См. табл.	—
Лист	Листов 1	

Ст. 3 ГОСТ 1050-88

САНТЕХНИИПРОЕКТ

25261-03 (19) Копировал: Kabu Формат А3

gost.e-ecolog.ru