ТИПОВЫЕ КОНСТРУКЦИИ, ИЗДЕЛИЯ И УЗЛЫ ЗДАНИЙ И СООРУЖЕНИЙ

СЕРИЯ 5.904-61

СКОРОСТНЫЕ ПРОМЫВАТЕЛИ СИОТ И ПОСТАМЕНТЫ ПОД НИХ

Выпуск 1

СКОРОСТНЫЕ ПРОМЫВАТЕЛИ СИОТ №№ 5,6 и 7

РАБОЧИЕ ЧЕРТЕЖИ

25261-02
ЦЕНА

gost.e-ecolog.ru

ТИПОВЫЕ КОНСТРУКЦИИ, ИЗДЕЛИЯ И УЗЛЫ ЗДАНИЙ И СООРУЖЕНИЙ

СЕРИЯ 5.904-61

СКОРОСТНЫЕ ПРОМЫВАТЕЛИ СИОТ И ПОСТАМЕНТЫ ПОД НИХ

Выпуск 1

СКОРОСТНЫЕ ПРОМЫВАТЕЛИ СИОТ №№ 5,6 и 7

РАБОЧИЕ ЧЕРТЕЖИ

РАЗРАБОТАНЫ:

ГПКНИИ САНТЕХНИИПРОЕКТ ГОССТРОЯ СССР

ГЛАВНЫЙ ИНЖЕНЕР ИНСТИТУТА Л.А.СТЕПАНОВ

ГЛАВНЫЙ ИНЖЕНЕР ПРОЕКТА В.А.СПИВАК

УТВЕРЖДЕНЫ И ВВЕДЕНЫ
В ДЕЙСТВИЕ С 1 АПРЕЛЯ 1992г.
ГПКНИИ САНТЕХНИИПРОЕКТ ГОССТРОЯ СССР
ПРИКАЗ ОТ 13 ноября 1991г. № 51

Обозначение	Наименование	Стр.
АБГ 071.000 ТТ	Скоростные промыватели СИОТ. Технические требования	3
АБГ 071. 000	Скоростной промыватель СИОТ	4
АБГ 071.003	Прокладка	5
АБГ 071. 002	Планка	
АБГ 071. 001	Накладка	
АБГ071.000 СБ	Скоростной промыватель СИОТ	6
АБГ 071. 010	Раскручиватель	9
АБГ 071. 010 СБ	Раскручиватель	10
АБГ071. 011	Лист верхний	11
АБГ 071. 012	Обечайка	
АБГ 071. 013	Лист нижний	12
АБГ 071. 030	Фланец	
АБГ 071. 030 СБ	Фланец	13
АБГ 071. 040	Корпус конический	
АБГ 071. 040 СБ	Корпус конический	14
АБГ071. 044	Конус верхний	15
АБГ071. 043	Козырек	
АБГ 071. 042	Шпилька	
АБГ 071. 041	Косынка	
АБГ 071. 047	Фланец	16
АБГ 071. 045	Кольцо водораспределительное	
АБГ 071. 050	Корпус цилиндрический	17
АБГ 071. 050 СБ	Корпус цилиндрический	18
АБГ 071. 061	Фланец	19
АБГ 071. 053	Фланец	20
АБГ 071. 051	Косынка	
АБГ 071. 055	Фланец	
АБГ 071. 054	Обечайка	21

Обозначение	Наименование	Стр.
АБГ 071. 056	Накладка	22
АБГ 071. 052	Косынка	
АБГ 071. 057	Днище	
АБГ 071. 058	Патрубок сливной	23
АБГ 071. 059	Патрубок входной	24
АБГ 071. 046	Конус	25
АБГ 071. 062	Плита	
АБГ 071. 063	Угольник	26
АБГ 071. 070	Система водоподающая	
АБГ 071. 072	Прокладка	27
АБГ 071. 070 СБ	Система водоподающая	28
АБГ 071. 075	Уголок	29
АБГ071. 074	Труба	
АБГ 071. 080	Форсунка верхняя	
АБГ 071. 083	Сопло	30
АБГ 071. 082	Втулка	
АБГ 071. 071	Прокладка	
АБГ 071. 081	Фланец	
АБГ 071. 084	Труба	31
АБГ 071. 086	Муфта	
АБГ 071. 092	Втулка	
АБГ 071. 080 СБ	Форсунка верхняя	32
АБГ 071. 090	Форсунка нижняя	
АБГ 071. 090 СБ	Форсунка нижняя	
АБГ 071. 100	Затвор	33
АБГ 071. 110	Клапан	
АБГ 071. 100 СБ	Затвор	34
АБГ 071. 110 СБ	Клапан	
АБГ 071. 113	Дно	35
АБГ 071. 114	Ребро	
АБГ 071. 112	Косынка	
АБГ 071. 111	Рычаг	

Серия 5.904-61 Выпуск 1

Инв.№ подл. | Подп. и дата | Взам. инв.№ | Инв.№ дубл. | Подп. и дата

Изм.	Лист	№ докум.	Подп.	Дата
Разраб.		Смоленская		
Пров.		Фрадкин		
Нач. гр.		Фрадкин		
Н. контр.		Литвак		
Утв.		Спивак		

Содержание

Лит.	Лист	Листов
И	1	2

САНТЕХНИИПРОЕКТ

Обозначение	Наименование	Стр.
АбГ 071. 120	Кронштейн	36
АбГ 071. 115	Боковина	
АбГ 071. 120СБ	Кронштейн	
АбГ 071. 171	Швеллер	37
АбГ 071. 130	Противовес	
АбГ 071. 130СБ	Противовес	
АбГ 071. 122	Накладка	38
АбГ 071. 121	Ушко	
АбГ 071. 131	Груз	
АбГ 071. 152	Скоба	39
АбГ 071. 151	Шпилька	
АбГ 071. 140	Люк	
АбГ 071. 140СБ	Люк	40

Обозначение	Наименование	Стр.
АбГ 071. 142	Ось	41
АбГ 071. 141	Ушко	
АбГ 071. 150	Винт откидной	
АбГ 071. 150СБ	Винт откидной	
АбГ 071. 160	Крышка люка	42
АбГ 071. 160СБ	Крышка люка	
АбГ 071. 163	Ушко	43
АбГ 071. 162	Прижим	
АбГ 071. 165	Рама	44
АбГ 071. 164	Корыто	
АбГ 071. 161	Ручка	45
АбГ 071. 170	Корыто	
АбГ 071. 180	Уплотнение	
АбГ 071. 170СБ	Корыто	46
АбГ 071. 180СБ	Уплотнение	

Инв.№ подл. | Подп. и дата | Инв.№ дубл. | Взам. инв.№ | Подп. и дата

Изм.	Лист	№ докум.	Подп.	Дата		Лист 2

Копировал Формат А3

Серия 5.904-61 Выпуск 1

АбГ 071. 000ТТ

1. Скоростные промыватели сиот NN 5, 6 и 7 должны изготавливаться в соответствии с рабочими чертежами и техническими требованиями приведенными в настоящем выпуске.

2. Технические характеристики и рекомендации по применению, монтажу и эксплуатации приведены в выпуске 0 настоящей серии.

3. Рабочие чертежи постаментов, площадок и лестниц для установки циклонов приведены в выпуске 4 настоящей серии.

4. Требования к материалам

4.1 Листовой и профильный прокат для деталей должен соответствовать требованиям установленных в государственных стандартах и технических условиях

4.2 Трещины на готовых деталях не допускаются.

4.3. Допускается изготовление деталей из листового и фасонного проката из отдельных частей сваркой встык.

5. Требования к покрытиям

5.1 Узлы и детали должны иметь защитные лакокрасочные покрытия, соответствующие условиям эксплуатации.

5.2. Подготовку поверхностей перед нанесением лакокрасочного покрытия производить в соответствии с требованиями ГОСТ 9.402-80

5.3 Применяемые в производстве лакокрасочные материалы, растворители, сиккативы, а также вспомогательные материалы должны соответствовать требованиям, установленным на них государственными стандартами и техническими условиями.

6. Требования к изготовлению

6.1. С целью обеспечения равномерного стока воды на стенки корпуса после сварки необходимо зачистить внутреннюю кромку водораспределительного кольца.

6.2 Над поверхностью водораспределительного кольца не должны выступать ни фланцы, ни шпильки во избежание брызгоуноса.

7. При изготовлении скоростных промывателей необходимо соблюдать правила техники безопасности для соответствующих видов работ

Инв.№ подл. | Подп. и дата | Инв.№ дубл. | Взам. инв.№ | Подп. и дата

Изм.	Лист	№ докум.	Подп.	Дата	АбГ 071. 000ТТ			
Разраб.		Смоленская			Скоростные промыватели сиот Технические требования	Лит И	Лист	Листов 1
Пров.		Фрадкин				САНТЕХНИИПРОЕКТ		
Нач. гр.		Фрадкин						
Н. контр.		Литвак						
Утв.		Спивак						

Копировал 25261-02 4 Формат А3

Формат	Зона	Поз.	Обозначение	Наименование	Кол.	Примечание
				Документация		
А2			АБГ 071.000 СБ	Сборочный чертеж		
А3			АБГ 071.000 ТТ	Скоростные промыватели сиот		
				Технические требования		
				Детали		
А4		1	АБГ 071.001	Накладка	2	
А4		2	АБГ 071.002	Планка	2	
				Стандартные изделия		
		3		Болт М16-6g х 35.36 ГОСТ 7798-70	18	
				Гайки ГОСТ 5915-70		
		4		М6-6Н.4	4	
		5		М12-6Н.4	4	
		6		М16-6Н.5	18	
		7		Шайба 65Г ГОСТ 6402-70		

Инв. № подл. | Подп. и дата | Взам. инв. № | Инв. № дубл. | Подп. и дата

Изм.	Лист	№ докум.	Подп.	Дата	АБГ 071.000		
Разраб.		Смоленская			Скоростной промыватель сиот	Лит.	Лист 1	Листов 5
Пров.		Фрадкин				И		
Нач. гр.		Фрадкин				С АНТЕХНИИПРОЕКТ		
Н. контр.		Литвак						
Утв.		Сливак						

Копировал: Формат А4

Формат	Зона	Поз.	Обозначение	Наименование	Кол.	Примечание
				Переменные данные для исполнений		
				АБГ 071.000		
				Сборочные единицы		
А4		11	АБГ 071.010	Раскручиватель	1	
А4		12	АБГ 071.040	Корпус конический	1	
А4		13	АБГ 071.050	Корпус цилиндрический	1	
А4		14	АБГ 071.070	Система водоподающая	1	
А4		15	АБГ 071.100	Затвор	1	
А4		16	АБГ 071.140	Люк	1	
				Детали		
А4		17	АБГ 071 003	Прокладка	1	
				АБГ 071.000-01		
				Сборочные единицы		
А4		11	АБГ 071.010-01	Раскручиватель	1	
А4		12	АБГ 071.040	Корпус конический	1	
А4		13	АБГ 071.050-01	Корпус цилиндрический	1	
А4		14	АБГ 071.070	Система водоподающая	1	
А4		15	АБГ 071.100	Затвор	1	
А4		16	АБГ 071.140	Люк	1	

Инв. № подл. | Подп. и дата | Взам. инв. № | Инв. № дубл. | Подп. и дата

Изм.	Лист	№ докум.	Подп.	Дата	АБГ 071.000	Лист 2

Копировал: Формат А4

Серия 5.904-61 Выпуск 1

Формат	Зона	Поз.	Обозначение	Наименование	Кол.	Примечание
				Детали		
А4		17	АБГ 071.003	Прокладка	1	
				АБГ 071.000-02		
				Сборочные единицы		
А4		11	АБГ 071.010-02	Раскручиватель	1	
А4		12	АБГ 071.040-01	Корпус конический	1	
А4		13	АБГ 071.050-02	Корпус цилиндрический	1	
А4		14	АБГ 071.070-01	Система водоподающая	1	
А4		15	АБГ 071.100-01	Затвор	1	
А4		16	АБГ 071.140-01	Люк	1	
				Детали		
А4		17	АБГ 071.003-01	Прокладка	1	
				АБГ 071.000-03		
				Сборочные единицы		
А4		11	АБГ-071-010-03	Раскручиватель	1	
А4		12	АБГ-071-040-01	Корпус конический	1	
А4		13	АБГ-071.050-03	Корпус цилиндрический	1	
А4		14	АБГ-071.070-01	Система водоподающая	1	
А4		15	АБГ 071.100-01	Затвор	1	
А4		16	АБГ 071.140-01	Люк	1	

Инв. № подл. | Подп. и дата | Взам. инв. № | Инв. № дубл. | Подп. и дата

Изм.	Лист	№ докум.	Подп.	Дата	АБГ 071.000	Лист 3

Копировал: Формат А4

Формат	Зона	Поз.	Обозначение	Наименование	Кол.	Примечание
				Детали		
А4		17	АБГ 071.003-01	Прокладка	1	
				АБГ 071.000-04		
				Сборочные единицы		
А4		11	АБГ 071.010-04	Раскручиватель	1	
А4		12	АБГ 071.040-02	Корпус конический	1	
А4		13	АБГ 071.050-04	Корпус цилиндрический	1	
А4		14	АБГ 071.070-02	Система водоподающая	1	
А4		15	АБГ 071.100-02	Затвор	1	
А4		16	АБГ 071.140-02	Люк	1	
				Детали		
А4		17	АБГ 071.003-02	Прокладка	1	
				АБГ 071.000-05		
				Сборочные единицы		
А4		11	АБГ 071.010-05	Раскручиватель	1	
А4		12	АБГ 071.040-02	Корпус конический	1	
А4		13	АБГ 071.050-05	Корпус цилиндрический	1	

Инв. № подл. | Подп. и дата | Взам. инв. № | Инв. № дубл. | Подп. и дата

Изм.	Лист	№ докум.	Подп.	Дата	АБГ 071.000	Лист 4

Копировал: 25261-02 5 Формат А4

Формат	Зона	Поз.	Обозначение	Наименование	Кол.	Примечание
А4		14	АбГ 071.070- 05	Система		
				водоподающая	1	
А4		15	АбГ 071.100 – 02	Затвор	1	
А4		16	АбГ 071.140 – 02	Люк	1	
				Детали		
А4		17	АбГ 071.003- 02	Прокладка	1	

АбГ 071.000 — Лист 5

Изм. Лист № докум. Подп. Дата

Формат А4

Инв. № подл. | Подп. и дата | Взам. инв. № | Инв. № дубл. | Подп. и дата

АбГ 071.003

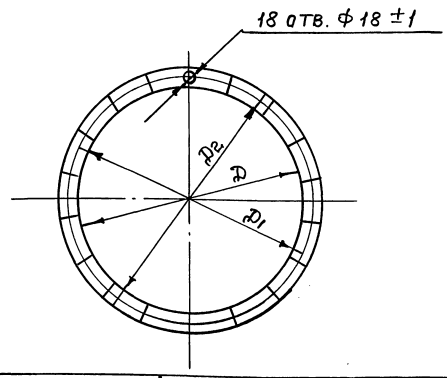

Обозначение	Размеры, мм.			Масса, кг
	D	D1	D2	
АбГ 071.003	1355	1420	1455	1,9
-01	1610	1670	1700	2,1
-02	1910	1970	2000	2,4

Неуказанные предельные отклонения размеров ±1.

АбГ 071.003

Изм.	Лист	№ докум.	Подп.	Дата	Прокладка.	Лит	Масса	Масштаб
Разраб.		Смолянская				И	См. табл.	—
Пров.		Фрядкин				Лист	Листов 1	
Нач. гр.		Фрядкин						
Гл. спец.		Грановский			Пластина 1Н-I-ТМКЩ-М-5 ГОСТ 7338-90.	САНТЕХНИИПРОЕКТ		
Н. контр.		Литвак						
Утв.		Спивак						

Инв. № подл. | Подп. и дата | Взам. инв. № | Инв. № дубл. | Подп. и дата

Формат А4

АбГ 071.002

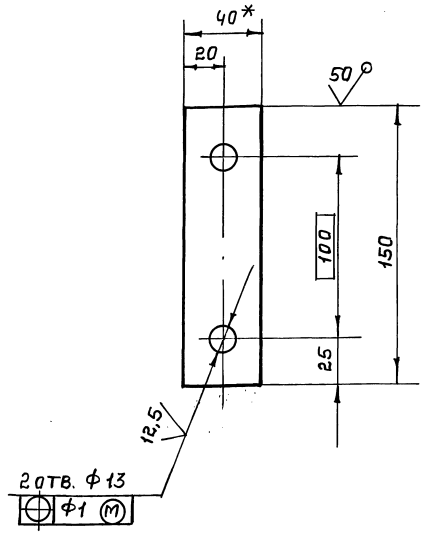

1.* Размер для справок.

2. $H14;\ h14;\ \pm \frac{t_2}{2}$.

АбГ 071.002

Изм.	Лист	№ докум.	Подп.	Дата	Планка	Лит	Масса	Масштаб
Разраб.		Смолянская				И	0,15	1:2
Пров.		Фрядкин				Лист	Листов 1	
Нач. гр.		Фрядкин						
Гл. спец.		Грановский			Лист 3 ГОСТ 19903-74 ОК 3608 ГОСТ 16523-89	САНТЕХНИИПРОЕКТ		
Н. контр.		Литвак						
Утв.		Спивак						

Серия 5.904-61 Выпуск 1

Инв. № подл. | Подп. и дата | Взам. инв. № | Инв. № дубл. | Подп. и дата

Формат А4

АбГ 071.001

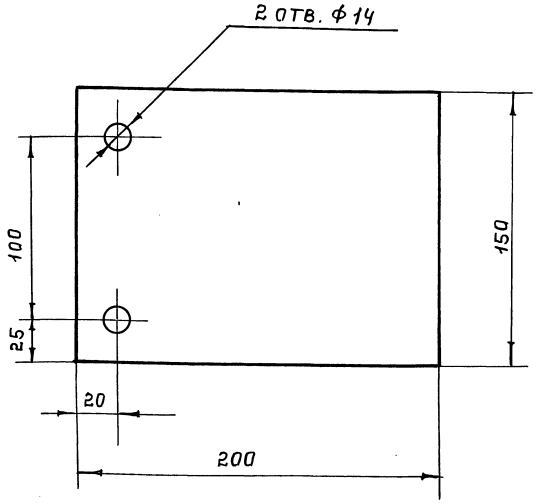

Неуказанные предельные отклонения размеров ±1.

АбГ 071.001

Изм.	Лист	№ докум.	Подп.	Дата	Накладка	Лит	Масса	Масштаб
Разраб.		Смолянская				И	0,27	1:2
Пров.		Фрядкин				Лист	Листов 1	
Нач. гр.		Фрядкин						
Гл. спец.		Грановский			Пластина 1Н-I-ТМКЩ-М-3 ГОСТ 7338-90.	САНТЕХНИИПРОЕКТ		
Н. контр.		Литвак						
Утв.		Спивак						

Инв. № подл. | Подп. и дата | Взам. инв. № | Инв. № дубл. | Подп. и дата

Формат А4

АБГ 071. 000 СБ

Рис. 1.

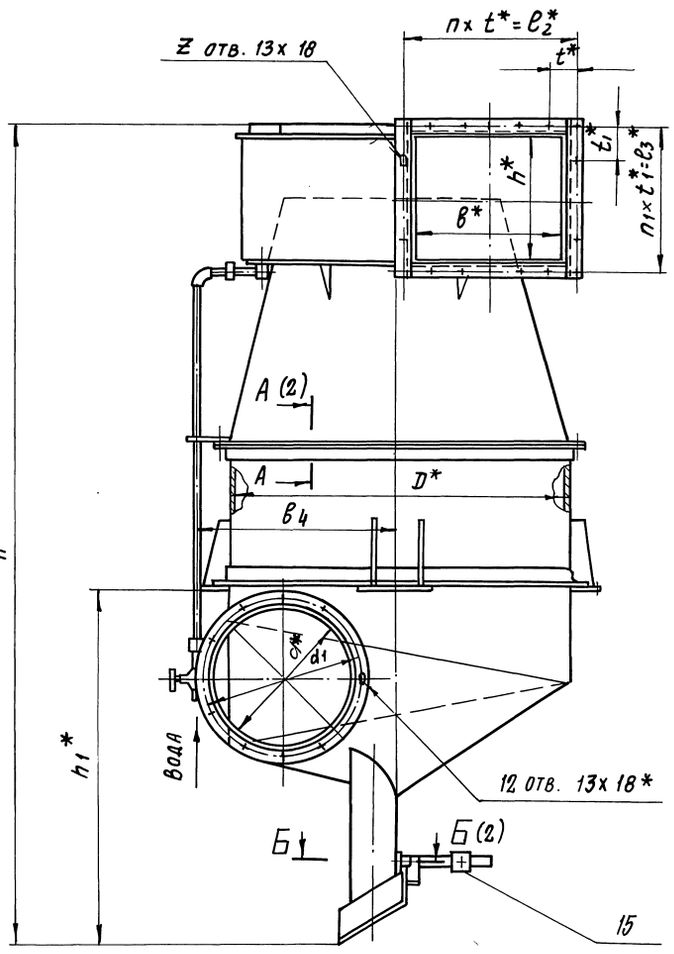

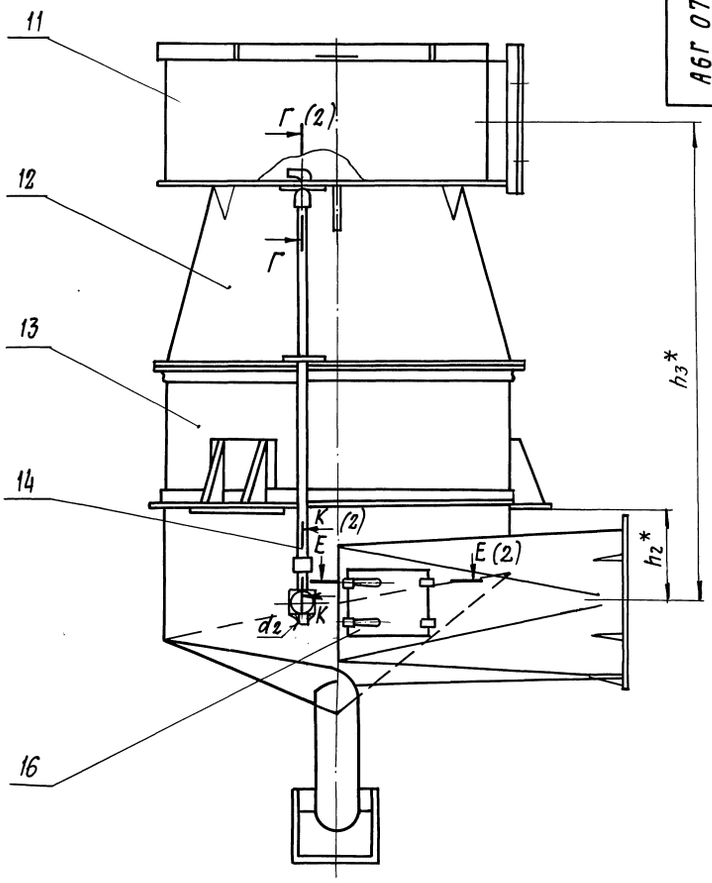

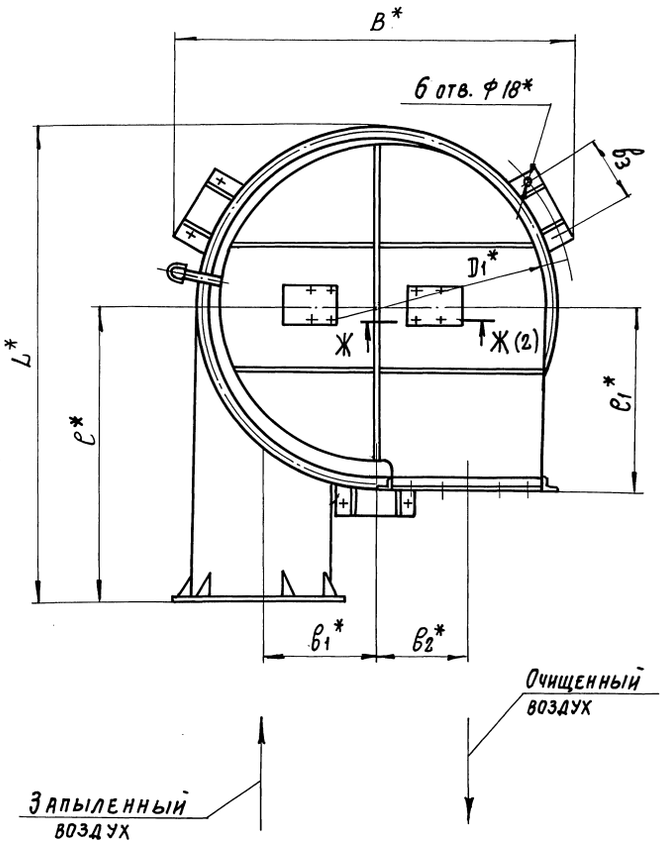

Очищенный воздух

Запыленный воздух

1.* Размеры для справок

2. $\pm \frac{t2}{2}$

3. Сварные швы по ГОСТ 5264-80

4. Таблицу исполнений - см на листе 3.

					АБГ 071. 000СБ		
Изм.	Лист	№ докум.	Подп.	Дата	Скоростной промыватель сиот	Лит.	Масса / Масштаб
Разраб.		Смолянская				И	См. табл. / —
Пров.		Фрадкин				Лист 1	Листов 3
Т. контр.		Фрадкин				САНТЕХНИИПРОЕКТ	
Гл. спец.		Грановский					
Н. контр.		Литвак					
Утв.		Спивак					

Серия 5.904-61 Выпуск 1

Инв. № подл. | Подп. и дата | Взам. инв. № | Инв. № дубл. | Подп. и дата

А - А (1)

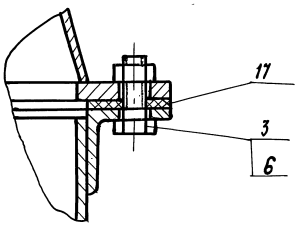

Г-Г (1)

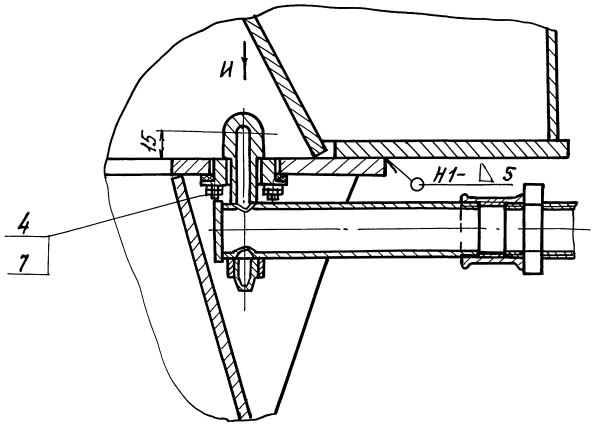

Б-Б (1)

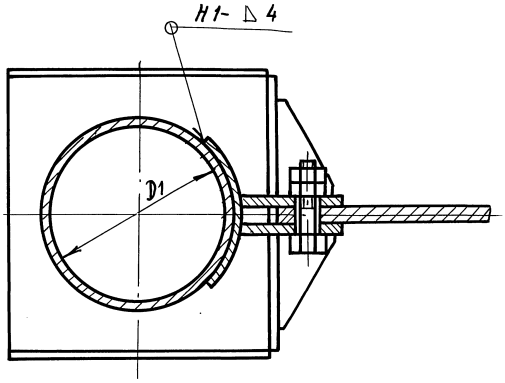

Ж-Ж (1)

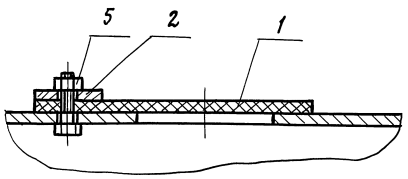

И

Е-Е (1)

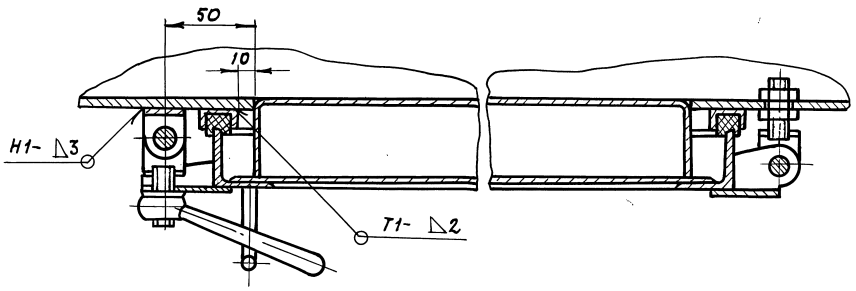

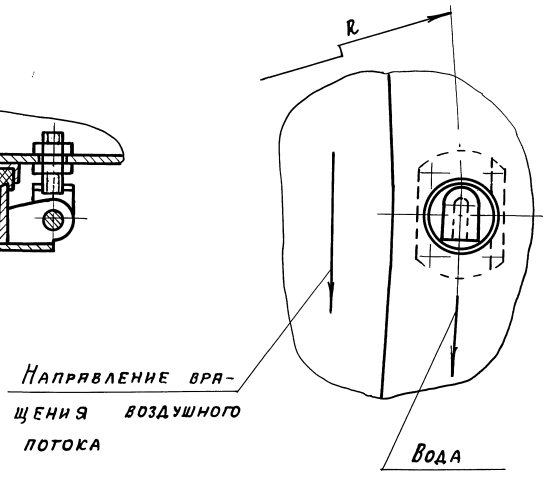

К-К (1)

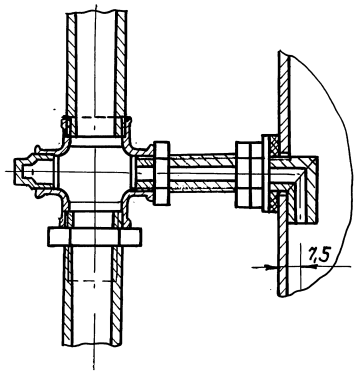

Серия 5.904-61 Выпуск 1

Инв. № подл.	Подп. и дата	Взам. инв. №	Инв. № дубл.	Подп. и дата

Изм.	Лист	№ докум.	Подп.	Дата	АГ 071. 000 СБ	Лист 2

Рис. 2

Остальное - см. рис. 1

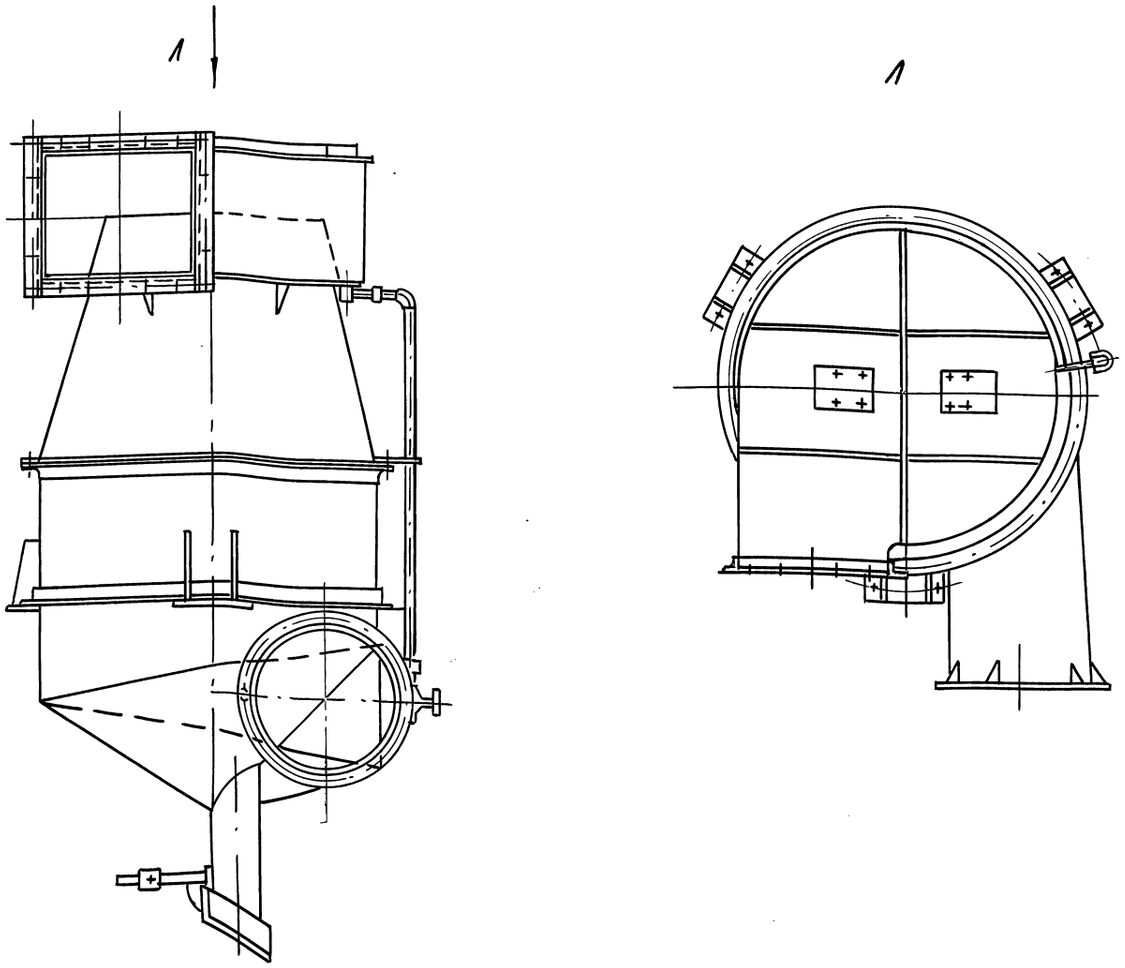

Обозначение	Рис	Номер скоростного промывателя	Размеры, мм													
			d^*	D^*	B^*	h^*	d_1^*	d_2^*	D_1^*	D_2^*	H^*	h_1^*	h_2^*	h_3^*	L^*	l^*
АБГ 071. 000	1	5	560	1344	618	504	610	G·1·B	1545	113	3170	1295	367	1900	1855	1125
-01	2															
-02	1	6	665	1596	734	600	715		1795	131	3660	1445	430	2255	2190	1335
-03	2															
-04	1	7	790	1896	870	711	840	G·1 1/4·B	2095	156	4250	1632	500	2674	2590	1585
-05	2															

Продолжение

Обозначение	Размеры, мм											Кол. шагов		Кол. отв.	Масса, кг
	l_1^*	B^*	B_1^*	B_2^*	B_3^*	B_4^*	R^*	t^*	t_1^*	l_2^*	l_3^*	n	n_1	z	
АБГ 071. 000	725	1590	448	366	180	784	525	172	191	688	573	4	3	14	755
-01															
-02	850	1800	532	435		910	623	161	167	805	668	5	4	18	1070
-03															
-04	947	2085	632	517	220	1062	740	188	195	940	780				1440
-05															

Инв. № подл. | Подп. и дата | Взам. инв. № | Инв. № дубл. | Подп. и дата

Формат	Зона	Поз.	Обозначение	Наименование	Кол.	Примечание
				Документация		
А2			АБГ 071.010СБ	Сборочный чертеж		
				Стандартные изделия		
		1		Болт М12-6g×30.36 ГОСТ 7798-70	4	
				Переменные данные для исполнений		
				АБГ071.010		
				Сборочные единицы		
А4		2	АБГ 071.030	Фланец	1	
				Детали		
А3		3	АБГ 071.011	Лист верхний	1	
А3		4	АБГ 071.012	Обечайка	1	
А3		5	АБГ 071.013	Лист нижний	1	

Инв.№подл. | Подп. и дата | Взам.инв.№ | Инв.№дубл. | Подп. и дата

Изм	Лист	№ докум.	Подп.	Дата	АБГ 071.010			
Разраб.		Смоляинская			Раскручиватель	Лит	Лист	Листов
Пров.		Фрадкин				И	1	4
Нач.гр.		Фрадкин				Сантехниипроект		
Н.контр.		Литвак						
Утв.		Сливак						

Формат А4

Формат	Зона	Поз.	Обозначение	Наименование	Кол.	Примечание
Б4		6	АБГ 071.014	Ребро		
				Полоса 8×70 ГОСТ 103-76 / Ст.3 ГОСТ 535-88		
				L = 540 - 1,75	1	0,75кг
Б4		7	АБГ 071.015	Ребро		
				Полоса 8×70 ГОСТ 103-76 / Ст.3 ГОСТ 535-88		
				L = 560 - 1,75	1	0,77кг
Б4		8	АБГ 071.016	Ребро		
				Полоса 8×70 ГОСТ 103-76 / Ст.3 ГОСТ 535-88		
				L = 1220 - 2,6	1	1,9 кг
Б4		9	АБГ 071.017	Ребро		
				Полоса 8×70 ГОСТ 103-76 / Ст.3 ГОСТ 535-88		
				L = 620 - 1,75	1	0,86кг
Б4		10	АБГ 071.018	Ребро		
				Полоса 8×70 ГОСТ 103-76 / Ст.3 ГОСТ 535-88		
				L = 670 - 2,0	1	0,9 кг
			АБГ 071.010-01 (То же как для АБГ 071.010)			
				АБГ 071.010-02		
				Сборочные единицы		
А4			АБГ 071.030-01	Фланец	1	

Инв.№подл. | Подп. и дата | Взам.инв.№ | Инв.№дубл. | Подп. и дата

Изм	Лист	№ докум.	Подп.	Дата	АБГ 071.010	Лист 2

Формат А4

Серия 5.904-61 Выпуск 1

Формат	Зона	Поз.	Обозначение	Наименование	Кол.	Примечание
				Детали		
А3		3	АБГ 071.011-01	Лист верхний	1	
А3		4	АБГ 071.012-01	Обечайка	1	
А3		5	АБГ 071.013-01	Лист нижний	1	
Б4		6	АБГ 071.019	Ребро	1	
				Полоса 8×70 ГОСТ 103-76 / Ст.3 ГОСТ 535-88		
				L = 660 - 2,0	1	0,89кг
Б4		7	АБГ 071.021	Ребро		
				Полоса 8×70 ГОСТ 103-76 / Ст.3 ГОСТ 535-88		
				L = 680 - 2,0	1	0,92кг
Б4		8	АБГ 071.022	Ребро		
				Полоса 8×70 ГОСТ 103-76 / Ст.3 ГОСТ 535-88		
				L = 1440 - 3,1	1	2,0кг
Б4		9	АБГ 071.023	Ребро		
				Полоса 8×70 ГОСТ 103-76 / Ст.3 ГОСТ 535-88		
				L = 750 - 2,0	1	1,04кг
Б4		10	АБГ 071.024	Ребро		
				Полоса 8×70 ГОСТ 103-76 / Ст.3 ГОСТ 535-88		
				L = 800 - 2,0	1	1,1кг
			АБГ 071.010-03 (То же как для 02)			

Инв.№подл. | Подп. и дата | Взам.инв.№ | Инв.№дубл. | Подп. и дата

Изм	Лист	№ докум.	Подп.	Дата	АБГ 071.010	Лист 3

Формат А4

Формат	Зона	Поз.	Обозначение	Наименование	Кол.	Примечание
				АБГ 071.010-04		
				Сборочные единицы		
А4		2	АБГ 071.030-02	Фланец	1	
				Детали		
А3		3	АБГ 071.011-02	Лист верхний	1	
А3		4	АБГ 071.012-02	Обечайка	1	
А3		5	АБГ 071.013-02	Лист нижний	1	
Б4		6	АБГ 071.025	Ребро		
				Полоса 8×70 ГОСТ 103-76 / Ст.3 ГОСТ 535-88		
				L = 780 - 2,0	1	1,0кг
Б4		7	АБГ 071.026	Ребро		
				Полоса 8×70 ГОСТ 103-76 / Ст.3 ГОСТ 535-88		
				L = 800 - 2,0	1	1,1кг
Б4		8	АБГ 071.027	Ребро		
				Полоса 8×70 ГОСТ 103-76 / Ст.3 ГОСТ 535-88		
				L = 1710 - 3,7	1	2,36кг
Б4		9	АБГ 071.028	Ребро		
				Полоса 8×70 ГОСТ 103-76 / Ст.3 ГОСТ 535-88		
				L = 890 - 2,3	1	1,2кг
Б4		10	АБГ 071.029	Ребро		
				Полоса 8×70 ГОСТ 103-76 / Ст.3 ГОСТ 535-88		
				L = 950 - 2,3	1	1,3кг
			АБГ 071.010-05 (То же как для 04)			

Инв.№подл. | Подп. и дата | Взам.инв.№ | Инв.№дубл. | Подп. и дата

Изм	Лист	№ докум.	Подп.	Дата	АБГ 071.010	Лист 4

Копировал 25261-02 10 Формат А4

Рис. 1

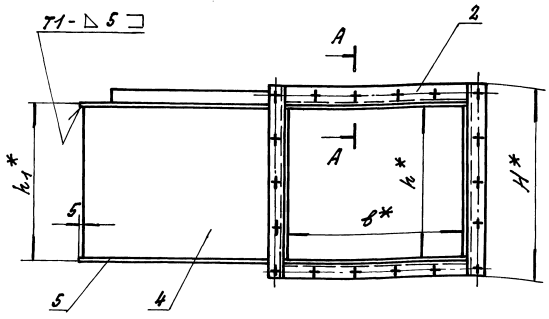

Рис. 2

Остальное – см. рис. 1

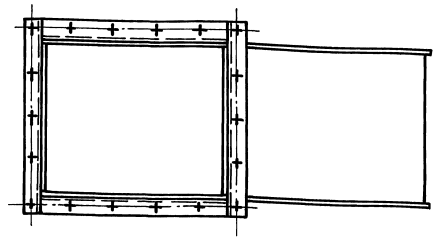

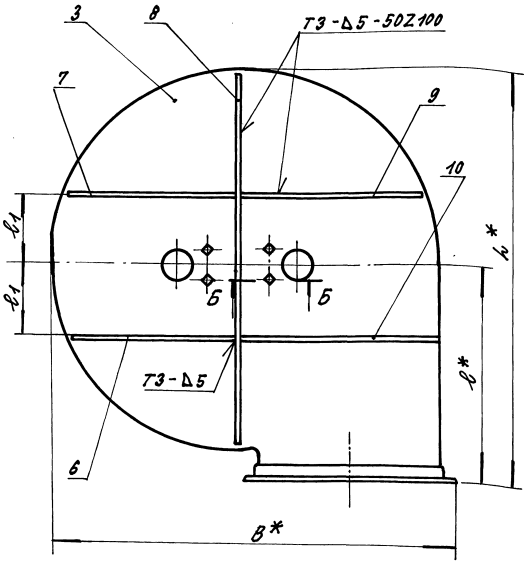

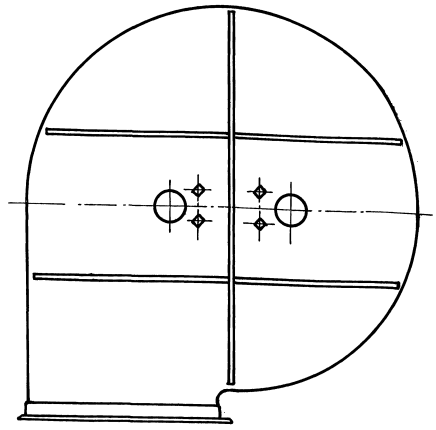

А-А (1:2)

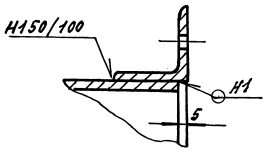

Б-Б (1:1)

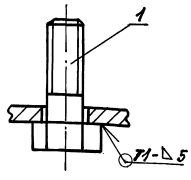

Продолжение

Обозначение	Размеры, мм			Масса, кг
	h1	c*	l1	
АБГ 071.010	514	725	240	144.0
-01				
-02	610	850		238.0
-03				
-04	721	947	290	309.0
-05				

Обозначение	Рис.	Размеры, мм				
		B*	H*	h*	b*	h*
АБГ 071.010	1	1342	614	1374	618	504
-01	2					
-02	1	1581	710	1618	734	600
-03	2					
-04	1	1865	821	1907	711	290
-05	2					

1. *Размеры для справок.
2. $\pm \frac{t2}{2}$.
3. Сварные швы по ГОСТ 5264-80.

Изм.	Лист	№ докум.	Подп.	Дата	АБГ 071.010 СБ
Разраб.		Смоляницкая			Раскручиватель
Пров.		Фрадкин			
Т.контр.		Фрадкин			
Гл.спец.		Рамовский			
Н.контр.		Литвак			
Утв.		Спивак			

Лит.	Масса	Масштаб
И	См. табл.	—
Лист	Листов 1	

САНТЕХНИИПРОЕКТ

Инв.№ подл. | Подп. и дата | Взам.инв.№ | Инв.№ дубл. | Подп. и дата

Серия 5.904-61 Выпуск 1

АБГ 071.011

50/ (√)

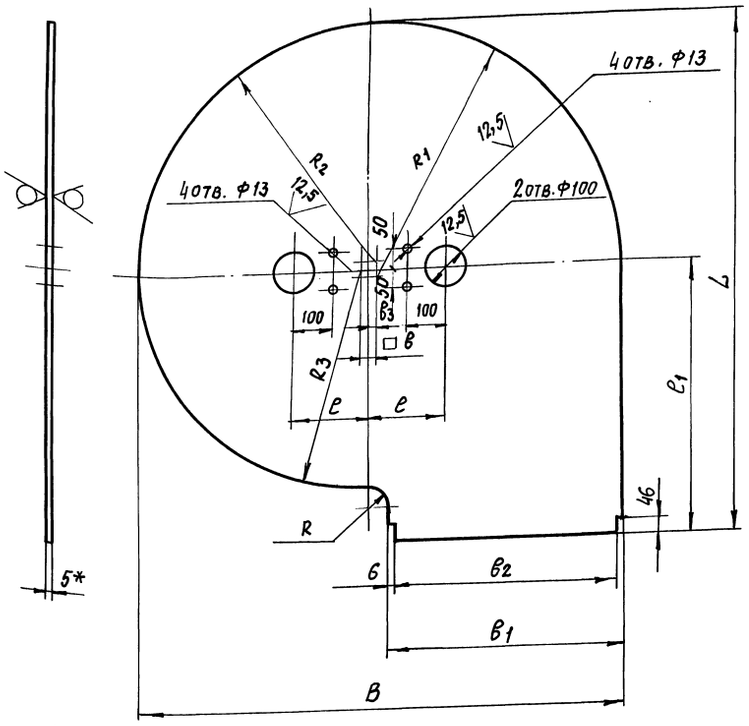

Обозначение	Размеры, мм,						
	B	L	в	B1	B2	B3	e
АБГ 071.011	1297	1369	37	638	626	18,5	200
-01	1536	1613	44	754	742	22	250
-02	1820	1852	52	890	878	26	300

Продолжение

Обозначение	Размеры, мм					Масса, кг
	e1	R	R1	R2	R3	
АБГ 071.011	720	50	667	630	593	52,0
-01	845	58	790	746	702	76,0
-02	942	72	936	884	832	103,0

1* Размер для справок

2. H14; h14; $\pm \frac{t_2}{2}$.

Изм	Лист	№ докум.	Подп.	Дата
Разраб.		Смолянская		
Пров.		Фрадкин		
Т. контр.		Фрадкин		
Гл. спец.		Грановский		
Н. контр.		Литвак		
Утв.		Спивак		

АБГ 071.011

Лист верхний

Лит.	Масса	Масштаб
И	См. табл.	—
Лист	Листов 1	

Лист 5 ГОСТ 19903-74 / Ст.3 ГОСТ 14637-89

САНТЕХНИИПРОЕКТ

Формат А3

АБГ 071.012

50/ (√)

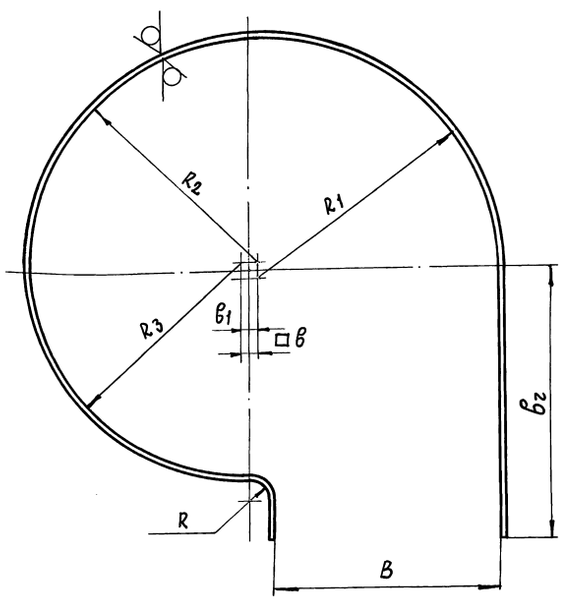

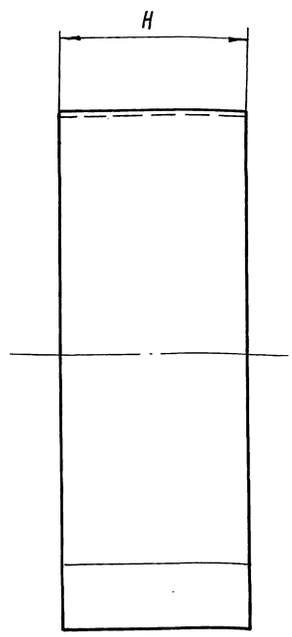

Неуказанные предельные отклонения размеров: H14; h14; $\pm \frac{t_2}{2}$.

Обозначение	Размеры, мм									Масса кг
	B	H	в	B1	B2	R	R1	R2	R3	
АБГ 071.012	618	504	37	18,5	720	55	657	620	583	54,5
-01	734	600	44	22	845	63	780	736	692	106,5
-02	870	711	52	26	942	77	926	874	822	145,4

Изм	Лист	№ докум.	Подп.	Дата
Разраб.		Смолянская		
Пров.		Фрадкин		
Т. контр.		Фрадкин		
Гл. спец.		Грановский		
Н. контр.		Литвак		
Утв.		Спивак		

АБГ 071.012

Обечайка

Лит.	Масса	Масштаб
И	См. табл.	—
Лист	Листов 1	

Лист 5 ГОСТ 19903-74. / Ст. ГОСТ 14637-89

САНТЕХНИИПРОЕКТ

Серия 5.904-61 Выпуск 1

Инв.№ подл. | Подп. и дата | Взам. инв.№ | Инв.№ дубл. | Подп. и дата

АБГ 071. 013

50/(V)

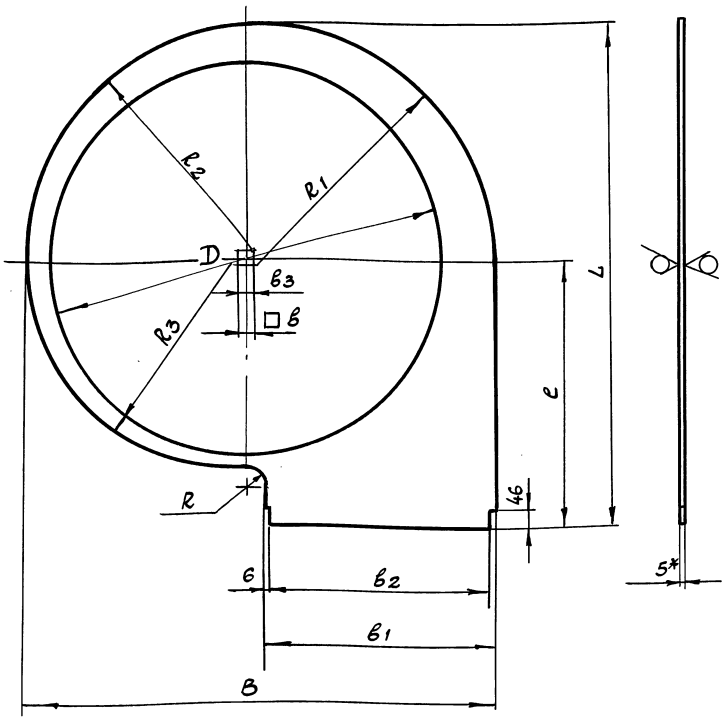

Обозначение	Размеры, мм					
	B	L	b	b1	b2	b3
АБГ 071. 013	1297	1369	37	638	626	18,5
-01	1536	1613	44	754	742	22
-02	1820	1852	52	890	878	26

Продолжение

Обозначение	Размеры, мм						Масса, кг
	D	R	R1	R2	R3	e	
АБГ 071. 013	1135	50	667	630	593	720	12,0
-01	1345	58	790	746	702	845	21,0
-02	1595	72	936	884	832	942	25,0

1* Размер для справок.

2. H14; h14; $\pm \frac{t_2}{2}$.

Изм	Лист	№ докум.	Подп.	Дата
Разраб.	Смолянская			
Пров.	Фрадкин			
Т.контр.	Фрадкин			
Гл.спец.	Грановский			
Н. контр.	Литвак			
Утв.	Сливак			

АБГ 071. 013

Лист нижний

Лит.	Масса	Масштаб
И	См. табл.	—
Лист	Листов 1	

Лист 5 ГОСТ 19903-74 / Ст.3 ГОСТ 14637-89

САНТЕХНИИПРОЕКТ

Формат А3

Серия 5.904-61 Выпуск 1

Формат	Зона	Поз.	Обозначение	Наименование	Кол.	Примечание
				Документация		
А3			АБГ 071. 030СБ	Сборочный чертеж		
			Переменные данные для исполнений			
			АБГ 071. 020			
				Детали		
Б4		1	АБГ 071. 031	Планка		
				Уголок 50×5 ГОСТ 8509-86 / Ст.3 ГОСТ 535-88		
				L = 628 - 1,75	2	2,32кг
Б4		2	АБГ 071. 032	Планка		
				Уголок 50×5 ГОСТ 8509-86 / Ст.3 ГОСТ 535-88		
				L = 614 - 1,75	2	2,27кг
				АБГ 071. 020-01		
				Детали		
Б4		1	АБГ 071. 033	Планка		
				Уголок 50×5 ГОСТ 8509-86 / Ст.3 ГОСТ 535-88		
				L = 744 - 2,0	2	2,75кг

Изм	Лист	№ докум.	Подп.	Дата
Разраб.	Смолянская			
Пров.	Фрадкин			
Нач.гр.	Фрадкин			
Н.контр.	Литвак			
Утв.	Сливак			

АБГ 071. 030

Фланец

Лит.	Лист	Листов
И	1	2

САНТЕХНИИПРОЕКТ

Формат А4

Формат	Зона	Поз.	Обозначение	Наименование	Кол.	Примечание
Б4		2	АБГ 071. 034	Планка		
				Уголок 50×5 ГОСТ 8509-86 / Ст.3 ГОСТ 535-88		
				L = 710-2,0	2	2,63кг
				АБГ 071. 020-02		
				Детали		
Б4		1	АБГ 071. 035	Планка		
				Уголок 50×5 ГОСТ 8509-86 / Ст.3 ГОСТ 535-88		
				L = 880-2,3	2	3,26кг
Б4		2	АБГ 071. 036	Планка		
				Уголок 50×5 ГОСТ 8509-86 / Ст.3 ГОСТ 535-88		
				L = 821-2,3	2	3,04кг

Изм	Лист	№ докум.	Подп.	Дата

АБГ 071. 030

Лист 2

Копировал 25261-02 13

Инв. № подл. | Подп. и дата | Взам. инв. № | Инв. № дубл. | Подп. и дата

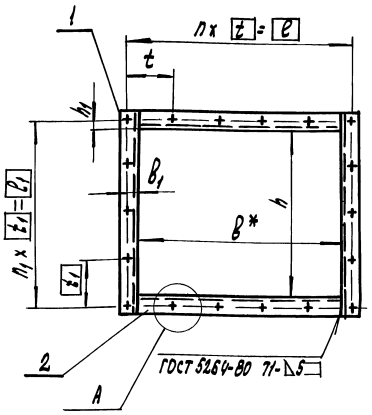

Обозначение	Размеры, мм								Кол. шт.			Масса, кг
	B	h	l	l_1	t	t_1	B_1	h_1	n	n_1	z	
АБГ 071.030	828	514	688	573	172	191	30	29,5	4	3	14	9,18
– 01	744	610	805	688	161	187	30,5	29	5	4	18	10,8
– 02	880	721	940	780	188	195	30	29,5				12,6

А (1:2)

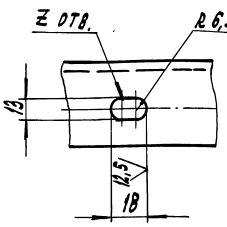

А (1:2 вариант)

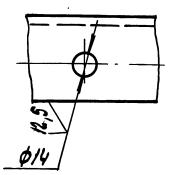

1. * Размеры для справок.
2. H14; $\pm \frac{t_2}{2}$.

Изм.	Лист	№ докум.	Подп.	Дата	АБГ 071.030 СБ			
Разраб.		Стольянская			Фланец	Лит.	Масса	Масштаб
Пров.		Фрадкин				И	см. табл.	—
Т. контр.		Фрадкин				Лист	Листов 1	
Гл. спец.		Грановский				САНТЕХНИИПРОЕКТ		
Н. контр.		Литвак						
Утв.		Спивак						

Формат А3

Серия 5.904-61 Выпуск 1

Формат	Зона	Поз.	Обозначение	Наименование	Кол.	Примечание
				Документация		
А4			АБГ 071.040 СБ	Сборочный чертеж		
				Детали		
А4		1	АБГ 071. 041	Косынка	6	
А4		2	АБГ 071. 042	Шпилька	4	
				Переменные данные для исполнений:		
				АБГ 071.040		
				Детали		
А4		3	АБГ 071. 043	Козырек	1	
А4		4	АБГ 071. 044	Конус верхний	1	
А3		5	АБГ 071. 045	Кольцо водорас-пределительное	1	
А4		6	АБГ 071. 046	Конус	1	
А3		7	АБГ 071. 047	Фланец	1	

Изм.	Лист	№ докум.	Подп.	Дата	АБГ 071.040			
Разраб.		Стольянская			Корпус конический	Лит.	Лист	Листов 2
Пров.		Фрадкин				И	1	
Нач. гр.		Фрадкин				САНТЕХНИИПРОЕКТ		
Н. контр.		Литвак						
Утв.		Спивак						

Формат А4

Формат	Зона	Поз.	Обозначение	Наименование	Кол.	Примечание
				АБГ 071.040-01		
				Детали		
А4		3	АБГ 071. 043-01	Козырек	1	
А4		4	АБГ 071. 044-01	Конус верхний	1	
А3		5	АБГ 071. 045-01	Кольцо водорас-пределительное	1	
А4		6	АБГ 071. 046-01	Конус	1	
А3		7	АБГ 071. 047-01	Фланец	1	
				АБГ 071.040-02		
				Детали		
А4		3	АБГ 071. 043-02	Козырек	1	
А4		4	АБГ 071. 044-02	Конус верхний	1	
А3		5	АБГ 071. 045-02	Кольцо водорас-пределительное	1	
А4		6	АБГ 071. 046-02	Конус	1	
А3		7	АБГ 071. 047-02	Фланец	1	

Изм.	Лист	№ докум.	Подп.	Дата	АБГ 071.040	Лист 2

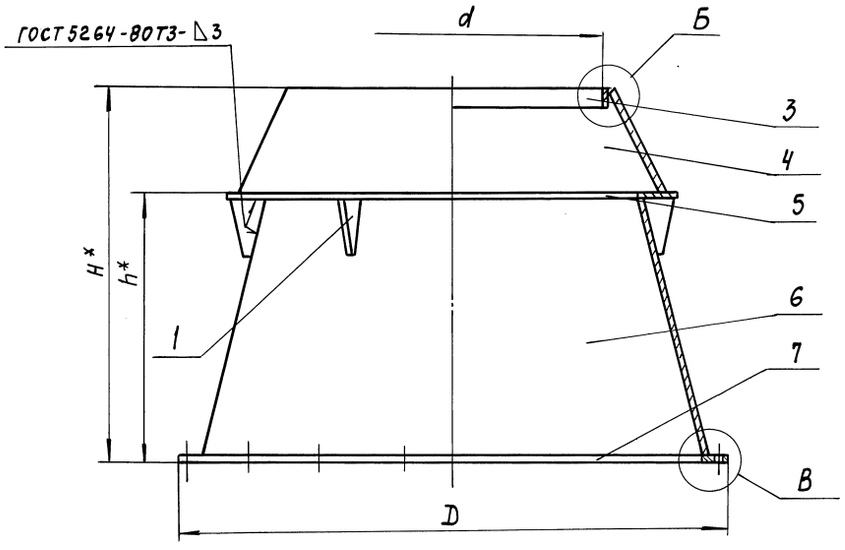

А—А

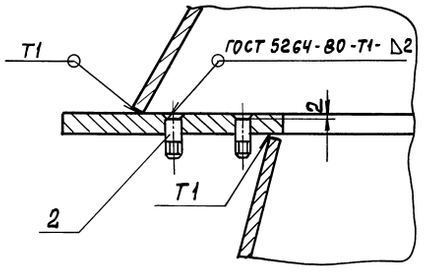

Б

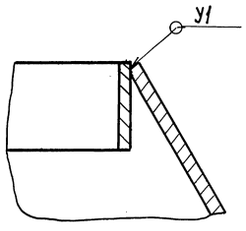

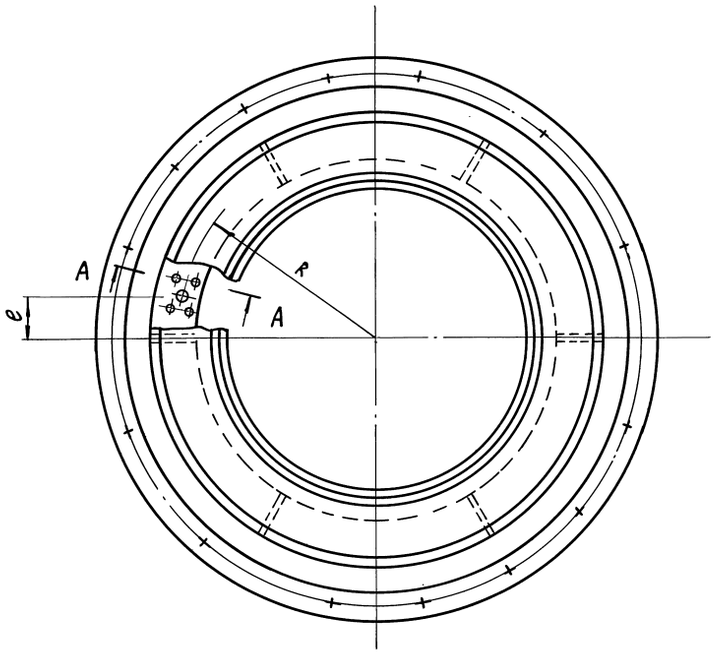

В

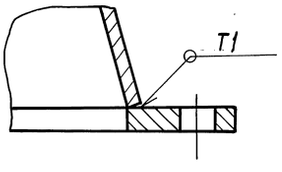

Обозначение	Размеры, мм						Масса, кг
	D*	d*	H*	h*	R*	e	
АбГ 071.040	1455	840	985	705	525	115	198
—01	1700	998	1170	835	623	135	270
—02	2020	1185	1390	995	740	160	372

1. * Размеры для справок
2. $\pm \frac{t2}{2}$
3. Сварные швы Т1 и У1 по ГОСТ 11534-75, кроме швов, указанных на чертеже.

Изм	Лист	№ докум.	Подп.	Дата
Разраб.		Смолянская		
Пров.		Фрадкин		
Т. контр.		Фрадкин		
Гл. спец.		Грановский		
Н. контр.		Литвак		
Утв.		Спивак		

АбГ 071.040 СБ

Корпус конический

Лит	Масса	Масштаб
И	См. табл.	—
Лист	Листов 1	

САНТЕХНИИПРОЕКТ

Серия 5.904-61 Выпуск 1

Инв. № подл. | Подп. и дата | Взам. инв. № | Инв. № дубл. | Подп. и дата

АБГ 071.044

50 (√)

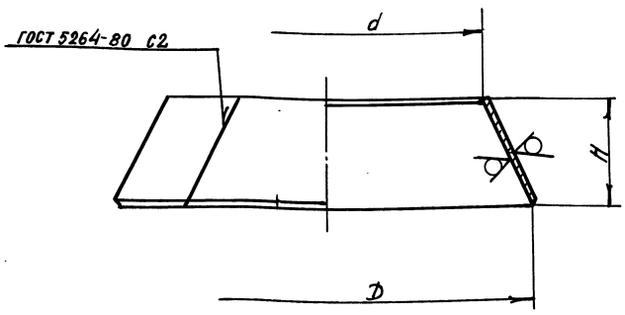

Обозначение	Размеры, мм			Масса, кг
	D	d	H	
АБГ 071.044	1122	850	280	38,0
−01	1333	1008	333	53,5
−02	1583	1195	395	75,5

Неуказанные предельные отклонения размеров: h14; h14

Изм.	Лист	№ докум.	Подп.	Дата
Разраб.		Смолянская		
Пров.		Фрадкин		
Т. контр.		Фрадкин		
Гл. спец.		Грановский		
Н. контр.		Литвак		
Утв.		Спивак		

АБГ 071.044

Конус верхний

Лит.	Масса	Масштаб
И	см. табл.	—
Лист	Листов 1	

Лист 5 ГОСТ 19903-74 / Ст.3 ГОСТ 14637-89

САНТЕХНИИПРОЕКТ

Формат А4

АБГ 071.043

(√)

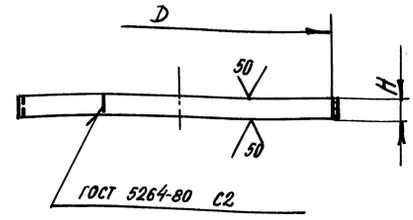

Обозначение	Размеры, мм		Масса, кг
	D	H	
АБГ 071.043	840	45	4,7
−01	998	53	6,6
−02	1185	63	9,3

Неуказанные предельные отклонения размеров: H14; h14

Изм.	Лист	№ докум.	Подп.	Дата
Разраб.		Смолянская		
Пров.		Фрадкин		
Т. контр.		Фрадкин		
Гл. спец.		Грановский		
Н. контр.		Литвак		
Утв.		Спивак		

АБГ 071.043

Козырек

Лит.	Масса	Масштаб
И	см. табл.	—
Лист	Листов 1	

Лист 5 ГОСТ 19903-74 / Ст.3 ГОСТ 14637-89

САНТЕХНИИПРОЕКТ

Формат А4

АБГ 071.042

63 (√)

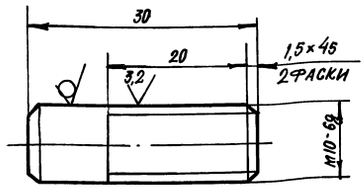

Неуказанные предельные отклонения размеров: $h14; \pm \frac{t_2}{2}$.

Изм.	Лист	№ докум.	Подп.	Дата
Разраб.		Смолянская		
Пров.		Фрадкин		
Н. контр.		Фрадкин		
Гл. спец.		Грановский		
Н. контр.		Литвак		
Утв.		Спивак		

АБГ 071.042

Шпилька

Лит.	Масса	Масштаб
И	0,02	2:1
Лист	Листов 1	

Круг 10 ГОСТ 2590-88 / Ст.3 II ГОСТ 535-88

САНТЕХНИИПРОЕКТ

Формат А4

АБГ 071.041

(√)

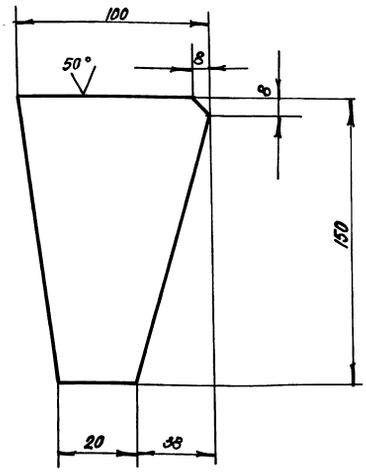

Неуказанные предельные отклонения размеров: $h14; \pm \frac{t_2}{2}$.

Изм.	Лист	№ докум.	Подп.	Дата
Разраб.		Смолянский		
Пров.		Фрадкин		
Т. контр.		Фрадкин		
Гл. спец.		Грановский		
Н. контр.		Литвак		
Утв.		Спивак		

АБГ 071.041

Косынка

Лит.	Масса	Масштаб
И	0,7	1:2
Лист	Листов 1	

Лист 8 ГОСТ 19903-74 / Ст.3 ГОСТ 14637-89

САНТЕХНИИПРОЕКТ

Формат А4

Инв. № подл. | Подп. и дата | Взам. инв. № | Инв. № дубл. | Подп. и дата

АБГ 071. 047

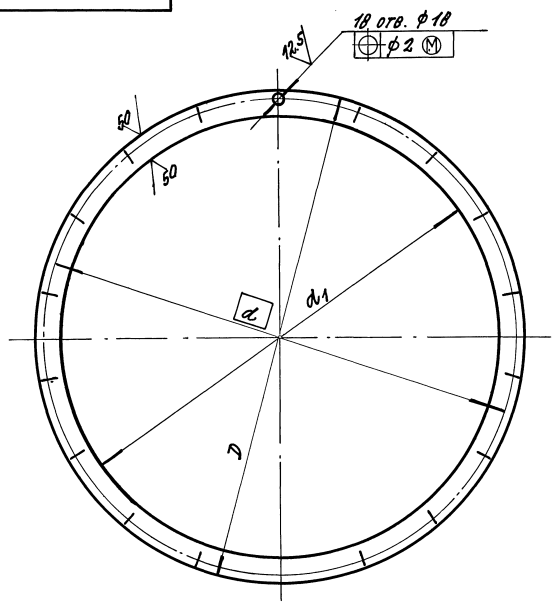

Обозначение	Размеры, мм			Масса, кг
	D	d	d1	
АБГ 071. 047	1455	1420	1344	19.1
-01	1705	1670	1596	22.5
-02	2005	1970	1896	26.2

Неуказанные предельные отклонения размеров: H14; h14; $\pm \frac{t_2}{2}$.

Изм.	Лист	№ докум.	Подп.	Дата	АБГ 071. 047			
Разраб.		Смолянская			Фланец	Лит.	Масса	Масштаб
Пров.		Фрадкин				И	См. табл.	—
Т. контр.		Фрадкин				Лист	Листов 1	
Гл. спец.		Грановский			Лист 10 ГОСТ 19903-74 Ст. 3 ГОСТ 14637-89	САНТЕХНИИПРОЕКТ		
Н. контр.		Литвак						
Утв.		Спивак						

Формат А3

Инв. № подл. | Подп. и дата | Взам. инв. № | Инв. № дубл. | Подп. и дата

АБГ 071. 045

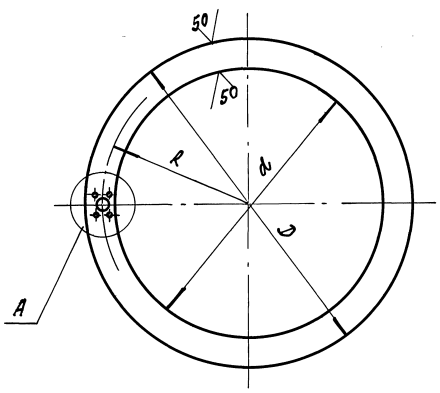

А (1:2)

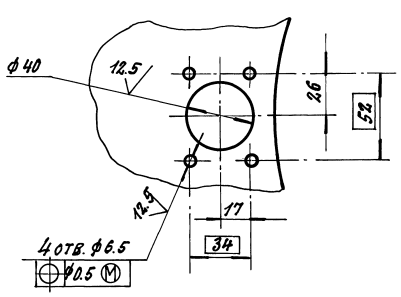

Обозначение	Размеры, мм			Масса, кг
	D	R	d	
АБГ 071. 045	1205	525	980	29.5
-01	1410	623	1165	39.0
-02	1665	740	1385	53.0

Неуказанные предельные отклонения размеров: H14; h14; $\pm \frac{t_2}{2}$.

Изм.	Лист	№ докум.	Подп.	Дата	АБГ 0.71. 045			
Разраб.		Смолянская			Кольцо водораспределительное	Лит.	Масса	Масштаб
Пров.		Фрадкин				И	См. табл.	—
Т. контр.		Фрадкин				Лист	Листов 1	
Гл. спец.		Грановский			Лист 10 ГОСТ 19903-74 Ст. 3 ГОСТ 14637-89	САНТЕХНИИПРОЕКТ		
Н. контр.		Литвак						
Утв.		Спивак						

Серия 5.904-61 Выпуск 1

Инв. № подл. | Подп. и дата | Взам. инв. № | Инв. № дубл. | Подп. и дата

Формат	Зона	Поз.	Обозначение	Наименование	Кол.	Примечание
				Документация		
*			АБГ 071. 050СБ	Сборочный чертеж		*А2; А3
				Детали		
А4		1	АБГ 071. 051	Косынка	6	
А4		2	АБГ 071. 052	Косынка	6	
				Переменные данные для исполнений		
				АБГ 071. 050		
				Детали		
А3		3	АБГ 071. 053	Фланец	1	
А2		4	АБГ 071. 054	Обечайка	1	
А4		5	АБГ 071. 055	Фланец	1	
А4		6	АБГ 071. 056	Накладка	3	
А3		7	АБГ 071. 057	Днище	1	
А2		8	АБГ 071. 058	Патрубок сливной	1	
*		9	АБГ 071. 059	Патрубок входной	1	*А2; А3
А3		10	АБГ 071. 061	Фланец	1	
А4		11	АБГ 071. 062	Плита	3	
А3		12	АБГ 071. 063	Угольник	1	

Подп. и дата | Инв. № дубл. | Взам. инв. № | Подп. и дата | Инв. № подл.

Изм.	Лист	№ докум.	Подп.	Дата	АБГ 071. 050		
Разраб.		Смолянская			Корпус цилиндрический	Лит. Н	Лист 1 / Листов 4
Пров.		Фрядкин				САНТЕХНИИПРОЕКТ	
Нач. гр.		Фрядкин					
Н. контр.		Литвак					
Утв.		Сливак					

Копировал Формат А4

Формат	Зона	Поз.	Обозначение	Наименование	Кол.	Примечание
				АБГ 071. 050-01		
				Детали		
А3		3	АБГ 071. 053	Фланец	1	
А2		4	АБГ 071. 054-01	Обечайка	1	
А4		5	АБГ 071. 055	Фланец	1	
А4		6	АБГ 071. 056	Накладка	3	
А3		7	АБГ 071 057-01	Днище	1	
А2		8	АБГ 071. 058-01	Патрубок сливной	1	
*		9	АБГ 071. 059-01	Патрубок входной	1	*А2; А3
А3		10	АБГ 071. 061	Фланец	1	
А4		11	АБГ 071. 062	Плита	3	
А3		12	АБГ 071. 063.	Угольник	1	
				АБГ 071. 050-02		
				Детали		
А3		3	АБГ 071. 053-01	Фланец	1	
А2		4	АБГ 071 054-02	Обечайка	1	
А4		5	АБГ 071. 055-01	Фланец	1	
А4		6	АБГ 071. 056-01	Накладка	3	
А3		7	АБГ 071. 057-02	Днище	1	
А2		8	АБГ 071. 058-02	Патрубок сливной	1	
*		9	АБГ 071. 059-02	Патрубок входной	1	*А2; А3
А3		10	АБГ 071. 061-01	Фланец	1	
А4		11	АБГ 071. 062	Плита	3	
А3		12	АБГ 071. 063-01.	Угольник	1	

Подп. и дата | Инв. № дубл. | Взам. инв. № | Подп. и дата | Инв. № подл.

Изм.	Лист	№ докум.	Подп.	Дата	АБГ 071. 050	Лист 2

Копировал Формат А4

Серия 5.904-61 Выпуск 1

Формат	Зона	Поз.	Обозначение	Наименование	Кол.	Примечание
				АБГ 071. 050-03		
				Детали		
А3		3	АБГ 071. 053-01	Фланец	1	
А2		4	АБГ 071. 054-03	Обечайка	1	
А4		5	АБГ 071. 055-01	Фланец	1	
А4		6	АБГ 071. 056-01	Накладка	3	
А3		7	АБГ 071. 057-03	Днище	1	
А2		8	АБГ 071. 058-03	Патрубок сливной	1	
*		9	АБГ 071. 059-03	Патрубок входной	1	*А2; А3
А3		10	АБГ 071. 061-01	Фланец	1	
А4		11	АБГ 071. 062	Плита	3	
А3		12	АБГ 071. 063-01	Угольник	1	
				АБГ 071. 050-04		
				Детали		
А3		3	АБГ 071. 053-02	Фланец	1	
А2		4	АБГ 071. 054-04	Обечайка	1	
А4		5	АБГ 071. 055-02	Фланец	1	
А4		6	АБГ 071. 056-02	Накладка	3	
А3		7	АБГ 071. 057-04	Днище	1	
А2		8	АБГ 071. 058-04	Патрубок сливной	1	
*		9	АБГ-071. 059-04	Патрубок входной	1	
А3		10	АБГ 071. 061-02	Фланец	1	
А4		11	АБГ 071. 062-01	Плита	3	
А3		12	АБГ 071. 063-02	Угольник	1	

Подп. и дата | Инв. № дубл. | Взам. инв. № | Подп. и дата | Инв. № подл.

Изм.	Лист	№ докум.	Подп.	Дата	АБГ 071. 050	Лист 3

Формат	Зона	Поз.	Обозначение	Наименование	Кол.	Примечание
				АБГ 071. 050-05		
				Детали		
А3		3	АБГ 071. 053-02	Фланец	1	
А2		4	АБГ 071. 054-05	Обечайка	1	
А4		5	АБГ 071. 055-02	Фланец	1	
А4		6	АБГ 071. 056-02	Накладка	3	
А3		7	АБГ 071. 057-05	Днище	1	
А2		8	АБГ 071. 058-05	Патрубок сливной	1	
*		9	АБГ 071. 059-05	Патрубок входной	1	
А3		10	АБГ 071. 061-02	Фланец	1	
А4		11	АБГ 071. 062-01	Плита	3	
А3		12	АБГ 071. 063-02	Угольник	1	

Подп. и дата | Инв. № дубл. | Взам. инв. № | Подп. и дата | Инв. № подл.

Изм.	Лист	№ докум.	Подп.	Дата	АБГ 071. 050	Лист 4

АБГ 071. 050СБ

Рис. 1

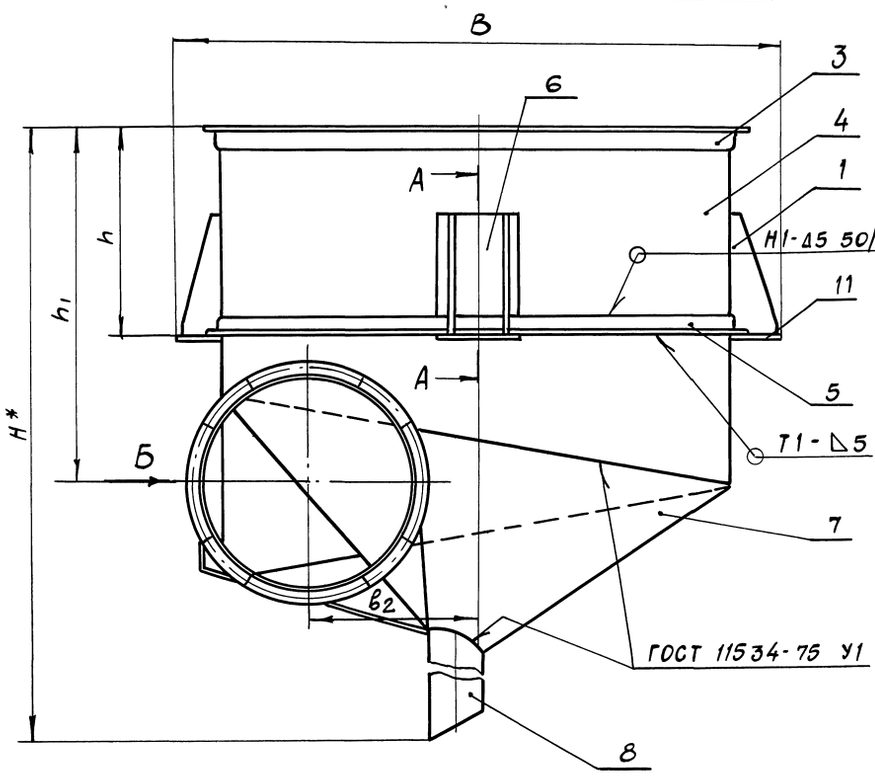

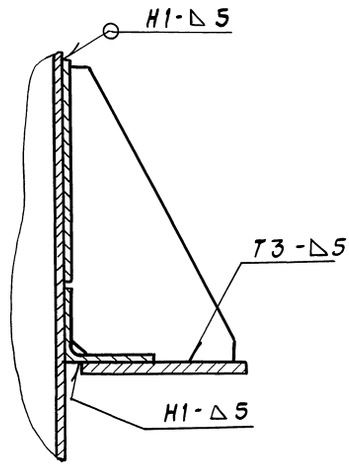

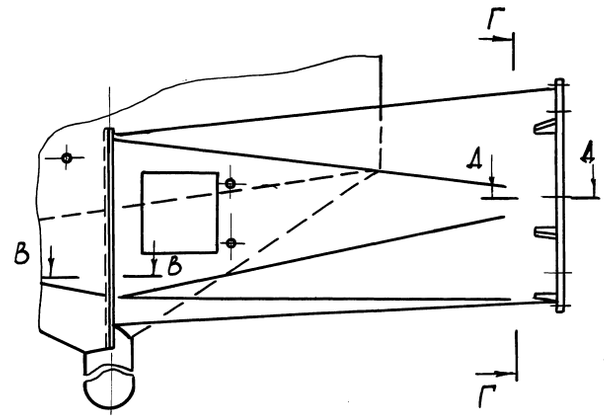

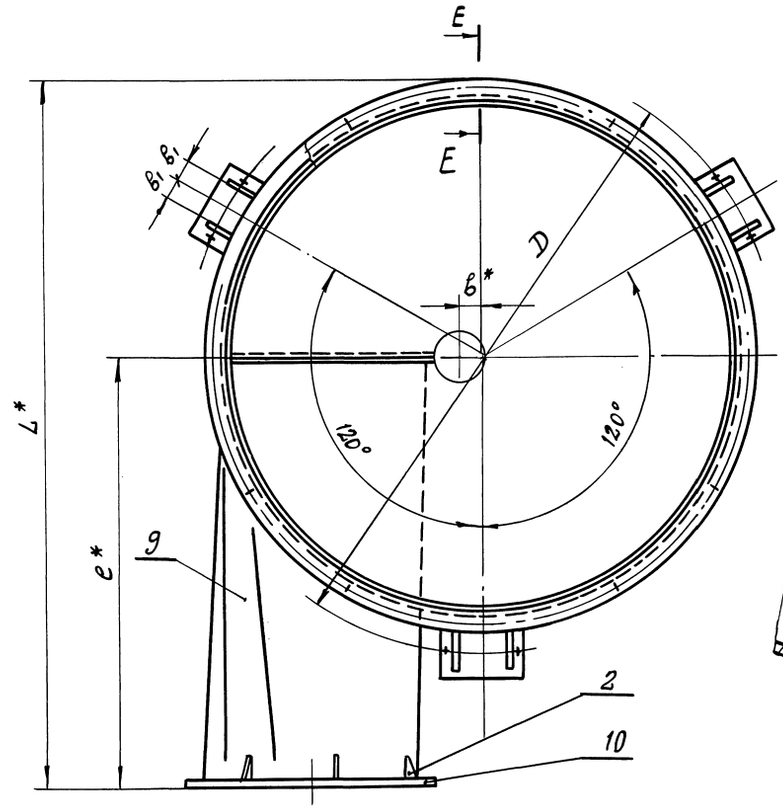

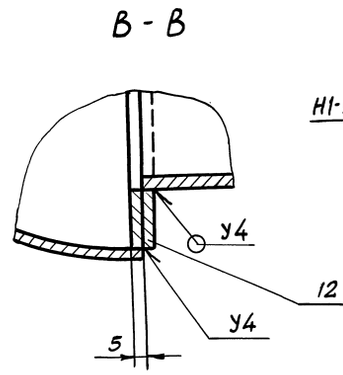

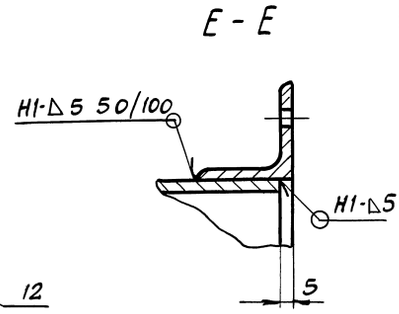

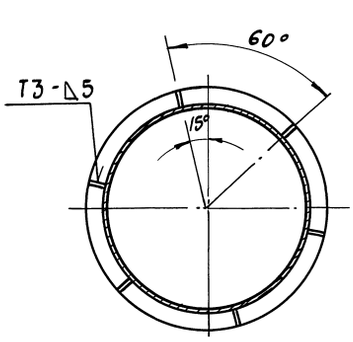

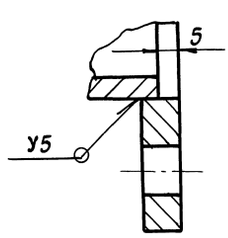

1. *Размеры для справок.
2. $\pm \frac{t2}{2}$.
3. Сварные швы по ГОСТ 5264-80 кроме шва У1.
4. Таблицу исполнений см. на листе 2.

						АБГ 071. 050СБ			
Изм.	Лист	№ докум.	Подп.	Дата			Лит.	Масса	Масштаб
Разраб.		Смоляинская			Корпус цилиндрический		И	См. табл.	—
Пров.		Фрадкин							
Т.контр.		Фрадкин					Лист 1	Листов 2	
Гл.спец.		Грановский					САНТЕХНИИПРОЕКТ		
Н.контр.		Литвак							
Утв.		Спивак							

Серия 5.904-61 Выпуск 1

Инв.№ подл. | Подп. и дата | Взам. инв.№ | Инв.№ дубл. | Подп. и дата

АбГ 071. 050С6

Рис.2

Остальное - см. рис.1

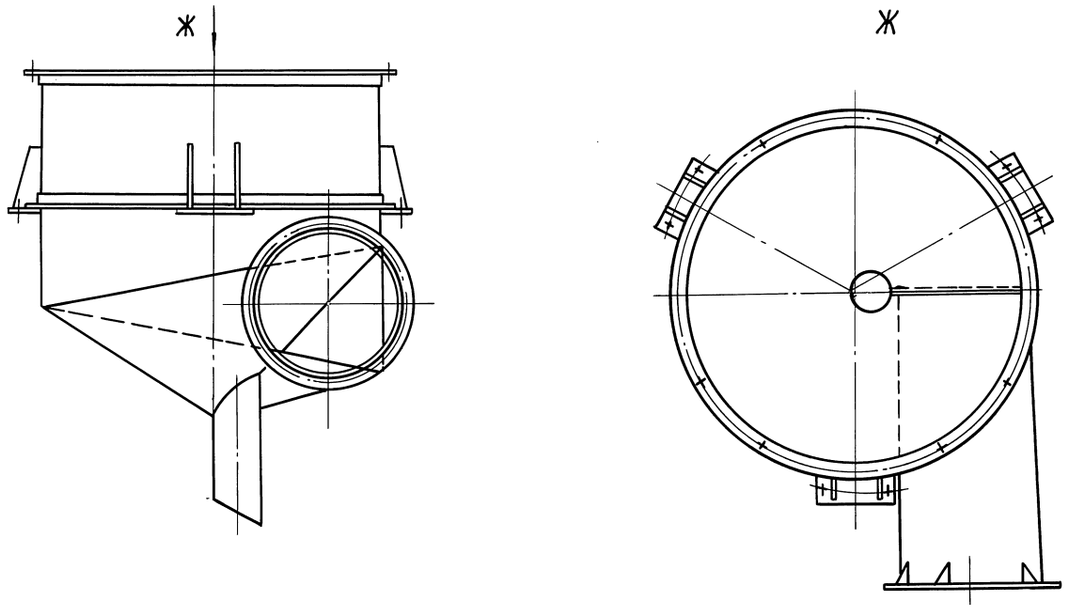

Обозначение	Рис.	Размеры, мм										Масса, кг
		L	B	H	D	e	в	в1	в2	h	h1	
АбГ 071. 050	1	1862	1590	1845	1545	1125	56	55	448	556	925	385,0
-01	2											
-02	1	2188	1800	2110	1795	1335	66		532	670	1098	525,0
-03	2											
-04	1	2588	2085	2432	2095	1585	78	75	632	803	1303	715,0
-05	2											

Изм.	Лист	№ докум.	Подп.	Дата	АбГ 071. 050 СБ	Лист 2

Формат А3

Инв. № подл. | Подп. и дата | Взам. инв. № | Инв. № дубл. | Подп. и дата

АбГ 071. 061

Серия 5.904-61 Выпуск 1

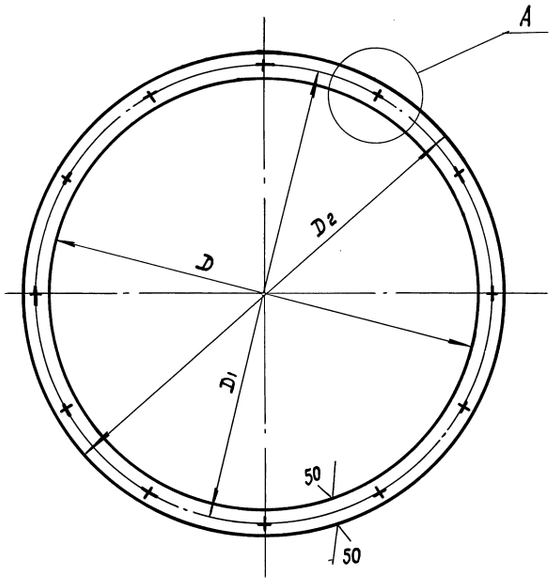

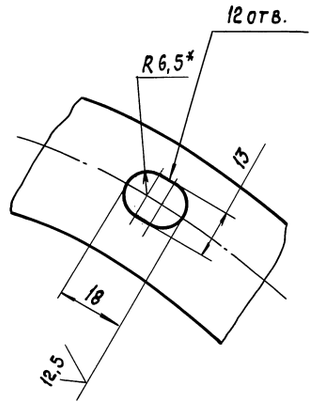

1. * Размер для справок
2. H14; h14; $\pm \frac{t_2}{2}$

Обозначение	Размеры, мм			Масса, кг
	D	D1	D2	
АбГ 071. 061	570	610	640	6,7
-01	675	715	745	7,9
-02	800	840	870	9,1

Изм.	Лист	№ докум.	Подп.	Дата	АбГ 071. 061			
Разраб.	Смолянская				Фланец	Лит.	Масса	Масштаб
Пров.	Фрадкин					И	См. табл.	—
Т. контр.	Фрадкин					Лист	Листов 1	
Гл. спец.	Грановский				10 ГОСТ 19903-74 / Ст.3 ГОСТ 14637-89	САНТЕХНИИПРОЕКТ		
Н. контр.	Литвак							
Утв.	Спивак							

25261-02 20 Формат А3

АБГ 071. 053

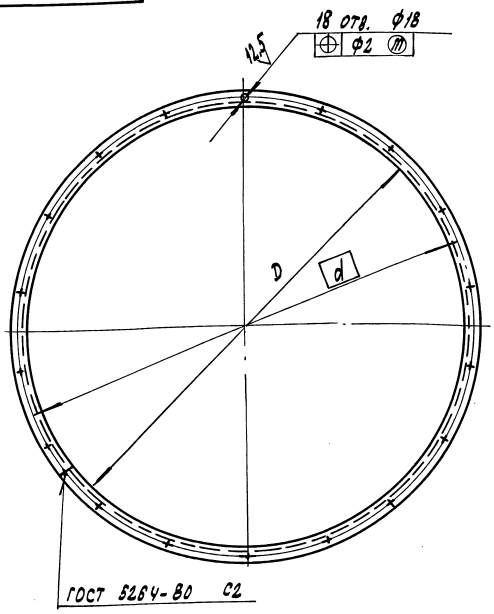

Обозначение	Размеры, мм		Масса, кг
	D	d	
АБГ 071. 053	1356	1420	16,4
-01	1608	1670	19,4
-02	1908	1970	23,0

Неуказанные предельные отклонения размеров h14; $\pm \frac{t2}{2}$.

Изм.	Лист	№ докум.	Подп.	Дата	АБГ 071. 053			
Разраб.		Смоленская			Фланец	Лит.	Масса	Масшт.
Пров.		Фрадкин				И	см. табл.	—
Т. контр.		Фрадкин				Лист	Листов 1	
Гл. спец.		Грановский			Уголок 50×5 ГОСТ 8509-86 / Ст.3 ГОСТ 535-88	САНТЕХНИИПРОЕКТ		
Н. контр.		Литвак						
Утв.		Спивак						

Формат А3

АБГ 071. 051

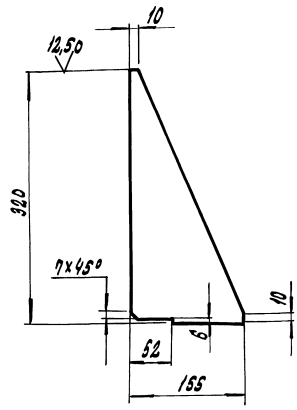

Неуказанные предельные отклонения размеров h14; $\pm \frac{t2}{2}$.

Изм.	Лист	№ докум.	Подп.	Дата	АБГ 071. 051			
Разраб.		Смоленская			Косынка	Лит.	Масса	Масшт.
Пров.		Фрадкин				И	1,8	—
Т. контр.		Фрадкин				Лист	Листов 1	
Гл. спец.		Грановский			Лист 8 ГОСТ 19903-74 / Ст.3 ГОСТ 14637-89	САНТЕХНИИПРОЕКТ		
Н. контр.		Литвак						
Утв.		Спивак						

Формат А4

Серия 5.904-61 Выпуск 1

Инв. № подл. | Подп. и дата | Взам. инв. № | Инв. № дубл. | Подп. и дата

АБГ 071. 055

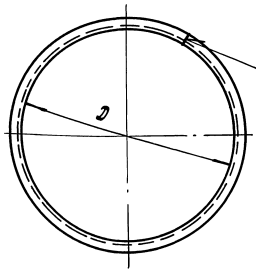

Обозначение	D, мм	Масса, кг
АБГ 071. 055	1356 -3,1	16,4
-01	1608 -3,7	19,4
-02	1908 -3,7	23,0

Изм.	Лист	№ докум.	Подп.	Дата	АБГ 071. 055			
Разраб.		Смоленская			Фланец	Лит.	Масса	Масшт.
Пров.		Фрадкин				И	см. табл.	—
Т. контр.		Фрадкин				Лист	Листов 1	
Гл. спец.		Грановский			Уголок 50×5 ГОСТ 8509-86 / Ст.3 ГОСТ 535-88	САНТЕХНИИПРОЕКТ		
Н. контр.		Литвак						
Утв.		Спивак						

Копировал: 25261-02 21 Формат А4

Инв. № подл. | Подп. и дата | Взам. инв. № | Инв. № дубл. | Подп. и дата

50 (V)

Рис. 1

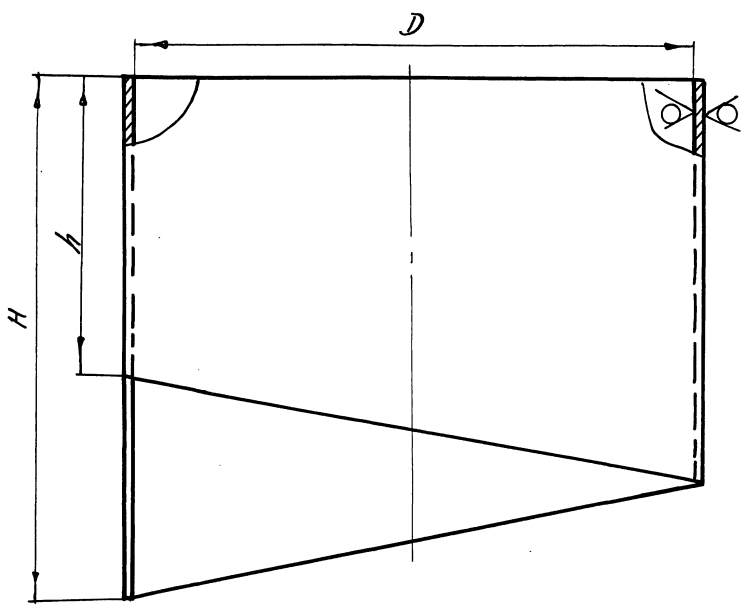

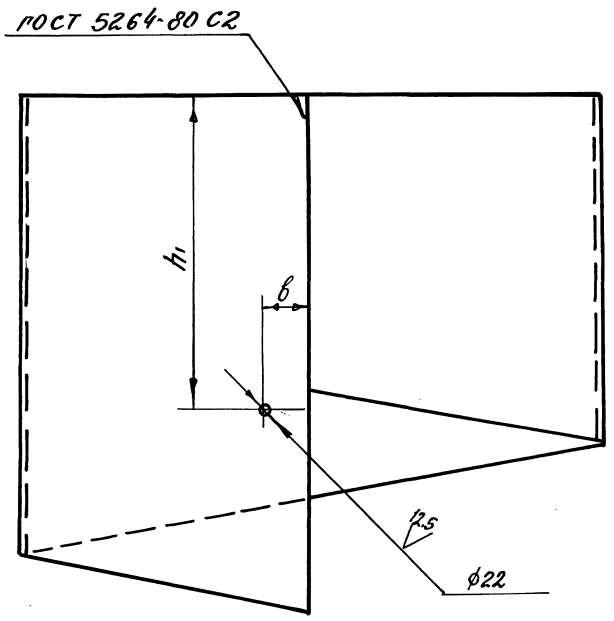

Рис. 2

Остальное - см. рис. 1

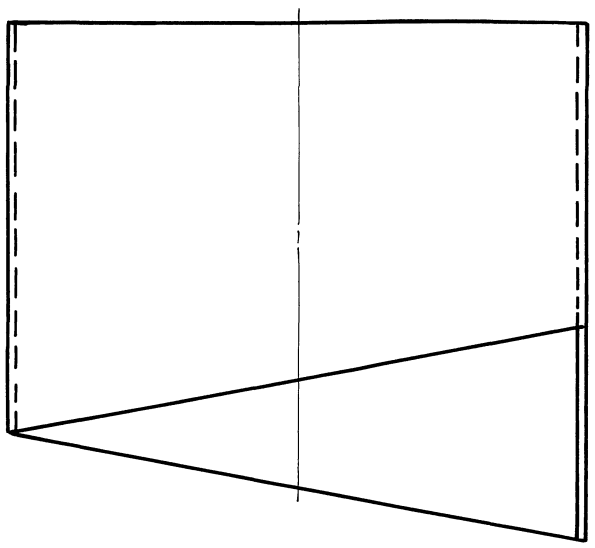

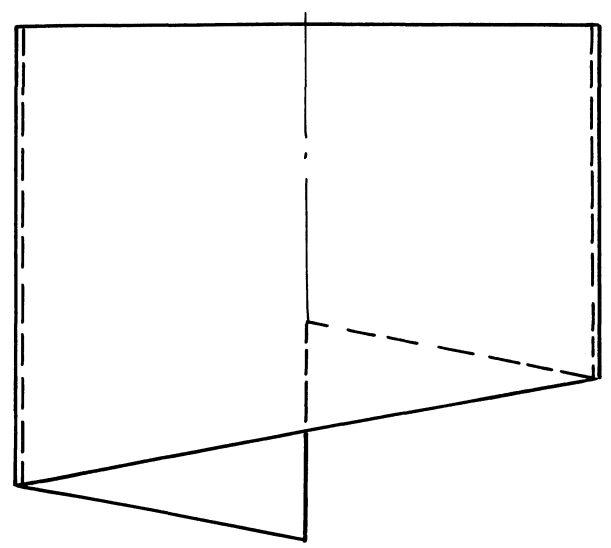

Обозначение	Рис.	Размеры, мм					Масса, кг
		D	H	h	h_1	в	
АБГ 071. 054	1	1344	1187	694	723	115	150.0
-01	2						
-02	1	1596	1410	825	860	135	220.0
-03	2						
-04	1	1896	1675	980	1022	160	310.0
-05	2						

Неуказанные предельные отклонения размеров: H14; h14; $\pm \frac{t_2}{2}$

Изм.	Лист	№ докум.	Подп.	Дата
Разраб.	Смолянская			
Пров.	Фрадкин			
Т. контр.	Фрадкин			
Гл. спец.	Грановский			
Н. контр.	Литвак			
Утв.	Сливак			

АБГ 071. 054

Обечайка

Лит.	Масса	Масштаб
И	См. табл.	—

Лист | Листов 1

Лист 5 ГОСТ 19903-74 / Ст 3 ГОСТ 14637-89

САНТЕХНИИПРОЕКТ

Серия 5.904-61 Выпуск 1

Инв. № подл. | Подп. и дата | Взам. инв. № | Инв. № дубл. | Подп. и дата

АбГ 071. 056

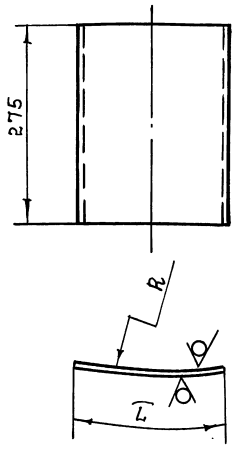

Обозначение	Размеры, мм.		Масса, кг.
	L	R	
АбГ 071. 056	222	677	1,92
-01		803	2,4
-02	263	953	2,8

Неуказанные предельные отклонения размеров: $h14; \pm \frac{t_2}{2}$.

Изм.	Лист	№ докум.	Подп.	Дата
Разраб.		Смолянская		
Пров.		Фрадкин		
Т.контр.		Фрадкин		
Гл.спец.		Грановский		
Н.контр.		Литвак		
Утв.		Спивак		

АбГ 071. 056

Накладка

Лит.	Масса	Масштаб
И	См. табл.	—
Лист	Листов: 1	

Лист 5 ГОСТ 19903-74
Ст.3 ГОСТ 14637-89

САНТЕХНИИПРОЕКТ

Формат А4

АбГ 071. 052

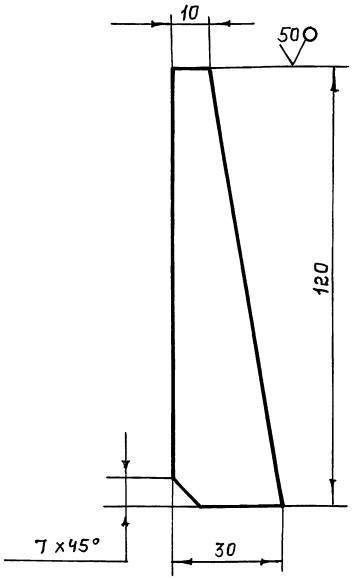

Неуказанные предельные отклонения размеров: $h14; \pm \frac{t_2}{2}$.

Изм.	Лист	№ докум.	Подп.	Дата
Разраб.		Смолянская		
Пров.		Фрадкин		
Т.конт.		Фрадкин		
Гл.спец.		Грановский		
Н.конт.		Литвак		
Утв.		Спивак		

АбГ 071. 052

Косынка

Лит.	Масса	Масштаб
И	0,16	1:1
Лист	Листов 1	

Лист 8 ГОСТ 19903-74
Ст.3 ГОСТ 14637-89

САНТЕХНИИПРОЕКТ

Формат А4

АбГ 071. 057

Серия 5.904-61 Выпуск 1

Рис. 1.

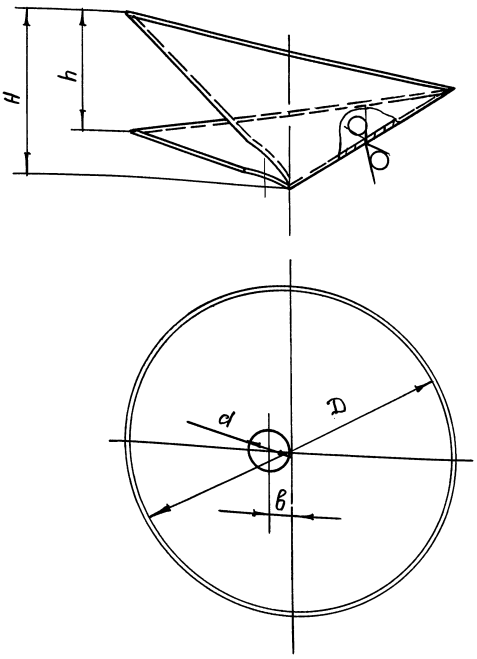

Рис. 2.

Остальное - см. рис. 1.

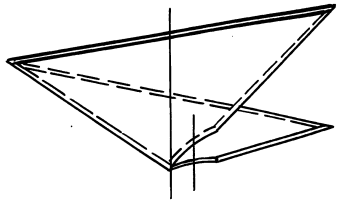

Обозначение	Рис.	Размеры, мм.					Масса, кг
		D	H	B	d	h	
АбГ 071. 057	1	1344	674	57	113	493	65,0
-01	2						
-02	1	1596	800	66	132	585	100,0
-03	2						
-04	1	1896	950	78	155	695	130,0
-05	2						

Неуказанные предельные отклонения размеров; $H14; h14; \pm \frac{t_2}{2}$.

Изм.	Лист	№ докум.	Подп.	Дата
Разраб.		Смолянская		
Пров.		Фрадкин		
Т.конт.		Фрадкин		
Гл.спец.		Грановский		
Н.конт.		Литвак		
Утв.		Спивак		

АбГ 071. 057

Днище.

Лит.	Масса	Масштаб
И	См. табл.	—
Лист	Листов: 1	

Лист 5 ГОСТ 19903-74
Ст.3 ГОСТ 14637-89

САНТЕХНИИПРОЕКТ

Копировал: 25261-02 23 Формат А3

Инв. № подл. | Подп. и дата | Взам. инв. № | Инв. № дубл. | Подп. и дата

50 (V)

АБГ 071.058

Рис. 1

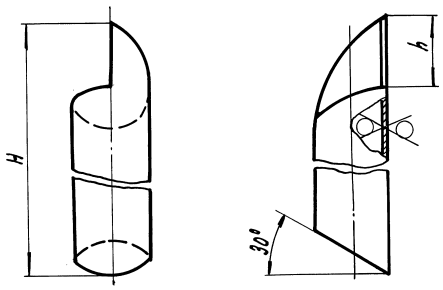

Рис. 2
Остальное – см. рис. 1

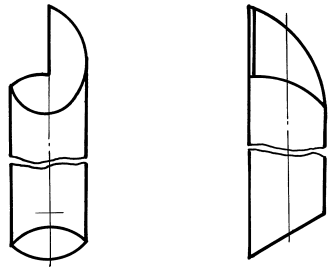

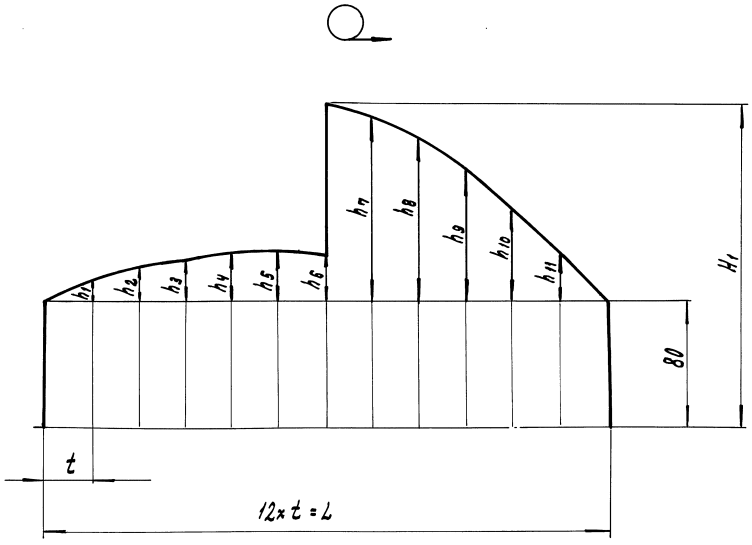

Обозначение	Рис.	Размеры, мм																Материал	Масса, кг
		H	H_1	L	t	h	h_1	h_2	h_3	h_4	h_5	h_6	h_7	h_8	h_9	h_{10}	h_{11}		
АБГ 071.058	1	595	204	380	31.7	94	14	23	28	31	32	30	120	103	82	55	29	Труба $\frac{121\times4\ ГОСТ\ 8732-78}{820\ ГОСТ\ 8731-74}$	5,8
— 01	2																		
— 02	1	625	225	440	36,7	108	16	26	32	35	38	37	134	118	94	65	33	Труба $\frac{140\times4,5\ ГОСТ\ 8732-78}{820\ ГОСТ\ 8731-74}$	8,0
— 03	2																		
— 04	1	670	253	528	44,0	128	19	31	39	43	44	45	160	140	113	78	39	Труба $\frac{168\times6\ ГОСТ\ 8732-78}{820\ ГОСТ\ 8731-74}$	13,7
— 05	2																		

Неуказанные предельные отклонения размеров: $h14$; $\pm\frac{t2}{2}$

Изм.	Лист	№ докум.	Подп.	Дата
Разраб.		Смолянская		
Пров.		Фрадкин		
Т. контр.		Фрадкин		
Гл. спец.		Грановский		
Н. контр.		Литвак		
Утв.		Спивак		

АБГ 071.058

Патрубок сливной

См. табл.

Лит.	Масса	Масштаб
И	см. табл.	—

Лист | Листов 1

САНТЕХНИИПРОЕКТ

Серия 5.904-61 Выпуск 1

Инв. № подл. | Подп. и дата | Взам. инв. № | Инв. № дубл. | Подп. и дата

АБГ 071. 059

Рис. 1

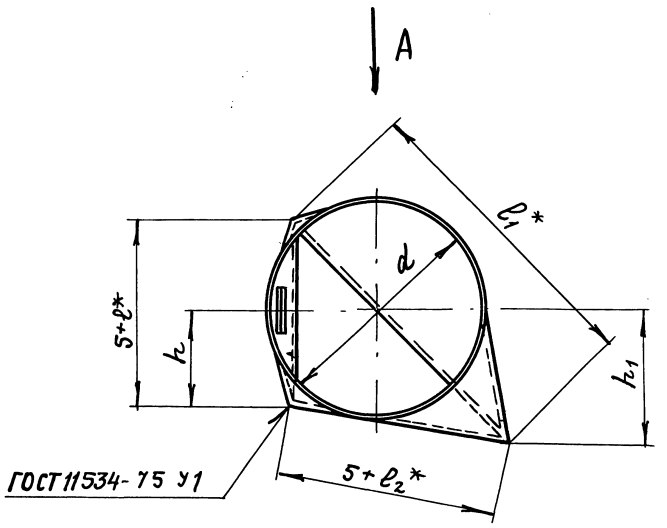

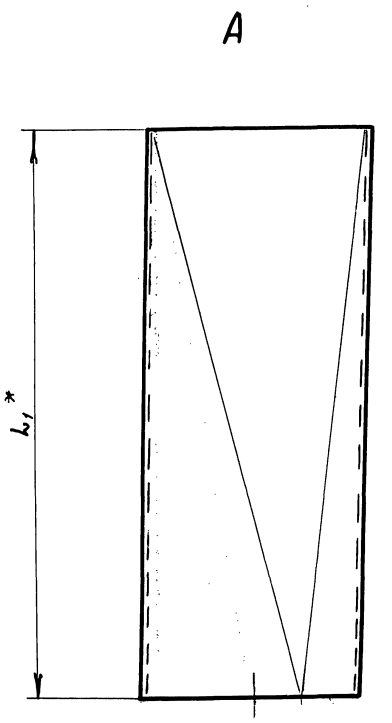



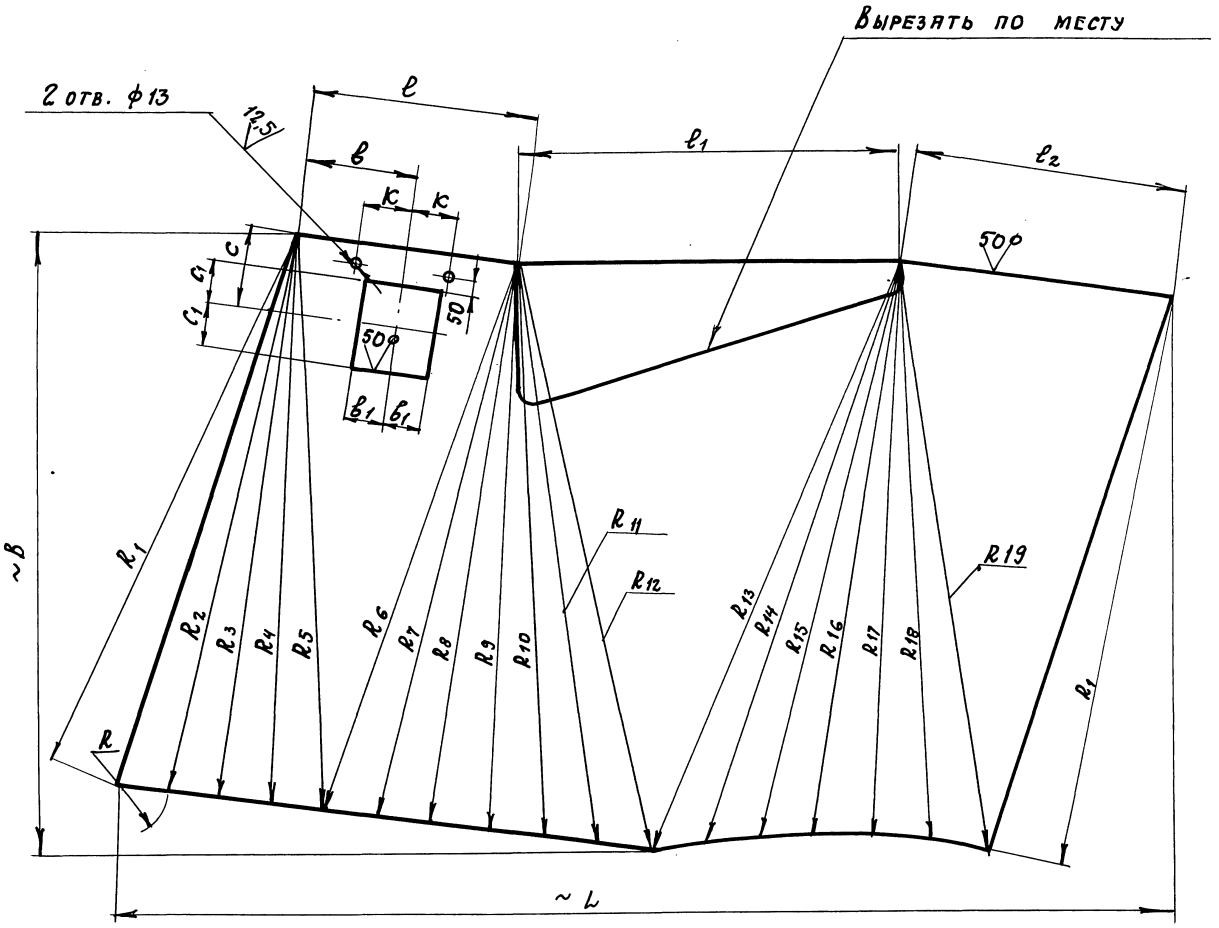

Рис. 2

Остальное - см. рис. 1

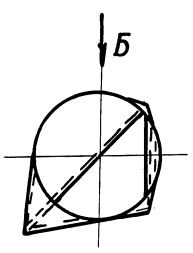

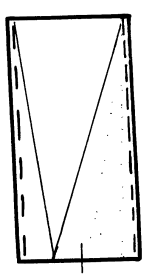

1.* Размеры для справок.

2. H14; h14; $\pm \frac{t2}{2}$.

3. Таблицу исполнений - см. на листе 2.

Изм.	Лист	№ докум.	Подп.	Дата
Разраб.		Смоленская		
Пров.		Фрядкин		
Т. контр.		Фрядкин		
Гл. спец.		Грановский		
Н. контр.		Литвак		
Утв.		Спивак		

АБГ 071. 059

Патрубок входной

Лит.	Масса	Масштаб
И	См. табл.	—

Лист 1 Листов 2

Лист 5 ГОСТ 19903-74 Ст. 3 ГОСТ 14637-89

САНТЕХНИИПРОЕКТ

Копировал 25261-02 25 Формат А2

Серия 5.904-61 Выпуск 1

Подл. и дата | Инв. № дубл. | Подл. и дата | Взам. инв. № | Инв. № подл.

АБГ 071. 059

Обозначение	Рис	Размеры, мм.																			
		L	L_1	B	h	h_1	ℓ	ℓ_1	ℓ_2	b	b_1	C	C_1	d	K	R	R_1	R_2	R_3	R_4	R_5
АБГ 071. 059	1	2150	1120	1250	253	321	443	720	515	220	115	200	100	560	105	110,8	1140	1124	1122	1130	1150
-01	2																				
-02	1	2550	1330	1500	300	386	529	870	620	265	140	235	123	665	130	131,5	1350	1333	1329	1340	1362
-03	2																				
-04	1	3000	1580	1750	356	458	631	1035	743	315	160	300	215	790	150	156,1	1597	1580	1575	1588	1617
-05	2																				

Продолжение

Обозначение	Размеры, мм.														Масса, кг.
	R_6	R_7	R_8	R_9	R_{10}	R_{11}	R_{12}	R_{13}	R_{14}	R_{15}	R_{16}	R_{17}	R_{18}	R_{19}	
АБГ 071. 059	1142	1125	1120	1125	1140	1163	1190	1250	1208	1170	1146	1136	1146	1171	90,0
-01															
-02	1350	1332	1326	1332	1350	1380	1413	1480	1430	1388	1358	1347	1357	1395	115,0
-03															
-04	1598	1575	1567	1576	1599	1632	1670	1752	1634	1641	1606	1593	1606	1640	165,0
-05															

Изм.	Лист	№ докум.	Подп.	Дата	АБГ 071. 059	Лист 2

Инв. № подл. | Подп. и дата | Инв. № дубл. | Взам. инв. № | Подп. и дата

АБГ 071. 046

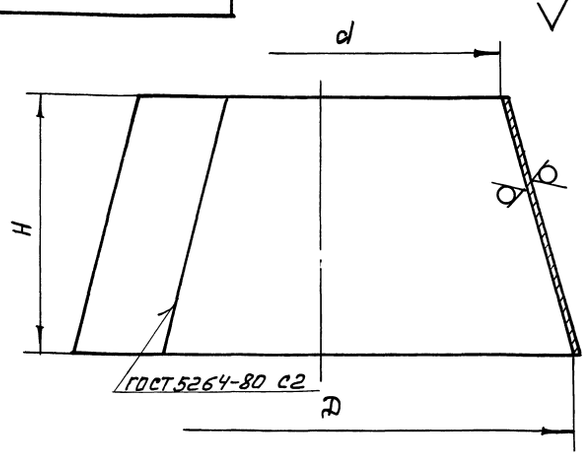

Обозначение	Размеры, мм.			Масса, кг
	D	H	d	
АБГ 071. 046	1344	685	980	102
-01	1596	815	1165	145
-02	1896	975	1385	204

Неуказанные предельные отклонения размеров: H14; h14.

Изм.	Лист	№ докум.	Подп.	Дата	АБГ 071. 046			
Разраб.	Смолянская				Конус.	Лит. И	Масса См. табл.	Масштаб —
Пров.	Фрадкин					Лист	Листов 1	
Т. конт.	Фрадкин							
Гл. спец.	Грановский				Лист 5 ГОСТ 19903-74	САНТЕХНИИПРОЕКТ		
Н. конт.	Литвак				Ст.3 ГОСТ 14637-89			
Утв.	Спивак							

Серия 5.904-61 Выпуск 1

Инв. № подл. | Подп. и дата | Инв. № дубл. | Взам. инв. № | Подп. и дата

Формат А4

АБГ 071. 062

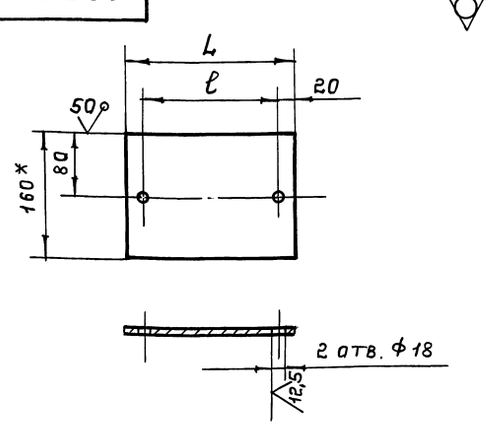

Обозначение	Размеры, мм.		Масса, кг.
	L*	ℓ	
АБГ 071. 062	220	180	2,3
-01	260	220	2,7

1.* Размер для справок.
2. H14; h14; $\pm \frac{t2}{2}$.

Изм.	Лист	№ докум.	Подп.	Дата	АБГ 071. 062			
Разраб.	Смолянская				Плита	Лит. И	Масса См. табл.	Масштаб —
Пров.	Фрадкин					Лист	Листов 1	
Т. конт.	Фрадкин							
Гл. спец.	Грановский				Лист 8 ГОСТ 19903-74	САНТЕХНИИПРОЕКТ		
Н. конт.	Литвак				Ст.3 ГОСТ 14637-89			
Утв.	Спивак							

Инв. № подл. | Подп. и дата | Инв. № дубл. | Взам. инв. № | Подп. и дата

Копировал: 25261-02 26 Формат А4

АБГ 071. 063

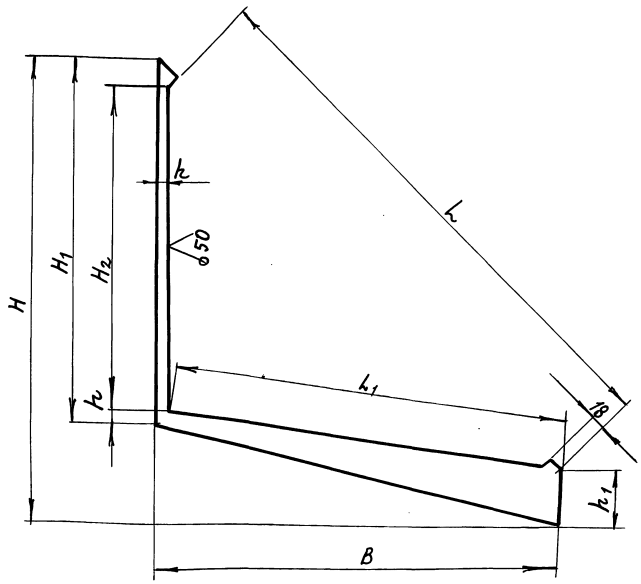

Обозначение	Размеры, мм								Масса, кг
	H	H_1	H_2	B	L	L_1	h	h_1	
АБГ 071. 063	635	490	440	551	740	540	15	89	2,8
–01	755	580	526	658	890	645	18	103	4,2
–02	900	690	628	780	1055	768	22	123	5,2

Неуказанные предельные отклонения размеров: $h14; \pm \frac{t2}{2}$

Изм.	Лист	№ докум.	Подп.	Дата
Разраб.		Смоляинская		
Пров		Фрадкин		
Н. контр.		Фрадкин		
Гл. спец.		Трановский		
Н. контр.		Литвак		
Утв.		Спивак		

АБГ 071. 063

Угольник

Лит.	Масса	Масштаб
И	См. табл.	—
Лист	Листов 1	

10 ГОСТ 19903-74
Ст. 3 ГОСТ 14637-89

САНТЕХНИИПРОЕКТ

Формат А3

Серия 5.904-61 Выпуск 1

Формат	Зона	Поз.	Обозначение	Наименование	Кол.	Примечание
				Документация		
А2			АБГ 071. 070 СБ	Сборочный чертеж		
				Детали		
А4		1	АБГ 071. 071	Прокладка	1	
А4		2	АБГ 071. 072	Прокладка	1	
				Стандартные изделия		
		3		Пробка 8		
				ГОСТ 8963-75	1	
		4		Пробка 15		
				ГОСТ 8963-75	1	
		5		Контргайка 15		
				ГОСТ 8968-75	3	
		6		Шайба 24.02		
				ГОСТ 11371-78	1	

Изм.	Лист	№ докум.	Подп.	Дата
Разраб.		Смоляинская		
Пров.		Фрадкин		
Нач. гр.		Фрадкин		
Н. контр.		Литвак		
Утв.		Спивак		

АБГ 071. 070

Система водоподающая

Лит	Лист	Листов
И	1	5

САНТЕХНИИПРОЕКТ

Копировал

Формат А4

Формат	Зона	Поз.	Обозначение	Наименование	Кол.	Примечание
				Переменные данные для исполнений:		
				АБГ 071. 070		
				Сборочные единицы		
А4		10	АБГ 071. 080	Форсунка верхняя	1	
А4		11	АБГ 071. 090	Форсунка нижняя	1	
				Детали		
А4		13	АБГ 071. 074	Труба	1	
А4		14	АБГ 071. 075	Уголок	1	
				Стандартные изделия		
		15		Олора ОПБ2-33,5		
				ГОСТ 14911-82	1	
		16		Контргайка 25		
				ГОСТ 8968-75	3	
		17		Угольник 25		
				ГОСТ 8946-75	1	
		18		Сгон 25		
				ГОСТ 8969-75	2	
		19		Крест 25×15		
				ГОСТ 8952-75	1	
		20		Муфта 25×20		
				ГОСТ 8957-75	1	

Изм.	Лист	№ докум.	Подп.	Дата

АБГ 071. 070

Лист 2

Формат	Зона	Поз.	Обозначение	Наименование	Кол.	Примечание
				Прочие изделия		
		21		Клапан муфтовый		
				15ч8п. ; $D_у$ 25; $P_у$ 16		
				ТУ26-07-1465-88	1	
				АбГ 071.070-01		
				Сборочные единицы		
А4		10	АбГ. 071.080 -01	Форсунка верхняя	1	
А4		11	АбГ 071.090-01	Форсунка нижняя	1	
				Детали		
А4		13	АбГ 071.074- 01	Труба	1	
А4		14	АбГ 071.075	Уголок	1	
				Стандартные изделия		
		15		Опора ОПБ2-33,5		
				ГОСТ 14911-82	1	
		16		Контргайка 25		
				ГОСТ 8963-75	3	
		17		Угольник 25		
				ГОСТ 8946-75	1	
		18		Сгон 25		
				ГОСТ 8969-75	2	
				Крест 25×15		
				ГОСТ 8952-75	1	

Подп. и дата | Инв. № дубл. | Взам. инв. № | Подп. и дата | Инв. № подл.

Изм. | Лист | № докум. | Подп. | Дата

АбГ 071.070

Лист 3

Формат А4

Формат	Зона	Поз.	Обозначение	Наименование	Кол.	Примечание
		20		Муфта 25		
				ГОСТ 8954-75	1	
				Прочие изделия		
		21		Клапан муфтовый		
				15ч8п $D_у$ 25; $P_у$ 16		
				ТУ26-07-1465-88	1	
				АбГ 071.070-02		
				Сборочные единицы		
А4		10	АбГ 071.080-02	Форсунка верхняя	1	
А4		11	АбГ 071.090-02	Форсунка нижняя	1	
				Детали		
А4		13	АбГ 071.074-02	Труба	1	
А4		14	АбГ 071.075-01	Уголок	1	
				Стандартные изделия		
		15		Опора ОПБ2-42,3		
				ГОСТ 14911-82	1	
		16		Контргайка 32		
				ГОСТ 8963-75	3	
		17		Угольник 32		
				ГОСТ 8946-75	1	
		18		Сгон 32		
				ГОСТ 8969-75	2	

Подп. и дата | Инв. № дубл. | Взам. инв. № | Подп. и дата | Инв. № подл.

Изм. | Лист | № докум. | Подп. | Дата

АбГ 071.070

Лист 4

Формат А4

Формат	Зона	Поз.	Обозначение	Наименование	Кол.	Примечание
		19		Крест 32×15		
				ГОСТ 8952-75	1	
		20		Муфта 32		
				ГОСТ 8954-75	1	
				Прочие изделия		
		21		Клапан муфтовый		
				15ч8п $D_у$ 32; $P_у$ 16		
				ТУ26-07-1465-88	1	

Подп. и дата | Инв. № дубл. | Взам. инв. № | Подп. и дата | Инв. № подл.

Изм. | Лист | № докум. | Подп. | Дата

АбГ 071.070

Лист 5

АбГ 071.072

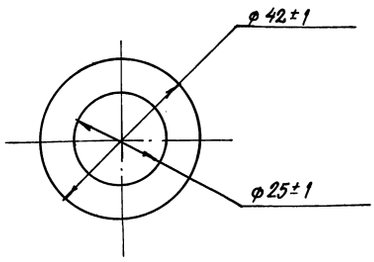

Подп. и дата | Инв. № дубл. | Взам. инв. № | Подп. и дата | Инв. № подл.

АбГ. 071.072

Изм.	Лист	№ докум.	Подп.	Дата
Разраб.		Смолянская		
Пров.		Фрадкин		
Т. контр.		Фрадкин		
Гл. спец.		Грановский		
Н. контр.		Литвак		
Утв.		Спивак		

Прокладка

Лит.	Масса	Масштаб
И	0,008	1:1

Лист | Листов 1

Пластина 1Н-I-ТМКЩ-М-3 ГОСТ 7338-90

САНТЕХНИИПРОЕКТ

25261-02 28

Формат А4

Рис. 1

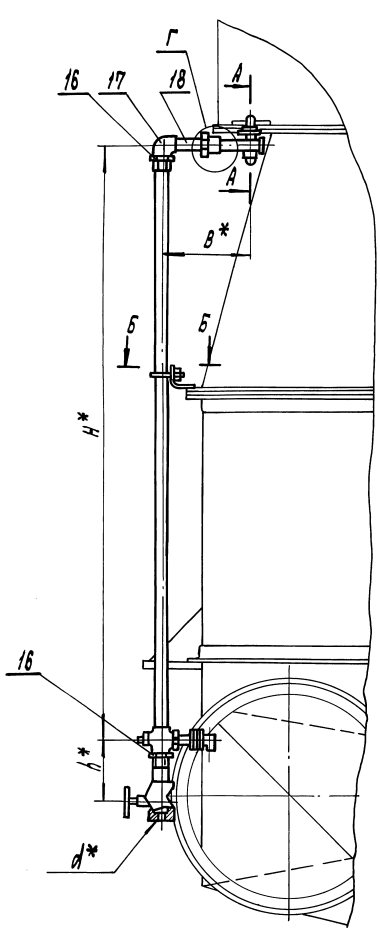

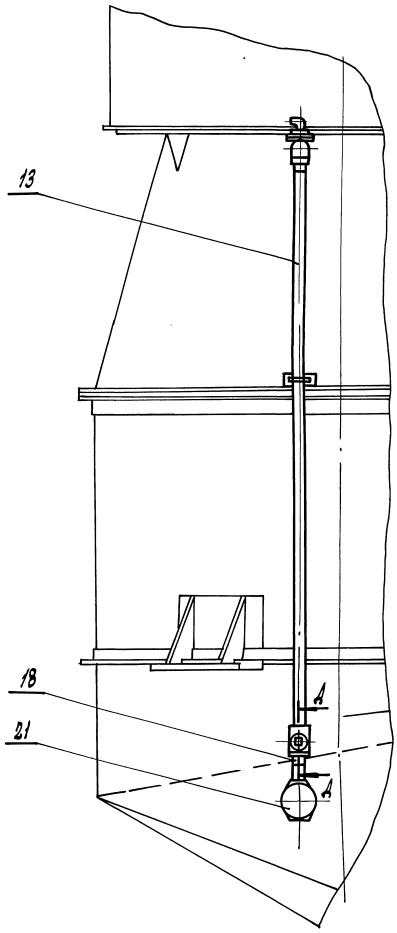

Д - Д

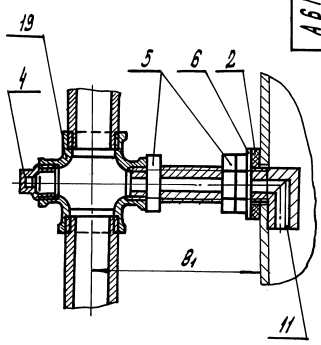

Б - Б

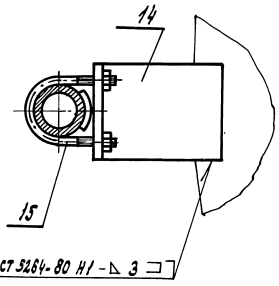

Г

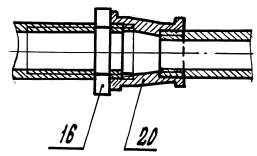

А - А

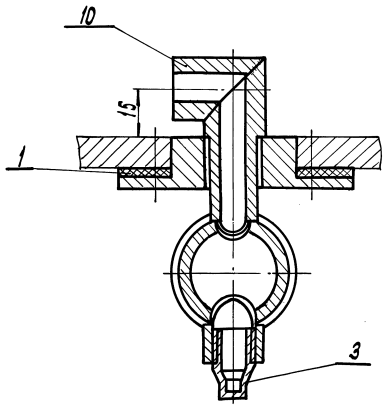

Рис. 2

Остальное - см. рис. 1

Г

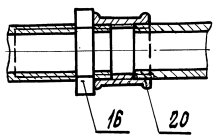

Обозначение	Рис.	Размеры, мм					Масса, кг
		B*	B1	H*	h*	d*	
АБГ 071. 070	1	259	107	1398	190	G1-B	7,5
-01	2	287		1662			8,2
-02		324	111	1980	210	G1¼-B	11,9

1. * Размеры для справок.
2. $\pm \frac{t_2}{2}$.

					АБГ 071. 070 СБ			
Изм.	Лист	№ докум.	Подп.	Дата	Система водоподающая	Лит.	Масса	Масштаб
Разраб.		Смольянская				И	см. табл.	—
Пров.		Фрадкин				Лист	Листов 1	
Т.контр.		Фрадкин				САНТЕХНИИПРОЕКТ		
Гл.спец.		Гранорский						
Н.контр.		Литвак						
Утв.		Спивак						

Серия 5.904-61 Выпуск 1

Инв. № подл. | Подп. и дата | Взам. инв. № | Инв. № дубл. | Подп. и дата

Копировал: 25261-02 29 Формат А2

АБГ 071. 075

50 (V)

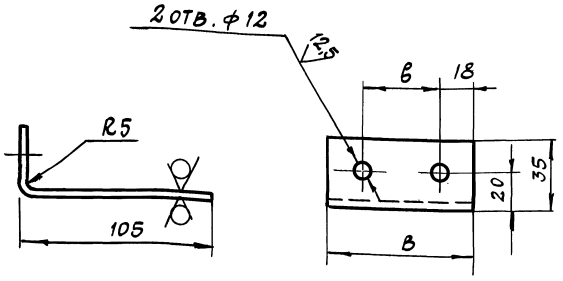

Обозначение	Размеры, мм		Масса, кг
	В	в	
АБГ 071. 075	80	44	0,35
-02	90	54	0,39

Неуказанные предельные отклонения размеров: $H14$; $h14 \pm \frac{t2}{2}$.

Изм.	Лист	№ докум.	Подп.	Дата
Разраб.		Смолянская		
Пров.		Фрадкин		
Н. контр.		Фрадкин		
Гл. спец.		Грановский		
Н. контр.		Литвак		
Утв.		Спивак		

АБГ 071. 075

Уголок

Лит.	Масса	Масштаб
И	См. табл.	—
Лист	Листов 1	

Лист 4 ГОСТ 19903-74 / Ст. 3 ГОСТ 14637-89

САНТЕХНИИПРОЕКТ

Формат А4

Инв. № подл. | Подп. и дата | Взам. инв. № | Инв. № дубл. | Подп. и дата

АБГ 071. 074

12,5 (V)

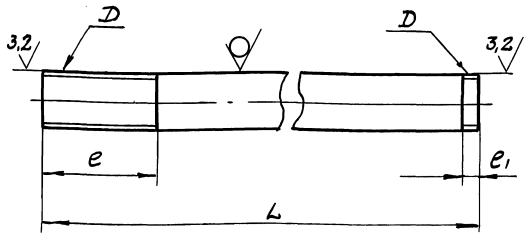

Обозначение	Размеры, мм				Материал	Масса, кг
	D	L	e	e1		
АБГ 071. 074	G-1-B	1350	62	11	Труба 25×3,2 ГОСТ 3262-75	3,23
-01		1614				3,86
-02	G1¼-B	1925	68	13	Труба 32×3,2 ГОСТ 3262-75	5,95

Неуказанные предельные отклонения размеров: $H14$; $h14$; $\pm \frac{t2}{2}$.

Изм.	Лист	№ докум.	Подп.	Дата
Разраб.		Смолянская		
Пров.		Фрадкин		
Т. контр.		Фрадкин		
Гл. спец.		Грановский		
Н. контр.		Литвак		
Утв.		Спивак		

АБГ 071. 074

Труба

См. табл.

Лит.	Масса	Масштаб
И	См. табл.	—
Лист	Листов 1	

САНТЕХНИИПРОЕКТ

Формат А4

Инв. № подл. | Подп. и дата | Взам. инв. № | Инв. № дубл. | Подп. и дата

Серия 5.904-61 Выпуск 1

Формат	Зона	Поз.	Обозначение	Наименование	Кол.	Примечание
				Документация		
А3			АБГ071. 080 СБ	Сборочный чертеж		
				Детали		
А4		1	АБГ 071. 081	Фланец	1	
				Переменные данные для исполнений:		
				АБГ 071. 080		
				Детали		
А4		2	АБГ 071. 082	Втулка	1	
А4		3	АБГ 071. 083	Сопло	1	
А4		4	АБГ 071. 084	Труба	1	
Б4		5	АБГ 071. 085	Заглушка		
				Лист 3 ГОСТ 19903-74 / ОК 360В ГОСТ 16523-89		
				ф33-0,62	1	0,02 кг
А4		6	АБГ 071. 086	Муфта	1	

Изм.	Лист	№ докум.	Подп.	Дата
Разраб.		Смолянская		
Пров.		Фрадкин		
Нач. гр.		Фрадкин		
Н. контр.		Литвак		
Утв.		Спивак		

АБГ 071. 080

Форсунка верхняя

Лит.	Лист	Листов
И	1	2

САНТЕХНИИПРОЕКТ

Формат А4

Инв. № подл. | Подп. и дата | Взам. инв. № | Инв. № дубл. | Подп. и дата

Формат	Зона	Поз.	Обозначение	Наименование	Кол.	Примечание
				АБГ 071. 080-01		
				Детали		
А4		2	АБГ 071. 082-01	Втулка	1	
А4		3	АБГ 071. 083-01	Сопло	1	
А4		4	АБГ 071. 084-01	Труба	1	
Б4		5	АБГ 071. 087	Заглушка		
				Лист 3 ГОСТ 19903-74 / ОК 360В ГОСТ 16523-89		
				ф40-0,62	1	0,03 кг
А4		6	АБГ 071. 086-01	Муфта	1	
				АБГ 071. 080-02		
				Детали		
А4		2	АБГ 071. 082-02	Втулка	1	
А4		3	АБГ 071. 083-02	Сопло	1	
А4		4	АБГ 071. 084-02	Труба	1	
Б4		5	АБГ 071. 088	Заглушка		
				Лист 3 ГОСТ 19903-74 / ОК 360В ГОСТ 16523-89		
				ф50-0,62	1	0,046 кг
А4		6	АБГ 071. 086-02	Муфта	1	

Инв. № подл. | Подп. и дата | Взам. инв. № | Инв. № дубл. | Подп. и дата

Изм.	Лист	№ докум.	Подп.	Дата

АБГ 071. 080

Лист 2

А6Г 071.083

12,5 (√)

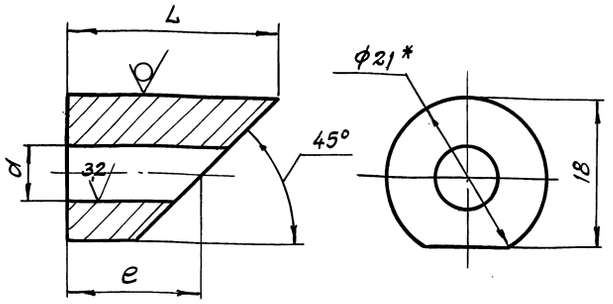

Обозначение	Размеры, мм			Масса, кг
	d	L	e	
А6Г 071.083	7	26	17	0,04
-01	8	28	19	0,044
-02	9	30	22	0,05

1.* Размер для справок.
2. H14; h14; $\pm\frac{t_2}{2}$.

Изм	Лист	№ докум.	Подп.	Дата
Разраб.		Смолянская		
Пров.		Фрадкин		
Т.контр.		Фрадкин		
Гл.спец.		Грановский		
Н.контр.		Литвак		
Утв.		Спивак		

А6Г 071.083

Сопло

Лит. И | Масса См. табл. | Масштаб —

Лист | Листов 1

Круг 21 ГОСТ 2590-88 / Ст.3-II ГОСТ 535-88

САНТЕХНИИПРОЕКТ

Формат А4

А6Г 071.082

12,5 (√)

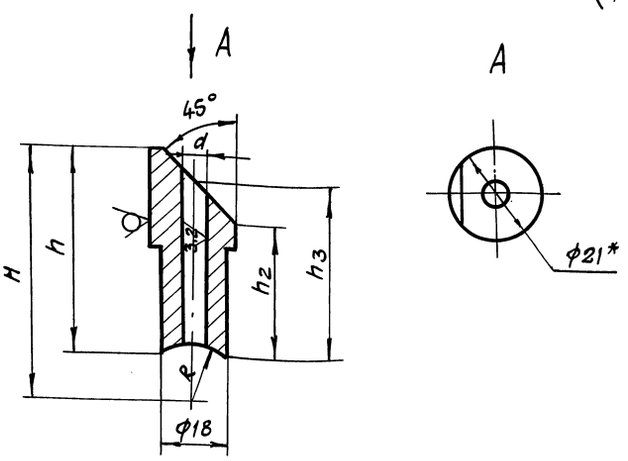

Обозначение	Размеры, мм							Масса, кг
	H	R	h	h_1	h_2	h_3	d	
А6Г 071.082	63	14	54	29	34,5	45	7	0,1
-01	66	17	52		33,5	44	8	0,09
-02	71	21		28	32,5	43	9	0,08

1.* Размер для справок.
2. H14; h14; $\pm\frac{t_2}{2}$.

Изм	Лист	№ докум.	Подп.	Дата
Разраб.		Смолянская		
Пров.		Фрадкин		
Т.контр.		Фрадкин		
Гл.спец.		Грановский		
Н.контр.		Литвак		
Утв.		Спивак		

А6Г 071.082

Втулка

Лит. И | Масса См. табл. | Масштаб —

Лист | Листов 1

Круг 21 ГОСТ 2590-88 / Ст.3-II ГОСТ 535-88

САНТЕХНИИПРОЕКТ

Формат А4

А6Г 071.071

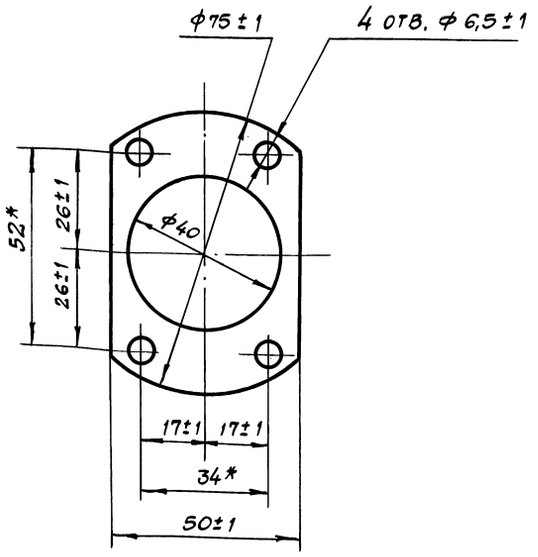

1.* Размеры для справок.

Изм	Лист	№ докум.	Подп.	Дата
Разраб.		Смолянская		
Пров.		Фрадкин		
Т.контр.		Фрадкин		
Гл.спец.		Грановский		
Н.контр.		Литвак		
Утв.		Спивак		

А6Г 071.071

Прокладка

Лит И | Масса 0,01 | Масштаб 1:1

Лист | Листов 1

Пластина 1Н-I-ТМКЩ-М-3 ГОСТ 7338-90

САНТЕХНИИПРОЕКТ

Формат А4

А6Г 071.081

12,5 (√)

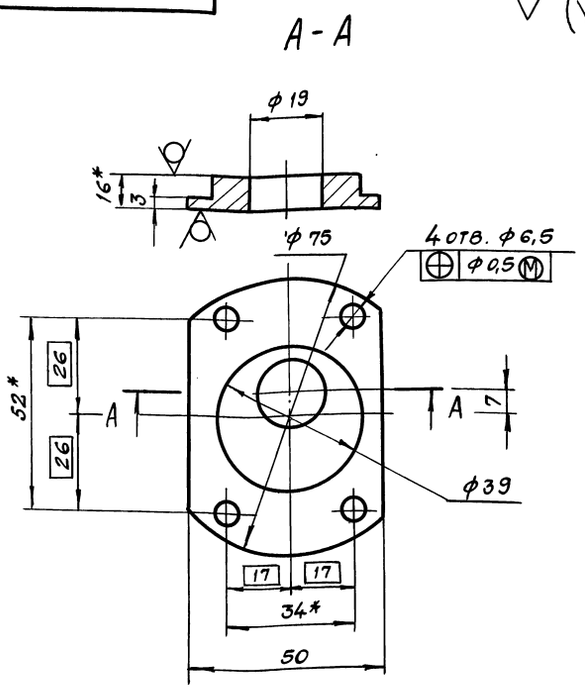

1.* Размеры для справок
2. H14; h14; $\pm\frac{t_2}{2}$.

Изм	Лист	№ докум.	Подп.	Дата
Разраб.		Смолянская		
Пров.		Фрадкин		
Т.контр.		Фрадкин		
Гл.спец.		Грановский		
Н.контр.		Литвак		
Утв.		Спивак		

А6Г 071.081

Фланец

Лит. И | Масса 0,17 | Масштаб 1:1

Лист | Листов 1

Лист 16 ГОСТ 19903-74 / Ст.3 ГОСТ 14637-89

САНТЕХНИИПРОЕКТ

Серия 5.904-61 Выпуск 1

Инв. № подл. | Подп. и дата | Взам. инв. № | Инв. № дубл. | Подп. и дата

АБГ 071. 084

12.5 (▽)

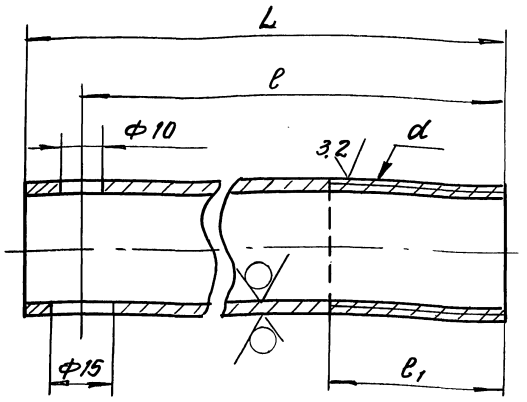

Обозначение	Размеры, мм				Материал	Масса, кг
	d	L	ℓ	ℓ1		
АБГ-071. 084	G 3/4-В	153	140	40	Труба 20×2.8 ГОСТ 3262-75	0.25
-01	G 1-В			11	Труба 25×3.2 ГОСТ 3262-75	0.37
-02	G 1 1/4-В	173	160	13	Труба 32×3.2 ГОСТ 3262-75	0.53

Неуказанные предельные отклонения размеров: H 14; h 14; $\pm \frac{t2}{2}$.

Изм.	Лист	№ докум.	Подп.	Дата
Разраб.	Смоленская			
Пров.	Фрадкин			
Т. контр.	Фрадкин			
Гл. спец.	Грановская			
Н. контр.	Литвак			
Утв.	Сплвак			

АБГ 071. 084

Труба

См. табл.

Лит.	Масса	Масштаб
И	см. табл.	—
Лист	Листов 1	

САНТЕХНИИПРОЕКТ

Формат А4

АБГ 071. 086

12.5 (▽)

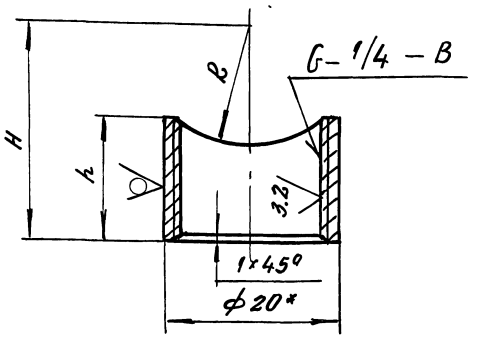

Обозначение	Размеры, мм		
	H	h	R
АБГ 071. 086	25	14	14
-01	29	13.5	17
-02	33.5	13	21

1.* Размер для справок

2. H14; $\pm \frac{t2}{2}$;

Изм.	Лист	№ докум.	Подп.	Дата
Разраб.	Смоленская			
Пров.	Фрадкин			
Т. конт.	Фрадкин			
Гл. спец.	Грановский			
Н. контр.	Литвак			
Утв.	Сплвак			

АБГ 071. 086

Муфта

Круг 2 — 20 ГОСТ 2590-88 / Ст.3 II ГОСТ 535-88

Лит.	Масса	Масштаб
И	0.02	—
Лист	Листов 1	

САНТЕХНИИПРОЕКТ

Формат А4

АБГ 071. 092

12.5 (▽)

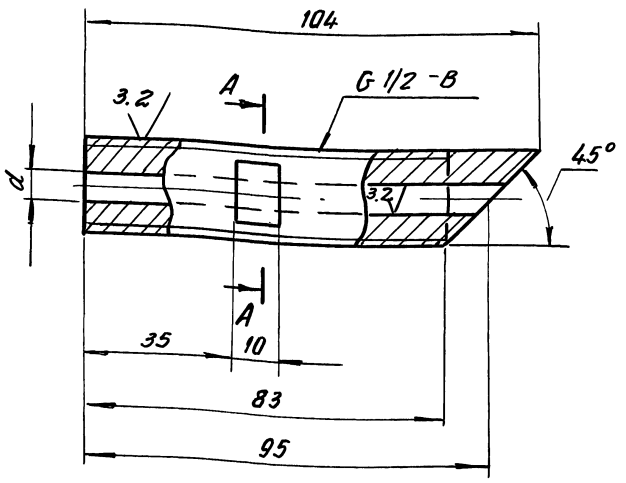

А—А

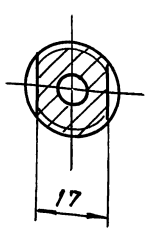

Обозначение	d, мм	Масса, кг
АБГ 071. 092	7	0.21
—01	8	0.2
—02	9	0.19

Неуказанные предельные отклонения размеров: H 14; h 14; $\pm \frac{t2}{2}$

Изм.	Лист	№ докум.	Подп.	Дата
Разраб.	Смоленская			
Пров.	Фрадкин			
Нач. гр.	Фрадкин			
Гл. спец.	Грановская			
Н. контр.	Литвак			
Утв.	Сплвак			

АБГ 071. 092

Втулка

Круг $\frac{21 \text{ ГОСТ } 2590\text{-}88}{\text{Ст. 3 II ГОСТ } 535\text{-}88}$

Лит.	Масса	Масштаб
И	см. табл.	—
Лист	Листов 1	

САНТЕХНИИПРОЕКТ

Инв. № подл. | Подп. и дата | Взам. инв. № | Инв. № дубл. | Подп. и дата

А-А

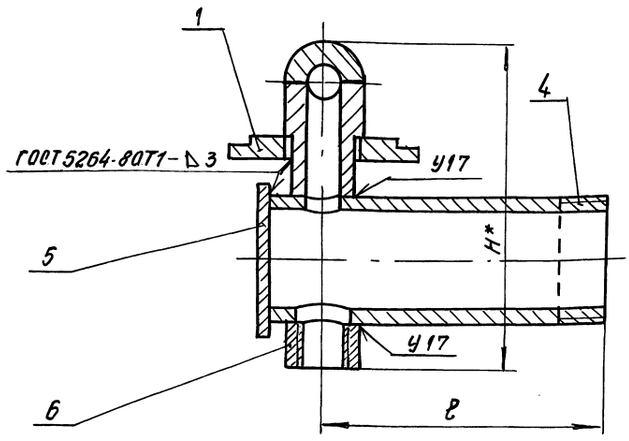

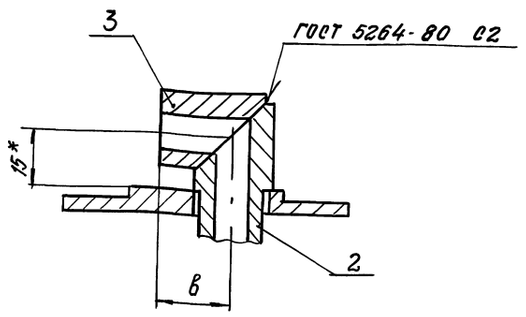

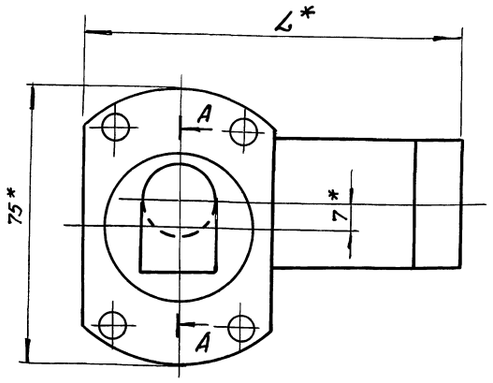

Обозначение	Размеры, мм				Масса, кг
	H*	L*	B	ℓ	
АБГ 071. 080	90	165	17	140	0.6
-01	97		19		0.73
-02	105	185	22	160	0.9

1.* Размеры для справок

2. $\pm \frac{t_2}{2}$

3. Сварные швы У17 по ГОСТ 16037-80.

Изм.	Лист	№ докум.	Подп.	Дата	АБГ 071. 080 СБ
Разраб.		Смолянская			Форсунка верхняя
Пров.		Фрадкин			
Т. контр.		Фрадкин			
Гл. спец.		Грановский			
Н. контр.		Литвак			
Утв.		Сплвак			

Лит	Масса	Масштаб
И	См. табл.	—
Лист	Листов 1	

САНТЕХНИИПРОЕКТ

Формат А3

Формат	Зона	Поз.	Обозначение	Наименование	Кол.	Примечание
				Документация		
А4			АБГ 071. 090 СБ	Сборочный чертеж		
				Переменные данные для исполнений		
				АБГ 071. 090		
				Деталн		
А4		1	АБГ 071. 083	Сопло	1	
А4		2	АБГ 071. 092	Втулка	1	
				АБГ 071. 090-01		
				Деталн		
А4		1	АБГ 071. 083-01	Сопло	1	
А4		2	АБГ 071. 092-01	Втулка	1	
				АБГ 071. 090-01		
				Деталн		
А4		1	АБГ 071. 083-02	Сопло	1	
А4		2	АБГ 071. 092-02	Втулка	1	

Изм.	Лист	№ докум.	Подп.	Дата	АБГ 071. 090
Разраб.		Смолянская			Форсунка нижняя
Пров.		Фрадкин			
Нач. гр.		Фрадкин			
Н. контр.		Литвак			
Утв.		Сплвак			

Лит.	Лист	Листов
И		1

САНТЕХНИИПРОЕКТ

Копировал

Формат А4

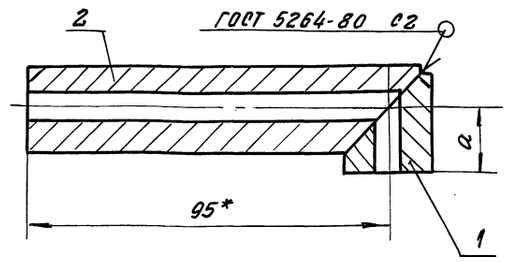

Обозначение	a, мм	Масса, кг
АБГ 071. 090	17	0.25
-01	19	0.244
-02	22	0.24

1.* Размер для справок

2. $\pm \frac{t_2}{2}$

Изм.	Лист	№ докум.	Подп.	Дата	АБГ 071. 090 СБ
Разраб.		Смолянская			Форсунка нижняя
Пров.		Фрадкин			
Т. контр.		Фрадкин			
Гл. спец.		Грановский			
Н. контр.		Литвак			
		Сплвак			

Лит.	Масса	Масштаб
И	См. табл.	—
Лист	Листов 1	

САНТЕХНИИПРОЕКТ

Формат	Зона	Поз.	Обозначение	Наименование	Кол.	Примечание
				Документация		
А3			АБГ 071. 100 СБ	Сборочный чертеж		
				Стандартные изделия		
		1		Болт М12-6g×30.36		
				ГОСТ 7798-70	1	
		2		Болт М12-6g×55.36		
				ГОСТ 7798-70	1	
		3		Винт М12-6g×30.36		
				ГОСТ 1482-84	1	
		4		Гайка М12-6Н.4		
				ГОСТ 5915-70	2	
				Переменные данные для исполнений:		
				АБГ 071. 100		
				Сборочные единицы		
А4		5	АБГ 071. 110	Клапан	1	
А4		6	АБГ 071. 120	Кронштейн	1	
А4		7	АБГ 071. 130	Противовес	1	

Инв.№ подл. | Подп. и дата | Взам. инв.№ | Инв.№ дубл. | Подп. и дата

Изм.	Лист	№ докум.	Подп.	Дата	АБГ 071. 100		
Разраб.		Смолянская			Затвор	Лит.	Лист 1	Листов 2
Пров.		Фрадкин				И		
Нач.гр.		Фрадкин				САНТЕХНИИПРОЕКТ	
Н.конт.		Литвак					
Утв.		Сплвак					

Копировал Формат А4

Формат	Зона	Поз.	Обозначение	Наименование	Кол.	Примечание
				АБГ 071. 100 - 01		
				Сборочные единицы		
А4		5	АБГ 071. 110 - 01	Клапан	1	
А4		6	АБГ 071. 120 - 01	Кронштейн	1	
А4		7	АБГ 071. 130 - 01	Противовес	1	
				АБГ 071. 100 - 02		
А4		5	АБГ 071. 110 - 02	Клапан	1	
А4		6	АБГ 071. 120 - 02	Кронштейн	1	
А4		7	АБГ 071. 130 - 02	Противовес	1	

Инв.№ подл. | Подп. и дата | Взам. инв.№ | Инв.№ дубл. | Подп. и дата

Изм.	Лист	№ докум.	Подп.	Дата	АБГ 071. 100	Лист 2

Копировал Формат А4

Формат	Зона	Поз.	Обозначение	Наименование	Кол.	Примечание
				Документация		
А3			АБГ 071. 110 СБ	Сборочный чертеж		
				Детали		
А4		1	АБГ 071. 111	Рычаг	1	
А4		2	АБГ 071. 112	Косынка	2	
				Переменные данные для исполнений:		
				АБГ 071. 110		
				Детали		
А4		3	АБГ 071. 113	Дно	1	
А4		4	АБГ 071. 114	Ребро	1	
А4		5	АБГ 071. 115	Боковина	2	
Б4		6	АБГ 071. 116	Прокладка		
				Пластина 1Н-I-		
				ТМКЩ-М-5 ГОСТ 7338-90		
				190±1×190±1	1	0.31кг

Инв.№ подл. | Подп. и дата | Взам. инв.№ | Инв.№ дубл. | Подп. и дата

Изм.	Лист	№ докум.	Подп.	Дата	АБГ 071. 110		
Разраб.		Смолянская			Клапан	Лит.	Лист 1	Листов 2
Пров.		Фрадкин				И		
Нач.гр.		Фрадкин				САНТЕХНИИПРОЕКТ	
Н.конт.		Литвак					
Утв.		Сплвак					

Копировал Формат А4

Формат	Зона	Поз.	Обозначение	Наименование	Кол.	Примечание
				АБГ 071. 110-01		
				Детали		
А4		3	АБГ 071. 113 - 01	Дно	1	
А4		4	АБГ 071. 114 - 01	Ребро	1	
А4		5	АБГ 071. 115 - 01	Боковина	2	
Б4		6	АБГ 071. 117	Прокладка		
				Пластина 1Н-I-		
				ТМКЩ-М-5 ГОСТ 7338-90		
				210±1×210±1	1	0.38кг
				АБГ 071. 110-02		
				Детали		
А4		3	АБГ 071. 113-02	Дно	1	
А4		4	АБГ 071. 114-02	Ребро	1	
А4		5	АБГ 071. 115-02	Боковина	2	
Б4		6	АБГ 071. 118	Прокладка		
				Пластина 1Н-I-		
				ТМКЩ-М-5 ГОСТ 7338-90		
				245±1×245±1	1	0,42кг

Инв.№ подл. | Подп. и дата | Взам. инв.№ | Инв.№ дубл. | Подп. и дата

Изм.	Лист	№ докум.	Подп.	Дата	АБГ 071. 110	Лист 2

Копировал 25261-02 34 Формат А4

АБГ 071.100 СБ

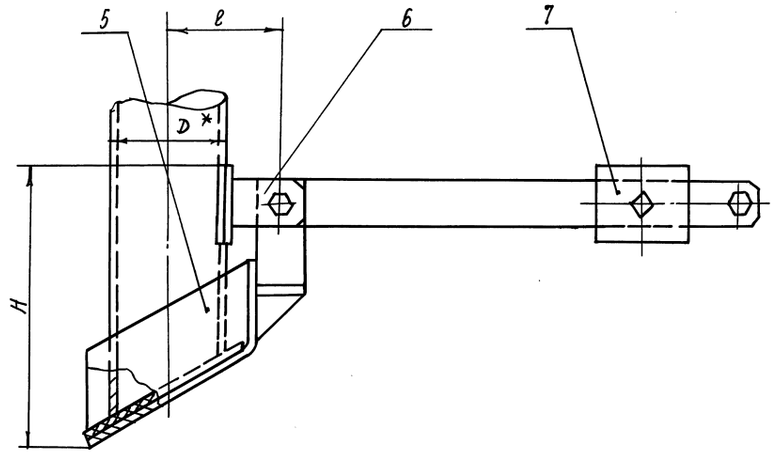

Обозначение	Размеры, мм					Масса, кг
	D*	L	B*	H	e	
АБГ 071.100	121	700	210	290	115	9,6
—01	140	720	230	320	125	11,6
—02	168	750	265	350	139	14,2

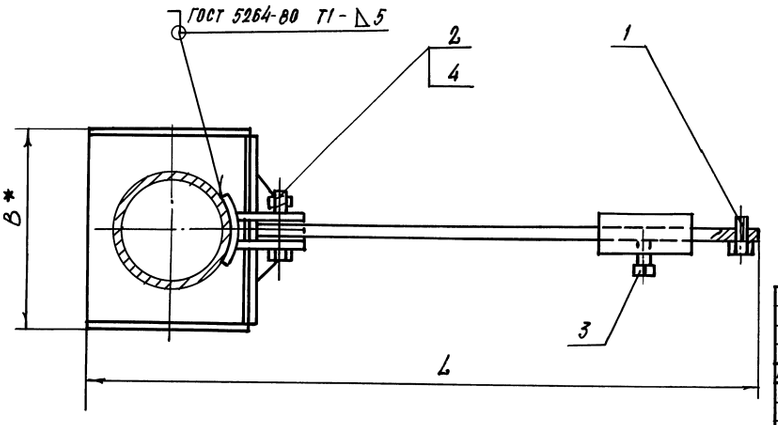

1. * Размеры для справок.
2. $\pm \frac{t_2}{2}$.

Изм.	Лист	№ докум.	Подп.	Дата	АБГ 071.100 СБ			
Разраб.		Смоляновская			Затвор	Лит.	Масса	Масштаб
Пров.		Фрадкин				И	см. табл.	—
Т.контр.		Фрадкин				Лист	Листов 1	
Гл.спец.		Грановский				САНТЕХНИИПРОЕКТ		
Н.контр.		Литвак						
Утв.		Спивак						

Формат А3

АБГ 071.110 СБ

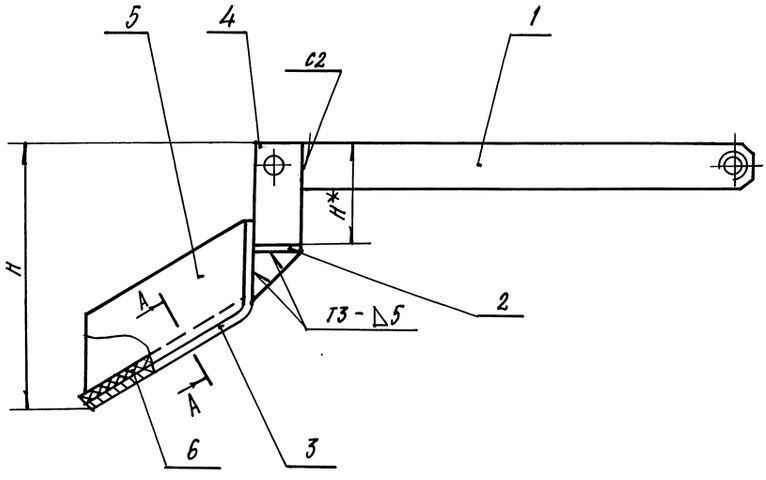

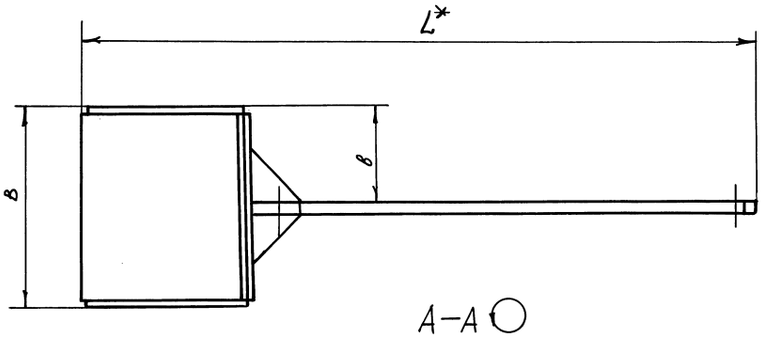

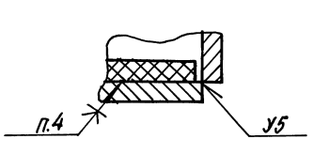

Обозначение	Размеры, мм					Масса, кг
	B	b	H	h*	L*	
АБГ 071.110	210	100	275	110	700	6,5
—01	230	110	305	130	720	7,5
—02	265	127,5	335	145	750	9,1

1. * Размеры для справок.
2. $\pm \frac{t_2}{2}$
3. Сварные швы по ГОСТ 5264-80.
4. Клей 88 СА ТУ38-105-1760-87.

Изм.	Лист	№ докум.	Подп.	Дата	АБГ 071.110 СБ			
Разраб.		Смоляновская			Клапан	Лит.	Масса	Масштаб
Пров.		Фрадкин				И	см. табл.	—
Т.контр.		Фрадкин				Лист	Листов 1	
Гл.спец.		Грановский				САНТЕХНИИПРОЕКТ		
Н.контр.		Литвак						
Утв.		Спивак						

Серия 5.904-61 Выпуск 1

Инв.№ подл. | Подп. и дата | Взам. инв.№ | Инв.№ дубл. | Подп. и дата

Формат А3

АБГ 071. 113

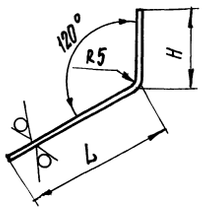

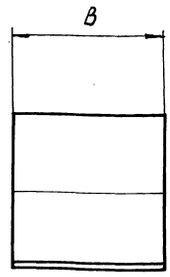

Обозначение	Размеры, мм			Масса, кг
	L	H	B	
АБГ071. 113	200	100	200	2,3
-01	220	115	220	2,9
-02	255	130	255	3,8

Неуказанные предельные отклонения размеров h 14; $\pm \frac{t2}{2}$

Изм.	Лист	№ докум.	Подп.	Дата
Разраб.		Смолянская		
Пров.		Фрадкин		
Т. контр		Фрадкин		
Гл. спец.		Грановский		
Н. контр.		Литвак		
Утв.		Спивак		

АБГ 071. 113

Дно

Лит.	Масса	Масштаб
И	См. табл.	—
Лист	Листов 1	

Лист 5 ГОСТ 19903-74 / Ст.3 ГОСТ 14637-89

САНТЕХНИИПРОЕКТ

Формат А4.

АБГ 071. 114

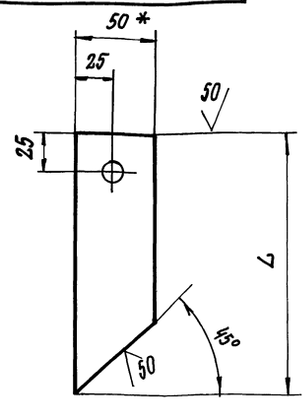

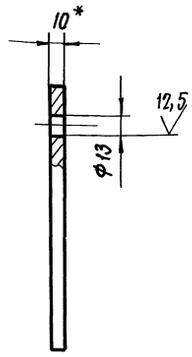

Обозначение	L, мм	Масса кг
АБ 071. 114	170	0,57
-01	190	0,65
-02	205	0,7

1.* Размеры для справок
2. H14; h14; $\pm \frac{t2}{2}$.

Изм.	Лист	№ докум.	Подп.	Дата
Разраб.		Смолянская		
Пров.		Фрадкин		
Т. контр		Фрадкин		
Гл. спец.		Грановский		
Н. контр		Литвак		
Утв.		Смолянская		

АБГ 071. 114

Ребро

Лит.	Масса	Масштаб
И	См. табл.	—
Лист.	Листов 1	

Полоса 10×50 ГОСТ 103-76 / Ст.3 ГОСТ 535-88

САНТЕХНИИПРОЕКТ

Формат А4.

АБГ 071. 112

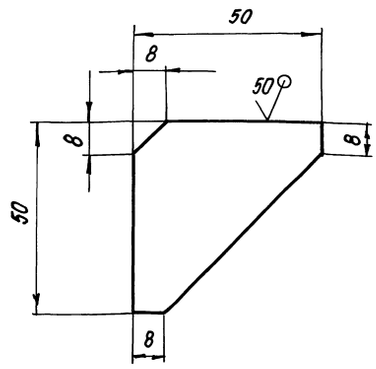

Неуказанные предельные отклонения размеров; h 14; $\pm \frac{t2}{2}$

Изм.	Лист	№ докум.	Подп.	Дата
Разраб.		Смолянская		
Пров.		Фрадкин		
Т. контр.		Фрадкин		
Гл. спец.		Грановский		
Н. контр.		Литвак		
Утв.		Спивак		

АБГ 071. 112

Косынка

Лит.	Масса	Масштаб
И	0,07	1:1
Лист	Листов	

Лист 5 ГОСТ 19903-74 / Ст.3 ГОСТ 14637-89

САНТЕХНИИПРОЕКТ

Формат А4.

АБГ 071. 111

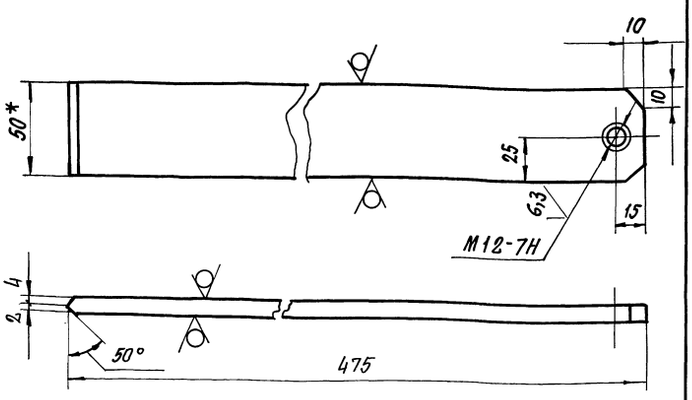

1.* Размер для справок
2. H14; h14; $\pm \frac{t2}{2}$

Изм.	Лист	№ докум.	Подп.	Дата
Разраб.		Смолянская		
Пров.		Фрадкин		
Т. контр.		Фрадкин		
Гл. спец.		Грановский		
Н. контр		Литвак		
Утв.		Спивак		

АБГ 071. 111

Рычаг

Лит.	Масса	Масштаб
И	1,87	1:2
Лист	Листов 1	

Полоса 10×50 ГОСТ 103-76 / Ст.3 ГОСТ 535-88

САНТЕХНИИПРОЕКТ

Формат А4.

Серия 5.904-61 Выпуск 1

Инв. № подл. | Подп. и дата | Взам. инв. № | Инв. № дубл. | Подп. и дата

Формат	Зона	Поз.	Обозначение	Наименование	Кол.	Примечание
				Документация		
А3			АбГ 071. 120СБ	Сборочный чертеж		
				Детали		
А4		1	АбГ 071. 121	Ушко	2	
			Переменные данные для исполнений:			
				АбГ 071. 120		
				Детали		
А4		2	АбГ 071. 122	Накладка	1	
				АбГ 071. 120-01		
				Детали		
А4		2	АбГ 071. 122-01	Накладка		
				АбГ 071. 120-02		
				Детали		
А3		2	АбГ 071. 122-02	Накладка	1	

Изм.	Лист	№ докум.	Подп.	Дата	АбГ 071. 120			
Разраб.		Смолянская			Кронштейн	Лит.	Лист	Листов
Пров.		Фрадкин				И		1
Нач.гр.		Фрадкин				САНТЕХНИИПРОЕКТ		
Н.контр.		Литвак						
Утв.		Спивак						

Инв. № подл. | Подп. и дата | Взам. инв. № | Инв. № дубл. | Подп. и дата

Формат А4

АбГ 071. 115

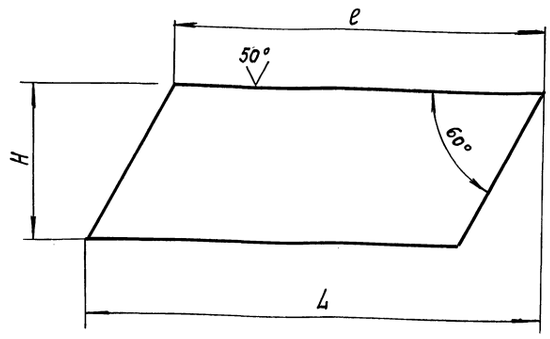

Обозначение	Размеры, мм			Масса, кг
	L	e	H	
АбГ 071. 115	242	195	82	0,65
—01	270	215	95	0,8
—02	312	250	108	1,05

Неуказанные предельные отклонения размеров h14.

Изм.	Лист	№ докум.	Подп.	Дата	АбГ 071. 115			
Разраб.		Смолянская			Боковина	Лит.	Масса	Масштаб
Пров.		Фрадкин				И	см. табл.	—
Т.контр.		Фрадкин				Лист	Листов 1	
Гл.спец.		Грановский			Лист 5 ГОСТ 19903-74 / Ст.3 ГОСТ 14637-89	САНТЕХНИИПРОЕКТ		
Н.контр.		Литвак						
Утв.		Спивак						

Инв. № подл. | Подп. и дата | Взам. инв. № | Инв. № дубл. | Подп. и дата

Формат А4

Серия 5.904-61 Выпуск 1

АбГ 071. 120 СБ

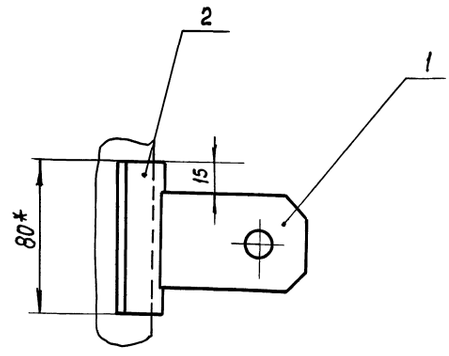

Обозначение	D*, мм
АбГ 071. 120	121
—01	140
—02	168

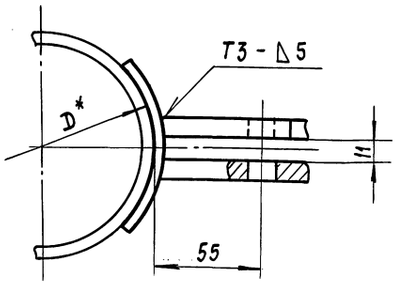

1. * Размеры для справок.
2. H14; $\pm \frac{t_2}{2}$

Изм.	Лист	№ докум.	Подп.	Дата	АбГ 071. 120 СБ			
Разраб.		Смолянская			Кронштейн	Лит.	Масса	Масштаб
Пров.		Фрадкин				И	0,9	—
Т.контр.		Фрадкин				Лист	Листов 1	
Гл.спец.		Грановский				САНТЕХНИИПРОЕКТ		
Н.контр.		Литвак						
Утв.		Спивак						

Инв. № подл. | Подп. и дата | Взам. инв. № | Инв. № дубл. | Подп. и дата

АБГ 071. 171

50 / (V)

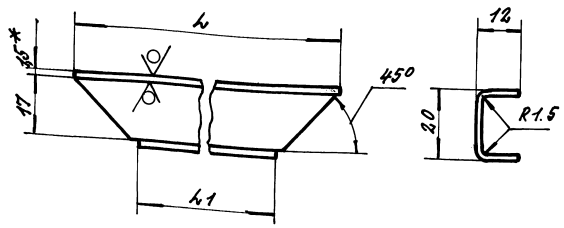

Обозначение	Размеры, мм		Масса, кг
	L	L1	
АБГ 071. 171	257	219	0.11
-01	287	249	0.13
-02	302	264	0.14
-03	337	299	0.15
-04	487	449	0.22
-05	377	339	0.17

1.* Размер для справок.
2. h14; $\pm \frac{t2}{2}$.

Изм.	Лист	№ докум.	Подп.	Дата	АБГ 071. 171			
Разраб.		Смоленская			Швеллер	Лит.	Масса	Масштаб
Пров.		Фрадкин				И	См. табл.	—
Нач. гр.		Фрадкин				Лист	Листов 1	
Гл. спец.		Грановский			Лист 1.5 ГОСТ 19903-74 / ВСт3сп5 ГОСТ 16523-89	С АНТЕХНИИПРОЕКТ		
Н. контр.		Литвак						
Утв.		Спивак						

Инв. № подл. | Подп. и дата | Взам. инв. № | Инв. № дубл. | Подп. и дата

Формат А4

Формат	Зона	Поз.	Обозначение	Наименование	Кол.	Примечание
				Документация		
А3			АБГ 071. 130 СБ	Сборочный чертеж		
			Переменные данные для исполнений			
				АБГ 071. 130		
				Детали		
А3		1	АБГ 071. 131	Груз	1	
		2	-01	Груз	1	
				АБГ 071. 130-01		
				Детали		
А3		1	АБГ 071. 131-02	Груз	1	
		2	-03	Груз	1	
				АБГ 071. 130-02		
				Детали		
А3		1	АБГ 071. 131-04	Груз	1	
		2	-05	Груз	1	

Изм.	Лист	№ докум.	Подп.	Дата	АБГ 071. 130			
Разраб.		Столянская			Противовес	Лит.	Лист	Листов
Пров.		Фрадкин				И		1
Нач. гр.		Фрадкин				С АНТЕХНИИПРОЕКТ		
Н. контр.		Литвак						
Утв.		Спивак						

Инв. № подл. | Подп. и дата | Взам. инв. № | Инв. № дубл. | Подп. и дата

Формат А4

АБГ 071. 130СБ

Серия 5.904-61 Выпуск 1

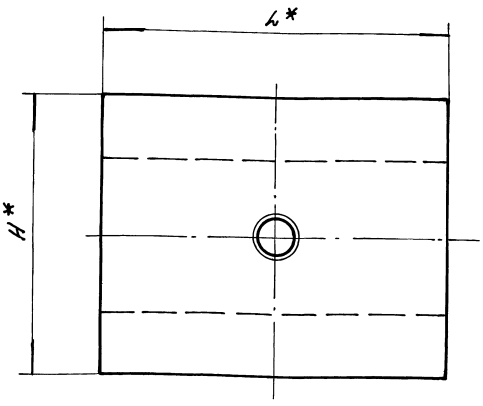

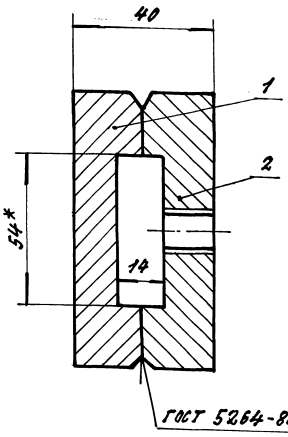

Обозначение	Размеры, мм		Масса, кг
	H*	L*	
АБГ 071. 130	80	100	2.0
-01		150	3.0
-02	100		4.0

*Размеры для справок.

Изм.	Лист	№ докум.	Подп.	Дата	АБГ 071 130СБ			
Разраб.		Столянская			Противовес	Лит.	Масса	Масштаб
Пров.		Фрадкин				И	См. табл.	—
Нач. гр.		Фрадкин				Лист	Листов 1	
Гл. спец.		Грановский				С АНТЕХНИИПРОЕКТ		
Н. контр.		Литвак						
Утв.		Спивак						

Инв. № подл. | Подп. и дата | Взам. инв. № | Инв. № дубл. | Подп. и дата

АБГ 071.122

50 (V)

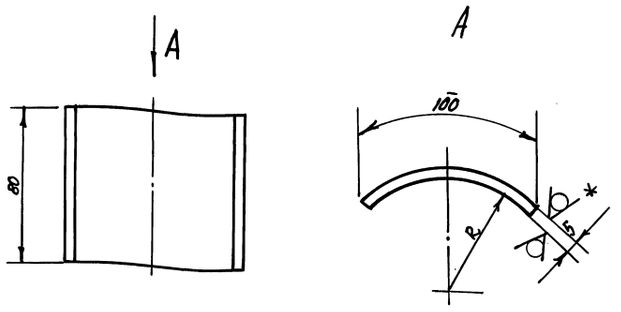

Обозначение	R, мм
АБГ 071.122	60,5
– 01	70
– 02	64

1. * Размер для справок.
2. $h14; \pm \frac{t_2}{2}$

Изм.	Лист	№ докум.	Подп.	Дата	АБГ 071.122			
Разраб.		Смолянская			Накладка	Лит.	Масса	Масштаб
Пров.		Фрадкин				И	0,32	—
Т.контр.		Фрадкин				Лист	Листов 1	
Гл.спец.		Грановский			Лист 5 ГОСТ 19903-74 / Ст.3 ГОСТ 14637-89	САНТЕХНИИПРОЕКТ		
Н.контр.		Литвак						
Утв.		Спивак						

Инв.№ подл. | Подп. и дата | Взам. инв.№ | Инв.№ дубл. | Подп. и дата

Формат А4

АБГ 071.121

50 (V)

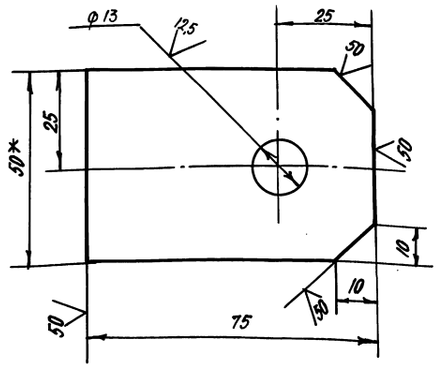

Неуказанные предельные отклонения размеров: $H14; h14; \pm \frac{t_2}{2}$.

Изм.	Лист	№ докум.	Подп.	Дата	АБГ 071.121			
Разраб.		Смолянская			Ушко	Лит.	Масса	Масштаб
Пров.		Фрадкин				И	0,29	1:1
Т.контр.		Фрадкин				Лист	Листов 1	
Гл.спец.		Грановский			Полоса 10×50 ГОСТ 103-76 / Ст.3 ГОСТ 535-88	САНТЕХНИИПРОЕКТ		
Н.контр.		Литвак						
Утв.		Спивак						

Инв.№ подл. | Подп. и дата | Взам. инв.№ | Инв.№ дубл. | Подп. и дата

Формат А4

АБГ 071.131

50 (V)

Рис. 1

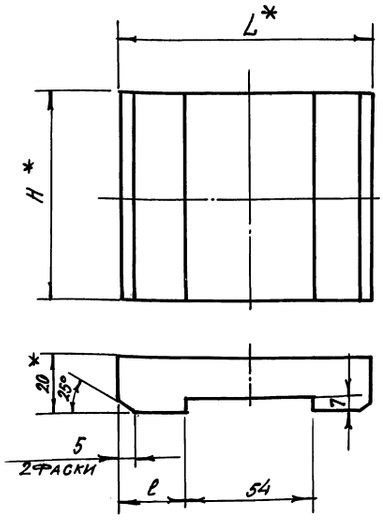

Рис. 2

Остальное – см. рис. 1

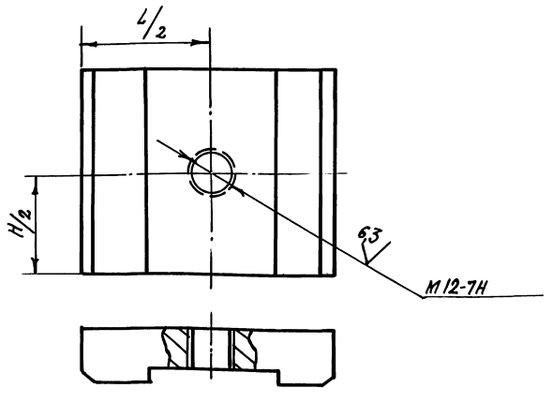

Обозначение	Рис.	Размеры, мм H*	Размеры, мм L*	Размеры, мм l	Масса, кг
АБГ 071.131	1	80	100	23	1,0
– 01	2				
– 02	1		150	48	1,5
– 03	2				
– 04	1	100			2,0
– 05	2				

1. * Размер для справок.
2. $H14; h14; \pm \frac{t_2}{2}$

Изм.	Лист	№ докум.	Подп.	Дата	АБГ 071.131			
Разраб.		Смолянская			Груз	Лит.	Масса	Масштаб
Пров.		Фрадкин				И	См. табл.	—
Нач.гр.		Фрадкин				Лист	Листов 1	
Гл.спец.		Грановский			Ст.3 ГОСТ 1050-88	САНТЕХНИИПРОЕКТ		
Н.контр.		Литвак						
Утв.		Спивак						

Инв.№ подл. | Подп. и дата | Взам. инв.№ | Инв.№ дубл. | Подп. и дата

Серия 5.904-61 Выпуск 1

А6Г071.152

12,5 (√)

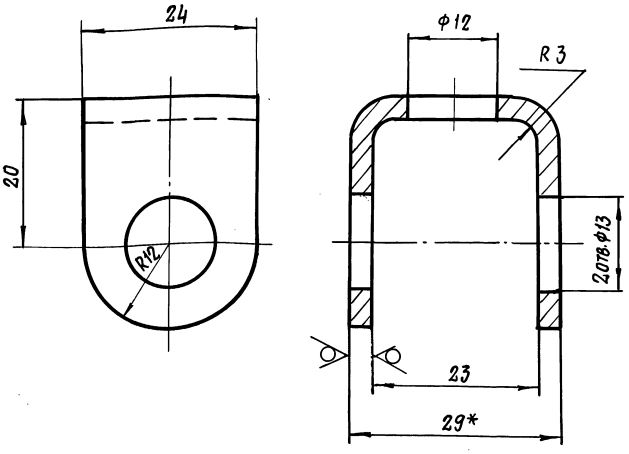

1.* РАЗМЕРІ ДЛЯ СПРАВОК

2. H14; h14; $\pm \frac{t2}{2}$.

Изм.	Лист	№ докум.	Подп.	Дата	А6Г071.152	Лит.	Масса	Масштаб
Разраб.		Смолянская			Скоба	И	0,04	1:1
Пров.		Фрадкин				Лист	Листов 1	
Нач. гр.		Фрадкин						
Гл. спец.		Грановский			Лист 3 ГОСТ 19903-74	САНТЕХНИИПРОЕКТ		
Н. контр.		Литвак			ОК3608 ГОСТ16523-89			
Утв.		Спивак						

Подп. и дата | Инв. № дубл. | Взам. инв. № | Подп. и дата | Инв. № подл.

Формат А4

А6Г071.151

12,5 (√)

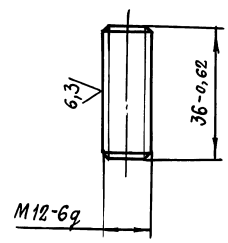

Изм.	Лист	№ докум.	Подп.	Дата	А6Г071.151	Лит.	Масса	Масштаб
Разраб.		Смолянская			Шпилька	И	0,03	1:1
Пров.		Фрадкин				Лист	Листов 1	
Нач. гр.		Фрадкин						
Гл. спец.		Грановский			Круг 14 ГОСТ 2590-88	САНТЕХНИИПРОЕКТ		
Н. контр.		Литвак			Ст.3-II ГОСТ 535-88			
Утв.		Спивак						

Подп. и дата | Инв. № дубл. | Взам. инв. № | Подп. и дата | Инв. № подл.

Формат А4

Серия 5.904-61 Выпуск 1

Формат	Зона	Поз.	Обозначение	Наименование	Кол.	Примечание
				Документация		
А2			А6Г 071.140 СБ	Сборочный чертеж		
				Сборочные единицы		
А4		1	А6Г 071.150	Винт откидной	4	
				Детали		
А4		2	А6Г 071.141	Ушко	2	
А4		3	А6Г 071.142	Ось	4	
				Стандартные изделия		
		4		Рукоятка В II 25		
				ГОСТ 3055-69	2	
		5		Гайка М12-6Н.4		
				ГОСТ 5915-70	2	
		6		Гайка М12-6Н.4.		
				ГОСТ 5916-70	2	
		7		Шайба 12.02		
				ГОСТ 11371-78	8	
		8		Шплинт 2,5×20		
				ГОСТ 397-79	4	

Изм.	Лист	№ докум.	Подп.	Дата	А6Г 071.140	Лит.	Лист	Листов
Разраб.		Смолянская			Люк	И	1	2
Пров.		Фрадкин				САНТЕХНИИПРОЕКТ		
Нач. гр.		Фрадкин						
Н. контр.		Литвак						
Утв.		Спивак						

Подп. и дата | Инв. № дубл. | Взам. инв. № | Подп. и дата | Инв. № подл.

Копировал

Формат А4

Формат	Зона	Поз.	Обозначение	Наименование	Кол.	Примечание
			Переменные данные для исполнения			
				А6Г071.140		
				Сборочные единицы		
А4		9	А6Г071.160	Крышка люка	1	
А4		10	А6Г071.170	Корыто	1	
А4		11	А6Г071.180	Уплотнение	1	
				А6Г071.140-01		
				Сборочные единицы		
А4		9	А6Г071.160-01	Крышка люка	1	
А4		10	А6Г071.170-01	Корыто	1	
А4		11	А6Г071.180-01	Уплотнение	1	
				А6Г071.14-01.		
				Сборочные единицы		
А4		9	А6Г071.160-02	Крышка люка	1	
А4		10	А6Г071.170-02	Корыто	1	
А4		11	А6Г071.180-01	Уплотнение	1	

Изм.	Лист	№ докум.	Подп.	Дата	А6Г071.140	Лист
						2

Подп. и дата | Инв. № дубл. | Взам. инв. № | Подп. и дата | Инв. № подл.

Копировал 25261-02 40

Формат А4

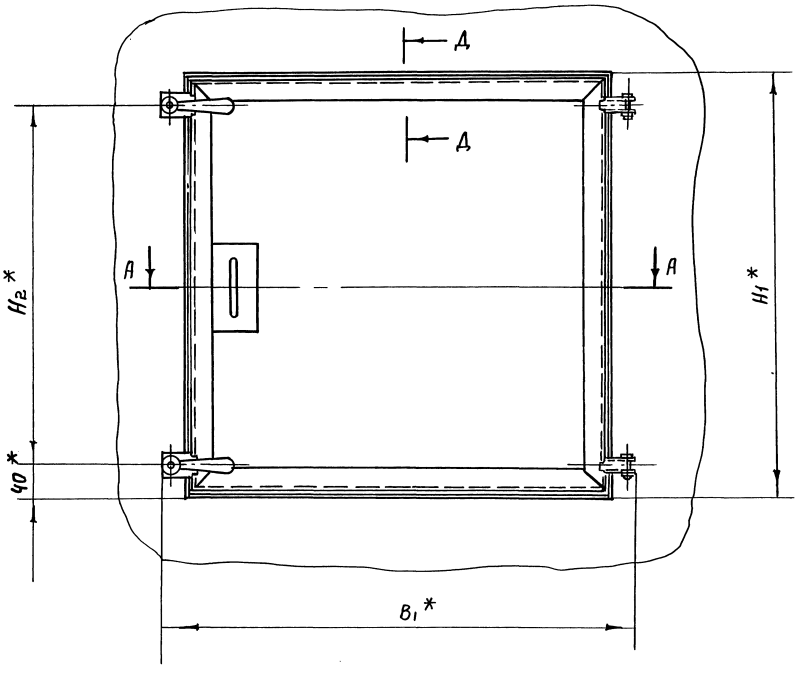

А-А

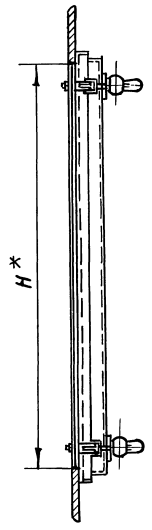

Б-Б

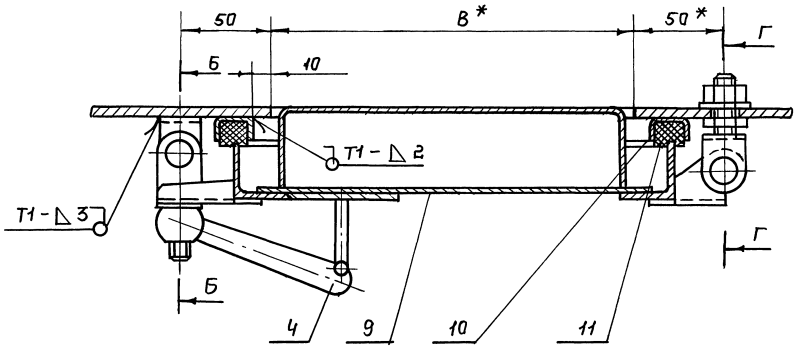

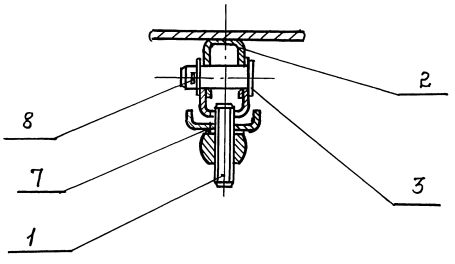

Г-Г

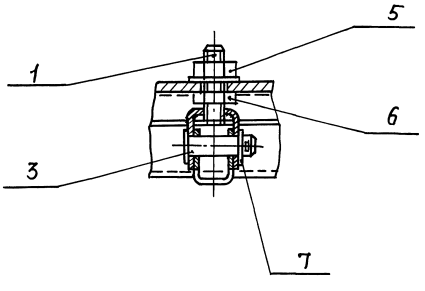

Обозначение	Размеры, мм.					Масса, кг.
	B*	B_1*	H*	H_1*	H_2*	
А6Г071.140	200	325	230	290	210	5,5
-01	245	370	280	340	260	6,6
-02	430	555	320	380	300	9,0

Д-Д

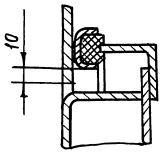

1.* Размеры для справок.
2. $\pm \frac{t_2}{2}$.
3. Сварные швы по ГОСТ 5264-80.

					А6Г 071.140 СБ			
Изм.	Лист	№ докум.	Подп.	Дата	Люк.	Лит	Масса	Масштаб
Разраб.		Смолянская				И	См. табл.	—
Пров.		Фрадкин				Лист	Листов 1	
Нач. гр.		Фрадкин						
Гл. спец.		Грановский				САНТЕХНИИПРОЕКТ		
Н. конт.		Литвак						
Утв.		Спивак						

Серия 5.904-61 Выпуск 1

Инв. № подл. | Подп. и дата | Взам. инв. № | Инв. № дуб. | Подп. и дата

АбГ 071.142

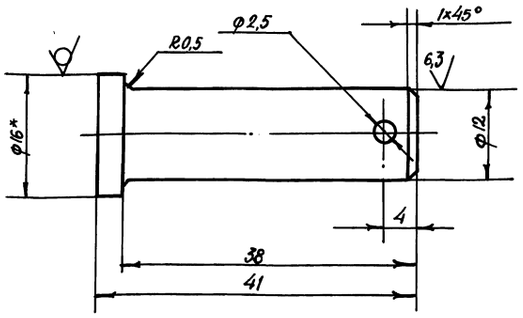

1. * Размер для справок.
2. H14; h14; $\pm \frac{t_2}{2}$.

Изм.	Лист	№ докум.	Подп.	Дата	АбГ 071.142			
Разраб.		Смолянская			Ось	Лит.	Масса	Масштаб
Пров.		Фрадкин				И	0,04	2:1
Нач. гр.		Фрадкин				Лист	Листов 1	
Гл. спец.		Грановский			Круг 16 ГОСТ 2590-88 / Ст.3-II ГОСТ 535-88	САНТЕХНИИПРОЕКТ		
Н. контр.		Литвак						
Утв.		Спивак						

Инв.№ подл. | Подп. и дата | Взам. инв.№ | Инв.№ дубл. | Подп. и дата

Формат А4

АбГ 071.141

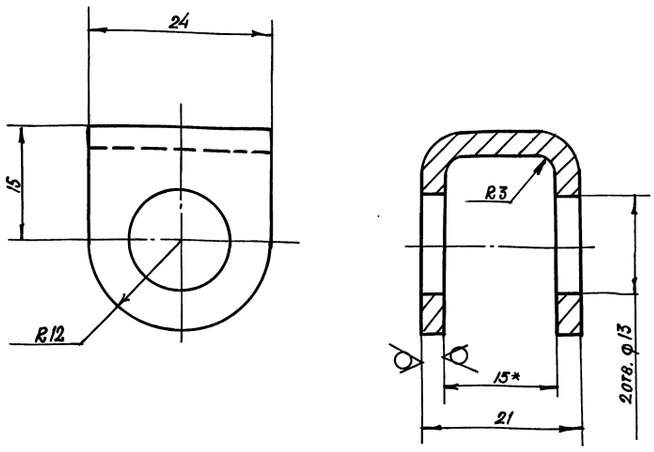

1. * Размер для справок.
2. H14; h14; $\pm \frac{t_2}{2}$.

Изм.	Лист	№ докум.	Подп.	Дата	АбГ 071.141			
Разраб.		Смолянская			Ушко	Лит.	Масса	Масштаб
Пров.		Фрадкин				И	0,03	2:1
Нач. гр.		Фрадкин				Лист	Листов 1	
Гл.спец.		Грановский			Лист 3 ГОСТ 19903-74 / ОК360В ГОСТ 16523-89	САНТЕХНИИПРОЕКТ		
Н.контр.		Литвак						
Утв.		Спивак						

Инв.№ подл. | Подп. и дата | Взам. инв.№ | Инв.№ дубл. | Подп. и дата

Формат А4

Серия 5.904-61 Выпуск 1

Формат	Зона	Поз.	Обозначение	Наименование	Кол.	Примечание
				Документация		
А4			АбГ 071.150 СБ	Сборочный чертеж		
				Детали		
А4		1	АбГ 071.151	Шпилька	1	
А4		2	АбГ 071.152	Скоба	1	

АбГ 071.150

Изм.	Лист	№ докум.	Подп.	Дата	АбГ 071.150			
Разраб.		Смолянская			Винт откидной	Лит.	Лист	Листов
Пров.		Фрадкин				И		1
Нач. гр.		Фрадкин				САНТЕХНИИПРОЕКТ		
Н.контр.		Литвак						
Утв.		Спивак						

Инв.№ подл. | Подп. и дата | Взам. инв.№ | Инв.№ дубл. | Подп. и дата

Копировал

Формат А4

АбГ 071.150 СБ

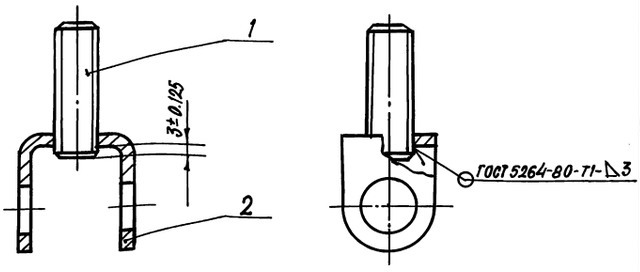

Изм.	Лист	№ докум.	Подп.	Дата	АбГ 071.150 СБ			
Разраб.		Смолянская			Винт откидной	Лит.	Масса	Масштаб
Пров.		Фрадкин				И	0,07	1:1
Нач. гр.		Фрадкин				Лист	Листов 1	
Гл.спец.		Грановский				САНТЕХНИИПРОЕКТ		
Н.контр.		Литвак						
Утв.		Спивак						

Инв.№ подл. | Подп. и дата | Взам. инв.№ | Инв.№ дубл. | Подп. и дата

Формат	Зона	Поз.	Обозначение	Наименование	Кол.	Примечание
				Документация		
А3			АБГ 071. 160 СБ	Сборочный чертеж		
				Детали		
А4		1	АБГ 071. 161	Ручка	1	
А3		2	АБГ 071. 162	Прижим	2	
А3		3	АБГ 071. 163	Ушко	2	
				Переменные данные для исполнений		
				АБГ 071. 160		
				Детали		
А3		4	АБГ 071. 164	Корыто	1	
А3		5	АБГ 071. 165	Рама	1	
Б4		6	АБГ 071. 166	Крышка		
				Лист 1,5 ГОСТ 19903-74 ОК360В ГОСТ 16523-89		
				211-1,15 х 241-1,15	1	0,6кг
Б4		7	АБГ 071. 167	Накладка		
				Лист 4 ГОСТ 19903-74 Ст.3 ГОСТ 14637-89		
				65-0,74 х 120-0,87	1	0,25кг

Изм.	Лист	№ докум.	Подп.	Дата	АБГ 071. 160			
Разраб.		Смолянская			Крышка люка	Лит.	Лист	Листов
Пров.		Фрадкин				И	1	2
Нач. гр.		Фрадкин				САНТЕХНИИПРОЕКТ		
Н. контр.		Литвак						
Утв.		Спивак						

Копировал Формат А4

Формат	Зона	Поз.	Обозначение	Наименование	Кол.	Примечание
				АБГ 071. 160-01		
				Детали		
А3		4	АБГ 071. 164-01	Корыто	1	
А3		5	АБГ 071. 165-01	Рама	1	
Б4		6	АБГ 071. 166-01	Крышка		
				Лист 1,5 ГОСТ 19903-74 ОК360В ГОСТ 16523-89		
				256-1,3 х 291-1,3	1	0,85кг
Б4		7	АБГ 071. 167	Накладка		
				Лист 4 ГОСТ 19903-74 Ст.3 ГОСТ 14637-89		
				65-0,74 х 120-0,87	1	0,25кг
				АБГ 071. 160-02		
				Детали		
А3		4	АБГ 071. 164-02	Корыто	1	
А3		5	АБГ 071. 165-02	Рама	1	
Б4		6	АБГ 071. 166-02	Крышка	1	
				Лист 1,5 ГОСТ 19903-74 ОК360В ГОСТ 16523-89		
				441-1,55 х 331-1,4	1	1,7кг

Изм.	Лист	№ докум.	Подп.	Дата	АБГ 071. 160	Лист 2

Копировал Формат А4

Подп. и дата | Инв. № дубл. | Взам. инв. № | Подп. и дата | Инв. № подл.

Серия 5.904-61 Выпуск 1

АБГ 071. 160 СБ

Рис. 1

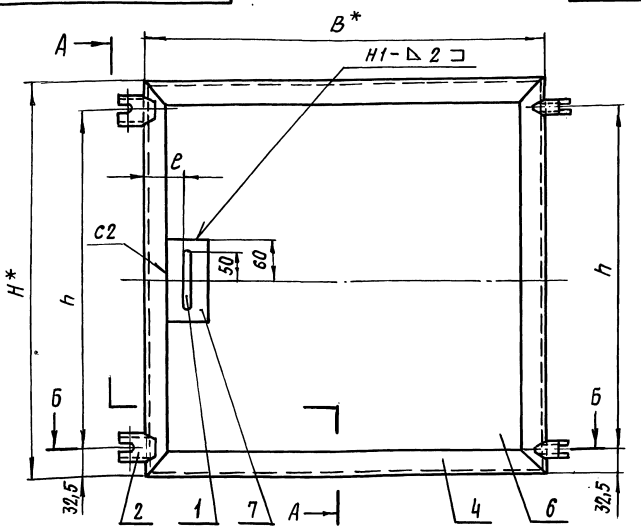

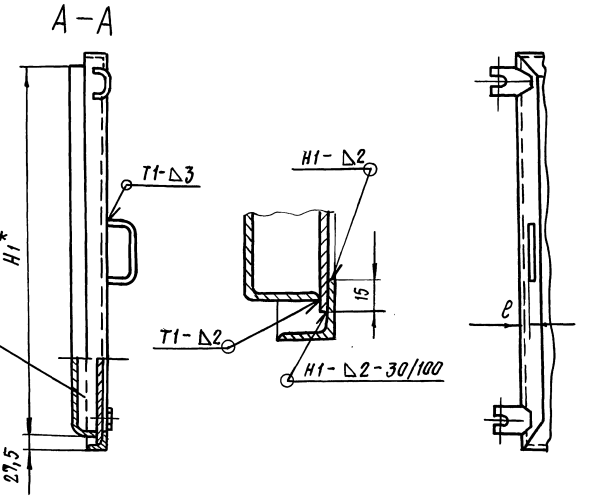

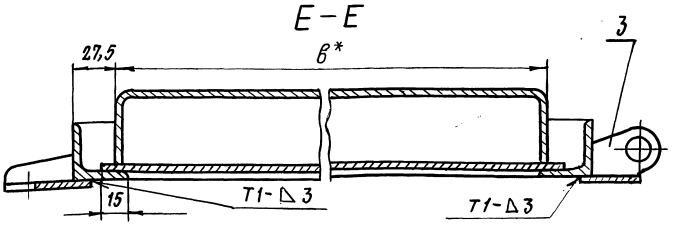

Рис. 2

Остальное - см. рис. 1

1. *Размеры для справок
2. $\pm \frac{t_2}{2}$.
3. Сварные швы по ГОСТ 5264-80

Обозначение	Рис	Размеры, мм						Масса, кг
		В*	Б*	Н*	$Н_1$*	h	е	
АБГ 071. 160	1	245	190	275	220	210	70	4,0
-01		290	235	325	270	260	60	5,0
-02	2	475	420	365	310	300	20	7,2

Изм.	Лист	№ докум.	Подп.	Дата	АБГ 071. 160СБ			
Разраб.		Смолянская			Крышка люка	Лит.	Масса	Масштаб
Пров.		Фрадкин				И	См. табл.	—
Нач. гр.		Фрадкин				Лист	Листов 1	
Гл. спец.		Грановский				САНТЕХНИИПРОЕКТ		
Н. контр.		Литвак						
Утв.		Спивак						

АБГ 071. 163

12.5 (V)

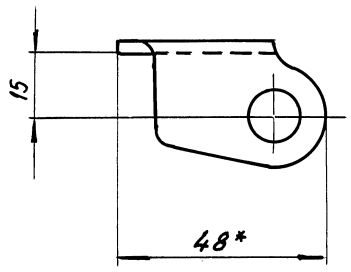

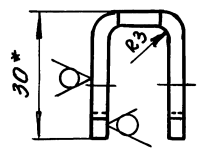

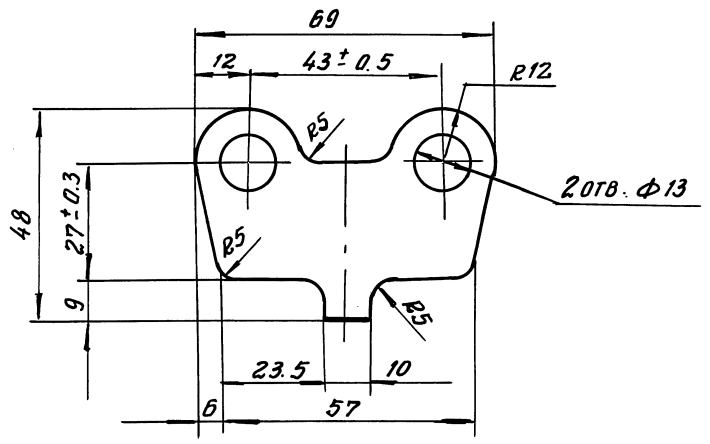

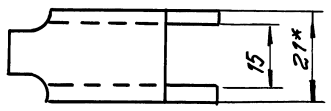

1.* Размеры для справок

2. H 14; h 14; $\pm \frac{t2}{2}$

					АБГ 071. 163		
Изм.	Лист	№ докум.	Подп.	Дата			
Разраб.		Смолянская			Ушко	Лит.	Масса	Масштаб
Пров.		Фрадкин				И	0.055	1:1
Нач. гр.		Фрадкин				Лист	Листов 1
Гл. спец.		Грановская					
Н. контр.		Литвак			Лист 3 ГОСТ 19903-74 / ОК36 ОВ ГОСТ 16523-89	Сантехниипроект	
Утв.		Сливак					

Формат А3

12.5 (V)

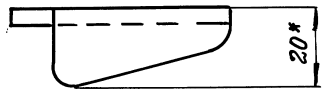

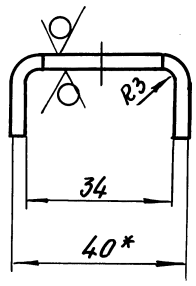

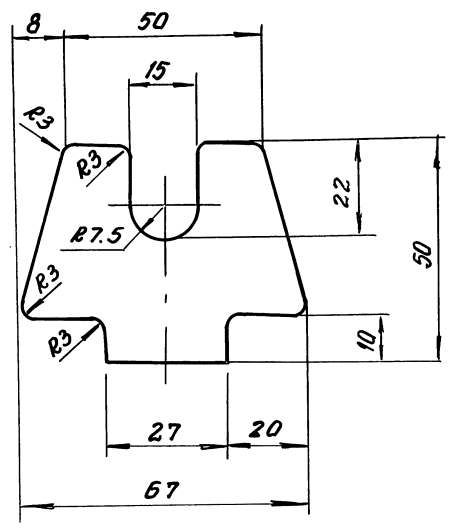

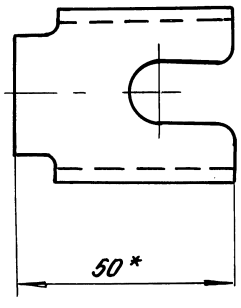

1.* Размеры для справок

2. H 14; h 14; $\pm \frac{t2}{2}$

					АБГ 071. 162		
Изм.	Лист	№ докум.	Подп.	Дата			
Разраб.		Смолянская			Прижим	Лит.	Масса	Масштаб
Пров.		Фрадкин				И	0.072	1:1
Нач. гр.		Фрадкин				Лист	Листов 1
Гл. спец.		Грановская					
Н. контр.		Литвак			Лист 3 ГОСТ 19903-74 / ОК36 ОВ ГОСТ 16523-89	Сантехниипроект	
Утв.		Сливак					

25261-02 44

Формат А3

Серия 5.904-61 Выпуск 1

Инв. № подл. | Подп. и дата | Взам. инв. № | Инв. № дубл. | Подп. и дата

АБГ 071. 165

50 (V)

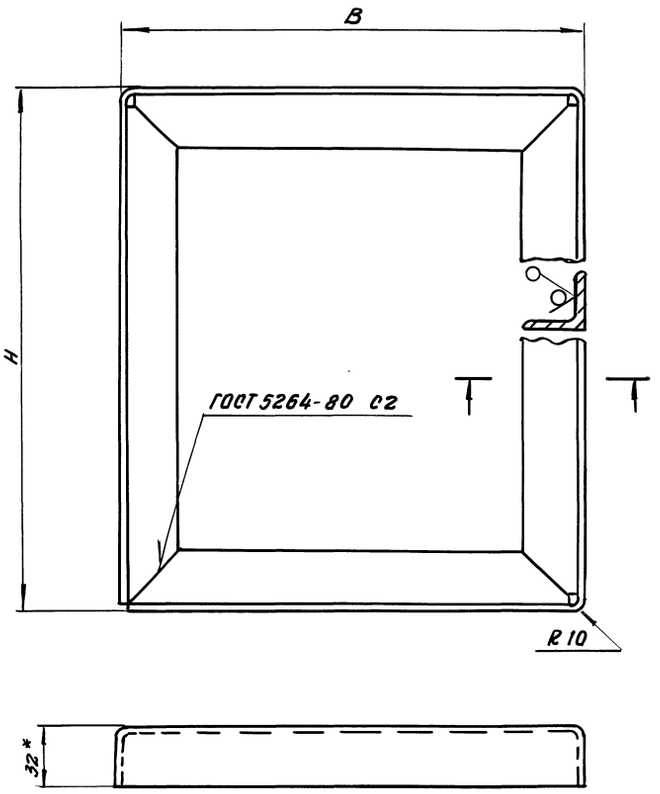

Обозначение	Размеры, мм		Масса, кг
	B	H	
АБГ 071. 165	245	275	1.9
-01	290	325	2.3
-02	475	365	2.9

1.* Размер для справок.

2. h 14; $\pm \frac{t2}{2}$

					АБГ. 071. 165
Изм.	Лист	№ докум.	Подп.	Дата	Рама
Разраб.		Смолянская			
Пров.		Фрадкин			Лит: И; Масса: см. табл.; Масштаб: —
Нач. гр.		Фрадкин			Лист; Листов 1
Гл. спец.		Грановская			Уголок 32×4 ГОСТ 8509-81 / Ст.3 ГОСТ 535-88
Н. контр.		Литвак			САНТЕХНИИПРОЕКТ
Утв.		Спивак			

Инв. № подл. | Подп. и дата | Взам. инв. № | Инв. № дубл. | Подп. и дата

Формат А3

АБГ 071. 164

50 (V)

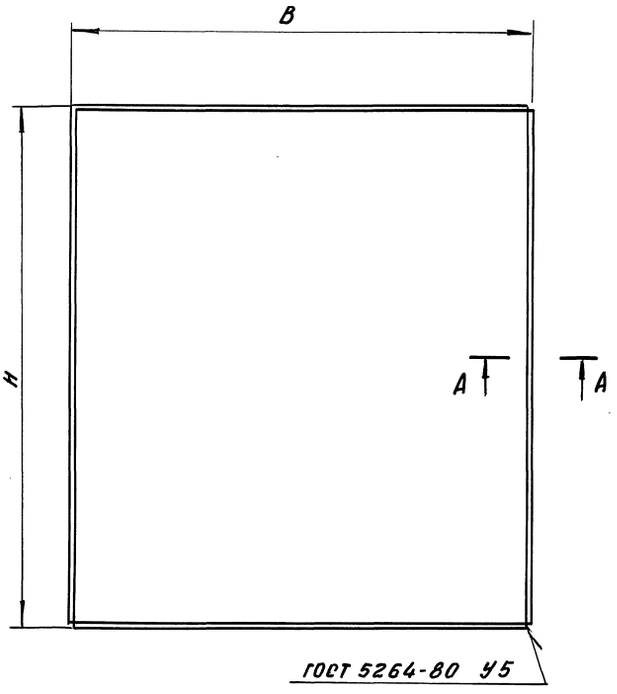

А — А

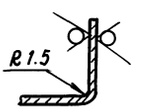

Обозначение	Размеры, мм		Масса, кг
	B	H	
АБГ 071. 164	245	275	0.9
-01	290	325	1.2
-02	475	365	2.2

Неуказанные предельные отклонения размеров: h 14; $\pm \frac{t2}{2}$

					АБГ 071. 164
Изм.	Лист	№ докум.	Подп.	Дата	Корыто
Разраб.		Смолянская			
Пров.		Фрадкин			Лит: И; Масса: см. табл.; Масштаб: —
Нач. гр.		Фрадкин			Лист; Листов 1
Гл. спец.		Грановская			Лист: 1.5 ГОСТ 19903-74 / ОК 3608 ГОСТ 16523-89
Н. контр.		Литвак			САНТЕХНИИПРОЕКТ
Утв.		Спивак			

Серия 5.904-61 Выпуск 1

Инв. № подл. | Подп. и дата | Взам. инв. № | Инв. № дубл. | Подпись и дата

АБГ 071.161

50 / (V)

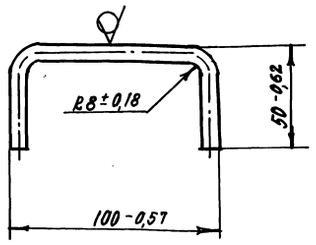

Изм.	Лист	№ докум.	Подп.	Дата
Разраб.		Смолянская		
Пров.		Фрадкин		
Нач. гр.		Фрадкин		
Гл. спец.		Брановский		
Н. контр.		Литвак		
Утв.		Спивак		

АБГ 071.161

Ручка

Лит.	Масса	Масштаб
И	0,7	1:2
Лист	Листов 1	

Круг ВГОСТ 2590-88 / Ст.3 ГОСТ 535-88

САНТЕХНИИПРОЕКТ

Формат А4

Инв. № подл. | Подп. и дата | Взам. инв. № | Инв. № дубл. | Подп. и дата

Формат	Зона	Поз.	Обозначение	Наименование	Кол.	Примечание
				Документация		
А3			АБГ 0.71.170 СБ	Сборочный чертеж		
				Переменные данные для исполнений		
				АБГ 071.170		
				Детали		
А4		1	АБГ 071.171	Швеллер	2	
		2	-01	Швеллер	2	
				АБГ 071.170-01		
				Детали		
А4		1	АБГ 071.171-02	Швеллер	2	
		2	-03	Швеллер	2	
				АБГ 071.170-02		
				Детали		
А4		1	АБГ 071.171-04	Швеллер	2	
		2	-05	Швеллер	2	

Инв. № подл. | Подп. и дата | Взам. инв. № | Инв. № дубл. | Подп. и дата

Изм.	Лист	№ докум.	Подп.	Дата
Разраб.		Смолянская		
Пров.		Фрадкин		
Нач. гр.		Фрадкин		
Н. контр.		Литвак		
Утв.		Спивак		

АБГ 071.170

Корыто

Лит.	Лист	Листов
И		1

САНТЕХНИИПРОЕКТ

Формат А4

Формат	Зона	Поз.	Обозначение	Наименование	Кол.	Примечание
				Документация		
			АБГ 071.180 СБ	Сборочный чертеж		
				Переменные данные для исполнений		
				АБГ 071.180		
				Детали		
Б4		1	АБГ 071.181	Полоса		
				Пластина губчатая		
				техническая II гр. S12		
				ТУ 38-105867-75		
				18-0,52 × 288-1,3	2	0,02 кг
Б4		2	АБГ 071.182	Полоса		
				Пластина губчатая		
				техническая II гр. S12		
				ТУ 38-105867-75		
				180,52 × 258-1,3	2	0,019 кг

Инв. № подл. | Подп. и дата | Взам. инв. № | Инв. № дубл. | Подп. и дата

Изм.	Лист	№ докум.	Подп.	Дата
Разраб.		Смолянская		
Пров.		Фрадкин		
Нач. гр.		Фрадкин		
Н. контр.		Литвак		
Утв.		Спивак		

АБГ 071.180

Уплотнение

Лит.	Лист	Листов
И		2

САНТЕХНИИПРОЕКТ

Формат А4

Формат	Зона	Поз.	Обозначение	Наименование	Кол.	Примечание
				АБГ 071.180-01		
				Детали		
Б4		1	АБГ 071.183	Полоса		
				Пластина губчатая		
				техническая II гр. S12		
				ТУ 38-105867-75		
				18-0,52 × 338-1,4	2	0,026
Б4		2	АБГ 071.184	Полоса		
				Пластина губчатая		
				техническая II гр. S12		
				ТУ 38-105867-75		
				18-0,52 × 303-1,3	2	0,023
				АБГ 071.180-02		
				Детали		
Б4		1	АБГ 071.185	Полоса		
				Пластина губчатая		
				техническая II гр. S12		
				ТУ 38-105867-75		
				18-0,52 × 378-1,4	2	0,029
Б4		2	АБГ 071.186	Полоса		
				Пластина губчатая		
				техническая II гр. S12		
				ТУ 38-105867-75		
				18-0,52 × 488-1,55	2	0,037

Инв. № подл. | Подп. и дата | Взам. инв. № | Инв. № дубл. | Подп. и дата

Изм.	Лист	№ докум.	Подп.	Дата

АБГ 071.180

Лист 2

АБГ 071. 170 СБ

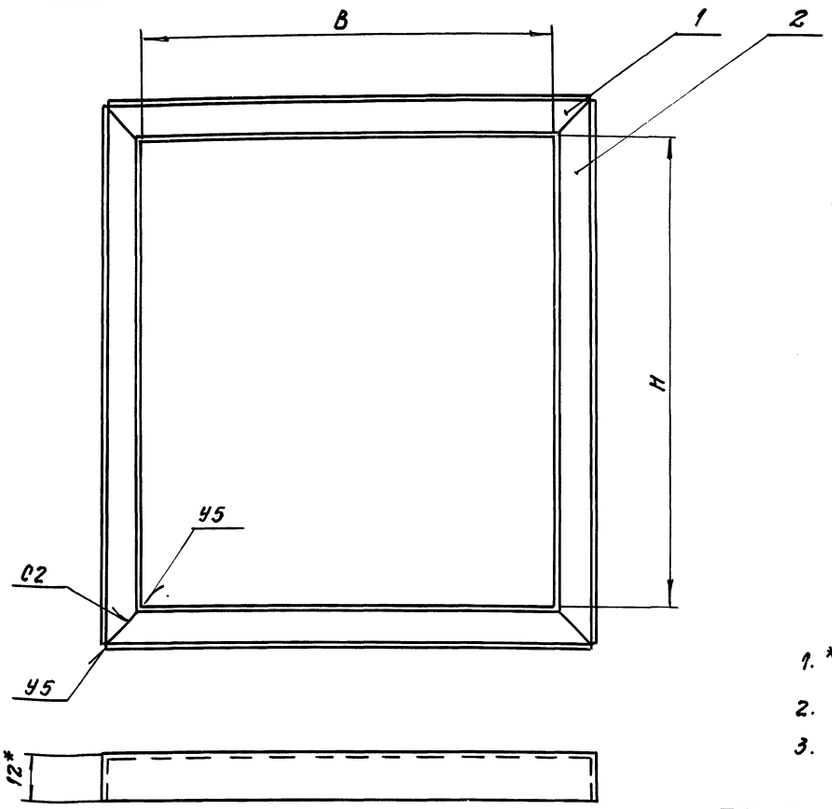

Обозначение	Размеры, мм		Масса, кг
	В	Н	
АБГ 071. 170	220	250	0.48
-01	265	300	0.58
-02	450	340	0.78

1.* Размер для справок
2. Н 14
3. Сварные швы по ГОСТ 5264-80.

Изм.	Лист	№ докум.	Подп.	Дата
Разраб.		Смолянская		
Пров.		Фрадкин		
Нач. гр.		Фрадкин		
Гл. спец.		Рановская		
Н. контр.		Литвак		
Утв.		Спивак		

АБГ 071. 170 СБ

Корыто

Лит.	Масса	Масштаб
И	см. табл.	—
Лист	Листов 1	

САНТЕХНИИПРОЕКТ

Формат А3

Инв. № подл. | Подп. и дата | Взам. инв. № | Инв. № дубл. | Подп. и дата

АБГ 071. 180 СБ

Серия 5.904-61 Выпуск 1

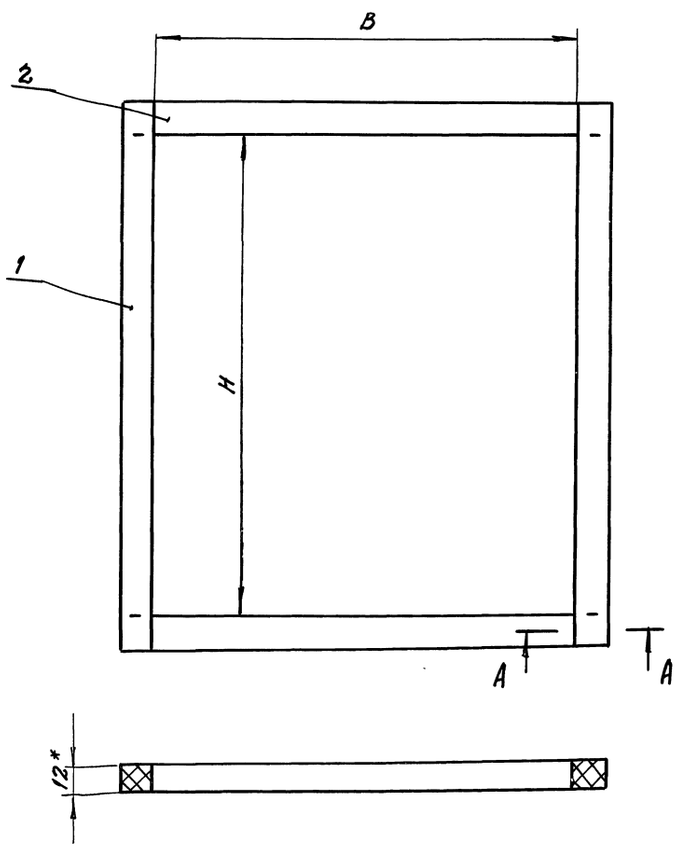

А - А

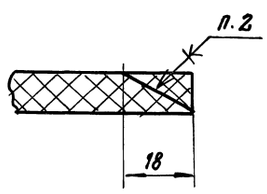

Обозначение	Размеры, мм		Масса, кг
	В	Н	
АБГ 071. 180	222	252	0.078
-01	267	302	0.102
-02	452	342	0.132

1.* Размер для справок
2. Клей 88 СА ТУ 38-105-1760-87.

Изм.	Лист	№ докум.	Подп.	Дата
Разраб.		Смолянская		
Пров.		Фрадкин		
Нач. гр.		Фрадкин		
Гл. спец.		Рановская		
Н. контр.		Литвак		
Утв.		Спивак		

АБГ 071. 180 СБ

Уплотнение

Лит.	Масса	Масштаб
И	см. табл.	—
Лист	Листов 1	

САНТЕХНИИПРОЕКТ

gost.e-ecolog.ru