ГОСУДАРСТВЕННЫЙ КОМИТЕТ СОВЕТА МИНИСТРОВ С С СР
ПО ДЕЛАМ СТРОИТЕЛЬСТВА

ГОССТРОЙ С С СР

ТИПОВЫЕ КОНСТРУКЦИИ И ДЕТАЛИ ЗДАНИЙ И СООРУЖЕНИЙ

СЕРИЯ 5.904-23

# ПЫЛЕУЛОВИТЕЛЬ ВЕНТИЛЯЦИОННЫЙ МОКРЫЙ КОНВЕЙЕРНЫЙ ТИПА ПВМКБ С МЕХАНИЗИРОВАННЫМ УДАЛЕНИЕМ ШЛАМА

ВЫПУСК 10

УНИФИЦИРОВАННЫЕ СБОРОЧНЫЕ ЕДИНИЦЫ И ДЕТАЛИ
РАБОЧИЕ ЧЕРТЕЖИ

РАЗРАБОТАНЫ
ЦНИИПРОМЗДАНИЙ
ГОССТРОЯ СССР

УТВЕРЖДЕНЫ
И ВВЕДЕНЫ В ДЕЙСТВИЕ
ПРИКАЗОМ №10
ГЛАВПРОМСТРОЙПРОЕКТА
ОТ 4 мая 1984г

gost.e-ecolog.ru

ГОСУДАРСТВЕННЫЙ КОМИТЕТ СОВЕТА МИНИСТРОВ СССР
ПО ДЕЛАМ СТРОИТЕЛЬСТВА

ГОССТРОЙ СССР

ТИПОВЫЕ КОНСТРУКЦИИ И ДЕТАЛИ ЗДАНИЙ И СООРУЖЕНИЙ

СЕРИЯ 5.904-23

# ПЫЛЕУЛОВИТЕЛЬ ВЕНТИЛЯЦИОННЫЙ МОКРЫЙ КОНВЕЙЕРНЫЙ ТИПА ПВМКБ С МЕХАНИЗИРОВАННЫМ УДАЛЕНИЕМ ШЛАМА

ВЫПУСК 10

УНИФИЦИРОВАННЫЕ СБОРОЧНЫЕ ЕДИНИЦЫ И ДЕТАЛИ
РАБОЧИЕ ЧЕРТЕЖИ

19086-06
Цена: 3-88

Госстрой СССР
Тбилисский ФИЛИАЛ
ЦИТП
Типовой проект /Грузия/
№ 5-904-23 в10
Заказ № 1487
Цена 3 руб. 88 коп.
Тираж 150
Дата н/ 10 1987г

# Содержание


| №п/п | Наименование | Обозначение | Стр |
|---|---|---|---|
| 1 | Пылеуловитель вентиляционный закрытый конвейерный типа ПВП Схема электрическая принципиальная | ПВП5КБ.00.00.000Э3 | 3 |
| 2 | Пылеуловитель вентиляционный закрытый конвейерный типа ПВП Схема электрическая соединений | ПВП5КБ.00.00.000Э4 | |
| 3 | Ручка левая | ПВП5КБ.00.00.007 | 4 |
| 4 | Ручка правая | ПВП5КБ.00.00.008 | |
| 5 | Втулка | ПВП5КБ.00.00.009 | |
| 6 | Кольцо | ПВП5КБ.00.00.010 | |
| 7 | Крышка | ПВП5КБ.01.00.001 | 5 |
| 8 | Прокладка | ПВП5КБ.01.00.002 | |
| 9 | Крышка | ПВП5КБ.01.00.003 | 6 |
| 10 | Крышка | ПВП5КБ.01.00.004 | |
| 11 | Нож | ПВП5КБ.01.00.005 | 5 |
| 12 | Накладка | ПВП5КБ.01.00.006 | |
| 13 | Ось | ПВП5КБ.01.00.007 | 7 |
| 14 | Вал ведущий | ПВП5КБ.01.00.008 | |
| 15 | Корпус подшипника | ПВП5КБ.01.00.010 | 8 |
| 16 | Звездочка ведущая | ПВП5КБ.01.00.011 | 9 |
| 17 | Звездочка | ПВП5КБ.01.00.012 | |
| 18 | Прокладка | ПВП5КБ.01.00.013 | 7 |
| 19 | Пробка | ПВП5КБ.01.00.014 | 10 |
| 20 | Втулка | ПВП5КБ.01.00.015 | |
| 21 | Планка стопорная | ПВП5КБ.01.00.016 | |
| 22 | Кольцо | ПВП5КБ.01.00.017 | 11 |
| 23 | Планка | ПВП5КБ.01.00.018 | |
| 24 | Ось | ПВП5КБ.01.00.019 | |
| 25 | Винт | ПВП5КБ.01.00.020 | 12 |
| 26 | Бобышка | ПВП5КБ.01.00.021 | |
| 27 | Полумуфта | ПВП5КБ.01.00.022 | |
| 28 | Звездочка | ПВП5КБ.01.00.023 | 13 |
| 29 | Пружина | ПВП5КБ.01.00.024 | |
| 30 | Планка | ПВП5КБ.01.00.025 | |
| 31 | Втулка | ПВП5КБ.01.00.026 | 10 |
| 32 | Стенка боковая | ПВП5КБ.01.01.001 | 14 |
| 33 | Направляющая | ПВП5КБ.01.01.002 | |
| 34 | Фартук | ПВП5КБ.01.01.003 | |
| 35 | Косынка | ПВП5КБ.01.01.004 | |
| 36 | Уголок | ПВП5КБ.01.01.005 | 11 |
| 37 | Уголок левый | ПВП5КБ.01.01.006 | 15 |
| 38 | Уголок правый | ПВП5КБ.01.01.007 | |
| 39 | Стойка левая | ПВП5КБ.01.01.008 | |
| 40 | Стойка правая | ПВП5КБ.01.01.009 | |
| 41 | Уголок | ПВП5КБ.01.01.010 | 16 |
| 42 | Уголок | ПВП5КБ.01.01.011 | |
| 43 | Укосина | ПВП5КБ.01.01.012 | |
| 44 | Укосина | ПВП5КБ.01.01.013 | |
| 45 | Кронштейн | ПВП5КБ.01.01.014 | 17 |
| 46 | Патрубок 1" | ПВП5КБ.01.01.015 | |
| 47 | Узел привода | ПВП5КБ.01.02.000 | |
| 48 | Узел привода Сборочный чертеж | ПВП5КБ.01.02.000СБ | 18 |
| 49 | Звездочка | ПВП5КБ.01.02.001 | 19 |
| 50 | Полумуфта | ПВП5КБ.01.02.002 | |
| 51 | Полумуфта | ПВП5КБ.01.02.003 | 20 |
| 52 | Втулка упругая | ПВП5КБ.01.02.004 | |
| 53 | Втулка распорная | ПВП5КБ.01.02.005 | |
| 54 | Полец | ПВП5КБ.01.02.006 | 22 |
| 55 | Прокладка | ПВП5КБ.01.02.007 | |
| 56 | Ограждение | ПВП5КБ.01.02.008 | |
| 57 | Плита | ПВП5КБ.01.02.100 | 21 |
| 58 | Плита Сборочный чертеж | ПВП5КБ.01.02.100СБ | |
| 59 | Ограждение | ПВП5КБ.01.03.000 | 2° |
| 60 | Уголок | ПВП5КБ.01.03.001 | |
| 61 | Лист | ПВП5КБ.01.03.002 | 24 |
| 62 | Ограждение | ПВП5КБ.01.03.000СБ | 23 |
| 63 | Обечойка | ПВП5КБ.01.03.003 | 24 |
| 64 | Лопка | ПВП5КБ.01.03.004 | |
| 65 | Лопка | ПВП5КБ.01.03.005 | |
| 66 | Ползун | ПВП5КБ.01.04.000 | 25 |
| 67 | Ползун Сборочный чертеж | ПВП5КБ.01.04.000СБ | |
| 68 | Ребро | ПВП5КБ.01.04.001 | |
| 69 | Кронштейн | ПВП5КБ.01.05.000 | |
| 70 | Кронштейн Сборочный чертеж | ПВП5КБ.01.05.000СБ | 26 |
| 71 | Кронштейн | ПВП5КБ.01.05.001 | |
| 72 | Ребро | ПВП5КБ.01.05.002 | |
| 73 | Скребок | ПВП5КБ.01.06.000 | 27 |
| 74 | Скребок Сборочный чертеж | ПВП5КБ.01.06.000СБ | |
| 75 | Уголок | ПВП5КБ.01.06.001 | |
| 76 | Косынка | ПВП5КБ.01.06.002 | |

| №п/п | Наименование | Обозначение | Стр. |
|---|---|---|---|
| 77 | Оправа ножа | ПВП5КБ.01.07.000 | 26 |
| 78 | Оправа ножа Сборочный чертеж | ПВП5КБ.01.07.000СБ | 28 |
| 79 | Втулка | ПВП5КБ.01.07.001 | |
| 80 | Бобышка | ПВП5КБ.01.07.002 | |
| 81 | Пластина | ПВП5КБ.01.07.003 | 29 |
| 82 | Косынка | ПВП5КБ.01.07.004 | |
| 83 | Ребро | ПВП5КБ.01.07.005 | |
| 84 | Уголок | ПВП5КБ.01.07.006 | |
| 85 | Амортизатор | ПВП5КБ.01.08.000 | 32 |
| 86 | Амортизатор Сборочный чертеж | ПВП5КБ.01.08.000СБ | |
| 87 | Планка регулирующая | ПВП5КБ.01.10.000 | 30 |
| 88 | Планка регулирующая Сборочный чертеж | ПВП5КБ.01.10.000СБ | |
| 89 | Планка | ПВП5КБ.01.10.001 | |
| 90 | Прокладка | ПВП5КБ.01.10.002 | |
| 91 | Ручка | ПВП5КБ.01.10.003 | 43 |
| 92 | Воронка | ПВП5КБ.01.11.000 | 31 |
| 93 | Воронка Сборочный чертеж | ПВП5КБ.01.11.000СБ | |
| 94 | Стенка боковая | ПВП5КБ.01.11.001 | |
| 95 | Стенка | ПВП5КБ.01.11.002 | 32 |
| 96 | Дно | ПВП5КБ.01.11.003 | |
| 97 | Труба | ПВП5КБ.01.11.004 | 43 |
| 98 | Гидрозатвор | ПВП5КБ.01.12.000 | 33 |
| 99 | Гидрозатвор Сборочный чертеж | ПВП5КБ.01.12.000СБ | 34 |
| 100 | Стенка задняя | ПВП5КБ.01.12.001 | 33 |
| 101 | Стенка промежуточная | ПВП5КБ.01.12.003 | |
| 102 | Стенка передняя | ПВП5КБ.01.12.005 | |
| 103 | Стенка боковая | ПВП5КБ.01.12.006 | |
| 104 | Дно | ПВП5КБ.01.12.007 | 35 |
| 105 | Стенка боковая | ПВП5КБ.01.12.008 | |
| 106 | Патрубок 1" | ПВП5КБ.01.12.009 | |
| 107 | Патрубок | ПВП5КБ.01.13.000 | 36 |
| 108 | Патрубок Сборочный чертеж | ПВП5КБ.01.13.000СБ | |
| 109 | Втулка | ПВП5КБ.01.13.001 | |
| 110 | Стенка боковая | ПВП5КБ.01.13.002 | 37 |
| 111 | Стенка | ПВП5КБ.01.13.003 | |
| 112 | Труба | ПВП5КБ.01.13.004 | |
| 113 | Крышка | ПВП5КБ.01.13.005 | |
| 114 | Дверка | ПВП5КБ.01.14.000 | 38 |
| 115 | Дверка Сборочный чертеж | ПВП5КБ.01.14.000СБ | |
| 116 | Пластина | ПВП5КБ.01.14.001 | |
| 117 | Прокладка | ПВП5КБ.01.14.002 | |
| 118 | Дверка | ПВП5КЗ.01.15.000 | 39 |
| 119 | Дверка Сборочный чертеж | ПВП5КБ.01.15.000СБ | |
| 120 | Дверка | ПВП5КБ.01.15.001 | |
| 121 | Прокладка | ПВП5КБ.01.15.002 | |
| 122 | Кронштейн | ПВП5КБ.01.16.000 | 40 |
| 123 | Кронштейн. Сборочный чертеж | ПВП5КБ.01.16.000СБ | |
| 124 | Ось | ПВП5КБ.01.16.001 | |
| 125 | Опора | ПВП5КБ.01.16.002 | 41 |
| 126 | Ребро | ПВП5КБ.01.16.003 | |
| 127 | Кронштейн | ПВП5КБ.01.17.000 | |
| 128 | Кронштейн. Сборочный чертеж | ПВП5КБ.01.17.000СБ | 42 |
| 129 | Лист | ПВП5КБ.01.17.001 | 41 |
| 130 | Ребро | ПВП5КБ.01.17.002 | 42 |
| 131 | Лист | ПВП5КБ.01.17.003 | |
| 132 | Ушко | ПВП5КБ.02.00.018 | 43 |
| 133 | Дверка | ПВП5КБ.05.00.000 | 44 |
| 134 | Дверка. Сборочный чертеж | ПВП5КБ.05.00.000СБ | 45 |
| 135 | Лист | ПВП5КБ.05.00.001 | 46 |
| 136 | Прокладка | ПВП5КБ.05.00.002 | |
| 137 | Планка | ПВП5КБ.05.00.003 | |
| 138 | Клин | ПВП5КБ.05.00.004 | |
| 139 | Перегородка подвижная | ПВП10КБ.01.00.001 | 44 |
| 140 | Направляющая | ПВП10КБ.01.01.003 | |
| 141 | Патрубок | ПВП10КБ.01.01.004 | |
| 142 | Труба | ПВП10КБ.01.01.005 | 49 |
| 143 | Стенка | ПВП10КБ.01.01.006 | |
| 144 | Обвязь | ПВП10КБ.01.01.007 | |
| 145 | Скоба | ПВП10КБ.02.00.018 | 43 |
| 146 | Коллектор пылеуловителя | ПВП10КБ.04.00.000 | 48 |
| 147 | Коллектор пылеуловителя Сборочный чертеж | ПВП10КБ.04.00.000СБ | |
| 148 | Пластина | ПВП10КБ.04.00.001 | |
| 149 | Каркас | ПВП10КБ.04.01.000 | 47 |
| 150 | Каркас Сборочный чертеж | ПВП10КБ.04.01.000СБ | 48 |
| 151 | | | |


Инв.№ подл. | Подп. и дата | Взам.инв.№ | Инв.№ дубл. | Подп. и дата

Выпуск 10 Серия 5904-23

ПВМ 5КБ.00.00.000 Э3

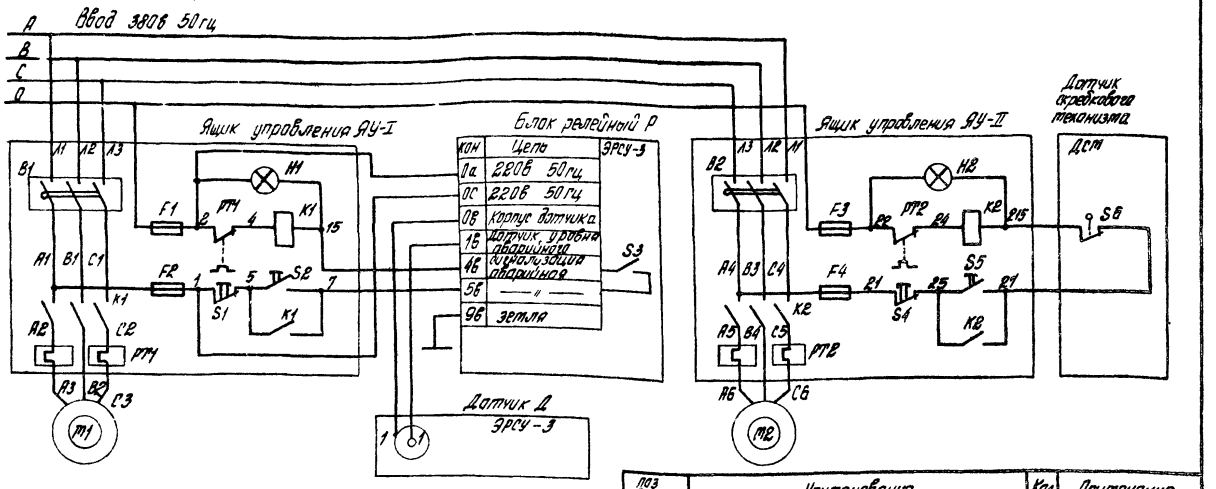


| Тип пылеуловителя | Электродвигатель вентагрегата | | Ящик управления ЯУ 5111 индекс исполнения |
|---|---|---|---|
| | Габарит | Р, кВт | |
| ПВМ 5КБ.00.00.000 | 4А 160 S4 | 15 | 13Б2Б |
| ПВМ 10КБ.00.00.000 | 4А 180 S4 | 22 | 23А2А |
| ПВМ 20КБ.00.00.000 | 4А 180 М4 | 30 | 23А2Б |
| ПВМ 40КБ.00.00.000 | 4А 200 L4 | 45 | 33А2А |

| Поз обознач. | Наименование | Кол. | Примечание |
|---|---|---|---|
| М1 | Электродвигатель вентагрегата | 1 | Тип указан в табл. |
| ЯУ-I | Ящик управления ЯУ 5111 | 1 | —"— |
| Р, Д | Регулятор-сигнализатор уровня ЭРСУ-3 | 1 | ТУ25-02 080678-79 |
| М2 | Электродвигатель скребкового механизма | 1 | 4А80 А6У3 0,75 кВт |
| ЯУ-II | Ящик управления ЯУ 5111-03А2И | 1 | ТУ16 536.042-76 |
| ДСМ | Выключатель путевой ВПК 2112У2 | 1 | |

| Изм. | Лист | № докум. | Подп. | Дата |
|---|---|---|---|---|
| Разраб. | | Хренков | | |
| Провер. | | Меттус | | |
| Т. контр. | | Меттус | | |
| Рук. раб. | | Петрова | | |
| Н. контр. | | Меттус | | |
| Утв. | | Петрова | | |

ПВМ 5КБ.00.00.000.Э3

Пылеуловитель вентиляционный мокрый конвейерный типа ПВМ
Схема электрическая принципиальная

| Лит. | Масса | Масштаб |
|---|---|---|
| | — | — |

Лист | Листов 1

ЦНИИПРОМЗДАНИЙ г. Москва

Формат А3

Инв. № подл. | Подп. и дата | Взам. инв. № | Инв. № дубл. | Подп. и дата

ПВМ 5КБ.00.00.000 Э4

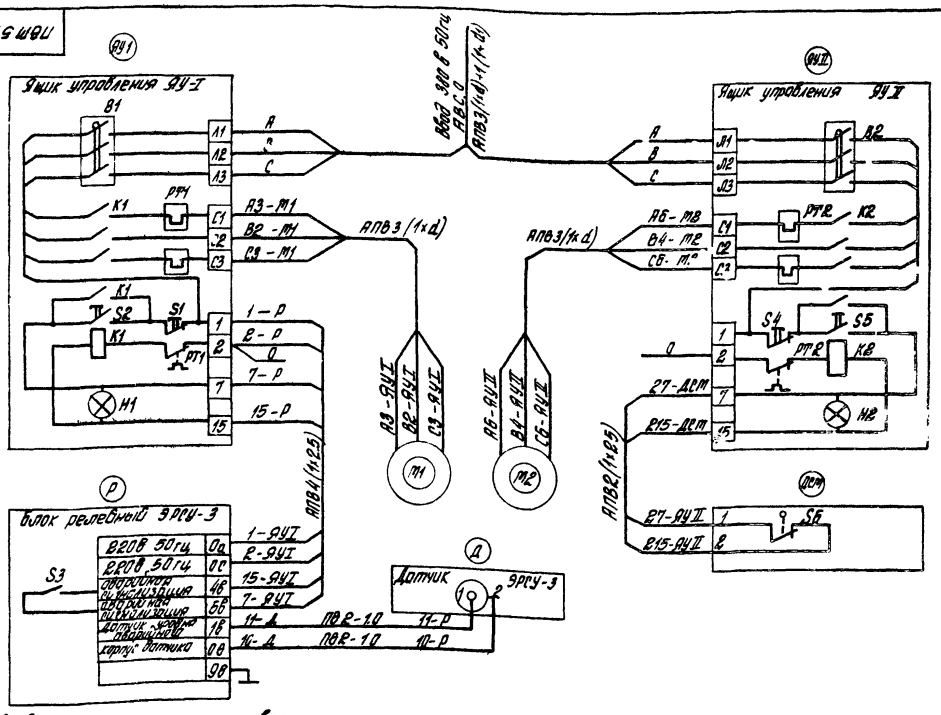


Длина проводов выбирается при проектировании

| Тип электродвигателя вентилятора | Сечение провода, мм | |
|---|---|---|
| | основного d | нулевого d1 |
| 4А 160 S4 | 6 | 40 |
| 4А 180 S4 | 10 | 60 |
| 4А 180 М4 | 16 | 10 |
| 4А 200 L4 | 35 | 16 |

| Изм. | Лист | № докум. | Подп. | Дата |
|---|---|---|---|---|
| Разраб. | | Хренков | | |
| Провер. | | Меттус | | |
| Т. контр. | | Меттус | | |
| Рук. раб. | | Петрова | | |
| Н. контр. | | Меттус | | |
| Утв. | | Петрова | | |

ПВМ 5КБ.00.00.000 Э4

Пылеуловитель вентиляционный мокрый конвейерный типа ПВМ
Схема электрическая соединений

| Лит. | Масса | Масштаб |
|---|---|---|
| | — | — |

Лист | Листов 1

ЦНИИПРОМЗДАНИЙ г. Москва

Формат А3

Инв. № подл. | Подп. и дата | Взам. инв. № | Инв. № дубл. | Подп. и дата

ПВМ5КБ.00.00.010

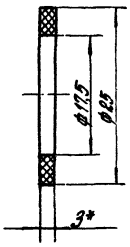


*Размер для справок

| | | | | | | | | | | |
|---|---|---|---|---|---|---|---|---|---|---|
| Изм. | Лист | № докум. | Подп. | Дата | ПВМ5КБ.00.00.010 | | | | | |
| Разраб. | | Корнилина | | | Кольцо | | Лит. | Масса | Масштаб | |
| Пров. | | Петрова | | | | | | 0,002 | 2:1 | |
| Т.контр. | | Знаменская | | | | | Лист | Листов 1 | | |
| Рук.раб. | | Петрова | | | Пластина I-Лист 7 ГКЦ-ПТ 5-2,9 ГОСТ 1939-71 | | ЦНИИПРОМЗДАНИЙ г. Москва | | | |
| Н.контр. | | Знаменская | | | | | | | | |
| Утв. | | Петрова | | | | | | | | |

Формат А4

ПВМ5КБ.00.00.007

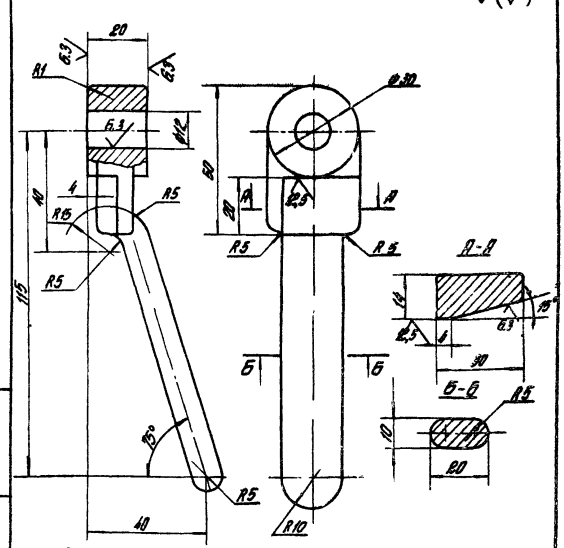


Предельные отклонения размеров и веса отливки по III кл. ГОСТ 1855-55, отклонения размеров механически обрабатываемых поверхностей: отверстий - H14, валов h14, остальных ± IT14/2

| | | | | | | | | | | |
|---|---|---|---|---|---|---|---|---|---|---|
| Изм. | Лист | № докум. | Подп. | Дата | ПВМ5КБ.00.00.007 | | | | | |
| Разраб. | | Корнилина | | | Ручка левая | | Лит. | Масса | Масштаб | |
| Пров. | | Петрова | | | | | | 0,5 | 1:1 | |
| Т.контр. | | Знаменская | | | | | Лист | Листов 1 | | |
| Рук.раб. | | Петрова | | | Ст 15-32 ГОСТ 1412-79 | | ЦНИИПРОМЗДАНИЙ г. Москва | | | |
| Н.контр. | | Знаменская | | | | | | | | |
| Утв. | | Петрова | | | | | | | | |

Формат А4

ПВМ5КБ.00.00.008

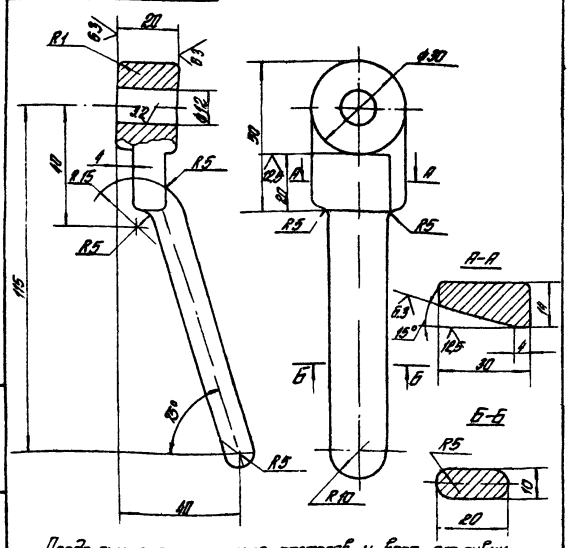


Предельные отклонения размеров и веса отливки по III кл. ГОСТ 1855-55, отклонения размеров механически обрабатываемых поверхностей: отверстий H14, валов h14, остальных ± IT14/2

| | | | | | | | | | | |
|---|---|---|---|---|---|---|---|---|---|---|
| Изм. | Лист | № докум. | Подп. | Дата | ПВМ5КБ.00.00.008 | | | | | |
| Разраб. | | Корнилина | | | Ручка правая | | Лит. | Масса | Масштаб | |
| Пров. | | Петрова | | | | | | 0,5 | 1:1 | |
| Т.контр. | | Знаменская | | | | | Лист | Листов 1 | | |
| Рук.раб. | | Петрова | | | Ст 15-32 ГОСТ 1412-79 | | ЦНИИПРОМЗДАНИЙ г. Москва | | | |
| Н.контр. | | Знаменская | | | | | | | | |
| Утв. | | Петрова | | | | | | | | |

Формат А4

ПВМ5КБ.00.00.009

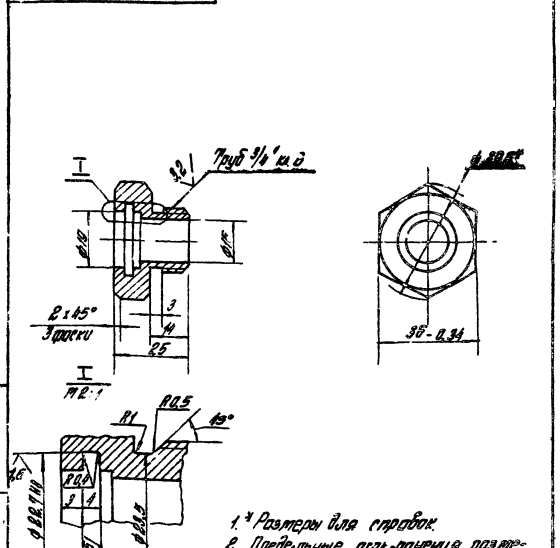


1. * Размеры для справок.
2. Предельные отклонения размеров: отверстий H14, валов h14, остальных ± IT14/2.
3. Допускается изготавливать из материала: шестигранник 3,3-А ГОСТ 8560-78, 45 ГОСТ 1050-74.

| | | | | | | | | | | |
|---|---|---|---|---|---|---|---|---|---|---|
| Изм. | Лист | № докум. | Подп. | Дата | ПВМ5КБ.00.00.009 | | | | | |
| Разраб. | | Корнилина | | | Втулка | | Лит. | Масса | Масштаб | |
| Пров. | | Петрова | | | | | | 0,06 | 1:1 | |
| Т.контр. | | Знаменская | | | | | Лист | Листов 1 | | |
| Рук.раб. | | Петрова | | | Сталь 45 ГОСТ 1050-74 | | ЦНИИПРОМЗДАНИЙ г. Москва | | | |
| Н.контр. | | Знаменская | | | | | | | | |
| Утв. | | Петрова | | | | | | | | |

Формат А4

Выпуск 10 Серия 5.904-23

## ПВМ 5КБ.01.00.005

6,3 √ (√)

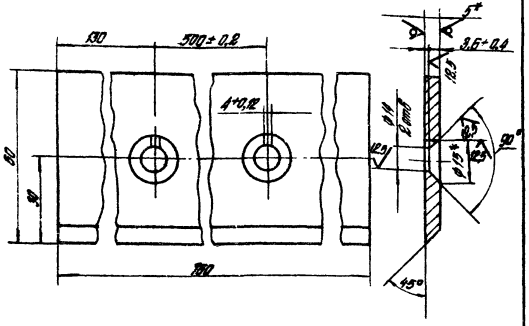


1.* Размер для справок.
2. НВ 192 – 285.
3. Неуказанные предельные отклонения размеров: отверстий Н14, валов h14, остальных ± $\frac{IT14}{2}$.

| Изм. | Лист | № докум. | Подп. | Дата | ПВМ 5КБ.01.00.005. | Лит. | Масса | Масшт. |
|---|---|---|---|---|---|---|---|---|
| Разраб. | | Карпушина | | | Нож | | 1,7 | 1:1 |
| Провер. | | Петрова | | | | Лист | Листов 1 | |
| Т.контр. | | Карпушина | | | | | | |
| Рук.раб. | | Петрова | | | Лист 6-ПК-5 ГОСТ 19903-74 45 ГОСТ 1577-73 | ЦНИИПРОМЗДАНИЙ г. Москва | | |
| Н.контр. | | Карпушина | | | | | | |
| Утв. | | Петрова | | | | | | |

Инв. № подл. | Подп. и дата | Взам. инв. № | Инв. № дубл. | Подп. и дата

Формат А4

## ПВМ 5КБ.01.00.006

2,5 √ (√)

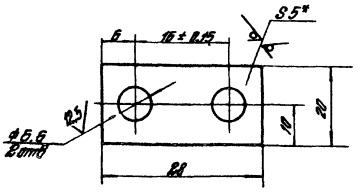


1.* Размер для справок.
2. Неуказанные предельные отклонения размеров: отверстий Н14, валов h14, остальных $\frac{IT14}{2}$.

| Изм. | Лист | № докум. | Подп. | Дата | ПВМ 5КБ.01.00.006 | Лит. | Масса | Масшт. |
|---|---|---|---|---|---|---|---|---|
| Разраб. | | Карпушина | | | Накладка | | 0,814 | 2:1 |
| Провер. | | Петрова | | | | Лист | Листов 1 | |
| Т.контр. | | Карпушина | | | | | | |
| Рук.раб. | | Петрова | | | Лист 6-ПН-4 ГОСТ 19903-74 3-IV-СТ3 ГОСТ 14637-79 | ЦНИИПРОМЗДАНИЙ г. Москва | | |
| Н.контр. | | Карпушина | | | | | | |
| Утв. | | Петрова | | | | | | |

Инв. № подл. | Подп. и дата | Взам. инв. № | Инв. № дубл. | Подп. и дата

Формат А4

## ПВМ 5КБ.01.00.001

12,5 √ (√)

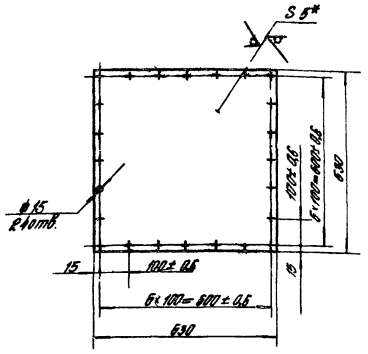


1.* Размер для справок.
2. Неуказанные предельные отклонения размеров: отверстий Н14, валов h14, остальных ± $\frac{IT14}{2}$.

| Изм. | Лист | № докум. | Подп. | Дата | ПВМ 5КБ.01.00.001. | Лит. | Масса | Масшт. |
|---|---|---|---|---|---|---|---|---|
| Разраб. | | Полетика | | | Крышка | | 12,5 | 1:10 |
| Пров. | | Петрова | | | | Лист | Листов 1 | |
| Т.контр. | | Карпушина | | | | | | |
| Рук.раб. | | Петрова | | | Лист 6-ПН-4 ГОСТ 19903-74 3-IV-СТ3 ГОСТ 14637-79 | ЦНИИПРОМЗДАНИЙ г. Москва | | |
| Н.контр. | | Карпушина | | | | | | |
| Утв. | | Петрова | | | | | | |

Инв. № подл. | Подп. и дата | Взам. инв. № | Инв. № дубл. | Подп. и дата

Формат А4

## ПВМ 5КБ.01.00.002

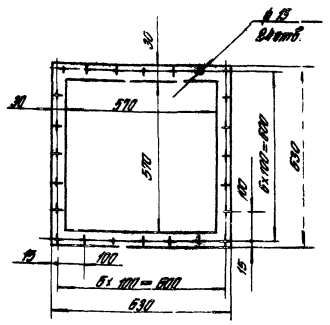


| Изм. | Лист | № докум. | Подп. | Дата | ПВМ 5КБ.01.00.002. | Лит. | Масса | Масшт. |
|---|---|---|---|---|---|---|---|---|
| Разраб. | | Полетика | | | Прокладка | | 3 | 1:10 |
| Пров. | | Петрова | | | | Лист | Листов 1 | |
| Т.контр. | | Карпушина | | | | | | |
| Рук.раб. | | Петрова | | | Пластина I, лист ТМКЦ-М-5-9,9 ГОСТ 1338-77 | ЦНИИПРОМЗДАНИЙ г. Москва | | |
| Н.контр. | | Карпушина | | | | | | |
| Утв. | | Петрова | | | | | | |

Инв. № подл. | Подп. и дата | Взам. инв. № | Инв. № дубл. | Подп. и дата

Формат А4

ПВМ 5КБ.01.00.003

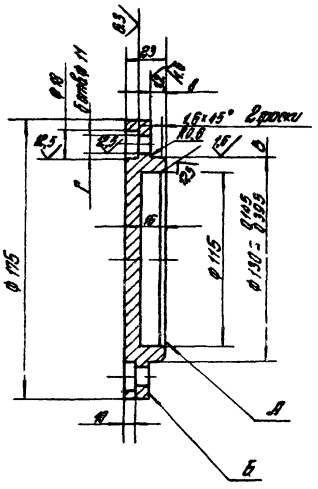


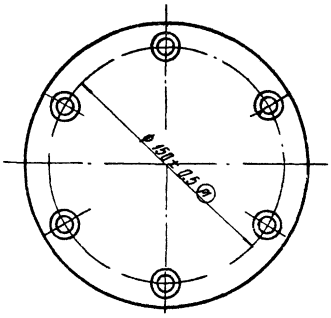


1. Отклонения размеров отливок — по III классу точности ГОСТ 1855-55
2. Неуказанные предельные отклонения размеров, обработанных поверхностей: валов h14, отверстий H14, остальных ± $\frac{IT14}{2}$
3. Непараллельность плоскостей А и Б должна быть не более 0,04 мм.
4. Торцевое биение плоскости А относительно поверхности В не более 0,06 мм.
5. Смещение осей отверстий Г от номинального расположения не более 0,25 мм.

| Изм | Лист | № докум. | Подп. | Дата | ПВМ 5КБ. 01.00.003 | | | |
|---|---|---|---|---|---|---|---|---|
| Разраб. | | Карпушина | | | Крышка | Лит. | Масса | Масшт. |
| Провер. | | Знаменская | | | | | 2 | 1:2 |
| Т. контр. | | Петрова | | | | Лист | Листов 1 | |
| Рук. раб. | | Петрова | | | Сч. 15-32 ГОСТ 1412-70 | ЦНИИПРОМЗДАНИЙ г. Москва | | |
| Н. контр. | | Петрова | | | | | | |
| Утв. | | Карпушина | | | | | | |

Формат А3

Выпуск 10 Серия 5.904-23

Инв. № подл. | Подп. и дата | Взам. инв. № | Инв. № дубл. | Подп. и дата

ПВМ 5КБ.01.00.004

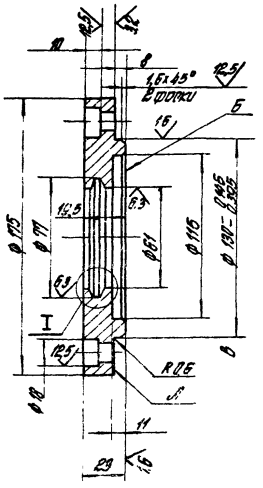


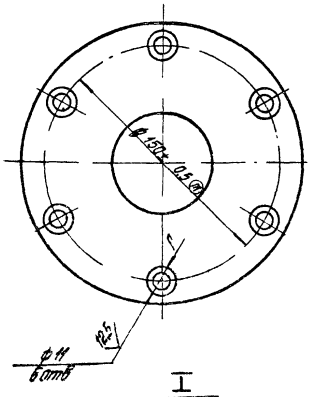


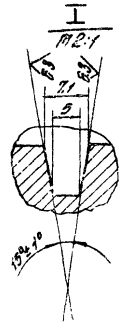


1. Отклонения размеров отливки - по III классу точности ГОСТ 1855-55.
2. Неуказанные предельные отклонения размеров, обработанных поверхностей: отверстий H14, валов h14, остальных ± $\frac{IT14}{2}$
3. Непараллельность плоскостей А и Б должна быть не более 0,04 мм.
4. Торцевое биение плоскости А относительно поверхности В не более 0,06 мм.
5. Смещение осей отверстий Г от номинального расположения не более 0,25 мм.

| Изм | Лист | № докум. | Подп. | Дата | ПВМ 5КБ. 01.00.004 | | | |
|---|---|---|---|---|---|---|---|---|
| Разраб. | | Карпушина | | | Крышка | Лит. | Масса | Масшт. |
| Провер. | | Знаменская | | | | | 2 | 1:2 |
| Т. контр. | | Петрова | | | | Лист | Листов 1 | |
| Рук. раб. | | Петрова | | | Сч. 15-32 ГОСТ 1412-70 | ЦНИИПРОМЗДАНИЙ г. Москва | | |
| Н. контр. | | Знаменская | | | | | | |
| Утв. | | Петрова | | | | | | |

Формат А3

Инв. № подл. | Подп. и дата | Взам. инв. № | Инв. № дубл. | Подп. и дата

ПВМ 5КБ. 01.00.008

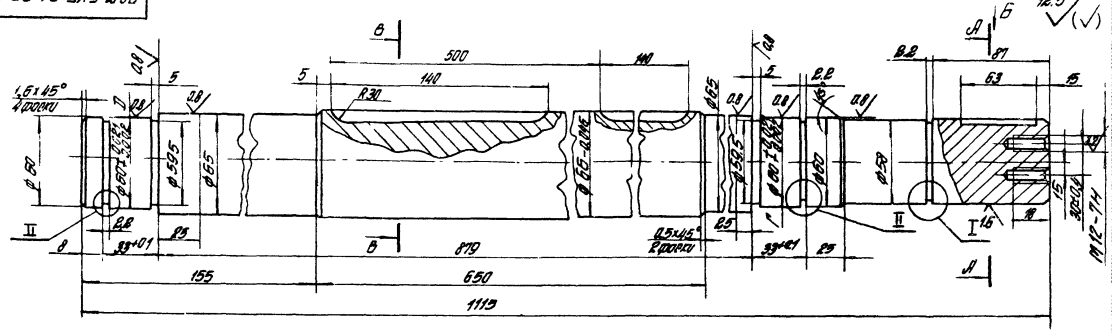


1. НВ 200.
2. Отклонение от овальности и конусообразности поверхностей I и II не более 0,006 мм.
3. Неуказанные предельные отклонения размеров: отверстий H14, валов h14, остальных ± $\frac{IT14}{2}$.

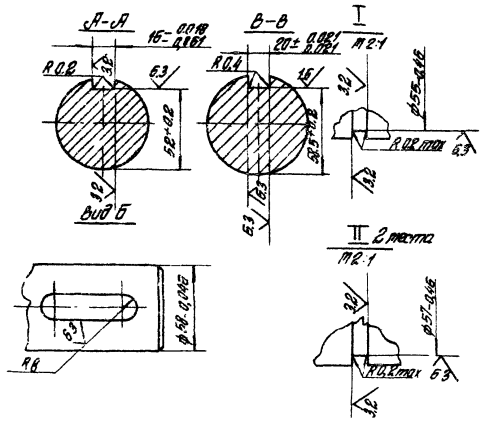


| | | | | | | | | |
|---|---|---|---|---|---|---|---|---|
| Изм | Лист | № докум. | Подп. | Дата | ПВМ 5КБ. 01.00.008 | | | |
| Разраб | | Карпушина | | | Вал ведущий | Лит. | Масса | Масштаб |
| Пров | | Знаменская | | | | | 27 | 1:2 |
| Т. конт. | | Петрова | | | | Лист | Листов 1 | |
| Рук. раб. | | Петрова | | | Сталь 45 ГОСТ 1050-74 | ЦНИИПРОМЗДАНИЙ г. Москва | | |
| Н. контр. | | Карпушина | | | | | | |
| Утв. | | Петрова | | | | | | |

Формат А2

Выпуск 10 Серия 5.904-23

Инв. № подл. | Подп. и дата | Взам. инв. № | Инв. № дубл. | Подп. и дата

ПВМ 5КБ. 01.00.007

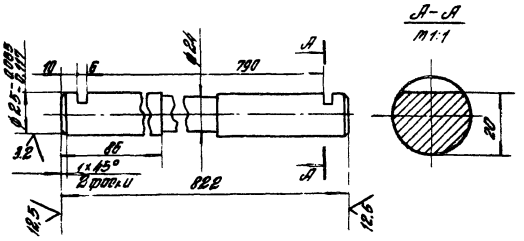


1. НВ 200
2. Предельные отклонения размеров отверстий H14, валов h14, остальных ± $\frac{IT14}{2}$.

| | | | | | | | | |
|---|---|---|---|---|---|---|---|---|
| Изм | Лист | № докум. | Подп. | Дата | ПВМ 5КБ. 01.00.007 | | | |
| Разраб | | Карпушина | | | Ось | Лит. | Масса | Масштаб |
| Пров | | Петрова | | | | | 3.2 | 1:2 |
| Т. контр. | | Карпушина | | | | Лист | Листов 1 | |
| Рук. раб. | | Петрова | | | Сталь 45 ГОСТ 1050-74 | ЦНИИПРОМЗДАНИЙ г. Москва | | |
| Н. контр. | | Карпушина | | | | | | |
| Утв. | | Петрова | | | | | | |

Формат А4

ПВМ 5КБ. 01.00.013

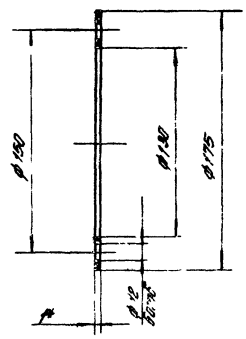


* Размер для справок

| | | | | | | | | |
|---|---|---|---|---|---|---|---|---|
| Изм | Лист | № докум. | Подп. | Дата | ПВМ 5КБ. 01.00.013 | | | |
| Разраб | | Карпушина | | | Прокладка | Лит. | Масса | Масштаб |
| Пров | | Петрова | | | | | 0,016 | 1:2 |
| Т. контр. | | Знаменская | | | | Лист | Листов 1 | |
| Рук. раб. | | Петрова | | | Пластина I, лист ТМ КЦ-М-1-9,9 ГОСТ 7338-77 | ЦНИИПРОМЗДАНИЙ г. Москва | | |
| Н. контр. | | Знаменская | | | | | | |
| Утв. | | Петрова | | | | | | |

Формат А4

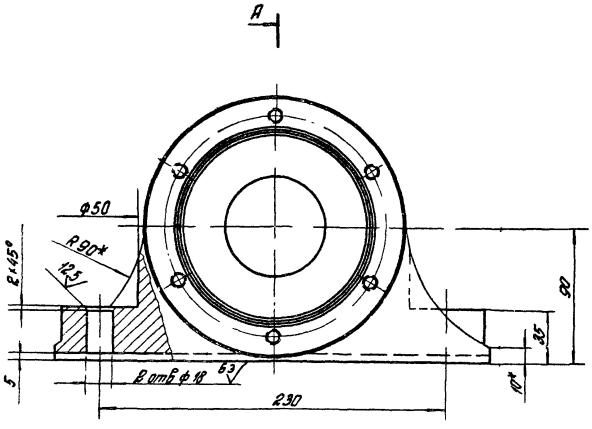


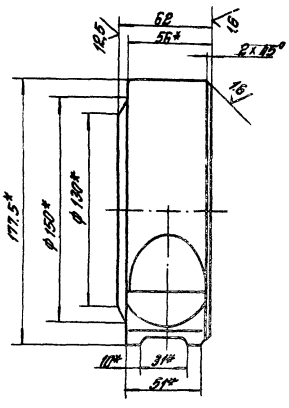


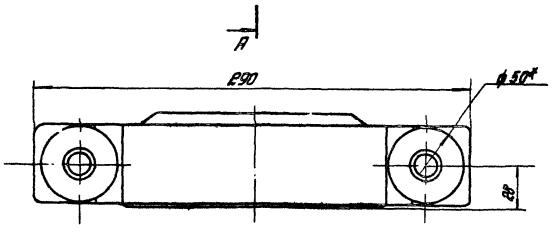


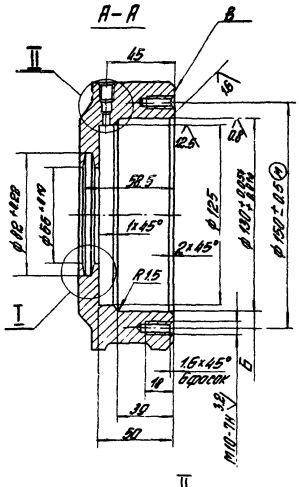


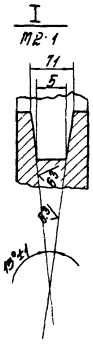


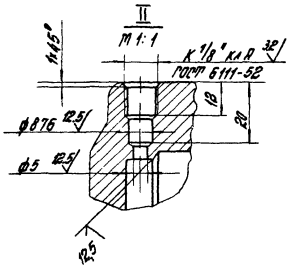


1. * Размеры для справок.
2. Отливку подвергнуть искусственному старению.
3. Предельные отклонения размеров отливки по III классу точности ГОСТ 1855-55.
4. Неуказанные литейные радиусы 3-5 мм, уклоны 1÷2°
5. Поры, раковины и трещины не допускаются.
6. Отклонение от овальности и конусообразности поверхности Б не более 0,006 мм.
7. Торцевое биение плоскости В относительно поверхности Б не более 0,06 мм
8. Неуказанные предельные отклонения размеров обрабатываемых поверхностей: отверстий H14, валов h14, остальных $\pm \frac{IT14}{2}$

| | | | | | | | | |
|---|---|---|---|---|---|---|---|---|
| Изм. | Лист | № докум. | Подп. | Дата | ПВМ 5 КБ.01.00.010 | | | |
| Разраб. | | Гартинина | | | Корпус подшипника | Лит. | Масса | Масшт. |
| Провер. | | Затенкова | | | | | 10 | 1:2 |
| Т.контр. | | Петрова | | | | Лист | Листов 1 | |
| Рук.раб. | | Петрова | | | | | | |
| Н.контр. | | Затенкова | | | Чугун СЧ15-32 ГОСТ 1412-70 | ЦНИИПРОМЗДАНИЙ г. Москва | | |
| Утв. | | Петрова | | | | | | |

Инв.№ подл. | Подпись и дата | Взам.инв.№ | Инв.№ дубл. | Подпись и дата

Ф.орм.с.т. А2

ПВМ 5КБ.01.00.012

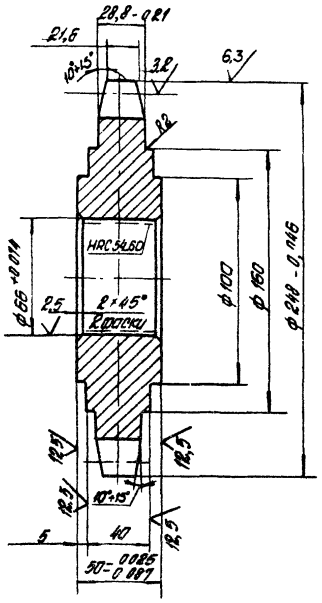


6,3 (√)

| | | | |
|---|---|---|---|
| Число зубьев | | Z | 7 |
| Сопрягаемая цепь | Шаг | t | 100 |
| | Диаметр ролика | D | 30 |
| Профиль зуба по ГОСТ 592-81 | | — | без отмещен |
| Класс точности по ГОСТ 592-81 | | — | 2 |
| Диаметр окружн. впадины | | Di | 200,48-0,29 |
| Допуск на разность шагов | | δt | 0,66 |
| Радиальное биение окружности впадин | | Eo | 1,6 |
| Торцевое биение зубчатого венца | | — | 1,6 |
| Диаметр делительной окружности | | dд | 230,48 |
| Сопрягаемая цепь | Ширина пластины | B | 40 |
| | Расстояние между внутренними плоск. | Bвн | 31 |

1. Зубья ТВЧ h1... 2,5; HRC 45... 52.
2. Неуказанные предельные отклонения размеров: валов h14, остальных ± $\frac{УТ14}{2}$.

| Изм. | Лист | № докум. | Подп. | Дата | ПВМ 5КБ.01.00.012 | | | |
|---|---|---|---|---|---|---|---|---|
| Разраб. | | Карпушина | | | Звездочка | Лит. | Масса | Масшт. |
| Пров. | | Петрова | | | | | 0,1 | 1:2 |
| Т.контр. | | Петрова | | | | Лист | Листов 1 | |
| Рук. раб. | | Знаменская | | | Сталь 45 ГОСТ 1050-74 | ЦНИИПРОМЗДАНИЙ г. Москва | | |
| Н.контр. | | Карпушина | | | | | | |
| Утв. | | Петрова | | | | | | |

Формат А3

Выпуск 10 Серия 5.904-23

Инв. № подл. | Подп. и дата | Взам. инв. № | Инв. № дубл. | Подп. и дата

ПВМ 5КБ.01.00.011

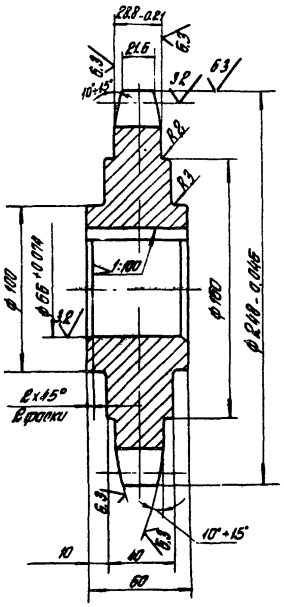


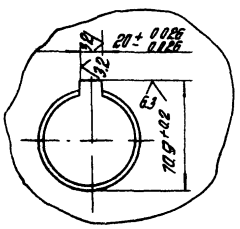


12,5 (√)

| | | | |
|---|---|---|---|
| Число зубьев | | Z | 7 |
| Сопрягаемая цепь | Шаг | t | 100 |
| | Диаметр ролика | D | 30 |
| Профиль зуба по ГОСТ 592-81 | | — | без отмещения |
| Класс точности по ГОСТ 592-81 | | — | 2 |
| Диаметр окружности впадины | | Di | 200,48-0,29 |
| Допуск на разность шагов | | δt | 0,66 |
| Радиальное биение окружности впадин | | Eo | 1,6 |
| Торцевое биение зубчатого венца | | — | 1,6 |
| Диаметр делительной окружности | | dд | 230,48 |
| Сопрягаемая цепь | Ширина пластины | B | 40 |
| | Расстояние между внутренними плоск. | Bвн | 31 |

1. Зубья ТВЧ h.1...2,5; HRC 45... 52.
2. Неуказанные предельные отклонения размеров: валов h14; остальных ± $\frac{УТ14}{2}$.

| Изм. | Лист | № докум. | Подп. | Дата | ПВМ 5КБ.01.00.011. | | | |
|---|---|---|---|---|---|---|---|---|
| Разраб. | | Карпушина | | | Звездочка ведущая | Лит. | Масса | Масшт. |
| Пров. | | Петрова | | | | | 10,3 | 1:2 |
| Т.контр. | | Карпушина | | | | Лист | Листов 1 | |
| Рук. раб. | | Знаменская | | | Сталь 45 ГОСТ 1050-74 | ЦНИИПРОМЗДАНИЙ г. Москва | | |
| Н.контр. | | Карпушина | | | | | | |
| Утв. | | Петрова | | | | | | |

Формат А3

Инв. № подл. | Подп. и дата | Взам. инв. № | Инв. № дубл. | Подп. и дата

ПВМ 5КБ.01.00.016

50

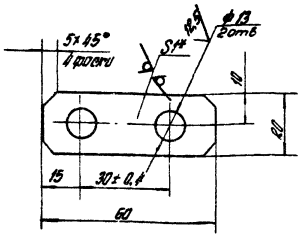


1.* Размер для справок.
2. Неуказанные предельные отклонения размеров: отверстий H14, валов h14, остальных $\pm \frac{IT14}{2}$.

| | | | | | | |
|---|---|---|---|---|---|---|
| Изм. | Лист | № докум. | Подп. | Дата | ПВМ 5КБ. 01.00.016 | |
| Разраб. | | Коротков | | | Планка стопорная | Лит. / Масса / Масштаб |
| Пров. | | Карпушина | | | | 0,009 / 1:1 |
| Н.контр. | | Петрова | | | | Лист / Листов 1 |
| Рук.под. | | Петрова | | | Лист 6-ПН-1 ГОСТ 19903-74 / 3-II Ст 3 ГОСТ 16523-70 | ЦНИИПРОТЗДАНИЙ г. Москва |
| Н.контр. | | Карпушина | | | | |
| Утв. | | Петрова | | | | |

Инв.№ подл. | Подп. и дата | Взам.инв.№ | Инв.№ дубл. | Подп. и дата

Формат А4

ПВМ 5КБ.01.00.014

12,5

10

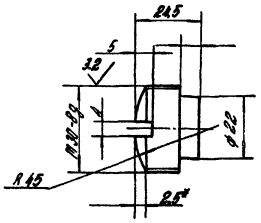


1.* Размер для справок.
2. HRC 35... 40.
3. Предельные отклонения размеров: отверстий H14, валов h14, остальных $\pm \frac{IT14}{2}$.

| | | | | | | |
|---|---|---|---|---|---|---|
| Изм. | Лист | № докум. | Подп. | Дата | ПВМ 5КБ.01.00.014 | |
| Разраб. | | Коротков | | | Пробка | Лит. / Масса / Масштаб |
| Пров. | | Карпушина | | | | 0,18 / 1:1 |
| Н.контр. | | Петрова | | | | Лист / Листов 1 |
| Рук.под. | | Петрова | | | Сталь 35 ГОСТ 1050-74 | ЦНИИПРОТЗДАНИЙ г. Москва |
| Н.контр. | | Карпушина | | | | |
| Утв. | | Петрова | | | | |

Инв.№ подл. | Подп. и дата | Взам.инв.№ | Инв.№ дубл. | Подп. и дата

Формат А4

ПВМ 5КБ.01.00.015

1,6

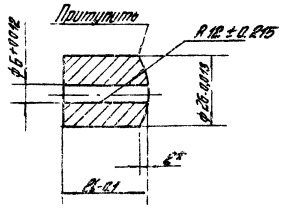


1.* Размер для справок
2 HRC 48... 50

| | | | | | | |
|---|---|---|---|---|---|---|
| Изм. | Лист | № докум. | Подп. | Дата | ПВМ 5КБ.01.00.015 | |
| Разраб. | | Коротков | | | Втулка | Лит. / Масса / Масштаб |
| Пров. | | Карпушина | | | | 0,1 / 1:1 |
| Н.контр. | | Петрова | | | | Лист / Листов 1 |
| Рук.под. | | Петрова | | | Сталь ИИ ГОСТ 1545-73 | ЦНИИПРОТЗДАНИЙ г. Москва |
| Н.контр. | | Карпушина | | | | |
| Утв. | | Петрова | | | | |

Инв.№ подл. | Подп. и дата | Взам.инв.№ | Инв.№ дубл. | Подп. и дата

Формат А4

ПВМ 5КБ.01.00.026

1,6

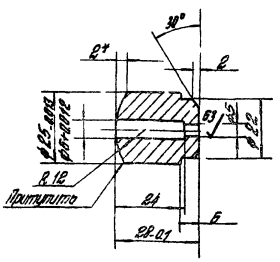


1.* Размер для справок.
2. HRC 48... 50
3. Неуказанные предельные отклонения размеров: отверстий H14, валов h14, остальных $\pm \frac{IT14}{2}$.

| | | | | | | |
|---|---|---|---|---|---|---|
| Изм. | Лист | № докум. | Подп. | Дата | ПВМ 5КБ. 01. 00. 026 | |
| Разраб. | | Коротков | | | Втулка | Лит. / Масса / Масштаб |
| Пров. | | Карпушина | | | | 0,03 / 1:1 |
| Н.контр. | | Петрова | | | | Лист / Листов 1 |
| Рук.под. | | Петрова | | | Сталь 40Х ГОСТ 4543-71 | ЦНИИПРОТЗДАНИЙ г. Москва |
| Н.контр. | | Карпушина | | | | |
| Утв. | | Петрова | | | | |

Инв.№ подл. | Подп. и дата | Взам.инв.№ | Инв.№ дубл. | Подп. и дата

Формат А4

ПВМ 5КБ.01.00.018

12.5

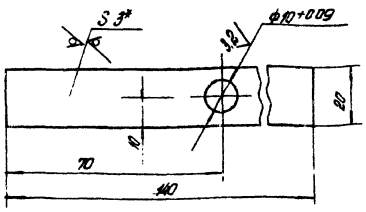


1. *Размер для справок.
2. Неуказанные предельные отклонения размеров: валов h14, остальных ± IT14/2.

ПВТ 5КБ. 01.00.018.

| Изм. | Лист | № докум. | Подп. | Дата |
|---|---|---|---|---|
| Разраб. | | Корнилина | | |
| Пров. | | Петрова | | |
| Т.контр. | | Зарипенова | | |
| Нач.под. | | Петрова | | |
| Н.контр. | | Корнилина | | |
| Утв. | | Петрова | | |

Пальнец

| Лит. | Масса | Масштаб |
|---|---|---|
| | 0,05 | 1:1 |
| Лит. | Листов | |
| ЦНИИПРОТЗДАНИЙ г. Москва | | |

Алт 6-ПМ-3 ГОСТ 19903-74
3-III-Ст3 ГОСТ 14637-69

Копировал Формат А4



ПВМ 5КБ.01.00.019

12.5

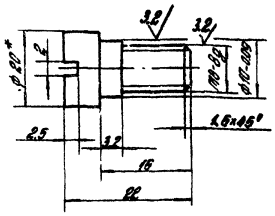


1. HRC 30...40.
2. * Размер для справок.
3. Неуказанные предельные отклонения размеров: отверстий - H14, валов h14, остальных ± IT14/2.

ПВТ 5 КБ.01.00.019

| Изм. | Лист | № докум. | Подп. | Дата |
|---|---|---|---|---|
| Разраб. | | Корнилина | | |
| Пров. | | Петрова | | |
| Т.контр. | | Корнилина | | |
| Нач.под. | | Петрова | | |
| Н.контр. | | Корнилина | | |
| Утв. | | Петрова | | |

Ось

| Лит. | Масса | Масштаб |
|---|---|---|
| | 0,028 | 2:1 |
| Лит. | Листов 1 | |
| ЦНИИПРОТЗДАНИЙ г. Москва | | |

Круг В30 ГОСТ 2590-71
45 ГОСТ 1050-74

Копировал Формат А4

ПВМ 5КБ.01.00.017

12.5

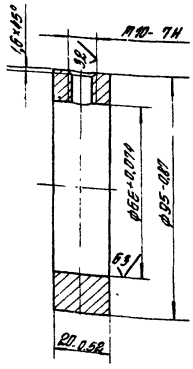


ПВТ 5КБ. 01.00.017

| Изм. | Лист | № докум. | Подп. | Дата |
|---|---|---|---|---|
| Разраб. | | Корнилина | | |
| Пров. | | Петрова | | |
| Т.контр. | | Зарипенова | | |
| Нач.под. | | Петрова | | |
| Н.контр. | | Корнилина | | |
| Утв. | | Петрова | | |

Кольцо

| Лит. | Масса | Масштаб |
|---|---|---|
| | 0,6 | 1:1 |
| Лит. | Листов 1 | |
| ЦНИИПРОТЗДАНИЙ г. Москва | | |

От 3 ГОСТ 380-71

Копировал Формат А4

ПВМ 5КБ.01.01.005

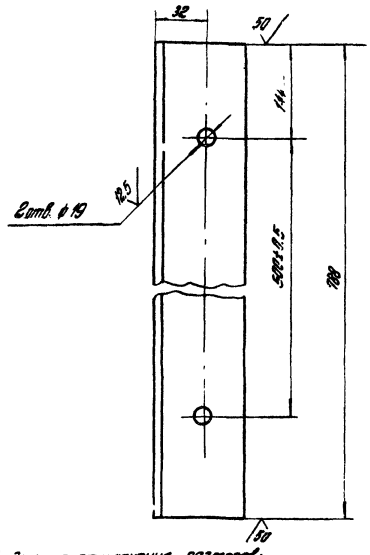


Предельные отклонения размеров: отверстий H14, остальных ± IT14/2.

ПВТ 5 КБ. 01.01.005

| Изм. | Лист | № докум. | Подп. | Дата |
|---|---|---|---|---|
| Разраб. | | Корнилина | | |
| Пров. | | Петрова | | |
| Т.контр. | | Корнилина | | |
| Нач.под. | | Петрова | | |
| Н.контр. | | Корнилина | | |
| Утв. | | Петрова | | |

Уголок

| Лит. | Масса | Масштаб |
|---|---|---|
| | 38 | 1:2 |
| Лит. | Листов 1 | |
| ЦНИИПРОТЗДАНИЙ г. Москва | | |

Уголок Б-63х63х5 ГОСТ 8509-72
От 3 ГОСТ 535-79

Копировал Формат А4

Выпуск 10 Серия 5.904-23

ПВМ 5КБ.01.00.020

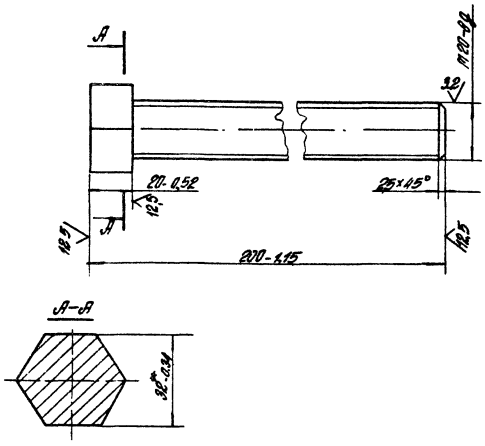


HRC 30... 40.

| Изм. | Лист | № докум. | Подп. | Дата |
|---|---|---|---|---|
| Разраб. | | Карпушина | | |
| Провер. | | Петрова | | |
| Т. контр. | | Знаменская | | |
| Рук. раб. | | Петрова | | |
| Н. контр. | | Карпушина | | |
| Утв. | | Петрова | | |

ПВМ 5КБ.01.00.020

Винт

| Лит. | Масса | Масшт. |
|---|---|---|
| | 0,51 | 1:1 |

Лист | Листов 1

Шестигранник 32 ГОСТ 2879-69 / 45 ГОСТ 1050-74

ЦНИИПРОМЗДАНИЙ г. Москва

Формат А4

ПВМ 5КБ.01.00.021

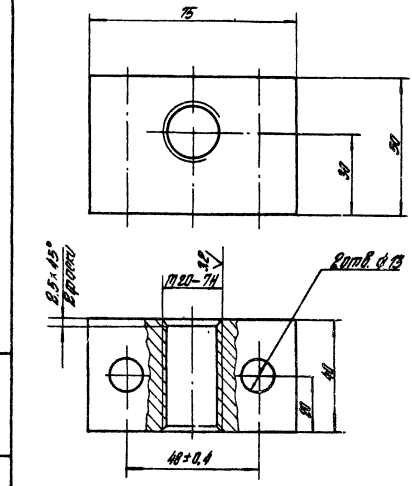


Неуказанные предельные отклонения размеров: отверстий H14, валов h14, остальных ± $\frac{IT14}{2}$.

| Изм. | Лист | № докум. | Подп. | Дата |
|---|---|---|---|---|
| Разраб. | | Карпушина | | |
| Провер. | | Петрова | | |
| Т. контр. | | Знаменская | | |
| Рук. раб. | | Петрова | | |
| Н. контр. | | Карпушина | | |
| Утв. | | Петрова | | |

ПВМ 5КБ.01.00.021.

Бобышка

| Лит. | Масса | Масшт. |
|---|---|---|
| | 0,97 | 1:1 |

Лист | Листов 1

Сталь 35 ГОСТ 1050-74

ЦНИИПРОМЗДАНИЙ г. Москва

Формат А4

ПВМ 5КБ.01.00.022

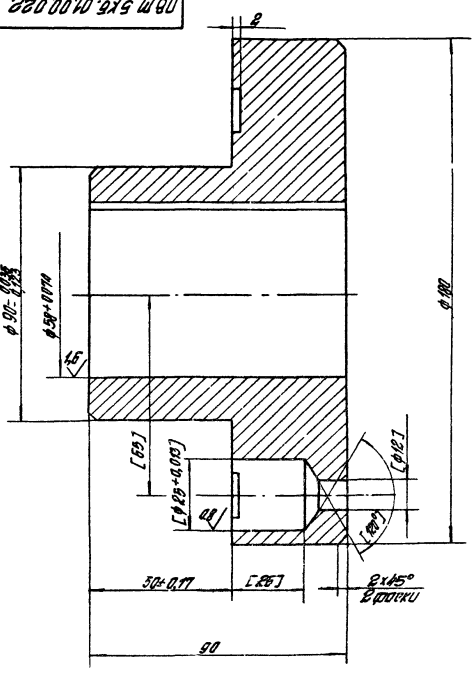


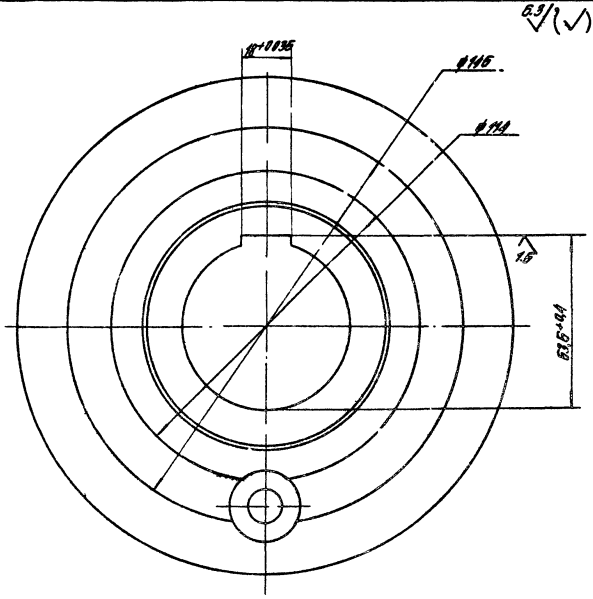


1. HRC 30... 40
2. Неуказанные предельные отклонения размеров: отверстий H14, валов h14, остальных ± $\frac{IT14}{2}$.
3. Обработку по размерам в квадратных скобках производить совместно с дет. ПВМ 5КБ.01.00.023.

| Изм. | Лист | № докум. | Подп. | Дата |
|---|---|---|---|---|
| Разраб. | | Карпушина | | |
| Пров. | | Петрова | | |
| Т. контр. | | Знаменская | | |
| Рук. раб. | | Петрова | | |
| Н. контр. | | Карпушина | | |
| Утв. | | Петрова | | |

ПВМ 5КБ.01.00.022.

Полумуфта

| Лит. | Масса | Масшт. |
|---|---|---|
| | 8,4 | 1:1 |

Лист | Листов 1

Сталь 45 ГОСТ 1050-74

ЦНИИПРОМЗДАНИЙ г. Москва

Формат А3

ПВМ 5КБ. 01.00.023

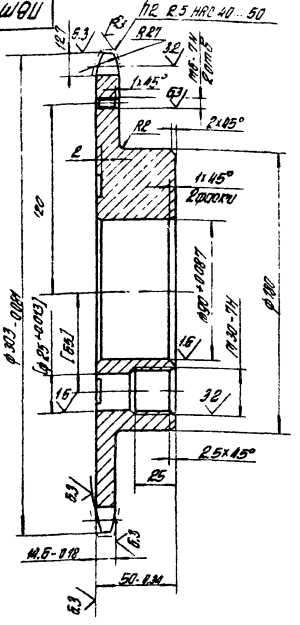


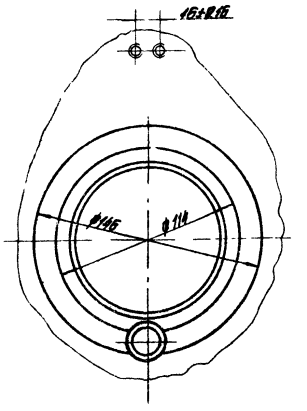


| | | | |
|---|---|---|---|
| Число зубьев | | z | 36 |
| Сопрягаемая цепь | Шаг | t | 25.4 |
| | Диаметр ролика | D | 15.88 |
| Профиль зуба по ГОСТ 591-69 | | — | без отсечения |
| Класс точности по ГОСТ 591-69 | | — | 2 |
| Диаметр окружности впадин | | $D_i$ | 275.38-0.32 |
| Допуск на разность шагов | | $\delta_t$ | 0.12 |
| Радиальное биение окружности впадин | | $E_0$ | 0.32 |
| Торцевое биение зубчатого венца | | — | 0.32 |
| Диаметр делительной окружности | | $d_0$ | 291.44 |
| Сопрягаемая цепь | Ширина пластины | B | 24.13 |
| | Расстояние между внутренними плоск. | $B_{вн}$ | 15.88 |

1* Размеры для справок.
2. Неуказанные предельные отклонения размеров: отверстий H14, валов h14, остальных ± $\frac{УТ14}{2}$.
3. Обработку по размерам в квадратных скобках производить совместно с дет. ПВМ 5КБ. 01.00.022.

| Изм. | Лист | № докум. | Подп. | Дата |
|---|---|---|---|---|
| Разраб. | | Карпушина | | |
| Пров. | | Петрова | | |
| Т. контр. | | Карпушина | | |
| Рук. рад. | | Знаменская | | |
| Н. контр. | | Карпушина | | |
| Утв. | | Петрова | | |

ПВМ 5КБ. 01.00.023

Звездочка

| Лит. | Масса | Масшт. |
|---|---|---|
| | 12 | 1:2 |

Лист | Листов 1

Сталь 45 ГОСТ 1050-74

ЦНИИПРОМЗДАНИЙ г. Москва

Формат А3

Выпуск 10 Серия 5 904-23

Инв. № подл. | Подп. и дата | Взам. инв. № | Инв. № дубл. | Подп. и дата

ПВМ 5КБ. 01.00.024

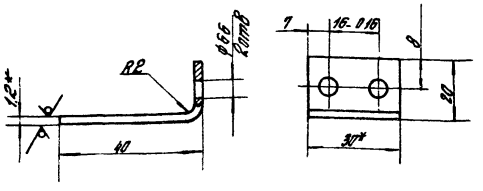


1* Размеры для справок.
2 Длина развертки 60 мм.
3 Неуказанные предельные отклонения размеров: отверстий H14, валов h14, остальных ± $\frac{УТ14}{2}$.

| Изм. | Лист | № докум. | Подп. | Дата |
|---|---|---|---|---|
| Разраб. | | Карпушина | | |
| Пров. | | Петрова | | |
| Т. контр. | | Знаменская | | |
| Рук. рад. | | Петрова | | |
| Н. контр. | | Карпушина | | |
| Утв. | | Петрова | | |

ПВМ 5КБ. 01.00.024

Пружина

| Лит. | Масса | Масшт. |
|---|---|---|
| | 0,016 | 1:1 |

Лист | Листов 1

Лента 1ПЦ-Д-1.2х30 ГОСТ 2896-76 / 65Г ГОСТ 14959-79

ЦНИИПРОМЗДАНИЙ г. Москва

Формат А4

ПВМ 5КБ. 01.00.025

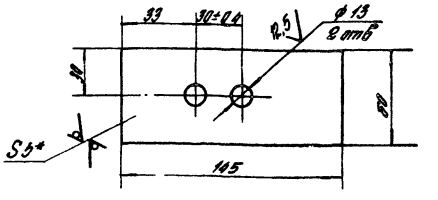


1.* Размер для справок.
2. Неуказанные предельные отклонения размеров: отверстий H14, валов h14, остальных ± $\frac{УТ14}{2}$.

| Изм. | Лист | № докум. | Подп. | Дата |
|---|---|---|---|---|
| Разраб. | | Карпушина | | |
| Пров. | | Петрова | | |
| Т. контр. | | Знаменская | | |
| Рук. рад. | | Петрова | | |
| Н. контр. | | Карпушина | | |
| Утв. | | Петрова | | |

ПВМ 5КБ. 01.00.025

Планка

| Лит. | Масса | Масшт. |
|---|---|---|
| | 0.33 | 1:2 |

Лист | Листов 1

Лист 6-ПН-5 ГОСТ 19903-74 / 3-IV-Ст3 ГОСТ 14637-79

ЦНИИПРОМЗДАНИЙ г. Москва

Формат А4

Инв. № подл. | Подп. и дата | Взам. инв. № | Инв. № дубл. | Подп. и дата

Выпуск 10 Серия 5.904-23

ПВМ 5КБ.01.01.001

50 (√)

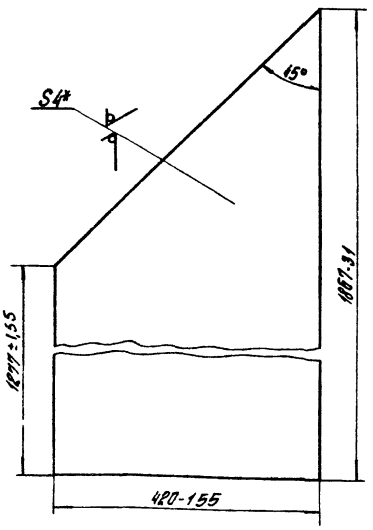


| Изм | Лист | № докум | Подп | Дата |
|---|---|---|---|---|
| Разраб | | Абрамов | | |
| Пров | | Корпушина | | |
| Т.контр | | Хорхорин | | |
| Рук.раб | | Петрова | | |
| Н.контр | | Корпушина | | |
| Утв | | Петрова | | |

ПВМ 5КБ.01.01.001

Стенка боковая

| Лит | Масса | Масшт |
|---|---|---|
| | 39 | 1:5 |

Лист | Листов 1

Лист Б-ПН-4 ГОСТ 19903-74 / 3-IV-СТ3 ГОСТ 14637-79

ЦНИИПРОМЗДАНИЙ г. Москва

Формат А4

Инв № подл | Подп и дата | Взам инв № | Инв № дубл | Подп и дата

ПВМ 5КБ.01.01.002

(√)

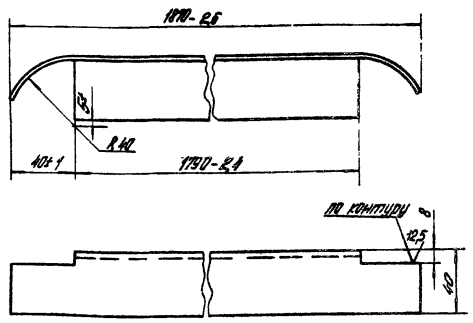


*Размеры для справок

| Изм | Лист | № докум | Подп | Дата |
|---|---|---|---|---|
| Разраб | | Абрамов | | |
| Пров | | Корпушина | | |
| Т.контр | | Хорхорин | | |
| Рук.раб | | Петрова | | |
| Н.контр | | Корпушина | | |
| Утв | | Петрова | | |

ПВМ 5КБ.01.01.002

Направляющая

| Лит | Масса | Масшт |
|---|---|---|
| | 3,1 | 1:2 |

Лист | Листов 1

Уголок Б-40×40×3 ГОСТ 8509-72 / СТ3 ГОСТ 535-79

ЦНИИПРОМЗДАНИЙ г. Москва

Формат А4

Инв № подл | Подп и дата | Взам инв № | Инв № дубл | Подп и дата

ПВМ 5КБ.01.01.003

25 (√)

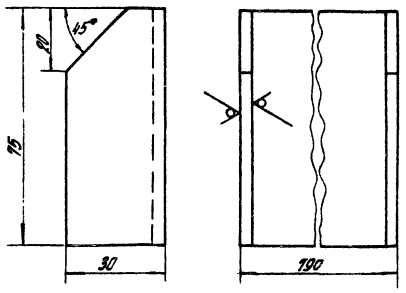


1. Длина развертки 832 мм.
2. Предельные отклонения размеров: валов h14, остальных ± $\frac{УТ14}{2}$.
3. Внутренние радиусы сгиба – 5 мм.

| Изм | Лист | № докум | Подп | Дата |
|---|---|---|---|---|
| Разраб | | Абрамов | | |
| Пров | | Корпушина | | |
| Т.контр | | Корпушина | | |
| Рук.раб | | Петрова | | |
| Н.контр | | Корпушина | | |
| Утв | | Петрова | | |

ПВМ 5КБ.01.01.003

Фартук

| Лит | Масса | Масшт |
|---|---|---|
| | 2 | 1:1 |

Лист | Листов 1

Лист Б-ПН-4 ГОСТ 19903-74 / 3-IV-СТ3 ГОСТ 14637-79

ЦНИИПРОМЗДАНИЙ г. Москва

Формат А4

Инв № подл | Подп и дата | Взам инв № | Инв № дубл | Подп и дата

ПВМ 5КБ.01.01.004

(√)

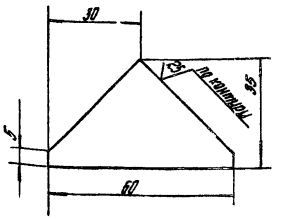


Предельные отклонения размеров: валов h14, остальных ± $\frac{УТ14}{2}$.

| Изм | Лист | № докум | Подп | Дата |
|---|---|---|---|---|
| Разраб | | Абрамов | | |
| Пров | | Корпушина | | |
| Т.контр | | Корпушина | | |
| Рук.раб | | Петрова | | |
| Н.контр | | Корпушина | | |
| Утв | | Петрова | | |

ПВМ 5КБ.01.01.004.

Косынка

| Лит | Масса | Масшт |
|---|---|---|
| | 0,04 | 1:1 |

Лист | Листов 1

Лист Б-ПН-4 ГОСТ 19903-74 / 3-IV СТ3 ГОСТ 14637-79

ЦНИИПРОМЗДАНИЙ г. Москва

Формат А4

Инв № подл | Подп и дата | Взам инв № | Инв № дубл | Подп и дата

Выпуск 10 Серия 5 904-23

## ПВМ 5КБ.01.01.009

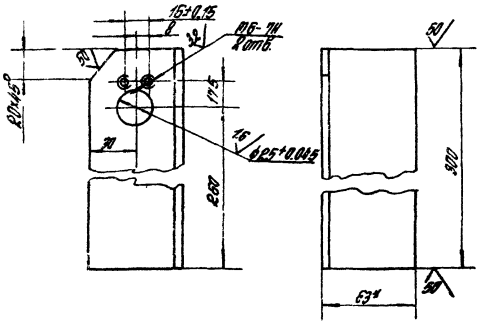


1.* Размер для справок.
2. Неуказанные предельные отклонения размеров: отверстий H14, валов h14, остальных ± $\frac{IT14}{2}$

| Изм. | Лист | № докум. | Подп. | Дата |
|---|---|---|---|---|
| Разраб. | | Хорхорин | | |
| Провер. | | Корпушина | | |
| Т. контр. | | Хорхорин | | |
| Рук. раб. | | Корпушина | | |
| Н. контр. | | Фортина | | |
| Утв. | | Корпушина | | |

ПВМ 5КБ.01.01.009

Стойка правая

| Лит. | Масса | Масшт. |
|---|---|---|
| | 1.4 | 1:2 |

Лист | Листов 1

Уголок Б 63×63×5 ГОСТ 8509-72 / Ст 3 ГОСТ 535-79

ЦНИИПРОМЗДАНИЙ г. Москва

Формат А4

## ПВМ 5КБ.01.01.008

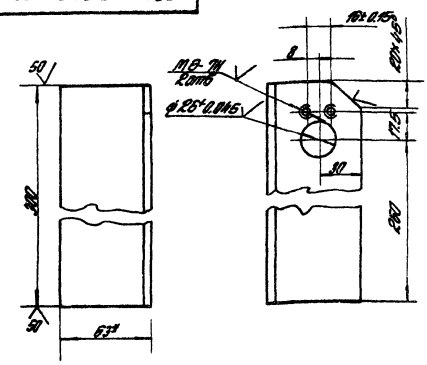


1.* Размер для справок.
2. Неуказанные предельные отклонения размеров: отверстий H14, валов h14, остальных ± $\frac{IT14}{2}$.

| Изм. | Лист | № докум. | Подп. | Дата |
|---|---|---|---|---|
| Разраб. | | Хорхорин | | |
| Провер. | | Корпушина | | |
| Т. контр. | | Хорхорин | | |
| Рук. раб. | | Корпушина | | |
| Н. контр. | | Фортина | | |
| Утв. | | Корпушина | | |

ПВМ 5КБ.01.01.008

Стойка левая

| Лит. | Масса | Масшт. |
|---|---|---|
| | 1.4 | 1:2 |

Лист | Листов 1

Уголок Б 63×63×5 ГОСТ 8509-72 / Ст 3 ГОСТ 535-79

ЦНИИПРОМЗДАНИЙ г. Москва

Формат А4

## ПВМ 5КБ.01.01.007

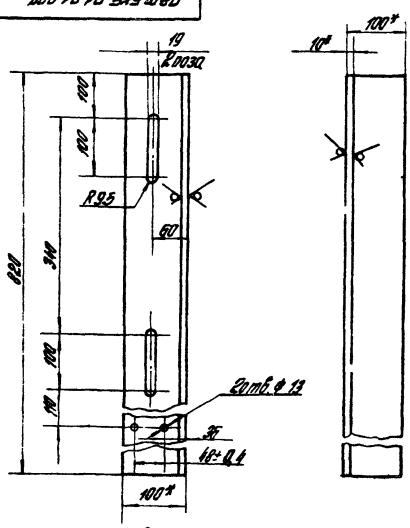


1.* Размеры для справок.
2. Неуказанные предельные отклонения размеров: отверстий H14, валов h14, остальных ± $\frac{IT14}{2}$

| Изм. | Лист | № докум. | Подп. | Дата |
|---|---|---|---|---|
| Разраб. | | Хорхорин | | |
| Провер. | | Корпушина | | |
| Т. контр. | | Хорхорин | | |
| Рук. раб. | | Корпушина | | |
| Н. контр. | | Фортина | | |
| Утв. | | Корпушина | | |

ПВМ 5КБ.01.01.007

Уголок правый

| Лит. | Масса | Масшт. |
|---|---|---|
| | 15 | 1:5 |

Лист | Листов 1

Уголок Б 100×100×10 ГОСТ 8509-72 / Ст 3 ГОСТ 535-79

ЦНИИПРОМЗДАНИЙ г. Москва

Формат А4

## ПВМ 5КБ.01.01.006

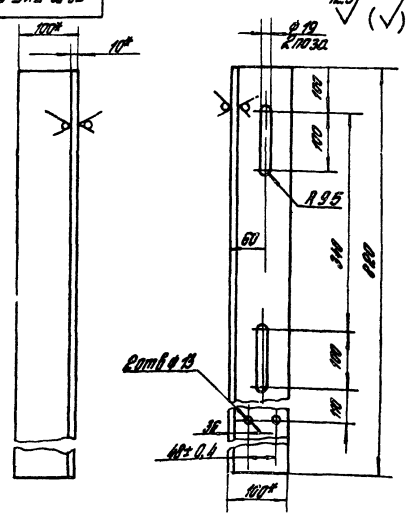


1.* Размеры для справок.
2. Неуказанные предельные отклонения размеров: отверстий H14, валов h14, остальных ± $\frac{IT14}{2}$.

| Изм. | Лист | № докум. | Подп. | Дата |
|---|---|---|---|---|
| Разраб. | | Хорхорин | | |
| Провер. | | Корпушина | | |
| Т. контр. | | Хорхорин | | |
| Рук. раб. | | Корпушина | | |
| Н. контр. | | Фортина | | |
| Утв. | | Корпушина | | |

ПВМ 5КБ.01.01.006

Уголок левый

| Лит. | Масса | Масшт. |
|---|---|---|
| | 15 | 1:5 |

Лист | Листов 1

Уголок Б 100×100×10 ГОСТ 8509-72 / Ст 3 ГОСТ 535-79

ЦНИИПРОМЗДАНИЙ г. Москва

Формат А4

ПВМ5КБ.01.01.010

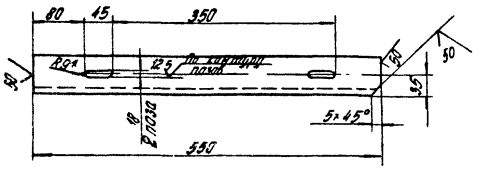


1. *Размер для справок
2. Предельные отклонения размеров: отверстий H14, валов h14, остальных ± IT14/2.

| Изм. | Лист | № докум. | Подп. | Дата |
|---|---|---|---|---|
| Разраб. | | Хорошин | | |
| Провер. | | Корпунина | | |
| Н.контр. | | Петрова | | |
| Рук.под. | | Петрова | | |
| Н.контр. | | Корпунина | | |
| Утв. | | Петрова | | |

ПВМ5КБ.01.01.010

Уголок

| Лит. | Масса | Масштаб |
|---|---|---|
| | 2,6 | 1:2 |
| Лист | Листов 1 | |

Уголок 6-63×63×5 ГОСТ 8509-72 / Ст 3 ГОСТ 535-79

ЦНИИПРОМЗДАНИЙ г. Москва

Формат А4

ПВМ5КБ.01.01.011

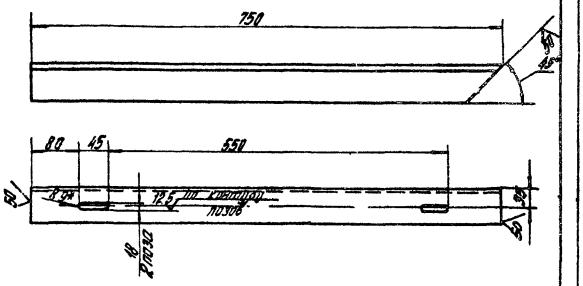


1. *Размер для справок
2. Предельные отклонения размеров: отверстий H14, валов h14, остальных ± IT12/2.

| Изм. | Лист | № докум. | Подп. | Дата |
|---|---|---|---|---|
| Разраб. | | Хорошин | | |
| Провер. | | Корпунина | | |
| Н.контр. | | Корпунина | | |
| Рук.под. | | Петрова | | |
| Н.контр. | | Корпунина | | |
| Утв. | | Петрова | | |

ПВМ5КБ.01.01.011

Уголок

| Лит. | Масса | Масштаб |
|---|---|---|
| | 3,6 | 1:2 |
| Лист | Листов 1 | |

Уголок 6-63×63×5 ГОСТ 8509-72 / Ст 3 ГОСТ 535-79

ЦНИИПРОМЗДАНИЙ г. Москва

Формат А4

ПВМ5КБ.01.01.013

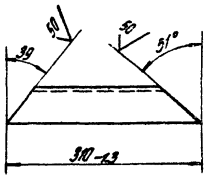


| Изм. | Лист | № докум. | Подп. | Дата |
|---|---|---|---|---|
| Разраб. | | Хорошин | | |
| Провер. | | Корпунина | | |
| Н.контр. | | Петрова | | |
| Рук.под. | | Петрова | | |
| Н.контр. | | Корпунина | | |
| Утв. | | Петрова | | |

ПВМ5КБ.01.01.013

Уголок

| Лит. | Масса | Масштаб |
|---|---|---|
| | 1,5 | 1:5 |
| Лист | Листов 1 | |

Уголок 6-63×63×5 ГОСТ 8509-72 / Ст 3 ГОСТ 535-79

ЦНИИПРОМЗДАНИЙ г. Москва

Формат А4

ПВМ5КБ.01.01.012

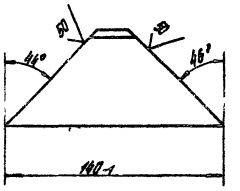


| Изм. | Лист | № докум. | Подп. | Дата |
|---|---|---|---|---|
| Разраб. | | Хорошин | | |
| Провер. | | Корпунина | | |
| Н.контр. | | Петрова | | |
| Рук.под. | | Петрова | | |
| Н.контр. | | Корпунина | | |
| Утв. | | Петрова | | |

ПВМ5КБ.01.01.012

Уголок

| Лит. | Масса | Масштаб |
|---|---|---|
| | 0,7 | 1:2 |
| Лист | Листов 1 | |

Уголок 6-63×63×5 ГОСТ 8509-72 / Ст 3 ГОСТ 535-79

ЦНИИПРОМЗДАНИЙ г. Москва

Формат А4

ПВМ5КБ.01.01.014

12,5 (✓)

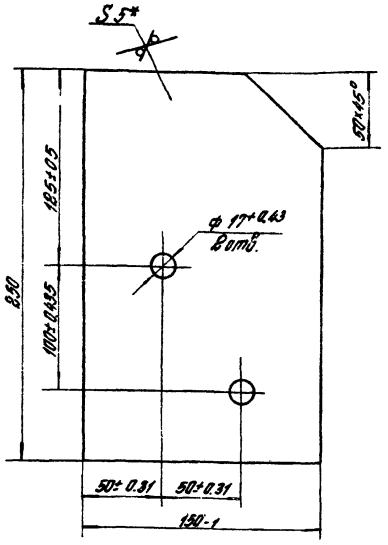


* Размер для справок

| | | | | | | | | | |
|---|---|---|---|---|---|---|---|---|---|
| Изм. | Лист | № докум. | Подп. | Дата | ПВМ5КБ.01.01.014 | | | | |
| Разраб. | | Харюшин | | | Крючитейн | Лит. | Масса | Масштаб | |
| Провер. | | Харлушина | | | | | 0,88 | 1:2 | |
| Т.контр. | | Петрова | | | | Лист | Листов | | |
| Рук.под. | | Петрова | | | Лист 6-ПН5 ГОСТ 19903-74 | ЦНИИПРОМЗДАНИЙ | | | |
| Н.контр. | | Харлушина | | | 3-IV Ст 3 ГОСТ 14637-79 | г. Москва | | | |
| Утв. | | Петрова | | | | Формат А4 | | | |

ПВМ5КБ.01.01.015

12,5 (✓)

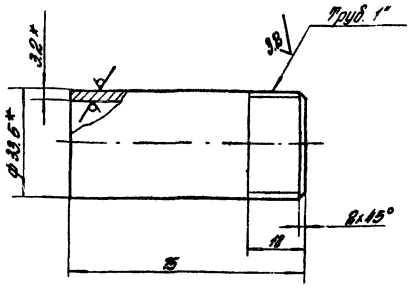


1. * Размеры для справок.
2. Предельные отклонения размеров: отверстий H14, валов h14, остальных ± IT14/2

| | | | | | | | | | |
|---|---|---|---|---|---|---|---|---|---|
| Изм. | Лист | № докум. | Подп. | Дата | ПВМ5КБ.01.01.015. | | | | |
| Разраб. | | Харюшин | | | Патрубок. | Лит. | Масса | Масштаб | |
| Провер. | | Харлушина | | | | | 0,9 | 1:1 | |
| Т.контр. | | Петрова | | | | Лист | Листов 1 | | |
| Рук.под. | | Петрова | | | Труба 25х3,2 ГОСТ 3262-75 | ЦНИИПРОМЗДАНИЙ | | | |
| Н.контр. | | Харлушина | | | | г. Москва | | | |
| Утв. | | Петрова | | | | Формат А4 | | | |

| Формат | Зона | Поз. | Обозначение | Наименование | Кол. | Примеч. |
|---|---|---|---|---|---|---|
| | | | | Документация | | |
| А2 | | | ПВМ5КБ.01.02.000СБ | Сборочный чертеж | | |
| | | | | Сборочные единицы | | |
| А4 | | 1 | ПВМ5КБ.01.02.100 | Плита | 1 | |
| | | | | Детали | | |
| А3 | | 2 | ПВМ5КБ.01.02.001 | Звездочка | 1 | |
| А3 | | 3 | ПВМ5КБ.01.02.002 | Полумуфта | 1 | |
| А3 | | 4 | ПВМ5КБ.01.02.003 | Полумуфта | 1 | |
| А4 | | 5 | ПВМ5КБ.01.02.004 | Втулка упругая | 6 | |
| А4 | | 6 | ПВМ5КБ.01.02.005 | Втулка распорная | 6 | |
| А4 | | 7 | ПВМ5КБ.01.02.006 | Палец | 6 | |
| А4 | | 8 | ПВМ5КБ.01.02.007 | Прокладка | 8 | |
| А4 | | 9 | ПВМ5КБ.01.02.008 | Ограждение | 1 | |
| | | | | Стандартные изделия | | |
| | | 12 | | Винт М8х10.58.019 ГОСТ 1477-75 | 1 | |
| | | | | Болты ГОСТ 7798-70 | | |
| | | 14 | | М8х12.58.019 | 4 | |
| | | 15 | | М8х30.58.019 | 4 | |

| | | | | | | | | | |
|---|---|---|---|---|---|---|---|---|---|
| Изм. | Лист | № докум. | Подп. | Дата | ПВМ5КБ.01.02.000 | | | | |
| Разраб. | | Харлушина | | | Узел привода | Лит. | Лист 1 | Листов 2 | |
| Провер. | | Инженерова | | | | ЦНИИПРОМЗДАНИЙ | | | |
| Рук.раз. | | Петрова | | | | г. Москва | | | |
| Н.контр. | | Знаменская | | | | | | | |
| Утв. | | Петрова | | | | Формат А4 | | | |

| Формат | Зона | Поз. | Обозначение | Наименование | Кол. | Примеч. |
|---|---|---|---|---|---|---|
| | | 16 | | Болт М16х60.58.019 ГОСТ 7798-70 | 4 | |
| | | | | Гайки ГОСТ 5915-70 | | |
| | | 18 | | М8.5.019 | 14 | |
| | | 19 | | М16.5.019 | 4 | |
| | | | | Шайбы ГОСТ 6402-70 | | |
| | | 21 | | 8.65Г.02 | 14 | |
| | | 22 | | 16.65Г.02 | 4 | |
| | | 24 | | Кольцо 40 ГОСТ 9833-77 | 1 | |
| | | 25 | | Двигатель 4А80А6У3 ГОСТ 19523-74 | 1 | 17,4 кг |
| | | 28 | | Редуктор 4-125-63-51-Н2 | 1 | 96 кг |

| | | | | | | | | | |
|---|---|---|---|---|---|---|---|---|---|
| Изм. | Лист | № докум. | Подп. | Дата | ПВМ5КБ.01.02.000 | | | | Лист 2 |
| | | | | | | | | | Формат А4 |

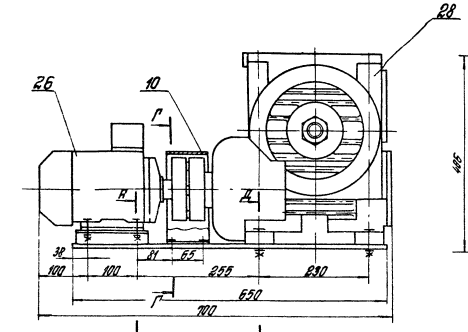


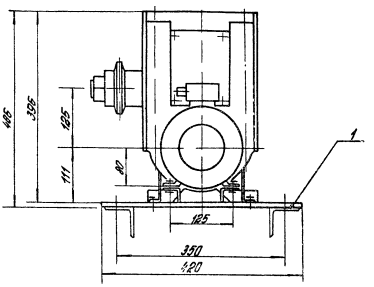


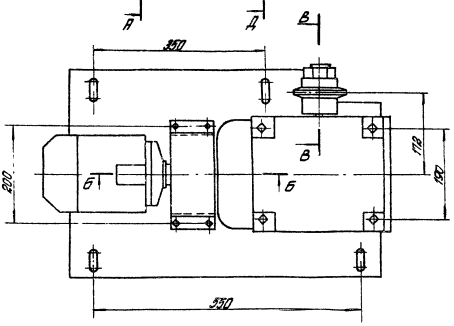


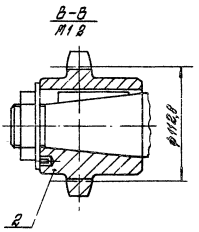


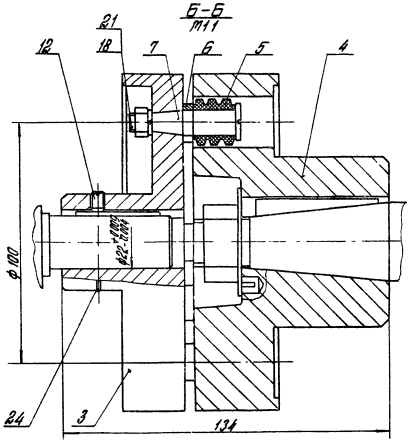


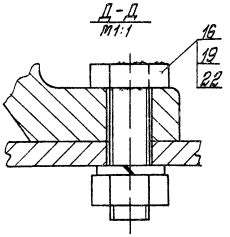


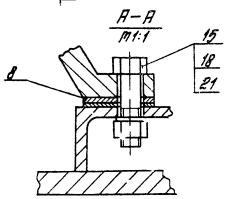


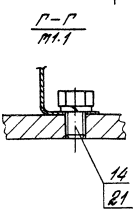


Размеры для справок

| | | | | | |
|---|---|---|---|---|---|
| Изм. | Лист | № докум. | Подп. | Дата | |
| Разраб. | | Чурсанов | | | |
| Пров. | | Ананьевский | | | |
| Т. контр. | | Сорокин | | | |
| Нач. отд. | | Петрова | | | |
| Н. контр. | | Сорокин | | | |
| Утв. | | Петрова | | | |

ПВП.5КБ.01.02.000СБ

Узел привода
Сборочный чертеж

| Лит. | Масса | Масштаб |
|---|---|---|
| | 440 | 1:5 |

Лист Листов 1

УНИИПРОМЗДАНИЙ
г. Москва

Формат А2

Инв. № подл. | Подп. и дата | Взам. инв. № | Инв. № дубл. | Подп. и дата

ПВМ 5КБ. 01.02. 001

12,5 (√)

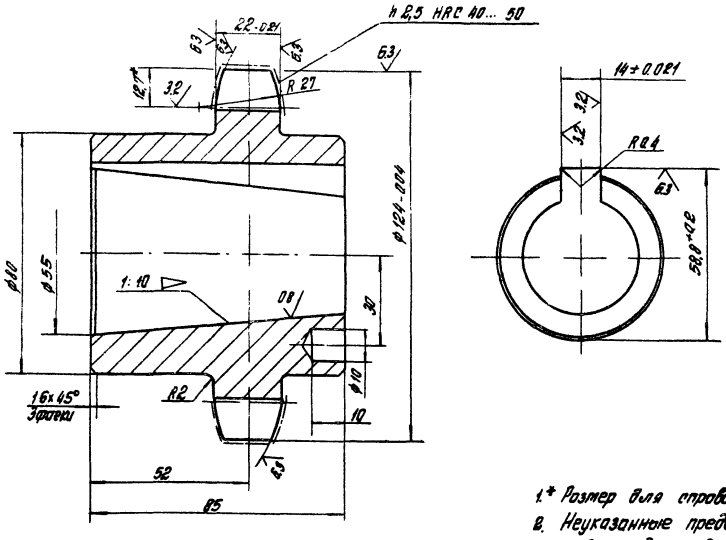


| | | | |
|---|---|---|---|
| Число зубьев | | z | 14 |
| Сопрягаемая цепь | Шаг | t | 25,4 |
| | Диаметр ролика | D | 15,88 |
| Профиль зуба по ГОСТ 591-69 | | | без отвещения |
| Класс точности по ГОСТ 591-69 | | — | 2 |
| Диаметр окружности впадин | | $D_i$ | 96,2 $_{0,22}$ |
| Допуск на разность шагов | | $\delta_t$ | 0,1 |
| Радиальное биение окружности впадин | | $E_0$ | 0,16 |
| Торцевое биение зубчатого венца | | — | 0,16 |
| Диаметр делительной окружности | | $d_д$ | 112,8 |
| Сопрягаемая цепь | Ширина внутренней пластины | в | 24,2 |
| | Расстояние между внутренними пластин. | $B_{вн}$ | 15,88 |

1.* Размер для справок.
2. Неуказанные предельные отклонения размеров: отверстий H14, валов h14, остальных ± $\frac{УТ14}{2}$.

| Изм. | Лист | № докум. | Подп. | Дата | ПВМ 5КБ. 01.02. 001 | | | |
|---|---|---|---|---|---|---|---|---|
| Разраб. | | Знаменская | | | Звездочка | Лит. | Масса | Масшт. |
| Провер. | | Петрова | | | | | 3 | 1:1 |
| Т.контр. | | Карпушина | | | | Лист | Листов 1 | |
| Рук.раб. | | Петрова | | | Сталь 45 ГОСТ 1050-74 | ЦНИИПРОМЗДАНИЙ г. Москва | | |
| Н.контр. | | Карпушина | | | | | | |
| Утв. | | Петрова | | | | | | |

Формат А3

Выпуск 10 Серия 5.904-23

Инв. № подл. | Подп. и дата | Взам. инв. № | Инв. № дубл. | Подп. и дата

ПВМ 5КБ. 01.02. 002

12,5 (√)

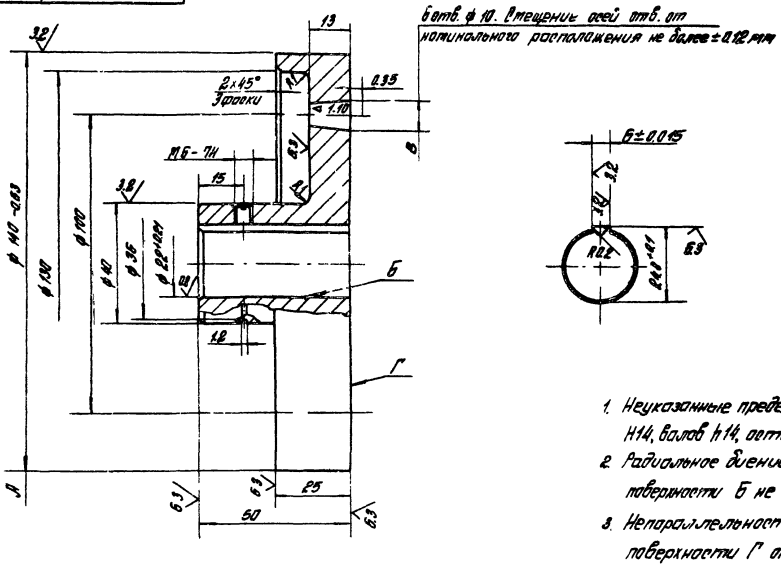


1. Неуказанные предельные отклонения размеров: отверстий H14, валов h14, остальных ± $\frac{УТ14}{2}$
2. Радиальное биение поверхности А относительно поверхности Б не более 0,05 мм
3. Непараллельность осей отверстий В и биение поверхности Г относительно поверхности Б не более 0,04 мм
4. Отклонение конусности отв. В по 7-й степени точности

| Изм. | Лист | № докум. | Подп. | Дата | ПВМ 5КБ. 01. 02. 002 | | | |
|---|---|---|---|---|---|---|---|---|
| Разраб. | | Знаменская | | | Полумуфта | Лит. | Масса | Масшт. |
| Провер. | | Петрова | | | | | 2,7 | 1:1 |
| Т.контр. | | Карпушина | | | | Лист | Листов 1 | |
| Рук.раб. | | Петрова | | | Сч 21-40 ГОСТ 1412-79 | ЦНИИПРОМЗДАНИЙ г. Москва | | |
| Н.контр. | | Карпушина | | | | | | |
| Утв. | | Петрова | | | | | | |

Формат А3

Инв. № подл. | Подп. и дата | Взам. инв. № | Инв. № дубл. | Подп. и дата

ПВМ 5КБ. 01. 02. 003.

12.5 (√)

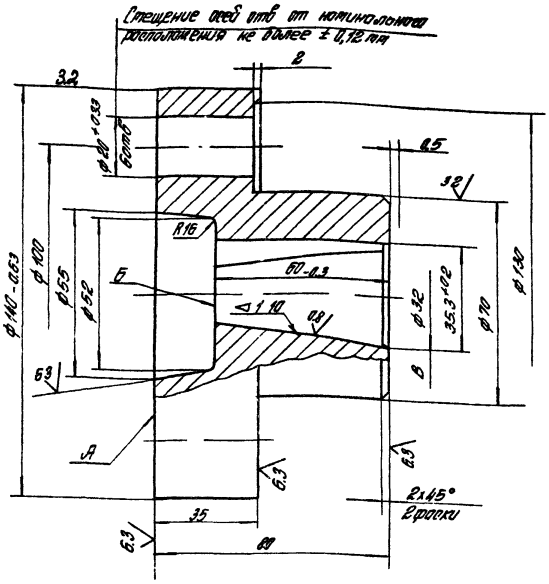


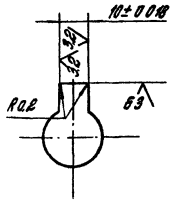


1 Неуказанные предельные отклонения размеров: отверстий H14, валов h14, остальных ± $\frac{IT14}{2}$
2. Биение поверхности А относительно поверхности Б не более 0,04 мм.
3 Отклонение конусности поверхности В по 7 степени точности.

| Изм. | Лист | № докум. | Подп. | Дата | ПВМ 5КБ. 01. 02. 003. | | | |
|---|---|---|---|---|---|---|---|---|
| Разраб. | | Знаменская | | | Полумуфта | Лит. | Масса | Масшт. |
| Пров. | | Петрова | | | | | 3.5 | 1:1 |
| Т. контр. | | Корпушина | | | | Лист | Листов 1 | |
| Рук. раб. | | Петрова | | | Сч. 21-40 ГОСТ 1412-76 | ЦНИИПРОМЗДАНИЙ г. Москва | | |
| Н. контр. | | Корпушина | | | | | | |
| Утв. | | Петрова | | | | | | |

Формат А3

Выпуск 10 Серия 5.904-23

Инв. № подл. | Подп. и дата | Взам. инв. № | Инв. № дубл. | Подп. и дата

ПВМ 5КБ. 01. 02. 004

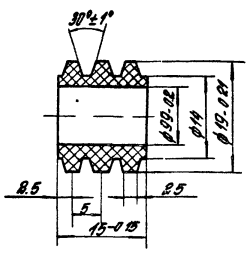


Допускается замена набором колец соответствующих размеров из материала - Пластина I, лист ТМКЩ-С-2-0,9 ГОСТ 7338-77

| Изм. | Лист | № докум. | Подп. | Дата | ПВМ 5КБ. 01. 02. 004 | | | |
|---|---|---|---|---|---|---|---|---|
| Разраб. | | Знаменская | | | Втулка упругая | Лит. | Масса | Масшт. |
| Пров. | | Петрова | | | | | 0.04 | 2:1 |
| Т. контр. | | Корпушина | | | | Лист | Листов 1 | |
| Рук. раб. | | Петрова | | | Резина 25 3. А1. К1 Ф4 Б. 10. М1 Е2 ГОСТ 19198-73 | ЦНИИПРОМЗДАНИЙ г. Москва | | |
| Н. контр. | | Корпушина | | | | | | |
| Утв. | | Петрова | | | | | | |

Формат А4

Инв. № подл. | Подп. и дата | Взам. инв. № | Инв. № дубл. | Подп. и дата

ПВМ 5КБ. 01. 02. 005

6.3 (√)

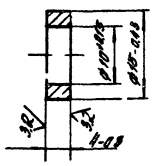


| Изм. | Лист | № докум. | Подп. | Дата | ПВМ 5КБ. 01. 02. 005 | | | |
|---|---|---|---|---|---|---|---|---|
| Разраб. | | Знаменская | | | Втулка распорная | Лит. | Масса | Масшт. |
| Пров. | | Петрова | | | | | | 2:1 |
| Т. контр. | | Корпушина | | | | Лист | Листов 1 | |
| Рук. раб. | | Петрова | | | Ст 3 ГОСТ 380-71 | ЦНИИПРОМЗДАНИЙ г. Москва | | |
| Н. контр. | | Корпушина | | | | | | |
| Утв. | | Петрова | | | | | | |

Формат А4

Инв. № подл. | Подп. и дата | Взам. инв. № | Инв. № дубл. | Подп. и дата

ПВМ 5КБ.01.02.100СБ

Выпуск 10 Серия 5 904-23

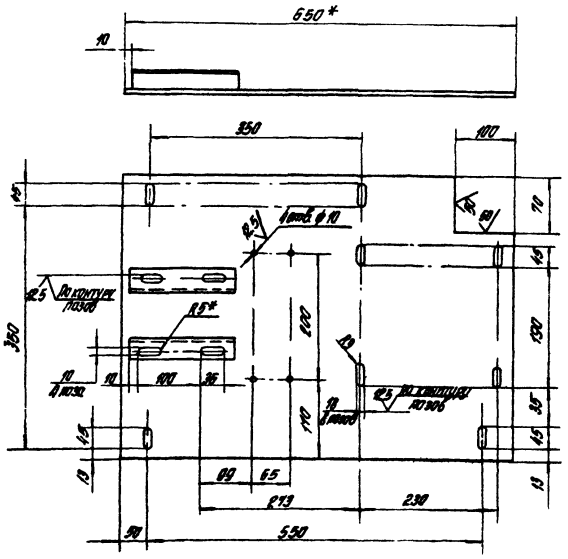


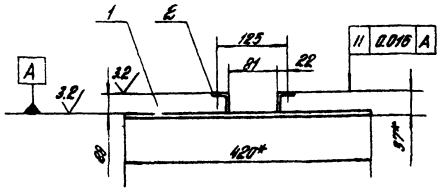


1. * Размеры для справок.
2. Предельные отклонения размеров: отверстий H14, валов h14, остальных $\pm \frac{IT14}{2}$.

| Изм | Лист | № докум. | Подп. | Дата |
|---|---|---|---|---|
| Разраб. | | Хорхорин | | |
| Пров. | | Карпинина | | |
| Т.контр. | | Петрова | | |
| Рук.раб. | | Петрова | | |
| Н.контр. | | Карпинина | | |
| Утв. | | Петрова | | |

ПВМ 5КБ.01.02.100 СБ

Плита

Сборочный чертеж

| Лит. | Масса | Масшт. |
|---|---|---|
| | 26 | 1:5 |

Лист | Листов 1

ЦНИИПРОМЗДАНИЙ г. Москва

Формат А3

| Формат | Зона | Поз. | Обозначение | Наименование | Кол. | Примечание |
|---|---|---|---|---|---|---|
| | | | | Документация | | |
| А3 | | | ПВМ 5КБ.01.02.100 СБ | Сборочный чертеж | | |
| | | | | Детали | | |
| Б/ч | | 1 | ПВМ 5КБ.01.02.101 | Плита | | |
| | | | | Лист Б-ПН-1 ГОСТ 19903-74 / 3-IV Ст 3 ГОСТ 14637-79 | | |
| | | | | 650 h14 × 420 h14 - 50 | 1 | 21кг |
| Б/ч | | 2 | ПВМ 5КБ.01.02.102 | Уголок | | |
| | | | | Уголок Б-45×28×4 ГОСТ 8510-72 / Ст 3 ГОСТ 535-79 | | |
| | | | | 155 h14 - 50 | 2 | 1,6кг |

ПВМ 5КБ.01.02.100

Плита

| Лит. | Лист | Листов |
|---|---|---|
| | | 1 |

ЦНИИПРОМЗДАНИЙ г. Москва

Формат А4

ПВМ 5КБ.01.02.008

12,5 (√)

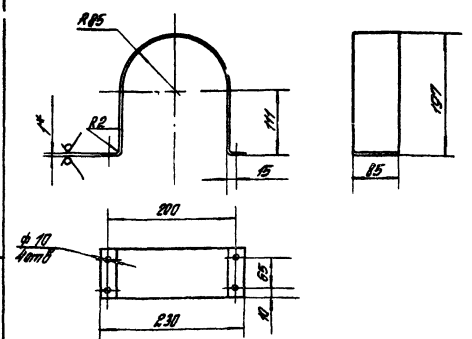


1. * Размер для справок.
2. Длина развертки L = 548 мм.
3. Предельные отклонения размеров: отверстий H14, валов h14, остальных $\pm \frac{IT14}{2}$.

ПВМ 5КБ.01.02.008

Ограждение

| Лит. | Масса | Масшт. |
|---|---|---|
| | 0,35 | 1:5 |

Лист | Листов 1

Лист Б-ПН-1 ГОСТ 19903-74 / 3-IV Ст 3 ГОСТ 16523-70

ЦНИИПРОМЗДАНИЙ г. Москва

Формат А4

Выпуск 10 Серия 5.904-23

ПВМ 5КБ 01.02.006

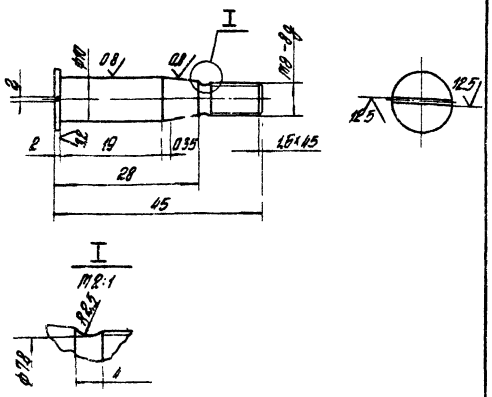


1. НВ 180....200
2. Отклонение конусности по 6-й степени точности ГОСТ 8908-58
3. Предельные отклонения размеров: отверстий H14, валов h14, остальных ± $\frac{IT14}{2}$.

| Изм. | Лист | № докум. | Подп. | Дата |
|---|---|---|---|---|
| Разраб. | | Знаменская | | |
| Пров. | | Петрова | | |
| Т.контр. | | Хорхорин | | |
| Рук.раб. | | Петрова | | |
| Н.контр. | | Знаменская | | |
| Утв. | | Петрова | | |

ПВМ 5КБ 01.02.006

Полец

| Лит. | Масса | Масшт. |
|---|---|---|
| | 0.07 | 1:1 |

Лист | Листов 1

Сталь 45 ГОСТ 1050-74

ЦНИИПРОМЗДАНИЙ г. Москва

Формат А4

ПВМ 5КБ 01.02.007

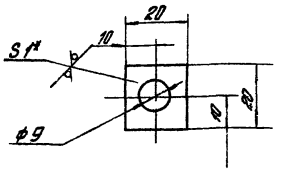


1. *Размер для справок.
2. Предельные отклонения размеров: отверстий H14, валов h14, остальных ± $\frac{IT14}{2}$.

| Изм. | Лист | № докум. | Подп. | Дата |
|---|---|---|---|---|
| Разраб. | | Корпушина | | |
| Пров. | | Знаменская | | |
| Т.контр. | | Знаменская | | |
| Рук.раб. | | Петрова | | |
| Н.контр. | | Знаменская | | |
| Утв. | | Петрова | | |

ПВМ 5КБ 01.02.007

Проклодка

| Лит. | Масса | Масшт. |
|---|---|---|
| | 0.003 | 1:1 |

Лист | Листов

Лист 6-ПН-1 ГОСТ 19903-74 / 3-IV ст 3 ГОСТ 16523-74

ЦНИИПРОМЗДАНИЙ г. Москва

Формат А4

| Формат | Зона | Поз. | Обозначение | Наименование | Кол. | Примечание |
|---|---|---|---|---|---|---|
| | | | | Документация | | |
| А2 | | | ПВМ 5КБ 01.03.000СБ | Сборочный чертеж | | |
| | | | | Детали | | |
| А4 | | 1 | ПВМ 5КБ 01.03.001 | Уголок | 1 | |
| А4 | | 2 | ПВМ 5КБ 01.03.002 | Лист | 1 | |
| А4 | | 3 | ПВМ 5КБ 01.03.003 | Обечайка | 1 | |
| А4 | | 4 | ПВМ 5КБ 01.03.004 | Лапка | 1 | |
| А4 | | 5 | ПВМ 5КБ 01.03.005 | Лапка | 2 | |

| Изм. | Лист | № докум. | Подп. | Дата |
|---|---|---|---|---|
| Разраб. | | Хорхорин | | |
| Пров. | | Корпушина | | |
| Рук.раб. | | Петрова | | |
| Н.контр. | | Корпушина | | |
| Утв. | | Петрова | | |

ПВМ 5КБ 01.03.000

Ограждение

| Лит. | Лист | Листов |
|---|---|---|
| | | 1 |

ЦНИИПРОМЗДАНИЙ г. Москва

Формат А4

ПВМ 5КБ 01.03.001

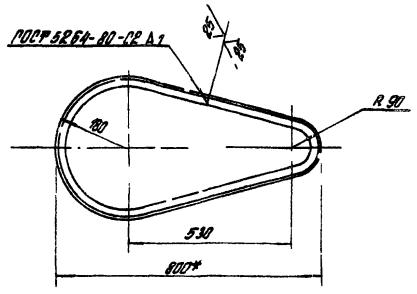


1. *Размер для справок.
2. Длина развертки L=1916 мм.
3. Предельные отклонения размеров: валов h14, остальных ± $\frac{IT14}{2}$.

| Изм. | Лист | № докум. | Подп. | Дата |
|---|---|---|---|---|
| Разраб. | | Хорхорин | | |
| Пров. | | Знаменская | | |
| Т.контр. | | Корпушина | | |
| Рук.раб. | | Петрова | | |
| Н.контр. | | Корпушина | | |
| Утв. | | Петрова | | |

ПВМ 5КБ 01.03.001

Уголок

| Лит. | Масса | Масшт. |
|---|---|---|
| | 2,4 | 1:10 |

Лист | Листов 1

Уголок 6-28×28×3 ГОСТ 8509-72 / Ст. 3 ГОСТ 535-79

ЦНИИПРОМЗДАНИЙ г. Москва

Формат А4

ПВМ 5КБ01.03.000СБ

Выпуск 10 Серия 5.904-23

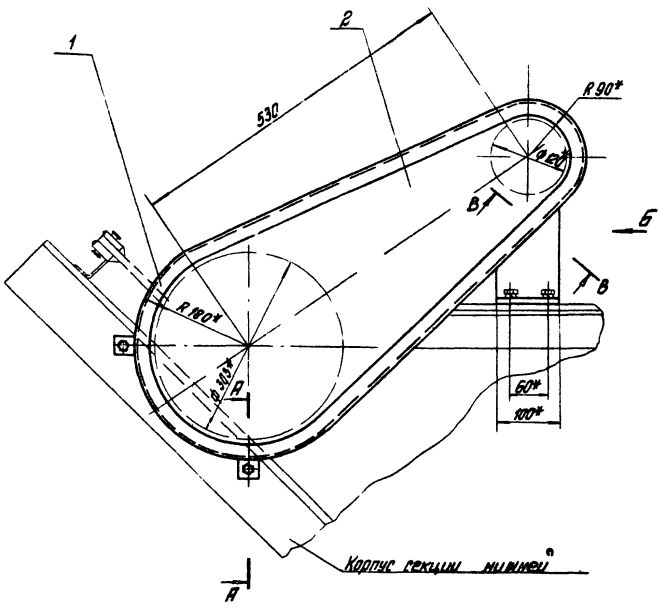


Вид Б

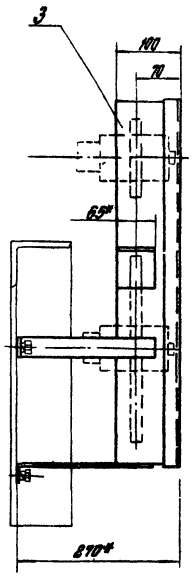


А-А
М1:1

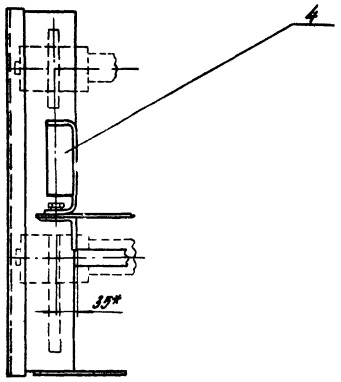


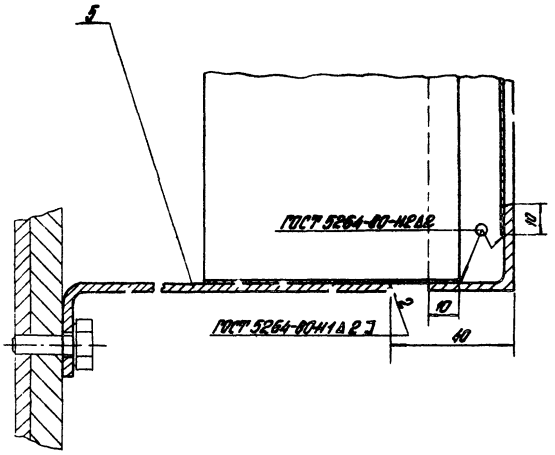


В-В
М1:2

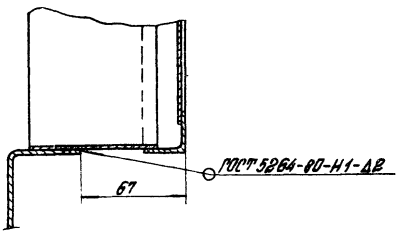


1. * Размеры для справок.
2. Предельные отклонения размеров: отверстий Н14; валов h14; остальных ± $\frac{УТ14}{2}$.

| | | | | | | | | |
|---|---|---|---|---|---|---|---|---|
| | | | | | ПВМ 5КБ 01 03 000СБ | | | |
| Изм | Лист | № докум. | Подп. | Дата | Ограждение Сборочный чертеж | Лит. | Масса 5 | Масшт. 1:5 |
| Разраб. | | Хорхорин | | | | Лист | Листов 1 | |
| Провер. | | Кормушина | | | | ЦНИИПРОМЗДРНИЙ г. Москва | | |
| Т.контр. | | Кормушина | | | | | | |
| Рук.рад. | | Петрова | | | | | | |
| Н.контр. | | Кормушина | | | | | | |
| Утв. | | Петрова | | | | | | |

Инв. № подл. | Подпись и дата | Взам. инв. № | Инв. № дубл. | Подпись и дата

Формат А2

Выпуск 10 Серия 5 904-23

ПВМ5КБ.01.03.002

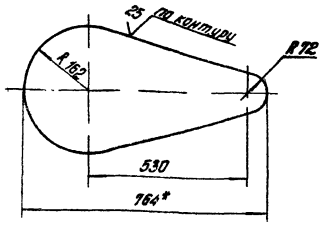


1. *Размер для справок.
2. Предельные отклонения размеров: валов h14, остальных ± $\frac{УТ14}{2}$

| Изм | Лист | № докум | Подп | Дата | ПВМ5КБ.01.03.002 | Лит | Масса | Масшт |
|---|---|---|---|---|---|---|---|---|
| Разраб | | Хорхорин | | | Лист | | 0,8 | 1:10 |
| Пров | | Знаменская | | | | Лист | Листов 1 | |
| Т контр | | Карпушина | | | Лист Б-ПН-0.5 ГОСТ 19903-74 / 3-IV ст 3 ГОСТ 16523-70 | ЦНИИПРОМЗДАНИЙ г. Москва | | |
| Рук раб | | Петрова | | | | | | |
| Н. контр | | Карпушина | | | | | | |
| Утв | | Петрова | | | | | | |

Инв № подл. | Подп. и дата | Взам. инв. № | Инв. № дубл. | Подп. и дата

Формат А4

ПВМ5КБ.01.03.003

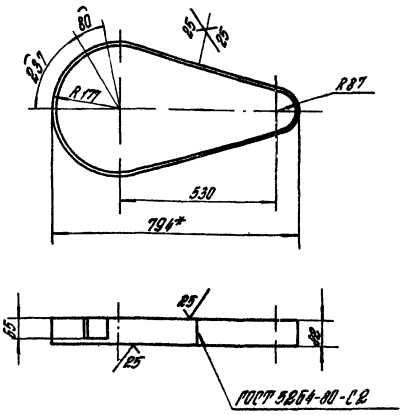


1. *Размер для справок
2. Длина развертки L=1905 mm.
3. Предельные отклонения размеров: валов h14, остальных ± $\frac{УТ14}{2}$.

| Изм | Лист | № докум | Подп | Дата | ПВМ5КБ.01.03.003. | Лит | Масса | Масшт |
|---|---|---|---|---|---|---|---|---|
| Разраб | | Хорхорин | | | Обечайка | | 1,2 | 1:10 |
| Пров | | Знаменская | | | | Лист | Листов 1 | |
| Т контр | | Карпушина | | | Лист Б-ПН-1 ГОСТ 19903-74 / 3 IV ст 3 ГОСТ 16523-70 | ЦНИИПРОМЗДАНИЙ г. Москва | | |
| Рук раб | | Петрова | | | | | | |
| Н контр | | Карпушина | | | | | | |
| Утв | | Петрова | | | | | | |

Инв № подл. | Подп. и дата | Взам. инв. № | Инв. № дубл. | Подп. и дата

Формат А4

ПВМ5КБ.01.03.004

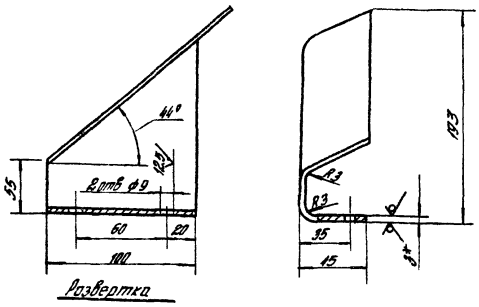


Развертка

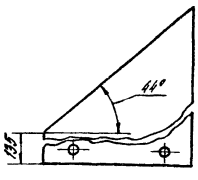


1. *Размер для справок
2. Предельные отклонения размеров: отверстий H14, валов h14, остальных ± $\frac{УТ14}{2}$.

| Изм | Лист | № докум | Подп | Дата | ПВМ5КБ.01.03.004 | Лит | Масса | Масшт |
|---|---|---|---|---|---|---|---|---|
| Разраб | | Хорхорин | | | Лапка | | 0,4 | 1:2 |
| Пров | | Знаменская | | | | Лист | Листов 1 | |
| Т контр | | Карпушина | | | Лист Б-ПН-3 ГОСТ 19903-74 / 3 IV ст 3 ГОСТ 16523-70 | ЦНИИПРОМЗДАНИЙ г. Москва | | |
| Рук раб | | Петрова | | | | | | |
| Н контр | | Карпушина | | | | | | |
| Утв | | Петрова | | | | | | |

Инв № подл. | Подп. и дата | Взам. инв. № | Инв. № дубл. | Подп. и дата

Формат А4

ПВМ5КБ.01.03.005

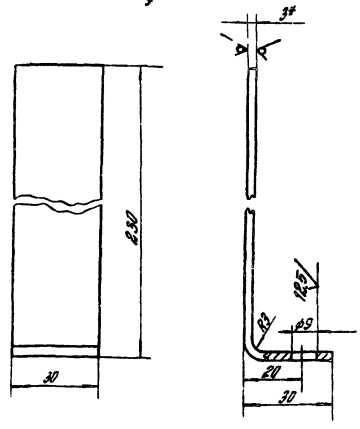


1. *Размер для справок.
2. Длина развертки L=255 mm.
3. Предельные отклонения размеров: отверстий – H14, валов h14, остальных ± $\frac{УТ14}{2}$.

| Изм | Лист | № докум | Подп | Дата | ПВМ5КБ.01.03.005 | Лит | Масса | Масшт |
|---|---|---|---|---|---|---|---|---|
| Разраб | | Хорхорин | | | Лапка | | 0,18 | 1:1 |
| Пров | | Знаменская | | | | Лист | Листов 1 | |
| Т контр | | Карпушина | | | Лист Б-ПН-3 ГОСТ 19903-74 / 3 IV ст 3 ГОСТ 16523-70 | ЦНИИПРОМЗДАНИЙ г. Москва | | |
| Рук раб | | Петрова | | | | | | |
| Н контр | | Карпушина | | | | | | |
| Утв | | Петрова | | | | | | |

Инв № подл. | Подп. и дата | Взам. инв. № | Инв. № дубл. | Подп. и дата

Формат А4

Выпуск 10 Серия 5.904-23

ПВМ 5КБ.01.04.001

50 √(√)

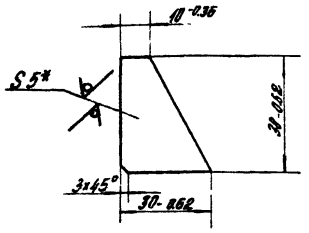


* Размер для справок.

| Изм | Лист | № докум. | Подп. | Дата |
|---|---|---|---|---|
| Разраб. | | Карпушина | | |
| Пров. | | Петрова | | |
| Т.контр. | | Знаменская | | |
| Рук.раб. | | Петрова | | |
| Н.контр. | | Карпушина | | |
| Утв. | | Петрова | | |

ПВМ 5КБ.01.04.001

Ребро

| Лит. | Масса | Масшт. |
|---|---|---|
| | 0,06 | 1:1 |

Лист | Листов 1

Лист 6-ПН-5 ГОСТ 19903-74 / 3-IV Ст3 ГОСТ 14637-79

ЦНИИПРОМЗДАНИЙ г. Москва

Формат А4

| Формат | Зона | Поз. | Обозначение | Наименование | Кол. | Примечание |
|---|---|---|---|---|---|---|
| | | | | Документация | | |
| А4 | | | ПВМ 5КБ.01.05.000СБ | Сборочный чертеж | | |
| | | | | Детали | | |
| А4 | | 1 | ПВМ 5КБ.01.05.001 | Кронштейн | 1 | |
| А4 | | 2 | ПВМ 5КБ.01.05.002 | Ребро | 1 | |

| Изм | Лист | № докум. | Подп. | Дата |
|---|---|---|---|---|
| Разраб. | | Карпушина | | |
| Пров. | | Петрова | | |
| Т.контр. | | Знаменская | | |
| Н.контр. | | Карпушина | | |
| Утв. | | Петрова | | |

ПВМ 5КБ.01.05.000

Кронштейн

| Лит. | Лист | Листов |
|---|---|---|
| | | 1 |

ЦНИИПРОМЗДАНИЙ г. Москва

Формат А4

ПВМ 5КБ.01.04.000СБ

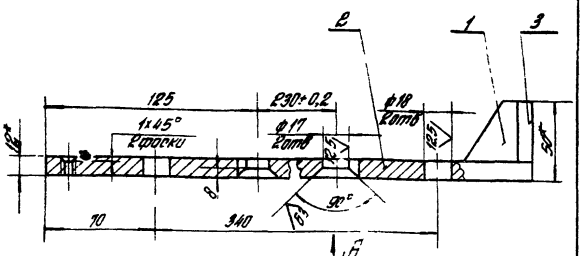


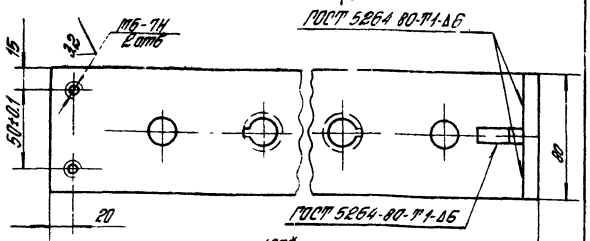


Вид А

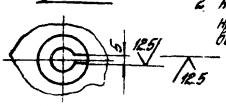


1. * Размеры для справок
2. Неуказанные предельные отклонения размеров отверстий Н14, валов h14, остальные $\pm \frac{IT14}{2}$.

| Изм | Лист | № докум. | Подп. | Дата |
|---|---|---|---|---|
| Разраб. | | Карпушина | | |
| Пров. | | Петрова | | |
| Т.контр. | | Знаменская | | |
| Рук.раб. | | Петрова | | |
| Н.контр. | | Карпушина | | |
| Утв. | | Петрова | | |

ПВМ 5КБ.01.04.000СБ.

Ползун
Сборочный чертеж

| Лит. | Масса | Масшт. |
|---|---|---|
| | 4 | 1:2 |

Лист | Листов 1

ЦНИИПРОМЗДАНИЙ г. Москва

Формат А4

| Формат | Зона | Поз. | Обозначение | Наименование | Кол. | Примечание |
|---|---|---|---|---|---|---|
| | | | | Документация | | |
| А4 | | | ПВМ 5КБ.01.04.000СБ | Сборочный чертеж | | |
| | | | | Детали | | |
| А4 | | 1 | ПВМ 5КБ.01.04.001 | Ребро | 1 | |
| Б/ч | | 2 | ПВМ 5КБ.01.04.002 | Плита<br>Лист 6-ПН-12 ГОСТ 19903-74 / 3-IV Ст3 ГОСТ 14637-79<br>480 h14 × 80 h14 - 50 √ | 1 | 3,6 кг |
| Б/ч | | 3 | ПВМ 5КБ.01.04.003 | Ребро<br>Лист 6-ПН-12 ГОСТ 19903-74 / 3-IV Ст3 ГОСТ 14637-79<br>38 h14 × 80 h14 - 50 √ | 1 | 0,3 кг |

| Изм | Лист | № докум. | Подп. | Дата |
|---|---|---|---|---|
| Разраб. | | Полетика | | |
| Пров. | | Петрова | | |
| Т.контр. | | Знаменская | | |
| Н.контр. | | Карпушина | | |
| Утв. | | Петрова | | |

ПВМ 5КБ.01.04.000

Ползун

| Лит. | Лист | Листов |
|---|---|---|
| | | 1 |

ЦНИИПРОМЗДАНИЙ г. Москва

Формат А4

ПВМ 5КБ.01.05.000СБ

Выпуск 10 Серия 5.904-23

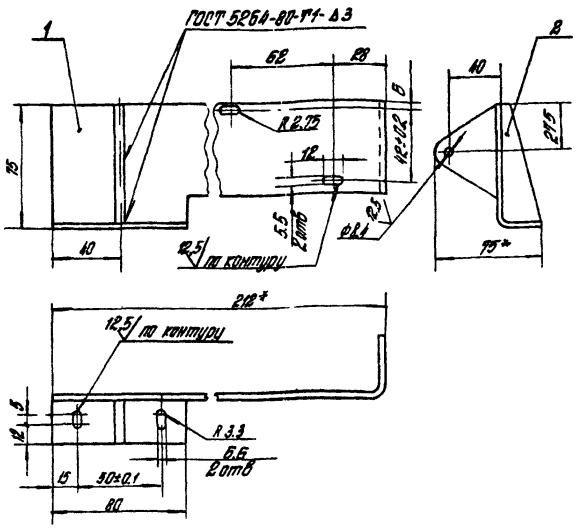


1. * Размеры для справок.
2. Неуказанные предельные отклонения размеров: отверстий H14, валов h14, остальных ± IT14/2.

| Изм. | Лист | № докум. | Подп. | Дата |
|---|---|---|---|---|
| Разраб. | | Карпушина | | |
| Пров. | | Петрова | | |
| Т. контр. | | Энгельгардт | | |
| Рук. гр. | | Петрова | | |
| Н. контр. | | Карпушина | | |
| Утв. | | Петрова | | |

ПВМ 5КБ.01.05.000СБ

Кронштейн

Сборочный чертеж

| Лит | Масса | Масштаб |
|---|---|---|
| | 0.38 | 1:2 |
| Лист | Листов 1 | |

ЦНИИПРОМЗДАНИЙ г. Москва

Формат А4

Инв. № подл. | Подп. и дата | Взам. инв. № | Инв. № дубл. | Подп. и дата

ПВМ 5КБ.01.05.001

50 √(√)

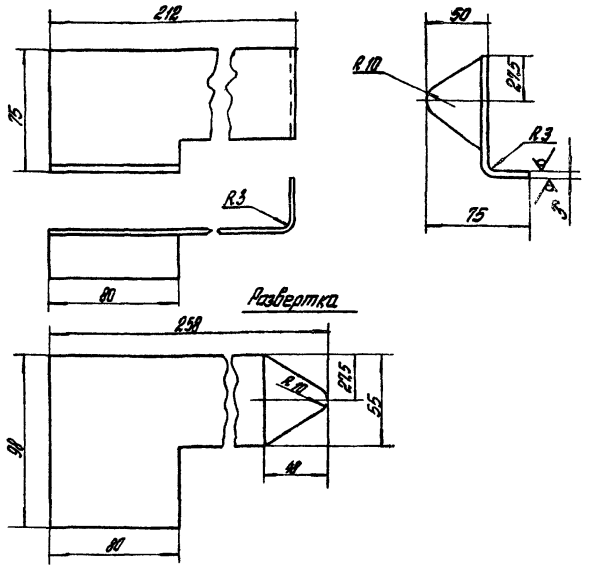


1. * Размер для справок.
2. Предельные отклонения размеров: валов h14, остальных IT14/2.

| Изм. | Лист | № докум. | Подп. | Дата |
|---|---|---|---|---|
| Разраб. | | Карпушина | | |
| Пров. | | Петрова | | |
| Т. контр. | | Энгельгардт | | |
| Рук. гр. | | Петрова | | |
| Н. контр. | | Карпушина | | |
| Утв. | | Петрова | | |

ПВМ 5КБ.01.05.001

Кронштейн

Лист 6-ПН-3 ГОСТ 19903-74
3-IV Ст.3 ГОСТ 16523-70

| Лит | Масса | Масштаб |
|---|---|---|
| | 0.38 | 1:2 |
| Лист | Листов 1 | |

ЦНИИПРОМЗДАНИЙ г. Москва

Формат А4

Инв. № подл. | Подп. и дата | Взам. инв. № | Инв. № дубл. | Подп. и дата

ПВМ 5КБ.01.05.002

50 √(√)

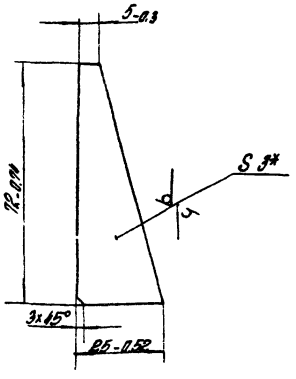


* Размер для справок.

| Изм. | Лист | № докум. | Подп. | Дата |
|---|---|---|---|---|
| Разраб. | | Карпушина | | |
| Пров. | | Петрова | | |
| Т. контр. | | Энгельгардт | | |
| Рук. гр. | | Петрова | | |
| Н. контр. | | Карпушина | | |
| Утв. | | Петрова | | |

ПВМ 5КБ.01.05.002

Ребро

| Лит | Масса | Масштаб |
|---|---|---|
| | 0.025 | 1:1 |
| Лист | Листов 1 | |

Лист 6-ПН-3 ГОСТ 19903-74
3-IV Ст.3 ГОСТ 16523-70

ЦНИИПРОМЗДАНИЙ г. Москва

Формат А4

Инв. № подл. | Подп. и дата | Взам. инв. № | Инв. № дубл. | Подп. и дата

| Формат | Зона | Поз. | Обозначение | Наименование | Кол. | Примечание |
|---|---|---|---|---|---|---|
| | | | | Документация | | |
| А3 | | | ПВМ 5КБ.01.07.000СБ | Сборочный чертеж | 1 | |
| | | | | Детали | | |
| А4 | | 1 | ПВМ 5КБ.01.07.001 | Втулка | 2 | |
| А4 | | 2 | ПВМ 5КБ.01.07.002 | Бобышка | 2 | |
| А4 | | 3 | ПВМ 5КБ.01.07.003 | Пластина | 1 | |
| А4 | | 4 | ПВМ 5КБ.01.07.004 | Косынка | 2 | |
| А4 | | 5 | ПВМ 5КБ.01.07.005 | Ребро | 2 | |
| А4 | | 6 | ПВМ 5КБ.01.07.006 | Уголок | 1 | |
| Б4 | | 7 | ПВМ 5КБ.01.07.007 | Труба | | |
| | | | | Труба 25х3 ГОСТ 8734-75 / ГОСТ 8733-74 | | |
| | | | | L=790 h14 50√ | 1 | 1,18кг |

| Изм. | Лист | № докум. | Подп. | Дата |
|---|---|---|---|---|
| Разраб. | | Карпушина | | |
| Пров. | | Петрова | | |
| Т. контр. | | Энгельгардт | | |
| Рук. гр. | | Петрова | | |
| Н. контр. | | Карпушина | | |
| Утв. | | Петрова | | |

ПВМ 5КБ.01.07.000

Опора ножа

| Лит | Лист | Листов 6 |
|---|---|---|
| | 1 | |

ЦНИИПРОМЗДАНИЙ г. Москва

Формат А4

Инв. № подл. | Подп. и дата | Взам. инв. № | Инв. № дубл. | Подп. и дата

Выпуск 10 Серия 5.904-23

| Формат | Зона | Поз. | Обозначение | Наименование | Кол. | Примечание |
|---|---|---|---|---|---|---|
| | | | | **Документация** | | |
| А4 | | | ПВМ 5КБ.01.06.000 СБ | Сборочный чертеж | | |
| | | | | **Детали** | | |
| А4 | | 1 | ПВМ 5КБ.01.06.001 | Уголок | 1 | |
| А4 | | 2 | ПВМ 5КБ.01.06.002 | Косынка | 2 | |

| Изм. | Лист | № докум. | Подп. | Дата |
|---|---|---|---|---|
| Разраб. | | Карпушина | | |
| Пров. | | Петрова | | |
| Рук. раб. | | Петрова | | |
| Н. контр. | | Знаменская | | |
| Утв. | | Петрова | | |

ПВМ 5КБ.01.06.000

Скребок.

| Лит. | Лист | Листов |
|---|---|---|
| | | 1 |

ЦНИИПРОМЗДАНИЙ г. Москва

Формат А4

Инв. № подл. | Подп. и дата | Взам. инв. № | Инв. № дубл. | Подп. и дата

ПВМ 5КБ.01.06.002

12.5 (√)

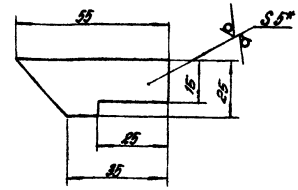


1.* Размер для справок.
2. Предельные отклонения размеров: валов h14, остальных ± $\frac{УТ14}{2}$.

ПВМ 5КБ.01.06.002

| Изм. | Лист | № докум. | Подп. | Дата |
|---|---|---|---|---|
| Разраб. | | Карпушина | | |
| Пров. | | Петрова | | |
| Р. контр. | | Знаменская | | |
| Рук. раб. | | Петрова | | |
| Н. контр. | | Карпушина | | |
| Утв. | | Петрова | | |

Косынка

| Лит. | Масса | Масшт. |
|---|---|---|
| | 0.03 | 1:1 |

Лист | Листов 1

Лист 6-ВН-5 ГОСТ 19903-74 / 3-IV-Ст 3 ГОСТ 14637-79

ЦНИИПРОМЗДАНИЙ г. Москва

Формат А4

Инв. № подл. | Подп. и дата | Взам. инв. № | Инв. № дубл. | Подп. и дата

ПВМ 5КБ.01.06.000СБ

А-А
М 1:2

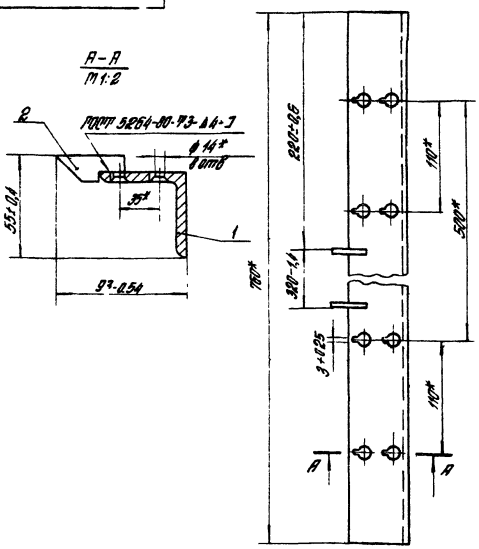


* Размеры для справок

ПВМ 5КБ.01.06.000СБ.

| Изм. | Лист | № докум. | Подп. | Дата |
|---|---|---|---|---|
| Разраб. | | Карпушина | | |
| Пров. | | Петрова | | |
| Р. контр. | | Знаменская | | |
| Рук. раб. | | Петрова | | |
| Н. контр. | | Карпушина | | |
| Утв. | | Петрова | | |

Скребок.
Сборочный чертеж

| Лит. | Масса | Масш. |
|---|---|---|
| | 3.1 | 1:2.5 |

Лист | Листов 1

ЦНИИПРОМЗДАНИЙ г. Москва

Формат А4

Инв. № подл. | Подп. и дата | Взам. инв. № | Инв. № дубл. | Подп. и дата

ПВМ 5КБ.01.06.001

50 (√)

А-А
М 1:1

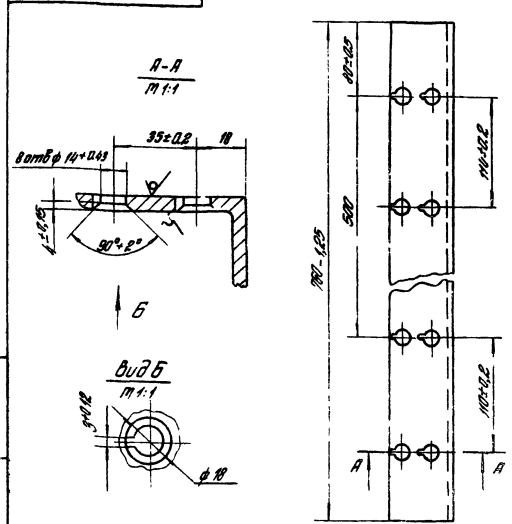


Неуказанные предельные отклонения размеров: отверстий Н14, валов h14, остальных ± $\frac{УТ14}{2}$.

ПВМ 5КБ.01.06.001.

| Изм. | Лист | № докум. | Подп. | Дата |
|---|---|---|---|---|
| Разраб. | | Карпушина | | |
| Пров. | | Петрова | | |
| Р. контр. | | Знаменская | | |
| Рук. раб. | | Петрова | | |
| Н. контр. | | Карпушина | | |
| Утв. | | Петрова | | |

Уголок.

| Лит. | Масса | Масшт. |
|---|---|---|
| | 3 | 1:2 |

Лист | Листов 1

Уголок Б 63×40×5 ГОСТ 8510-72 / Вп. 3 ГОСТ 535-79

ЦНИИПРОМЗДАНИЙ г. Москва

Формат А4

Инв. № подл. | Подп. и дата | Взам. инв. № | Инв. № дубл. | Подп. и дата

Выпуск 10 Серия 5.904-23

ПВМ 5КБ.01.07.000СБ

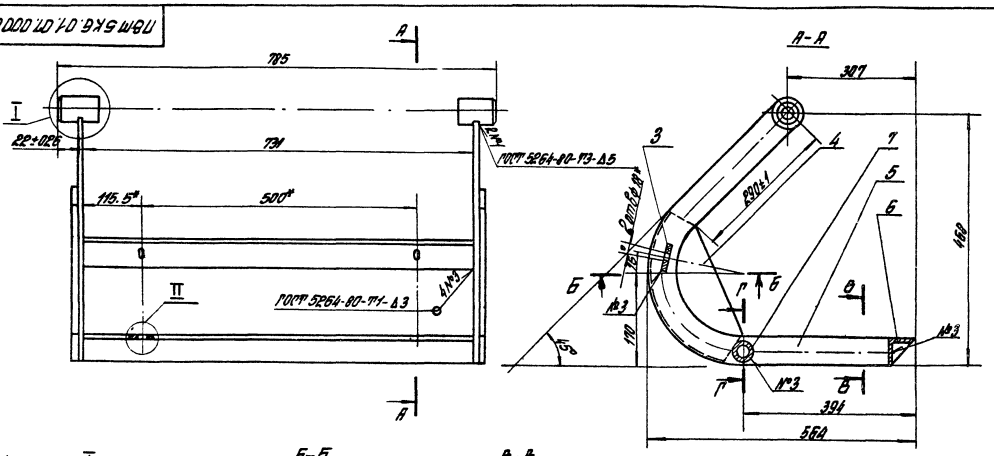


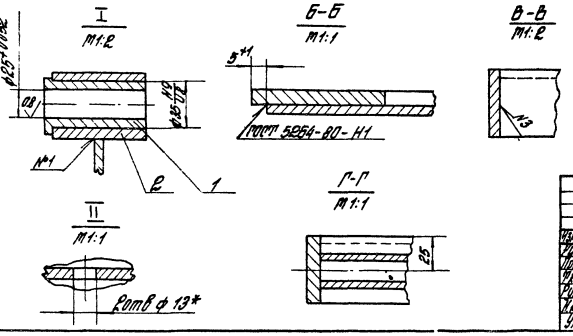


1.* Размеры для справок.
2. Несоосность отверстий ф25 Н9 относительно общей оси не более 0,1 мм.
3. Деталь поз 1 запресовать после сварки узла.

| Изм | Лист | № докум | Подп | Дата |
|---|---|---|---|---|
| Разраб | | Хорхорин | | |
| Пров | | Карпушина | | |
| Т.контр | | Хорхорин | | |
| Рук.раб | | Карпушина | | |
| Н.контр | | Форшина | | |
| Утв | | Карпушина | | |

ПВМ 5КБ.01.07.000 СБ

Оправа ножа
Сборочный чертеж

| Лит | Масса | Масштаб |
|---|---|---|
| | 11 | 1:5 |

Лист | Листов 1

ЦНИИПРОМЗДАНИЙ г. Москва

Формат А3

ПВМ 5КБ.01.07.001

6,3 (√)

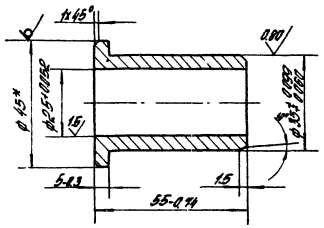


* Размер для справок.

| Изм | Лист | № докум | Подп | Дата |
|---|---|---|---|---|
| Разраб | | Хорхорин | | |
| Пров | | Карпушина | | |
| Т.контр | | Хорхорин | | |
| Рук.раб | | Карпушина | | |
| Н.контр | | Форшина | | |
| Утв | | Карпушина | | |

ПВМ 5КБ.01.07.001

Втулка

| Лит | Масса | Масштаб |
|---|---|---|
| | 0,25 | 1:1 |

Лист | Листов 1

Пруток ЛС 59-1 пр кр Н-45 ГОСТ 2760-73

ЦНИИПРОМЗДАНИЙ г. Москва

Формат А4

ПВМ 5КБ.01.07.002

12,5 (√)

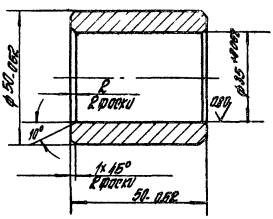


| Изм | Лист | № докум | Подп | Дата |
|---|---|---|---|---|
| Разраб | | Хорхорин | | |
| Пров | | Карпушина | | |
| Т.контр | | Хорхорин | | |
| Рук.раб | | Карпушина | | |
| Н.контр | | Форшина | | |
| Утв | | Карпушина | | |

ПВМ 5КБ.01.07.002

Бобышка

| Лит | Масса | Масштаб |
|---|---|---|
| | 0,35 | 1:1 |

Лист | Листов 1

Ст.3 ГОСТ 380-71

ЦНИИПРОМЗДАНИЙ г. Москва

Формат А4

Инв. № подл. | Подпись и дата | Взам. инв. № | Инв. № дубл. | Подпись и дата

Выпуск 10 Серия 5.904-23

ПВМ 5КБ.01.07.003

12,5

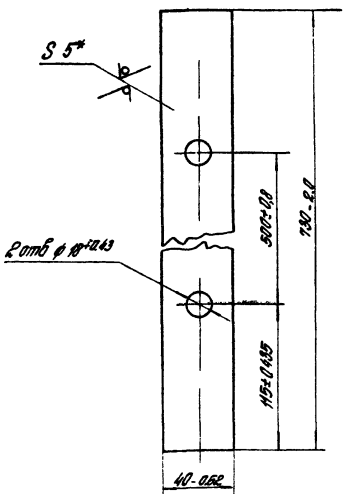


* Размер для справок

| Изм. | Лист | № докум. | Подп. | Дата |
|---|---|---|---|---|
| Разраб. | | Полетика | | |
| Провер. | | Корпушина | | |
| Н. контр. | | Знатенкова | | |
| Рук. раб. | | Петрова | | |
| Н. контр. | | Корпушина | | |
| Утв. | | Петрова | | |

ПВМ 5КБ.01.07.003

Пластина

| Лит. | Масса | Масштаб |
|---|---|---|
| | 1,2 | 1:2 |
| Лист | Листов 1 | |

Лист 6-ПН-5 ГОСТ 19903-74
3-IV-Ст3 ГОСТ 14637-79

ЦНИИПромзданий г. Москва

Формат А4

ПВМ 5КБ.01.07.004

12,5

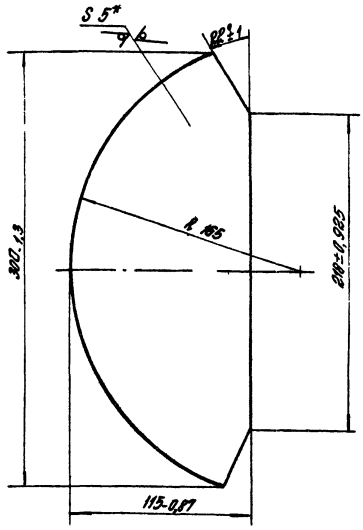


* Размер для справок

| Изм. | Лист | № докум. | Подп. | Дата |
|---|---|---|---|---|
| Разраб. | | Полетика | | |
| Провер. | | Корпушина | | |
| Н. контр. | | Знатенкова | | |
| Рук. раб. | | Петрова | | |
| Н. контр. | | Корпушина | | |
| Утв. | | Петрова | | |

ПВМ 5КБ.01.07.004.

Косынка

| Лит. | Масса | Масштаб |
|---|---|---|
| | 0,9 | 1:2 |
| Лист | Листов 1 | |

Лист 6-ПН-5 ГОСТ 19903-74
3-IV-Ст 3 ГОСТ 14637-79

ЦНИИПромзданий г. Москва

Формат А4

ПВМ 5КБ.01.07.005

50

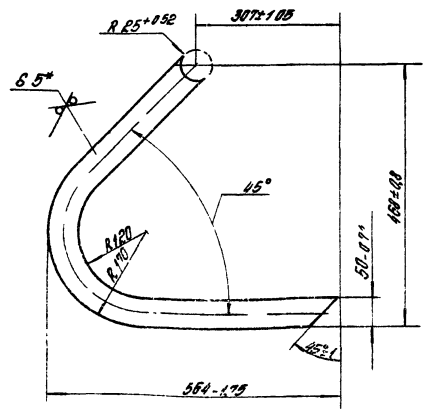


* Размеры для справок

| Изм. | Лист | № докум. | Подп. | Дата |
|---|---|---|---|---|
| Разраб. | | Корпушина | | |
| Пров. | | Петрова | | |
| Н. контр. | | Знатенкова | | |
| Гл. инж. | | Петрова | | |
| Н. контр. | | Знатенкова | | |
| Утв. | | Петрова | | |

ПВМ 5КБ.01.07.005

Ребро

| Лит. | Масса | Масштаб |
|---|---|---|
| | 2,0 | 1:4 |
| Лист | Листов 1 | |

Лист 6-ПН-5 ГОСТ 19903-74
3-IV Ст 3 ГОСТ 14637-79

ЦНИИПромзданий г. Москва

Формат А4

ПВМ 5КБ.01.07.006

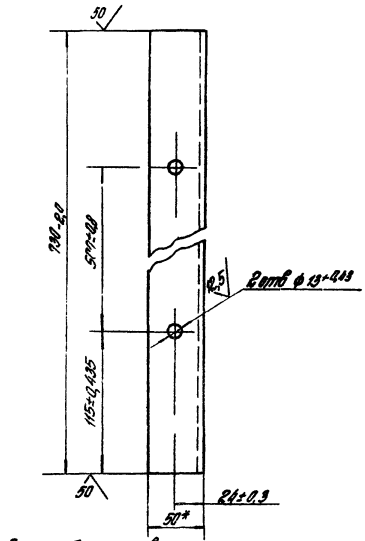


* Размер для справок.

| Изм. | Лист | № докум. | Подп. | Дата |
|---|---|---|---|---|
| Разраб. | | Корпушина | | |
| Провер. | | Петрова | | |
| Н. контр. | | Знатенкова | | |
| Рук. раб. | | Петрова | | |
| Н. контр. | | Знатенкова | | |
| Утв. | | Петрова | | |

ПВМ 5КБ.01.07.006.

Уголок

| Литер | Масса | Масштаб |
|---|---|---|
| | 2,7 | 1:2 |
| Лист | Листов 1 | |

Уголок 5-50+50+4 ГОСТ 8509-72
Ст 3 ГОСТ 535-79

ЦНИИПромзданий г. Москва

Формат А4

Выпуск 10 Серия 5.904-23

| Формат | Зона | Поз. | Обозначение | Наименование | Кол. | Примечание |
|---|---|---|---|---|---|---|
| | | | | **Документация** | | |
| А4 | | | ПВМ 5КБ.01.10.000СБ | Сборочный чертеж | | |
| | | | | **Детали** | | |
| А4 | | 1 | ПВМ 5КБ.01.10.001 | Планка | 1 | |
| А4 | | 2 | ПВМ 5КБ.01.10.002 | Прокладка | 1 | |
| А4 | | 3 | ПВМ 5КБ.01.10.003 | Ручка | 1 | |

| Изм. | Лист | № докум. | Подп. | Дата |
|---|---|---|---|---|
| Разраб. | | Карпушина | | |
| Пров. | | Петрова | | |
| Рук. раб. | | Петрова | | |
| Н. контр. | | Знаменская | | |
| Утв. | | Петрова | | |

ПВМ 5КБ.01.10.000.

Планка регулирующая

| Лит. | Лист | Листов |
|---|---|---|
| | | 1 |

ЦНИИПРОМЗДАНИЙ г. Москва

Формат А4

Инв. № подл. | Подп. и дата | Взам. инв. № | Инв. № дубл. | Подп. и дата

ПВМ 5КБ.01.10.000 СБ.

50 √(√)

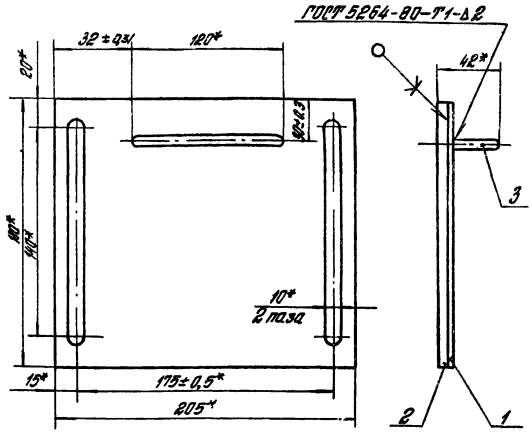


1. * Размеры для справок.
2. Деталь поз. 3 клеить к детали поз 2 клеет 88-Н ТУ 38-1051061-82.
3. Покрытие: сурик свинцовый марки 4 ГОСТ 19151-73 на натуральной олифе ГОСТ 7931-76.

| Изм. | Лист | № докум. | Подп. | Дата |
|---|---|---|---|---|
| Разраб. | | Карпушина | | |
| Пров. | | Петрова | | |
| Т. контр. | | Знаменская | | |
| Рук. раб. | | Петрова | | |
| Н. контр. | | Знаменская | | |
| Утв. | | Петрова | | |

ПВМ 5КБ.01.10.000 СБ

Планка регулирующая
Сборочный чертеж

| Лит. | Масса | Масшт. |
|---|---|---|
| | 0,83 | 1:2 |

Лист | Листов 1

ЦНИИПРОМЗДАНИЙ г. Москва

Формат А4

Инв. № подл. | Подп. и дата | Взам. инв. № | Инв. № дубл. | Подп. и дата

ПВМ 5КБ.01.10.001

50 √(√)

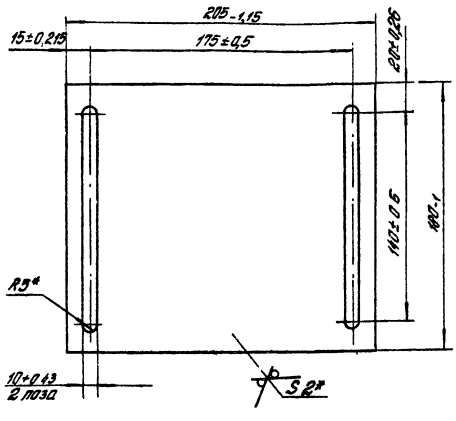


* Размеры для справок

| Изм. | Лист | № докум. | Подп. | Дата |
|---|---|---|---|---|
| Разраб. | | Карпушина | | |
| Пров. | | Карпушина | | |
| Т. контр. | | Знаменская | | |
| Рук. раб. | | Петрова | | |
| Н. контр. | | Знаменская | | |
| Утв. | | Петрова | | |

ПВМ 5КБ.01.10.001.

Планка

| Лит. | Масса | Масшт. |
|---|---|---|
| | 0,7 | 1:2 |

Лист | Листов 1

Лист Б-ПН-2 ГОСТ 19903-74
3-IV Ст. 3 ГОСТ 16523-70

ЦНИИПРОМЗДАНИЙ г. Москва

Формат А4

Инв. № подл. | Подп. и дата | Взам. инв. № | Инв. № дубл. | Подп. и дата

ПВМ 5КБ.01.10.002

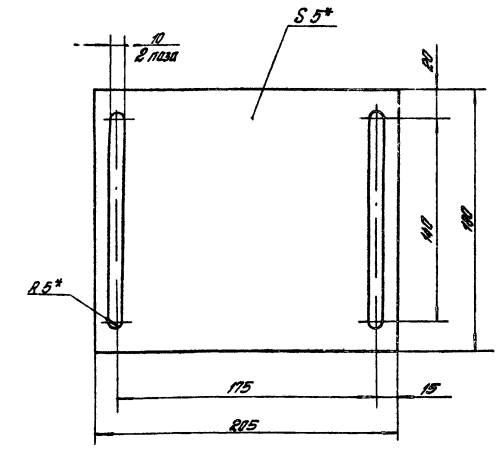


* Размер для справок.

| Изм. | Лист | № докум. | Подп. | Дата |
|---|---|---|---|---|
| Разраб. | | Карпушина | | |
| Пров. | | Карпушина | | |
| Т. контр. | | Знаменская | | |
| Рук. раб. | | Петрова | | |
| Н. контр. | | Знаменская | | |
| Утв. | | Петрова | | |

ПВМ 5КБ.01.10.002.

Прокладка

| Лит. | Масса | Масшт. |
|---|---|---|
| | 0,1 | 1:2 |

Лист | Листов 1

Пластина I, лист ТМКЩ-М-5-99 ГОСТ 7338-77

ЦНИИПРОМЗДАНИЙ г. Москва

Формат А4

ПВМ 5КБ. 01.11.000 СБ.

Выпуск 10 Серия 5.904-23

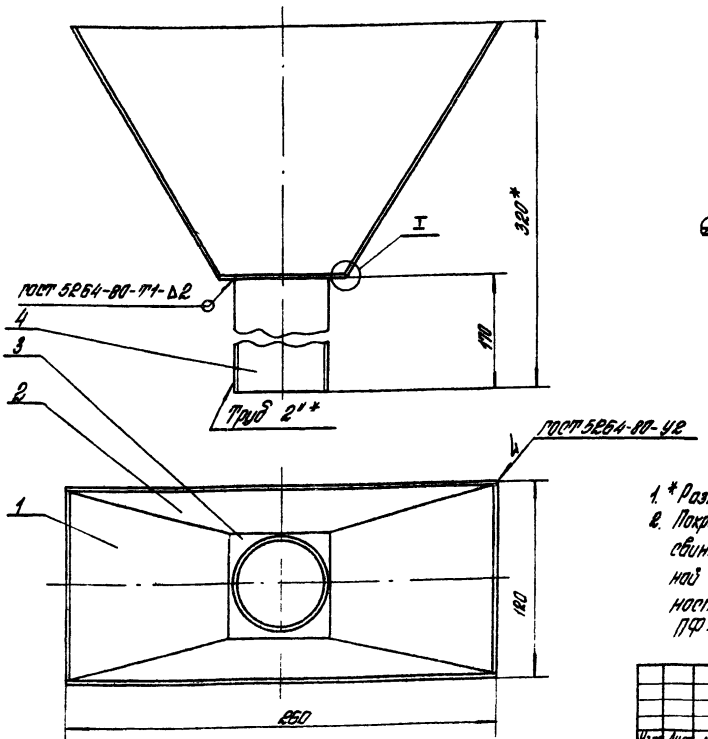


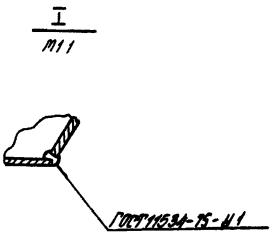


1. * Размеры для справок.
2. Покрытие: для внутренней поверхности - сурик свинцовый марки 4 ГОСТ 19151-73 на натуральной олифе ГОСТ 7931-76, для наружной поверхности - Гр Гф-0119. ГОСТ 23343-78, эталь ПФ-133 серая - III, А ГОСТ 926-82.

| Изм. | Лист | № докум. | Подп. | Дата | ПВМ 5 КБ. 01.11.000 СБ. | Лит. | Масса | Масшт. |
|---|---|---|---|---|---|---|---|---|
| Разраб. | | Карпушина | | | Воронка Сборочный чертеж | | 2,24 | 1:2 |
| Провер. | | Петрова | | | | Лист | Листов 1 | |
| Т.контр. | | Знаменская | | | | ЦНИИПРОМЗДАНИЙ г. Москва | | |
| Рук.раб. | | Петрова | | | | | | |
| Н.контр. | | Карпушина | | | | | | |
| Утв. | | Петрова | | | | | | |

Формат А3

| Формат | Зона | Поз. | Обозначение | Наименование | Кол. | Примечание |
|---|---|---|---|---|---|---|
| | | | | Документация | | |
| А3 | | | ПВМ 5КБ.01.11.000 СБ | Сборочный чертеж | | |
| | | | | Детали | | |
| А4 | | 1 | ПВМ 5КБ.01.11.001 | Стенка боковая | 2 | |
| А4 | | 2 | ПВМ 5КБ.01.11.002 | Стенка | 2 | |
| А4 | | 3 | ПВМ 5КБ.01.11.003 | Дно | 1 | |
| А4 | | 4 | ПВМ 5КБ.01.11.004 | Труба | 1 | |

| Изм. | Лист | № докум. | Подп. | Дата | ПВМ 5КБ. 01.11.000 | Лит. | Лист | Листов |
|---|---|---|---|---|---|---|---|---|
| Разраб. | | Карпушин | | | Воронка | | | 1 |
| Пров. | | Петрова | | | | ЦНИИПРОМЗДАНИЙ г. Москва | | |
| Рук.раб. | | Петрова | | | | | | |
| Н.контр. | | Карпушина | | | | | | |
| Утв. | | Петрова | | | | | | |

Формат А4

ПВМ 10КБ. 01.11.001.

50 √(√)

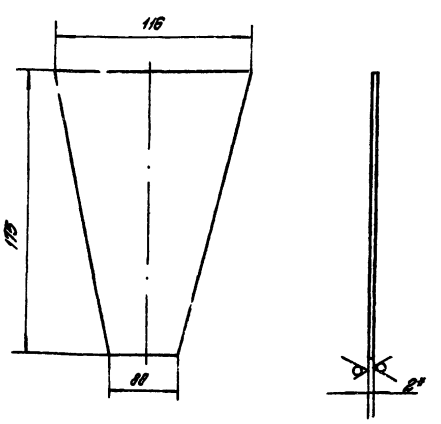


1. * Размер для справок.
2. Предельные отклонения размеров h14.

| Изм. | Лист | № докум. | Подп. | Дата | ПВМ 5 КБ. 01.11.001 | Лит. | Масса | Масшт. |
|---|---|---|---|---|---|---|---|---|
| Разраб. | | Карпушина | | | Стенка боковая | | 0,27 | 1:2 |
| Провер. | | Петрова | | | | Лист | Листов 1 | |
| Т.контр. | | Знаменская | | | | | | |
| Рук.раб. | | Петрова | | | | | | |
| Н.контр. | | Знаменская | | | | | | |
| Утв. | | Петрова | | | | | | |

Лист 6-ПН-2 ГОСТ 19903-74
3-IV-Ст 3 ГОСТ 16523-70

ЦНИИПРОМЗДАНИЙ г. Москва

Формат А4

Выпуск 10 Серия 5.904-23

| Поз. | Обозначение | Наименование | Кол. | Приме-чание |
|---|---|---|---|---|
| | | **Документация** | | |
| М. | ПВТ 5КБ 01 08 000 СБ | Сборочный чертеж | | |
| | | **Стандартные изделия** | | |
| 1 | | Болт М16х60 58.019 ГОСТ 7798-70 | 1 | |
| | | **Материалы** | | |
| 2 | | Резина марки 2Э 3 ТО Т. К1 ФИ Б 10 М1 Е2 ГОСТ 19109-73 | 1 | |

ПВТ 5КБ. 01. 08. 000

Амортизатор

ЦНИИПромзданий г. Москва

Формат А4

ПВМ 5КБ. 01. 08. 000 СБ.

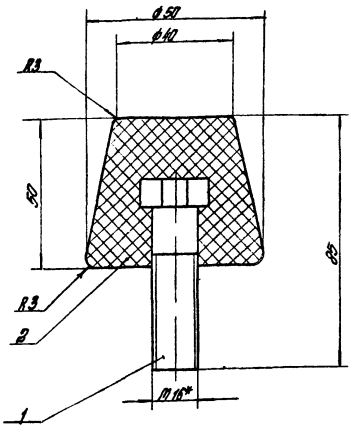


Размеры для справок.

ПВТ 5КБ. 01. 08. 000 СБ.

Амортизатор сборочный чертеж

Масса 0,3 Масштаб 1:1

ЦНИИПромзданий г. Москва

Формат А4

ПВМ 5КБ. 01. 11. 002.

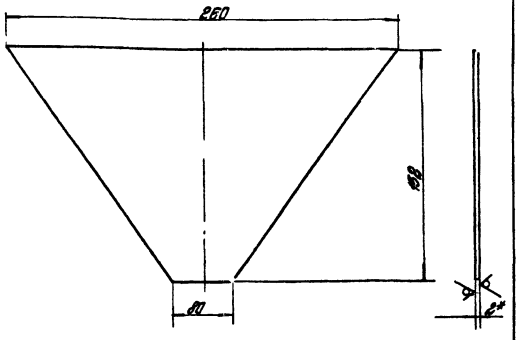


1. * Размер для справок
2. Предельные отклонения размеров h14.

ПВТ 5КБ. 01. 11. 002

Стенка

Масса 0,7 Масштаб 1:2

Лист Б-ПК-2 ГОСТ 19903-74
3-П-Ст 3 ГОСТ 16523-70

ЦНИИПромзданий г. Москва

Формат А1

ПВМ 5КБ. 01. 11. 003

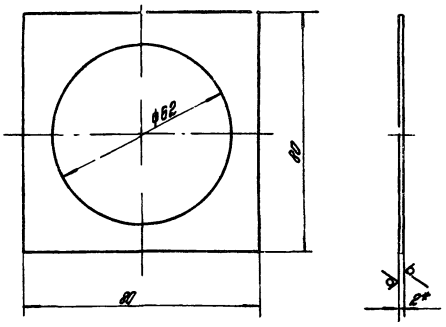


1. * Размер для справок.
2. Предельные отклонения размеров: отверстий H14, валов h14.

ПВТ 5КБ. 01. 11. 003

Дно

Масса 0,06 Масштаб 1:1

Лист Б-ПК-2 ГОСТ 19903-74
3-П-Ст 3 ГОСТ 16523-70

ЦНИИПромзданий г. Москва

Формат А4

Выпуск 10 Серия 5.904-23

| Формат | Зона | Поз. | Обозначение | Наименование | Кол. | Примечание |
|---|---|---|---|---|---|---|
| | | | | Документация | | |
| А2 | | | ПВМ 5КБ.01.12.000 СБ | Сборочный чертеж | | |
| | | | | Детали | | |
| А4 | | 1 | ПВМ 5КБ.01.12.001 | Стенка задняя | 1 | |
| Б.У | | 2 | ПВМ 5КБ.01.12.002 | Крышка | | |
| | | | | Лист Б-ПН-2 ГОСТ 19903-74 / 3-IV Ст 3 ГОСТ 16523-70 | | |
| | | | | 257 h 1* x 67 h 14 - 5ш | 1 | 0,27 кг |
| А4 | | 3 | ПВМ 5КБ.01.12.003 | Стенка промежуточная | 1 | |
| Б.У | | 4 | ПВМ 5КБ.01.12.004 | Труба 50 x 3,5 | | |
| | | | | ГОСТ 3262-75 | | |
| | | | | L = 480 h 14 5ш | 1 | 1,4 кг |
| А4 | | 5 | ПВМ 5КБ.01.12.005 | Стенка передняя | 1 | |
| А4 | | 6 | ПВМ 5КБ.01.12.006 | Стенка боковая | 1 | |
| А4 | | 7 | ПВМ 5КБ.01.12.007 | Дно | 1 | |
| А4 | | 8 | ПВМ 5КБ.01.12.008 | Стенка боковая | 1 | |
| А4 | | 9 | ПВМ 5КБ.01.12.009 | Патрубок 1" | 1 | |
| | | | | Стандартные изделия | | |
| | | 12 | | Болт М8 x 25.58.019 | | |
| | | | | ГОСТ 7798-70 | 14 | |

Подп. и дата | Инв. № дубл. | Взам. инв. № | Подп. и дата | Инв. № подл.

ПВМ 5КБ.01.12.000

| Изм. | Лист | № докум. | Подп. | Дата |
|---|---|---|---|---|
| Разраб. | | Корпушина | | |
| Пров. | | Петрова | | |
| Рук. раб. | | Петрова | | |
| Н. контр. | | Знаменская | | |
| Утв. | | Петрова | | |

Гидрозатвор

Лит. | Лист | Листов 1

ЦНИИПРОМЗДАНИЙ г. Москва

Формат А4

ПВМ 5КБ.01.12.003

12,5 (√)

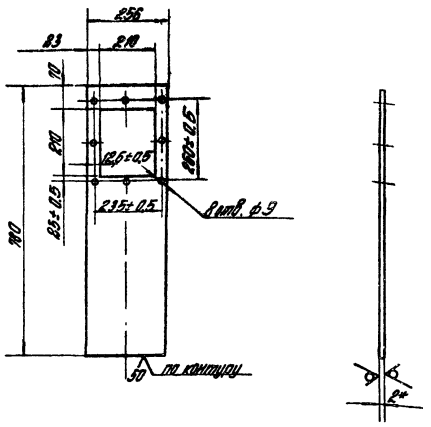


1. *Размер для справок.
2. Неуказанные предельные отклонения размеров отверстий Н14, валов h14, остальных ± $\frac{УТ14}{2}$.

ПВМ 5КБ.01.12.003

| Изм. | Лист | № докум. | Подп. | Дата |
|---|---|---|---|---|
| Разраб. | | Корпушина | | |
| Пров. | | Петрова | | |
| Т. контр. | | Знаменская | | |
| Рук. раб. | | Петрова | | |
| Н. контр. | | Корпушина | | |
| Утв. | | Петрова | | |

Стенка промежуточная

| Лит. | Масса | Масшт. |
|---|---|---|
| | 2,45 | 1:10 |

Лист | Листов 1

Лист Б-ПН-2 ГОСТ 19903-74 / 3-IV-Ст 3 ГОСТ 16523-70

ЦНИИПРОМЗДАНИЙ г. Москва

Формат А4

ПВМ 5КБ.01.12.001

12,5 (√)

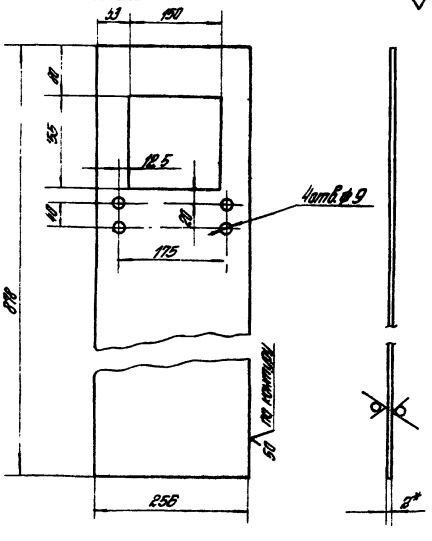


1.* Размер для справок
2. Предельные отклонения размеров: отверстий Н14, валов h14, остальных ± $\frac{УТ14}{2}$.

ПВМ 5КБ.01.12.001.

| Изм. | Лист | № докум. | Подп. | Дата |
|---|---|---|---|---|
| Разраб. | | Корпушина | | |
| Пров. | | Знаменская | | |
| Т. конт. | | Петрова | | |
| Рук. раб. | | Петрова | | |
| Н. конт. | | Корпушина | | |
| Утв. | | Петрова | | |

Стенка задняя

| Лит. | Масса | Масшт. |
|---|---|---|
| | 3,2 | 1:5 |

Лист | Листов 1

Лист Б-ПН-2 ГОСТ 19903-74 / 3-IV Ст 3 ГОСТ 16523-70

ЦНИИПРОМЗДАНИЙ г. Москва

Формат А4

ПВМ 5КБ.01.12.005

12,5 (√)

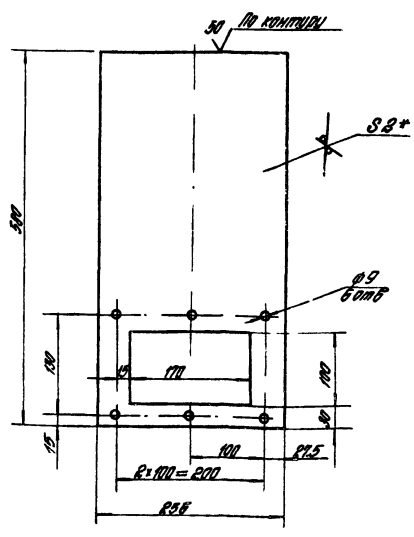


1. Предельные отклонения размеров отверстий Н14, валов h14, остальных ± $\frac{УТ14}{2}$.

ПВМ 5КБ.01.12.005

| Изм. | Лист | № докум. | Подп. | Дата |
|---|---|---|---|---|
| Разраб. | | Корпушина | | |
| Пров. | | Корпушина | | |
| Т. конт. | | Знаменская | | |
| Рук. раб. | | Петрова | | |
| Н. контр. | | Корпушина | | |
| Утв. | | Петрова | | |

Стенка передняя

| Лит. | Масса | Масшт. |
|---|---|---|
| | 1,9 | 1:4 |

Лист | Листов 1

Лист Б-ПН-2 ГОСТ 19903-74 / 3-IV Ст 3 ГОСТ 16523-70

ЦНИИПРОМЗДАНИЙ г. Москва

Формат А4

ПВМ 5КБ.01.12.000СБ

Выпуск 10 Серия 5.904-23

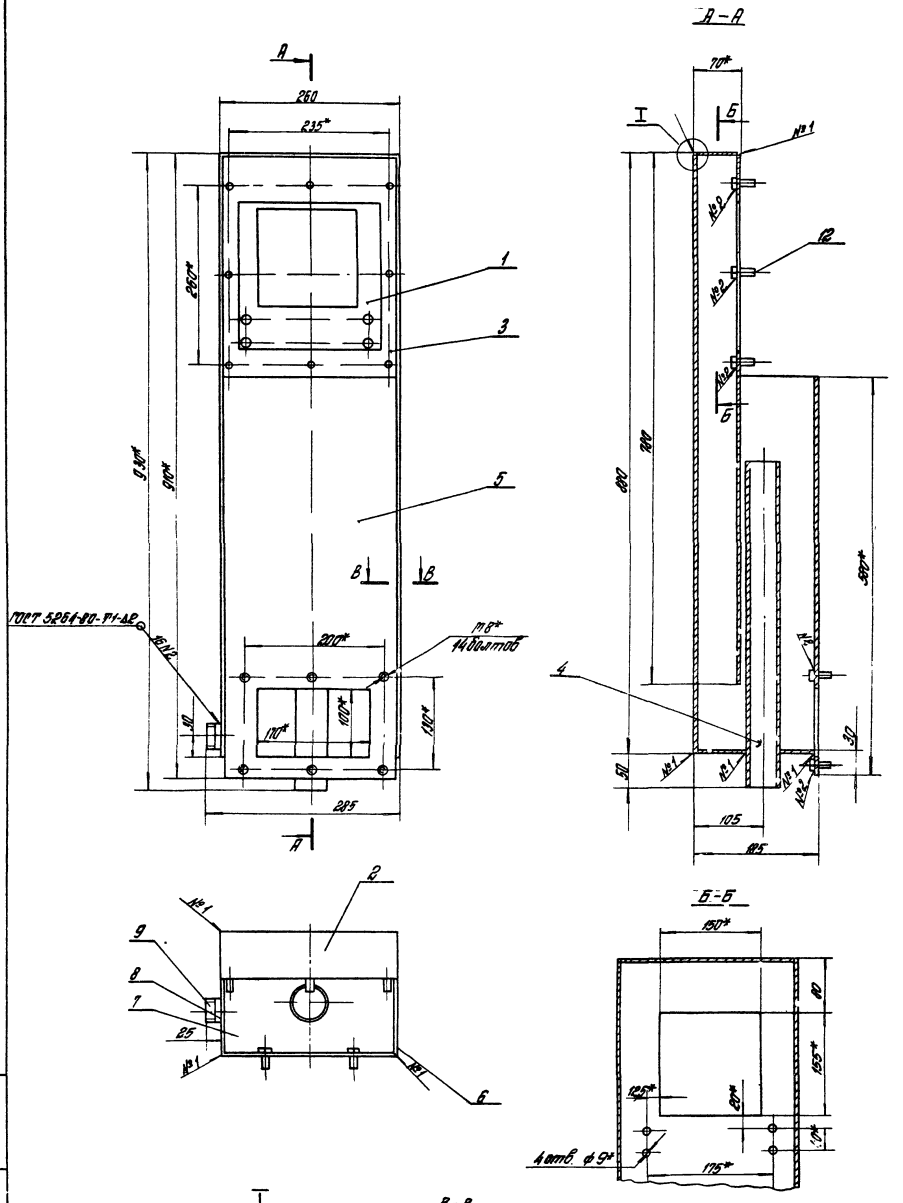


1.* Размеры для справок.
2. Предельные отклонения размеров: отверстий Н14, валов h14 остальных — ± $\frac{IT14}{2}$
3. Сварные швы испытать на герметичность керосином.

4. Покрытие для внутренней поверхности — сурик свинцовый марки 4 ГОСТ 19151-73 на натуральной олифе ГОСТ 7931-76, для наружной поверхности — Гр. I ф-0119 ГОСТ 23343-78, Эталь ПФ-133, серая III-А ГОСТ 926-82.

| Изм. | Лист | № докум. | Подп. | Дата |
|---|---|---|---|---|
| Разраб. | | Карпушина | | |
| Провер. | | Знаменская | | |
| Т. контр. | | Петрова | | |
| Рук. пов. | | Петрова | | |
| Н. контр. | | Знаменская | | |
| Утв. | | Петрова | | |

ПВМ 5КБ.01.12.000СБ

Гидрозатвор
Сборочный чертеж

| Лит. | Масса | Масшт. |
|---|---|---|
| | 15 | 1:4 |

Лист | Листов 1

ЦНИИПРОМЗДАНИЙ
г. Москва

Копировал | Формат А2

Инв. № подл. | Подп. и дата | Взам. инв. № | Инв. № дубл. | Подп. и дата

ПВМ 5КБ.01.12.006

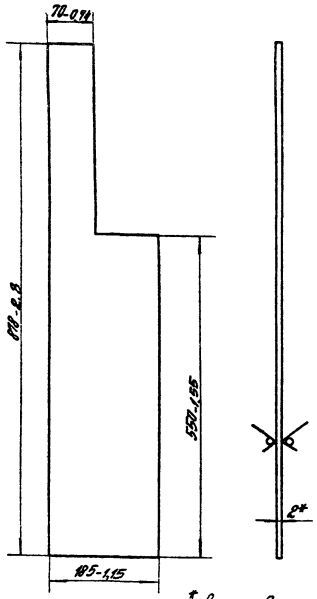


* Размер для справок

ПВМ 5КБ.01.12.006

| Изм. | Лист | № докум. | Подп. | Дата |
|---|---|---|---|---|
| Разраб. | | Харакин | | |
| Провер. | | Петрова | | |
| Т.контр. | | Знаменская | | |
| Рук.под. | | Петрова | | |
| Н.контр. | | Карпушина | | |
| Утв. | | Петрова | | |

Стенка боковая

| Лит. | Масса | Масштаб |
|---|---|---|
| | 2 | 1:5 |
| Лист | Листов 1 | |

Лист 6-ПН-2 ГОСТ 19903-74
3-IV Ст 3 ГОСТ 16523-70

ЦНИИПРОМЗДАНИЙ г. Москва

Формат А4

ПВМ 5КБ.01.12.007

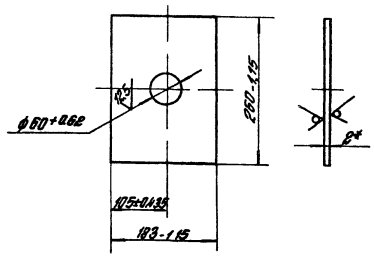


* Размер для справок

ПВМ 5КБ.01.12.007

| Изм. | Лист | № докум. | Подп. | Дата |
|---|---|---|---|---|
| Разраб. | | Харакин | | |
| Провер. | | Петрова | | |
| Т.контр. | | Знаменская | | |
| Рук.под. | | Петрова | | |
| Н.контр. | | Карпушина | | |
| Утв. | | Петрова | | |

Дно

| Лит. | Масса | Масштаб |
|---|---|---|
| | 0,75 | 1:5 |
| Лист | Листов 1 | |

Лист 6-ПН-2 ГОСТ 19903-74
3-IV Ст 3 ГОСТ 16523-70

ЦНИИПРОМЗДАНИЙ г. Москва

Формат А4

ПВМ 5КБ.01.12.009

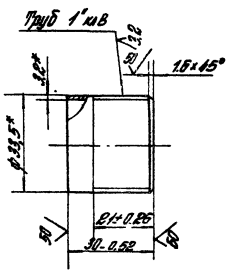


ПВМ 5КБ.01.12.009

| Изм. | Лист | № докум. | Подп. | Дата |
|---|---|---|---|---|
| Разраб. | | Харакин | | |
| Провер. | | Знаменская | | |
| Т.контр. | | Карпушина | | |
| Рук.под. | | Петрова | | |
| Н.контр. | | Карпушина | | |
| Утв. | | Петрова | | |

Патрубок 1"

| Лит. | Масса | Масштаб |
|---|---|---|
| | 0,07 | 1:1 |
| Лист | Листов 1 | |

Труба 25×3,2 ГОСТ 32528-75

ЦНИИПРОМЗДАНИЙ г. Москва

Формат А4

ПВМ 5КБ.01.12.008

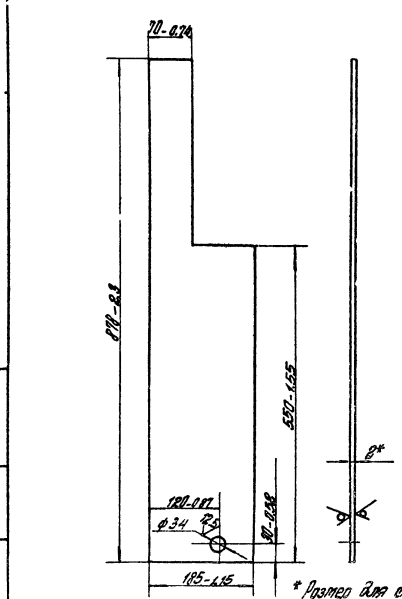


* Размер для справок

ПВМ 5КБ.01.12.008

| Изм. | Лист | № докум. | Подп. | Дата |
|---|---|---|---|---|
| Разраб. | | Харакин | | |
| Провер. | | Знаменская | | |
| Т.контр. | | Карпушина | | |
| Рук.под. | | Петрова | | |
| Н.контр. | | Карпушина | | |
| Утв. | | Петрова | | |

Стенка боковая

| Лит. | Масса | Масштаб |
|---|---|---|
| | 2 | 1:5 |
| Лист | Листов 1 | |

Лист 6-ПН-2 ГОСТ 19903-74
3-IV Ст 3 ГОСТ 16523-70

ЦНИИПРОМЗДАНИЙ г. Москва

Формат А4

Выпуск 10 Серия 5.904-23

| Формат | Зона | Поз | Обозначение | Наименование | Кол | Примечание |
|---|---|---|---|---|---|---|
| | | | | Документация | | |
| А3 | | | ПВМ 5КБ.01.13.000 СБ | Сборочный чертеж | | |
| | | | | Детали | | |
| А4 | | 1 | ПВМ 5КБ.01.13.001 | Втулка | 1 | |
| А4 | | 2 | ПВМ 5КБ.01.13.002 | Стенка боковая | 1 | |
| А4 | | 3 | ПВМ 5КБ.01.13.003 | Стенка | 1 | |
| А4 | | 4 | ПВМ 5КБ.01.13.004 | Труба | 2 | |
| А4 | | 5 | ПВМ 5КБ.01.13.005 | Крышка | 1 | |
| Б4 | | 6 | ПВМ 5КБ.01.13.006 | Стенка боковая | 1 | |
| | | | | Лист Б-ПН-2 ГОСТ 19903-74 / 3-IV ст 3 ГОСТ 16523-70 | | |
| | | | | 328h14×230h14 50 | 1 | 1,2 кг |
| Б4 | | 7 | ПВМ 5КБ.01.13.007 | Дно | | |
| | | | | Лист Б-ПН-2 ГОСТ 19903-74 / 3-IV ст 3 ГОСТ 16523-70 | | |
| | | | | 228h14×226h14 – 50 | 1 | 0,85 кг |
| | | | | Стандартные изделия | | |
| | | 10 | | Болт М8×20 58.019 ГОСТ 7798-70 | 6 | |

| Изм | Лист | № докум | Подп | Дата |
|---|---|---|---|---|
| Разраб | | Хорхорин | | |
| Провер | | Корпушина | | |
| Рук раб | | Петрова | | |
| Н.контр | | Знаменская | | |
| Утв | | Петрова | | |

ПВМ 5КБ 01.13.000

Патрубок

| Лит | Лист | Листов |
|---|---|---|
| | | 1 |

ЦНИИПРОМЗДАНИЙ г. Москва

Формат А4

Инв № подл | Подп и дата | Взам инв № | Инв № дубл | Подп и дата

ПВМ 5КБ.01.13.001

12,5 (√)

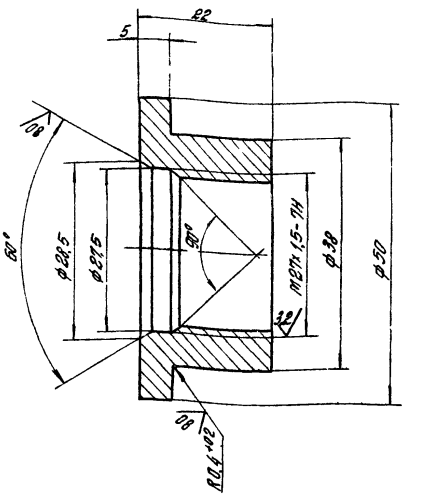


Неуказанные предельные отклонения размеров: отв. рстий Н14, валов h14, остальных ± $\frac{IT14}{2}$.

| Изм | Лист | № докум | Подп | Дата |
|---|---|---|---|---|
| Разраб | | Хорхорин | | |
| Провер | | Корпушина | | |
| Т контр | | Знаменская | | |
| Рук раб | | Петрова | | |
| Н контр | | Знаменская | | |
| Утв | | Петрова | | |

ПВМ 5КБ.01.13.001

Втулка

| Лит | Масса | Масшт |
|---|---|---|
| | 0,1 | 2:1 |

Лист | Листов 1

Сталь 45 ГОСТ 1050-74

ЦНИИПРОМЗДАНИЙ г. Москва

Формат А4

Инв № подл | Подп и дата | Взам инв № | Инв № дубл | Подп и дата

ПВМ 5КБ.01.13.000 СБ

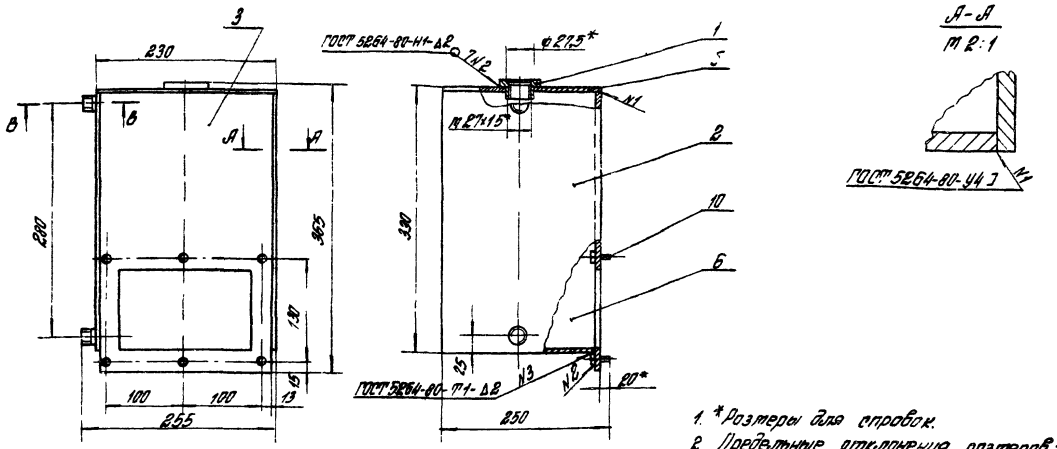


1. *Размеры для справок.
2. Предельные отклонения размеров: отверстий Н14, валов h14, остальных ± $\frac{IT14}{2}$.
3. Покрытие: для внутренней поверхности — сурик свинцовый марки 4 ГОСТ 19151-73 на натуральной олифе ГОСТ 7931-76, для наружной поверхности — Гр. ГФ-0119 ГОСТ 23343-78, эталь ПФ-133 серая-III А ГОСТ 926-82.

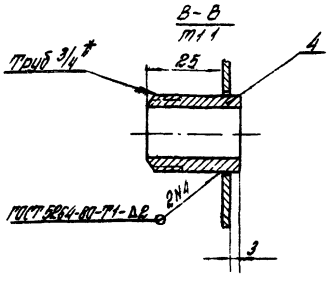


| Изм | Лист | № докум | Подп | Дата |
|---|---|---|---|---|
| Разраб | | Хорхорин | | |
| Провер | | Корпушина | | |
| Т контр | | Знаменская | | |
| Н контр | | Знаменская | | |
| Рук раб | | Петрова | | |
| Утв | | Петрова | | |

ПВМ 5КБ.01.13.000 СБ

Патрубок Сборочный чертеж

| Лит | Масса | Масшт |
|---|---|---|
| | 5,5 | 1:4 |

Лист | Листов 1

ЦНИИПРОМЗДАНИЙ г. Москва

Формат А3

Инв № подл | Подп и дата | Взам инв № | Инв № дубл | Подп и дата

Выпуск 10 Серия 5.901-23

## ПВМ 5КБ.01.13.002

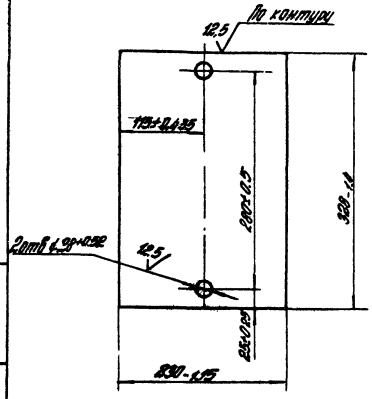


| Изм. | Лист | № докум. | Подп. | Дата |
|---|---|---|---|---|
| Разраб. | | Хорхорин | | |
| Провер. | | Корпушина | | |
| Т. контр. | | Знаменская | | |
| Рук. раб. | | Петрова | | |
| Н. контр. | | Знаменская | | |
| Утв. | | Петрова | | |

ПВМ 5КБ.01.13.002

Стенка боковая

| Лит. | Масса | Масшт. |
|---|---|---|
| | 1,2 | 1:4 |

Лист | Листов 1

Лист Б-ПН-2 ГОСТ 19903-74
3-IV ст 3 ГОСТ 16523-70

ЦНИИПРОМЗДАНИЙ г. Москва

Копировал | Формат А4

## ПВМ 5КБ.01.13.003

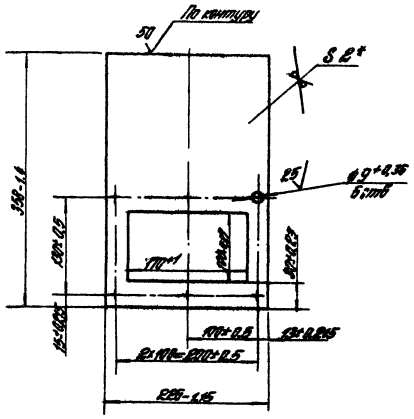


| Изм. | Лист | № докум. | Подп. | Дата |
|---|---|---|---|---|
| Разраб. | | Хорхорин | | |
| Пров. | | Корпушина | | |
| Т. контр. | | Знаменская | | |
| Рук. раб. | | Петрова | | |
| Н. контр. | | Знаменская | | |
| Утв. | | Петрова | | |

ПВМ 5КБ.01.13.003

Стенка

| Лит. | Масса | Масшт. |
|---|---|---|
| | 1 | 1:4 |

Лист | Листов 1

Лист Б-ПН-2 ГОСТ 19903-74
3-IV ст 3 ГОСТ 16523-70

ЦНИИПРОМЗДАНИЙ г. Москва

Копировал | Формат А4

## ПВМ 5КБ.01.13.004

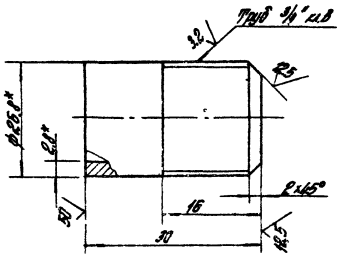


1.* Размеры для справок.
2. Предельные отклонения размеров: валов h14, остальных $\frac{\pm T_{14}}{2}$

| Изм. | Лист | № докум. | Подп. | Дата |
|---|---|---|---|---|
| Разраб. | | Хорхорин | | |
| Провер. | | Корпушина | | |
| Т. контр. | | Знаменская | | |
| Рук. раб. | | Петрова | | |
| Н. контр. | | Знаменская | | |
| Утв. | | Петрова | | |

ПВМ 5КБ.01.13.004

Труба

| Лит. | Масса | Масшт. |
|---|---|---|
| | 0,05 | 2:1 |

Лист | Листов 1

Труба 20×2,8 ГОСТ 3262-75

ЦНИИПРОМЗДАНИЙ г. Москва

Копировал | Формат А4

## ПВМ 5КБ.01.13.005

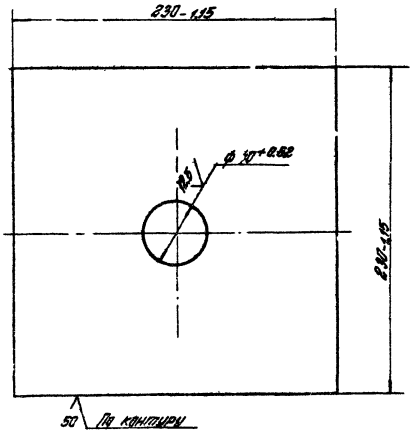


| Изм. | Лист | № докум. | Подп. | Дата |
|---|---|---|---|---|
| Разраб. | | Хорхорин | | |
| Провер. | | Корпушина | | |
| Т. контр. | | Знаменская | | |
| Рук. раб. | | Петрова | | |
| Н. контр. | | Знаменская | | |
| Утв. | | Петрова | | |

ПВМ 5КБ.01.13.005

Крышка

| Лит. | Масса | Масшт. |
|---|---|---|
| | 0,5 | 1:2 |

Лист | Листов 1

Лист Б-ПН-2 ГОСТ 19903-74
3-IV ст 3 ГОСТ 16523-70

ЦНИИПРОМЗДАНИЙ г. Москва

Копировал | Формат А4

Выпуск 10 Серия 5 904-23

| Формат | Зона | Поз. | Обозначение | Наименование | Кол. | Примечание |
|---|---|---|---|---|---|---|
| | | | | Документация | | |
| А4 | | | ПВМ 5КБ.01.14.000 СБ. | Сборочный чертеж | | |
| | | | | Детали | | |
| А4 | | 1 | ПВМ 5КБ.01.14.001 | Пластина | 1 | |
| А4 | | 2 | ПВМ 5КБ.01.14.002 | Прокладка | 1 | |
| А4 | | 3 | ПВМ 5КБ.01.10.003 | Ручка | 1 | |

ПВМ 5КБ.01.14.000

| Изм. | Лист | № докум. | Подп. | Дата |
|---|---|---|---|---|
| Разраб. | | Хорхорин | | |
| Пров. | | Карпышина | | |
| Рук. раб. | | Петрова | | |
| Н. контр. | | Знаменская | | |
| Утв. | | Петрова | | |

Дверка

Лит. | Лист | Листов 1

ЦНИИПРОМЗДАНИЙ г. Москва

Формат А4

Подп. и дата | Инв. № дубл. | Взам. инв. № | Подп. и дата | Инв. № подл.

ПВМ 5КБ.01.14.000 СБ.

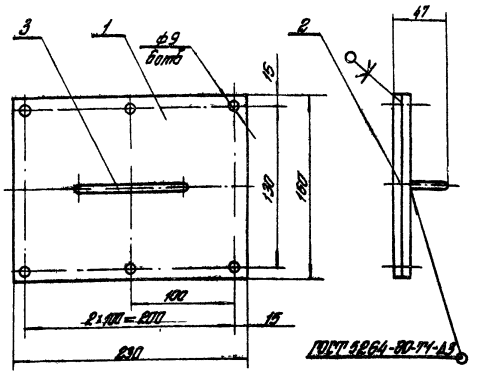


1. Размеры для справок.
2. Деталь поз. 2 клеить к детали поз. 1 клеем 88-Н ТУ 38-1051061-82.
3. Покрытие: – Гр. Гр-0119 ГОСТ 23343-78 эмаль ПФ-133 серая – III – А ГОСТ 926-82.

ПВМ 5КБ.01.14.000 СБ

| Изм. | Лист | № докум. | Подп. | Дата |
|---|---|---|---|---|
| Разраб. | | Хорхорин | | |
| Пров. | | Карпышина | | |
| Т. конт. | | Знаменская | | |
| Рук. раб. | | Петрова | | |
| Н. контр. | | Знаменская | | |
| Утв. | | Петрова | | |

Дверка
Сборочный чертеж

Лит. | Масса | Масшт.
0,84 | 1:2,5

Лист | Листов 1

ЦНИИПРОМЗДАНИЙ г. Москва

Формат А4

Подп. и дата | Инв. № дубл. | Взам. инв. № | Подп. и дата | Инв. № подл.

ПВМ 5КБ.01.14.001

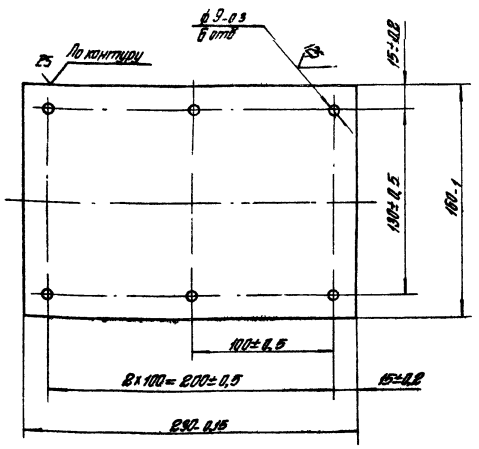


ПВМ 5КБ.01.14.001

| Изм. | Лист | № докум. | Подп. | Дата |
|---|---|---|---|---|
| Разраб. | | Хорхорин | | |
| Пров. | | Карпышина | | |
| Т. контр. | | Знаменская | | |
| Рук. раб. | | Петрова | | |
| Н. контр. | | Знаменская | | |
| Утв. | | Петрова | | |

Пластина

Лит. | Масса | Масшт.
0,57 | 1:2

Лист | Листов 1

Лист 6-ПН-2 ГОСТ 19903-74
3-IV ВТ 3 ГОСТ 16523-70

ЦНИИПРОМЗДАНИЙ г. Москва

Формат А4

Подп. и дата | Инв. № дубл. | Взам. инв. № | Подп. и дата | Инв. № подл.

ПВМ 5КБ.01.14.002

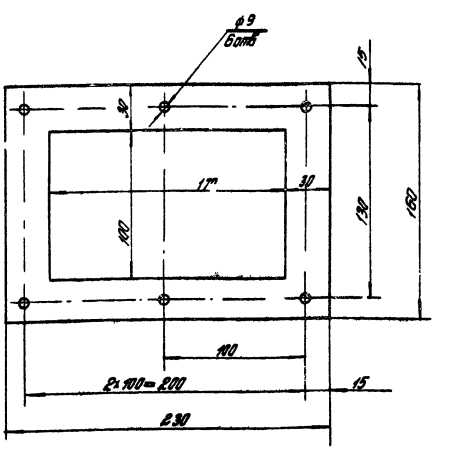


Допускается скл-ивать из полос клеем 88-Н ТУ 38-1051061-82

ПВМ 5КБ.01.14.002

| Изм. | Лист | № докум. | Подп. | Дата |
|---|---|---|---|---|
| Разраб. | | Хорхорин | | |
| Пров. | | Карпышина | | |
| Т. контр. | | Знаменская | | |
| Рук. раб. | | Петрова | | |
| Н. контр. | | Знаменская | | |
| Утв. | | Петрова | | |

Прокладка

Лит. | Масса | Масшт.
0,17 | 1:2

Лист | Листов 1

Пластина I, лист. ТМКЦ-М-5-2.9 ГОСТ 7334-77

ЦНИИПРОМЗДАНИЙ г. Москва

Формат А4

Подп. и дата | Инв. № дубл. | Взам. инв. № | Подп. и дата | Инв. № подл.

Выпуск 10 Серия 5 904-28

| Формат | Зона | Поз. | Обозначение | Наименование | Кол. | Примечание |
|---|---|---|---|---|---|---|
| | | | | Документация | | |
| А4 | | | ПВМ 5КБ.01.15.000СБ | Сборочный чертеж | | |
| | | | | Детали | | |
| А4 | | 1 | ПВМ 5КБ.01.15.001 | Дверка | 1 | |
| А4 | | 2 | ПВМ 5КБ.01.15.002 | Прокладка | 1 | |
| А4 | | 3 | ПВМ 5КБ.01.10.003 | Ручка | 1 | |

| Изм. | Лист | № докум. | Подп. | Дата |
|---|---|---|---|---|
| Разраб. | | Хорхорин | | |
| Пров. | | Корпулина | | |
| Рук. раб. | | Петрова | | |
| Н. контр. | | Знаменская | | |
| Утв. | | Петрова | | |

ПВМ 5КБ.01.15.000.

Дверка

| Лит. | Лист | Листов |
|---|---|---|
| | | 1 |

ЦНИИПРОМЗДАНИЙ г. Москва

Формат А4

ПВМ 5КБ.01.15.000СБ

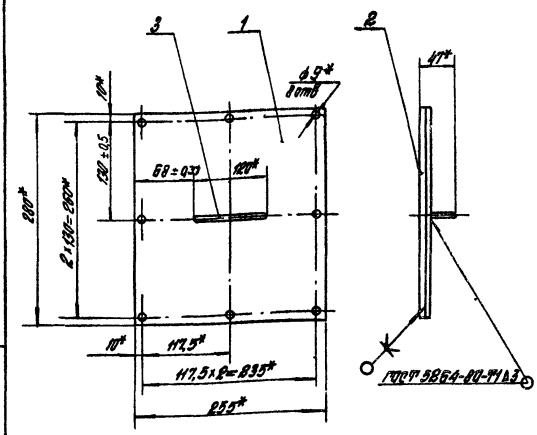


1.* Размеры для справок.
2. Деталь поз. 2 клеить к детали поз. 1 клеем 88-Н ТУ 38-1051061-82.
3. Покрытие — Гр. Гр-0119 ГОСТ 23343-78 эмаль Пф-133 серая III-А ГОСТ 926-82.

| Изм. | Лист | № докум. | Подп. | Дата |
|---|---|---|---|---|
| Разраб. | | Хорхорин | | |
| Пров. | | Корпулина | | |
| Т. контр. | | Петрова | | |
| Рук. раб. | | Петрова | | |
| Н. контр. | | Знаменская | | |
| Утв. | | Петрова | | |

ПВМ 5КБ.01.15.000СБ.

Дверка
Сборочный чертеж

| Лит. | Масса | Масштаб |
|---|---|---|
| | 1,5 | 1:4 |

Лист | Листов 1

ЦНИИПРОМЗДАНИЙ г. Москва

Формат А4

ПВМ 5КБ.01.15.001.

12,5 √(√)

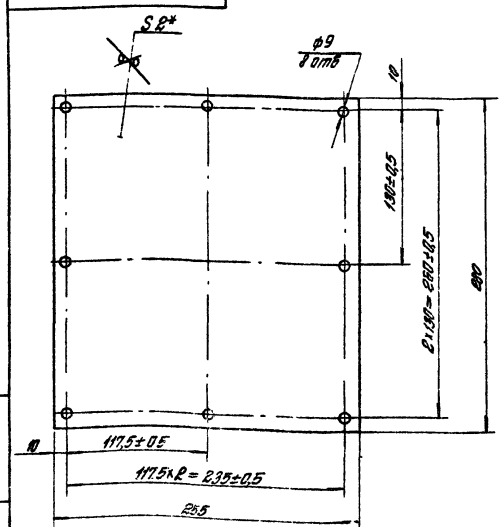


1.* Размер для справок.
2. Неуказанные предельные отклонения размеров: валов h14, отверстий H14, остальных $\pm \frac{ST14}{2}$.

| Изм. | Лист | № докум. | Подп. | Дата |
|---|---|---|---|---|
| Разраб. | | Хорхорин | | |
| Пров. | | Корпулина | | |
| Т. контр. | | Хорхорин | | |
| Рук. раб. | | Петрова | | |
| Н. контр. | | Знаменская | | |
| Утв. | | Петрова | | |

ПВМ 5КБ.01.15.001.

Дверка

| Лит. | Масса | Масштаб |
|---|---|---|
| | 1,1 | 1:2,5 |

Лист | Листов 1

Лист 6-ПН 2 ГОСТ 19903-74
3-IV Ст 3 ГОСТ 16523-70

ЦНИИПРОМЗДАНИЙ г. Москва

Формат А4

ПВМ 5КБ.01.15.002

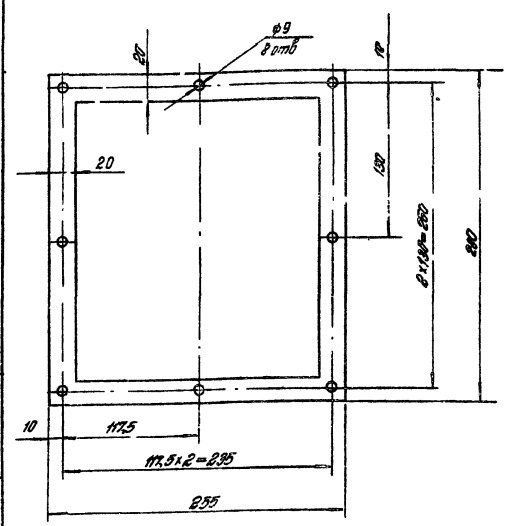


Допускается склеивать из полос клеем 88-Н ТУ 38-1051061-82.

| Изм. | Лист | № докум. | Подп. | Дата |
|---|---|---|---|---|
| Разраб. | | Хорхорин | | |
| Пров. | | Корпулина | | |
| Т. контр. | | Петрова | | |
| Рук. раб. | | Петрова | | |
| Н. контр. | | Знаменская | | |
| Утв. | | Петрова | | |

ПВМ 5КБ.01.15.002.

Прокладка

| Лит. | Масса | Масштаб |
|---|---|---|
| | 0,17 | 1:2,5 |

Лист | Листов 1

Пластина I лист ТМКЦ МБ-99 ГОСТ 7338-77

ЦНИИПРОМЗДАНИЙ г. Москва

Формат А4

| Формат | Зона | Поз | Обозначение | Наименование | Кол | Примечание |
|---|---|---|---|---|---|---|
| | | | | Документация | | |
| А3 | | | ПВМ 5КБ.01.16.000 СБ | Сборочный чертеж | | |
| | | | | Детали | | |
| А4 | | 1 | ПВМ 5КБ.01.16.001 | Ось | 1 | |
| А4 | | 2 | ПВМ 5КБ.01.16.002 | Опора | 2 | |
| А4 | | 3 | ПВМ 5КБ.01.16.003 | Ребро | 1 | |
| Б4 | | 4 | ПВМ 5КБ.01.16.004 | Плита | | |
| | | | | Лист 6-ПН-8 ГОСТ 19903-74 / 3-IV Ст 3 ГОСТ 14637-79 | | |
| | | | | 140h14 × 78h14 — 12,5 | 1 | 0,7кг |

Выпуск 10 Серия 5.904-23

| Изм | Лист | № докум | Подп | Дата |
|---|---|---|---|---|
| Разраб | | Хорхорин | | |
| Пров | | Знаменская | | |
| Рук раб | | Петрова | | |
| Н.контр | | Хорпушина | | |
| Утв | | Петрова | | |

ПВМ 5КБ.01.16.000

Кронштейн

| Лит. | Лист | Листов |
|---|---|---|
| | | 1 |

ЦНИИПРОМЗДАНИЙ г. Москва

Формат А4

ПВМ 5КБ.01.16.001

12,5 √(√)

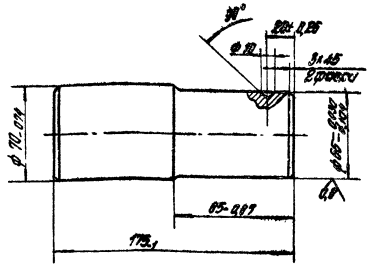


| Изм | Лист | № докум | Подп | Дата |
|---|---|---|---|---|
| Разраб | | Хорхорин | | |
| Пров | | Знаменская | | |
| Т.контр | | Хорпушина | | |
| Рук раб | | Петрова | | |
| Н.контр | | Хорпушина | | |
| Утв | | Петрова | | |

ПВМ 5КБ.01.16.001

Ось

Сталь 35 ГОСТ 1050-74

| Лит. | Масса | Масштаб |
|---|---|---|
| | 4,9 | 1:2 |

Лист | Листов 1

ЦНИИПРОМЗДАНИЙ г. Москва

Формат А4

ПВМ 5КБ.01.16.000 СБ

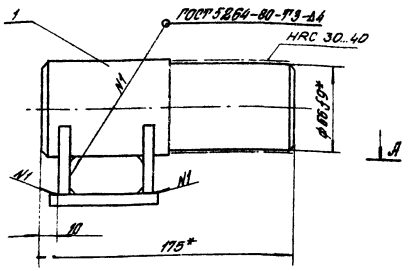


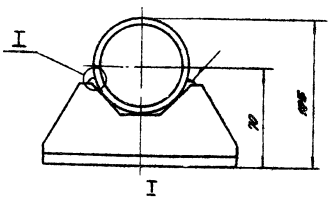


I

Мт 1

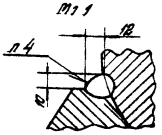


А-А

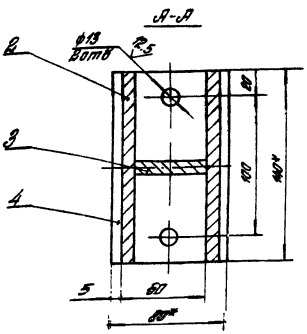


1. * Размеры для справок.
2. Предельные отклонения размеров: отверстий H14, валов h14, остальных ± $\frac{IT14}{2}$.
3. После сварки отжечь.
4. Сварка ручная электродуговая

| Изм | Лист | № докум | Подп | Дата |
|---|---|---|---|---|
| Разраб | | Хорхорин | | |
| Пров | | Знаменская | | |
| Т.контр | | Хорпушина | | |
| Рук раб | | Петрова | | |
| Н.контр | | Хорпушина | | |
| Утв | | Петрова | | |

ПВМ 5КБ.01.16.000 СБ

Кронштейн
Сборочный чертеж

| Лит. | Масса | Масштаб |
|---|---|---|
| | 6,5 | 1:2 |

Лист | Листов 1

ЦНИИПРОМЗДАНИЙ г. Москва

Формат А3

Выпуск 10 Серия 5.904-23

ПВМ 5КБ.01.16.002

12,5/(√)

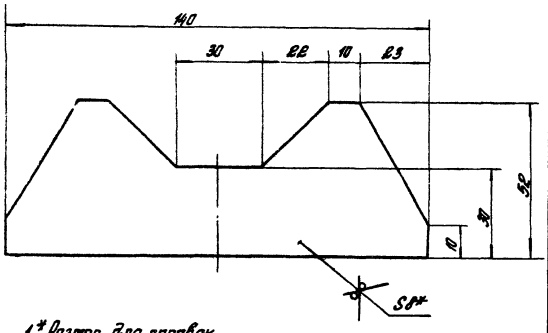


1.* Размер для справок.
2. Предельные отклонения размеров: отверстий H14, валов h14, остальных $\pm \frac{\text{УТ}14}{2}$.

| Изм. | Лист | № докум. | Подп. | Дата | ПВМ 5КБ.01.16.002. | Лит. | Масса | Масштаб |
|---|---|---|---|---|---|---|---|---|
| Разраб. | | Хорхорин | | | Опора | | 0,4 | 1:1 |
| Пров. | | Знаменская | | | | Лист | Листов 1 | |
| Т. конт. | | Корнушина | | | Лист 6-ПН-8 ГОСТ 19903-74 3-IV Ст.3 ГОСТ 14637-79 | ЦНИИПРОМЗДАНИЙ г. Москва | | |
| Рук. раб. | | Петрова | | | | | | |
| Н. контр. | | Корнушина | | | | | | |
| Утв. | | Петрова | | | | | | |

Формат А4

ПВМ 5КБ.01.16.003

12,5/(√)

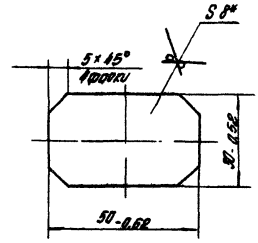


* Размер для справок.

| Изм. | Лист | № докум. | Подп. | Дата | ПВМ 10КБ.01.16.003 | Лит. | Масса | Масштаб |
|---|---|---|---|---|---|---|---|---|
| Разраб. | | Хорхорин | | | Ребро | | 0,09 | 1:1 |
| Пров. | | Знаменская | | | | Лист | Листов 1 | |
| Т. конт. | | Корнушина | | | Лист 6-ПН-8 ГОСТ 19903-74 3-IV Ст.3 ГОСТ 14637-79 | ЦНИИПРОМЗДАНИЙ г. Москва | | |
| Рук. раб. | | Петрова | | | | | | |
| Н. контр. | | Корнушина | | | | | | |
| Утв. | | Петрова | | | | | | |

Формат А4

| Формат | Зона | Поз. | Обозначение | Наименование | Кол. | Примечание |
|---|---|---|---|---|---|---|
| | | | | Документация | | |
| А3 | | | ПВМ 5КБ.01.17.000 СБ. | Сборочный чертеж | | |
| | | | | Детали | | |
| А4 | | 1 | ПВМ 5КБ.01.17.001 | Лист | 1 | |
| А4 | | 2 | ПВМ 5КБ.01.17.002 | Ребро | 2 | |
| А4 | | 3 | ПВМ 5КБ.01.17.003 | Лист | 1 | |

| Изм. | Лист | № докум. | Подп. | Дата | ПВМ 5КБ.01.17.000. | Лит. | Масса | Масштаб |
|---|---|---|---|---|---|---|---|---|
| Разраб. | | Хорхорин | | | Кронштейн | | | 1 |
| Пров. | | Знаменская | | | | ЦНИИПРОМЗДАНИЙ г. Москва | | |
| Рук. раб. | | Петрова | | | | | | |
| Н. контр. | | Корнушина | | | | | | |
| Утв. | | Петрова | | | | | | |

Формат А4

ПВМ 5КБ.01.17.001

12,5/(√)

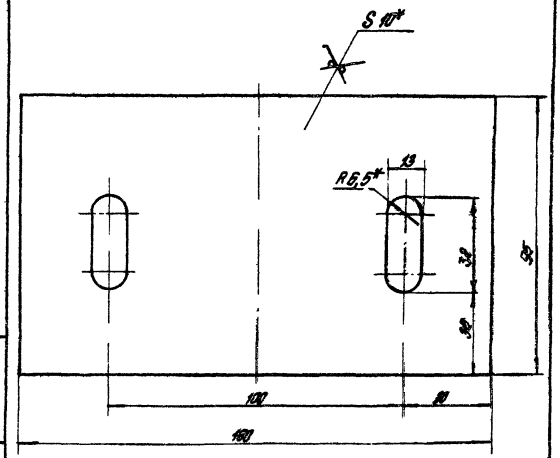


1.* Размеры для справок.
2. Предельные отклонения размеров: отверстий H14, валов h14, остальных $\pm \frac{\text{УТ}14}{2}$.

| Изм. | Лист | № докум. | Подп. | Дата | ПВМ 5КБ.01.17.001 | Лит. | Масса | Масштаб |
|---|---|---|---|---|---|---|---|---|
| Разраб. | | Хорхорин | | | Лист | | 1,2 | 1:1 |
| Пров. | | Знаменская | | | | Лист | Листов 1 | |
| Т. конт. | | Корнушина | | | Лист 6-ПН-10 ГОСТ 19903-74 3-IV Ст.3 ГОСТ 14637-79 | ЦНИИПРОМЗДАНИЙ г. Москва | | |
| Рук. раб. | | Петрова | | | | | | |
| Н. контр. | | Корнушина | | | | | | |
| Утв. | | Петрова | | | | | | |

Формат А4

ПВМ 5КБ 01.17.000 СБ

Выпуск 10 Серия 5.904-23

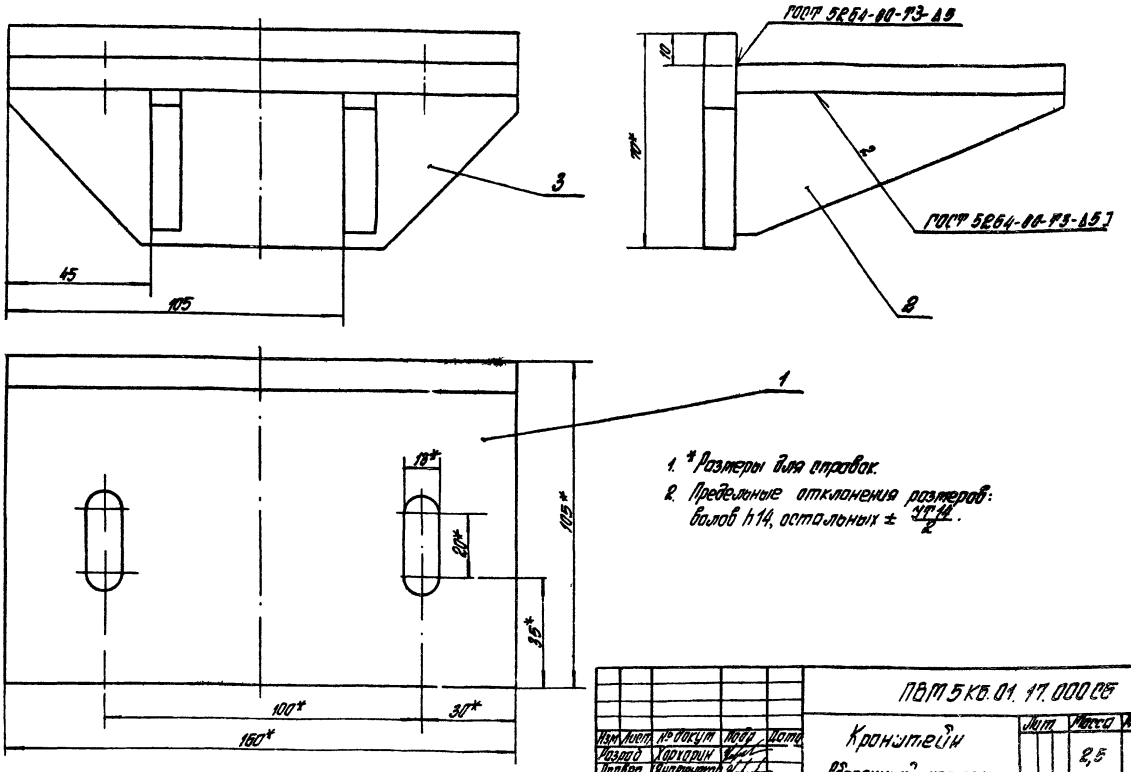


1. *Размеры для справок.
2. Предельные отклонения размеров: валов h14, остальных ± $\frac{УТ14}{2}$.

| Изм | Лист | № докум | Подп | Дата |
|---|---|---|---|---|
| Разраб | | Хорхорин | | |
| Провер | | Знаменская | | |
| Т контр | | Карпушина | | |
| Рук раб | | Петрова | | |
| Н контр | | Карпушина | | |
| Утв | | Петрова | | |

ПВМ 5КБ 01.17.000 СБ

Кронштейн
Сборочный чертеж

| Лит | Масса | Масшт |
|---|---|---|
| | 2,5 | 1:1 |

Лист | Листов 1

ЦНИИПРОТЗДАНИЙ г. Москва

Формат А3

ПВМ 5КБ 01.17.002

12,5 (√)

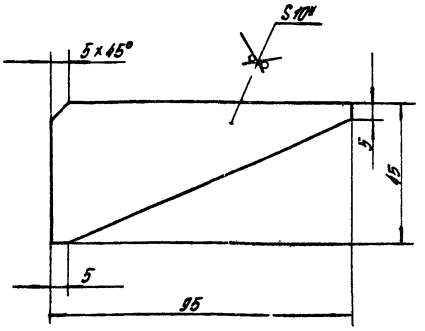


1. *Размер для справок
2. Предельные отклонения размеров: валов h14, остальных ± $\frac{УТ14}{2}$

| Изм | Лист | № докум | Подп | Дата |
|---|---|---|---|---|
| Разраб | | Хорхорин | | |
| Провер | | Знаменская | | |
| Т контр | | Карпушина | | |
| Рук раб | | Петрова | | |
| Н контр | | Карпушина | | |
| Утв | | Петрова | | |

ПВМ 5 КБ. 01.17.002

Ребро

| Лит | Масса | Масшт |
|---|---|---|
| | 0,2 | 1:1 |

Лист | Листов 1

Лист Б-ПН-10 ГОСТ 19903-74 3-IV Ст.3 ГОСТ 14637-79

ЦНИИПРОТЗДАНИЙ г. Москва

Формат А4

ПВМ 5КБ 01.17.003

(√)

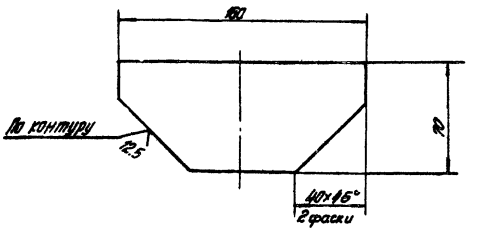


Предельные отклонения размеров: валов h14, остальных ± $\frac{УТ14}{2}$.

| Изм | Лист | № докум | Подп | Дата |
|---|---|---|---|---|
| Разраб | | Терешина | | |
| Пров | | Знаменская | | |
| Т контр | | Карпушина | | |
| Рук раб | | Петрова | | |
| Н контр | | Карпушина | | |
| Утв | | Петрова | | |

ПВМ 5КБ 01.17.003

Лист

| Лит | Масса | Масшт |
|---|---|---|
| | 0,9 | 1:2 |

Лист | Листов 1

Лист Б-ПН-10 ГОСТ 19903-74 3-IV Ст.3 ГОСТ 14637-79

ЦНИИПРОТЗДАНИЙ г. Москва

Формат А4

Выпуск 10 Серия 5.904-23

ПВМ5КБ.01.10.003

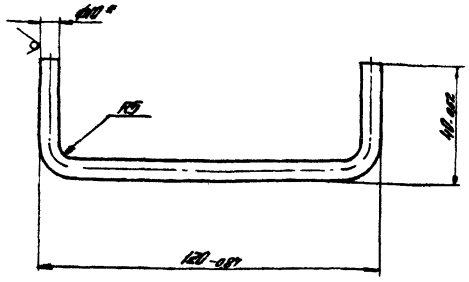


* Размер для справок.

| Изм. | Лист | № докум. | Подп. | Дата |
|---|---|---|---|---|
| Разраб. | | Полетика | | |
| Пров. | | Хорхорин | | |
| Т. контр. | | Карпушина | | |
| Рук. раб. | | Карпушина | | |
| Н. контр. | | Формина | | |
| Утв. | | Карпушина | | |

ПВМ5КБ.01.10.003

Ручка

| Лит. | Масса | Масштаб |
|---|---|---|
| | 0,03 | 1:1 |

Лист | Листов 1

Круг В10 ГОСТ 2590-71 / Ст. 3 ГОСТ 535-79

ЦНИИПРОМЗДАНИЙ г. Москва

Формат А4

ПВМ5КБ.01.11.004

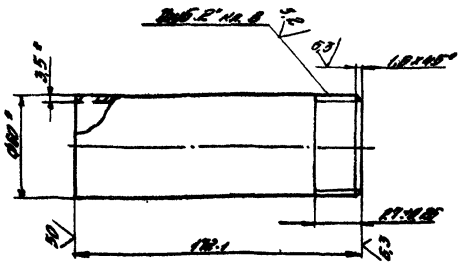


* Размеры для справок.

| Изм. | Лист | № докум. | Подп. | Дата |
|---|---|---|---|---|
| Разраб. | | Полетика | | |
| Пров. | | Хорхорин | | |
| Т. контр. | | Карпушина | | |
| Рук. раб. | | Карпушина | | |
| Н. контр. | | Формина | | |
| Утв. | | Карпушина | | |

ПВМ5КБ.01.11.004

Патрубок

| Лит. | Масса | Масштаб |
|---|---|---|
| | 0,084 | 1:2 |

Лист | Листов 1

Труба 50×3,5 ГОСТ 3262-75

ЦНИИПРОМЗДАНИЙ г. Москва

Формат А4

ПВМ10КБ.02.00.018

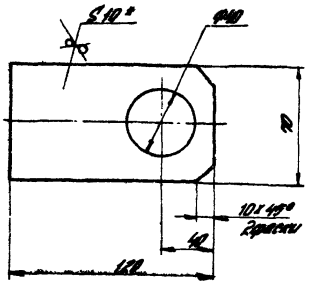


1. * Размер для справок.
2. Предельные отклонения размеров: отверстий H14, валов h14, остальных $\pm\frac{IT14}{2}$

| Изм. | Лист | № докум. | Подп. | Дата |
|---|---|---|---|---|
| Разраб. | | Полетика | | |
| Пров. | | Хорхорин | | |
| Т. контр. | | Карпушина | | |
| Рук. раб. | | Карпушина | | |
| Н. контр. | | Формина | | |
| Утв. | | Карпушина | | |

ПВМ10КБ.02.00.018

Скоба

| Лит. | Масса | Масштаб |
|---|---|---|
| | 0,3 | 1:2 |

Лист | Листов 1

Лист Б-ПН-19 ГОСТ 19903-74 / 3-IV Ст 3 ГОСТ 14637-79

ЦНИИПРОМЗДАНИЙ г. Москва

Формат А4

ПВМ5КБ.02.00.018

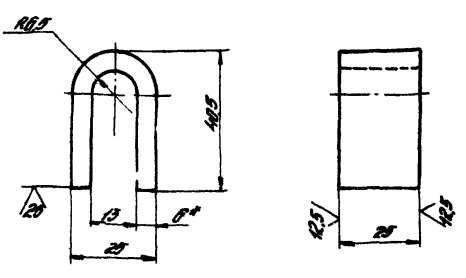


1. Предельные отклонения размеров: отверстий H14, валов h14, остальных $\pm\frac{IT14}{2}$
2. Длина развертки L = 84 мм.

| Изм. | Лист | № докум. | Подп. | Дата |
|---|---|---|---|---|
| Разраб. | | Полетика | | |
| Пров. | | Хорхорин | | |
| Т. контр. | | Карпушина | | |
| Рук. раб. | | Карпушина | | |
| Н. контр. | | Формина | | |
| Утв. | | Карпушина | | |

ПВМ5КБ.02.00.018

Ушко

| Лит. | Масса | Масштаб |
|---|---|---|
| | 0,1 | 1:1 |

Лист | Листов 1

Лист Б-ПН-8 ГОСТ 19903-74 / 3-IV Ст 3 ГОСТ 14637-79

ЦНИИПРОМЗДАНИЙ г. Москва

Формат А4

Выпуск 10 Серия 5 904-23

| Формат | Зона | Поз. | Обозначение | Наименование | Кол. | Примечание |
|---|---|---|---|---|---|---|
| | | | | Документация | | |
| А2 | | | ПВМ 5КБ. 05. 00. 000 СБ | Сборочный чертеж | | |
| | | | | Детали | | |
| А4 | | 1 | ПВМ 5КБ. 05. 00. 001 | Лист | 1 | |
| А4 | | 2 | ПВМ 5КБ. 05. 00. 002 | Прокладка | 1 | |
| А4 | | 3 | ПВМ 5КБ. 05. 00. 003 | Планка | 2 | |
| А4 | | 4 | ПВМ 5КБ. 05. 00. 004 | Клин | 4 | |
| Б | | 5 | ПВМ 5КБ. 05. 00. 005 | Ось | | |
| | | | | Круг В12 ГОСТ 2590-71 / Ст 3 ГОСТ 535-79 | | |
| | | | | 75 h 14 – 50 | 2 | 0,07кг |
| А4 | | 6 | ПВМ 5КБ. 01 10. 003 | Ручка | 1 | |

ПВМ 5КБ. 05. 00. 000.

Дверка

| Изм. | Лист | № докум. | Подп. | Дата |
|---|---|---|---|---|
| Разраб. | | Карпилина | | |
| Пров. | | Петрова | | |
| Рук. раб. | | Петрова | | |
| Н. контр. | | Карпилина | | |
| Утв. | | Петрова | | |

Лит. | Лист | Листов 1

ЦНИИПРОМЗДАНИЙ г. Москва

Формат А4

ПВМ 10 КБ. 01. 00. 001

12,5 (√)

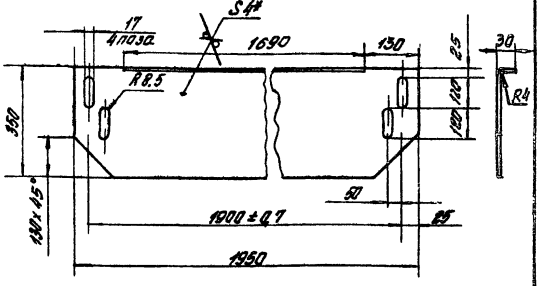


1. * Размер для справок.
2. Неуказанные предельные отклонения размеров: отверстий H14, валов h14, остальных ± $\frac{УТ\ 14}{2}$.

ПВМ 10 КБ. 01. 00. 001.

Перегородка подвижная

| Изм. | Лист | № докум. | Подп. | Дата |
|---|---|---|---|---|
| Разраб. | | Хорхорин | | |
| Пров. | | Карпилина | | |
| Т. контр. | | Хорхорин | | |
| Рук. раб. | | Петрова | | |
| Н. контр. | | Карпилина | | |
| Утв. | | Петрова | | |

Лист 5-III-4 ГОСТ 19903-74 / 3-IV Ст 3 ГОСТ 14637-79

Лит. | Масса 21,4 | Масшт. 1:10

Лист | Листов 1

ЦНИИПРОМЗДАНИЙ г. Москва

Формат А4

ПВМ 10 КБ. 01. 01. 003

√ (√)

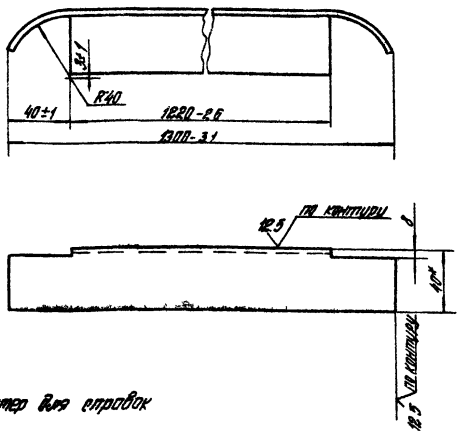


* Размер для справок

ПВМ 10 КБ. 01. 01. 003.

Направляющая

| Изм. | Лист | № докум. | Подп. | Дата |
|---|---|---|---|---|
| Разраб. | | Наратов | | |
| Пров. | | Карпилина | | |
| Т. контр. | | Хорхорин | | |
| Рук. раб. | | Петрова | | |
| Н. контр. | | Карпилина | | |
| Утв. | | Петрова | | |

Лит. | Масса 2,3 | Масшт. 1:2

Лист | Листов 1

Уголок Б-40×40×3 ГОСТ 8509-72 / Ст 3 ГОСТ 535-79

ЦНИИПРОМЗДАНИЙ г. Москва

Формат А4

ПВМ 10 КБ. 01. 01. 004.

√ (√)

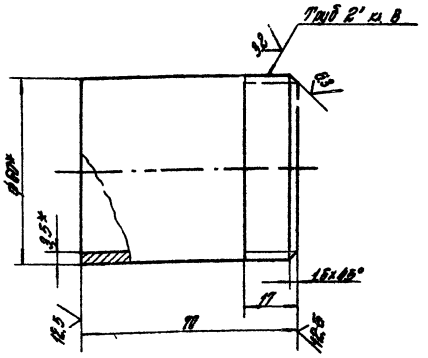


*Размеры для справок

ПВМ 10 КБ. 01. 01. 004.

Патрубок 2"

| Изм. | Лист | № докум. | Подп. | Дата |
|---|---|---|---|---|
| Разраб. | | Наратов | | |
| Пров. | | Карпилина | | |
| Т. контр. | | Хорхорин | | |
| Рук. раб. | | Петрова | | |
| Н. контр. | | Карпилина | | |
| Утв. | | Петрова | | |

Лит. | Масса 0,34 | Масшт. 1:1

Лист | Листов 1

Труба 50×3,5 ГОСТ 3262-75

ЦНИИПРОМЗДАНИЙ г. Москва

Формат А4

ПВ.М5КБ.05.00.000СБ

Выпуск 10 Серия 5.904-23

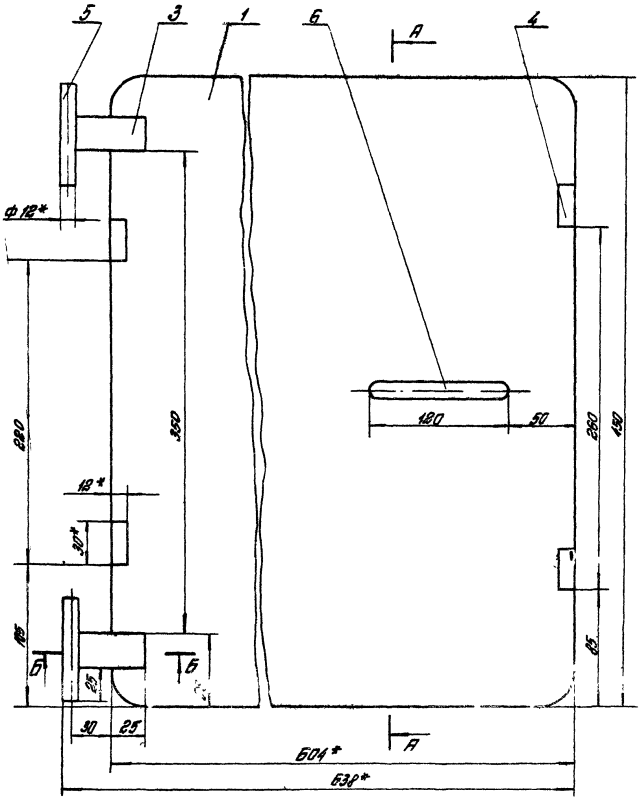


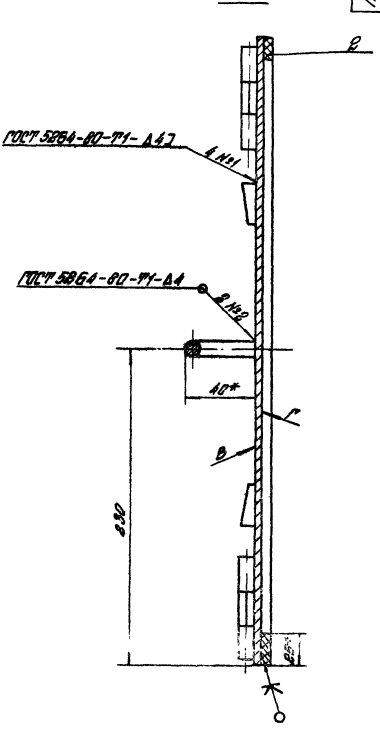


Б-Б

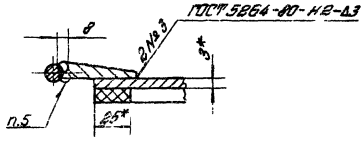


1. * Размеры для справок
2. Предельные отклонения размеров: отверстий H14, валов h14, остальных $\pm \frac{IT14}{2}$.
3. Деталь поз.2 клеить к детали поз.1 клеем 88-Н ТУ 38-105.1061-82
4. Покрытие: для внутренней поверхности грунтовка свинцовым суриком ГОСТ 19151-73 на натуральной олифе ГОСТ 7931-76 наружной поверхности Б-грунтовка ГОСТ 23343-78 Эмаль ПФ-133 серая – III-А ГОСТ 926-82.
5. Сварка ручная электродуговая

| | | | | | | | | |
|---|---|---|---|---|---|---|---|---|
| Изм. | Лист | № докум. | Подп. | Дата | ПВ.М5КБ.05.00.000СБ | | | |
| Разраб. | | Карпилин | | | Дверка сварочный чертеж | Лит. | Масса | Масшт. |
| Пров. | | Матвеенков | | | | | 7,5 | 1:2 |
| Т.контр. | | Матвеенков | | | | Лист | Листов 1 | |
| Рук.раб. | | Петрова | | | | ЦНИИПРОМЗДАНИЙ г. Москва | | |
| Н.контр. | | Матвеенков | | | | | | |
| Утв. | | Петрова | | | | | | |

Копировал Формат А2

Инв.№ подл. | Подп. и дата | Взам.инв.№ | Инв.№ дубл. | Подп. и дата

Выпуск 10 Серия 5.904-23

ПВМ 5КБ.05.00.001

12,5

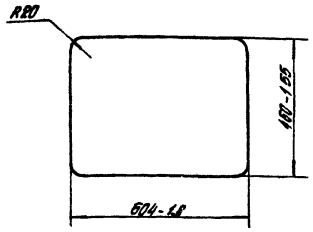


| Изм. | Лист | № докум. | Подп. | Дата |
|---|---|---|---|---|
| Разраб. | | Карпушина | | |
| Пров. | | Петрова | | |
| Т. контр. | | Знаменская | | |
| Рук. раб. | | Петрова | | |
| Н. контр. | | Знаменская | | |
| Утв. | | Петрова | | |

ПВМ 5КБ.05.00.001

Лист

| Лит. | Масса | Масшт. |
|---|---|---|
| | 6,54 | 1:10 |

Лист | Листов 1

Лист 6-ПН-3 ГОСТ 19903-74
3-IV Ст.3 ГОСТ 16523-70

ЦНИИПРОМЗДАНИЙ г. Москва

Формат А4

ПВМ 5КБ.05.00.002

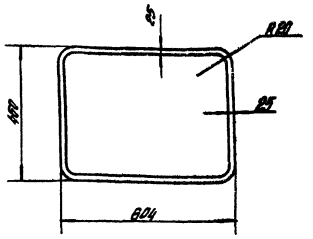


| Изм. | Лист | № докум. | Подп. | Дата |
|---|---|---|---|---|
| Разраб. | | Карпушина | | |
| Пров. | | Петрова | | |
| Т. контр. | | Знаменская | | |
| Рук. раб. | | Петрова | | |
| Н. контр. | | Знаменская | | |
| Утв. | | Петрова | | |

ПВМ 5КБ.05.00.002

Прокладка

| Лит. | Масса | Масшт. |
|---|---|---|
| | 0,4 | 1:10 |

Лист | Листов 1

Пластина I лист, ТМКЦ-М-5-9,9 ГОСТ 7338-77

ЦНИИПРОМЗДАНИЙ г. Москва

Формат А4

ПВМ 5КБ.05.00.003

12,5

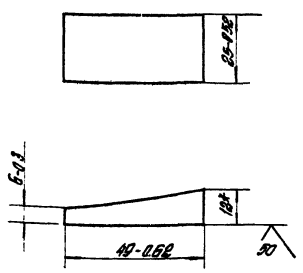


* Размер для справок

| Изм. | Лист | № докум. | Подп. | Дата |
|---|---|---|---|---|
| Разраб. | | Карпушина | | |
| Пров. | | Петрова | | |
| Т. контр. | | Знаменская | | |
| Рук. раб. | | Петрова | | |
| Н. контр. | | Знаменская | | |
| Утв. | | Петрова | | |

ПВМ 5КБ.05.00.003

Планка

| Лит. | Масса | Масшт. |
|---|---|---|
| | 0,08 | 1:1 |

Лист | Листов 1

Ст. 3 ГОСТ 380-71

ЦНИИПРОМЗДАНИЙ г. Москва

Формат А4

ПВМ 5КБ.05.00.004

12,5

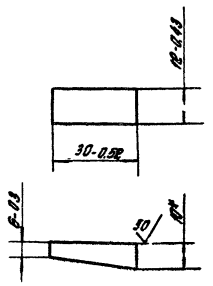


* Размер для справок.

| Изм. | Лист | № докум. | Подп. | Дата |
|---|---|---|---|---|
| Разраб. | | Полетика | | |
| Пров. | | Петрова | | |
| Т. контр. | | Штрыкевич | | |
| Рук. раб. | | Петрова | | |
| Н. контр. | | Знаменская | | |
| Утв. | | Петрова | | |

ПВМ 5КБ.05.00.004

Клин

| Лит. | Масса | Масшт. |
|---|---|---|
| | 0,015 | 1:1 |

Лист | Листов 1

Ст. 3 ГОСТ 380-71

ЦНИИПРОМЗДАНИЙ г. Москва

Формат А4

Выпуск 10 Серия 5.904-23

ПВМ 10КБ.01.01.005

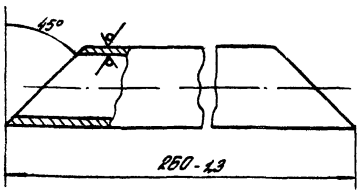


| Изм | Лист | № докум | Подп | Дата |
|---|---|---|---|---|
| Разраб | | Карпишина | | |
| Пров | | Петрова | | |
| Т контр | | Карпишина | | |
| Рук раб | | Петрова | | |
| Н контр | | Карпишина | | |
| Утв | | Петрова | | |

ПВМ 10КБ. 01.01.005.

Труба

| Лит. | Масса | Масшт |
|---|---|---|
| | 0,8 | 1:2 |

Лист | Листов 1

Труба 40×3,5 ГОСТ 3262-75

ЦНИИПРОМЗДАНИЙ г. Москва

Формат А4

ПВМ 10КБ.01.01.006

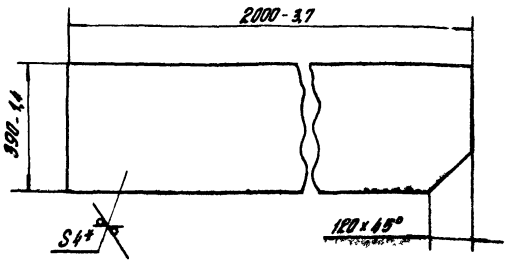


* Размер для справок.

| Изм | Лист | № докум | Подп | Дата |
|---|---|---|---|---|
| Разраб | | Карпишина | | |
| Пров | | Петрова | | |
| Т контр | | Карпишина | | |
| Рук раб | | Петрова | | |
| Н. контр | | Карпишина | | |
| Утв | | Петрова | | |

ПВМ 10КБ. 01.01.006

Стенка

| Лит. | Масса | Масшт |
|---|---|---|
| | 24,3 | 1:10 |

Лист | Листов 1

Лист Б-ПН4 ГОСТ 19904-74 / 3-IV Ст.3 ГОСТ 14637-79

ЦНИИПРОМЗДАНИЙ г. Москва

Формат А4

ПВМ 10КБ.01.01.007

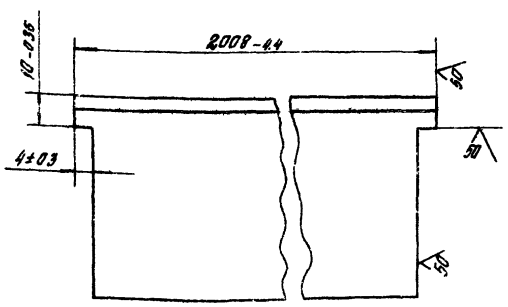


| Изм | Лист | № докум | Подп | Дата |
|---|---|---|---|---|
| Разраб | | Карпишина | | |
| Пров | | Петрова | | |
| Т контр | | Карпишина | | |
| Рук раб | | Петрова | | |
| Н контр | | Карпишина | | |
| Утв | | Петрова | | |

ПВМ 10 КБ. 01.01.007.

Связь

| Лит | Масса | Масшт |
|---|---|---|
| | 9,6 | 1:1 |

Лист | Листов 1

Уголок Б-63×63×5 ГОСТ 8509-72 / Ст 3 ГОСТ 535-79

ЦНИИПРОМЗДАНИЙ г. Москва

Формат А4

| Формат | Зона | Поз | Обозначение | Наименование | Кол. | Примечание |
|---|---|---|---|---|---|---|
| | | | | Документация | | |
| А3 | | | ПВМ 10КБ. 04.01.000СБ | Сборочный чертеж | | |
| | | | | Детали | | |
| Б/ч | | 1 | ПВМ 10КБ. 04.01.001 | Связь | | |
| | | | | Уголок Б-25×25×3 ГОСТ 8509-72 / Ст 3 ГОСТ 535-79 | | |
| | | | | L=980 h14 - 50 | 4 | 1,1 кг |
| Б/ч | | 2 | ПВМ 10КБ. 04.01.002 | Планка | | |
| | | | | Лист Б-ПН-3 ГОСТ 19903-74 / 3-IV Ст 3 ГОСТ 16523-70 | | |
| | | | | 15 h14 × 180 h14 - 50 | 6 | 0,06 кг |
| Б/ч | | 3 | ПВМ 10КБ. 04.01.003 | Пластина | | |
| | | | | Лист Б-ПН-3 ГОСТ 19903-74 / 3-IV Ст 3 ГОСТ 16523-70 | | |
| | | | | 15 h14 × 510 h14 - 50 | 6 | 0,18 кг |
| Б/ч | | 4 | ПВМ 10КБ. 04.01.004 | Направляющая | | |
| | | | | Лист Б-ПН-2 ГОСТ 19903-74 / 3-IV Ст 3 ГОСТ 16523-70 | | |
| | | | | 15 h14 × 980 h14 - 50 | 26 | 0,83 кг |

| Изм | Лист | № докум | Подп | Дата |
|---|---|---|---|---|
| Разраб | | Хорхорин | | |
| Пров | | Карпишина | | |
| Рук раб | | Петрова | | |
| Н контр | | Карпишина | | |
| Утв | | Петрова | | |

ПВМ 10КБ. 04.01.000

Каркас

| Лит. | Лист | Листов |
|---|---|---|
| | | 1 |

ЦНИИПРОМЗДАНИЙ г. Москва

Формат А4

ПВМ 10КБ.04.00.000СБ

Выпуск 10 Серия 5.904-25

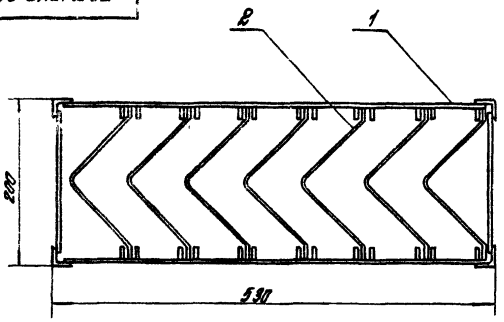


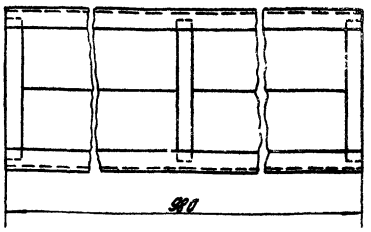


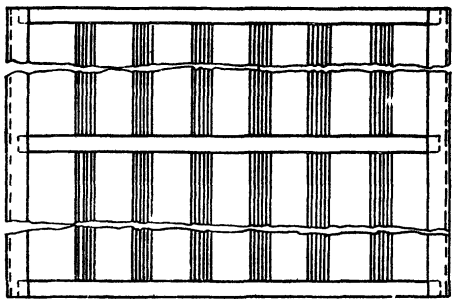

*Размеры для справок

| Изм. | Лист | № докум. | Подп. | Дата |
|---|---|---|---|---|
| Разраб. | | Знаменская | | |
| Пров. | | Петрова | | |
| Т.контр. | | Знаменская | | |
| Рук.раб. | | Петрова | | |
| Н.контр. | | Карпушина | | |
| Утв. | | Петрова | | |

ПВМ 10КБ.04.00.000СБ

Коплеуловитель
Сборочный чертеж

| Лит. | Масса | Масштаб |
|---|---|---|
| | 26 | 1:4 |

Лист | Листов 1

ЦНИИПРОМЗДАНИЙ г. Москва

Формат А3

ПВМ 10КБ.04.00.001

12,5

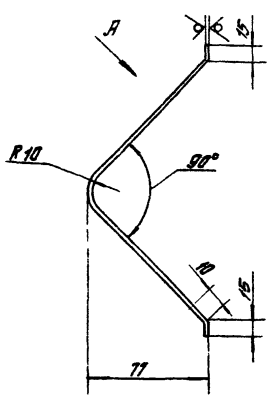


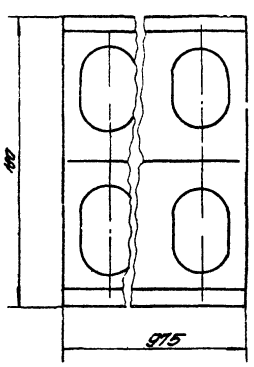


Вид А повернуто

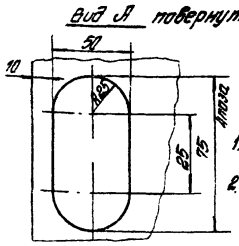


1. Предельные отклонения размеров: отверстий Н14, валов h14, остальных $\frac{\pm T14}{2}$
2. Покрытие: сурик свинцовый марки 4 ГОСТ 19151-73 на натуральной олифе ГОСТ 7931-76.

| Изм. | Лист | № докум. | Подп. | Дата |
|---|---|---|---|---|
| Разраб. | | Знаменская | | |
| Пров. | | Петрова | | |
| Т.контр. | | Знаменская | | |
| Рук.раб. | | Петрова | | |
| Н.контр. | | Карпушина | | |
| Утв. | | Петрова | | |

ПВМ 10КБ.04.00.001

Пластина

| Лит. | Масса | Масштаб |
|---|---|---|
| | 2 | 1:2 |

Лист | Листов 1

Лист Б-ГН-1 ГОСТ 19903-74
3-IV-ст3 ГОСТ 16523-70

ЦНИИПРОМЗДАНИЙ г. Москва

Формат А4

| Формат | Зона | Поз. | Обозначение | Наименование | Кол. | Примечание |
|---|---|---|---|---|---|---|
| | | | | Документация | | |
| А3 | | | ПВМ 10КБ.04.00.000СБ | Сборочный чертеж | | |
| | | | | Сборочные единицы | | |
| А4 | | 1 | ПВМ 10КБ.04.01.000 | Каркас | 1 | |
| | | | | Детали | | |
| А4 | | 2 | ПВМ 10КБ.04.00.001 | Пластина | 7 | |

| Изм. | Лист | № докум. | Подп. | Дата |
|---|---|---|---|---|
| Разраб. | | Знаменская | | |
| Пров. | | Петрова | | |
| Рук.раб. | | Петрова | | |
| Н.контр. | | Карпушина | | |
| Утв. | | Петрова | | |

ПВМ 10КБ.04.00.000

Коплеуловитель

| Лит. | Лист | Листов |
|---|---|---|
| | | 1 |

ЦНИИПРОМЗДАНИЙ г. Москва

Формат А4

ПВМ 10КБ.04.01.000СБ.

Выпуск 10 Серия 5.904-23

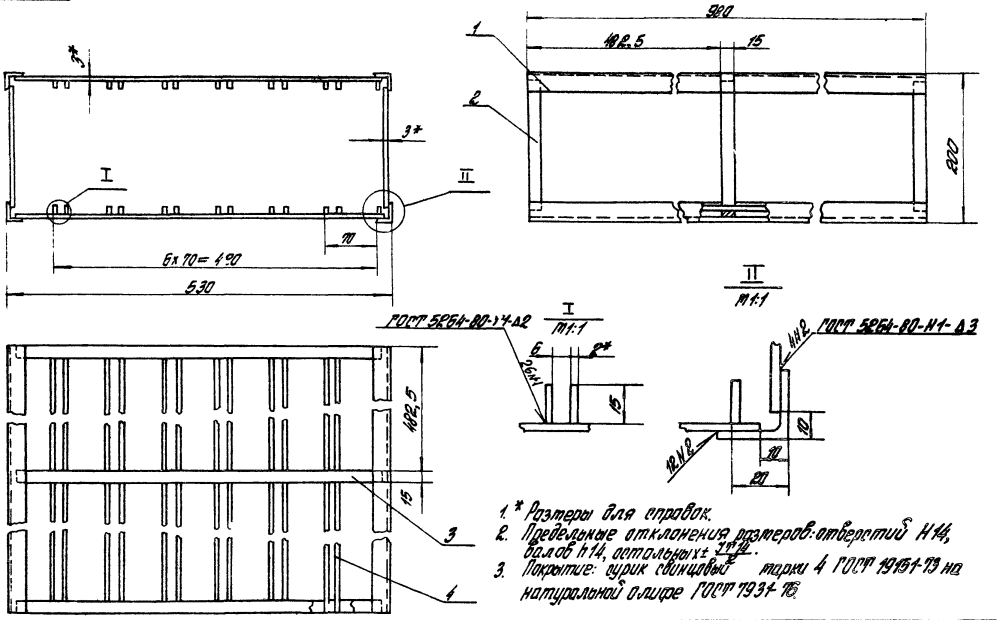


1.* Размеры для справок.
2. Предельные отклонения размеров: отверстий Н14, валов h14, остальных ± $\frac{IT14}{2}$.
3. Покрытие: сурик свинцовый марки 4 ГОСТ 19151-73 на натуральной олифе ГОСТ 7931-76.

| Изм. | Лист | № докум. | Подп. | Дата |
|---|---|---|---|---|
| Разраб. | | Хорхорин | | |
| Пров. | | Корпушина | | |
| Т. контр. | | Хорхорин | | |
| Рук. раб. | | Корпушина | | |
| Н. контр. | | Корпушина | | |
| Утв. | | Корпушина | | |

ПВМ 10КБ.04.01.000СБ

Каркас

Сборочный чертеж

| Лит. | Масса | Масштаб |
|---|---|---|
| | 12 | 1:4 |

Лист | Листов 1

ЦНИИПРОМЗДАНИЙ г. Москва

Формат А3

Инв. № подл. | Подп. и дата | Взам. инв. № | Инв. № дубл. | Подп. и дата

gost.e-ecolog.ru