ГОСУДАРСТВЕННЫЙ КОМИТЕТ СОВЕТА МИНИСТРОВ СССР
ПО ДЕЛАМ СТРОИТЕЛЬСТВА

ГОССТРОЙ СССР

ТИПОВЫЕ КОНСТРУКЦИИ И ДЕТАЛИ ЗДАНИЙ И СООРУЖЕНИЙ

СЕРИЯ 5.904-23

ПЫЛЕУЛОВИТЕЛЬ ВЕНТИЛЯЦИОННЫЙ МОКРЫЙ КОНВЕЙЕРНЫЙ ТИПА ПВМКБ С МЕХАНИЗИРОВАННЫМ УДАЛЕНИЕМ ШЛАМА

ВЫПУСК 5

ПВМ-40КБ 00 00000

РАБОЧИЕ ЧЕРТЕЖИ

РАЗРАБОТАНЫ
ЦНИИПРОМЗДАНИИ
ГОССТРОЯ СССР

УТВЕРЖДЕНЫ
И ВВЕДЕНЫ В ДЕЙСТВИЕ
ПРИКАЗОМ №40
ГЛАВПРОМСТРОЙПРОЕКТА
ОТ 4 мая 1984г

gost.e-ecolog.ru

Содержание

№п/п	Наименование	Обозначение	Стр
1	Пылеуловитель вентиляционный мокрый конвейерный типа ПВМК производительностью 40000 м³/ч Ведомость спецификации	ПВМ40КБ.00.00.000ВО	3
2	Пылеуловитель вентиляционный мокрый конвейерный типа ПВМК производительностью 40000 м³/ч Ведомость покупных изделий	ПВМ40КБ.00.00.000ВП	3-5
3	Пылеуловитель вентиляционный мокрый конвейерный типа ПВМК производительностью 40000 м³/ч	ПВМ40КБ.00.00.000	6
4	Пылеуловитель вентиляционный мокрый конвейерный типа ПВМК производительностью 40000 м³/ч Сборочный чертеж	ПВМ40КБ.00.00.000СБ	7-8
5	Вставка мягкая	ПВМ40КБ.00.00.001	8
6	Прокладка	ПВМ40КБ.00.00.002	
7	Прокладка	ПВМ40КБ.00.00.003	6
8	Прокладка	ПВМ40КБ.00.00.004	9
9	Заглушка	ПВМ40КБ.00.00.005	
10	Прокладка	ПВМ40КБ.00.00.006	
11	Заглушка	ПВМ40КБ.00.00.007	
12	Кольцо прижимное	ПВМ40КБ.00.00.008	11
13	Секция нижняя	ПВМ40КБ.01.00.000	10-11
14	Секция нижняя Сборочный чертеж	ПВМ40КБ.01.00.000СБ	12-15
15	Корпус секции нижней	ПВМ40КБ.01.01.000	17
16	Корпус секции нижней Сборочный чертеж	ПВМ40КБ.01.01.000СБ	16-18
17	Стенка передняя	ПВМ40КБ.01.01.001	17
18	Стенка задняя	ПВМ40КБ.01.01.002	20
19	Стенка бункера задняя	ПВМ40КБ.01.01.003	
20	Стенка бункера боковая	ПВМ40КБ.01.01.004	11
21	Стенка бункера боковая	ПВМ40КБ.01.01.005	
22	Связь	ПВМ40КБ.01.01.006	21
23	Направляющая	ПВМ40КБ.01.01.007	
24	Патрубок 2'	ПВМ40КБ.01.01.008	
25	Патрубок 2"	ПВМ40КБ.01.01.009	
26	Ребро	ПВМ40КБ.01.01.022	30
27	Ребро	ПВМ40КБ.01.01.023	
28	Перегородка неподвижная	ПВМ40КБ.01.02.000	22
29	Перегородка неподвижная Сборочный чертеж	ПВМ40КБ.01.02.000СБ	
30	Лист	ПВМ40КБ.01.02.001	
31	Секция верхняя	ПВМ40КБ.02.00.000	23
32	Секция верхняя Сборочный чертеж	ПВМ40КБ.02.00.000СБ	24-25
33	Стенка	ПВМ40КБ.02.00.001	26
34	Лист	ПВМ40КБ.02.00.002	
35	Уголок	ПВМ40КБ.02.00.003	
36	Стенка	ПВМ40КБ.02.00.004	27
37	Ребро	ПВМ40КБ.02.00.005	
38	Ребро	ПВМ40КБ.02.00.006	
39	Уголок	ПВМ40КБ.02.00.007	23
40	Воздухосборник	ПВМ40КБ.03.00.000	28
41	Воздухосборник Сборочный чертеж	ПВМ40КБ.03.00.000СБ	
42	Обечайка	ПВМ40КБ.03.00.001	
43	Стенка	ПВМ40КБ.03.00.002	29
44	Кольцо	ПВМ40КБ.03.00.003	
45	Связь	ПВМ40КБ.03.00.004	
46	Стенка	ПВМ40КБ.03.00.005	

Выпуск 5 Серия 5 904-23

№ строки	Обозначение	Наименование	Куда входит: Обозначение	Кол	Общее кол	Примечание
1	ПВМ40КБ.00.00.000	Пылеуловитель вентиляционный мокрый				
2		конвейерный типа ПВМК производительностью				
3		40000 м³/ч				
4						
5	ПВМ40КБ.01.00.000	Секция нижняя	ПВМ40КБ.00.00.000	1	1	
6	ПВМ40КБ.01.01.000	Корпус секции нижней	ПВМ40КБ.01.00.000	1	1	
7	ПВМ40КБ.01.02.000	Перегородка подвижная	ПВМ40КБ.01.00.000	1	1	
8	ПВМ40КБ.02.00.000	Секция верхняя	ПВМ40КБ.00.00.000	1	1	
9	ПВМ40КБ.03.00.000	Воздухосборник	ПВМ40КБ.00.00.000	1	1	
10	ПВМ5КБ.01.02.000	Узел привода	ПВМ40КБ.01.00.000	1	1	
11	ПВМ5КБ.01.02.100	Плита	ПВМ5КБ.01.02.000	1	1	
12	ПВМ5КБ.01.03.000	Ограждение	ПВМ40КБ.01.00.000	1	1	
13	ПВМ5КБ.01.04.000	Ползун	ПВМ40КБ.01.00.000	2	2	
14	ПВМ5КБ.01.05.000	Кронштейн	ПВМ40КБ.01.00.000	1	1	
15	ПВМ5КБ.01.06.000	Скребок	ПВМ40КБ.01.00.000	23	23	
16	ПВМ5КБ.01.07.000	Оправа ножа	ПВМ40КБ.01.00.000	1	1	
17	ПВМ5КБ.01.08.000	Амортизатор	ПВМ40КБ.01.00.000	2	2	
18	ПВМ5КБ.01.10.000	Планка регулирующая	ПВМ40КБ.01.00.000	1	1	
19	ПВМ5КБ.01.11.000	Воронка	ПВМ40КБ.01.00.000	1	1	10 выпуск
20	ПВМ5КБ.01.12.000	Гидрозатвор	ПВМ40КБ.01.00.000	1	1	
21	ПВМ5КБ.01.13.000	Патрубок	ПВМ40КБ.01.00.000	1	1	
22	ПВМ5КБ.01.14.000	Дверка	ПВМ40КБ.01.00.000	2	2	
23	ПВМ5КБ.01.15.000	Дверка	ПВМ40КБ.01.00.000	1	1	
24	ПВМ5КБ.01.16.000	Кронштейн	ПВМ40КБ.01.00.000	4	4	
25	ПВМ5КБ.01.17.000	Кронштейн	ПВМ40КБ.01.00.000	4	4	
26	ПВМ5КБ.05.00.000	Дверка	ПВМ40КБ.00.00.000	8	8	
27	ПВМ10КБ.04.00.000	Каплеуловитель	ПВМ40КБ.00.00.000	8	8	

Изм	Лист	№ докум.	Подп.	Дата
Разраб.		Хорхорин		
Пров.		Знаменская		
Инж. раб.		Петрова		
Н. контр.		Петрова		
Утв.		Знаменская		

ПВМ40КБ.00.00.000 ВС

Пылеуловитель вентиляционный мокрый конвейерный типа ПВМК производительностью 40000 м³/час. Ведомость спецификаций

Лит.	Лист	Листов
	1	1

ЦНИИПРОМЗДАНИЙ г. Москва

Формат А3

№ строки	Наименование	Код ОКП	Обозначение документа на поставку	Поставщик	Куда входит (обозначение)	Количество: на изделие	в комплект.	на регулир.	Всего	Примечание
1	Крепежные изделия									
2	Болты М12х30.58.019		ГОСТ 7795-81		ПВМ40КБ.01.00.000	170			170	
3	М16х65.58.019				ПВМ40КБ.01.00.000	4			4	
4	Болты М8х12.58.019		ГОСТ 7798-70		ПВМ5КБ.01.02.000	4			4	
5	М8х20.58.019				ПВМ5КБ.01.12.000	14			14	
6					ПВМ5КБ.01.13.000	6			6/20	
7	М8х30.58.019				ПВМ40КБ.01.00.000	4			4	
8					ПВМ40КБ.01.01.000	4			4	
9					ПВМ5КБ.01.02.000	4			4/12	
10	М8х40.58.019				ПВМ40КБ.00.00.000	1			1	
11	М10х25.58.019				ПВМ40КБ.00.00.000	48			48	
12	М10х60.58.019				ПВМ40КБ.02.00.000	32			32	
13	М12х20.58.019				ПВМ40КБ.01.00.000	2			2	
14	М12х30.58.019				ПВМ40КБ.00.00.000	202			202	
15					ПВМ40КБ.01.00.000	8			8	
16					ПВМ40КБ.01.01.000	24			24	
17									234	
18	М12х70.58.019				ПВМ40КБ.02.00.000	6			6	
19	М12х80.58.019				ПВМ40КБ.01.00.000	8			8	
20	М16х30.58.019				ПВМ40КБ.01.01.000	8			8	
21	М16х40.58.019				ПВМ40КБ.01.00.000	4			4	
22	М16х60.58.019				ПВМ40КБ.01.00.000	6			6	
23					ПВМ40КБ.01.02.000	4			4	
24					ПВМ5КБ.01.08.000	1			2	
25									12	
26	М16х110.58.019				ПВМ40КБ.01.00.000	2			2	

Изм	Лист	№ докум.	Подп.	Дата
Разраб.		Хорхорин		
Пров.		Знаменская		
Т. контр.		Петрова		
Инж. раб.		Петрова		
Н. контр.		Знаменская		
Утв.		Петрова		

ПВМ40КБ.03.00.000 СБ

Воздухосборник. Сборочный чертеж

Лит.	Масса	Масштаб
	364	1:40

Лист | Листов 1

ЦНИИПРОМЗДАНИЙ г. Москва

№ строки	Наименование	Код ОКП	Обозначение документа на поставку	Поставщик	Куда входит (обозначение)	Количество: на изделие	в комплекте	на регулир.	всего	Примечание
1	Винт М20х25.58.019		ГОСТ 14.76-75		ПВМ40КБ.01.00.000	4			4	
2	Винт М8х10.58.019		ГОСТ 14.77-75		ПВМ5КБ.01.02.000	1			1	
3	Винт М10х20.58.019		ГОСТ 14.81-80		ПВМ40КБ.01.00.000	12			12	
4										
5	Винты М5х55.58.019		ГОСТ 17473-80		ГВМ40КБ.01.00.000	2			2	
6	М8х12.58.019				ПВМ40КБ.01.00.000	8			8	
7										
8	Гайки М8.5.019		ГОСТ 5915-70		ПВМ40КБ.01.00.000	32			32	
9					ПВМ5КБ.01.02.000	14			14	
10					ПВМ40КБ.00.00.000	2			2/48	
11	М10.5.019				ПВМ40КБ.00.00.000	48			48	
12										
13	М12.5.019				ПВМ40КБ.00.10.000	214			214	
14					ПВМ40КБ.01.00.000	214			214	
15									428	
16	М16.5.019				ПВМ40КБ.01.00.000	23			23	
17					ПВМ5КБ.01.02.000	4			4/27	
18										
19	Гайки М25.5.019		ГОСТ 5916-70		ПВМ40КБ.01.00.000	2			2	
20	Шайбы 5.65Г		ГОСТ 6402-70		ПВМ40КБ.01.00.000	2			2	
21	6.65Г				ПВМ40КБ.01.00.000	8			8	
22	8.65Г				ПВМ40КБ.01.02.000	36			36	
23					ГВМ5КБ.01.02.000	14			14	
24					ПВМ40КБ.00.00.000	1			1/51	
25										
26	10.65Г				ПВМ40КБ.00.00.000	80			80	
27					ПВМ40КБ.01.00.000	12			12	
28									92	
29										

Инв.№ подл. | Подп. и дата | Взам.инв.№ | Инв.№ дубл. | Подп. и дата

№ строки	Наименование	Код ОКП	Обозначение документа на поставку	Поставщик	Куда входит (обозначение)	Количество: на изделие	в комплекте	на регулир.	всего	Примечание
1	Шайбы 12.65Г		ГОСТ 6402-70		ПВМ40КБ.00.00.000	214			214	
2					ПВМ40КБ.01.00.000	186			186	
3									400	
4	16.65Г				ПВМ40КБ.01.00.000	17			17	
5					ПВМ5КБ.01.02.000	4			4/21	
6	Шайбы 8.02.019		ГОСТ 11371-78		ПВМ40КБ.00.00.000	3			3	
7	10.02.019				ПВМ40КБ.00.00.000	32			32	
8	12.02.019				ПВМ40КБ.01.00.000	1			1	
9	18.02.019				ПВМ40КБ.01.00.000	4			4	
10	Шайбы 8.02.019		ГОСТ 10906-78		ПВМ40КБ.00.00.000	1			1	
11										
12	Шпонка 16х10х63		ГОСТ 23360-78		ПВМ40КБ.01.00.000	1			1	
13	Шпонка 20х12х80		ГОСТ 24068-80		ПВМ40КБ.01.00.000	2			2	
14	Штифт 6.т6х45		ГОСТ 3128-70		ПВМ40КБ.01.00.000	1			1	
15	Соединительные части									
16										
17	Тройник 20		ГОСТ 8948-75		ПВМ40КБ.00.00.000	2			2	
18	Тройник 50				ПВМ40КБ.01.00.000	4			4	
19	Ниппель 50		ГОСТ 8958-75		ПВМ40КБ.01.00.000	3			3	
20	Контргайка 50		ГОСТ 8961-75		ПВМ40КБ.01.00.000	2			2	
21	Пробка 20		ГОСТ 8963-75		ПВМ40КБ.00.00.000	2			2	
22	Пробка 50				ПВМ40КБ.01.00.000	2			2	
23	Сгон 50		ГОСТ 8959-75		ПВМ40КБ.01.00.000	2			2	
24	Вентиль Ду 25 исп 1		ГОСТ 9086-74		ПВМ40КБ.01.00.000	1			1	
25										
26	Кран пробковый проход		ГОСТ 12154-74		ПВМ40КБ.01.00.000	2			2	
27	ной муфтовый Ду50									
28										
29										

Инв.№ подл. | Подп. и дата | Взам.инв.№ | Инв.№ дубл. | Подп. и дата

№ позиции	Наименование	Код ОКП	Обозначение документа на поставку	Поставщик	Куда входит (обозначение)	Количество: на изделие	в комплекте	на регулир.	Всего	Примечание
1	Прочие изделия									
2	Кольцо 40		ГОСТ 2833-77		ПВМ5КБ.01.02.000	1			1	
3	Кольцо ПН-023-30-2-А				ПВМ40КБ.03.00.000	1			1	
4										
5	Кольцо 15-58		ГОСТ 13940-80		ПВМ40КБ.01.00.000	1			1	
6	15-60				ПВМ40КБ.01.00.000	2			2	
7										
8	Кольцо 017-26-58		ГОСТ 6308-71 / МН 180-63		ПВМ40КБ.01.00.000	1			1	
9	СПВ1-64-7				ПВМ40КБ.01.00.000	4			4	
10										
11	Подшипник 1312		ГОСТ 5720-75		ПВМ40КБ.01.00.000	2			2	
12	Масленка Т-А1		ГОСТ 20905-75		ПВМ40КБ.01.00.000	2			2	
13										
14	Цепь ПВЛ-25,4-5000		ГОСТ 13568-75		ПВМ40КБ01.00.000	1			1	
15	L = 1740 мм									
16										
17	Цепь тяговая		ГОСТ 588-81		ПВМ40КБ.01.00.000	2			2	
18	М142-2-100-1-1,2-1-2-3									
19	L = 9200 мм									
20										
21										
22										
23	Выключатель путевой		ТУ 16-526.433-78	Харьковский электротехнический завод	ПВМ40КБ.01.00.000	1			1	
24	ВПК 2142 У2									
25										
26	Регулятор-счетчик		ТУ 25-02 080678-79	г. Рязань завод "Теплоприбор"	ПВМ40КБ.00.00.000	1			1	
27	Уровня ЭРСУ-3									
28	L = 250 мм									
29										

Инв.№ подл. | Подпись и дата | Взам.инв.№ | Инв.№ дубл. | Подпись и дата

Изм.	Лист	№ докум.	Подп.	Дата	ПВМ40КБ.00.00.000 ВП	Лист 4

Формат А3

№ позиции	Наименование	Код ОКП	Обозначение документа на поставку	Поставщик	Куда входит (обозначение)	Количество: на изделие	в комплекте	на регулир.	Всего	Примечание
1	Центробежный вентиля-		ТУ 22-4798-80	г. Симферополь	ПВМ40КБ.00.00.000	1			1	
2	торный агрегат			п/я 0985/8 33ЭД6						
3	Ц4-76 №10 с электро-									
4	двигателем 4А200L4									
5	№45 кВт обозначение									
6	30К030 Б10-4 постав-									
7	ляются с виброизоля-									
8	торами.									
9										
10	Двигатель 4А200L4У3		ГОСТ 19523-81		ПВМ5КБ.01.02.000	1			1	
11	Редуктор 4-125-63-51-42		ТУ2-056-178-79	г. Воронеж Чехословацко-германский (Новотроицкий) завод	ПВМ5КБ.01.02.000	1			1	
12										
13	Ящик управления		ТУ16-536042-78	г. Калуга завод "Электроавтомат"	ПВМ40КБ.00.00.000	1			1	
14	ЯУ5111-03А2Н									
15	Ящик управления				ПВМ40КБ.00.00.000	1			1	
16	ЯУ5111-33А2А									
17										
18	Кабель контрольный с		ГОСТ 6328-79		ПВМ5КБ.00.00.000 Э4					
19	алюминиевыми жилами									
20	АПВ2 (1х2,5)									
21	АПВ3 (1х5)									
22	АПВ4 (1х2,5)									
23										
24	Провод монтажный		ГОСТ 6323-79		ПВМ5КБ.00.00.000 Э4					
25	ПВ2-1,0									
26										
27	Знак заземления 25-3		ГОСТ 21130-75		ПВМ40КБ.00.00.000	1			1	
28										
29										

Инв.№ подл. | Подпись и дата | Взам.инв.№ | Инв.№ дубл. | Подпись и дата

Изм.	Лист	№ докум.	Подп.	Дата	ПВМ40КБ.00.00.000 ВП	Лист 5

Формат А3

Выпуск 5 Серия 5.904-23

Формат	Зона	Поз.	Обозначение	Наименование	Кол.	Примеч.
				Документация		
			ПВМ40КБ.00.00.000.СБ	Сборочный чертеж		* А2, А3
А3			ПВМ5КБ.00.00.000.Э3	Схема электрическая принципиальная		10 бл.-пуск
А3			ПВМ5КБ.00.00.000Э4	Схема электрическая соединений		
А3			ПВМ40КБ.00.00.000.ВС	Ведомость спецификаций		
А3*			ПВМ40КБ.00.00.000.ВП	Ведомость покупных изделий		5 листов
А4			ПВМ КБ.ПС	Паспорт		1 бл.-пуск
А4			ПВМ КБ.ТУ	Технические условия		
				Сборочные единицы		
А4	Д2	1	ПВМ40КБ.01.00.000	Секция нижняя	1	
А4	Д2	2	ПВМ40КБ.02.00.000	Секция верхняя	1	
А4	Д2	3	ПВМ40КБ.03.00.000	Воздухонагреватель	1	
А4	Д2	4	ПВМ40КБ.04.00.000	Калориферы	6	10 бл.-пуск
А4	Д2	5	ПВМ5КБ.05.00.000	Дверка	8	
				Детали		
А4	Б3	6	ПВМ40КБ.00.00.001	Вставка мягкая	1	
А4	Д4	7	ПВМ40КБ.00.30.002	Прокладка	1	
А4	Д4	8	ПВМ40КБ.00.00.005	Прокладка	1	
А4	Д3	9	ПВМ40КБ.00.00.004	Прокладка	1	

Изм.	Лист	№ докум.	Подп.	Дата	ПВМ40КБ.00.00.000			
Разраб.		Капущин			Вентиляционная установка ПВМ40КБ производительностью 40000 м³/час	Лит.	Лист 1	Листов 3
Пров.		Петрова				ЦНИИПРОМЗДАНИЙ г. Москва		
Т.контр.		Капущин						
Рук.отд.		Петрова						
Н.контр.		Капущин						
Утв.		Петрова						

Формат А4

Формат	Зона	Поз.	Обозначение	Наименование	Кол.	Примеч.
А3	Б3	10	ПВМ40КБ.00.00.005	Заглушка	1	
А4	Д4	11	ПВМ40КБ.00.00.006	Прокладка	3	
А4	Д4	12	ПВМ40КБ.00.00.007	Заглушка	1	
А4	Д4	13	ПВМ40КБ.00.00.008	Кольцо прижимное	2	
Б4	А3	14	ПВМ40КБ.00.00.009	Трубка водомерная		
				Трубка 15-25-250 ГОСТ 8946-74	1	0,04 кг
А4	А2	15	ПВМ5КБ.00.00.007	Ручка левая	16	
А4	А2	16	ПВМ5КБ.00.00.008	Ручка правая	16	10 бл.-пуск
А4	А3	17	ПВМ 5КБ.00.00.019	Втулка	2	
А4	А3	18	ПВМ5КБ.00.00.010	Кольцо	2	
				Стандартные изделия		
	А3	21		Тройник 20 ГОСТ 8948-75	2	
	А3	22		Пробка 20 ГОСТ 8803-75	2	
				Болты ГОСТ 7798-70		
	А4	25		М8 х 40. 58.019	1	
	А4	26		М10 х 30. 58.019	48	
	А4	27		М12 х 30. 58.019	202	
				Гайки ГОСТ 5915-70		
	А3	28		М8.5.019	2	
	А3	30		М10.5.019	48	
	А4	31		М12.5.019	24	
				Шайбы ГОСТ 6402-70		
	А3	33		8 65Г.02	1	
	А3	34		10 65Г.02	80	
	А4	35		12 65Г.02	24	

Изм.	Лист	№ докум.	Подп.	Дата	ПВМ40КБ.00.00.000	Лист 2

Формат А4

Формат	Зона	Поз.	Обозначение	Наименование	Кол.	Примеч.
	А3	37		Шайбы ГОСТ 11371-78		
	А4	38		8.02.019	3	
	А3	39		10.02.019	32	
				Шайба 8.02.019 ГОСТ 10906-78	1	
	А3	40		Кольцо 018-023-30-2-0 ГОСТ 9833-73	1	
	А4	41		Знак заземления 25-3 ГОСТ 21130-75	1	
				Прочие изделия		
		43		Центробежный вентиляторный агрегат ВЦ4.76-10-8 с электродвигателем 4А200L4 N 45 кВт		1408 кг
	А3	44		Поставляется с виброизоляторами ТУ22-4798-80	1	Обозначение 6-10-4
				Регулятор-сигнализатор уровня ЭДУ-3,1-250мм ТУ 25-02.080678-79	1	
		45		Ящик управления ЯУ5111-03А2Н ТУ 16-536042-76	1	
		46		Ящик управления ЯУ5111-33А2А ТУ16-536042-76	1	

Изм.	Лист	№ докум.	Подп.	Дата	ПВМ40КБ.00.00.000	Лист 3

Формат А4

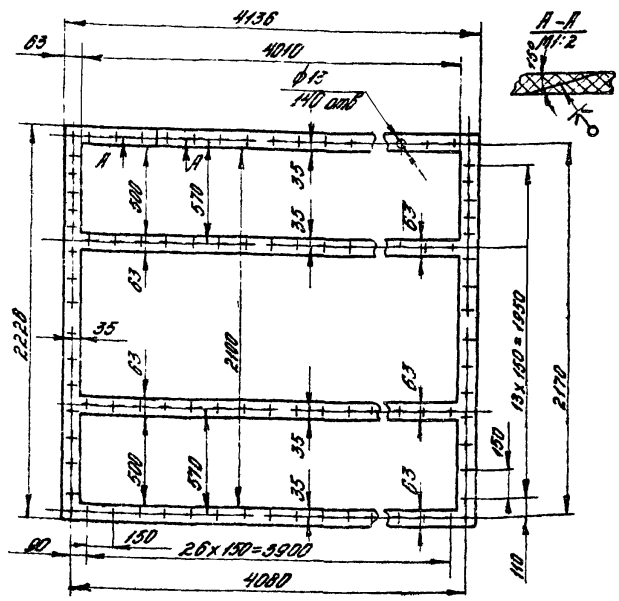

Допускается клеить из полос клеем 88Н ТУ38 105 1061-76.

Изм.	Лист	№ докум.	Подп.	Дата	ПВМ40КБ.00.00.003			
Разраб.		Капущин			Прокладка	Лит.	Масса 14,5	Масштаб 1:20
Пров.		Петрова				Лист	Листов 1	
Т.контр.		Капущин			Плотность 1, лист тикут -5-99 ГОСТ 7338-77	ЦНИИПРОМЗДАНИЙ г. Москва		
Рук.отд.		Петрова						
Н.контр.		Капущин						
Утв.		Петрова						

Формат А4

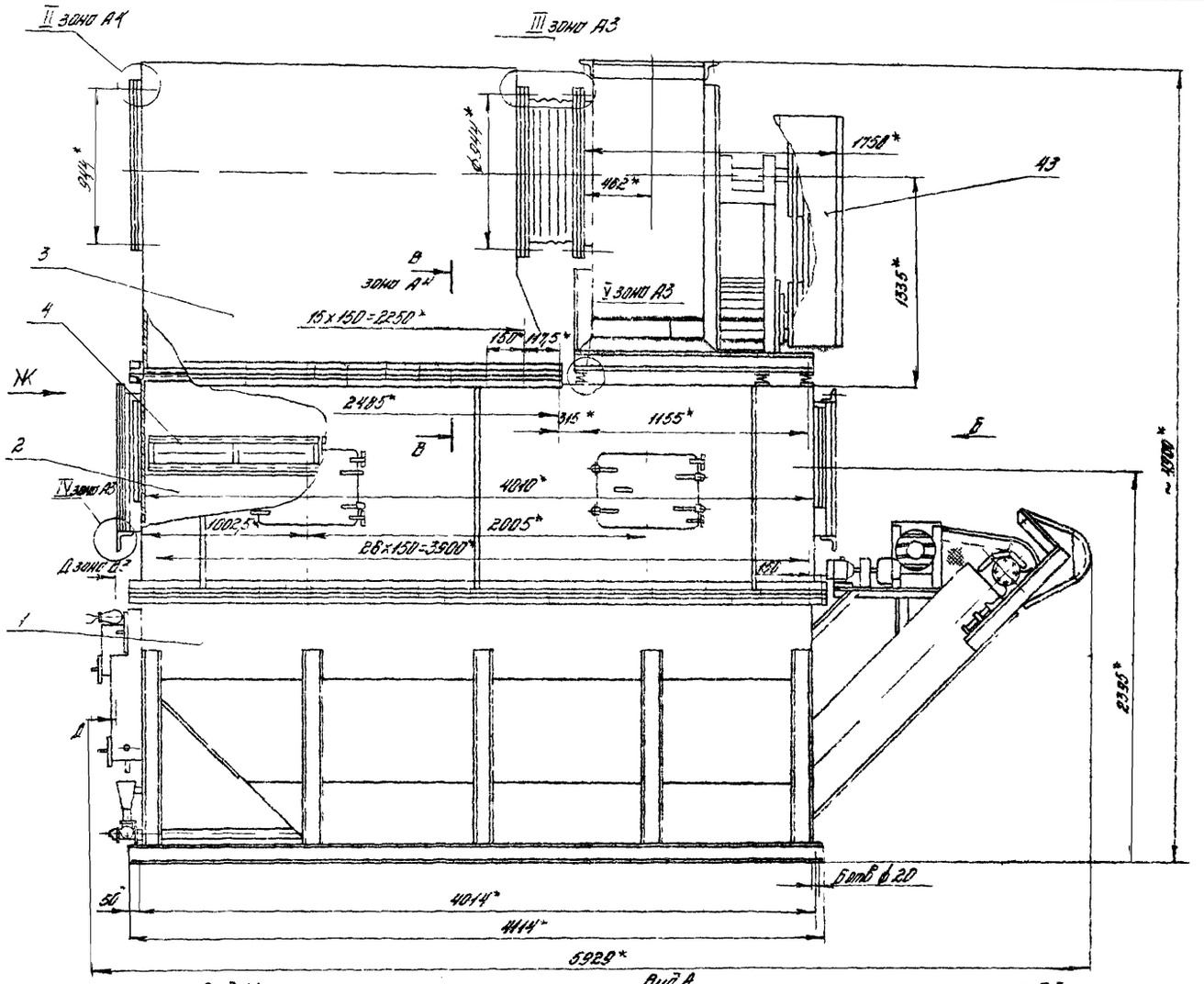

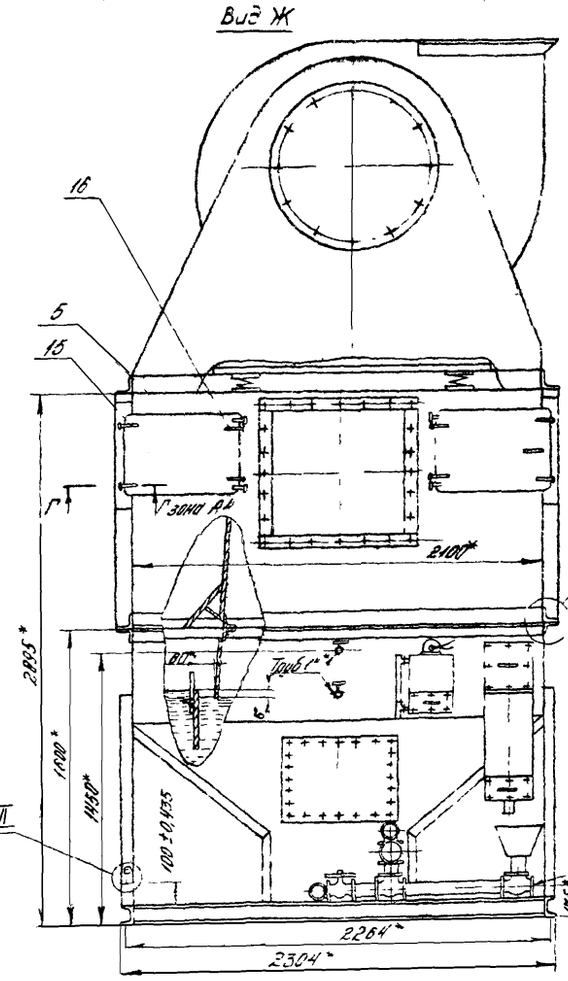

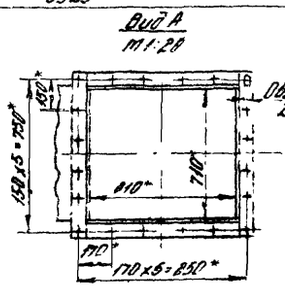

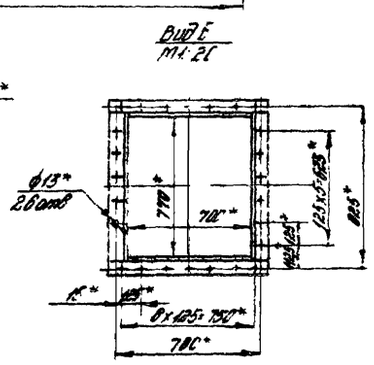

1.* Размеры для справок.
2. Размер 6 принимается по проекту вентилятора (см. паспорт).
3. Сварные швы испытать на герметичность керосином.
4. Сборку трубопроводов производить на болтах по ГОСТ 10330-76 с суриком свинцовым олифой и ГОСТ 19151-73 на натуральной олифе ГОСТ 7931-76.
5. Ящики уплотнения поз. 45,46 условно не показаны.
6. При установке заземляющего болта поз.25 верх поз.20 тела заземления зачистить до основного металла.
7. Знак заземления поз. 41 крепить клеем ВАК-ТУ 38 105 1061-82.
8. Остальные технические требования по ТУ выпуск №

Изм.	Лист	№ докум.	Подп.	Дата		
Разраб.		Холопов			75	86
Пров.		Кутищенко			6	87
Т.контр.		Пилюк			6	88
Ну. отд.		Чиж			9	88
Н.контр.		Сапунов			9	88
Утв.		Жиц			9	88

ПВ.ТМ40.КБ.ОС.00.000.СБ

Пылеуловитель вентиляционный ПВ.ТМ.К.Ц. конусный типа ТМ производительностью 40000 м³/час. Сборочный чертеж

Лит.	Масса	Масштаб
	5120	1:20

Лист 1 Листов 2

ЦНИИПРОМЗДАНИЙ г. Москва

Формат А2

Выпуск 5 Серия 5 904-23

ПВМ40КБ.00.00.000.СБ

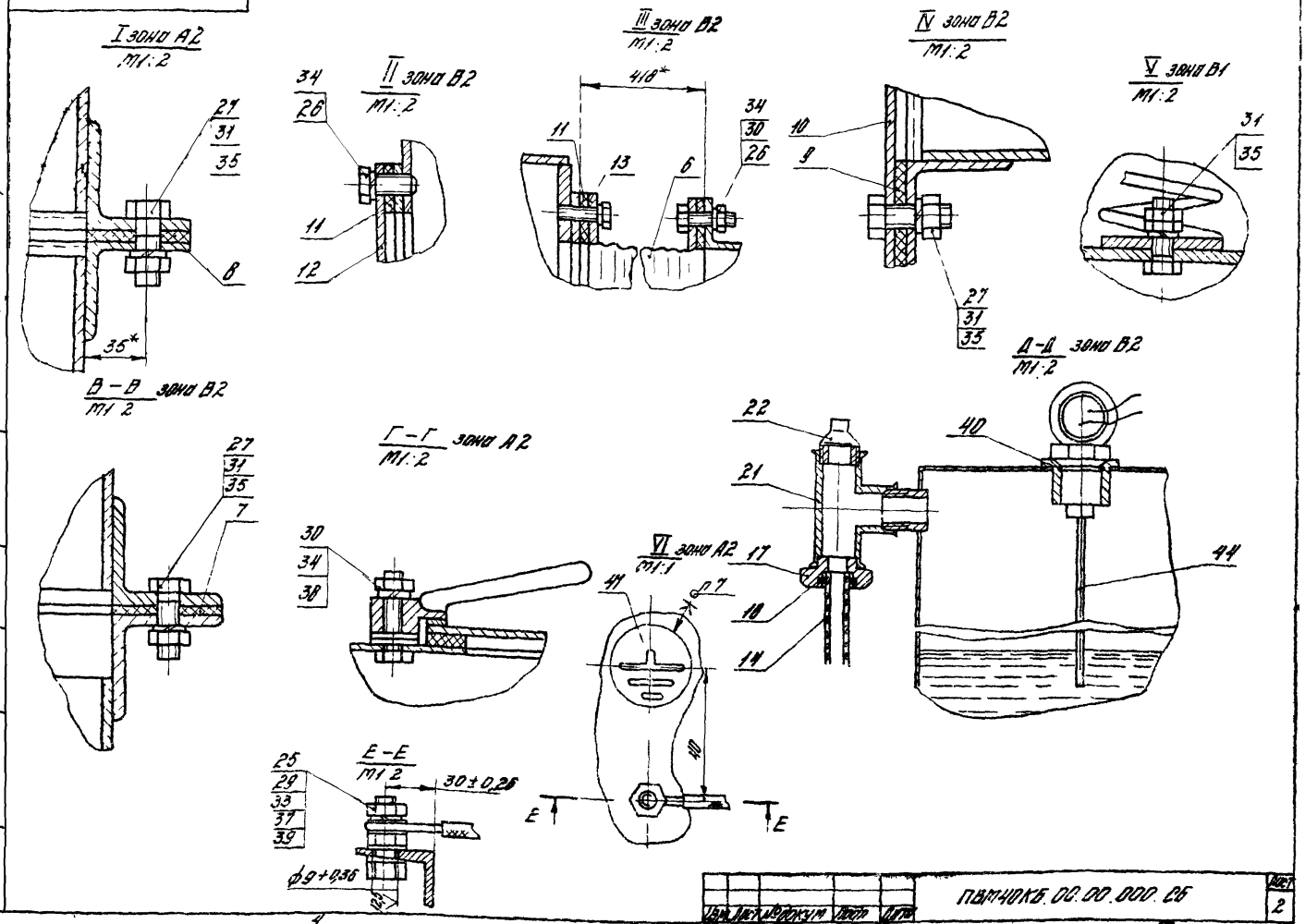

Изм.	Лист	№ докум.	Подп.	Дата	ПВМ40КБ.00.00.000.СБ	Лист 2

Формат А3

ПВМ40КБ.00.00.001

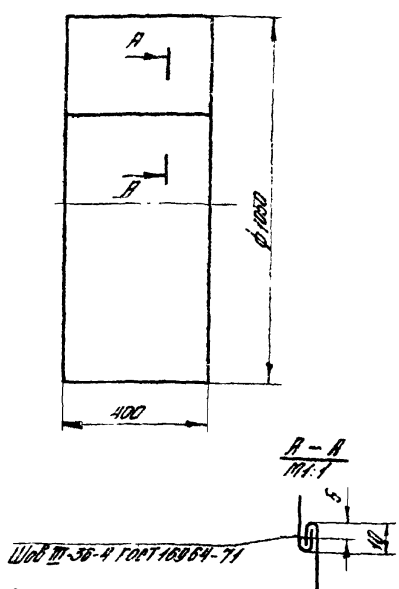

1. Длина развертки L = 3320 мм
2. Сшивать нитками специальными №10 ГОСТ 6309-73

Изм.	Лист	№ докум.	Подп.	Дата	ПВМ40КБ.00.00.001	Лит.	Масса	Масшт.
Разраб.		Хорхорин			Вставка мягкая		9,8	1:10
Пров.		Петрова				Лист	Листов 1	
Т.контр.		Карпушина			Парусина льняная специальная полубелая арт 11118 ГОСТ 15530-78	ЦНИИПРОМЗДАНИЙ г. Москва		
Рук.раб.		Петрова						
Н.контр.		Карпушина						
Утв.		Петрова						

Формат А4

ПВМ40КБ.00.00.002

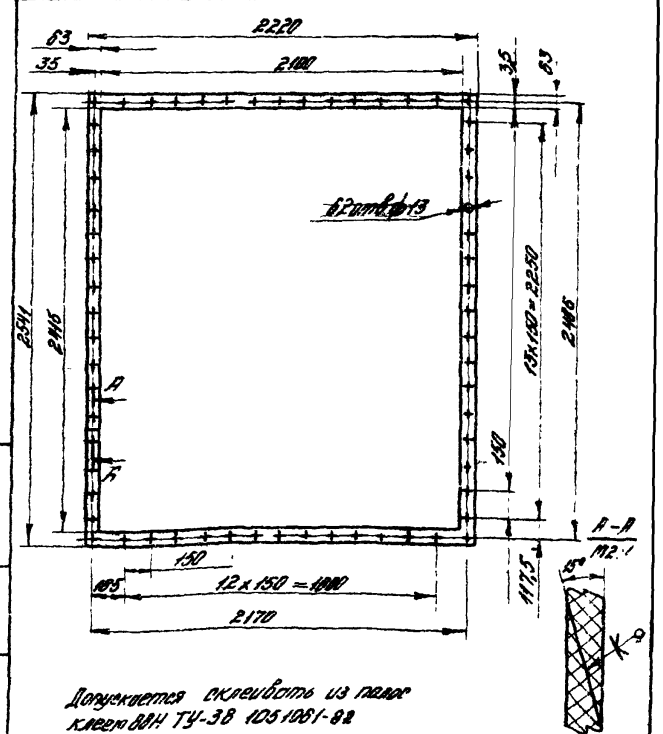

Допускается склеивать из полос клеем 88Н ТУ-38 1051061-82

Изм.	Лист	№ докум.	Подп.	Дата	ПВМ40КБ.00.00.002	Лит.	Масса	Масшт.
Разраб.		Хорхорин			Прокладка		5,2	1:20
Пров.		Петрова				Лист	Листов 1	
Т.контр.		Карпушина			Пластина I, лист ТМКЩ-М-5-99 ГОСТ 7338-77	ЦНИИПРОМЗДАНИЙ г. Москва		
Рук.раб.		Петрова						
Н.контр.		Карпушина						
Утв.		Петрова						

Формат А4

Выпуск 5 Серия 5.904-23

ПВМ40КБ.00.00.004

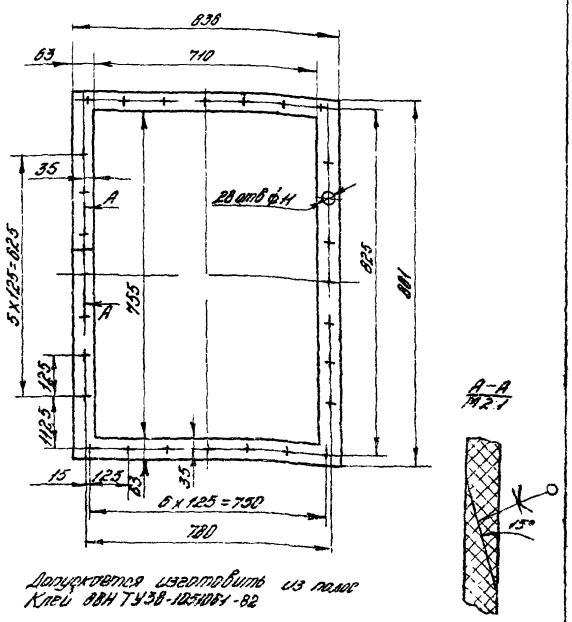

Допускается изготовить из полос
Клей ВВН ТУ38-1051061-82

Изм.	Лист	№ докум.	Подп.	Дата	ПВМ40КБ.00.00.004	Лит.	Масса	Масшт.
Разраб.		Знаменская		6.82	Прокладка		2,2	1:10
Пров.		Петрова		6.82				
Т.контр.		Корнушина		7.82		Лист	Листов 1	
Рук.раб.		Петрова		8.82	Пластина I, лист ТМКЩ-М-5-9,9 ГОСТ 7338-77	ЦНИИПРОМЗДАНИЙ г. Москва		
Н.контр.		Знаменская		8.82				
Утв.		Петрова		8.82				

Формат А4

ПВМ40КБ.00.00.005

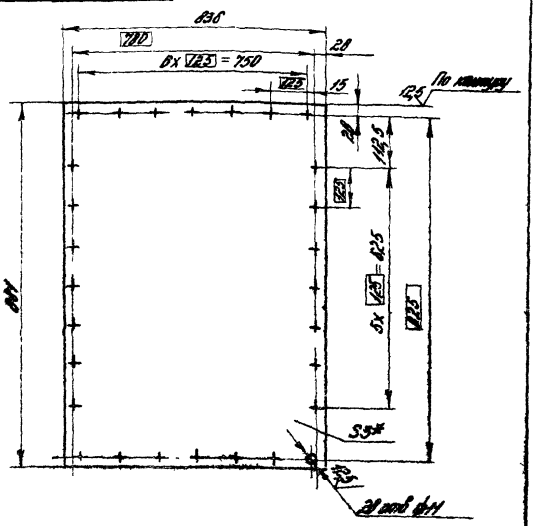

1 Предельные отклонения размеров отверстий Н14, валов h14, остальных $\pm\frac{IT14}{2}$
2 Смещение осей отверстий от номинального расположения не более ±0,5 мм (допуск зависимый)

Изм.	Лист	№ докум.	Подп.	Дата	ПВМ40КБ.00.00.005	Лит.	Масса	Масшт.
Разраб.		Панькина		6.82	Заглушка		22,4	1:10
Пров.		Знаменская		6.82				
Т.контр.		Знаменская		7.82		Лист	Листов 1	
Рук.раб.		Петрова		8.82	Лист Б-ПН-5 ГОСТ 19903-74 / 3-IV-Ст.3 ГОСТ 14637-79	ЦНИИПРОМЗДАНИЙ г. Москва		
Н.контр.		Знаменская		8.82				
Утв.		Петрова		8.82				

Формат А4

ПВМ40КБ.00.00.006

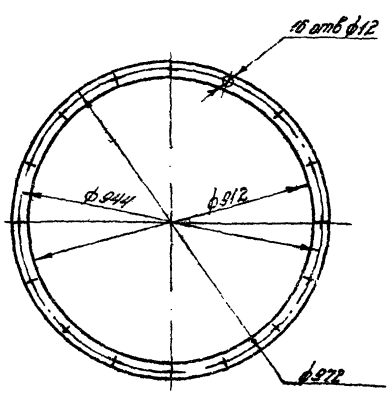

Изм.	Лист	№ докум.	Подп.	Дата	ПВМ40КБ.00.00.006	Лит.	Масса	Масшт.
Разраб.		Панькина		6.82	Прокладка		0,8	1:10
Пров.		Знаменская		7.82				
Т.контр.		Корнушина		7.82		Лист	Листов 1	
Рук.раб.		Петрова		8.82	Пластина I, лист ТМКЩ-М-5-9,9 ГОСТ 7338-77	ЦНИИПРОМЗДАНИЙ г. Москва		
Н.контр.		Знаменская		8.82				
Утв.		Петрова		8.82				

Формат А4

ПВМ40КБ.00.00.007

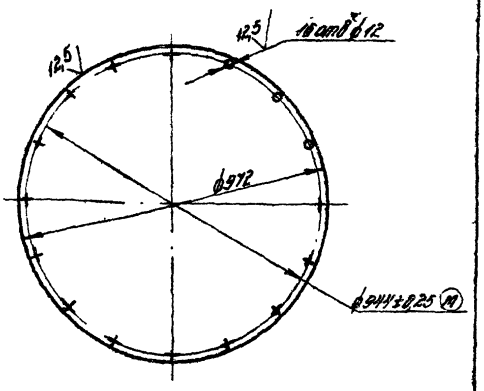

Предельные отклонения размеров отверстий Н14, валов h14, остальные $\pm\frac{IT14}{2}$

Изм.	Лист	№ докум.	Подп.	Дата	ПВМ40КБ.00.00.007	Лит.	Масса	Масшт.
Разраб.		Панькина		6.82	Заглушка		29	1:10
Пров.		Знаменская		7.82				
Т.контр.		Знаменская		8.82		Лист	Листов 1	
Рук.раб.		Петрова		8.82	Лист Б-ПН-5 ГОСТ 19903-74 / 3-IV Ст3 ГОСТ 14637-79	ЦНИИПРОМЗДАНИЙ г. Москва		
Н.контр.		Знаменская		8.82				
Утв.		Петрова		8.82				

Формат А4

Выпуск 5 Серия 5 904-23

Формат	Зона	Поз.	Обозначение	Наименование	Кол.	Примеч.
				Документация		
А2			ПВМ40КБ.01.00.000СБ	Сборочный чертеж		5 листов
				Сборочные единицы		
А4	В2	1	ПВМ40КБ.01.01.000	Корпус секции	1	
А4	В3	2	ПВМ40КБ.01.02.000	Перегородка подвижная	1	
А4	В4	3	ПВМ5КБ.01.02.000	Узел привода	1	
А4	В1	4	ПВМ5КБ.01.03.000	Ограждение	1	
А4	А9	5	ПВМ5КБ.01.04.000	Ползун	2	
А4	А6	6	ПВМ5КБ.01.05.000	Кронштейн	1	
А4	А7	7	ПВМ5КБ.01.06.000	Скребок	23	
А4	В7	8	ПВМ5КБ.01.07.000	Оправа ножа	1	
А4	В7	9	ПВМ5КБ.01.08.000	Атомизатор	2	10 выпуск
А4	А3	10	ПВМ5КБ.01.10.000	Планка регулирующая	1	
А4	А3	11	ПВМ5КБ.01.11.000	Воронка	1	
А4	А3	12	ПВМ5КБ.01.12.000	Рибразатвор	1	
А4	В4	13	ПВМ5КБ.01.13.000	Патрубок	1	
А4	А3	14	ПВМ5КБ.01.14.000	Дверка	2	
А4	В3	15	ПВМ5КБ.01.15.000	Дверка	1	
А4	А10	16	ПВМ5КБ.01.16.000	Кронштейн	4	
А4	А10	17	ПВМ5КБ.01.17.000	Кронштейн	4	
				Детали		
А4	В3	20	ПВМ5КБ.01.00.001	Крышка	1	10 выпуск
А4	В3	21	ПВМ5КБ.01.00.002	Прокладка	1	

ПВМ40КБ.01.00.000

Изм.	Лист	№ докум.	Подп.	Дата
Разраб.		Хорхорин		
Пров.		Корпушина		
Рук. раб.		Корпушина		
Н. контр.		Фортина		
Утв.		Корпушина		

Секция нижняя

Лит.	Лист	Листов
	1	5

ЦНИИПРОМЗДАНИЙ г. Москва

Формат А4

Подпись и дата | Инв. № подл. | Взам. инв. № | Подпись и дата | Инв. № дубл.

Формат	Зона	Поз.	Обозначение	Наименование	Кол.	Примеч.
А3	В6	22	ПВМ5КБ.01.00.003	Крышка	1	
А3	В5	23	ПВМ5КБ.01.00.004	Крышка	1	
А4	А7	24	ПВМ5КБ.01.00.005	Нож	1	
А4	А7	25	ПВМ5КБ.01.00.006	Накладка	2	
А4	В8	26	ПВМ5КБ.01.00.007	Ось	1	
А3	В6	27	ПВМ5КБ.01.00.008	Вал ведущий	1	
А3	В6	28	ПВМ5КБ.01.00.010	Корпус подшипника	2	
А3	В5	29	ПВМ5КБ.01.00.011	Звездочка ведущая	2	
А3	В9	30	ПВМ5КБ.01.00.012	Звездочка	4	
А4	В6	31	ПВМ5КБ.01.00.013	Прокладка	2	
А4	В5	32	ПВМ5КБ.01.00.014	Пробка	1	10 выпуск
А4	В5	33	ПВМ5КБ.01.00.015	Втулка	1	
А4	В5	34	ПВМ5КБ.01.00.016	Планка стопорная	1	
А4	А9	35	ПВМ5КБ.01.00.017	Кольцо	4	
А4	В10	36	ПВМ5КБ.01.00.018	Планка	1	
А4	В10	37	ПВМ5КБ.01.00.019	Ось	1	
А4	В9	38	ПВМ5КБ.01.00.020	Винт	2	
А4	В9	39	ПВМ5КБ.01.00.021	Бобышка	2	
А3	В5	40	ПВМ5КБ.01.00.022	Полумуфта	1	
А3	В5	41	ПВМ5КБ.01.00.023	Звездочка	1	
А4	В5	42	ПВМ5КБ.01.00.024	Пружина	1	
А4	В5	43	ПВМ5КБ.01.00.025	Планка	1	
А4	В5	44	ПВМ5КБ.01.00.026	Втулка	1	
				Стандартные изделия		
	В6	48		Подшипник 1312 ГОСТ 5720-75	2	
	А4	50		Тройник 50 ГОСТ 8948-75	4	
	А4	51		Ниппель 50 ГОСТ 8958-75	3	
	А3	52		Контргайка 50 ГОСТ 8961-75	2	

ПВМ40КБ.01.00.000С

Лист 2

Формат А4

Подпись и дата | Инв. № подл. | Взам. инв. № | Подпись и дата | Инв. № дубл.

Формат	Зона	Поз.	Обозначение	Наименование	Кол.	Примеч.
	А3	53		Пробка 50 ГОСТ 8963-75	2	
	А4	54		Ссан 50 ГОСТ 8969-75	2	
	В4	55		Вентиль Ду 25 исп. 1 ГОСТ 9086-74	2	
	А4	56		Кран пробковый проходной муфтовый Ду 50 ГОСТ 12134-74	2	
				Болты ГОСТ 7785-81		
	А7	58		М12×30 58.019	170	
	В9	59		М16×65 58.019	4	
				Болты ГОСТ 7798-70		
	А2	60		М8×30 58.019	4	
	В5	61		М12×20 58.019	2	
	А10	62		М12×30 58.019	8	
	В9	63		М12×80 58.019	4	
	А2	64		М16×40 58.019	4	
	В9	65		М16×60 58.019	4	
	В7	66		М16×110 58.019	2	
	А9	68		Винт М10×25 58.019 ГОСТ 1476-75	4	
	В6	69		Винт М10×20 58.019 ГОСТ 1491-80	12	
				Винты ГОСТ 17473-80		
	А6	70		М6×55 58.019	2	
	В5	71		М6×12 58.019	8	
				Гайки ГОСТ 5915-70		
	А3	72		М8 5.019	32	
	А3	73		М12 5.019	214	
	В9	74		М16 5.019	23	
	А6	76		Гайка М5 5.019 ГОСТ 5916-70	2	

ПВМ40КБ.01.00.000

Лист 3

Формат А4

Формат	Зона	Поз.	Обозначение	Наименование	Кол.	Примеч.
				Шайбы ГОСТ 6402-70		
	А6	78		5 65Г	2	
	А6	79		6 65Г	8	
	А3	80		8 65Г	36	
	В5	81		10 65Г	12	
	А3	82		12 65Г	186	
	В9	83		16 65Г	13	
				Шайбы ГОСТ 11371-78		
	В9	85		12 02 019	4	
	В9	86		16 02 019	4	
	В5	87		Шпонка 16×10×63 ГОСТ 23360-78	1	
	В5	88		Шпонка 20×12×80 ГОСТ 24068-80	2	
	В5	90		Штифт 6т6×45 ГОСТ 3128-70	1	
				Кольца ГОСТ 13940-68		
	В6	91		16 58	1	
	В6	92		16 60	2	
	В6	93		Масленка I-А1 ГОСТ 20905-75		
	В5	94		Цепь ПРЛ-25 4-5000 ГОСТ 13568-75		
				L = 1740 мм	1	
	А8	95		Цепь тяговая М112-2-100-1-1 2-1-2-3 L = 9200 мм ГОСТ 588-81	2	

ПВМ40КБ.01.00.000

Лист 4

Формат А4

Подпись и дата | Инв. № подл. | Взам. инв. № | Подпись и дата | Инв. № дубл.

Выпуск 5 Серия 5 904 23

Фор. №	Зон	Поз	Обозначение	Наименование	Кол	Примечание
	96	97		Выключатель путевой		
				ВПК 2112 У2		
				ТУ 16 526.433-78	1	
				Кольцо ГОСТ 6308 71 / ГОН 180 61		
	85	99		СП76 - 59-6	1	
	80	100		СП81 - 64-1	4	

Изм	Лист	№ докум	Подп	Дата	ПВМ 40 К6.01.00.000	Лист 5

Формат А4

ПВМ40К6.00.00.008

125 √(√)

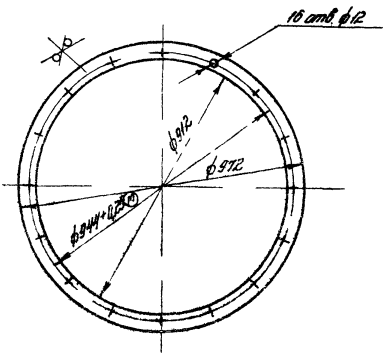

Неуказанные предельные отклонения размеров: отверстий H14, валов h14

Изм	Лист	№ докум	Подп	Дата	ПВМ40К6.00.00.008	Лит	Масса	Масштаб
Разраб	Хоркорин				Кольцо прижимное		3.48	1:10
Пров	Хоркорин					Лист	Листов 1	
Т.контр	Хоркорин							
Рук. раб	Хоркорин				Лист Б-ПН 5 ГОСТ 19903-74 / 3 IV Ст3 ГОСТ 14637-79	ЦНИИПРОМЗДАНИЙ г. Москва		
Н.контр	Хоркорин							
Утв	Хоркорин							

Формат А4

ПВМ40К6.01.01.004

50 √(√)

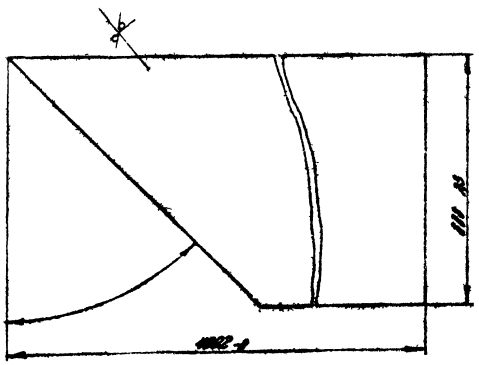

Изм	Лист	№ докум	Подп	Дата	ПВМ40К6.01.01.004	Лит	Масса	Масштаб
Разраб	Хоркорин				Стенка бункера боковая		99	1:10
Пров	Хоркорин					Лист	Листов 1	
Т.контр	Хоркорин							
Рук. раб	Хоркорин				Лист Б-ПН-4 ГОСТ 19903-74 / 3-IV Ст3 ГОСТ 14637-79	ЦНИИПРОМЗДАНИЙ г. Москва		
Н.контр	Хоркорин							
Утв	Хоркорин							

Формат А4

ПВМ40К6.01.01.005

50 √(√)

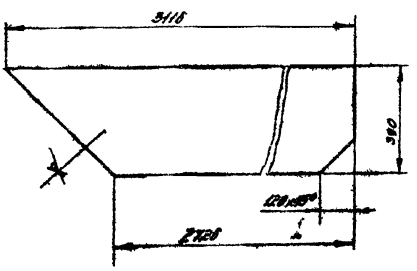

Предельные отклонения размеров валов h14, остальных $\pm \frac{2T14}{2}$

Изм	Лист	№ докум	Подп	Дата	ПВМ40К6.01.01.005	Лит	Масса	Масштаб
Разраб	Хоркорин				Стенка бункера боковая		36	1:10
Пров	Хоркорин					Лист	Листов 1	
Т.контр	Хоркорин							
Рук. раб	Хоркорин				Лист Б-ПН-4 ГОСТ 19903-74 / 3-IV Ст3 ГОСТ 14637-79	ЦНИИПРОМЗДАНИЙ г. Москва		
Н.контр	Хоркорин							
Утв	Хоркорин							

Формат А4

Выпуск 5 Серия 5 904-23

ПВМ40КБ.01.00.000.Сб

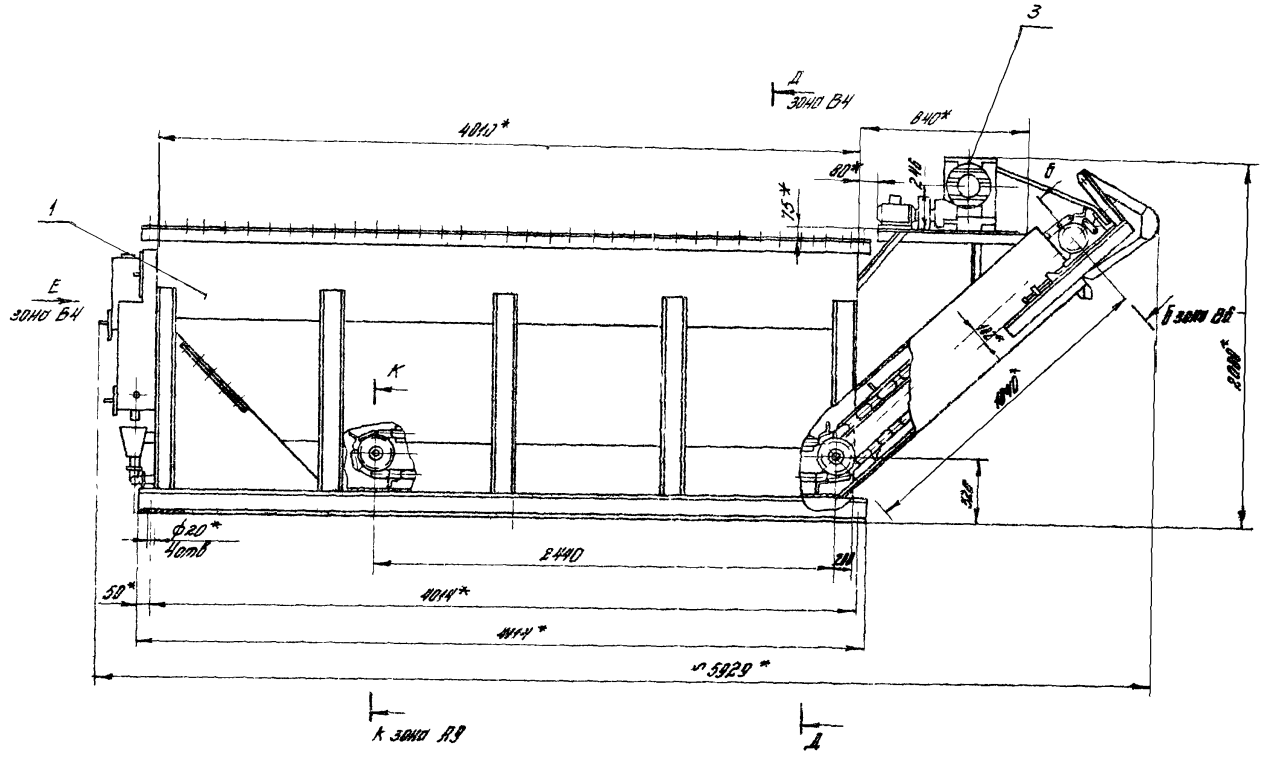

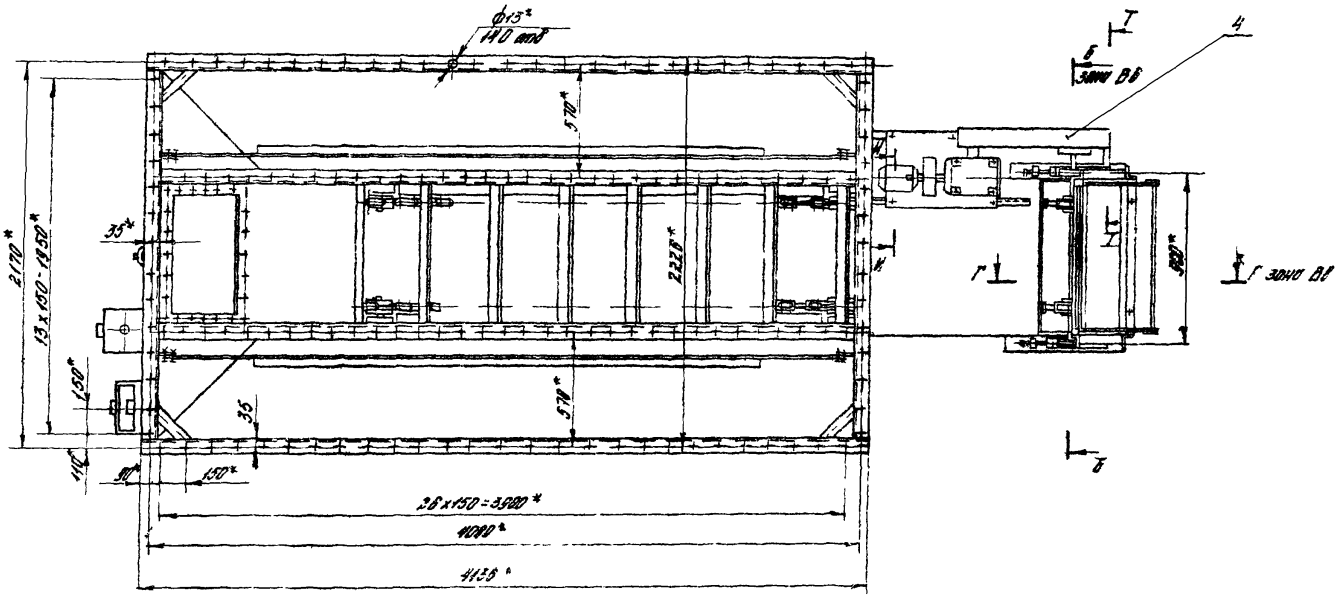

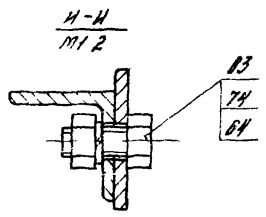

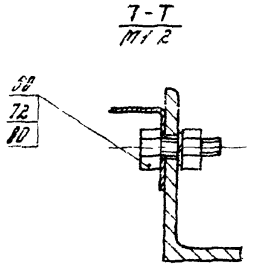

1.* Размеры для справок
2.** Размеры установить по выпуску „0"
3. Неуказанные предельные отклонения размеров: отверстий Н14, валов h14, остальных $\pm\frac{IT14}{2}$
4. Установку ограждения поз. 4 произвести по месту
5. Сборку всех трубопроводов произвести на льне трепаном ГОСТ 10330-76 с суриком овинцовым марки 4 ГОСТ 1915-73 на натуральной олифе ГОСТ 7931-76
6. Остальные технические требования см ТУ выпуск „0"

					ПВМ40КБ.01.00.000.Сб			
Изм.	Лист	№ док.	Подп.	Дата	Секция нижняя	Лит.	Масса	Масштаб
Разраб.		Хархорин			Сборочный чертеж		1760	1:20
Пров.		Знаменская				Лист 1	Листов 5	
Т.контр.		Карпушина				ЦНИИПРОМЗДАНИЙ г. Москва		
Рук.раб.		Петрова		8.82				
Н.контр.		Карпушина		9.82				
Утв.		Пирумов		9.82				

Копировал

Формат А2

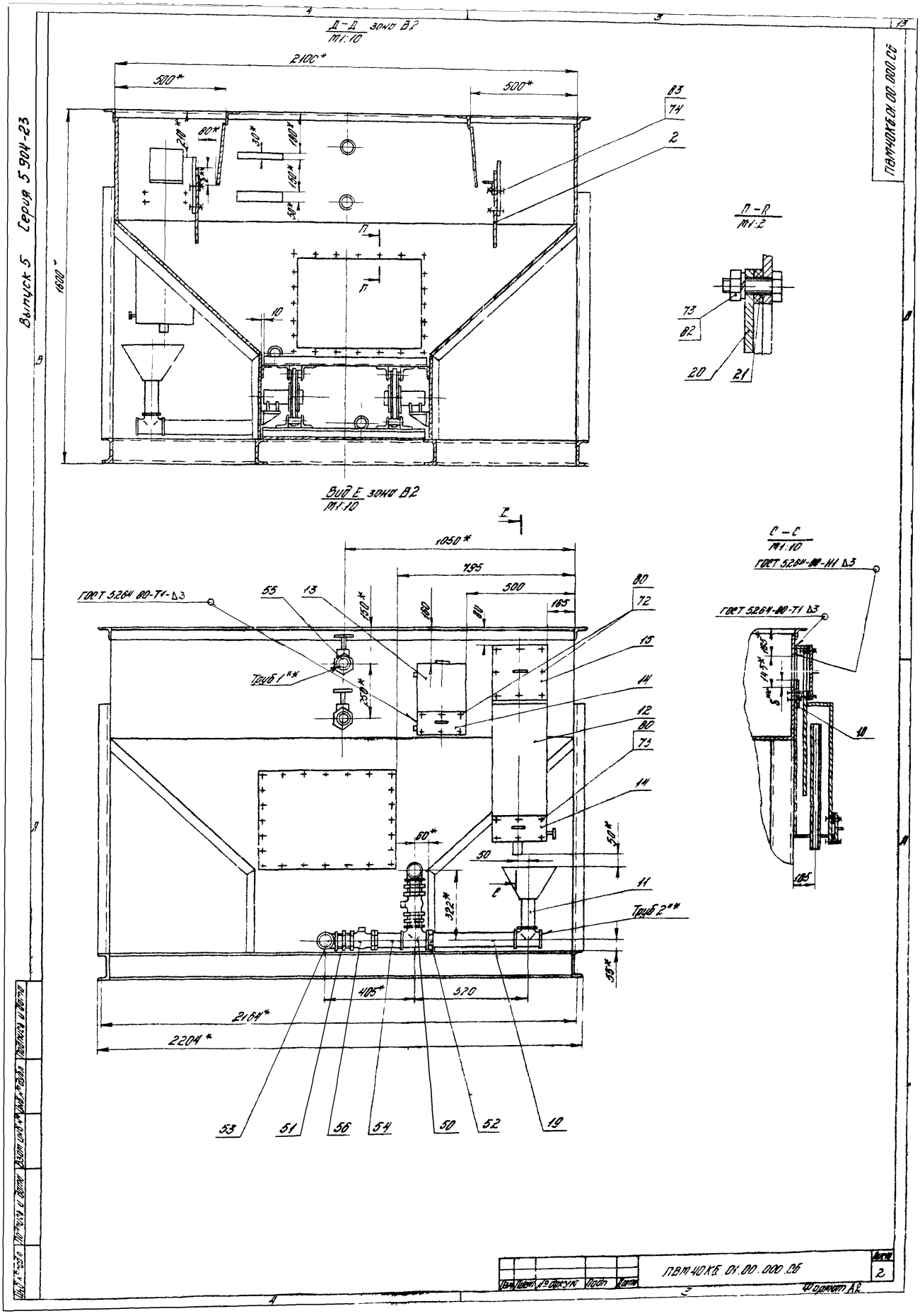
Выпуск 5 Серия 5 904-23
ПВМ40К6.01.00.000.СБ
Д-Д зона В2
М1:10
2100*
500*
500*
1600*
83
74
2
П-П
М1:2
73
82
20
21
Вид Е зона В2
М1:10
1050*
795
500
165
80
72
15
14
12
80
73
14
11
Труб 1"*
Труб 2"*
ГОСТ 5264-80-Т1-Δ3
55
13
50
405*
520
2164*
2204*
53
51
56
54
50
52
19
С-С
М1:10
ГОСТ 5264-80-Н1 Δ3
ГОСТ 5264-80-Т1 Δ3
18
185
ПВМ40К6.01.00.000.СБ
Лист
2
Формат А2

Б – Б повернуто, зона В1
М1:2

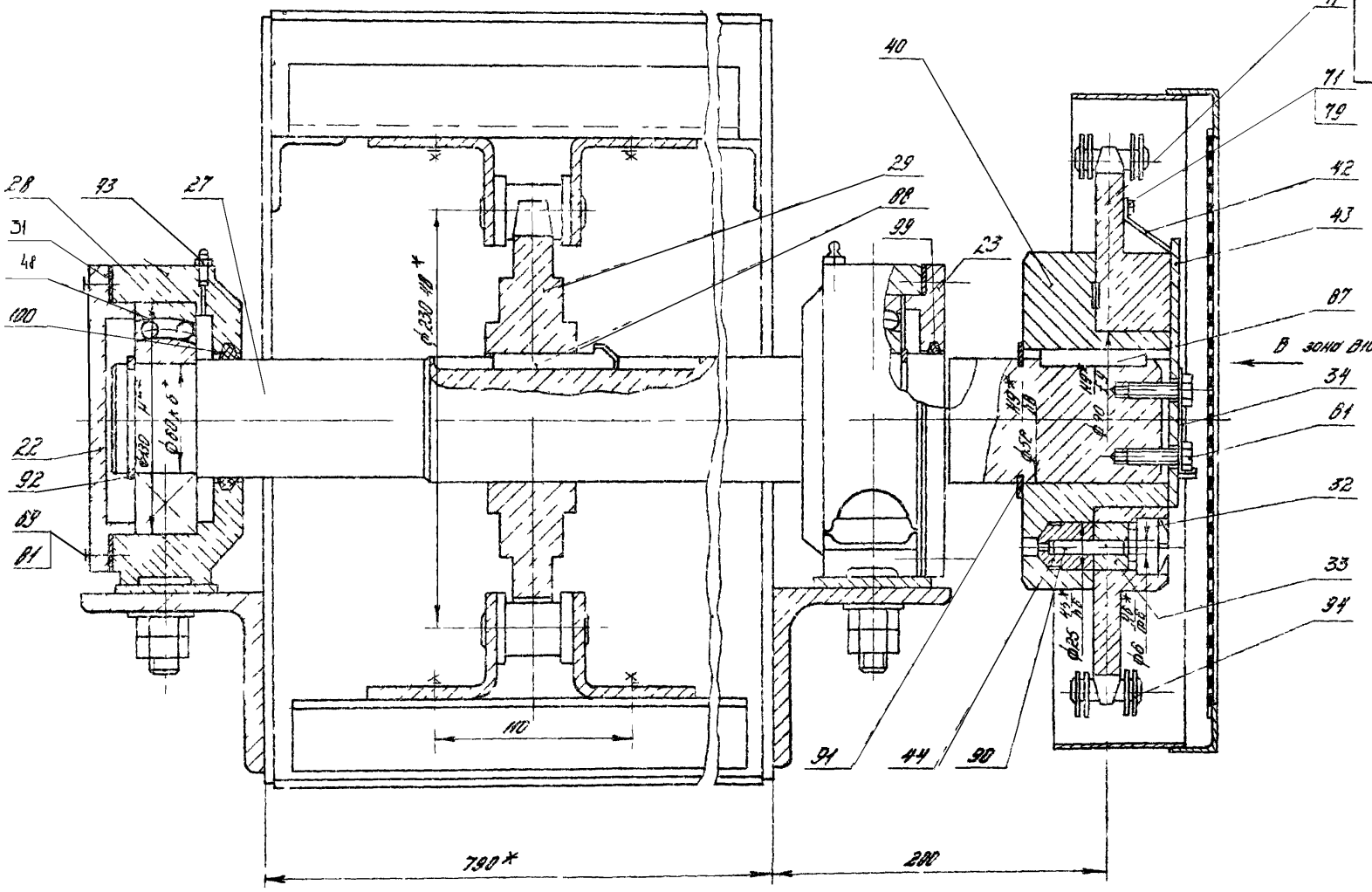

М – М зона В10
М1:2

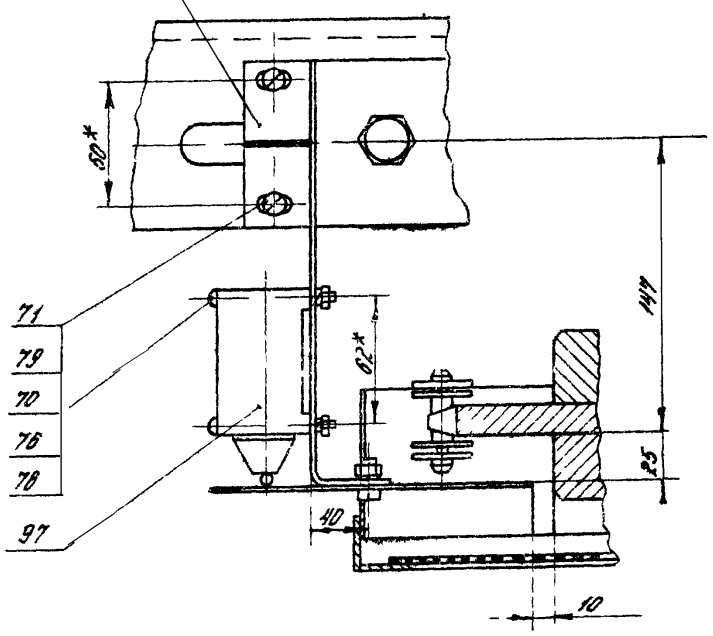

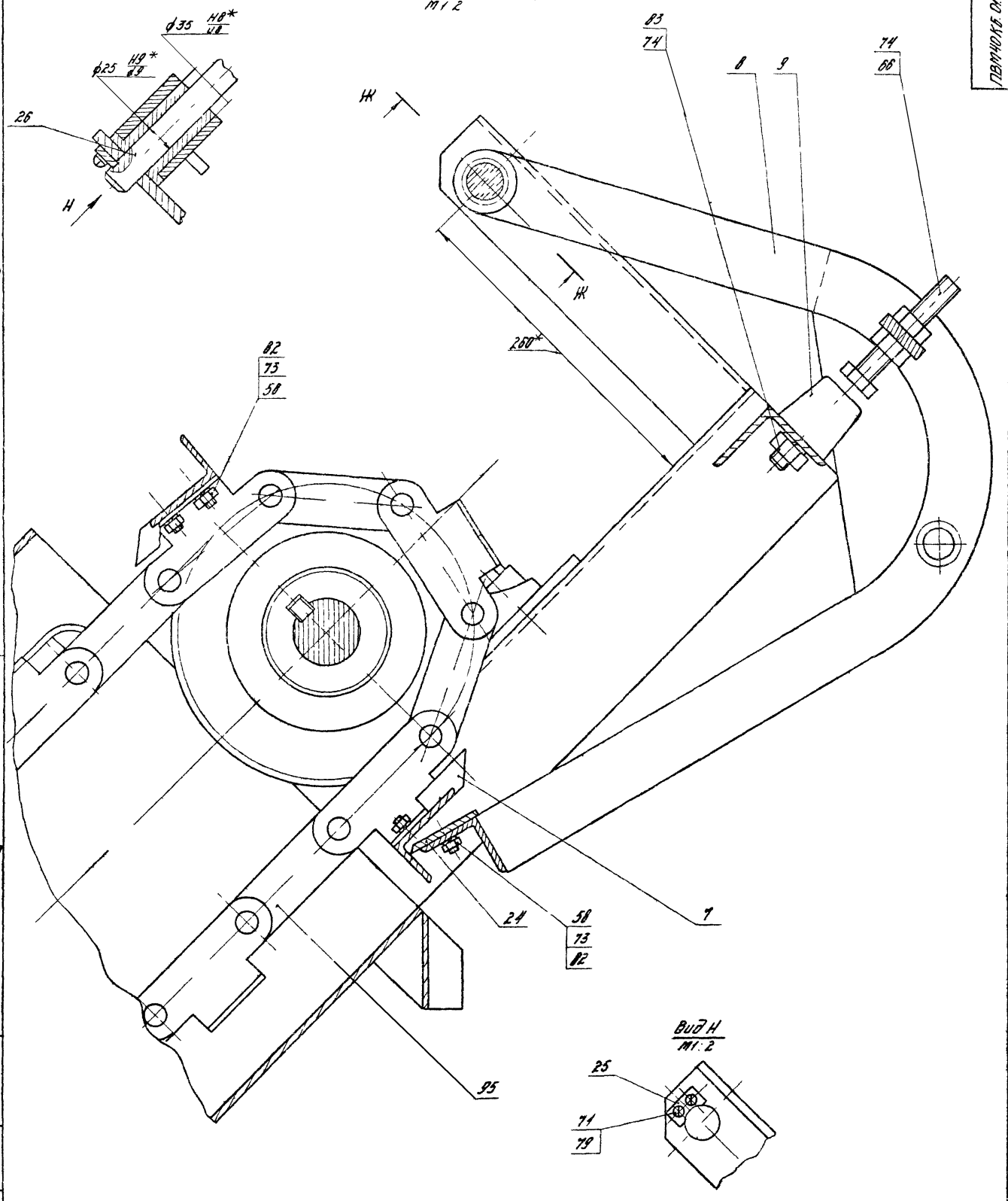

Выпуск 5 Серия 5 904-23

ПВМ40К6.01.00.000.СБ

Изм	Лист	№ докум	Подп	Дата	ПВМ40К6.01.00.000.СБ	Лист 4

Копировал

Формат А2

Вид В зона Б5
М1:2

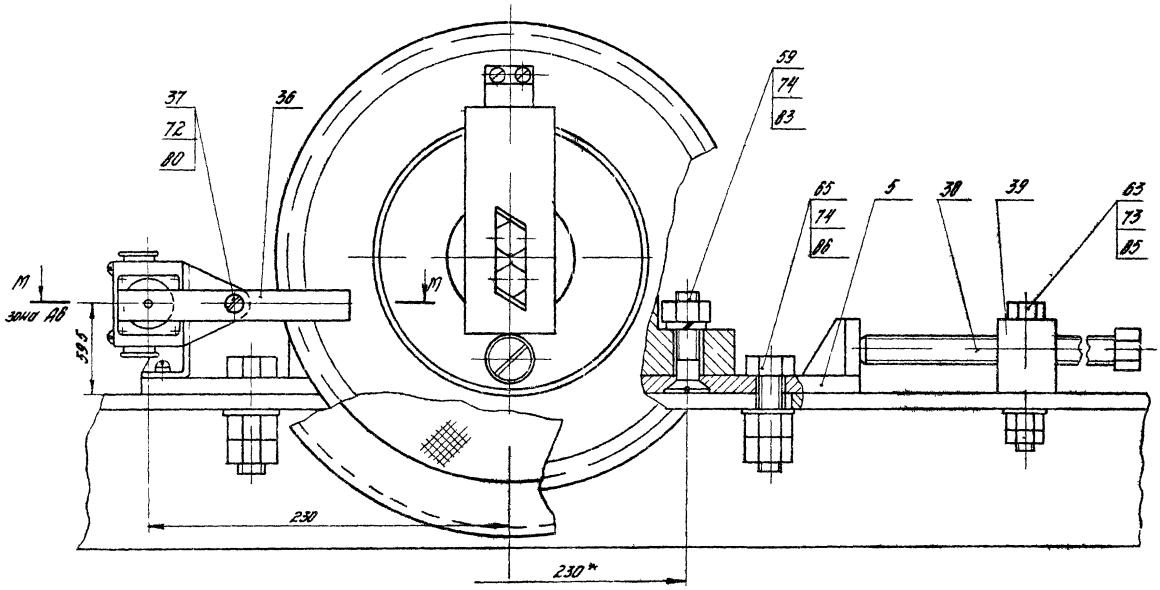

Р – Р
М1:2

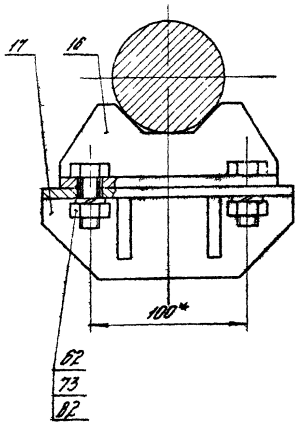

К – К зона Б2
М1:2

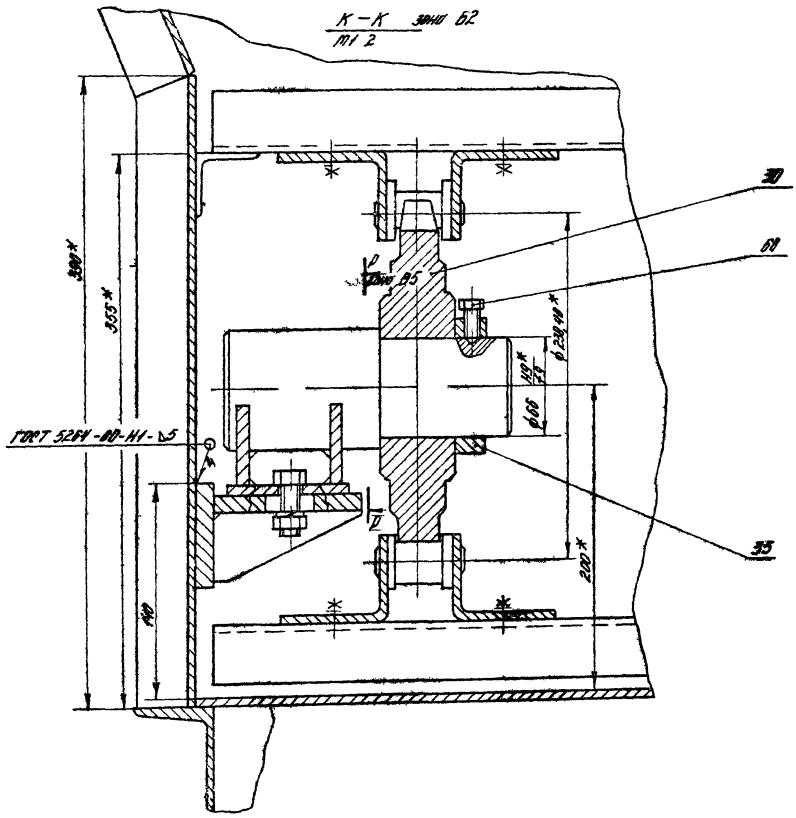

Выпуск 5 Серия 5 904-23

Формат	Зона	Поз	Обозначение	Наименование	Кол.	Примеч.
				Документация		
А2			ПВМ40КБ.01.01.000СБ	Сборочный чертеж		2 листа
				Детали		
А4	В1	1	ПВМ40КБ.01.01.001	Стенка передняя	1	
А3	В3	2	ПВМ40КБ.01.01.002	Стенка задняя	1	
А	В2	3	ПВМ40КБ.01.01.003	Стенка бункера задняя	1	
А4	В2	4	ПВМ40КБ.01.01.004	Стенка бункера боковая	2	
А4	В1	5	ПВМ40КБ.01.01.005	Стенка бункера боковая	2	
А4	В2	6	ПВМ40КБ.01.01.006	Связь	2	
А4	В2	7	ПВМ40КБ.01.01.007	Направляющая	2	
А4	В2	8	ПВМ40КБ.01.01.008	Патрубок 2"	1	
А4	В2	9	ПВМ40КБ.01.01.009	Патрубок 2"	1	
Б4	В1	10	ПВМ40КБ.01.01.010	Дно		
				Лист Б ПН 4 ГОСТ 19903 74 / 3 II Ст 3 ГОСТ 14637 79		
				752 h14 x 2880 h14 50	1	68 кг
Б4	В1	11	ПВМ40КБ.01.01.011	Стойка		
				Швеллер 12 ГОСТ 8240 72 / Ст 3 ГОСТ 535 79		
				1130 h14 50	10	97 кг
Б4	В2	12	ПВМ40КБ.01.01.012	Стенка боковая		
				Лист Б ПН 4 ГОСТ 19903 74 / 3 II Ст 3 ГОСТ 14637 79		
				4000 h14 x 490 h14 50	2	61.5 кг
Б4	В2	13	ПВМ40КБ.01.01.013	Связь		

Изм.	Лист	№ докум.	Подп.	Дата
Разраб.		Карпушина		
Пров.		Хорхорин		
Рук. ред.		Карпушина		
Н. контр.		Хорхорин		
Утв.		Карпушина		

ПВМ40КБ.01.01.000

Корпус секции нижней

Лит.	Лист	Листов
	1	3

ЦНИИПРОМЗДАНИИ г. Москва

Формат А4

Формат	Зона	Поз	Обозначение	Наименование	Кол.	Примеч.
				Уголок Б 63x63x5 ГОСТ 8509 72 / Ст 3 ГОСТ 535 79		
				L - 4136 h14 50	2	19.9 кг
Б4	В2	14	ПВМ40КБ.01.01.014	Связь		
				Уголок Б 63x63x5 ГОСТ 8509 72 / Ст 3 ГОСТ 535 79		
				L - 2110 h14 50	2	10.1 кг
Б4	А3	15	ПВМ40КБ.01.01.015	Связь		
				Швеллер 12 ГОСТ 8240 72 / Ст 3 ГОСТ 535 79		
				L 4010 h14 50	2	41.7 кг
Б4	А3	16	ПВМ40КБ.01.01.016	Связь		
				Швеллер 12 ГОСТ 8240 72 / Ст 3 ГОСТ 535 79		
				L = 2110 h14 50	3	21.0 кг
Б4	А3	17	ПВМ40КБ.01.01.017	Связь		
				Швеллер 12 ГОСТ 8240 72 / Ст 3 ГОСТ 535 79		
				L = 2890 h14 50	2	30 кг
Б4	А4	18	ПВМ40КБ.01.01.018	Связь		
				Уголок Б 63x63x5 ГОСТ 8509 72 / Ст 3 ГОСТ 535 79		
				L 280 h14 50	2	1.35 кг
Б4	А3	19	ПВМ40КБ.01.01.019	Перегородка		
				Лист Б ПН 4 ГОСТ 19903 74 / 3 II Ст 3 ГОСТ 14637 79		
				280 h14 x 4900 h14 50	2	35.2 кг
Б4	В1	20	ПВМ40КБ.01.01.020	Верх короба		
				Лист Б ПН 4 ГОСТ 19903 74 / 3 II Ст 3 ГОСТ 14637 79		
				1277 h14 x 782 h14 50	1	31.4

Изм.	Лист	№ докум.	Подп.	Дата

ПВМ40КБ.01.01.000

Лист 2

Формат А4

Формат	Зона	Поз	Обозначение	Наименование	Кол.	Примеч.
Б4	В1	21	ПВМ40КБ.01.01.021	Дно короба		
				Лист Б ПН 4 ГОСТ 19903 74 / 3 II Ст 3 ГОСТ 14637 79		
				1867 h14 x 782 h14 50	1	45.8 кг
А4	В2	22	ПВМ40КБ.01.01.022	Ребро	6	
А4	В3	23	ПВМ40КБ.01.01.023	Ребро	8	
А4	В1	25	ПВМ5КБ.01.01.001	Стенка боковая	2	
А3	В1	26	ПВМ5КБ.01.01.002	Направляющая	2	
А3	В1	27	ПВМ5КБ.01.01.003	Фартук	1	
А4	В1	28	ПВМ5КБ.01.01.004	Косынка	2	
А4	В1	29	ПВМ5КБ.01.01.005	Уголок	1	
А4	В1	30	ПВМ5КБ.01.01.006	Уголок левый	1	
А4	А1	31	ПВМ5КБ.01.01.007	Уголок правый	1	
А4	В1	32	ПВМ5КБ.01.01.008	Стойка левая	1	10 выпуск
А4	А1	33	ПВМ5КБ.01.01.009	Стойка правая	1	
А4	В1	34	ПВМ5КБ.01.01.010	Уголок	1	
А4	В1	35	ПВМ5КБ.01.01.011	Уголок	1	
А4	В1	36	ПВМ5КБ.01.01.012	Укосина	2	
А4	А4	37	ПВМ5КБ.01.01.013	Укосина	1	
А4	В2	38	ПВМ5КБ.01.01.014	Кронштейн	4	
А4	В2	39	ПВМ5КБ.01.01.015	Патрубок 1"	2	
А4	В2	40	ПВМ10КБ.01.01.005	Труба	4	
				Стандартные изделия		
				Болты ГОСТ 7798 70		
	А4	45		М8 x 30.58.019	4	
	В4	46		М12 x 30.58.019	24	
	В4	47		М16 x 30.58.019	8	

Изм.	Лист	№ докум.	Подп.	Дата

ПВМ40КБ.01.01.000

Лист 3

Формат А4

ПВМ40КБ.01.01.001

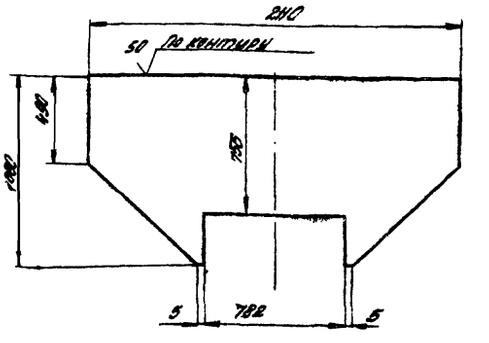

Предельные отклонения размеров: отверстий - h14, валов - h14, остальных $+\frac{IT14}{2}$

Изм.	Лист	№ докум.	Подп.	Дата
Разраб.		Хорхорин		
Пров.		Карпушина		
Т. контр.		Хорхорин		
Рук. ред.		Карпушина		
Н. контр.		Хорхорин		
Утв.		Карпушина		

ПВМ40КБ.01.01.001

Стенка передняя

Лит.	Масса	Масштаб
	52	1:20

Лист Б ПН 4 ГОСТ 19903 74 / 3 II Ст 3 ГОСТ 14637 79

Листов 1

ЦНИИПРОМЗДАНИИ Москва

Формат А4

Выпуск 5 Серия 5.904-23

ПВМ40К6.01.01.000.СБ

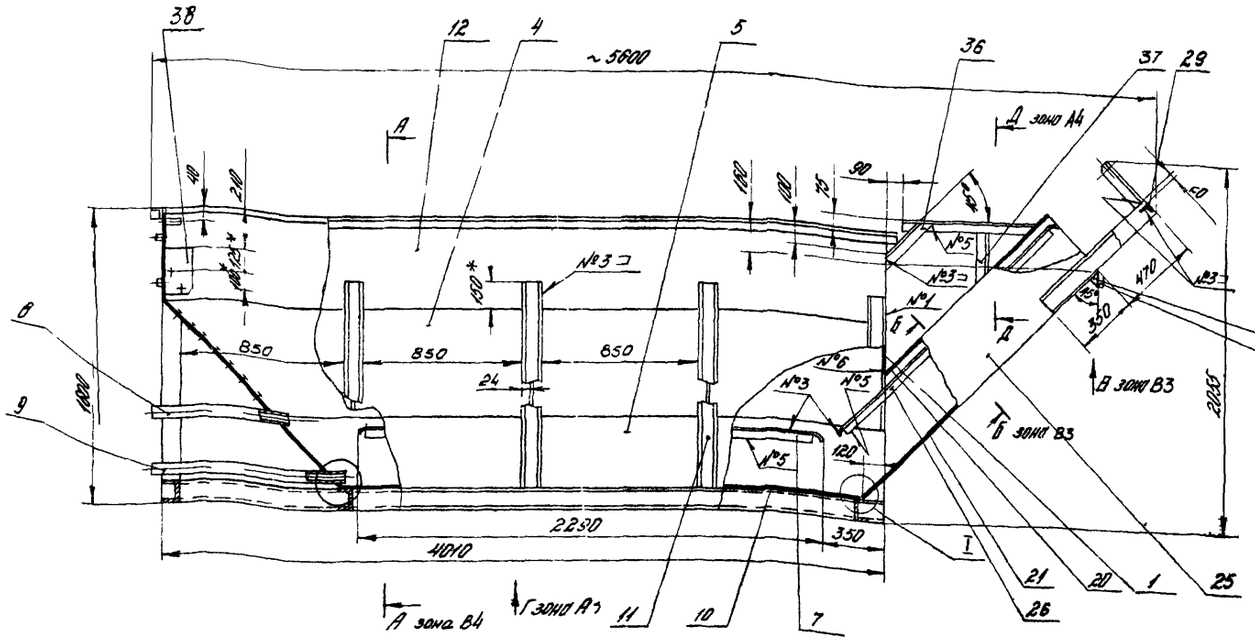

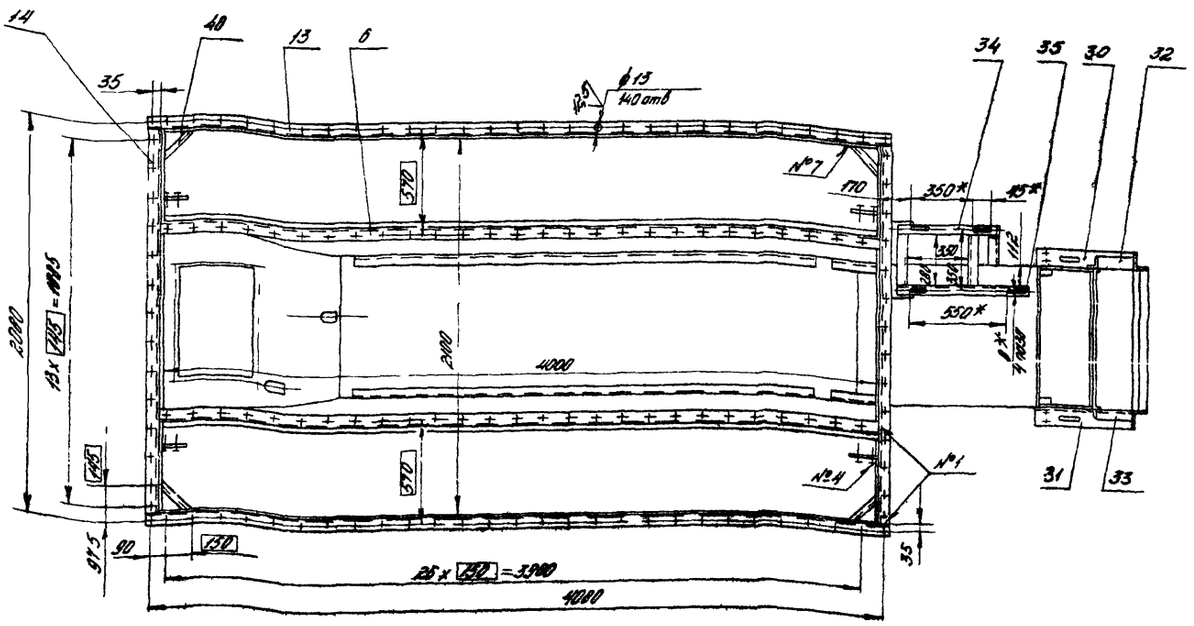

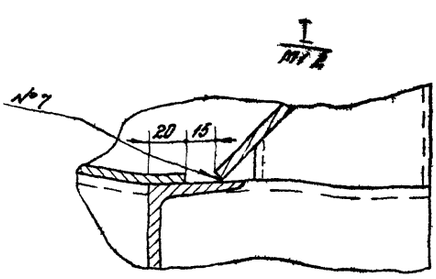

Швы сварных соединений

№ шва	Обозначение св шва
№1	ГОСТ 5264-80-С2 ш 125
№2	ГОСТ 5264-80-У4 ◺4
№3	ГОСТ 5264-80-Т1 ◺4
№4	ГОСТ 5264-80-Т3 ◺4
№5	ГОСТ 5264-80-Н1 ◺4
№6	ГОСТ 11534-75-У1
№7	ГОСТ 11534-75-Т1

1.* Размеры для справок.
2. Неуказанные предельные отклонения размеров: отверстий Н14 валов h14, остальных $\pm\frac{IT14}{2}$
3. Смещение осей отверстий от номинального расположения не более ±0,5 мм (допуск зависимый).
4. Покрытие для внутренней поверхности - сурик свинцовый марки 4 ГОСТ 19151-73 на натуральной олифе ГОСТ 7931 76; для наружной поверхности Гр. ГФ-0119 ГОСТ 23343 78; эмаль ПФ 133; серая III А ГОСТ 926-82.
5. Остальные технические требования см. ТУ выпуск „0"

Изм	Лист	№ докум	Подп	Дата	ПВМ40К6.01.01.000.СБ	Лит	Масса	Масштаб
Разраб		Карпушина			Корпус секции нижней		1760	1:20
Пров		Хорхорин			Сборочный чертеж			
Т.контр		Хорхорин				Лист 1	Листов 2	
Рук.пов		Карпушина				ЦНИИПРОМЗДАНИЙ г. Москва		
Н.контр		Хорхорин						
Утв		Карпушина						

Формат А2

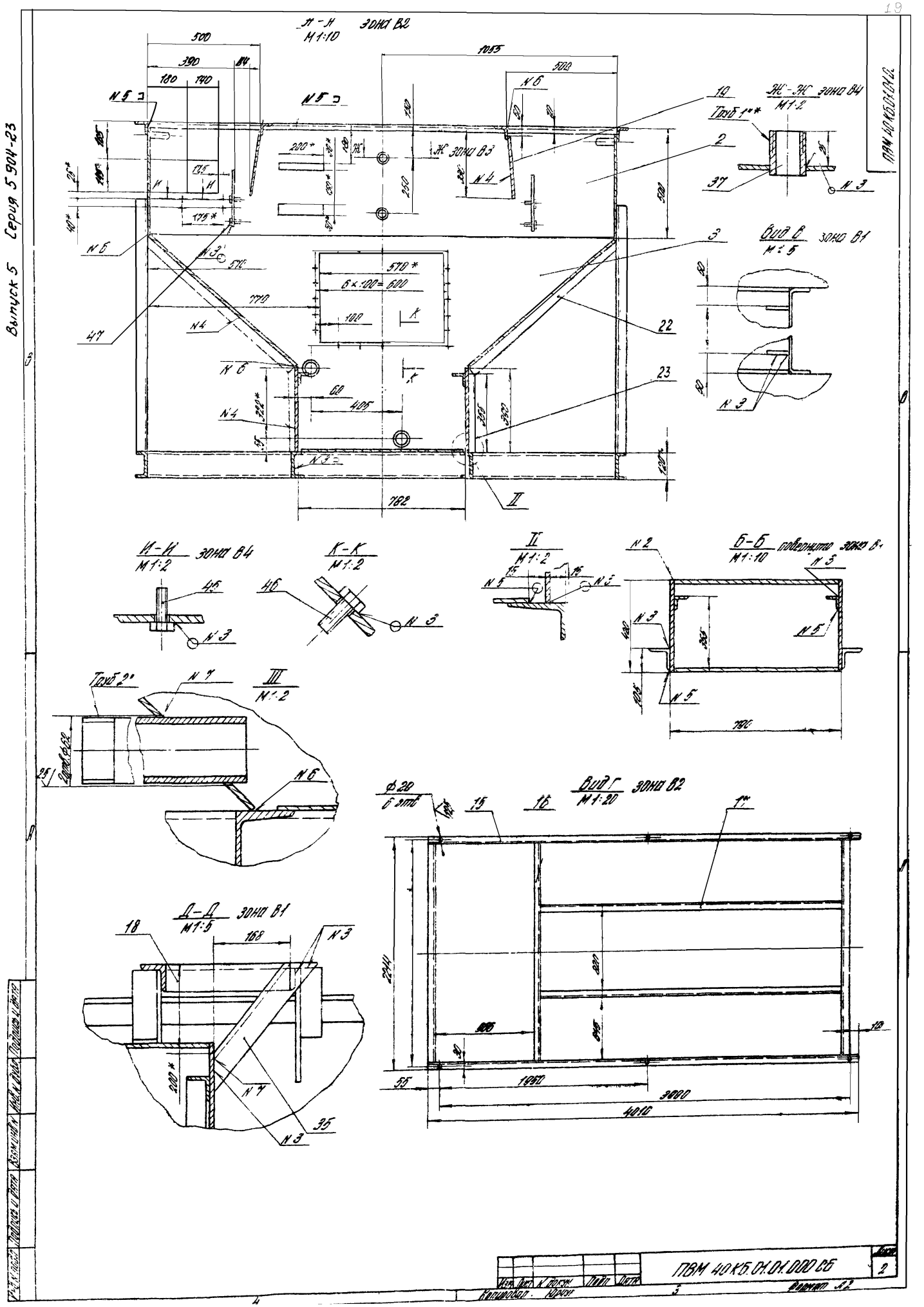
Выпуск 5 Серия 5 904-23
ПВМ 40 КБ.01.01.000
Л-Л зона В2
М1:10
Ж-Ж зона В4
М1:2
Ж зона В3
Вид В зона В1
М1:5
И-И зона В4
М1:2
К-К
М1:2
II
М1:2
Б-Б повернуто зона В1
М1:10
III
М1:2
Вид Г зона В2
М1:20
Д-Д зона В1
М1:5
ПВМ 40 КБ.01.01.000 СБ
Изм. Лист № докум. Подп. Дата
Копировал Юрин
Формат А2
2

Выпуск 5 Серия 5.904-23

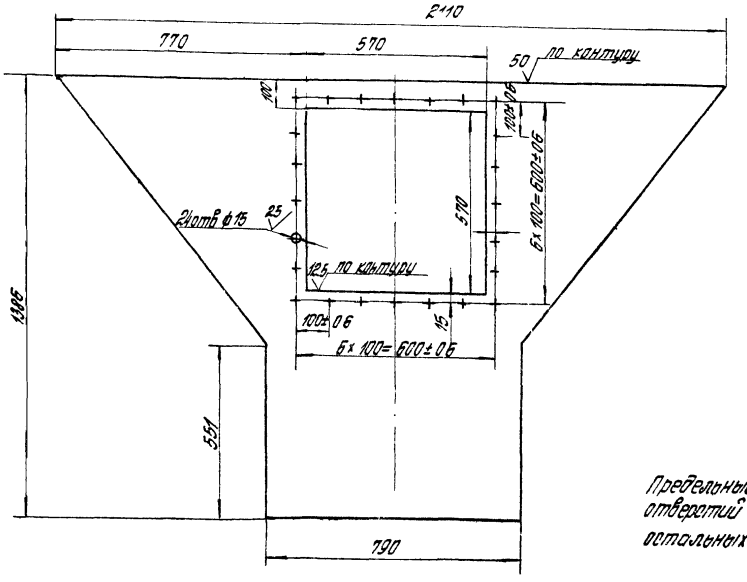

Предельные отклонения размеров: отверстий H14, валов h14, остальных $\pm \frac{IT14}{2}$.

					ПВМ40КБ.01.01.003		
Изм.	Лист	№ докум.	Подп.	Дата	Стенка бункера задняя	Лит.	Масса	Масшт.
Разраб.		Харюрин					42	1:10
Пров.		Карпушина				Лист	Листов 1
Т. контр.		Харюрин			Лист 6-ТН 5 ГОСТ 19903-74	ЦНИИПРОМЗДАНИЙ	
Рук. раб.		Карпушина			3-IV Ст3 ГОСТ 14637-79	г. Москва	
Н. контр.		Фролкина				Формат А3	
Утв.		Карпушина					

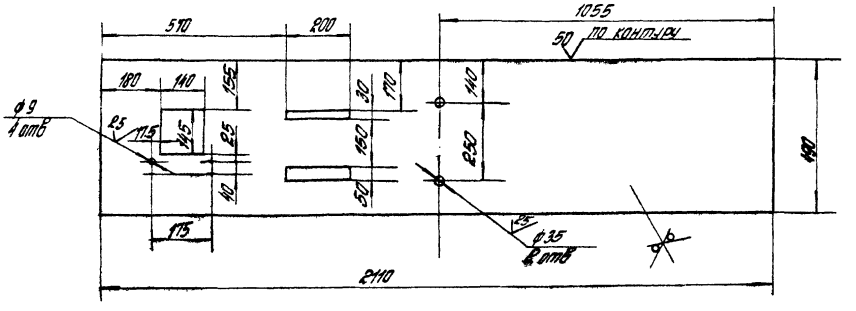

Предельные отклонения размеров: отверстий H14, валов h14, остальных $\pm \frac{IT14}{2}$.

					ПВМ40КБ.01.01.002		
Изм.	Лист	№ докум.	Подп.	Дата	Стенка задняя	Лит.	Масса	Масшт.
Разраб.		Харюрин					31	1:10
Пров.		Карпушина				Лист	Листов 1
Т. контр.		Харюрин			Лист 6-ТН 5 ГОСТ 19903-74	ЦНИИПРОМЗДАНИЙ	
Рук. раб.		Карпушина			3-IV Ст3 ГОСТ 14637-79	г. Москва	
Н. контр.		Фролкина				Формат А3	
Утв.		Карпушина					

Инв. № подл. | Подп. и дата | Взам. инв. № | Инв. № дубл. | Подп. и дата

Выпуск 5 Серия 5.904-23

ПВМ40КБ.01.01.006

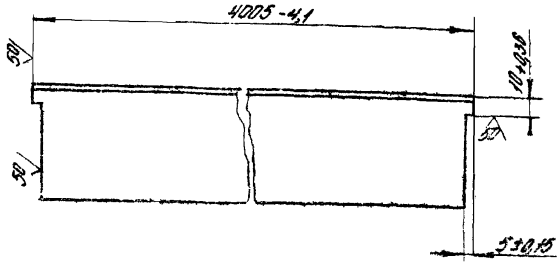

Изм.	Лист	№ докум.	Подп.	Дата
Разраб.		Хорхорин		6.82
Пров.		Карпушина		6.82
Т.контр.		Хорхорин		7.82
Рук.раб.		Карпушина		7.82
Н.контр.		Хорхорин		8.82
Утв.		Карпушина		9.82

ПВМ40КБ.01.01.006

Связь

Лит.	Масса	Масшт.
	19	1:2

Лист | Листов 1

Уголок Б63х63х5 ГОСТ 8509-72
Ст3 ГОСТ 535-79

ЦНИИПРОМЗДАНИЙ г. Москва

Формат А4

ПВМ40КБ.01.01.007

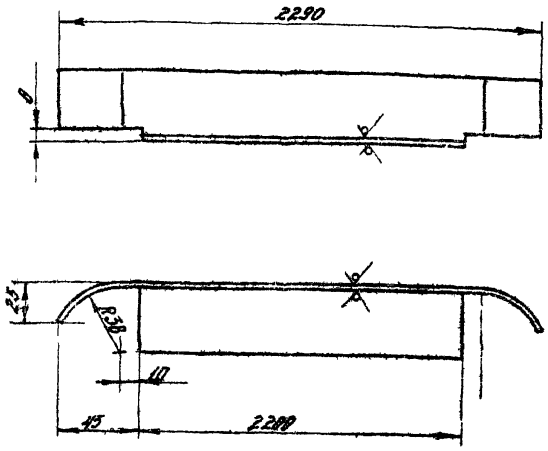

Предельные отклонения размеров: отверстий – H14, валов – h14, остальных $\pm \frac{IT14}{2}$

Изм.	Лист	№ докум.	Подп.	Дата
Разраб.		Хорхорин		6.82
Пров.		Карпушина		6.82
Т.контр.		Хорхорин		7.82
Рук.раб.		Карпушина		7.82
Н.контр.		Хорхорин		8.82
Утв.		Карпушина		9.82

ПВМ40КБ.01.01.007

Направляющая

Лит.	Масса	Масшт.
	5	1:2

Лист | Листов 1

Уголок Б40х40х4 ГОСТ 8509-72
Ст3 ГОСТ 535-79

ЦНИИПРОМЗДАНИЙ г. Москва

Формат А4

ПВМ40КБ.01.01.008

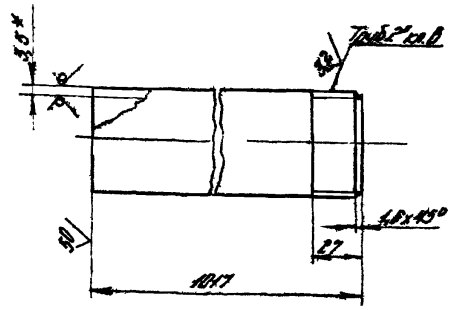

1. * Размер для справок.
2. Предельные отклонения размеров: валов h14, остальных $\pm \frac{IT14}{2}$

Изм.	Лист	№ докум.	Подп.	Дата
Разраб.		Хорхорин		6.82
Пров.		Карпушина		6.82
Т.контр.		Хорхорин		7.82
Рук.раб.		Карпушина		7.82
Н.контр.		Хорхорин		8.82
Утв.		Карпушина		9.82

ПВМ40КБ.01.01.008

Патрубок 2"

Лит.	Масса	Масшт.
	5	1:2

Лист | Листов 1

Труба 50х3,5 ГОСТ 3262-75

ЦНИИПРОМЗДАНИЙ г. Москва

Формат А4

ПВМ40КБ.01.01.009

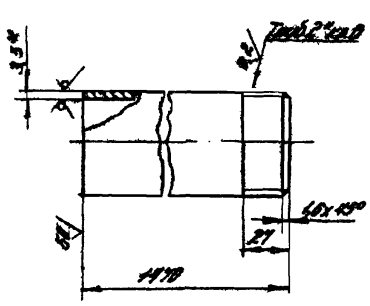

Изм.	Лист	№ докум.	Подп.	Дата
Разраб.		Хорхорин		6.82
Пров.		Карпушина		6.82
Т.контр.		Хорхорин		7.82
Рук.раб.		Карпушина		7.82
Н.контр.		Хорхорин		8.82
Утв.		Карпушина		9.82

ПВМ40КБ.01.01.009

Патрубок 2"

Лит.	Масса	Масшт.
	7	1:2

Лист | Листов 1

Труб 50х3,5 ГОСТ 3262-75

ЦНИИПРОМЗДАНИЙ г. Москва

Формат А4

Выпуск 5 Серия 5 904 23

Формат	Зона	Поз.	Обозначение	Наименование	Кол.	Примечан.
				Документация		
А2			ПВМ 40 КБ 01 02 000 СБ	Сборочный чертеж		
				Детали		
А4		1	ПВМ 40 КБ 01 02 001	Лист	1	
Б4		2	ПВМ 40 КБ 01 02 002	Ручка		
				Уголок Б 63×6 ГОСТ 8509-72 / Ст 3 ГОСТ 535-79		
				L = 3600 h 14 50	1	17,24 кг

ПВМ 40 КБ 01 02 000

Перегородка подвижная

Изм.	Лист	№ докум.	Подп.	Дата
Разраб.		Х. Ерохин		
Пров.		Карпов		
Т. контр.		Петрова		
Н. контр.		Зиновьев		
Утв.		Петрова		

Лит. | Лист | Листов 1

ЦНИИПРОМЗДАНИЙ г. Москва

Формат А4

ПВМ 40 КБ 01 02 001

25 √(√)

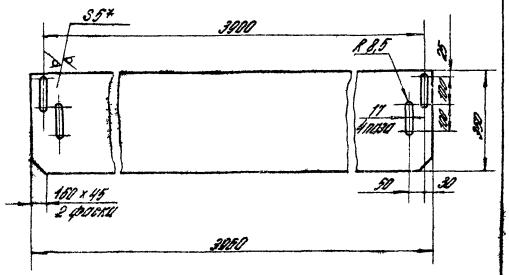

1* Размер для справок
2. Предельные отклонения размеров: отверстий H14, валов h14; остальных ± JT14/2

ПВМ 40 КБ 01 02 001

Изм.	Лист	№ докум.	Подп.	Дата
Разраб.		Х. Ерохин		
Пров.		Петрова		
Т. контр.		Карпова		
Н. контр.		Петрова		
Н. контр.		Зиновьев		
Утв.		Петрова		

Лист

Лит. | Масса | Масштаб
540 | 1:10

Лист | Листов 1

Лист Б ПН 5 ГОСТ 19903-74 / 3-IV СТ 3 ГОСТ 14637-79

ЦНИИПРОМЗДАНИЙ г. Москва

Копировал Юрик

Формат А4

ПВМ 40 КБ 01 02 000 СБ

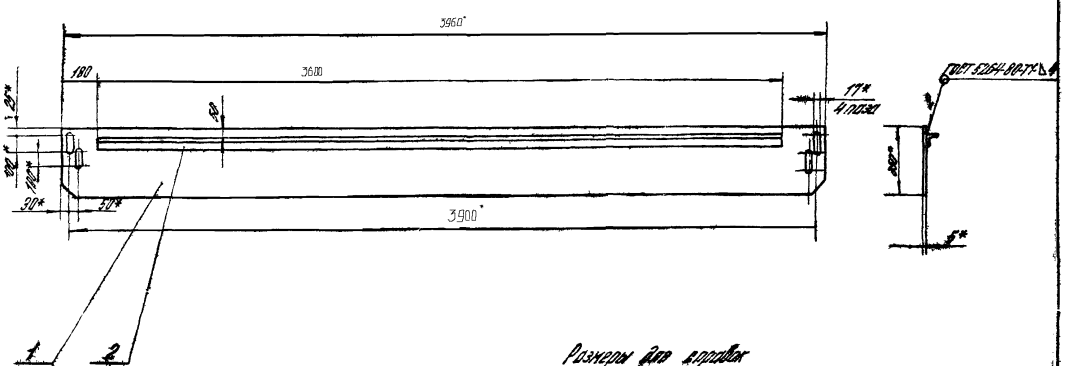

Размеры для справок
Предельные отклонения размеров: валов h14, остальных ± JT14/2

ПВМ 40 КБ 01 02 000 СБ

Изм.	Лист	№ докум.	Подп.	Дата
Разраб.		Х. Ерохин		
Пров.		Зиновьев		
Т. контр.		Зиновьев		
Н. контр.		Петрова		
Н. контр.		Петрова		
Утв.		Петрова		

Перегородка подвижная
Сборочный чертеж

Лит. | Масса | Масштаб
59 | 1:15

Лист | Листов 1

ЦНИИПРОМЗДАНИЙ г. Москва

Копировал Юрик

Формат А3

Выпуск 5 Серия 5 904-23

Формат	Зона	Поз	Обозначение	Наименование	Кол	Примечание
				Документация		
Б2			ПБМ40КБ.02.00.000.СБ	Сборочный чертеж		
				Детали		
А4	В2	1	ПВМ40КБ.02.00.001	Стенка	2	
А4	В2	2	ПВМ40КБ.02.00.002	Лист	1	
А4	В3	3	ПВМ40КБ.02.00.003	Уголок	1	
А3	В4	4	ПВМ40КБ.02.00.004	Стенка	2	
А4	В5	5	ПВМ40КБ.02.00.005	Ребро	4	
А4	В3	6	ПВМ40КБ.02.00.006	Ребро	2	
А4	В4	7	ПВМ40КБ.02.00.007	Уголок	2	
Б4	В1	8	ПВМ40КБ.02.00.008	Направляющая		
				Уголок Б-63×63×5 ГОСТ 8509-72 / Ст3 ГОСТ 535-79		
				L = 3996 h14 50	4	19,2 кг
Б4	А2	9	ПВМ40КБ.02.00.009	Связь		
				Уголок Б-63×63×5 ГОСТ 8509-72 / Ст3 ГОСТ 535-79		
				L = 2541 h14 50	2	12,2 кг
Б4	В1	10	ПВМ40КБ.02.00.010	Связь		
				Уголок Б-63×63×5 ГОСТ 8509-72 / Ст3 ГОСТ 535-79	4	2,4 кг
				L 500 h14 50		
Б4	В2	11	ПВМ40КБ.02.00.011	Связь		
				Уголок Б-63×63×5 ГОСТ 8509-72 / Ст3 ГОСТ 535-79		
				L - 2096 h14 50	3	10 кг

ПВМ40КБ 02 00 000

Изм	Лист	№ докум	Подп	Дата
Разраб		Панькина		
Пров		Петрова		
Т.контр		Карпушина		
Н.контр		Петрова		
Н.контр		Знаменская		
Утв		Потрова		

Секция верхняя

Лит	Лист	Листов
	1	3

ЦНИИПРОМЗДАНИЙ г. Москва

Формат А4

Формат	Зона	Поз	Обозначение	Наименование	Кол	Примечание
Б4	В1	12	ПВМ40КБ.02.00.012	Перегородка		
				Лист Б-ПН-4 ГОСТ 19903-74 / 3 IV Ст3 ГОСТ 14637-79		
				3996 h14 × 595 h14 50	4	193 кг
Б4	А1	13	ПВМ40КБ.02.00.013	Связь		
				Уголок Б-63×63×5 ГОСТ 8509-72 / Ст3 ГОСТ 535-79		
				L = 780 h14 50	4	4,9 кг
Б4	А1	14	ПВМ40КБ.02.00.014	Связь		
				Уголок Б-63×63×5 ГОСТ 8509-72 / Ст3 ГОСТ 535-79		
				L = 836 h14 50	4	4,8 кг
Б4	В3	15	ПВМ40КБ.02.00.015	Стенка		
				Лист Б-ПН-4 ГОСТ 19903-74 / 3 IV Ст3 ГОСТ 14637-79		
				1005 h14 × 90 h14 50	4	3,50 кг
Б4	В4	16	ПВМ40КБ.02.00.016	Стенка		
				Лист Б-ПН-4 ГОСТ 19903-74 / 3 IV Ст3 ГОСТ 14637-79		
				700 h14 × 90 h14 50	4	2,54 кг
Б4	А4	17	ПВМ40КБ.02.00.017	Связь		
				Уголок Б-63×63×5 ГОСТ 8509-72 / Ст3 ГОСТ 535-79		
				L = 4136 h14 50	2	20 кг
Б4	В3	19	ПВМ40КБ.02.00.019	Коллектбойник		
				Лист Б-ПН-4 ГОСТ 19903-74 / 3 IV Ст3 ГОСТ 14637-79		
				285 h14 × 4000 h14 50	2	44,7 кг
Б4		20	ПВМ40КБ.02.00.020	Планка		
				Лист Б-ПН-4 ГОСТ 19903-74 / 3 IV Ст3 ГОСТ 14637-79		
				130 h14 × 4000 h14 50	2	20,4 кг
	В1	21	ПВМ5КБ.01.01.018	Уголок	16	10 выпуск

ПВМ40КБ.02 00 000

Лист 2

Формат А4

Формат	Зона	Поз	Обозначение	Наименование	Кол	Примечание
				Стандартные изделия		
				Болты ГОСТ 7798-70		
	А1	23		М10×60 58.019	32	
	А1	24		М12×70 58.019	6	

ПВМ40КБ 02 00 000

Лист 3

Формат А4

LOO 00 20 9N 0N WBU

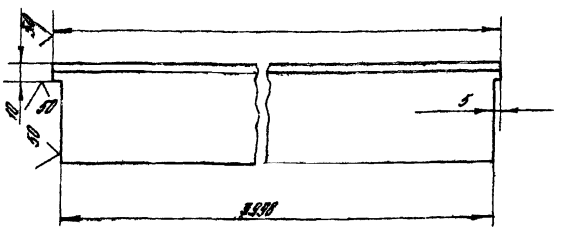

Предельные отклонения размеров: отверстий H14; валов h14 остальных ± $\frac{IT14}{2}$

ПВМ40КБ.02.00.007

Изм	Лист	№ докум	Подп	Дата
Разраб		Панькина		
Пров		Петрова		
Т.контр		Карпушина		
Н.контр		Петрова		
Утв		Потрова		

Уголок

Лит	Масса	Масштаб
	19,2	1:2

Лист 1 Листов 1

Уголок Б63×63×5 ГОСТ 8509-72 / Ст3 ГОСТ 535-79

ЦНИИПРОМЗДАНИЙ г. Москва

Копировал

Формат А4

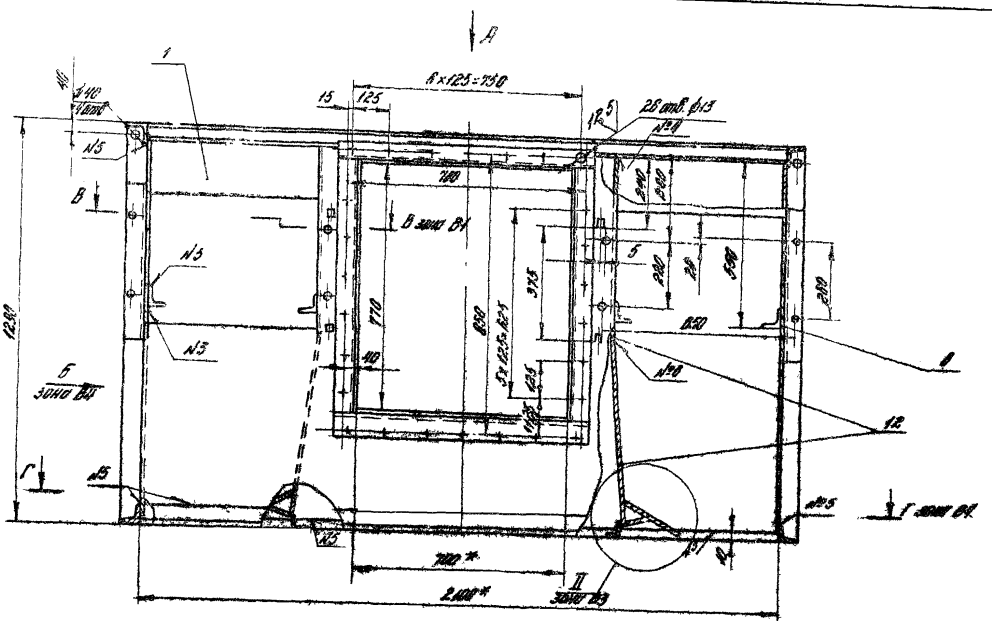

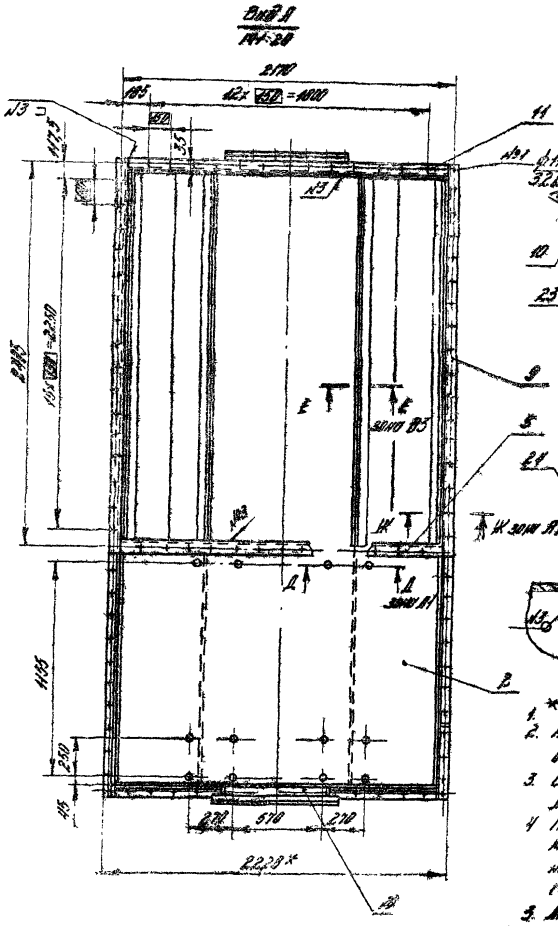

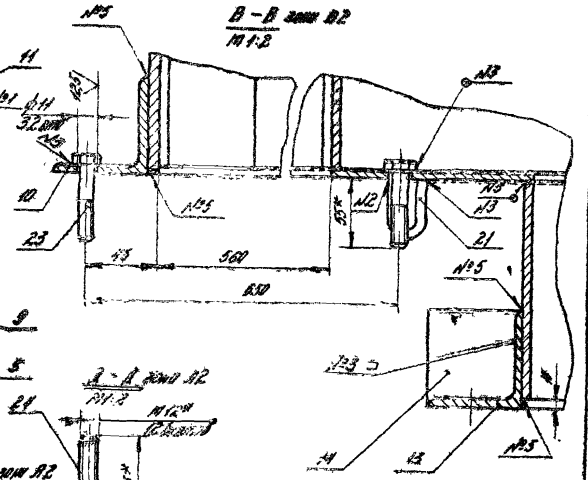

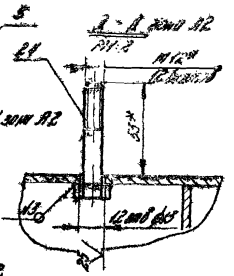

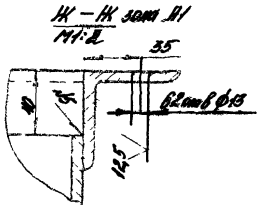

1. * Размеры для справок.
2. Неуказанные предельные отклонения размеров отверстий H14, валов h14, остальных ± IT14/2.
3. Смещение осей отверстий от номинального расположения не более ±0,5 мм (допуск зависимый).
4. Покрытие для внутренних поверхностей кузов сварных машин ГОСТ 9.401-79 по материалам вида ГОСТ 9354-81, для наружной поверхности по ГОСТ 9.032-74 ... по ГОСТ 9.104-79.
5. Лист поз. 2 приварить ...

Марка	Обозначение	Наименование	Кол.	Масса	Примечание
№1	ГОСТ 5264-80-С2-Ш-				
№2	ГОСТ 5264-80-У4-				
№3	ГОСТ 5264-80-Т1-				
№4	ГОСТ 5264-80-Т3-				
№5	ГОСТ 5264-80-Н1-				
№6	ГОСТ 19534-75-У1				
№7	ГОСТ 19534-75-Т1				

Изм.	Лист	№ докум.	Подп.	Дата	ПВМ4ЧКБ 02.00.000 СБ
Разраб.					Секция верхняя. Сборочный чертеж
Пров.					Лит. А1 / Масса 2
Т.контр.					Лист 1 / Листов 2
Н.контр.					ЦНИИПРОМЗДАНИЙ г. Москва
Утв.					

Копировал А2

ПВМ4ЧКБ 02.00.000 СБ

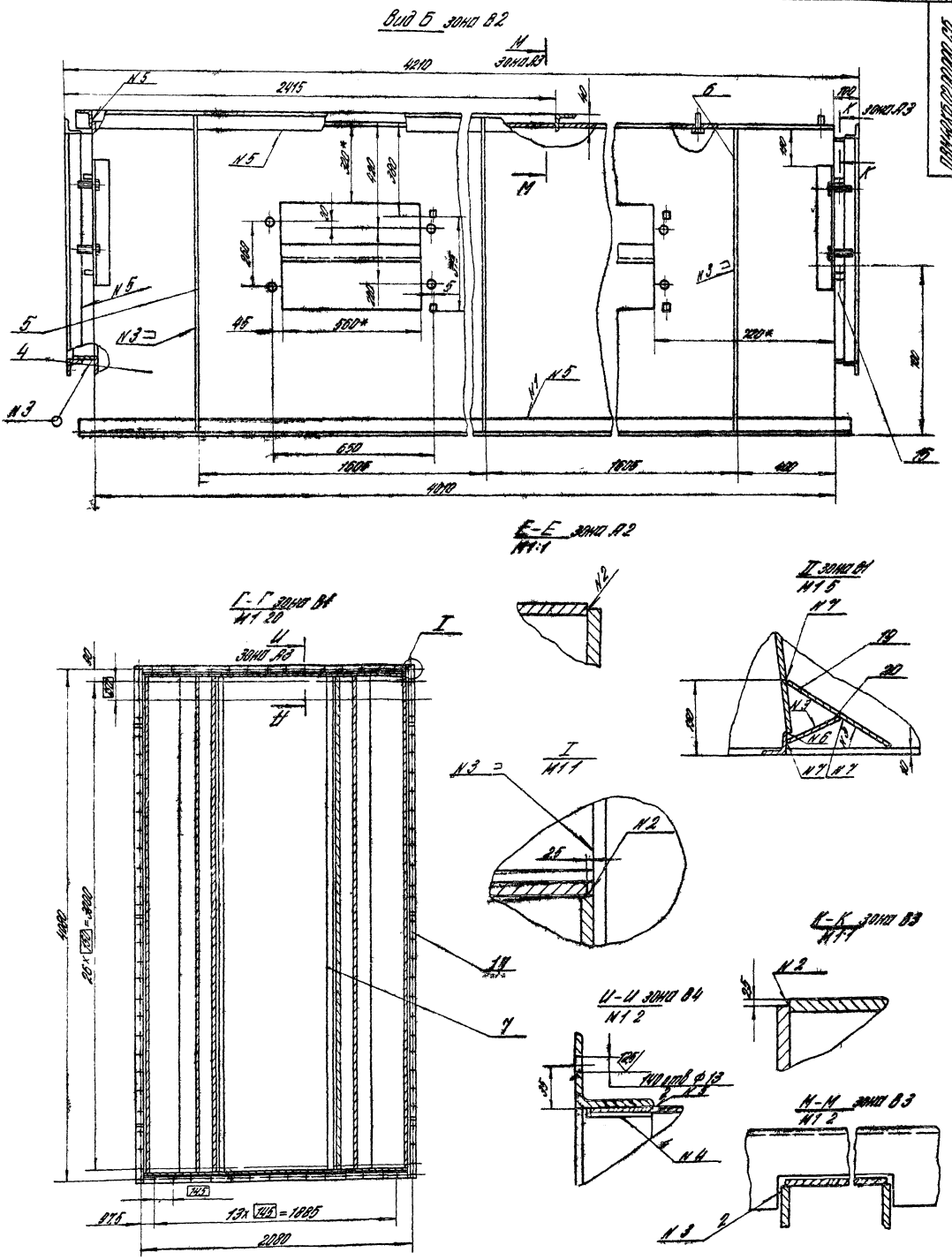

Выпуск 5 Серия 5 904-23

ПВМ 40 КБ 02.00.000 СБ

Формат А2

ПЛАНКИ КБ.ОР.ОО.ОО.001

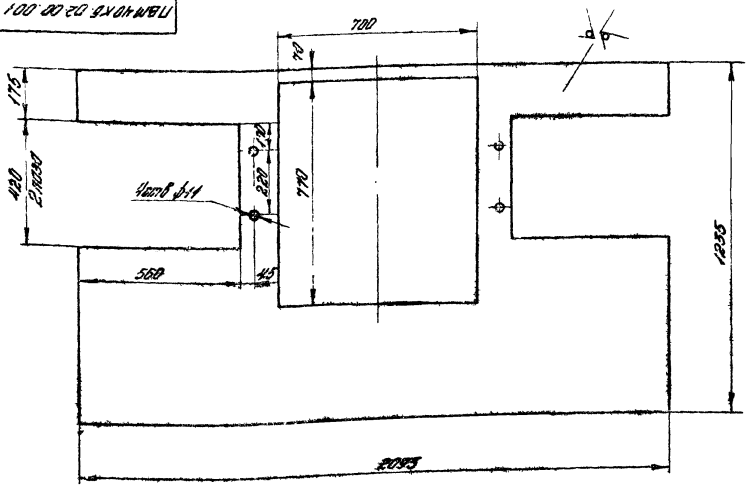

50 √(√)

Предельные отклонения размеров: отверстий H14, валов h14, остальных $\pm \frac{IT14}{2}$

Изм.	Лист	№ докум.	Подп.	Дата	ПЛАНКИ КБ.ОР.ОО.ОО.001		
Разраб.		Плешкин		6.82	Стенки	Литер	Масса	Масштаб
Пров.		Петрова		6.82			34,5	1:10
Н.контр.		Капранова		6.82		Лит.	Листов 1	
Гл.инж.пр.		Петрова		6.82	Лист Б-ПН5 ГОСТ 19903-74 Зт-Ут Ст3 / ЛИТ 1-ПСУ-19	ЦИНИПРОМЗДАНИЙ г. Москва		
Н.контр.		Зайченко		6.82				
Утв.		Петрова		6.82		Чертеж А3		

ПЛАНКИ КБ.ОР.ОО.ОО.003

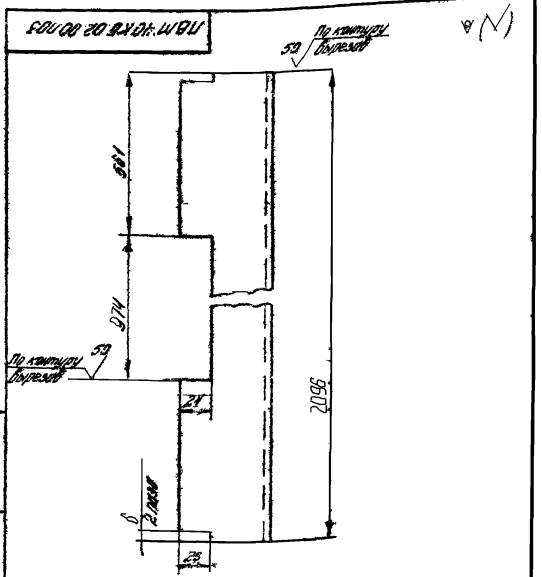

∀ (√)

Предельные отклонения размеров отверстий H14, валов h14, остальных $\pm \frac{IT14}{2}$

Изм.	Лист	№ докум.	Подп.	Дата	ПЛАНКИ КБ.ОР.ОО.ОО.003		
Разраб.		Плешкин		6.82	Уголок	Литер	Масса	Масштаб
Пров.		Петрова		6.82			9,8	1:2
Н.контр.		Капранова		6.82		Лит.	Листов 1	
Гл.инж.пр.		Петрова		6.82	Уголок Б.63.1635 ГОСТ Ь509-72 Ст.3 ГОСТ 535-79	ЦИНИПРОМЗДАНИЙ г. Москва		
Н.контр.		Зайченко		6.82				
Утв.		Петрова		6.82				

ПЛАНКИ КБ.ОР.ОО.ОО.002

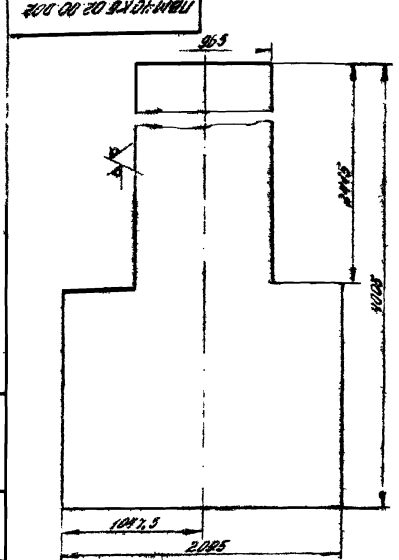

50 √(√)

Предельные отклонения размеров: отверстий H14, валов h14, остальные $\pm \frac{IT14}{2}$

Изм.	Лист	№ докум.	Подп.	Дата	ПЛАНКИ КБ.ОР.ОО.ОО.002		
Разраб.		Плешкин		6.82	Лист	Литер	Масса	Масштаб
Пров.		Петрова		6.82			222	1:20
Н.контр.		Капранова		6.82		Лит.	Листов 1	
Гл.инж.пр.		Петрова		6.82	Лист Б-ПН-3 ГОСТ 12903-74 Зт Ст.5 ГОСТ 14637-79	ЦИНИПРОМЗДАНИЙ г. Москва		
Н.контр.		Зайченко		6.82				
Утв.		Петрова		6.82				

Выпуск 5 Серия 5.904-23

ПВМ40К6.02.00.005

25 √(√)

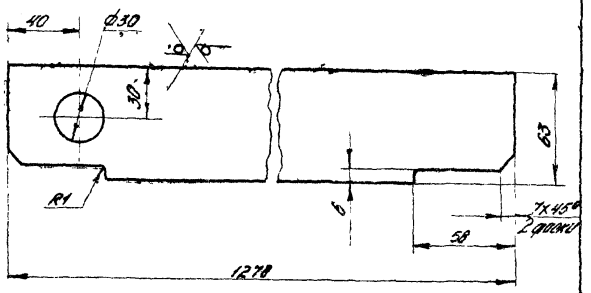

Предельные отклонения размеров: отверстий H14, валов h14, остальных ± $\frac{JT14}{2}$

Изм.	Лист	№ докум.	Подп.	Дата
Разраб.		Панькина		6.82
Пров.		Петрова		7.82
Т.контр.		Карпушина		7.82
Рук.раб.		Петрова		8.82
Н.контр.		Знаменская		8.82
Утв.		Петрова		9.82

ПВМ40К6.02.00.005

Ребро

Лит.	Масса	Масшт.
	2,9	1:2

Лист | Листов 1

Лист Б-ПН-5 ГОСТ 19903-74 / 3-IV-Ст3 ГОСТ 14637-79

ЦНИИПРОМЗДАНИЙ г. Москва

Формат А4

ПВМ40К6.02.00.006

25 √(√)

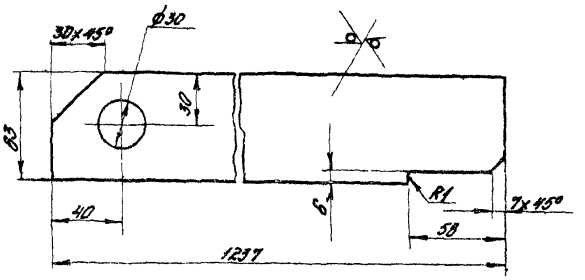

Предельные отклонения размеров: отверстий H14; валов h14; остальных ± $\frac{JT14}{2}$

Изм.	Лист	№ докум.	Подп.	Дата
Разраб.		Панькина		6.82
Пров.		Петрова		7.82
Т.контр.		Карпушина		7.82
Рук.раб.		Петрова		8.82
Н.контр.		Знаменская		8.82
Утв.		Петрова		9.82

ПВМ40К6.02.00.006

Ребро

Лит.	Масса	Масшт.
	2,8	1:2

Лист | Листов 1

Лист Б-ПН-5 ГОСТ 19903-74 / 3-IV-Ст3 ГОСТ 14637-79

ЦНИИПРОМЗДАНИЙ г. Москва

Формат А4

ПВМ40К6.02.00.004

12,5 √(√)

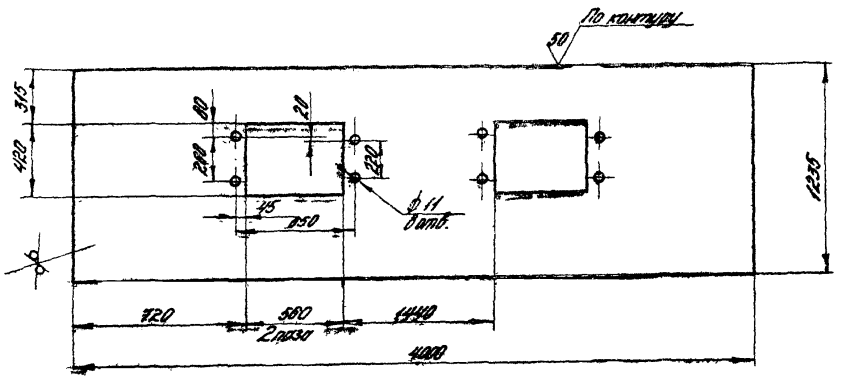

Предельные отклонения размеров: отверстий H14, валов h14, остальных ± $\frac{JT14}{2}$.

Изм.	Лист	№ докум.	Подп.	Дата
Разраб.		Панькина		6.82
Пров.		Знаменская		7.82
Т.контр.		Карпушина		7.82
Рук.раб.		Петрова		8.82
Н.контр.		Знаменская		8.82
Утв.		Петрова		9.82

ПВМ40К6.02.00.004

Стенка

Лит.	Масса	Масшт.
	193,7	1:20

Лист | Листов 1

Лист Б-ПН-5 ГОСТ 19903-74 / 3-IV-Ст3 ГОСТ 14637-79

ЦНИИПРОМЗДАНИЙ г. Москва

Формат А3

Копировал:

Выпуск 5 Серия 5 904-23

Изм.	Лист	Лист	Обозначение	Наименование	Кол.	Примечан.
				Документация		
А3			ПВМ40КБ 03 00 000 СБ	Сборочный чертеж		
				Детали		
А4		1	ПВМ40КБ 03 00 001	Обечайка	1	
А4		2	ПВМ40КБ 03 00 002	Стенка	1	
А4		3	ПВМ40КБ 03 00 003	Кольцо	2	
А4		4	ПВМ40КБ 03 00 004	Связь	2	
А4		5	ПВМ40КБ 03 00 005	Стенка	1	
Б4		6	ПВМ40КБ 03 00 006	Связь		
				Уголок Б-63х63х5 ГОСТ 8509-72 / Ст 3 ГОСТ 535-79		
				L = 2100 h14 50	2	10 кг

Разраб.	Хорхорин		Дата
Пров.	Знаменская		6.82
Т.контр.	Знаменская		7.82
Рук.раб.	Петрова		7.82
Н.контр.	Знаменская		8.82
Утв.	Петрова		9.82

ПВМ40КБ.03.00.000

Воздухосборник

Лит.	Лист	Листов
		1

ЦНИИПРОМЗДАНИЙ г. Москва

Формат А4

ПВМ40КБ.03.00.001

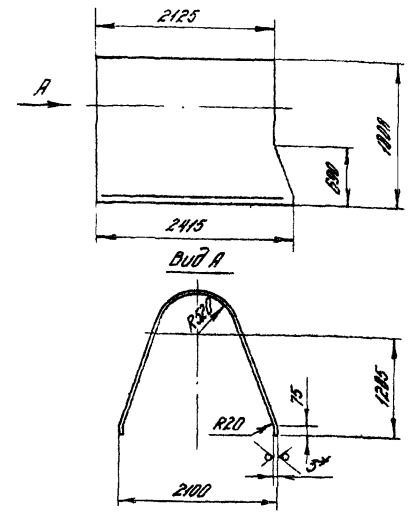

1. * Размер для справок.
2. Предельные отклонения размеров: валов h14, остальных $\pm\frac{IT14}{2}$

Изм.	Лист	№ докум.	Подп.	Дата
Разраб.	Хорхорин			6.82
Пров.	Знаменская			7.82
Т.контр.	Знаменская			7.82
Рук.раб.	Петрова			8.82
Н.контр.	Знаменская			8.82
Утв.	Петрова			9.82

ПВМ40КБ.03.00.001

Обечайка

Лит.	Масса	Масштаб
	223	1:40

Лист 1 Листов 1

Лист Б-ПН-3 ГОСТ 19903-74 / 3-IV Ст 3 ГОСТ 16523-70

ЦНИИПРОМЗДАНИЙ г. Москва

Формат А4

ПВМ40КБ.03.00.000.СБ

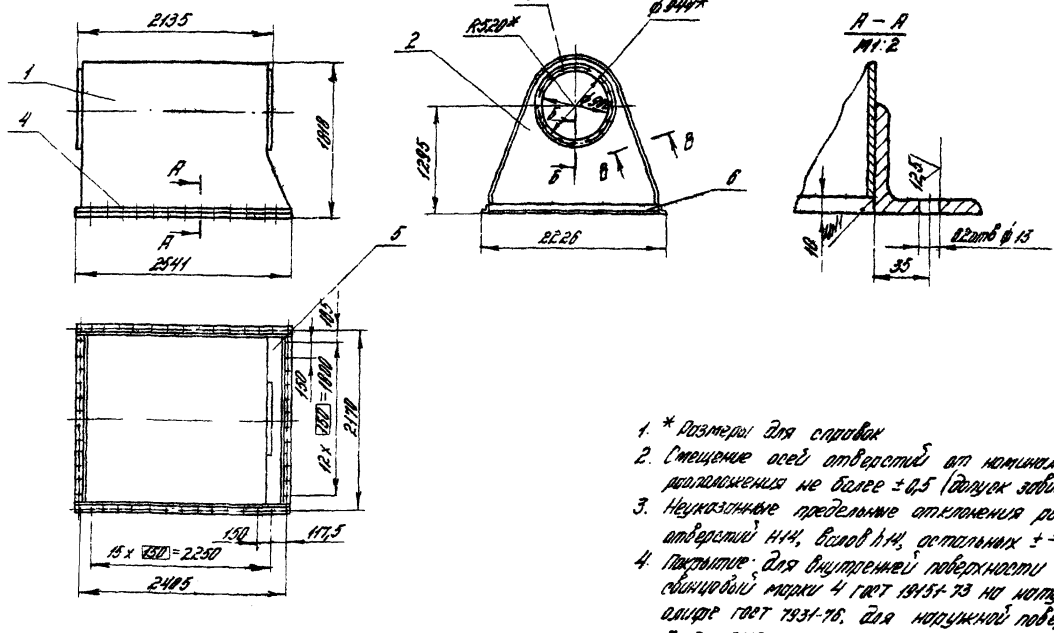

1. * Размеры для справок
2. Смещение осей отверстий от номинального расположения не более ±0,5 (допуск зависимый)
3. Неуказанные предельные отклонения размеров: отверстий H14, валов h14, остальных $\pm\frac{IT14}{2}$
4. Покрытие: для внутренней поверхности – сурик свинцовый марки 4 ГОСТ 19151-73 на натуральной олифе ГОСТ 7931-76, для наружной поверхности – Гр Гф-0119 ГОСТ 23343-78, эмаль ПФ-138, серая III А ГОСТ 926-82.

Б – Б
М1:1

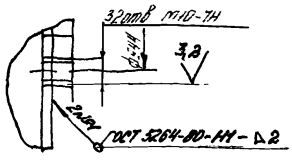

В – В
М1:1

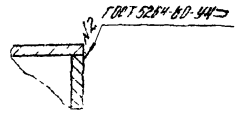

Изм.	Лист	№ докум.	Подп.	Дата
Разраб.	Хорхорин			6.82
Пров.	Знаменская			7.82
Т.контр.	Петрова			8.82
Рук.раб.	Петрова			8.82
Н.контр.	Знаменская			9.82
Утв.	Петрова			9.82

ПВМ40КБ.03.00.000.СБ

Воздухосборник
Сборочный чертеж

Лит.	Масса	Масштаб
	364	1:40

Лист Листов 1

ЦНИИПРОМЗДАНИЙ г. Москва

Копировал

Формат А3

Вып. УГК 5 Серия 5.904-23

ПВМ40КБ.03.00.003

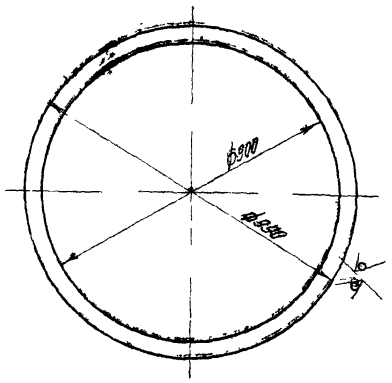

Предельные отклонения размеров: отверстий H14, валов h14

					ПВМ40КБ.03.00.003			
Изм	Лист	№ докум	Подп	Дата	Кольцо	Лит	Масса	Масшт
Разраб		Петрова		5.82			52	1:10
Пров		Карпушина		6.82		Лист	Листов 1	
Т.контр		Знаменская		7.82				
Рук.раб		Петрова		8.82	Лист Б ПН 5 ГОСТ 19903-74 / 3-IV Ст.3 ГОСТ 14637-79	ЦНИИПРОМЗДАНИИ г. Москва		
Н.контр		Знаменская		8.82				
Утв		Петрова		8.82				

Формат А1

ПВМ40КБ.03.00.004

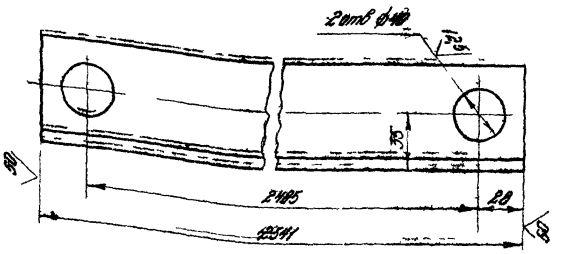

Предельные отклонения размеров: отверстий H14 валов h14, остальных $\pm \frac{JT14}{2}$

					ПВМ40КБ.03.00.004			
Изм	Лист	№ докум	Подп	Дата	Ед.изм	Лит	Масса	Масшт
Разраб		Петрова		6.82			42	1:2
Пров		Карпушина		7.82		Лист	Листов 1	
Т.контр		Знаменская		7.82				
Рук.раб		Петрова		8.82	Уголок Б 63х63х5 ГОСТ 8509-72 / Ст.3 ГОСТ 535-79	ЦНИИПРОМЗДАНИИ г. Москва		
Н.контр		Знаменская		8.82				
Утв		Петрова		8.82				

Формат А4

ПВМ40КБ.03.00.002

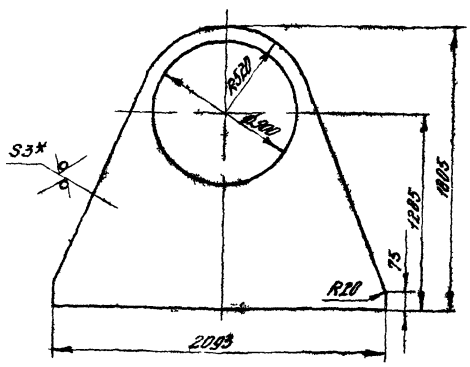

1.* Размер для справок.
2. Предельные отклонения размеров: отверстий H14 валов h14 остальных $\pm \frac{JT14}{2}$

					ПВМ40КБ.03.00.002			
Изм	Лист	№ докум	Подп	Дата	Стенка	Лит	Масса	Масшт
Разраб		Петрова		7			43	1:20
Пров		Знаменская		6.82		Лист	Листов 1	
Т.контр		Карпушина		6.82				
Рук.раб		Петрова		8.82	Лист Б ПН 3 ГОСТ 19903-74 / 3-IV Ст.3 ГОСТ 16523-70	ЦНИИПРОМЗДАНИИ г. Москва		
Н.контр		Знаменская		8.82				
Утв		Петрова		8.82				

Формат А4

ПВМ40КБ.03.00.005

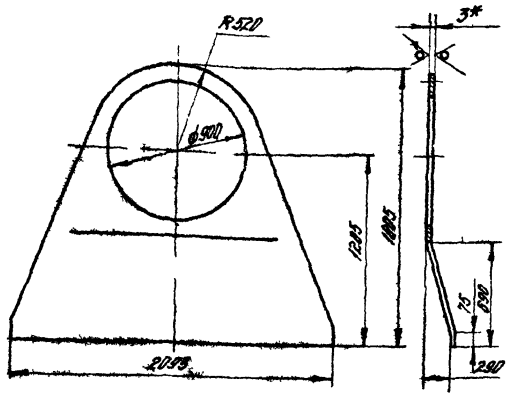

1.* Размер для справок
2. Предельные отклонения размеров: отверстий H14, валов h14, остальных $\pm \frac{JT14}{2}$

					ПВМ40КБ.03.00.005			
Изм	Лист	№ докум	Подп	Дата	Стенка	Лит	Масса	Масшт
Разраб		Петрова		6.82			44	1:20
Пров		Знаменская		6.82		Лист	Листов 1	
Т.контр		Знаменская		8.82				
Рук.раб		Петрова		8.82	Лист Б ПН 3 ГОСТ 19903-74 / 3-IV Ст.3 ГОСТ 16523-70	ЦНИИПРОМЗДАНИИ г. Москва		
Н.контр		Знаменская		8.82				
Утв		Петрова		8.82				

Формат А4

ПВМ40КБ.01.01.022

(V) А

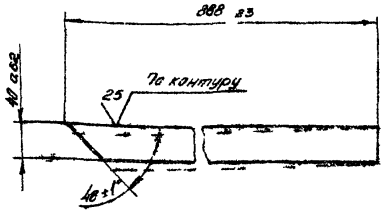

Допускается изготавливать из материала

полоса $\frac{Б5 \times 40\ ГОСТ\ 103\text{-}76}{Ст3\ ГОСТ\ 535\text{-}79}$

Изм.	Лист	№ докум.	Подп.	Дата
Разраб.		Хорхорин		
Пров.		Карпушина		
Т.контр.		Хорхорин		
Рук.раб.		Кар.ушина		
Н.контр.		Фокина		
Утв.		Карпушина		

ПВМ40КБ.01.01.022

Ребро

Лит.	Масса	Масштаб
	136	1:4
Лист	Листов 1	

Лист Б ПН-5 ГОСТ 19903-74
3 IV Ст3 ГОСТ 14637-79

ЦНИИПРОМЗДАНИЙ
Москва

Формат А4

ПВМ40КБ.01.01.023

(V) А

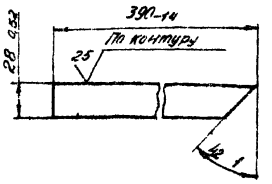

Допускается изготавливать из материала

Полоса $\frac{Б5 \times 28\ ГОСТ\ 103\text{-}76}{Ст3\ ГОСТ\ 535\text{-}79}$

Изм.	Лист	№ докум.	Подп.	Дата
Разраб.		Хорхорин		
Пров.		Карпушина		
Т.контр.		Хорхорин		
Рук.раб.		Карпушина		
Н.контр.		Полетика		
Утв.		Карпушина		

ПВМ40КБ.01.01.023

Ребро

Лит.	Масса	Масштаб
	0,41	1:4
Лист	Листов 1	

Лист Б ПН-5 ГОСТ 19903-74
3 IV Ст3 ГОСТ 14637-79

ЦНИИПРОМЗДАНИЙ
г. Москва

Формат А4

gost.e-ecolog.ru