ГОСУДАРСТВЕННЫЙ КОМИТЕТ СОВЕТА МИНИСТРОВ СССР
ПО ДЕЛАМ СТРОИТЕЛЬСТВА

ГОССТРОЙ СССР

ТИПОВЫЕ КОНСТРУКЦИИ И ДЕТАЛИ ЗДАНИЙ И СООРУЖЕНИЙ

СЕРИЯ 5.904-23

ПЫЛЕУЛОВИТЕЛЬ ВЕНТИЛЯЦИОННЫЙ МОКРЫЙ КОНВЕЙЕРНЫЙ ТИПА ПВМКБ С МЕХАНИЗИРОВАННЫМ УДАЛЕНИЕМ ШЛАМА

ВЫПУСК 4

ПВМ20КБ 00 00000

РАБОЧИЕ ЧЕРТЕЖИ

РАЗРАБОТАНЫ
ЦНИИПРОМЗДАНИЙ
ГОССТРОЯ СССР

УТВЕРЖДЕНЫ
И ВВЕДЕНЫ В ДЕЙСТВИЕ
ПРИКАЗОМ № 10
ГЛАВПРОМСТРОЙПРОЕКТА
ОТ 4 мая 1984г

gost.e-ecolog.ru

ГОСУДАРСТВЕННЫЙ КОМИТЕТ СОВЕТА МИНИСТРОВ СССР
ПО ДЕЛАМ СТРОИТЕЛЬСТВА

ГОССТРОЙ СССР

ТИПОВЫЕ КОНСТРУКЦИИ И ДЕТАЛИ ЗДАНИЙ И СООРУЖЕНИЙ

СЕРИЯ 5.904-23

ПЫЛЕУЛОВИТЕЛЬ ВЕНТИЛЯЦИОННЫЙ МОКРЫЙ КОНВЕЙЕРНЫЙ ТИПА ПВМКБ С МЕХАНИЗИРОВАННЫМ УДАЛЕНИЕМ ШЛАМА

ВЫПУСК 4

ПВМ20КБ 00 00000

РАБОЧИЕ ЧЕРТЕЖИ

19086-04
Цена 1-98

Госстрой СССР
Тбилисский филиал
ЦИТП
Типовой проект /серия/
№ 5.904-23. 84
Заказ № 454
Цена 1 руб. 98 коп
Тираж 1900
Дата "4" 1985г

Содержание

№ п/п	Наименование	Обозначение	Стр.
1	Пылеуловитель вентиляционный тюковый конвейерный типа ПВТК производительностью 20000 м³/ч Ведомость спецификаций	ПВТ20К6.00.00.000 ВС	3
2	Пылеуловитель вентиляционный тюковый конвейерный типа ПВТК производительностью 20000 м³/ч Ведомость покупных изделий	ПВТ20К6.00.00.000 ВП	3-5
3	Пылеуловитель вентиляционный тюковый конвейерный типа ПВТК производительностью 20000 м³/ч	ПВТ20К6.00.00.000	6
4	Пылеуловитель вентиляционный тюковый конвейерный типа ПВТК производительностью 20000 м³/ч Сборочный чертеж	ПВТ20К6.00.00.000 СБ	7
5	Прокладка	ПВТ20К6.00.00.001	8
6	Кольцо прижимное	ПВТ20К6.00.00.002	8
7	Прокладка	ПВТ20К6.00.00.003	8
8	Зуб. пушка	ПВТ20К6.00.00.004	8
9	Прокладка	ПВТ20К6.00.00.005	8
10	Вставка мягких	ПВТ20К6.00.00.000	10
11	Секция нижняя	ПВТ20К6.01.00.000	8-10
12	Секция нижняя Сборочный чертеж	ПВТ20К6.01.00.000 СБ	11-15
13	Корпус секции нижней	ПВТ20К6.01.01.000	16
14	Корпус секции нижней Сборочный чертеж.	ПВТ20К6.01.01.000 СБ	17-18
15	Стенка задняя	ПВТ20К6.01.01.001	18
16	Стенка передняя	ПВТ20К6.01.01.002	18
17	Секция верхняя	ПВТ20К6.02.00.000	19
18	Секция верхняя Сборочный чертеж.	ПВТ20К6.02.00.000СБ	20-22
19	Стенка	ПВТ20К6.02.00.001	19
20	Крышка	ПВТ20К6.02.00.002	19
21	Стенка	ПВТ20К6.02.00.003	19
22	Связь	ПВТ20К6.02.00.004	22
23	Воздухосборник	ПВТ20К6.03.00.000	23
24	Воздухосборник Сборочный чертеж.	ПВТ20К6.03.00.000СБ	24
25	Стенка	ПВТ20К6.03.00.001	23
26	Обечайка	ПВТ20К6.03.00.002	23
27	Фланец	ПВТ20К6.03.00.003	22

Выпуск 4 Серия 5.904-23

№ строки	Обозначение	Наименование	Куда входит: Обозначение	Кол.	Общ. кол.	Примечание
1	ПВМ20КБ.00.00.000	Пылеуловитель вентиляционный мокрый				
2		конвейерный типа ПВМК производитель-				
3		ностью 20 000 м³/ч				
4						
5	ПВМ20КБ.01.00.000	Секция нижняя	ПВМ20КБ.00.00.000	1	1	
6	ПВМ20КБ.01.01.000	Корпус секции нижней	ПВМ20КБ.01.00.000	1	1	
7	ПВМ20КБ.02.00.000	Секция верхняя	ПВМ20КБ.00.00.000	1	1	
8	ПВМ20КБ.03.00.000	Воздухосборник	ПВМ20КБ.00.00.000	1	1	
9	ПВМ5КБ.01.02.000	Узел привода	ПВМ20КБ.01.00.000	1	1	
10	ПВМ5КБ.01.02.100	Плита	ПВМ5КБ.01.02.000	1	1	
11	ПВМ5КБ.01.03.000	Ограждение	ПВМ20КБ.01.00.000	1	1	
12	ПВМ5КБ.01.04.000	Ползун	ПВМ20КБ.01.00.000	2	2	
13	ПВМ5КБ.01.05.000	Кронштейн	ПВМ20КБ.01.00.000	1	1	
14	ПВМ5КБ.01.06.000	Скребок	ПВМ20КБ.01.00.000	19	19	> 10 выпуск
15	ПВМ5КБ.01.07.000	Оправа ножа	ПВМ20КБ.01.00.000	1	1	
16	ПВМ5КБ.01.08.000	Амортизатор	ПВМ20КБ.01.00.000	2	2	
17	ПВМ5КБ.01.10.000	Планка регулирующая	ПВМ20КБ.01.00.000	1	1	
18	ПВМ5КБ.01.11.000	Воронка	ПВМ20КБ.01.00.000	1	1	
19	ПВМ5КБ.01.12.000	Гидрозатвор	ПВМ20КБ.01.00.000	1	1	
20	ПВМ5КБ.01.13.000	Патрубок	ПВМ20КБ.01.00.000	1	1	
21	ПВМ5КБ.01.14.000	Дверка	ПВМ20КБ.01.00.000	2	2	
22	ПВМ5КБ.01.15.000	Дверка	ПВМ20КБ.01.00.000	1	1	
23	ПВМ5КБ.01.16.000	Кронштейн	ПВМ20КБ.01.00.000	4	4	
24	ПВМ5КБ.01.17.000	Кронштейн	ПВМ20КБ.01.00.000	4	4	
25	ПВМ5КБ.05.00.000	Дверка	ПВМ20КБ.00.00.000	4	4	
26	ПВМ10КБ.04.00.000	Коллеуловитель	ПВМ20КБ.00.00.000	4	4	
27						

Подп. и дата | Инв. № дубл. | Взам. инв. № | Подп. и дата | Инв. № подл.

Изм.	Лист	№ докум.	Подп.	Дата
Разраб.		Хорхорин		8.82
Пров.		Карпушина		8.82
Рук. раб.		Петрова		9.82
Н.контр.		Карпушина		9.82
Утв.		Петрова		10.82

ПВМ20КБ.00.00.000 ВС

Пылеуловитель вентиляционный мокрый конвейерный типа ПВМК производительностью 20000 м³/час

Ведомость спецификаций

Лит.	Лист	Листов
		1

ЦНИИПРОМЗДАНИЙ г. Москва

Формат А3

№ строки	Наименование	Код ОКП	Обозначение документа на поставку	Поставщик	Куда входит (обозначение)	Количество: на изделие	в комплекс	на регулир.	всего	Примечание
1	Крепежные изделия									
2										
3	Болты М12х30.58.019		ГОСТ 7785-81		ПВМ20КБ.01.00.000	154			154	
4	М16х65.58.019				ПВМ20КБ.01.00.000	4			4	
5	Болты М8х12.58.019		ГОСТ 7798-70		ПВМ5КБ.01.02.000	4			4	
6	М8х20.58.019				ПВМ5КБ.01.12.000	14			14	
7					ПВМ5КБ.01.13.000	6			6	
8									20	
9	М8х30.58.019				ПВМ20КБ.01.00.000	4			4	
10					ПВМ20КБ.01.01.000	4			4	
11					ПВМ5КБ.01.02.000	4			4/12	
12	М8х40.58.019				ПВМ20КБ.00.00.000	1			1	
13	М10х25.58.019				ПВМ20КБ.00.00.000	48			48	
14	М10х60.58.019				ПВМ20КБ.02.00.000	16			16	
15	М12х20.58.019				ПВМ20КБ.01.00.000	2			2	
16	М12х30.58.019				ПВМ20КБ.00.00.000	130			130	
17					ПВМ20КБ.01.00.000	8			8	
18					ПВМ20КБ.01.01.000	24			24	
19									162	
20	М12х70.58.019				ПВМ20КБ.02.00.000	10			10	
21	М12х80.58.019				ПВМ20КБ.01.00.000	8			8	
22	М16х30.58.019				ПВМ20КБ.01.01.000	8			8	
23	М16х40.58.019				ПВМ20КБ.01.00.000	4			4	
24	М16х60.58.019				ПВМ20КБ.01.00.000	6			6	
25					ПВМ5КБ.01.02.000	4			4	
26					ПВМ5КБ.01.08.000	1			2/12	

Подп. и дата | Инв. № дубл. | Взам. инв. № | Подп. и дата | Инв. № подл.

Изм.	Лист	№ докум.	Подп.	Дата
Разраб.		Хорхорин		8.82
Пров.		Карпушина		8.82
Рук. раб.		Петрова		9.82
Н.контр.		Карпушина		9.82
Утв.		Петрова		9.82

ПВМ20КБ.00.00.000 ВП

Пылеуловитель вентиляционный мокрый конвейерный типа ПВМК производительностью 20000 м³/час

Ведомость покупных изделий

Лит.	Лист	Листов
	1	5

ЦНИИПРОМЗДАНИЙ г. Москва

Формат А3

Выпуск 4 Серия 5.904-23

№ позиции	Наименование	Код ОКП	Обозначение документа на поставку	Поставщик	Куда входит (обозначение)	Количество на изделие	Количество в комплект	Количество на регулир	Количество всего	Примечание
1	Болт М16х110.58.019		ГОСТ 7798-70		ПВМ20КБ.01.00.000	2			2	
2	Винт М8х110.58.019		ГОСТ 1477-75		ПВМ5КБ.01.02.000	1			1	
3	Винт М10х25.58.019		ГОСТ 1476-75		ПВМ20КБ.01.00.000	4			4	
4	Винт М10х20.58.019		ГОСТ 1491-80		ПВМ20КБ.01.00.000	12			12	
5										
6	Винты М5х35.58.019		ГОСТ 17473-80		ПВМ20КБ.01.00.000	2			2	
7	М6х12.58.019				ПВМ20КБ.01.00.000	8			8	
8										
9	Гайки М8.5.019		ГОСТ 5915-70		ПВМ20КБ.01.00.000	32			32	
10					ПВМ5КБ.01.02.000	14			14	
11					ПВМ20КБ.00.00.000	2			2/48	
12	М10.5.019				ПВМ20КБ.00.00.000	32			32	
13										
14	М12.5.019				ПВМ20КБ.00.00.000	150			150	
15					ПВМ20КБ.01.02.000	198			198	
16									348	
17	М16.5.019				ПВМ20КБ.01.00.000	27			27	
18					ПВМ5КБ.01.02.000	4			4	
19									31	
20	Гайка М5.5.019		ГОСТ 5916-70		ПВМ20КБ.00.00.000	2			2	
21										
22	Шайбы 5.65Г		ГОСТ 6402-70		ПВМ20КБ.01.02.000	2			2	
23	8.65Г				ПВМ20КБ.01.00.000	8			8	
24	8.65Г				ПВМ20КБ.01.02.000	36			36	
25					ПВМ5КБ.01.02.000	14			14	
26					ПВМ20КБ.00.00.000	1			1/51	
27	10.65Г				ПВМ20КБ.00.01.000	64			64	
28					ПВМ20КБ.01.00.000	12			12	
29									76	

Инв.№ подл. | Подп. и дата | Взам.инв.№ | Инв.№ дубл. | Подп. и дата

Изм.	Лист	№ докум.	Подп.	Дата	ПВМ20КБ.00.00.000 ВП	Лист 2

Формат А3

№ позиции	Наименование	Код ОКП	Обозначение документа на поставку	Поставщик	Куда входит (обозначение)	Количество на изделие	Количество в комплект	Количество на регулир	Количество всего	Примечание
1	Шайбы 12.65Г		ГОСТ 6402-70		ПВМ20КБ.00.00.000	140			140	
2					ПВМ20КБ.01.00.000	170			170	
3									310	
4	16.65Г				ПВМ20КБ.01.00.000	17			17	
5					ПВМ5КБ.01.02.000	4			4/21	
6	Шайбы В.02.019		ГОСТ 11371-78		ПВМ20КБ.00.00.000	3			3	
7	10.02.019				ПВМ20КБ.00.00.000	32			32	
8	12.02.019				ПВМ20КБ.01.00.000	4			4	
9	16.02.019				ПВМ20КБ.01.00.000	4			4	
10	Шайба В.02.019		ГОСТ 10906-78		ПВМ20КБ.00.00.000	1			1	
11	Шпонка 10х10х63		ГОСТ 23360-78		ПВМ20КБ.01.00.000	1			1	
12	Шпонка 20х12х80		ГОСТ 24068-80		ПВМ20КБ.01.00.000	2			2	
13										
14	Штифт Б.т6х45		ГОСТ 3128-70		ПВМ20КБ.01.00.000	1			1	
15	Соединительные									
16	части									
17										
18	Угольник 50		ГОСТ 8946-75		ПВМ20КБ.01.00.000	2			2	
19	Тройник 20		ГОСТ 8948-75		ПВМ20КБ.00.00.000	2			2	
20	Тройник 50				ПВМ20КБ.01.00.000	2			2	
21										
22	Чинарель 50		ГОСТ 8958-75		ПВМ20КБ.01.00.000	3			3	
23	Контргайка 50		ГОСТ 8961-75		ПВМ20КБ.01.00.000	2			2	
24	Пробка 20		ГОСТ 8963-75		ПВМ20КБ.00.00.000	2			2	
25	Сгон 50		ГОСТ 8969-75		ПВМ20КБ.01.00.000	2			2	
26	Вентиль Ду 25 усл 1		ГОСТ 9086-74		ПВМ20КБ.01.00.000	1			1	
27	Кран пробковый		ГОСТ 12154-74		ПВМ20КБ.01.00.000	2			2	
28	проходной муфтовый									
29	Ду 50									

Инв.№ подл. | Подп. и дата | Взам.инв.№ | Инв.№ дубл. | Подп. и дата

Изм.	Лист	№ докум.	Подп.	Дата	ПВМ20КБ.00.00.000 ВП	Лист 3

Формат А3

№ позиции	Наименование	Код ОКП	Обозначение документа на поставку	Поставщик	Куда входит (обозначение)	Количество: на изделие	в комплекте	на регулир.	всего	Примечание
1	Прочие изделия									
2	Кольцо 40		ГОСТ 2833-77		ПВМ 5.КБ.01.02.000	1			1	
3	Кольцо 018-023-30-2-2				ПВМ 20.КБ.00.00.000	1			1	
4										
5	Кольцо 16-58		ГОСТ 13940-68		ПВМ 20.КБ.01.00.000	1			1	
6	16-60				ПВМ 20.КБ.01.00.000	2			2	
7										
8	Кольцо 60-70-58-2		ГОСТ 6302-71 или ТУ 102-67		ПВМ 20.КБ.01.00.000	1			1	
9	2093-64-7				ПВМ 20.КБ.01.00.000	4			4	
10										
11	Подшипник 1512		ГОСТ 5720-76		ПВМ 20.КБ.01.00.000	2			2	
12	Масленка I-A1		ГОСТ 2.2005-75		ПВМ 20.КБ.01.00.000	2			2	
13										
14	Цепь ПАР-254-5000		ГОСТ 13568-75		ПВМ 20.КБ.01.00.000	1			1	
15	L = 1140 мм									
16										
17	Цепь тяговая		ГОСТ 588-81		ПВМ 20.КБ.01.00.000	2			2	
18	М112-2-100-Х-12,7-2-3									
19	L = 7600 мм									
20										
21										
22										
23	Выключатель путевой		ТУ16-526.433-78	Державинский электромеханический завод	ПВМ 20.КБ.01.00.000	1			1	
24	ВПК 2112 42									
25										
26	Редуктор-сосновый-		ТУ 25-08.080578-79	г. Лязгов завод „Теплоприбор"	ПВМ 20.КБ.00.00.000	1			1	
27	затвор уровня									
28	ЗПСУ-3 L = 250 мм									
29										

Инв. № подл. | Подп. и дата | Взам. инв. № | Инв. № дубл. | Подп. и дата

ПВМ 20.КБ.00.00.000 ВО

Лист 4

Формат А3

№ позиции	Наименование	Код ОКП	Обозначение документа на поставку	Поставщик	Куда входит (обозначение)	Количество: на изделие	в комплекте	на регулир.	всего	Примечание
1	Конечный выключатель		ТУ 22-4577-79	Бийский опытный машиностроительный завод	ПВМ 20.КБ.00.00.000	1			1	
2	Толкатель									
3	В-Ц06-05-В-06									
4	Электровентиль									
5	слота 4,8 120/44 х 30 кВт									
6	Поставка с вибрацион-									
7	автоматы									
8										
9	Выключатель АЛ10Б13		ГОСТ 19523-81		ПВМ 5.КБ.01.02.000	1			1	
10										
11	Ящик управления		ТУ16-535042-76	г. Ковров 3-й „Электроаппаратный"	ПВМ 20.КБ.00.00.000	1			1	
12	ЯУ 5111-2324									
13										
14	Ящик управления				ПВМ 20.КБ.00.00.000	1			1	
15	ЯУ 5111-2326									
16										
17	Редуктор 4-125-63-		ТУ2-056-178-79	г. Барнаул Алтайский ОЗ Редукторный завод	ПВМ 5.КБ.01.02.000	1			1	
18	54-1-2									
19										
20	Кабель контрольный		ГОСТ 6323-79		ПВМ 5.КБ.00.00.000 Э4					Длина и сечение уточнять по месту
21	с алюминиевыми									
22	жилами									
23	АВВГ (1×2,5)									
24	АВВГ (1×5)									
25	АВВГ (1×2,5)									
26										
27	Провод монтажный		ГОСТ 6323-79		ПВМ 5.КБ.00.00.000 Э4					
28	ПВ2-1,0									
29	Блок заземления 25-3		ГОСТ 21130-75		ПВМ 20.КБ.00.00.000	1			1	

Инв. № подл. | Подп. и дата | Взам. инв. № | Инв. № дубл. | Подп. и дата

ПВМ 20.КБ.00.00.000 ВО

Лист 5

Формат А3

Выпуск 4 Серия 5.904-33

Формат	Зона	Поз.	Обозначение	Наименование	Кол.	Примечание
				Документация		
А2			ПВМ 20 КБ. 00. 00. 000 СБ	Сборочный чертеж		3 листа
А3			ПВМ 5 КБ. 00. 00. 000 Э3	Схема электрическая принципиальная		
А3			ПВМ 5 КБ. 00. 00. 000 Э4	Схема электрическая соединений		10 выпуск
А3			ПВМ 20 КБ. 00. 00. 000 ВС	Ведомость спецификаций		
А3			ПВМ 20 КБ. 00. 00. 000 ВП	Ведомость покупных изделий		
А4			ПВМ КБ ПС	Паспорт		6 выпуск
А4			ПВМ КБ ТУ	Технические условия		
				Сборочные единицы		
А4	В2	1	ПВМ 20 КБ. 01. 00. 000	Секция нижняя	1	
А4	В2	2	ПВМ 20 КБ. 02. 00. 000	Секция верхняя	1	
А4	В1	3	ПВМ 20 КБ. 03. 00. 000	Воздухосборник	1	
А4	В2	4	ПВМ 10 КБ. 04. 00. 000	Калориферы	4	10 выпуск
А4	В1	5	ПВМ 5 КБ. 05. 00. 000	Дверка	4	
				Детали		
А4	А2	6	ПВМ 20 КБ. 00. 00. 001	Прокладка	1	
А4	А1	7	ПВМ 20 КБ. 00. 00. 002	Кольцо прижимное	2	
А4	В1	8	ПВМ 20 КБ. 00. 00. 003	Прокладки	3	
А4	А1	9	ПВМ 20 КБ. 00. 00. 004	Задвижка	1	

ПВМ 20 КБ. 00. 00. 000

Изм. Лист. № докум. Подп. Дата

Разраб. Хорошин
Пров. Колпашников
Т. контр.
Н. контр. Фомина
Утв. Колпашников

Пылеуловитель вентиляционный типа ПВМК производительностью 20000 м³/ч

Лит. | Масса | Масштаб
1 | 3

УНИПРОМЗОЛЬНИЙ г. Москва

Копировал Формат А4

Формат	Зона	Поз.	Обозначение	Наименование	Кол.	Примечание
А4	А2	10	ПВМ 20 КБ. 00. 00. 005	Прокладки	1	
А4	А	11	ПВМ 20 КБ. 00. 00. 008	Вставки гибкие	1	
Б.А	А2	12	ПВМ 20 КБ. 00. 00. 009	Трубки водомерные		
				Трубка 18-2,5-200 ГОСТ 8946-74	1	0,04 кг
А4	Б1	15	ПВМ 5 КБ. 00. 00. 007	Ручка левая	8	4 выпуск
А4	Б1	16	ПВМ 5 КБ. 00. 00. 008	Ручка правая	8	
А4	А2	17	ПВМ 5 КБ. 00. 00. 009	Втулка	2	
А4	А2	18	ПВМ 5 КБ. 00. 00. 010	Кольцо	2	
				Стандартные изделия		
	А2	19		Тройник 20 ГОСТ 8946-75	2	
	А2	20		Тройник 20 ГОСТ 8965-75	2	
	А2	21		Кольцо 010-025-30-2-2 ГОСТ 9833-73	1	
				Болты ГОСТ 7798-70		
	А2	22		М10х40.58.019	2	
	А1	23		М10х25.58.019	48	
	А2	24		М12х30.58.019	130	
				Гайки ГОСТ 5915-70		
	А2	25		М8.5.019	2	
	А1	26		М10.5.019	32	
	А2	27		М12.5.019	150	
				Шайбы ГОСТ 6402-70		
	А2	28		8.65Г.02	1	
	А1	29		10.65Г.02	64	
	А2	30		12.65.Г.02	148	
				Шайбы ГОСТ 11371-78		
	А2	31		8.02.019	3	
	А1	32		10.02.019	32	

ПВМ 20 КБ. 00. 00. 000

Изм. Лист. № докум. Подп. Дата

Лист 2

Копировал Формат А4

Формат	Зона	Поз.	Обозначение	Наименование	Кол.	Примечание
	А2	33		Шайба 8.02.019 ГОСТ 10906-78	1	
	А2	34		Знак заземления 25-3 ГОСТ 21130-75	1	
				Прочие изделия		
	А2	35		Регулятор-сигнализатор уровня ЭРСУ-3Д-250 мм ТУ 25-02.080678-79	1	2,5 кг
	А2	36		Вентилятор радиальный пылевой В-Ц16-45-8-06 электродвигатель левого исполнения поставка с виброизоляторами ТУ 22-45-77-79	1	790 кг
		38		Ящик управления АУ5111-038.21 ТУ16-536042-76	1	
		39		Ящик управления АУ5111-23А.26 ТУ16-536042-76	1	

ПВМ 20 КБ. 00. 00. 000

Изм. Лист. № докум. Подп. Дата

Лист 3

Копировал Формат А4

100.00.00.ЗУ ОБЩИЕ

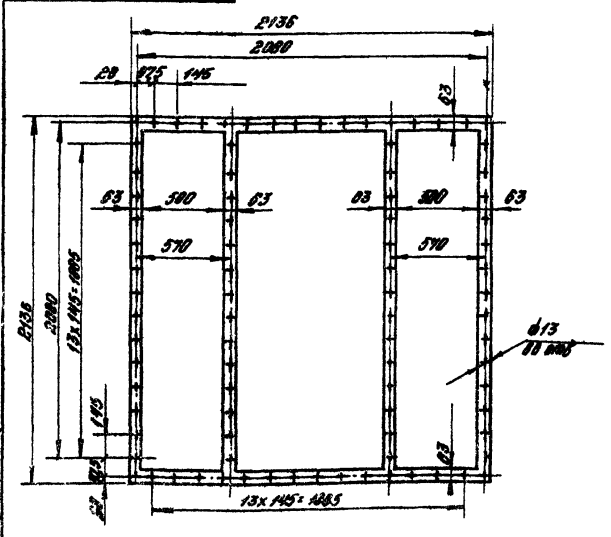

1* Размер для справок.
2. Допускается склеивать на полосе клеем 88Н ТУ38-105106-82.

ПВМ 20 КБ. 00. 00. 001

Изм. Лист. № докум. Подп. Дата

Разраб. Хорошин
Пров. Колпашников
Т. контр. Перетика
Н. контр. Фомина
Утв. Колпашников

Прокладка

Пластина Т, лист ТМКЦ 1-5-9.9 ГОСТ 7338-77

Лит. | Масса | Масштаб
4 | 1:20

Лист | Листов 1

УНИПРОМЗОЛЬНИЙ г. Москва

Копировал Формат А4

Выпуск 4 Серия 5 904-23

ПВМ20КБ 00 00 000 СБ

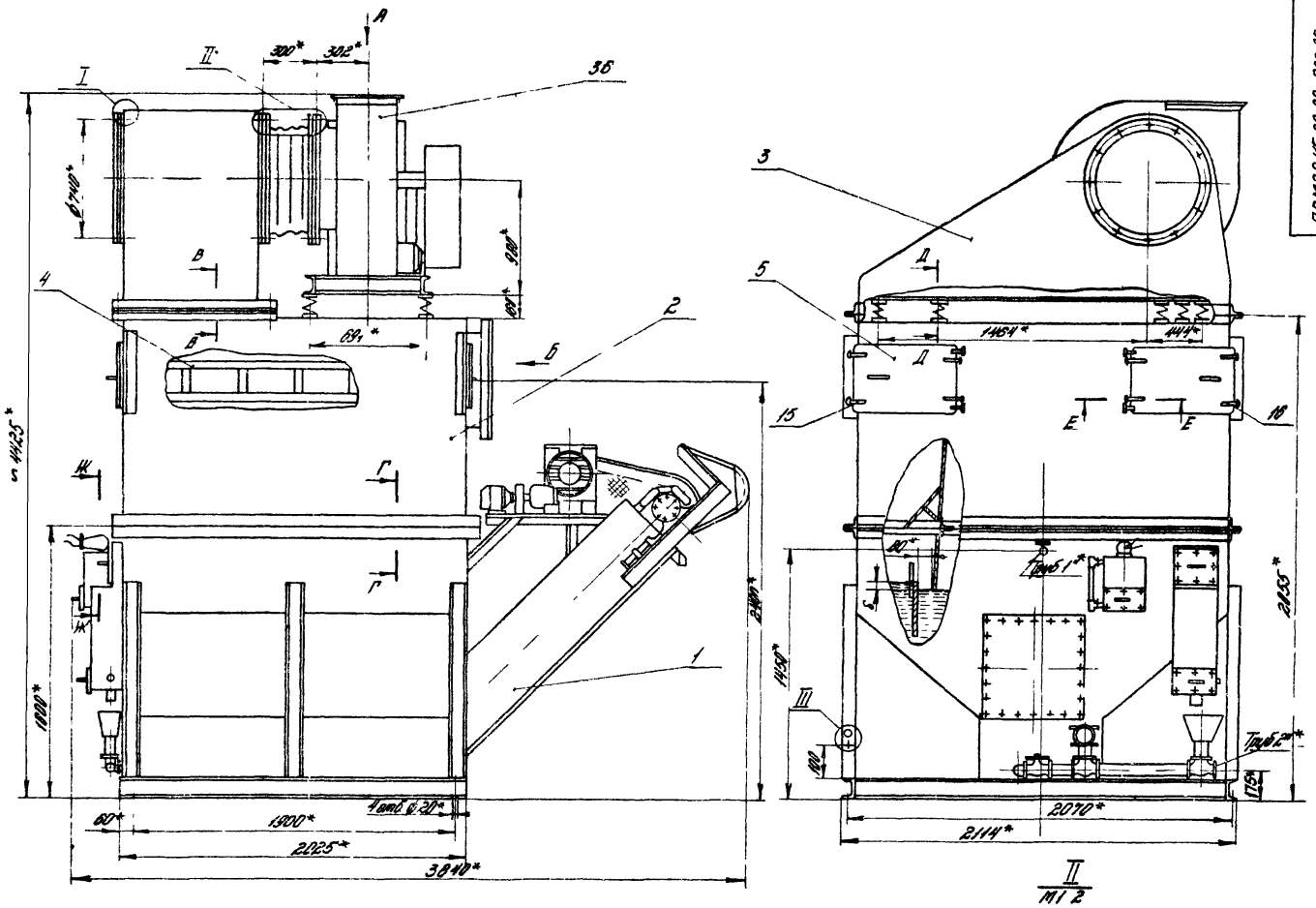

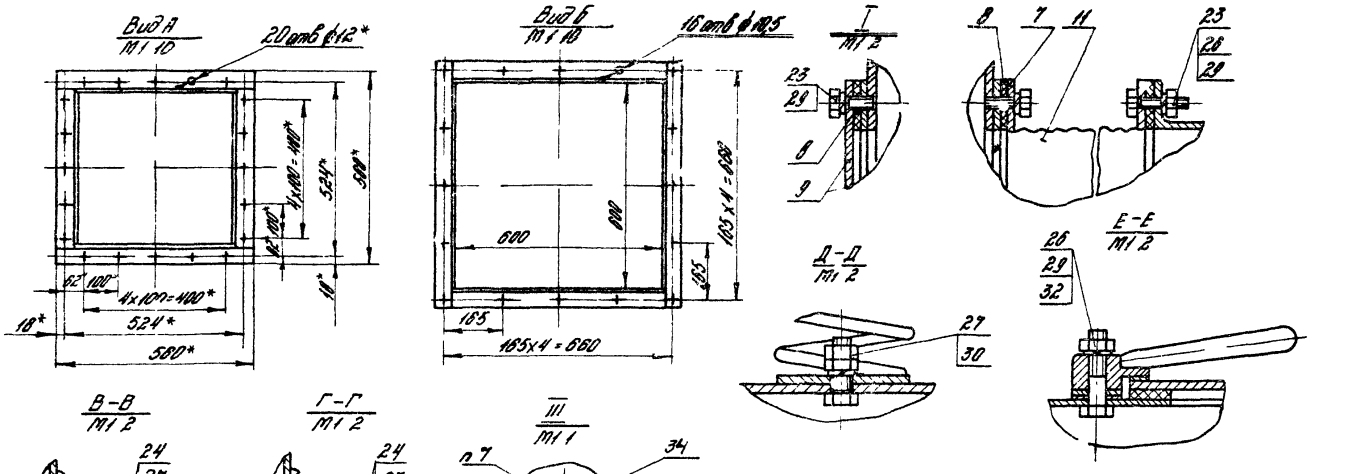

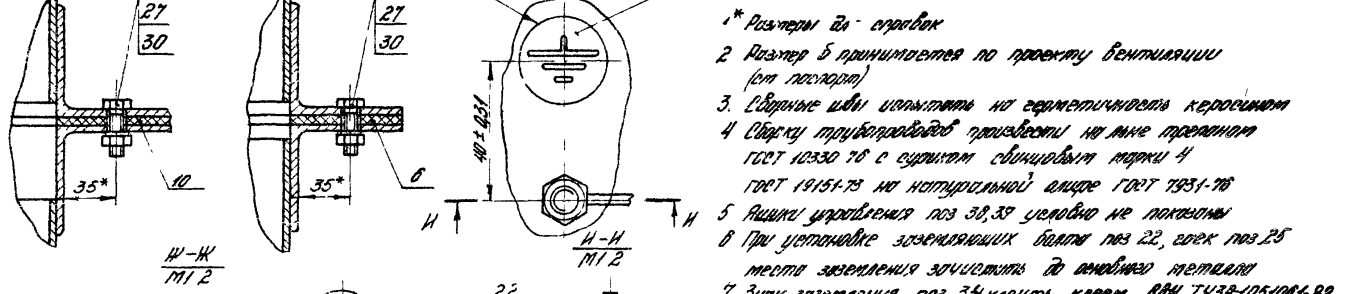

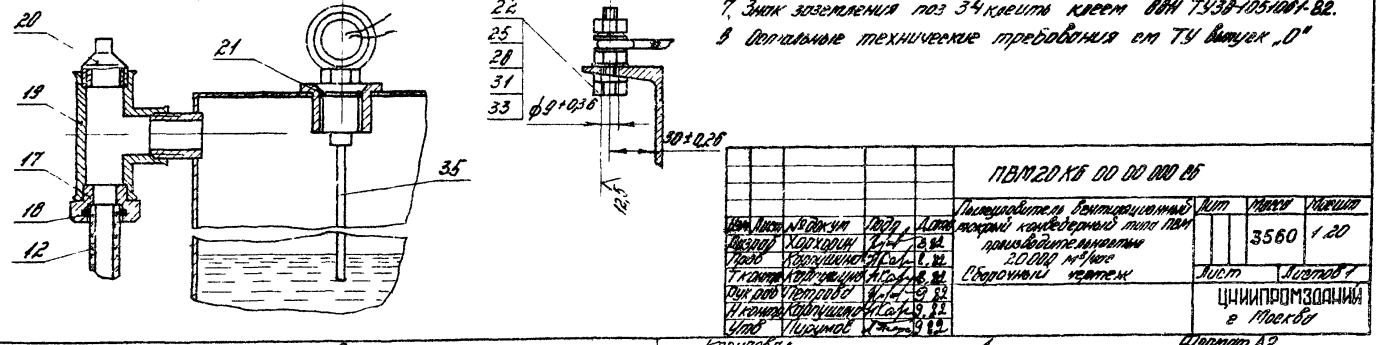

1* Размеры дл - справок

2 Размер Б принимается по проекту вентиляции (см паспорт)

3. Сварные швы испытать на герметичность керосином

4 Сборку трубопроводов произвести на льне трепаном ГОСТ 10330-76 с суриком свинцовым марки 4 ГОСТ 19151-73 на натуральной олифе ГОСТ 7931-76

5 Ящики управления поз 38,39 условно не показаны

6 При установке заземляющих болта поз 22, гаек поз 25 места заземления зачистить до основного металла

7. Знак заземления поз 34 клеить клеем ВВН ТУ38-1051061-82.

8 Остальные технические требования см ТУ выпуск „0"

					ПВМ20КБ 00 00 000 СБ			
Изм	Лист	№ докум	Подп	Дата	Пылеуловитель вентиляционный мокрый конвейерный типа ПВМ производительностью 20000 м³/час Сборочный чертеж	Лит	Масса	Масшт
Разраб		Хорхорин		8.82			3560	1:20
Пров		Карпушина		8.82		Лист		Листов 1
Т контр		Карпушина		8.82				
Рук раб		Петрова		9.82		ЦНИИПРОМЗДАНИЙ г Москва		
Н контр		Карпушина		9.82				
Утв		Пирумов		9.82				

Копировал

Формат А2

ПВП20КБ.00.00.002

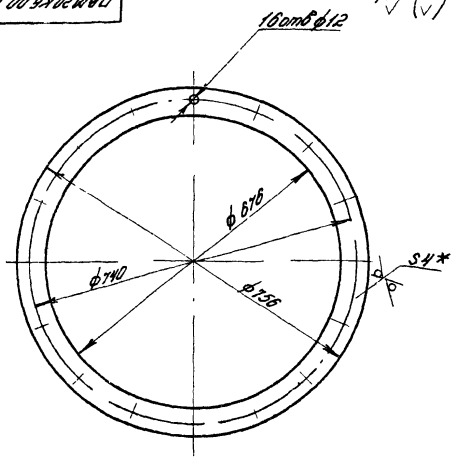

1. * Размер для справок.
2. Неуказанные предельные отклонения размеров: отверстий H14; валов h14; остальных $\pm\frac{IT14}{2}$.

Изм.	Лист	№ докум.	Подп.	Дата
Разраб.		Капушкин		
Пров.		Энглезакис		
Рук. пред.		Петрова		
Т. контр.		Энглезакис		
Н. контр.		Энглезакис		
Утв.		Петрова		

ПВП20КБ.00.00.002

Кольцо прижимное

Лит.	Масса	Масштаб
	2,6	1:5
Лист	Листов 1	

Лист 5-ПН-4 ГОСТ 18829-74
3-IV Ст3 ГОСТ 14637-79

УНИИПРОМЗДАНИЙ
г. Москва

Формат А4

ПВП20КБ.00.00.004

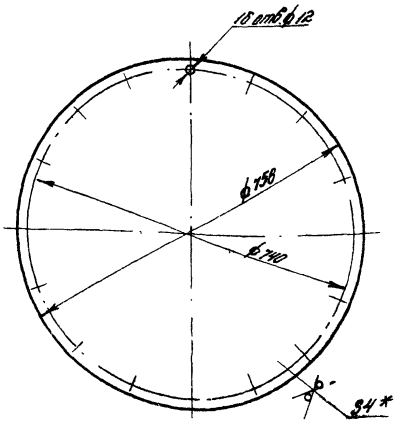

1. * Размер для справок.
2. Неуказанные предельные отклонения размеров: отверстий H14; валов h14, остальных $\pm\frac{IT14}{2}$

ПВП20КБ.00.00.004

Заглушка

Лит.	Масса	Масштаб
	15	1:5
Лист	Листов 1	

Лист 5-ПН-4 ГОСТ 18829-74
3-IV Ст3 ГОСТ 14637-79

УНИИПРОМЗДАНИЙ
г. Москва

Формат А4

ПВП20КБ.00.00.003

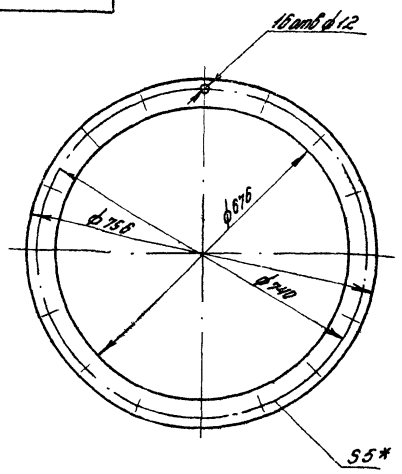

* Размер для справок

ПВП20КБ.00.00.003

Прокладка

Лит.	Масса	Масштаб
	0,5	1:5
Лист	Листов 1	

Пластина Т. лист ТМКЩ-Н5-9.9 ГОСТ 1338-77

УНИИПРОМЗДАНИЙ
г. Москва

Формат А4

ПВП20КБ.00.00.005

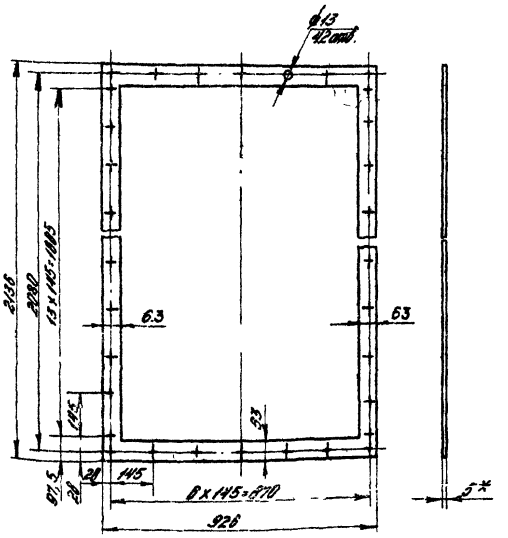

1. * Размер для справок.
2. Допускается склеивать из ткани клеем 88Н ТУ38-105.1081-82

ПВП20КБ.00.00.005

Прокладка

Лит.	Масса	Масштаб
	3,5	1:10
Лист	Листов 1	

Пластина Т. лист ТМКЩ-Н5-9.9 ГОСТ 1338-77

УНИИПРОМЗДАНИЙ
г. Москва

Формат А4

Выпуск 4. Серия 5904-23

Формат	Зона	Поз.	Обозначение	Наименование	Кол.	Примеч.
				Документация		
А2*			ПВМ 20 КБ.01.00.000 СБ	Сборочный чертеж		*6 листов
				Сборочные единицы		
А4	А2	1	ПВМ 20 КБ.01.01.000	Корпус секции	1	
А4	А1	3	ПВМ 5 КБ.01.02.000	Узел привода	1	
А4	А1	4	ПВМ 5 КБ.01.03.000	Ограждение	1	
А4	А1	5	ПВМ 5 КБ.01.04.000	Ползун	2	
А4	А8	6	ПВМ 5 КБ.01.05.000	Кронштейн	1	
А4	А9	7	ПВМ 5 КБ.01.06.000	Скребок	19	
А4	А9	8	ПВМ 5 КБ.01.01.000	Оправа ножа	1	
А4	А9	9	ПВМ 5 КБ.01.08.000	Амортизатор	2	10 выпуск
А4	А5	10	ПВМ 5 КБ.01.10.000	Планка регулирующая	1	
А4	А5	11	ПВМ 5 КБ.01.11.000	Воронка	1	
А4	А5	12	ПВМ 5 КБ.01.12.000	Гидрозатвор	1	
А4	А6	13	ПВМ 5 КБ.01.13.000	Патрубок	1	
А4	А5	14	ПВМ 5 КБ.01.14.000	Дверка	2	
А4	А5	15	ПВМ 5 КБ.01.15.000	Дверка	1	
А4	А5	16	ПВМ 5 КБ.01.16.000	Кронштейн	4	
А4	А6	17	ПВМ 5 КБ.01.17.000	Кронштейн	4	
				Детали		
А4	А3	19	ПВМ 20 КБ.01.00.001	Сгон	1	
А4	А5	20	ПВМ 5 КБ.01.00.001	Крышка	1	10 выпуск
А4	А5	21	ПВМ 5 КБ.01.00.002	Прокладка	1	

ПВМ 20 КБ.01.00.000

Изм.	Лист	N докум.	Подп.	Дата
Разраб.	Карпушина			
Пров.	Петрова			
Рук. отд.	Петрова			
Н. контр.	Карпушина			
Утв.	Петрова			

Секция нижняя

Лит.	Листов	Листов
	1	5

ЦНИИПРОМЗДАНИЙ г. Москва

Формат А4

Формат	Зона	Поз.	Обозначение	Наименование	Кол.	Примеч.
А3	А8	22	ПВМ 5 КБ.01.00.003	Крышка	1	
А3	А7	23	ПВМ 5 КБ.01.00.004	Крышка	1	
А4	А9	24	ПВМ 5 КБ.01.00.005	Нож	1	
А4	А9	25	ПВМ 5 КБ.01.00.006	Накладка	2	
А4	А10	26	ПВМ 5 КБ.01.00.007	Ось	1	
А3	А8	27	ПВМ 5 КБ.01.00.008	Вал ведущий	1	
А2	А8	28	ПВМ 5 КБ.01.00.010	Корпус подшипника	2	
А3	А7	29	ПВМ 5 КБ.01.00.011	Звездочка ведущая	2	
А3	А11	30	ПВМ 5 КБ.01.00.012	Звездочка	4	
А4	А8	31	ПВМ 5 КБ.01.00.013	Прокладка	2	
А4	А7	32	ПВМ 5 КБ.01.00.014	Пробка	1	
А4	А7	33	ПВМ 5 КБ.01.00.015	Втулка	1	10 выпуск
А4	А7	34	ПВМ 5 КБ.01.00.016	Планка стопорная	1	
А4	А11	35	ПВМ 5 КБ.01.00.017	Кольцо	4	
А4	А12	36	ПВМ 5 КБ.01.00.018	Планка	1	
А4	А12	37	ПВМ 5 КБ.01.00.019	Ось	1	
А4	А11	38	ПВМ 5 КБ.01.00.020	Винт	2	
А4	А11	39	ПВМ 5 КБ.01.00.021	Бобышка	2	
А3	А7	40	ПВМ 5 КБ.01.00.022	Полумуфта	1	
А3	А7	41	ПВМ 5 КБ.01.00.023	Звездочка	1	
А4	А7	42	ПВМ 5 КБ.01.00.024	Пружина	1	
А4	А7	43	ПВМ 5 КБ.01.00.025	Планка	1	
А4	А7	44	ПВМ 5 КБ.01.00.026	Втулка	1	
А4	А3	45	ПВМ 10 КБ.01.00.001	Перегородка подвижная	2	
				Стандартные изделия		
	А8	48		Подшипник 1312 ГОСТ 5720-75	2	
	А6	50		Угольник 50 ГОСТ 8946-75	2	
	А6	51		Тройник 50 ГОСТ 8948-75	2	
	А6	52		Ниппель 50 ГОСТ 8958-75	3	

ПВМ 20 КБ.01.00.000

Лист 2

Формат А4

Формат	Зона	Поз.	Обозначение	Наименование	Кол.	Примеч.
	А6	53		Контргайка 50 ГОСТ 8961-75		
	А6	54		Сгон 50 ГОСТ 8969-75		
	А6	55		Вентиль ДУ 25 исп. 1 ГОСТ 9086-74		
	А6	56		Кран пробковый проходной муфтовый ДУ 50 ГОСТ 12154-74	2	
				Болты ГОСТ 7785-81		
	А9	58		М 12×30.58.019	154	
	А11	59		М 16×65.58.019	4	
				Болты ГОСТ 7798-70		
		60		М 8×30.58.019	4	
	А7	61		М 12×20.58.019	2	
	А5	62		М 12×30.58.019	8	
	А11	63		М 12×80.58.019	8	
	А4	64		М 16×40.58.019	4	
	А1	65		М 16×60.58.019	6	
	А9	66		М 16×110.58.019	2	
	А11	68		Винт М 10×25.58.019 ГОСТ 1476-75	4	
	А8	69		Винт М 10×20.58.019 ГОСТ 1491-80	12	
				Винты ГОСТ 17473-80		
	А8	70		М 5×55.58.019	2	
	А7	71		М 6×12.58.019	8	
				Гайки ГОСТ 5915-70		
	А5	72		М 8.5.019	32	
	А5	73		М 12.5.019	148	
	А5	74		М 16.5.019	27	
	А8	76		Гайка М 5.5.019 ГОСТ 5916-70	2	

ПВМ 20 КБ.01.00.000

Лист 3

Формат А4

Формат	Зона	Поз.	Обозначение	Наименование	Кол.	Примеч.
				Шайбы ГОСТ 6402-70		
	А8	78		5.65 Г	2	
	А7	79		6.65 Г	8	
	А5	80		8.65 Г	36	
	А8	81		10.65 Г	12	
	А5	82		12.65 Г	170	
	А6	83		15.65 Г	17	
				Шайбы ГОСТ 11371-78		
	А11	85		12.02.019	4	
		86		16.02.019	4	
	А7	87		Шпонка 16×10×63 ГОСТ 23360-78	1	
	А7	88		Шпонка 20×12×80 ГОСТ 24068-80	2	
	А7	90		Штифт 6т 6×45 ГОСТ 3128-70	1	
				Кольцо ГОСТ 13940-68		
	А7	91		16.58	1	
	А8	92		16.60	2	
	А8	93		Масленка I-А1 ГОСТ 20905-75	2	
	А7	94		Цепь АРЛ-254-5000 ГОСТ 13568-75 L = 1140 мм	1	
	А11	95		Цепь тяговая М 112-2-100-1-1,2-1-2-3 L = 7600 мм ГОСТ 588-81	2	

ПВМ 20 КБ.01.00.000

Лист 4

Формат А4

Выпуск 4 Серия 5.904-23

Формат	Зона	Поз.	Обозначение	Наименование	Кол.	Примеч.
	А6	97		Выключатель путе-вой ВПК 2112 У2	1	
				Кольца ГОСТ 6371-71 / ГОСТ 6402-70		
	Д5	Д9		СП 76-38-6	1	
	Д5	100		СПВ1-64-7	4	

ПВМ 20 КБ. 01. 00. 000

Изм. Лист № докум. Подп. Дата

Лист 5

Формат А4

ПВМ 20 КБ. 00. 00. 006 ИВ

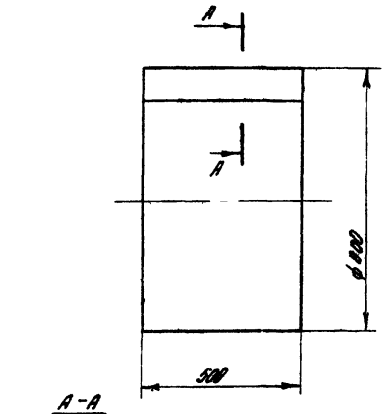

А-А
М2:1

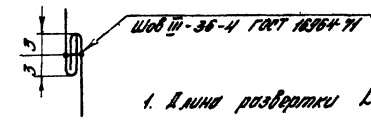

1. Длина развертки L = 2550 мм.
2. Сшивать нитками специальными №10 ГОСТ 6309-73

ПВМ 20 КБ. 00. 00. 006

Вставка мягкая

Лит. | Масса | Масштаб: 3,5 | 1:10

Лист | Листов 1

Полукино лоянюя специальная голубая арт. 1118 ГОСТ 19330-76

ЦНИИПРОМЗДАНИЙ г. Москва

Формат А4

ПВМ 20 КБ. 01. 01. 002 ИВ

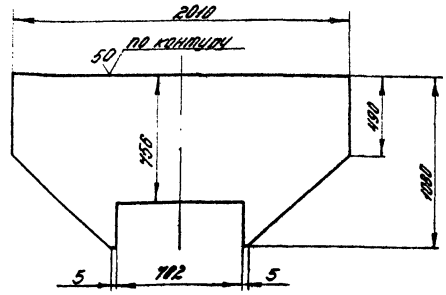

Предельные отклонения размеров отверстий H14, валов h14, остальных $\pm \frac{IT14}{2}$

ПВМ 20 КБ. 01. 01. 002

Стенка передняя

Лит. | Масса: 48,8 | Масштаб: 1:20

Лист | Листов 1

Лист 6-ПН-4 ГОСТ 19903-74 / 3-IV Ст3 ГОСТ 14637-79

ЦНИИПРОМЗДАНИЙ г. Москва

Формат А4

ПВМ 20 КБ. 02. 00. 001 ИВ

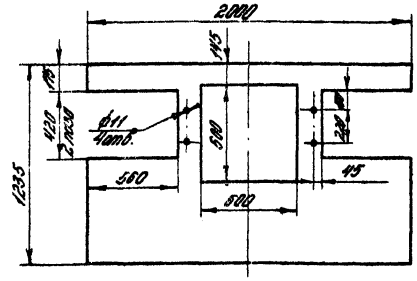

Предельные отклонения размеров: отверстий H14, валов h14, остальных $\pm \frac{IT14}{2}$

ПВМ 20 КБ. 02. 00. 001

Стенка

Лит. | Масса: 51,4 | Масштаб: 1:10

Лист | Листов 1

Лист 5-ПН-4 ГОСТ 19903-74 / 2-IV Ст3 ГОСТ 14637-79

ЦНИИПРОМЗДАНИЙ г. Москва

Формат А4

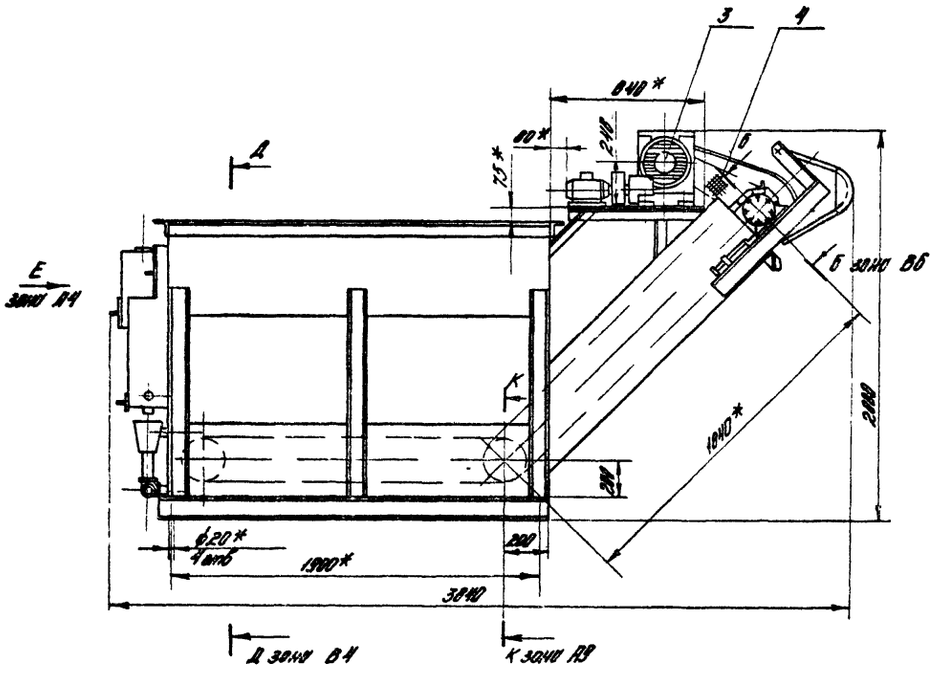

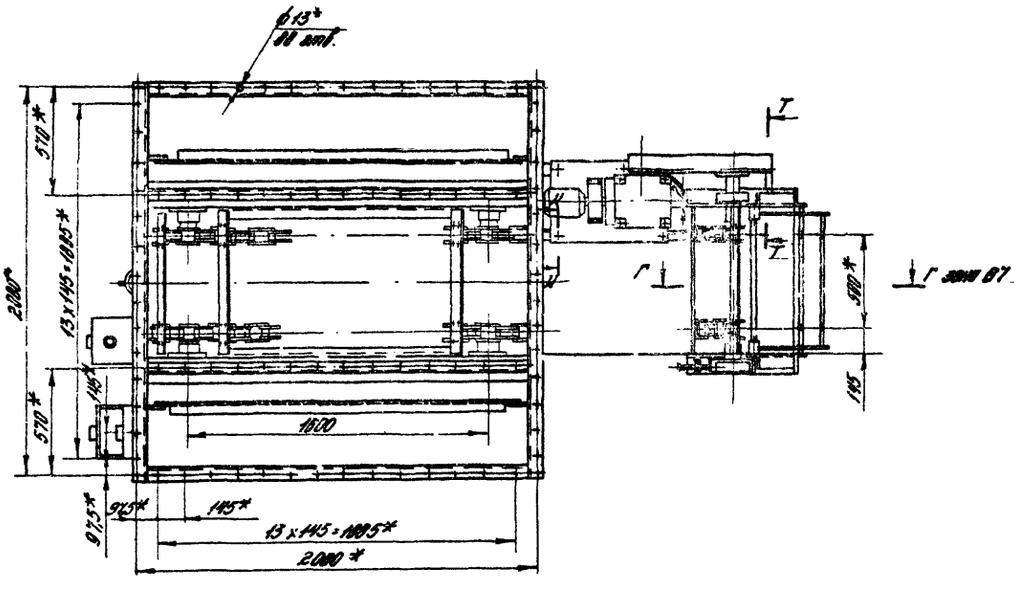

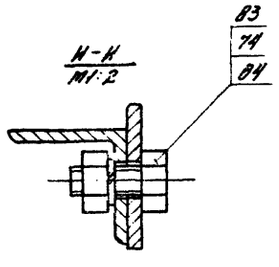

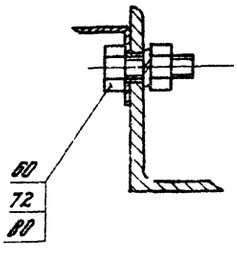

1. * Размеры для справок.
2. ** Размеры установить по выпуску „0".
3. Неуказанные предельные отклонения размеров: отверстий Н14, валов h14, остальных $\pm\frac{IT14}{2}$.
4. Установку ограждения поз 4 произвести по месту.
5. Сборку всех трубопроводов произвести на льне трепаном ГОСТ 10330-76 с суриком свинцовым марки 4 ГОСТ 19151-73 на натуральной олифе ГОСТ 7931-78.
6. Остальные технические требования см. ТУ выпуск „0".

					ПВМ20КБ.01.00.000 СБ			
Изм.	Лист	№ докум.	Подп.	Дата	Секция нижняя	Лит.	Масса	Масштаб
Разраб.		Карпушина					1220	1:20
Пров.		Петрова			Сборочный чертеж	Лист 1		Листов 3
Т.конт.		Карпушина		VII.92		ЦНИИПРОМЗДАНИЙ г. Москва		
Нук.рад.		Петрова		VII.92				
Н.контр.		Карпушина		VII.92				
Утв.		Петрова		VII.92				

Копировал

Формат А2

Д – Д зона В2
1:10

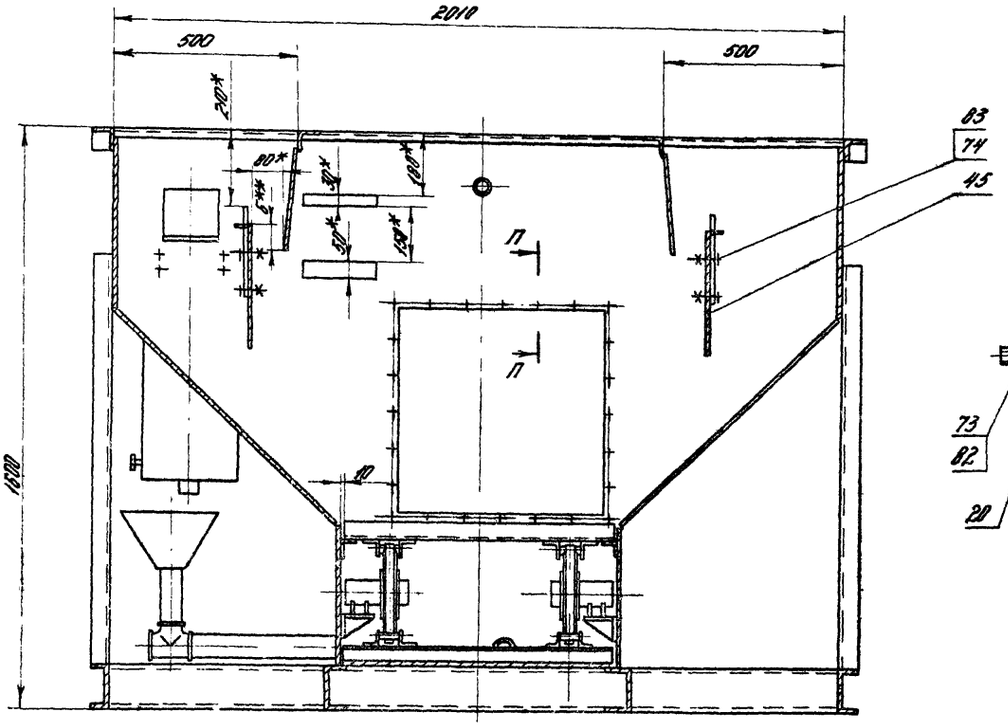

П – П
1:2

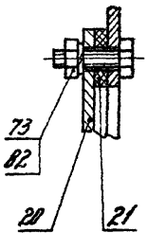

Вид Е зона В2
1:10

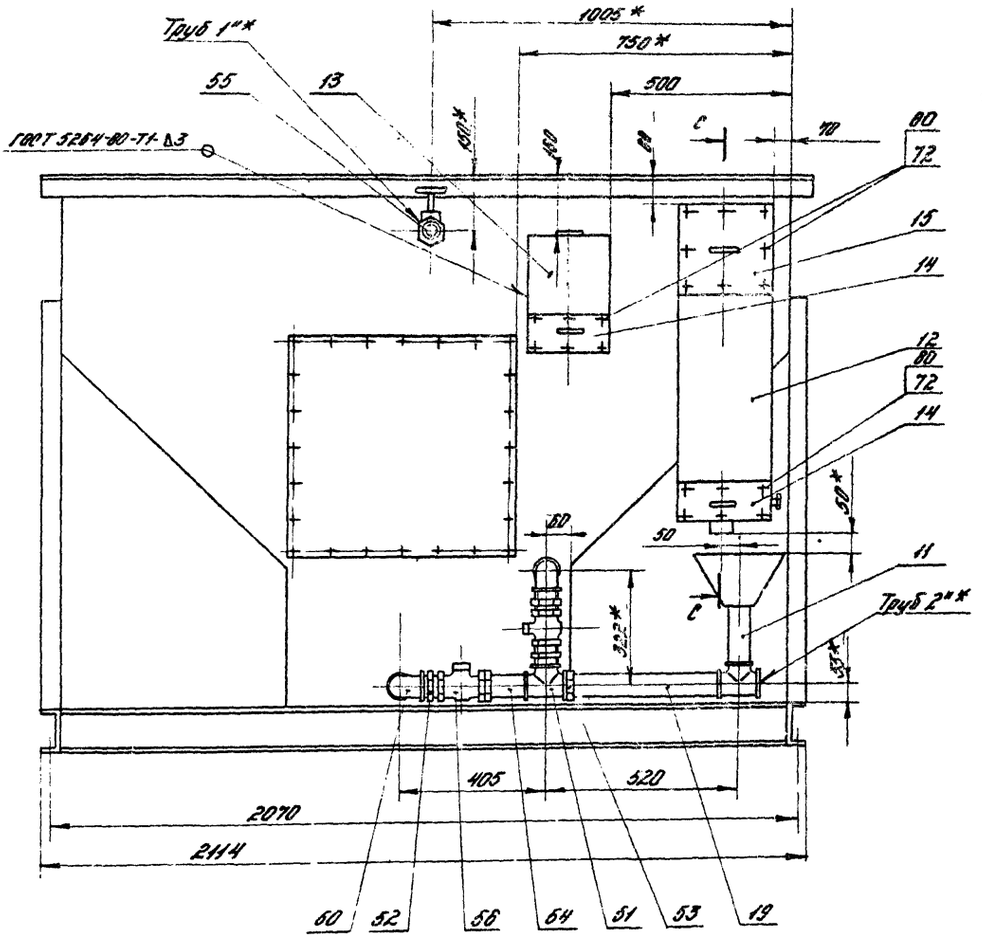

С – С
1:10

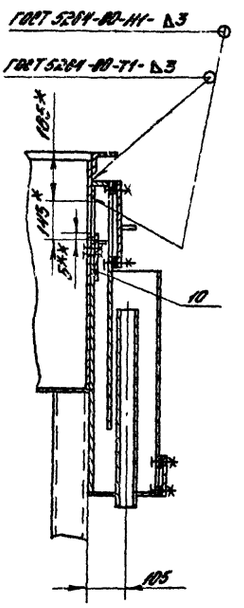

Выпуск 4 Серия 5.904-23

ПВМ20К6.01.00.000 СБ

Б – Б повернуто, зона В1
М1:2

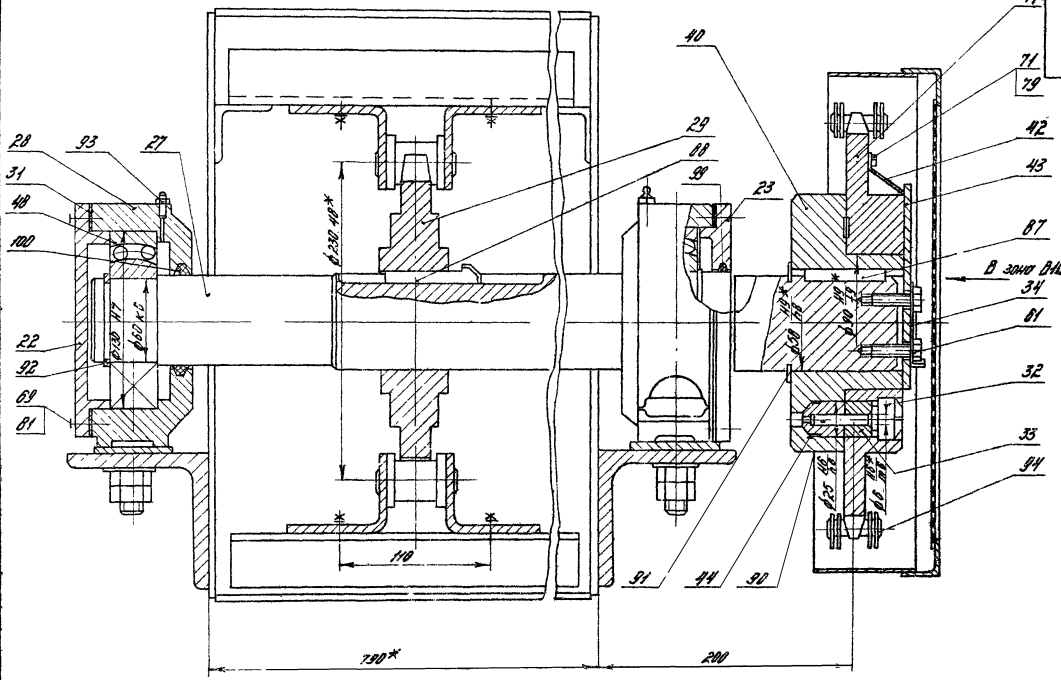

М – М зона О/Q
М1:2

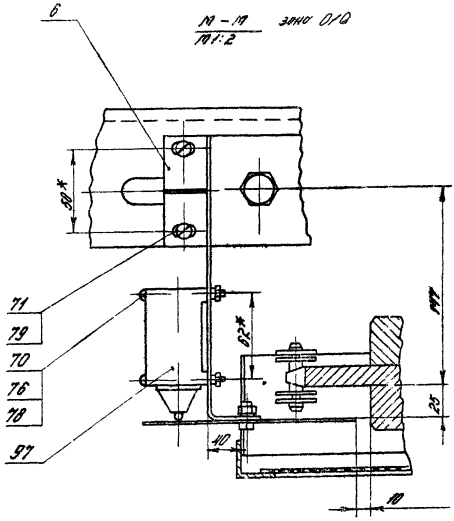

Изм.	Лист	№ докум.	Подп.	Дата	ПВМ20К6 01 00 000 СБ	Лист 3

Копировал. Формат А2

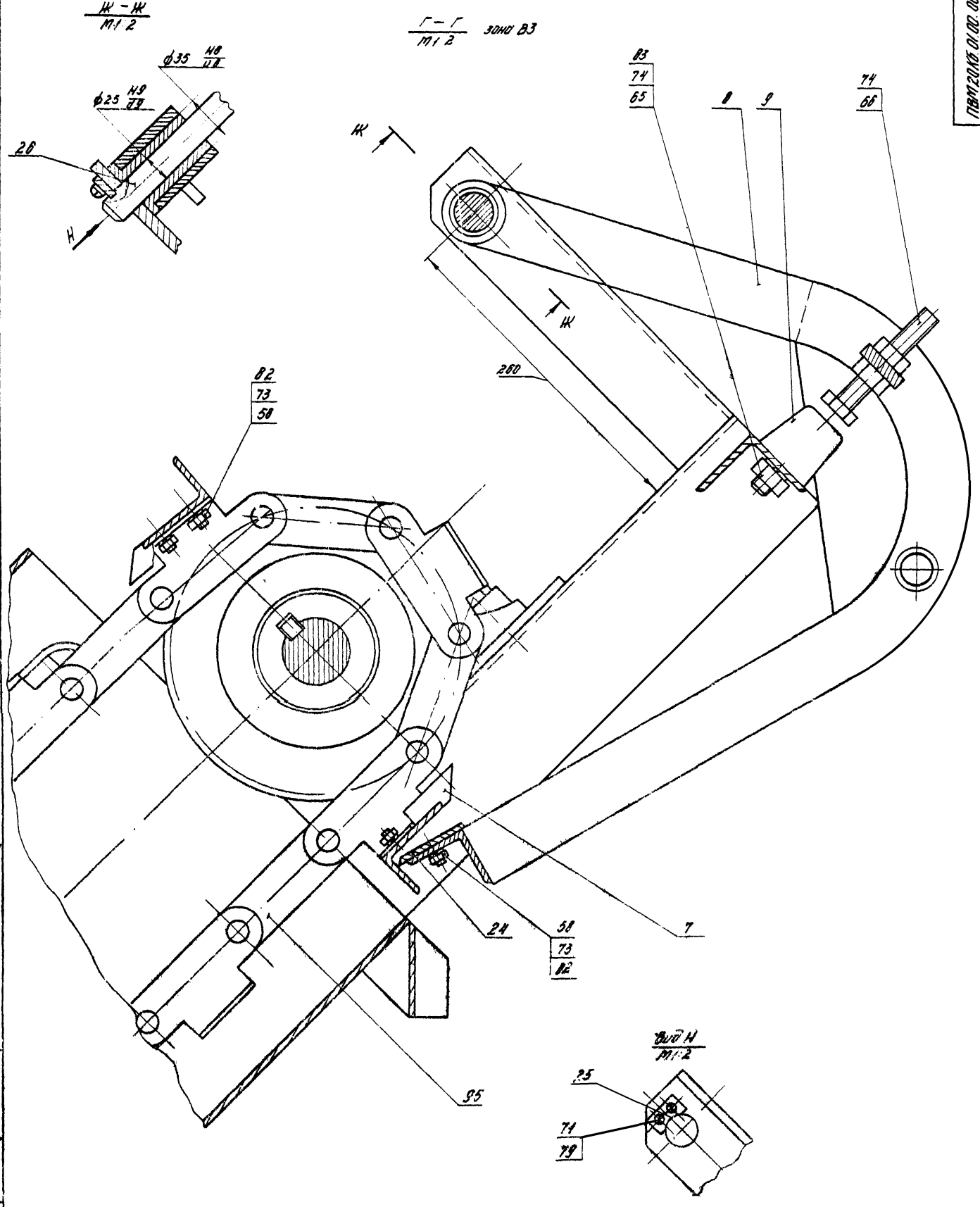

ПВМ20К5.01.00.000 СБ

Выпуск 4 Серия 5904-23

Изм.	Лист	№ докум.	Подп.	Дата	ПВМ20К5.01.00.000 СБ	Лист 4

Копировал

Формат А2

Вид В зона Б5
М1:2

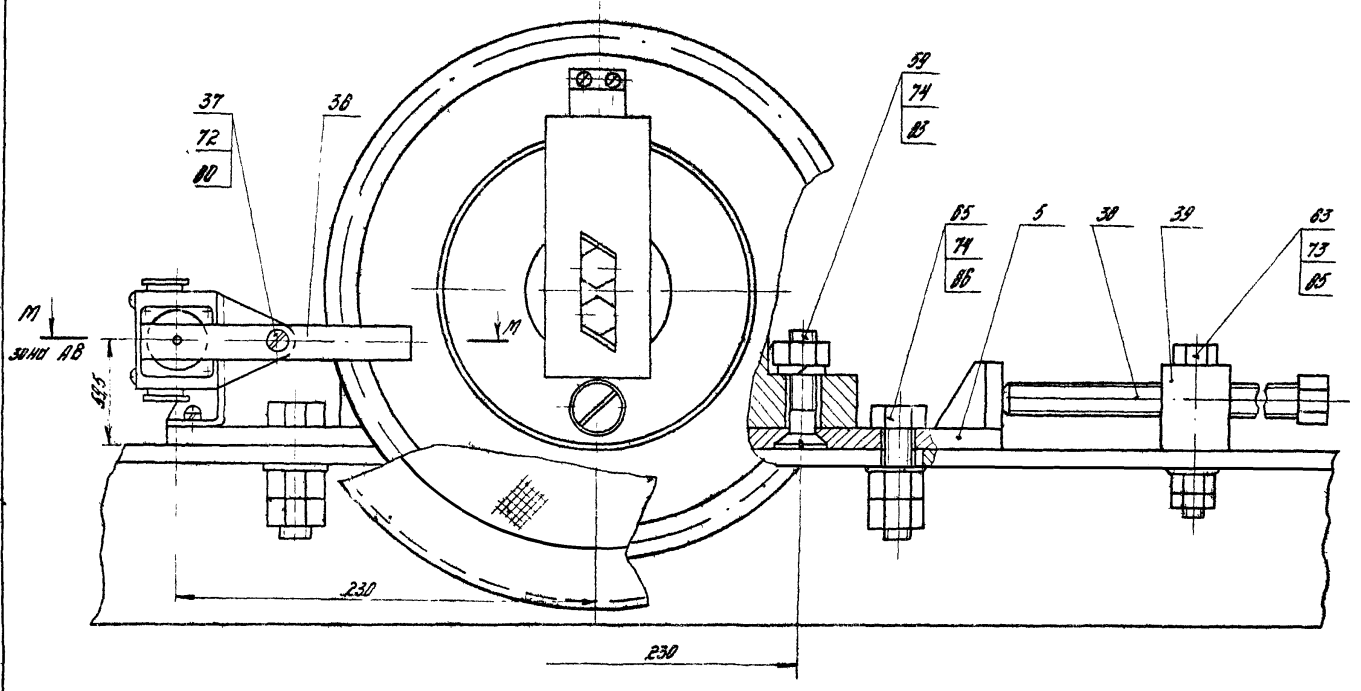

Р – Р
М1:2

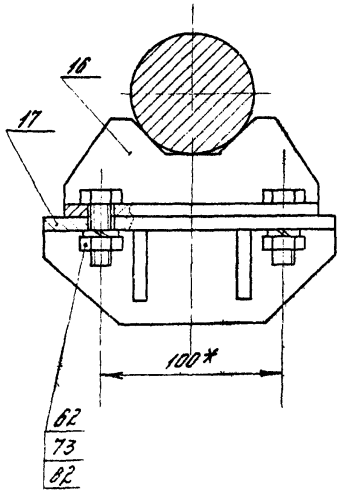

К – К зона В2
М1:2

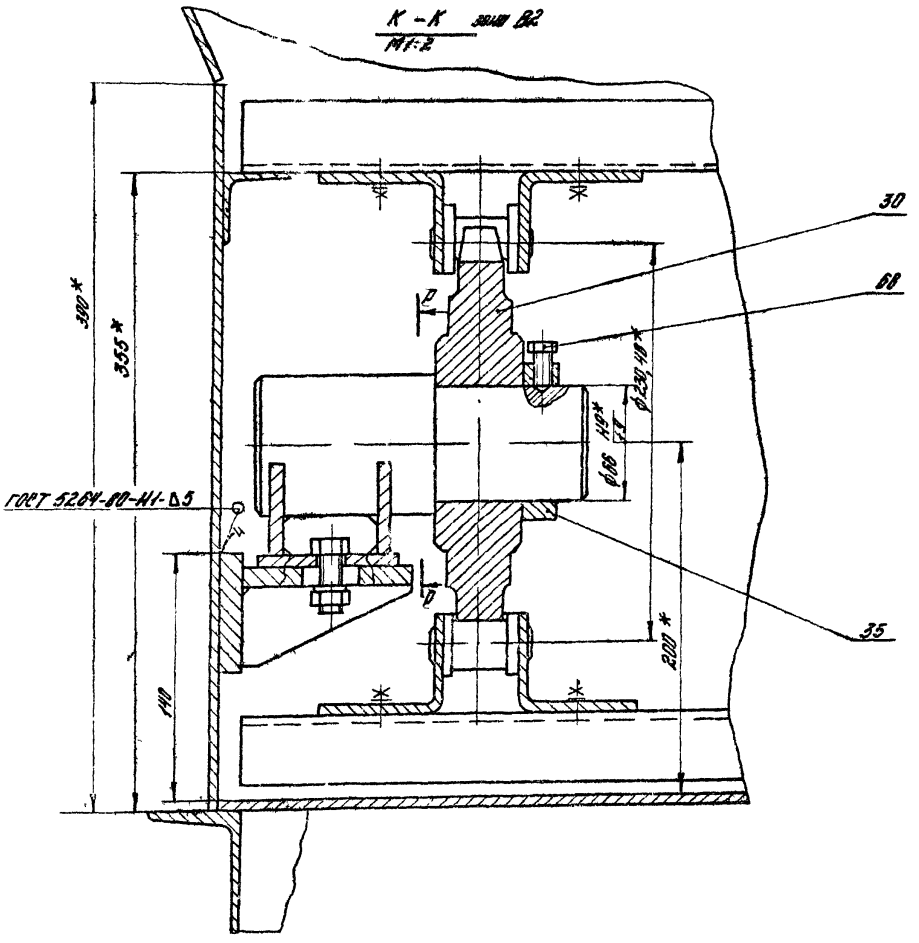

Формат	Зона	Поз.	Обозначение	Наименование	Кол.	Примечание
				Документация		
А2			ПВМ 2,5 КБ.01.01.000 СБ	Сборочный чертеж		*2 листа
				Детали		
А4	Б4	1	ПВМ 20 КБ.01.01.004	Стенка задняя	1	
А4	А2	2	ПВМ 20 КБ.01.01.002	Стенка передняя	1	
Б4	А2	3	ПВМ 20 КБ.01.01.003	Стенка боковая		
				Лист Б-ПН-4 ГОСТ 19903-74 / 3-IV Ст3 ГОСТ 14637-79		
				490 h14 x 2000 h14 – 30	2	31кг
Б4	А2	4	ПВМ 20 КБ.01.01.004	Стенка боковая		
				Лист Б-ПН-4 ГОСТ 19903-74 / 3-IV Ст3 ГОСТ 14637-79		
				490 h14 x 2000 h14 – 30	2	30,8кг
Б4	А2	5	ПВМ 20 КБ.01.01.005	Верх корпуса		
				Лист Б-ПН-4 ГОСТ 19903-74 / 3-IV Ст3 ГОСТ 14637-79		
				1277 h14 x 702 h14 – 30	1	31кг
Б4	А1	6	ПВМ 20 КБ.01.01.006	Дно корпуса		
				Лист Б-ПН-4 ГОСТ 19903-74 / 3-IV Ст3 ГОСТ 14637-79		
				1887 h14 x 702 h14 – 30	1	45,8кг
Б4	А1	7	ПВМ 20 КБ.01.01.007	Дно		
				Лист Б-ПН-4 ГОСТ 19903-74 / 3-IV Ст3 ГОСТ 14637-79		
				1850 h14 x 752 h14 – 30	1	44кг

ПВМ 20 КБ.01.01.000

Корпус секции нижней

ЦНИИПромзданий г. Москва

Формат А4

Формат	Зона	Поз.	Обозначение	Наименование	Кол.	Примечание
Б4	А2	8	ПВМ 20 КБ.01.01.008	Стойка		
				Швеллер 10 ГОСТ 8240-72 / Ст3 ГОСТ 535-79		
				1130 h14 – 30	8	9,7кг
Б4	А2	9	ПВМ 20 КБ.01.01.009	Связь		
				Уголок Б-63х63х5 ГОСТ 8509-72 / Ст3 ГОСТ 535-79		
				2136 h14 – 30	2	10,3кг
Б4	А2	10	ПВМ 20 КБ.01.01.010	Связь		
				Уголок Б-63х63х5 ГОСТ 8509-72 / Ст3 ГОСТ 535-79		
				2010 h14 – 30	2	9,7кг
Б4	А1	11	ПВМ 20 КБ.01.01.011	Связь		
				Уголок Б-63х63х5 ГОСТ 8509-72 / Ст3 ГОСТ 535-79		
				200 h14 – 30	2	1,3кг
Б4	А3	12	ПВМ 20 КБ.01.01.012	Перегородка		
				Лист Б-ПН-4 ГОСТ 19903-74 / 3-IV Ст3 ГОСТ 14637-79		
				280 h14 x 2000 h14 – 30	2	16,4кг
Б4	А3	13	ПВМ 20 КБ.01.01.013	Связь		
				Швеллер 12 ГОСТ 8240-72 / Ст3 ГОСТ 535-79		
				1820 h14 – 30	2	19кг
Б4	А3	14	ПВМ 20 КБ.01.01.014	Связь		
				Швеллер 12 ГОСТ 8240-72 / Ст3 ГОСТ 535-79		
				2025 h14 – 30	2	21кг
Б4	А3	15	ПВМ 20 КБ.01.01.015	Связь		
				Швеллер 12 ГОСТ 8240-72 / Ст3 ГОСТ 535-79		
				2010 h14 – 30	2	9,7кг

ПВМ 20 КБ.01.01.000

Лист 2

Формат А4

Формат	Зона	Поз.	Обозначение	Наименование	Кол.	Примечание
А4	А1	17	ПВМ 5 КБ.01.01.001	Стенка боковая	2	
А4	А1	18	ПВМ 5 КБ.01.01.002	Направляющая	2	
А4	А1	19	ПВМ 5 КБ.01.01.003	Фартук	1	
А4	А1	20	ПВМ 5 КБ.01.01.004	Косынка	2	
А4	А1	21	ПВМ 5 КБ.01.01.005	Уголок	1	
А4	А1	22	ПВМ 5 КБ.01.01.006	Уголок левый	1	
А4	А1	23	ПВМ 5 КБ.01.01.007	Уголок правый	1	
А4	А1	24	ПВМ 5 КБ.01.01.008	Стойка левая	1	
А4	А1	25	ПВМ 5 КБ.01.01.009	Стойка правая	1	
А4	А1	26	ПВМ 5 КБ.01.01.010	Уголок	1	Не показан
А4	А1	27	ПВМ 5 КБ.01.01.011	Уголок	1	
А4	А1	28	ПВМ 5 КБ.01.01.012	Укосина	2	
А4	А1	29	ПВМ 5 КБ.01.01.013	Укосина	1	
А4	А2	30	ПВМ 5 КБ.01.01.014	Кронштейн	4	
А4	А3	31	ПВМ 5 КБ.01.01.015	Патрубок 1"	1	
А4	А2	33	ПВМ 10 КБ.01.01.003	Направляющая	2	
А4	А1	34	ПВМ 10 КБ.01.01.004	Патрубок 2"	2	
А4	А2	35	ПВМ 10 КБ.01.01.005	Труба	4	
А4	А2	36	ПВМ 10 КБ.01.01.006	Стенка боковая	2	
А4	А2	37	ПВМ 10 КБ.01.01.007	Связь	2	
				Стандартные изделия		
				Болты ГОСТ 7798-70		
	А4	45		М8х30.58.019	4	
	А4	46		М12х30.58.019	24	
	А4	47		М18х30.58.019	6	

ПВМ 20 КБ.01.01.000

Лист 3

Формат А4

Неуказанные предельные отклонения размеров: валов h14, остальных $\pm \frac{IT14}{2}$

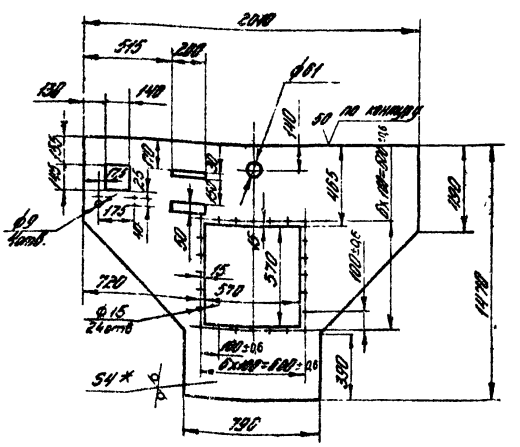

1.* Размер для справок.

2. Предельные отклонения размеров: отверстий H14, валов h14, остальных $\pm \frac{IT14}{2}$

ПВМ 20 КБ.01.01.004

Стенка задняя

Лист 55 Листов 1

Лист Б-ПН-4 ГОСТ 19903-74 / 3-IV Ст3 ГОСТ 535-79

ЦНИИПромзданий г. Москва

Формат А4

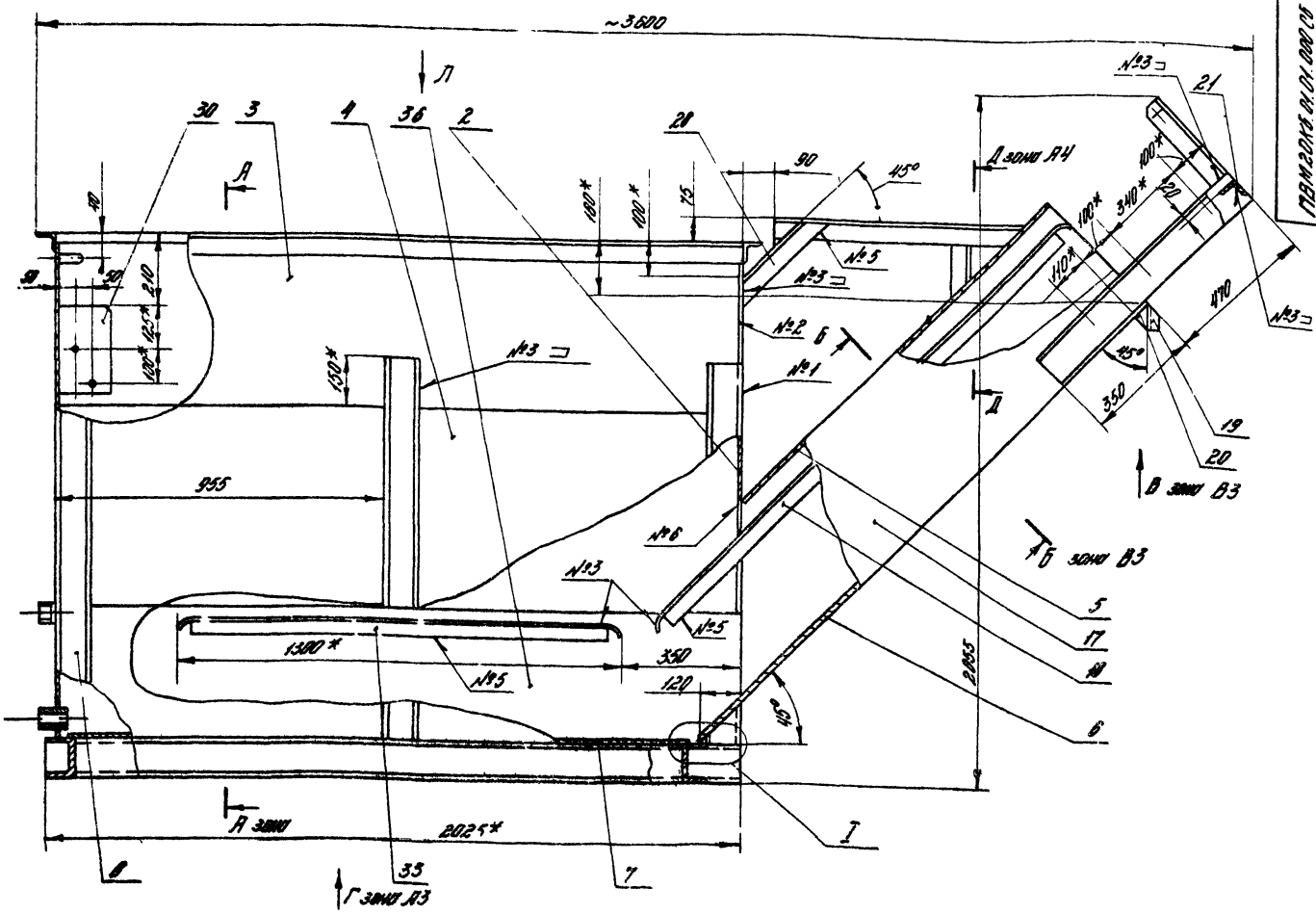

Выпуск 4 Серия 5904-23

ПВМ20КБ.01.01.000 СБ

Швы сварных соединений

№шва	Обозначение св. шва
№1	ГОСТ 5264-80-С2-ш-(25)
№2	ГОСТ 5264-80-У4-◺4
№3	ГОСТ 5264-80-Т1-◺4
№4	ГОСТ 5264-80-Т3-◺4
№5	ГОСТ 5264-80-Н1-◺4
№6	ГОСТ 11534-75-У1
№7	ГОСТ 11534-75-Т1

1.* Размеры для справок.
2. Неуказанные предельные отклонения размеров: отверстий Н14, валов h14, остальных $\pm\frac{IT14}{2}$.
3. Смещение осей отверстий от номинального расположения не более ±0,5 мм (допуск зависимый).
4. Покрытие: для внутренней поверхности - сурик свинцовый марки 4 ГОСТ 19151-73 на натуральной олифе ГОСТ 7931-76; для наружной поверхности - Гр. ГФ-0149 ГОСТ 23343-78, эмаль ПФ-133 серая III-А ГОСТ 926-82.
5. Остальные технические требования см. ТУ выпуск „0"

					ПВМ20КБ.01.01.000 СБ			
Изм.	Лист	№ докум.	Подп.	Дата	Корпус секции нижней Сборочный чертеж	Лит.	Масса	Масштаб
Разраб.		Карпушина					730	1:10
Пров.		Петрова				Лист 1	Листов 2	
Т.контр.		Карпушина				ЦНИИПРОМЗДАНИЙ г. Москва		
Рук. вид.		Петрова						
Н.контр.		Карпушина						
Утв.		Петрова						

Копировал

Формат А2

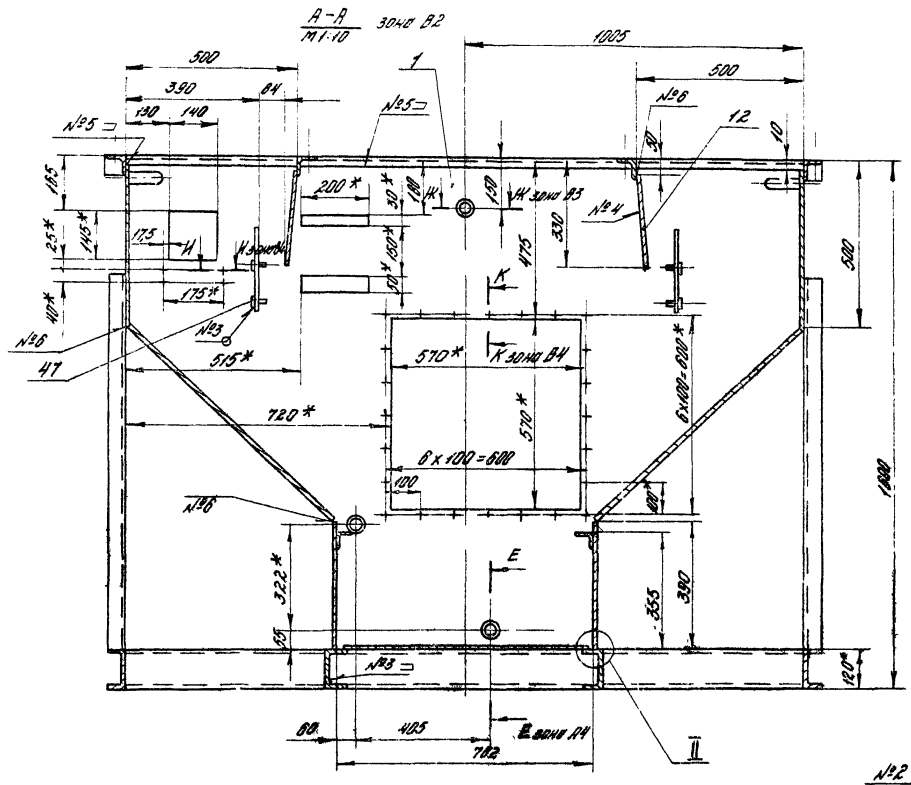
А-А
М1:10
зона В2
1005
500
390
84
130
140
№5
№25
1
200*
30*
100
К
150
К зона В3
330
175
500
№4
№6
12
10
185
25*
145*
175*
Н
Н зона В3
40*
№6
47
№23
515*
570*
К зона В4
720*
570*
6х100=600
100
6х100=600
1000
№26
322*
Е
355
390
15
№23
120*
60
405
782
2 зона В4
II

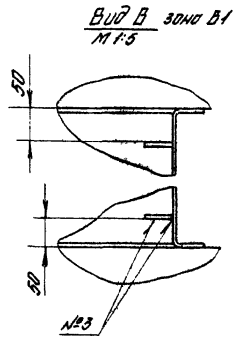
Вид В
М1:5
зона В1
30
80
1
1
№23

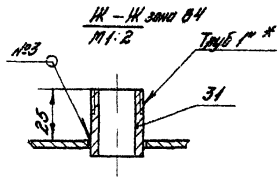
Ж-Ж зона В4
М1:2
№23
Труб 1" *
31
25

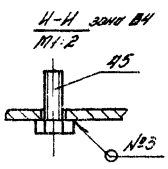
Н-Н зона В4
М1:2
95
№23

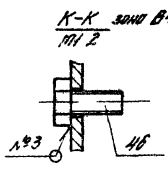
К-К зона В4
М1:2
№23
46

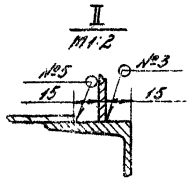
II
М1:2
№5
№3
15
15

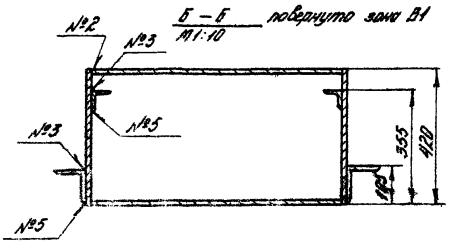
Б-Б
М1:10
повернуто зона В1
№2
№3
№25
№3
№5
355
420
185

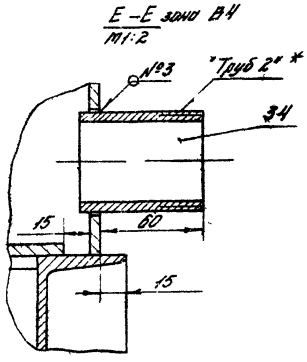
Е-Е зона В4
М1:2
№23
Труб 2" *
34
15
60
15

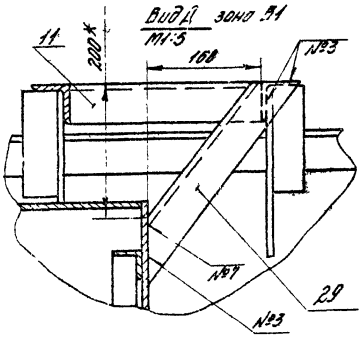
Вид Д зона В1
М1:5
11
200*
168
№23
№27
29
№23

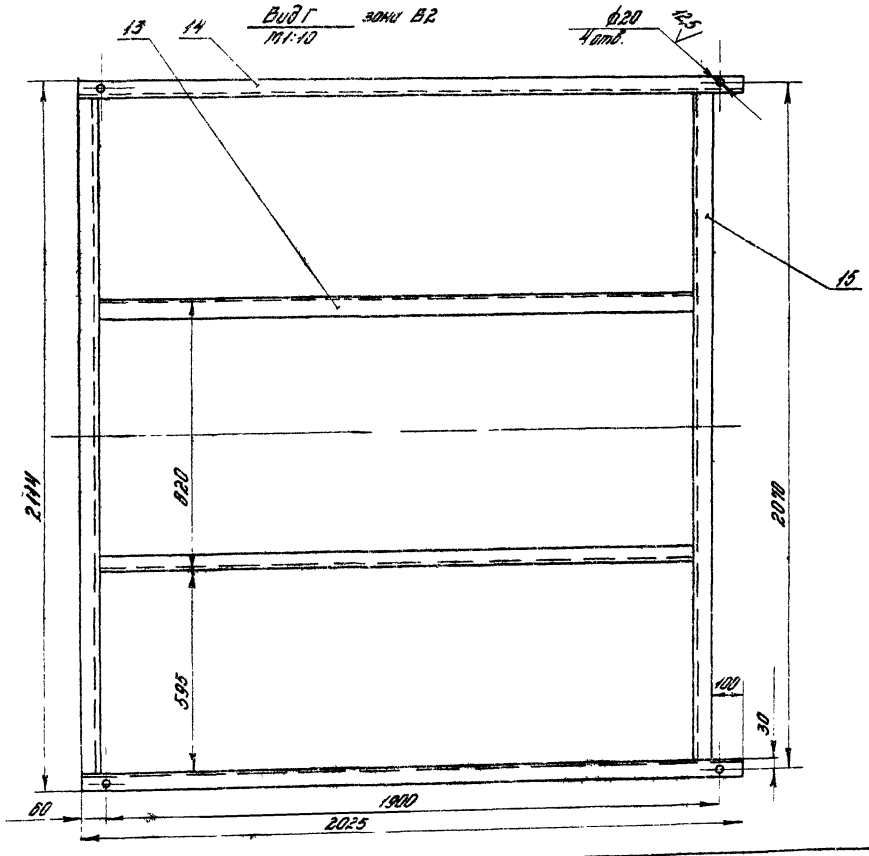
Вид Г
М1:10
зона В2
13
14
ф20
4 отв.
425
15
2100
820
595
2040
100
30
60
1900
2025

Формат	Зона	Поз.	Обозначение	Наименование	Кол.	Примеч.
				Документация		
*			ПВТ20КБ.02.00.000 СБ	Сборочный чертеж		А3, А2, А1
				Детали		
А3	Б1	1	ПВТ20КБ.02.00.001	Стенка	1	
А4	Б3	2	ПВТ20КБ.02.00.002	Крышка	1	
А4	Б6	3	ПВТ20КБ.02.00.003	Стенка	1	
А4	Б3	4	ПВТ20КБ.02.00.004	Связь	1	
Б.V	Б1	5	ПВТ20КБ.02.00.005	Стенка		
				Лист Б-ПН-2 ГОСТ 19903-74 / 3-IV-Ст3 ГОСТ 14637-79		
				2010 h14 x 1235 h14	2	41 кг
Б.V	Б2	7	ПВТ20КБ.02.00.007	Уголок		
				Уголок Б-50х50х5 ГОСТ 8509-72 / Ст3 ГОСТ 535-79		
				L = 708 h14	2	2,64 кг
Б.V	Б2	8	ПВТ20КБ.02.00.008	Уголок		
				Уголок Б-50х50х5 ГОСТ 8509-72 / Ст3 ГОСТ 535-79		
				L = 608 h14	2	2,3 кг
Б.V	Б2	9	ПВТ20КБ.02.00.009	Кронштейн		
				Уголок Б-63х63х5 ГОСТ 8509-72 / Ст3 ГОСТ 535-79		
				L = 460 h14	4	2,2 кг
Б.V	А2	10	ПВТ20КБ.02.00.010	Уголок		
				Уголок Б-63х63х5 ГОСТ 8509-72 / Ст3 ГОСТ 535-79		
				L = 2005 h14	3	9,5 кг

ПВТ20КБ.02.00.000

Секция верхняя

Лит. | Масса | Масшт.

Лист | Листов 2

ЦНИИПРОМЗДАНИЙ г. Москва

Формат А4

Формат	Зона	Поз.	Обозначение	Наименование	Кол.	Примеч.
Б.V	А2	11	ПВТ20КБ.02.00.011	Непроваляющая		
				Уголок Б-63х63х5 ГОСТ 8509-72 / Ст3 ГОСТ 535-79		
				L = 2000 h14	4	3,4 кг
Б.V	А2	12	ПВТ20КБ.02.00.012	Перегородка		
				Лист Б-ПН-4 ГОСТ 19903-74 / 3-II-Ст3 ГОСТ 14637-79		
				2000 h14 x 585 h14	4	38,5 кг
Б.V	А1	13	ПВТ20КБ.02.00.013	Связь		
				Уголок Б-63х63х5 ГОСТ 8509-72 / Ст3 ГОСТ 535-79		
				L = 2136 h14	2	10,8 кг
Б.V	А1	14	ПВТ20КБ.02.00.014	Лист		
				Лист Б-ПН-4 ГОСТ 19903-74 / 3-II-Ст3 ГОСТ 14637-79		
				608 h14 x 95 h11	4	1,8 кг
Б.V	А6	15	ПВТ20КБ.02.00.015	Калеотбойник		
				Лист Б-ПН-4 ГОСТ 19903-74 / 3-II-Ст3 ГОСТ 14637-79		
				2000 h14 x 295 h11	2	17,8 кг
Б.V	А6	16	ПВТ20КБ.02.00.016	Упор		
				Лист Б-ПН-4 ГОСТ 19903-74 / 3-II-Ст3 ГОСТ 14637-79		
				2000 h14 x 130 h14	2	8,1 кг
Б.V	А4	17	ПВТ20КБ.02.00.017	Уголок		
				Уголок Б-63х63х5 ГОСТ 8509-72 / Ст3 ГОСТ 535-79		
				L = 926 h14	2	4,5 кг
А4	Б1	19	ПВТ5КБ.01.01.018	Ушко	8	
А4	Б5	20	ПВТ10КБ.02.02.018	Скоба	4	
А4	А2	21	ПВТ10КБ.01.01.006	Связь	2	
				Стандартные изделия		
				Болты ГОСТ 7798-70		
	Б1	22		М10 x 80.58.019	16	
	Б4	23		М12 x 60.58.019	10	

ПВТ20КБ.02.00.000

Лист 2

Формат А4

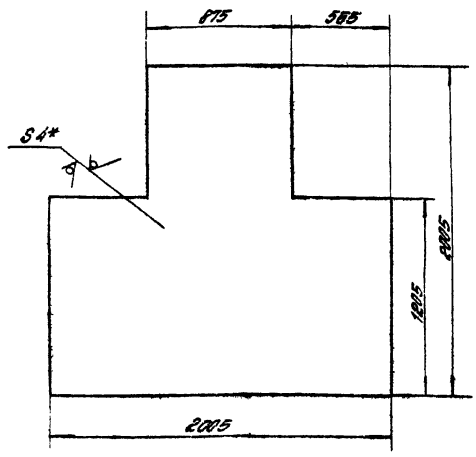

1.* Размер для справок.
2. Предельные отклонения размеров: валов h14, остальных ± IT14/2

ПВТ20КБ.02.00.002

Крышка

Лит. | Масса | Масшт.

97 г | 1:20

Лист | Листов 1

Лист Б-ПН-4 ГОСТ 19903-74 / 3-IV-Ст3 ГОСТ 14637-79

ЦНИИПРОМЗДАНИЙ г. Москва

Формат А4

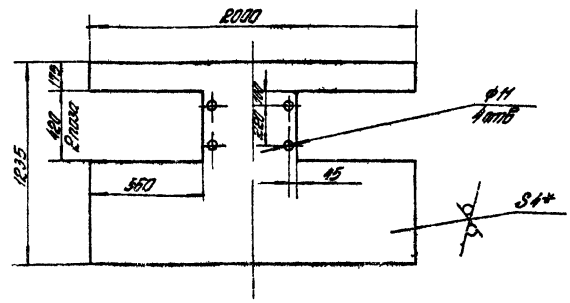

1.* Размер для справок.
2. Предельные отклонения размеров: отверстий H14, валов h14, остальных ± IT14/2

ПВТ20КБ.02.00.003

Стенка

Лит. | Масса | Масшт.

63 | 1:20

Лист | Листов 1

Лист Б-ПН-4 ГОСТ 19903-74 / 3-II-Ст3 ГОСТ 14637-79

ЦНИИПРОМЗДАНИЙ г. Москва

Формат А4

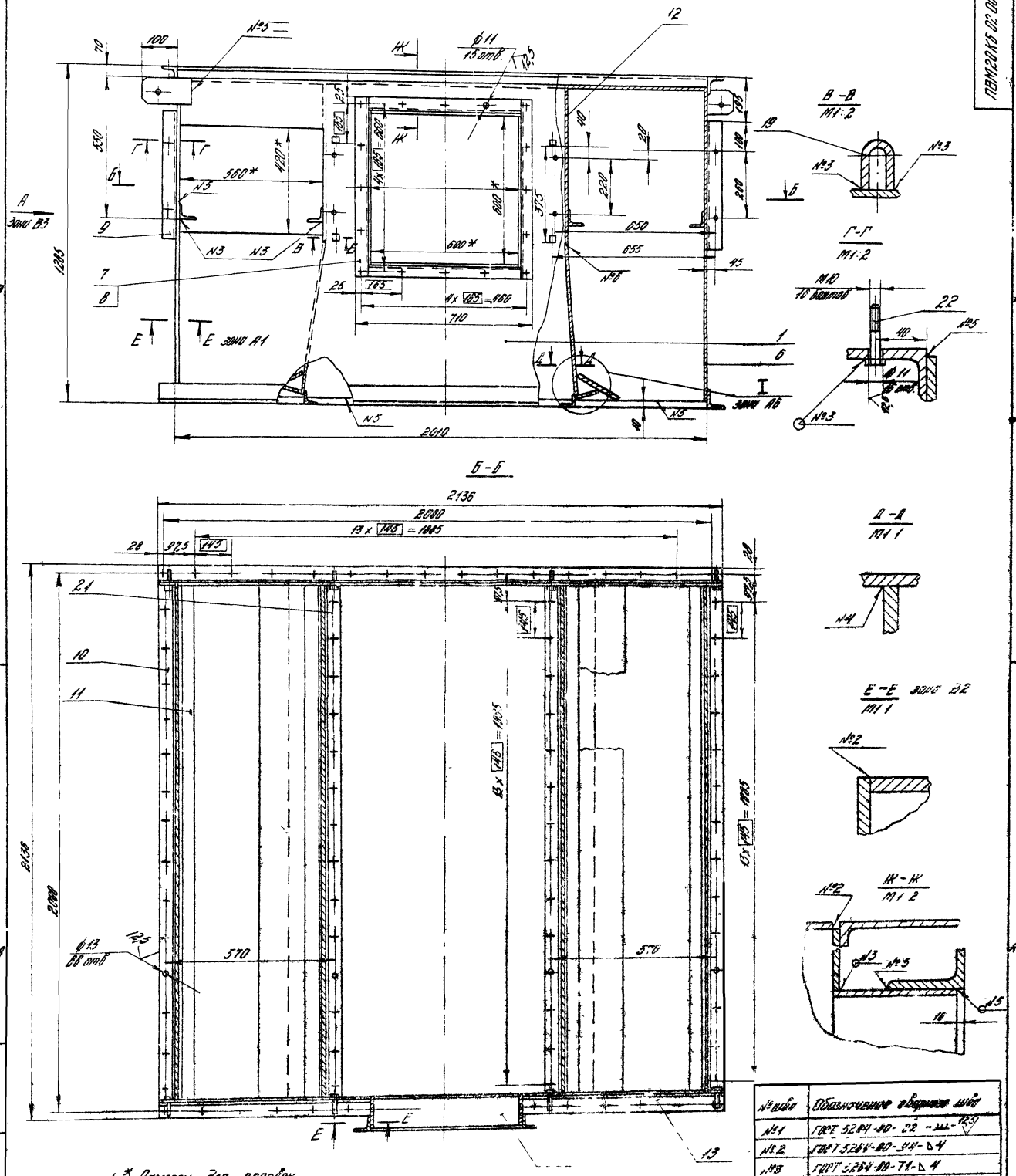

1. * Размеры для справок
2. Смещение осей отверстий от номинального расположения не более ±0,5 мм (допуск зависимый)
3. Неуказанные предельные отклонения размеров отверстий Н14, валов h14; остальных ± $\frac{IT14}{2}$.
4. Покрытие для внутренней поверхности: сурик свинцовый марки 4 ГОСТ 19151-73 на натуральной олифе ГОСТ 7931-76; для наружной поверхности Гр. Гф-0119. ГОСТ 23343-78, эмаль серая ПФ-133 ГОСТ 926-82.
5. Остальные технические требования см. ТУ
6. Лист поз 2 приварить при монтаже.

№ шва	Обозначение сварного шва
№1	ГОСТ 5264-80-С2-Ш-12,5
№2	ГОСТ 5264-80-У4-Δ4
№3	ГОСТ 5264-80-Т1-Δ4
№4	ГОСТ 5264-80-Т3-Δ4
№5	ГОСТ 5264-80-Н1-Δ4
№6	ГОСТ 11534-75-У1
№7	ГОСТ 11534-75-Т1

ПВМ 20 КБ.02.00.000 СБ

Изм.	Лист	№ докум.	Подп.	Дата
Разраб.		Воробьев		
Пров.		Петрова		
Т. контр.		Знаменская		
Инж. пр.		Петрова		
Н. контр.		Знаменская		
Утв.		Петрова		

Секция верхняя
Сборочный чертеж

Лит.	Масса	Масштаб
	446	1:10

Лист 1 Листов 3

ЦНИИПРОМЗДАНИЙ
г. Москва

Формат А2

Выпуск 4 Серия

ПВМ20КБ 02.00.000 СБ

Вид А зона В2

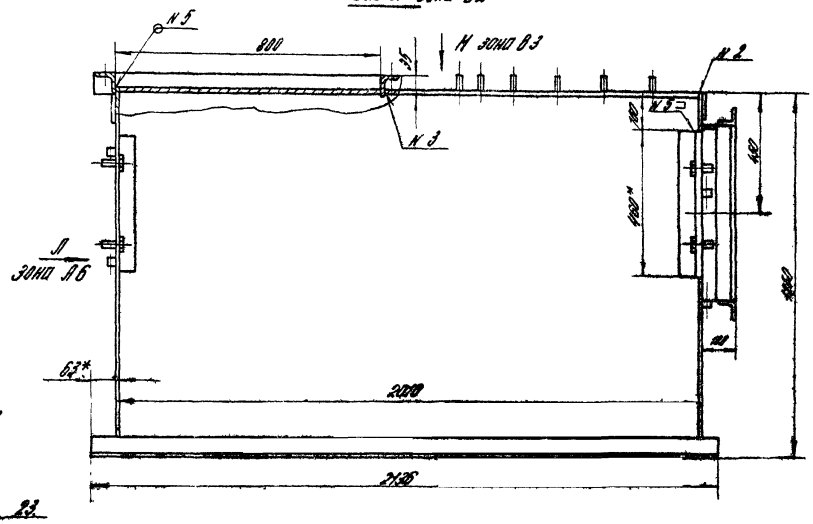

3-3 М1:1 зона А3

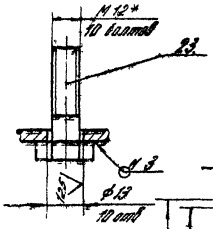

Вид М зона В3

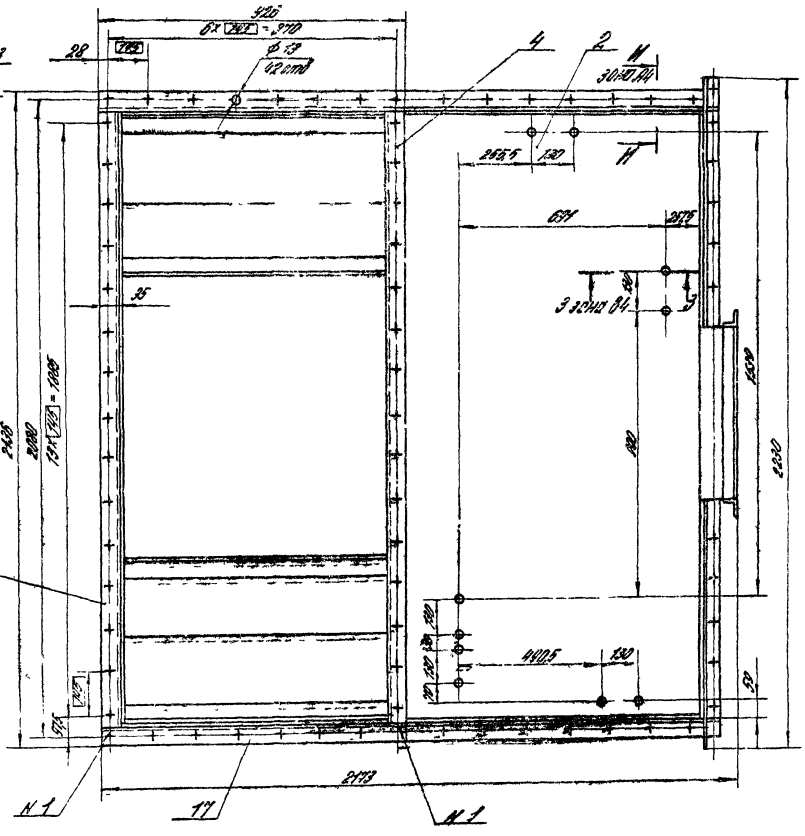

М-М зона В3 М1:1

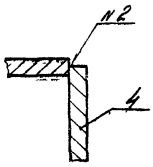

Выпуск 4 Серия

ПВМ 20 КБ 02.00.000 СБ

Выпуск 4 Серия 5904-23

Вид Л зона В4

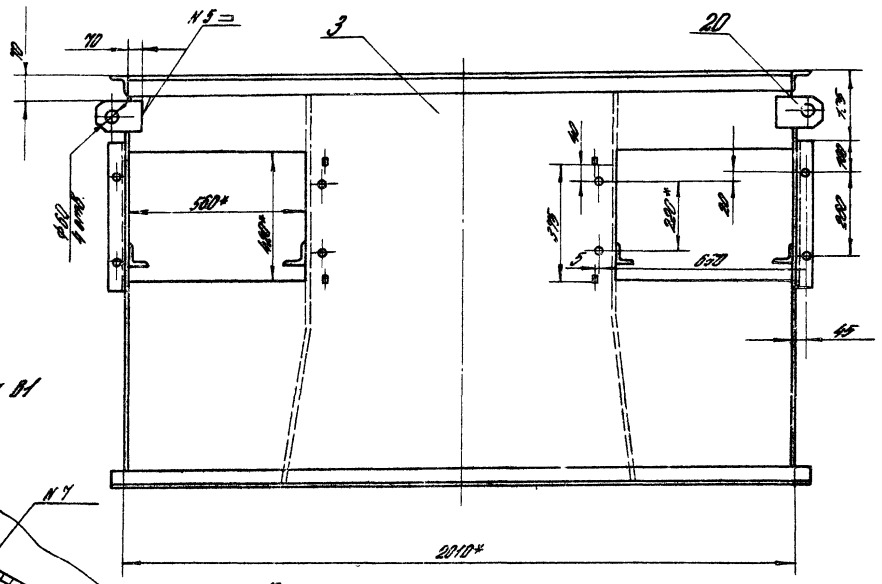

I зона В1
М1:2

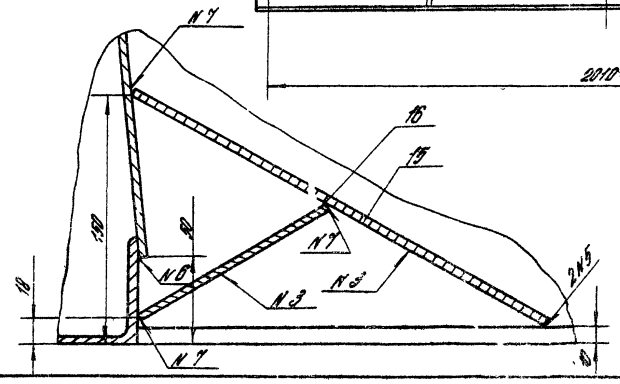

Изм.	Лист	N докум.	Подп.	Дата	ПВМ 20 КБ 02.00.000 СБ	Лист 3

Формат А3

ПВМ 20 КБ 03.00.003

125 √(√)

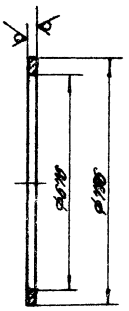

Предельные отклонения размеров отверстий Н14, валов h14.

					ПВМ 20 КБ 03.00.003			
Изм.	Лист	N докум.	Подп.	Дата	Фланец	Лит.	Масса	Масштаб
Разраб.		Знаменская					2	1:10
Пров.		Петрова				Лист	Листов 1	
Т.контр.		Варлушина						
Рук.пр.		Петрова						
Н.контр.		Знаменская						
Утв.		Петрова		9.83	Лист 5-ПН-4 ГОСТ 19903-74 3-IV Ст.3 ГОСТ 14637-79	ЦНИИПРОМЗДАНИЙ г. Москва		

Формат А4

ПВМ 20 КБ 02.00.004

(√)Р

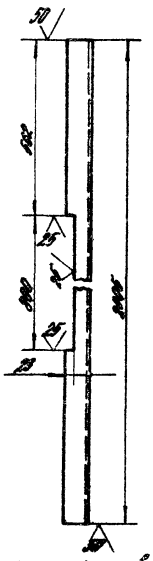

Предельные отклонения размеров: отверстий Н14, валов h14, остальных $\pm \frac{IT14}{2}$.

					ПВМ 20 КБ 02.00.004			
Изм.	Лист	N докум.	Подп.	Дата	Связь	Лит.	Масса	Масштаб
Разраб.		Воробьев					10	1:10
Пров.		Петрова				Лист	Листов 1	
Т.контр.		Знаменская						
Рук.пр.		Петрова						
Н.контр.		Знаменская						
Утв.		Петрова		9.83	Уголок 5-63×63×5 ГОСТ 8509-72 Ст.3 ГОСТ 535-79	ЦНИИПРОМЗДАНИЙ г. Москва		

Формат А4

Выпуск 4 Серия 5904-23

Формат	Зона	Поз.	Обозначение	Наименование	Кол.	Примеч.
				Документация		
А2			ПВМ20КБ.03.00.000 СБ	Сборочный чертеж		
				Детали		
А1		1	ПВМ20КБ.03.00.001	Стенка	8	
А3		2	ПВМ20КБ.03.00.002	Обечайка	1	
А4		3	ПВМ20КБ.03.00.003	Фланец	2	
Б4		5	ПВМ20КБ.03.00.005	Связь		
				Уголок Б-63×63×3 ГОСТ 1809-72 Ст3 ГОСТ 535-79		
				L=926 h14 3,2	2	4,7кг
Б4		6	ПВМ20КБ.03.00.006	Связь		
				Уголок Б-63×63×3 ГОСТ 1809-72 Ст3 ГОСТ 535-79		
				L=2070 h14 3,2	2	9,7кг

Изм.	Лист	№ докум.	Подп.	Дата
Разраб.		Знаменская		
Пров.		Петрова		6.82
Рук. раб.		Петрова		6.82
Н. контр.		Корнушина		6.82
Утв.		Петрова		6.82

ПВМ20КБ.03.00.000

Воздухосборник

Лит.	Лист	Листов
		1

ЦНИИПРОМЗДАНИЙ г. Москва

Формат А4

ПВМ20КБ.03.00.001

12,5 √(√)

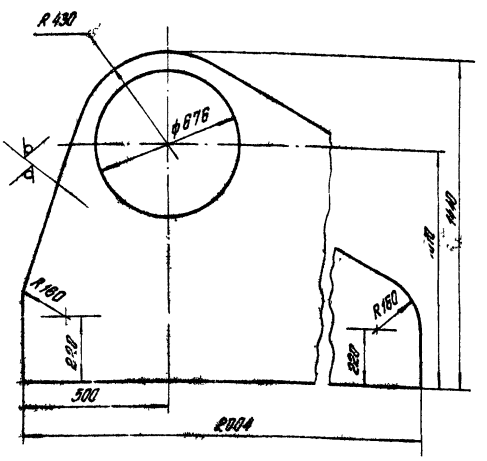

Предельные отклонения размеров: отверстий H14, валов h14; остальных ± $\frac{УТ14}{2}$

Изм.	Лист	№ докум.	Подп.	Дата
Разраб.		Корнушина		
Пров.		Петрова		6.82
Т. контр.		Знаменская		6.82
Рук. раб.		Петрова		6.82
Н. контр.		Знаменская		6.82
Утв.		Петрова		6.82

ПВМ20КБ.03.00.001

Стенка

Лит.	Масса	Масшт.
	17	1:10

Лист Б-ПН-3 ГОСТ 19903-74 / 3-II Ст3 ГОСТ 16523-70

Лист | Листов 1

ЦНИИПРОМЗДАНИЙ г. Москва

Формат А4

ПВМ20КБ.03.00.002

50 √(√)

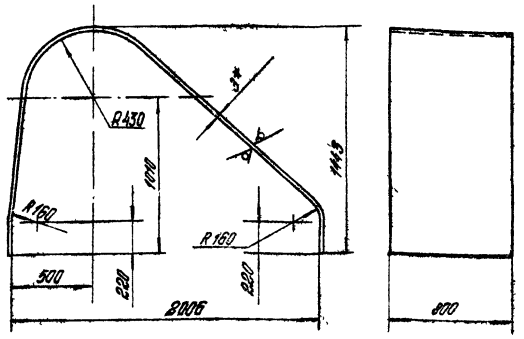

1 * Размер для справок.
2 Предельные отклонения размеров: отверстий H14, валов h14, остальных ± $\frac{УТ14}{2}$

Изм.	Лист	№ докум.	Подп.	Дата
Разраб.		Корнушина		6.82
Пров.		Петрова		6.82
Т. контр.		Корнушина		6.82
Рук. раб.		Петрова		6.82
Н. контр.		Корнушина		6.82
Утв.		Петрова		6.82

ПВМ20КБ.03.00.002

Обечайка

Лит.	Масса	Масшт.
	60	1:20

Лист Б-ПН3 ГОСТ 19903-74 / 3-II Ст3 ГОСТ 16523-70

Лист | Листов 1

ЦНИИПРОМЗДАНИЙ г. Москва

Формат А4

ПВМ20К6.03.00.000 СБ

Выпуск 4 Серия 5.904-23

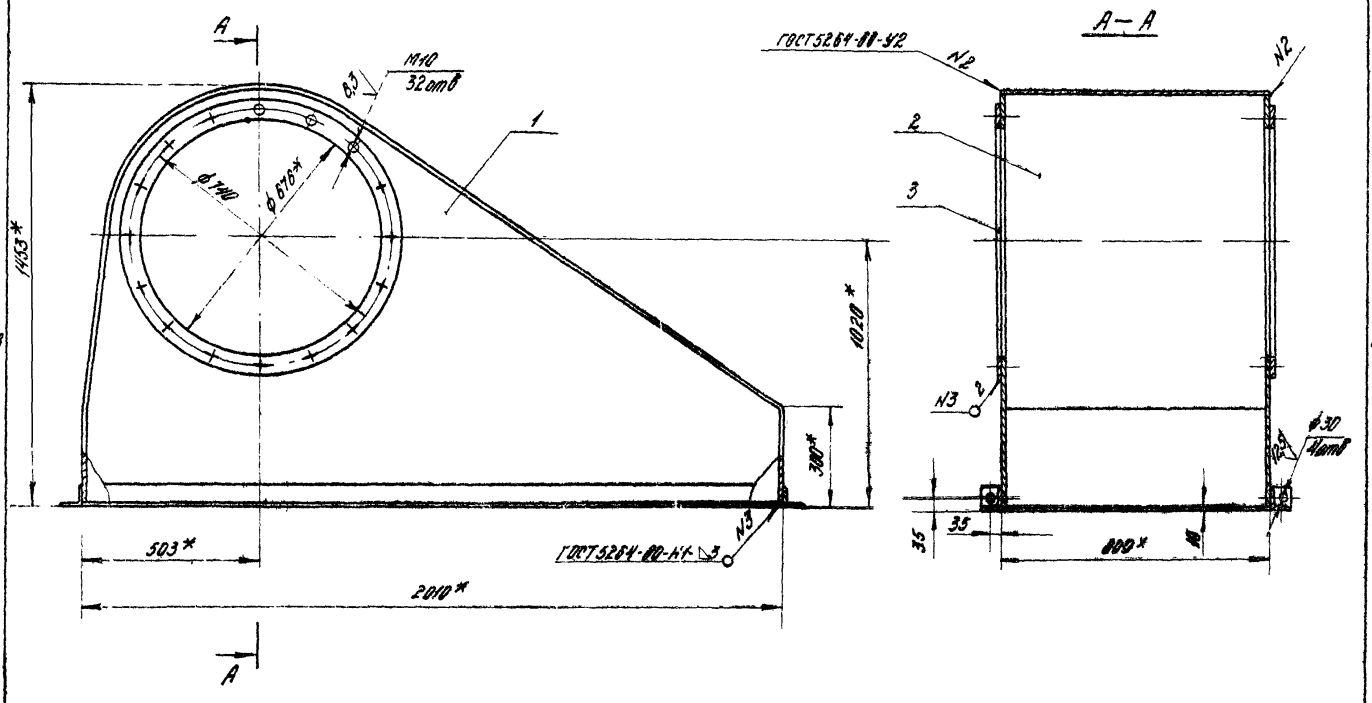

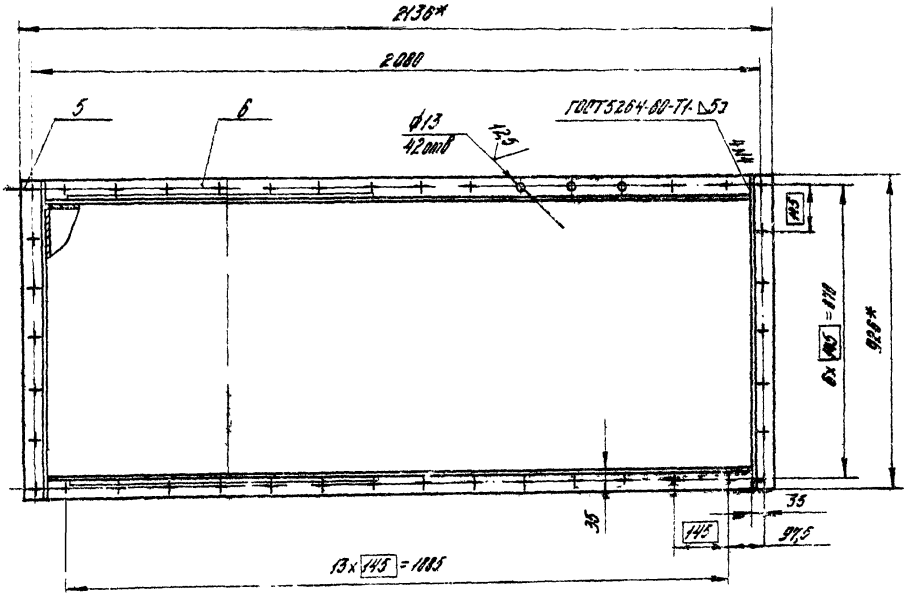

1. * Размеры для справок.
2. Предельные отклонения размеров отверстий H14, валов h14, остальных ± $\frac{IT14}{2}$
3. Смещение осей отверстий от номинального расположения не более ±0,5 мм (допуск зависимый).
4. Покрытие для внутренней поверхности: сурик свинцовый марки 4 ГОСТ 19151-73 на натуральной олифе ГОСТ 7951-76. Для наружной поверхности Гр-Гф-0119 ГОСТ 23343-76, эмаль серая-IIIА ПФ-133 ГОСТ 926-82.
5. Остальные технические требования см. ТУ, выпуск „0".

Изм.	Лист	№ докум.	Подп.	Дата	ПВМ20К6.03.00.000 СБ	Лит.	Масса	Масштаб
Разраб.		Знаменская		8.82	Воздухосборник		154	1:10
Пров.		Петрова		8.82	Сборочный чертеж	Лист	Листов 1	
Т.контр.		Корпушина		8.82		ЦНИИПРОМЗДАНИЙ г. Москва		
Рук.раб.		Петрова		8.82				
Н.контр.		Знаменская		9.82				
Утв.		Петрова		9.82				

Копировал: Формат А2

gost.e-ecolog.ru