ГОСУДАРСТВЕННЫЙ КОМИТЕТ СОВЕТА МИНИСТРОВ СССР
ПО ДЕЛАМ СТРОИТЕЛЬСТВА

ГОССТРОЙ СССР

ТИПОВЫЕ КОНСТРУКЦИИ И ДЕТАЛИ ЗДАНИЙ И СООРУЖЕНИЙ

СЕРИЯ 5.904-23

# ПЫЛЕУЛОВИТЕЛЬ ВЕНТИЛЯЦИОННЫЙ МОКРЫЙ КОНВЕЙЕРНЫЙ ТИПА ПВМКБ С МЕХАНИЗИРОВАННЫМ УДАЛЕНИЕМ ШЛАМА

ВЫПУСК 3

ПВМ 10КБ 00 00000

РАБОЧИЕ ЧЕРТЕЖИ

13086-03
Цена: 1-98

gost.e-ecolog.ru

ГОСУДАРСТВЕННЫЙ КОМИТЕТ СОВЕТА МИНИСТРОВ СССР
ПО ДЕЛАМ СТРОИТЕЛЬСТВА

ГОССТРОЙ СССР

ТИПОВЫЕ КОНСТРУКЦИИ И ДЕТАЛИ ЗДАНИЙ И СООРУЖЕНИЙ

СЕРИЯ 5.904-23

# ПЫЛЕУЛОВИТЕЛЬ ВЕНТИЛЯЦИОННЫЙ МОКРЫЙ КОНВЕЙЕРНЫЙ ТИПА ПВМКБ С МЕХАНИЗИРОВАННЫМ УДАЛЕНИЕМ ШЛАМА

ВЫПУСК 3

## ПВМ 10КБ 00 00000

РАБОЧИЕ ЧЕРТЕЖИ

РАЗРАБОТАНЫ
ЦНИИПРОМЗДАНИЙ
ГОССТРОЯ СССР

УТВЕРЖДЕНЫ
И ВВЕДЕНЫ В ДЕЙСТВИЕ
ПРИКАЗОМ №10
ГЛАВПРОМСТРОЙПРОЕКТА
ОТ 4/II 1994г

Госбанк ЗАО
Томашевский филиал
ЦНТИ
Типовой паспорт/сервис
№ 5-904-23 [illegible]
Заказ № 430
Цена 1 руб 92 коп
Тираж 1000
Дата "23" III 1993

# Содержание


| N п/п | Наименование | Обозначение | Стр. |
|---|---|---|---|
| 1 | Пылеуловитель вентиляционный рукавный конвейерный типа ПВРК производительностью 10000 м³/ч Сборочный чертеж | ПВР 10.15.00.00.000 СБ | 3 |
| 2 | Пылеуловитель вентиляционный рукавный конвейерный типа ПВРК производительностью 10000 м³/ч Ведомость покупных изделий | ПВР 10.15.00.00.000 ВП | 3-5 |
| 3 | Пылеуловитель вентиляционный рукавный конвейерный типа ПВРК производительностью 10000 м³/ч | ПВР 10.15.0000.000 | 6 |
| 4 | Пылеуловитель вентиляционный рукавный конвейерный типа ПВР производительностью 10000 м³/ч Сборочный чертеж | ПВР.10.15.00.00.000 СБ | 7 |
| 5 | Прокладка | ПВР 10.15.00.00.004 | 8 |
| 6 | Кольцо прижимное | ПВР 10.15.00.00.002 | |
| 7 | Звездочка | ПВР 10.15.00.00.003 | 8 |
| 8 | Прокладка | ПВР 10.15.00.00.004 | |
| 9 | Прокладка | ПВР 10.15.00.00.005 | |
| 10 | Заглушка нижняя | ПВР 10.15.04.00.006 | 10 |
| 11 | Прокладка | ПВР 10.15.00.00.008 | 23 |
| 12 | Звездочка | ПВР 10.15.00.00.009 | |
| 13 | Секция нижняя | ПВР 10.15.04.00.000 | 9-11 |
| 14 | Секция нижняя Сборочный чертеж | ПВР 10.15.04.00.000 СБ | 11-15 |
| 15 | Корпус секции нижней | ПВР 10.15.04.01.000 | 17 |
| 16 | Корпус с секцией нижней Сборочный чертеж | ПВР 10.15.04.00.000 СБ | 12,13 |
| 17 | Стенка задняя | ПВР 10.15.04.04.001 | 16 |
| 18 | Стенка передняя | ПВР 10.15.04.01.002 | 16 |
| 19 | Секция верхняя | ПВР 10.15.02.00.000 | 20 |
| 20 | Секция верхняя. Сборочный чертеж | ПВР 10.15.02.00.000 СБ | 21,22 |
| 21 | Стенка | ПВР 10.15.02.00.001 | 17 |
| 22 | Стенка | ПВР 10.15.02.00.003 | 20 |
| 23 | Воздухосборник | ПВР 10.15.03.00.000 | 20 |
| 24 | Воздухосборник. Сборочный чертеж | ПВР 10.15.03.00.000 СБ | 23 |
| 25 | Стенка | ПВР 10.15.03.00.001 | 24 |
| 26 | Колодец | ПВР 10.15.03.00.002 | |
| 27 | Стенка верхняя | ПВР 10.15.03.00.003 | |
| | | | |

Выпуск 3 Серия 5.904-23

| Позиция | Обозначение | Наименование | Куда входит: Обозначение | | Общее кол. | Примечание |
|---|---|---|---|---|---|---|
| 1 | ПВМ 10 КБ.00.00.000 | Пылеуловитель вентиляционный тканевый | | | | |
| 2 | | конвейерный типа ПВМ производительностью | | | | |
| 3 | | 10.000 м³/ч | | | | |
| 4 | | | | | | |
| 5 | ПВМ 10 КБ.01.00.000 | Секция нижняя | ПВМ 10 КБ.00.00.000 | 1 | 1 | |
| 6 | ПВМ 10 КБ.01.01.000 | Корпус секции нижней | ПВМ 10 КБ.01.00.000 | 1 | 1 | |
| 7 | ПВМ 10 КБ.02.00.000 | Секция верхняя | ПВМ 10 КБ.00.00.000 | 1 | 1 | |
| 8 | ПВМ 10 КБ.03.00.000 | Воздухосборник | ПВМ 10 КБ.00.00.000 | 1 | 1 | |
| 9 | ПВМ 10 КБ.04.00.000 | Коллектор | ПВМ 10 КБ.00.00.000 | 2 | 2 | |
| 10 | ПВМ 5 КБ.01.02.000 | Узел прижима | ПВМ 10 КБ.01.00.000 | 1 | 1 | |
| 11 | ПВМ 5 КБ.01.02.100 | Плита | ПВМ 5 КБ.01.02.000 | 1 | 1 | |
| 12 | ПВМ 5 КБ.01.03.000 | Пересекание | ПВМ 10 КБ.01.00.000 | 1 | 1 | |
| 13 | ПВМ 5 КБ.01.04.000 | Ползун | ПВМ 10 КБ.01.00.000 | 2 | 2 | |
| 14 | ПВМ 5 КБ.01.05.000 | Кронштейн | ПВМ 10 КБ.01.00.000 | 1 | 1 | |
| 15 | ПВМ 5 КБ.01.06.000 | Скребок | ПВМ 10 КБ.01.00.000 | 19 | 19 | |
| 16 | ПВМ 5 КБ.01.07.000 | Опорно ножа | ПВМ 10 КБ.01.00.000 | 1 | 1 | |
| 17 | ПВМ 5 КБ.01.08.000 | Амортизатор | ПВМ 10 КБ.01.00.000 | 2 | 2 | |
| 18 | ПВМ 5 КБ.01.10.000 | Планка регулирующая | ПВМ 10 КБ.01.00.000 | 1 | 1 | на выпуск |
| 19 | ПВМ 5 КБ.01.11.000 | Воронка | ПВМ 10 КБ.01.00.000 | 1 | 1 | |
| 20 | ПВМ 5 КБ.01.12.000 | Гидрозатвор | ПВМ 10 КБ.01.00.000 | 1 | 1 | |
| 21 | ПВМ 5 КБ.01.13.000 | Патрубок | ПВМ 10 КБ.01.00.000 | 1 | 1 | |
| 22 | ПВМ 5 КБ.01.14.000 | Дверка | ПВМ 10 КБ.01.00.000 | 2 | 2 | |
| 23 | ПВМ 5 КБ.01.15.000 | Дверка | ПВМ 10 КБ.01.00.000 | 1 | 1 | |
| 24 | ПВМ 5 КБ.01.16.000 | Кронштейн | ПВМ 10 КБ.01.00.000 | 4 | 4 | |
| 25 | ПВМ 5 КБ.01.17.000 | Кронштейн | ПВМ 10 КБ.01.00.000 | 4 | 4 | |
| 26 | ПВМ 5 КБ.05.00.000 | Дверка | ПВМ 10 КБ.00.00.000 | 2 | 2 | |
| 27 | | | | | | |

Перв. примен.

Справ. №

Инв. № подл. | Подп. и дата | Взам. инв. №

Инв. № дубл. | Подп. и дата

| Изм. | Лист | № докум. | Подп. | Дата |
|---|---|---|---|---|
| Разраб. | | Хорхорин | | |
| Пров. | | Корпушин | | |
| Нач. отд. | | Петрова | | |
| Н. контр. | | Корпушин | | |
| Утв. | | Петрова | | |

ПВМ 10 КБ.00.00.000 ВС

Пылеуловитель вентиляционный тканевый конвейерный типа ПВМ производительностью 10000 м³/ч Ведомость ссылочных и прилагаемых документов

| Лит. | Масса | Масштаб |
|---|---|---|
| | | 1 |

ЦНИИПРОМЗДАНИЙ г. Москва

Формат А3

| Позиция | Наименование | Код ОКП | Обозначение документа на поставку | Поставщик | Куда входит (обозначение) | Количество: На изделие | В комплекте | На регулир. | Всего | Примечание |
|---|---|---|---|---|---|---|---|---|---|---|
| 1 | Крепежные изделия | | | | | | | | | |
| 2 | Болты М12х30.58.019 | | ГОСТ 7795-81 | | ПВМ 10 КБ.01.00.000 | 154 | | | 154 | |
| 3 | М16х65.58.019 | | | | ПВМ 10 КБ.01.02.000 | 4 | | | 4 | |
| 4 | Болты М8х12.58.019 | | ГОСТ 7798-70 | | ПВМ 5 КБ.01.02.000 | 4 | | | 4 | |
| 5 | М8х20.58.019 | | | | ПВМ 5 КБ.01.12.000 | 14 | | | 14 | |
| 6 | | | | | ПВМ 5 КБ.01.13.000 | 6 | | | 6/20 | |
| 7 | М8х30.58.019 | | | | ПВМ 10 КБ.01.00.000. | 4 | | | 4 | |
| 8 | | | | | ПВМ 10 КБ.01.01.000 | 4 | | | 4 | |
| 9 | | | | | ПВМ 5 КБ.01.02.000 | 4 | | | 4/12 | |
| 10 | М10х25.58.019 | | | | ПВМ 10 КБ.00.00.000 | 36 | | | 36 | |
| 11 | М10х80.58.019 | | | | ПВМ 10 КБ.02.00.000 | 8 | | | 8 | |
| 12 | М12х20.58.019 | | | | ПВМ 10 КБ.01.00.000 | 2 | | | 2 | |
| 13 | М12х30.58.019 | | | | ПВМ 10 КБ.00.00.000 | 116 | | | 116 | |
| 14 | | | | | ПВМ 10 КБ.01.00.000 | 8 | | | 8 | |
| 15 | | | | | ПВМ 10 КБ.01.01.000 | 24 | | | 24 | |
| 16 | | | | | | | | | 138 | |
| 17 | М8х40.58.019 | | | | ПВМ 10 КБ.00.00.000 | 1 | | | 1 | |
| 18 | М12х70.58.019 | | | | ПВМ 10 КБ.02.00.000 | 10 | | | 10 | |
| 19 | М12х80.58.019 | | | | ПВМ 10 КБ.01.00.000 | 8 | | | 8 | |
| 20 | М12х30.58.019 | | | | ПВМ 10 КБ.01.01.000 | 4 | | | 4 | |
| 21 | М16х40.58.019 | | | | ПВМ 10 КБ.01.00.000 | 4 | | | 4 | |
| 22 | М16х60.58.019 | | | | ПВМ 10 КБ.01.00.000 | 6 | | | 6 | |
| 23 | | | | | ПВМ 5 КБ.01.02.000 | 4 | | | 4 | |
| 24 | | | | | ПВМ 5 КБ.01.08.000 | 1 | | | 2/12 | |
| 25 | | | | | | | | | | |
| 26 | М16х140.58.019 | | | | ПВМ 10 КБ.01.00.000 | 2 | | | 2 | |

Перв. примен.

Справ. №

Инв. № подл. | Подп. и дата | Взам. инв. №

Инв. № дубл. | Подп. и дата

| Изм. | Лист | № докум. | Подп. | Дата |
|---|---|---|---|---|
| Разраб. | | Хорхорин | | |
| Пров. | | Корпушин | | |
| Нач. отд. | | Петрова | | |
| Н. контр. | | Корпушин | | |
| Утв. | | Петрова | | |

ПВМ 10 КБ.00.00.000 ВП

Пылеуловитель вентиляционный тканевый конвейерный типа ПВМ производительностью 10.000 м³/ч Ведомость покупных изделий

| Лит. | Масса | Масштаб |
|---|---|---|
| | 1 | 3 |

ЦНИИПРОМЗДАНИЙ г. Москва

Формат А3

Выпуск 3 Серия 5.904-23

| № строки | Наименование | Код ОКП | Обозначение документа на поставку | Поставщик | Куда входит (обозначение) | Количество: на изделие | в комплекс | на регулир. | Всего | Примечание |
|---|---|---|---|---|---|---|---|---|---|---|
| 1 | Винт М6×10.58.019 | | ГОСТ 1477-75 | | ПВМ5КБ.01.02.000 | 1 | | | 1 | |
| 2 | Винт М10×25.58.019 | | ГОСТ 1476-75 | | ПВМ10КБ.01.00.000 | 4 | | | 4 | |
| 3 | Винт М10×20.58.019 | | ГОСТ 1491-80 | | ПВМ10КБ.01.00.000 | 12 | | | 12 | |
| 4 | | | | | | | | | | |
| 5 | Винты М5×55.58.019 | | ГОСТ 17473-80 | | ПВМ10КБ.01.00.000 | 2 | | | 2 | |
| 6 | М6×12.58.019 | | | | ПВМ10КБ.01.00.000 | 8 | | | 8 | |
| 7 | Гайки М8.5.019 | | ГОСТ 5915-70 | | ПВМ10КБ.00.00.000 | 2 | | | 2 | |
| 8 | | | | | ПВМ10КБ.01.00.000 | 32 | | | 32 | |
| 9 | | | | | ПВМ5КБ.01.02.000 | 14 | | | 14/48 | |
| 10 | М10.5.019 | | | | ПВМ10КБ.00.00.000 | 20 | | | 20 | |
| 11 | | | | | | | | | | |
| 12 | М12.5.019 | | | | ПВМ10КБ.00.00.000 | 126 | | | 126 | |
| 13 | | | | | ПВМ10КБ.01.00.000 | 198 | | | 198 | |
| 14 | | | | | | | | | 324 | |
| 15 | | | | | | | | | | |
| 16 | М16.5.019 | | | | ПВМ10КБ.01.00.000 | 23 | | | 23 | |
| 17 | | | | | ПВМ5КБ.01.02.000 | 4 | | | 4/27 | |
| 18 | Гайка М8.5.019 | | ГОСТ 5916-70 | | ПВМ10КБ.01.00.000 | 2 | | | 2 | |
| 19 | | | | | | | | | | |
| 20 | Шайбы 5.65Г | | ГОСТ 6402-70 | | ПВМ10КБ.01.00.000 | 2 | | | 2 | |
| 21 | 8.65Г | | | | ПВМ10КБ.01.00.000 | 8 | | | 8 | |
| 22 | 8.65Г | | | | ПВМ10КБ.00.00.000 | 1 | | | 1 | |
| 23 | | | | | ПВМ10КБ.01.00.000 | 38 | | | 38 | |
| 24 | | | | | ПВМ5КБ.01.02.000 | 14 | | | 14/51 | |
| 25 | 10.65Г | | | | ПВМ10КБ.00.00.000 | 44 | | | 44 | |
| 26 | | | | | ПВМ10КБ.00.00.000 | 12 | | | 12/56 | |
| 27 | | | | | | | | | | |
| 28 | 12.65Г | | | | ПВМ10КБ.00.00.000 | 116 | | | 116 | |
| 29 | | | | | ПВМ10КБ.01.00.000 | 170 | | | 170/226 | |

ПВМ10КБ.00.00.000 ВП

Лист 2

Формат А3

| № | Наименование | Код ОКП | Обозначение документа на поставку | Поставщик | Куда входит (обозначение) | Количество: на изделие | в комплекс | на регулир. | Всего | Примечание |
|---|---|---|---|---|---|---|---|---|---|---|
| | Шайба 14.65Г | | ГОСТ 6402-70 | | ПВМ10КБ.01.00.000 | 13 | | | 13 | |
| | | | | | ПВМ5КБ.01.02.000 | 4 | | | 4/17 | |
| | Шайбы 8.02.019 | | ГОСТ 11371-78 | | ПВМ10КБ.00.00.000 | 3 | | | 3 | |
| 4 | 10.02.019 | | | | ПВМ10КБ.00.00.000 | 18 | | | 18 | |
| 5 | 12.02.019 | | | | ПВМ10КБ.01.00.000 | 4 | | | 4 | |
| 6 | 16.02.019 | | | | ПВМ10КБ.01.00.000 | 4 | | | 4 | |
| 7 | Шпонка 16×10×63 | | ГОСТ 23360-78 | | ПВМ10КБ.01.00.000 | 1 | | | 1 | |
| 8 | Шпонка 20×12×80 | | ГОСТ 24068-80 | | ПВМ10КБ.01.00.000 | 2 | | | 2 | |
| 9 | | | | | | | | | | |
| 10 | Штифт [illegible] | | ГОСТ [illegible] | | ПВМ10КБ.01.00.000 | 1 | | | 1 | |
| 11 | Шайба 8.02.019 | | ГОСТ 10906-78 | | ПВМ10КБ.[illegible].00.000 | 1 | | | 1 | |
| 12 | Соединительные | | | | | | | | | |
| 13 | части | | | | | | | | | |
| 14 | | | | | | | | | | |
| 15 | Угольник 50 | | ГОСТ 8946-75 | | ПВМ10КБ.01.00.000 | 2 | | | 2 | |
| 16 | Тройник 20 | | ГОСТ 8948-75 | | ПВМ10КБ.00.00.000 | 2 | | | 2 | |
| 17 | Тройник 50 | | | | ПВМ10КБ.01.00.000 | 2 | | | 2 | |
| 18 | | | | | | | | | | |
| 19 | Нитель 50 | | ГОСТ 8958-75 | | ПВМ10КБ.01.00.000 | 3 | | | 3 | |
| 20 | Контргайка 50 | | ГОСТ 8961-75 | | ПВМ10КБ.01.00.000 | 2 | | | 2 | |
| 21 | Пробка 20 | | ГОСТ 8963-75 | | ПВМ10КБ.[illegible] | 2 | | | 2 | |
| 22 | Сгон 50 | | ГОСТ 8969-75 | | ПВМ10КБ.01.00.000 | 2 | | | 2 | |
| 23 | | | | | | | | | | |
| 24 | Вентиль ДУ25 исп1 | | ГОСТ 9086-74 | | ПВМ10КБ.01.00.000 | 1 | | | 1 | |
| 25 | | | | | | | | | | |
| 26 | | | | | | | | | | |
| 27 | Кран пробковый | | ГОСТ 12164-74 | | ПВМ10КБ.01.00.000 | 2 | | | 2 | |
| 28 | проходной | | | | | | | | | |
| 29 | муфтовый ДУ50 | | | | | | | | | |

ПВМ10КБ.00.00.000 ВП

Лист 3

Формат А3

| № позиции | Наименование | Код ОКП | Обозначение документа на поставку | Поставщик | Куда входит (обозначение) | Количество: на изделие | в комплект | на раздел | всего | Примечание |
|---|---|---|---|---|---|---|---|---|---|---|
| 1 | Прочие изделия | | | | | | | | | |
| 2 | Кольцо 40 | | ГОСТ 9833-77 | | ПВМ 5 КБ ОК 02.000 | 1 | | | 1 | |
| 3 | Кольцо 018-023-30-2-2 | | ГОСТ 9833-73 | | ПВМ 10 КБ 00.00.000 | 1 | | | 1 | |
| 4 | | | | | | | | | | |
| 5 | Кольцо 16-58 | | ГОСТ 13940-80 | | ПВМ 10 КБ ОК 00.000 | 1 | | | 1 | |
| 6 | 16-60 | | | | ПВМ 10 КБ ОК 00.000 | 2 | | | 2 | |
| 7 | | | | | | | | | | |
| 8 | Кольца СП76-3Р-6 | | ГОСТ 6307-75 или ТУ6-10-621-87 | | ПВМ 10 КБ ОК 00.000 | 1 | | | 1 | |
| 9 | СП81-64-7 | | | | ПВМ 10 КБ ОК 00.000 | 4 | | | 4 | |
| 10 | | | | | | | | | | |
| 11 | Подшипник 1312 | | ГОСТ 5720-75 | | ПВМ 10 КБ ОК 00.000 | 2 | | | 2 | |
| 12 | | | | | | | | | | |
| 13 | Масленка 1-А1 | | ГОСТ 2009-75 | | ПВМ 10 КБ ОК 00.000 | 2 | | | 2 | |
| 14 | | | | | | | | | | |
| 15 | Цепь ПВР-25,4-5000 | | ГОСТ 13568-75 | | ПВМ 10 КБ ОК 00.000 | 1 | | | 1 | |
| 16 | L = 7740 мм | | | | | | | | | |
| 17 | | | | | | | | | | |
| 18 | Цепь тяговая | | ГОСТ 588-81 | | ПВМ 10 КБ ОК 00.000 | 2 | | | 2 | |
| 19 | М112-2-10А1-12,7-2-2 | | | | | | | | | |
| 20 | L = 7600 мм | | | | | | | | | |
| 21 | | | | | | | | | | |
| 22 | | | | | | | | | | |
| 23 | | | | | | | | | | |
| 24 | Выключатель | | ТУ 16-526.433-78 | Прокатовский электро-аппаратный з-д | ПВМ 10 КБ 01.00.000 | 1 | | | 1 | |
| 25 | путевой ВПК 2112Б2 | | | | | | | | | |
| 26 | | | | | | | | | | |
| 27 | Регулятор-сигнализа- | | ТУ 25-02.080578-79 | г. Рязань з-д | ПВМ 10 КБ 02.00.000 | 1 | | | 1 | |
| 28 | затор цепи | | | „Теплоприбор" | | | | | | |
| 29 | ЭЦС4-3 L = 250 мм | | | | | | | | | |

ПВМ 10 КБ 00.00.000 ВП

Лист 4

Формат А3

| № позиции | Наименование | Код ОКП | Обозначение документа на поставку | Поставщик | Куда входит (обозначение) | Количество: на изделие | в комплект | на раздел | всего | Примечание |
|---|---|---|---|---|---|---|---|---|---|---|
| 1 | | | | | | | | | | |
| 2 | Вентилятор | | ТУ24-26-114-75 | г. Тихо | ПВМ 10 КБ 00.00.000 | 1 | | | 1 | |
| 3 | В-Ц17-40-6-26 | | | -рэ. „Сантехника" | | | | | | |
| 4 | Электродвигатель | | | | | | | | | |
| 5 | А4 Я 180 S4 У 22 кВт | | | | | | | | | |
| 6 | слева, поставка с | | | | | | | | | |
| 7 | виброизоляторами | | | | | | | | | |
| 8 | Двигатель А4 Б80В4У3 | | ГОСТ 19523-81 | | ПВМ 5 КБ ОК 02.000 | 1 | | | 1 | |
| 9 | | | | | | | | | | |
| 10 | Ящик управления | | ТУ16-538042-76 | г. Калуга з-д | ПВМ 5 КБ 00.00000.33 | 1 | | | 1 | |
| 11 | ЯУ5111-0282У4 | | | „Электроприбор" | | | | | | |
| 12 | | | | | | | | | | |
| 13 | Ящик управления | | | | ПВМ 5 КБ 00.00.000.33 | 1 | | | 1 | |
| 14 | ЯУ-5111-2282Л | | | | | | | | | |
| 15 | Регулятор 4-125-АЗ- | | ТУ2-056-178-79 | г. Орехов Московской обл. Электротермическое | ПВМ 5 КБ 01.02.000 | 1 | | | 1 | |
| 16 | 51-1-2 | | | | | | | | | |
| 17 | Кабель контрольный | | ГОСТ 6323-79 | | ПВМ 5 КБ 00.00.000 ЭЗ | | | | | Длина и трассы см. Принципиальную электрическую схему. Характеристики см. Таблицу кабельных связей |
| 18 | с алюминиевыми | | | | | | | | | |
| 19 | жилами | | | | | | | | | |
| 20 | АПВ2 (1х2,5) | | | | | | | | | |
| 21 | АПВ3 (1х3) | | | | | | | | | |
| 22 | АПВ4 (1х2,5) | | | | | | | | | |
| 23 | | | | | | | | | | |
| 24 | Провод монтажный | | ГОСТ 6323-79 | | ПВМ 5 КБ 00.00.000 ЭЗ | | | | | |
| 25 | ПВ2-10 | | | | | | | | | |
| 26 | | | | | | | | | | |
| 27 | Знак заземления | | ГОСТ 21130-75 | | ПВМ 10 КБ 00.00.000 ОБ | 1 | | | 1 | |
| 28 | 08-3 | | | | | | | | | |
| 29 | | | | | | | | | | |

ПВМ 10 КБ 00.00.000 ВП

Лист 5

Формат А3

Выпуск 3 Серия 5.904-23

| Формат | Зона | Поз. | Обозначение | Наименование | Кол. | Примечание |
|---|---|---|---|---|---|---|
| | | | | **Документация** | | |
| А2 | | | ПВМ 10 КБ 00.00.000 СБ | Сборочный чертеж | | |
| А3 | | | ПВМ 10 КБ 00.00.000 Э3 | Схема электрическая принципиальная | | 10 вып. |
| А3 | | | ПВМ 10 КБ 00.00.000 Э4 | Схема электрическая соединений | | |
| А3 | | | ПВМ 10 КБ 00.00.000 ВС | Ведомость спецификаций | | |
| А3 | | | ПВМ 10 КБ 00.00.000 ВП | Ведомость покупных изделий | | |
| А4 | | | ПВМ КБ ПС | Паспорт | | 6 вып. |
| А4 | | | ПВМ КБ ТУ | Технические условия | | |
| | | | | **Сборочные единицы** | | |
| А4 | | 1 | ПВМ 10 КБ 01.00.000 | Секция низкая | 1 | |
| А4 | | 2 | ПВМ 10 КБ 02.00.000 | Секция верхняя | 1 | |
| А4 | | 3 | ПВМ 10 КБ 03.00.000 | Воздухосборник | 1 | |
| А4 | | 4 | ПВМ 10 КБ 04.00.000 | Компенсатор | 2 | 10 вып. |
| А4 | | 6 | ПВМ 5 КБ 05.00.000 | Дверка | 2 | |
| | | | | **Детали** | | |
| А4 | | 8 | ПВМ 10 КБ 00.00.001 | Прокладка | 1 | |
| А4 | | 9 | ПВМ 10 КБ 00.00.002 | Капцо прижимное | 2 | |

ПВМ 10 КБ 00.00.000

Пылеуловитель вентиляционный многой конденсорный типа ПВМ производительностью 10 000 м³/ч

ЦНИИПРОМЗДАНИЙ г. Москва

Формат А4



| Формат | Зона | Поз. | Обозначение | Наименование | Кол. | Примечание |
|---|---|---|---|---|---|---|
| А4 | | 10 | ПВМ 10 КБ 00.00.003 | Звездушка | 1 | |
| А4 | | 11 | ПВМ 10 КБ 00.00.004 | Прокладка | 3 | |
| А4 | | 12 | ПВМ 10 КБ 00.00.005 | Прокладка | 1 | |
| А4 | | 13 | ПВМ 10 КБ 00.00.006 | Вставка нижняя | 1 | |
| Б4 | | 14 | ПВМ 10 КБ 00.00.007 | Трубка бобышковая | | |
| | | | | Трубка 18-25-249 ГОСТ 8946-75 | 1 | 0,249 кг |
| А4 | | 15 | ПВМ 10 КБ 00.00.008 | Прокладка | 1 | |
| А4 | | 16 | ПВМ 10 КБ 00.00.009 | Звездушка | 1 | |
| А4 | | 17 | ПВМ 5 КБ 00.00.001 | Ручка левая | 4 | |
| А4 | | 18 | ПВМ 5 КБ 00.00.010 | Ручка правая | 4 | 10 вып. |
| Б4 | | 19 | ПВМ 5 КБ 00.00.009 | Втулка | 2 | |
| А4 | | 20 | ПВМ 5 КБ 00.00.010 | Кольцо | 2 | |
| | | | | **Стандартные изделия** | | |
| | | 21 | | Тройник 20 ГОСТ 8948-75 | 2 | |
| | | 22 | | Пробка 20 ГОСТ 8952-75 | 2 | |
| | | 23 | | Кольцо 08-083-30-2-2 ГОСТ 9833-73 | 1 | |
| | | | | Болты ГОСТ 7798-70 | | |
| | | 24 | | М8×40.58.019 | 1 | |
| | | 25 | | М10×25.58.019 | 36 | |
| | | 26 | | М12×30.58.019 | 116 | |
| | | | | Гайки ГОСТ 5915-70 | | |
| | | 27 | | М8.5.019 | 2 | |
| | | 28 | | М10.5.019 | 20 | |
| | | 29 | | М12.5.019 | 116 | |
| | | | | Шайбы ГОСТ 6402-70 | | |
| | | 30 | | 8.65Г | 1 | |
| | | 31 | | 10.65Г | 44 | |
| | | 32 | | 12.65Г | 115 | |

ПВМ 10 КБ 00.00.000

Лист 2

Формат А4

| Формат | Зона | Поз. | Обозначение | Наименование | Кол. | Примечание |
|---|---|---|---|---|---|---|
| | | 33 | | Шайбы 8.02.019 ГОСТ 10906-78 | 1 | |
| | | | | Шайбы ГОСТ 11371-78 | | |
| | | 34 | | 8.02.019 | 3 | |
| | | 35 | | 10.02.019 | 16 | |
| | | 36 | | Знак заземления 25-3 ГОСТ 21130-75 | 1 | |
| | | | | **Прочие изделия** | | |
| | | 38 | | Вентилятор В-Ц17-410-6-06 Электродвигатель 4А180S4 N 22 кВт слева, поставка с виброизоляторами ТУ 21-26-111-75 | 1 | 507 кг |
| | | 39 | | Регулятор-ограничитель затвора ЗАОК-3 L = 250 мм ТУ 25-02 080673-79 | 1 | |
| | | 40 | | Ящик упаковочный 4Я 5111-23.02.Я ТУ 16-536042-76 | 1 | |
| | | 41 | | Ящик упаковочный 4Я 5111-03.02.М ТУ 16-536042-76 | 1 | |
| | | 43 | | | | |

ПВМ 10 КБ 00.00.000

Лист 3

Формат А4

КОПЗ0000 2Х01 N8И

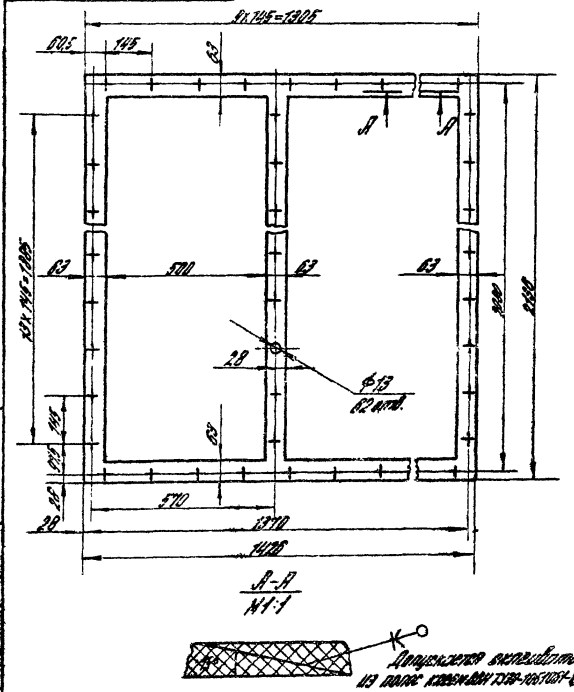


Допускается изготовление из полос, изготовленных по ТУ 14-1-5078-92.

ПВМ 10 КБ 00.00.001

Прокладка

Пластина 1 ГОСТ 19903-74 N-5-40 ГОСТ 1050-74

Лит. | Масса | Масштаб: 5 | 1:10

Листов 1

ЦНИИПРОМЗДАНИЙ г. Москва

Формат А4

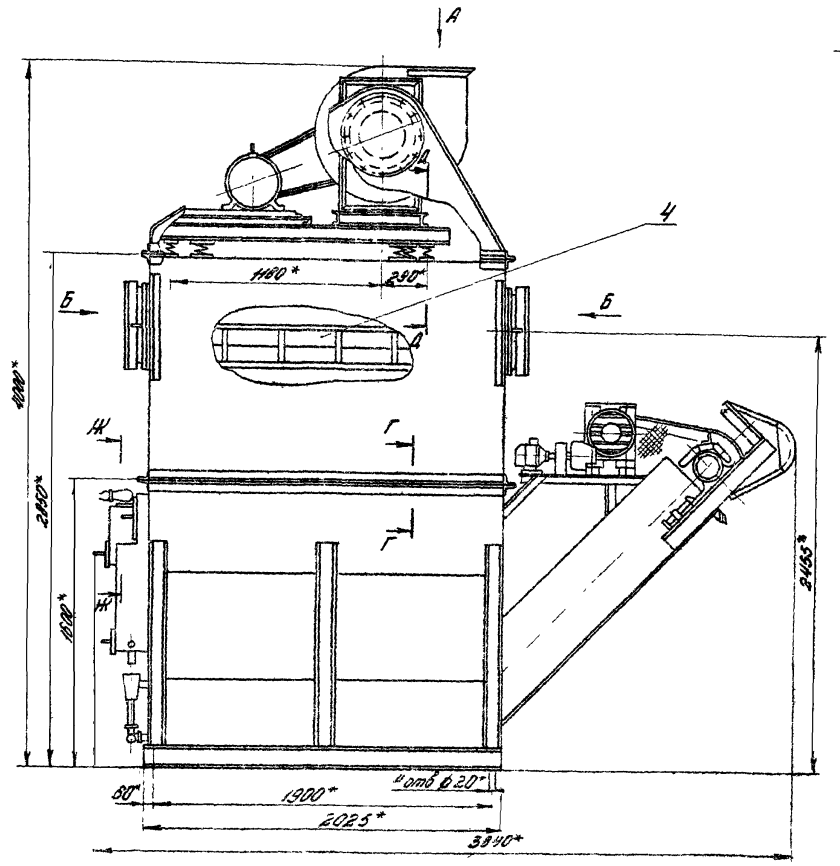


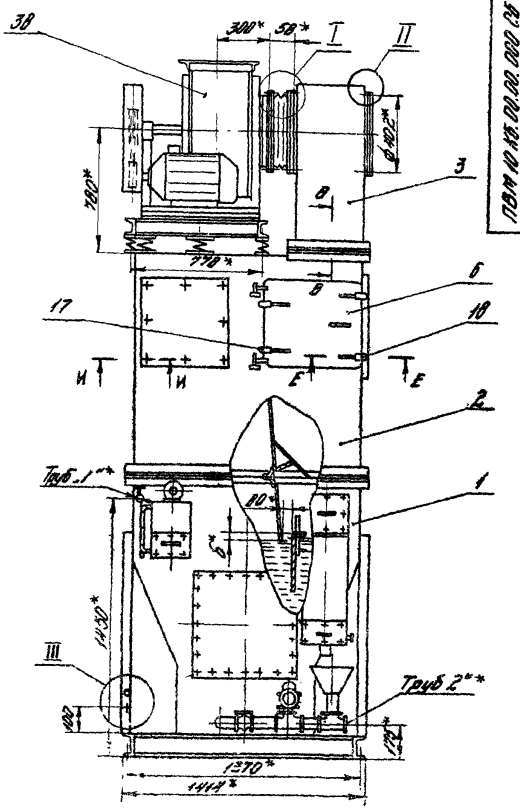


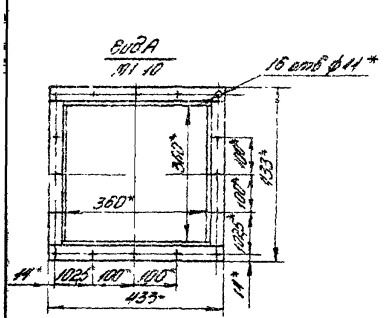


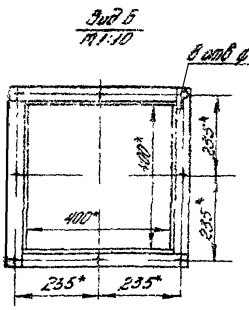


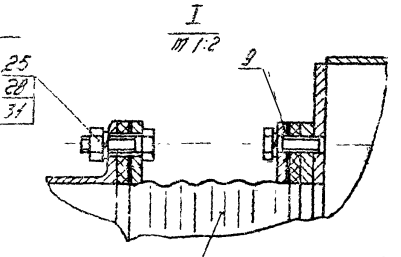


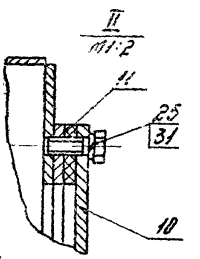


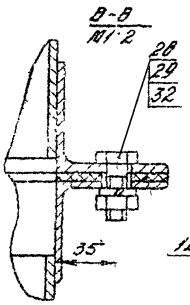


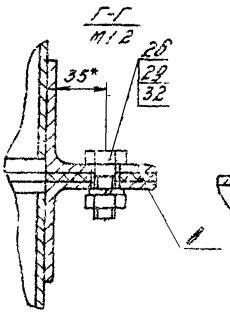


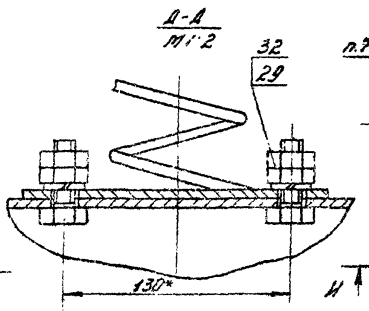


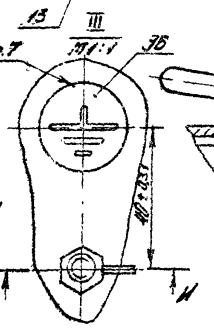


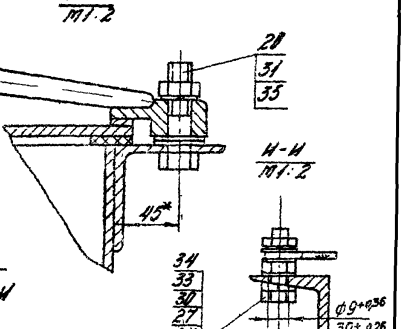


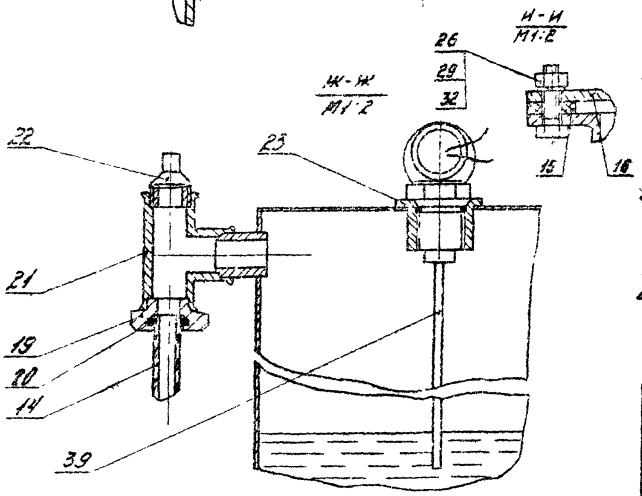


1. *Размеры для справок.
2. Размер 6 уточняется по проекту вентиляции (см. послед.).
3. Сварные швы испытать на герметичность керосином.
4. Сборку трубопроводов производить на эпоксидном грунте ГОСТ 10834-76 с суриком свинцовым марки А ГОСТ 19151-73 по натуральной олифе ГОСТ 7931-76.
5. Ящики управления поз. 40,41 условно не показаны.
6. При установке зазем. болта поз. 24, влек. поз. 27 место заземления зачистить до основного металла.
7. Знак заземления поз. 36 клеить клеем 88Н ТУ 38-105.1061-82.
8. Остальные технические требования см. ТУ выпуск „0".

| | | | | | | | | |
|---|---|---|---|---|---|---|---|---|
| | | | | | | ПВМ 10 КБ 00.00.000 СБ | | |
| Изм. | Лист | № докум. | Подп. | Дата | | | | |
| Разраб. | | Харлович | | 8.84 | Пылеприемник с инерционной насадкой типа ПИН производительностью 10000 м³/час Сборочный чертеж | Лит. | Масса | Масштаб |
| Пров. | | Горшунов | | 8.84 | | | 2335 | 1:20 |
| Н.контр. | | Петрова | | 8.84 | | Лист | Листов 1 | |
| Рук.раб. | | Петрова | | 8.84 | | | | |
| Н.контр. | | Колчанова | | 8.84 | | УНИИПРОМЗДАНИЙ г. Минск | | |
| Утв. | | Ушакова | | 8.84 | | | | |

Копировал:

Формат А2

ПВМ 10 КБ 00.00.002

12,5

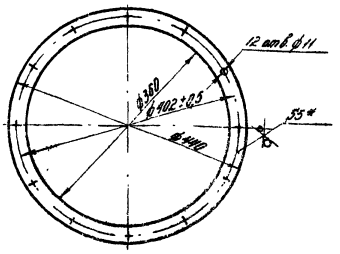


1. * Размер для справок.
2. Неуказанные предельные отклонения размеров: отверстий НН, болтов НН, остальных $\pm\frac{IT14}{2}$

| | | | | | | | | |
|---|---|---|---|---|---|---|---|---|
| | | | | | ПВМ 10 КБ 00.00.002 | | | |
| Изм. | Лист | № докум. | Подп. | Дата | | | | |
| Разраб. | | Элементов | | | Кольцо прикипное | Лит. | Масса | Масштаб |
| Пров. | | Петрова | | | | | 2,2 | 1:5 |
| Н.контр. | | Колдашова | | | | Лист | Листов 1 | |
| Рук.гр. | | Петрова | | | Лист 5.904-4 ПВМ 10 КБ 00.00.002 ТУ 3-ДУ-Сов.3 ПКЭП-78 | ЦНИИПРОМЗДАНИЙ г. Москва | | |
| Гл.инж. | | Колдашова | | | | | | |
| Утв. | | Петрова | | | | | | |

Копировал Формат А4

ПВМ 10 КБ 00.00.003

12,5

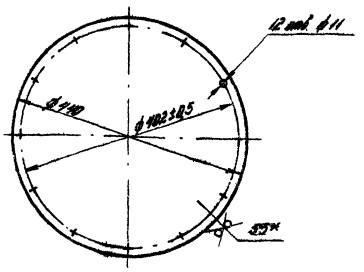


1. * Размер для справок.
2. Неуказанные предельные отклонения размеров отверстий НН, болтов НН, остальных $\pm\frac{IT14}{2}$

| | | | | | | | | |
|---|---|---|---|---|---|---|---|---|
| | | | | | ПВМ 10 КБ 00.00.003 | | | |
| Изм. | Лист | № докум. | Подп. | Дата | | | | |
| Разраб. | | Элементов | | | Заглушка | Лит. | Масса | Масштаб |
| Пров. | | Петрова | | | | | 6 | 1:5 |
| Н.контр. | | Колдашова | | | | Лист | Листов 1 | |
| Рук.гр. | | Петрова | | | Лист 5.904-4 ПВМ 10 КБ 00.00.003 ТУ 3-ДУ-Сов.3 ПКЭП-78 | ЦНИИПРОМЗДАНИЙ г. Москва | | |
| Гл.инж. | | Колдашова | | | | | | |
| Утв. | | Петрова | | | | | | |

Копировал Формат А4

4.90.00.30 ВМ ЗИЛ 6ЧЦ

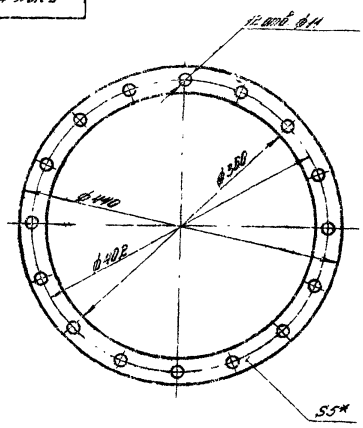


* Размер для справок.

| | | | | | | | | |
|---|---|---|---|---|---|---|---|---|
| | | | | | ПВМ 10 КБ 00.00.004 | | | |
| Изм. | Лист | № докум. | Подп. | Дата | | | | |
| Разраб. | | Элементов | | | Прокладка | Лит. | Масса | Масштаб |
| Пров. | | Петрова | | | | | 0,08 | 1:5 |
| Н.контр. | | Колдашова | | | | Лист | Листов 1 | |
| Рук.гр. | | Петрова | | | Чертежи 1, лист, ТУ КЦЦ 1-5-89 ГОСТ 7338-77 | ЦНИИПРОМЗДАНИЙ г. Москва | | |
| Гл.инж. | | Колдашова | | | | | | |
| Утв. | | Петрова | | | | | | |

Копировал Формат А4

5.903-10.90.00.224 ПЗ ЗИЛ 6ЧЦ

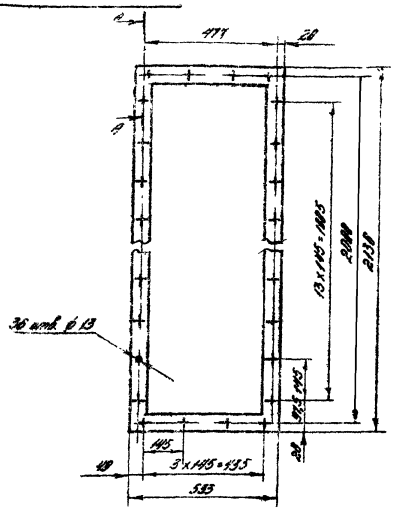


Допускается изготовление из нескольких частей, разнесенных швом согласно ГОСТ 23118-85, К104-82

15°

| | | | | | | | | |
|---|---|---|---|---|---|---|---|---|
| | | | | | ПВМ 10 КБ 00.00.005 | | | |
| Изм. | Лист | № докум. | Подп. | Дата | | | | |
| Разраб. | | Элементов | | | Прокладка | Лит. | Масса | Масштаб |
| Пров. | | Петрова | | | | | 2 | 1:10 |
| Н.контр. | | Колдашова | | | | Лист | Листов 1 | |
| Рук.гр. | | Петрова | | | Чертежи 1, лист, ТУ КЦЦ 1-5-89 ГОСТ 7338-77 | ЦНИИПРОМЗДАНИЙ г. Москва | | |
| Гл.инж. | | Колдашова | | | | | | |
| Утв. | | Петрова | | | | | | |

Копировал Формат А4

Выпуск 3 Серия 5.904-23

| Формат | Зона | Поз. | Обозначение | Наименование | Кол. | Примеч. |
|---|---|---|---|---|---|---|
| | | | | Документация | | |
| А2* | | | ПВМ10КБ.01.00.000 СБ | Сборочный чертеж | | *8 листов |
| | | | | Сборочные единицы | | |
| А4 | В2 | 1 | ПВМ10КБ.01.01.000 | Корпус секции | 1 | |
| А4 | В1 | 3 | ПВМ5КБ.01.02.000 | Узел привода | 1 | |
| А4 | В1 | 4 | ПВМ5КБ.01.03.000 | Ограждение | 1 | |
| А4 | В1 | 5 | ПВМ5КБ.01.04.000 | Ползун | 2 | |
| А4 | А8 | 6 | ПВМ5КБ.01.05.000 | Кронштейн | 1 | |
| А4 | А9 | 7 | ПВМ5КБ.01.05.000 | Скребок | 19 | |
| А4 | В9 | 8 | ПВМ5КБ.01.07.000 | Оправа ножа | 1 | |
| А4 | В9 | 9 | ПВМ5КБ.01.08.000 | Амортизатор | 2 | >10 выпуск |
| А4 | А5 | 10 | ПВМ5КБ.01.10.000 | Планка регулирующая | 1 | |
| А4 | В6 | 11 | ПВМ5КБ.01.11.000 | Воронка | 1 | |
| А4 | А5 | 12 | ПВМ5КБ.01.12.000 | Гидрозатвор | 1 | |
| А4 | А6 | 13 | ПВМ5КБ.01.13.000 | Патрубок | 1 | |
| А4 | А6 | 14 | ПВМ5КБ.01.14.000 | Дверка | 2 | |
| А4 | А5 | 15 | ПВМ5КБ.01.15.000 | Дверка | 1 | |
| А4 | В5 | 16 | ПВМ5КБ.01.16.000 | Кронштейн | 4 | |
| А4 | В5 | 17 | ПВМ5КБ.01.17.000 | Кронштейн | 4 | |
| | | | | Детали | | |
| А4 | В5 | 19 | ПВМ10КБ.01.00.001 | Перегородка подвижная | 1 | |
| А4 | В5 | 20 | ПВМ5КБ.01.00.001 | Крышка | 1 | >10 выпуск |
| А4 | В5 | 21 | ПВМ5КБ.01.00.002 | Прокладка | 1 | |

ПВМ10КБ.01.00.000

Секция нижняя

ЦНИИПРОМЗДАНИЙ г. Москва

Формат А4

| Формат | Зона | Поз. | Обозначение | Наименование | Кол. | Примеч. |
|---|---|---|---|---|---|---|
| А3 | В8 | 22 | ПВМ5КБ.01.00.003 | Крышка | 1 | |
| А3 | В7 | 23 | ПВМ5КБ.01.00.004 | Крышка | 1 | |
| А4 | А9 | 24 | ПВМ5КБ.01.00.005 | Нож | 1 | |
| А4 | А9 | 25 | ПВМ5КБ.01.00.006 | Накладка | 2 | |
| А4 | В10 | 26 | ПВМ5КБ.01.00.007 | Ось | 1 | |
| А3 | В8 | 27 | ПВМ5КБ.01.00.008 | Вал ведущий | 1 | |
| А2 | В8 | 28 | ПВМ5КБ.01.00.010 | Корпус подшипника | 2 | |
| А3 | В7 | 29 | ПВМ5КБ.01.00.011 | Звездочка ведущая | 2 | |
| А3 | В11 | 30 | ПВМ5КБ.01.00.012 | Звездочка | 4 | |
| А4 | В8 | 31 | ПВМ5КБ.01.00.013 | Прокладка | 2 | |
| А4 | В7 | 32 | ПВМ5КБ.01.00.014 | Пробка | 1 | >10 выпуск |
| А4 | В7 | 33 | ПВМ5КБ.01.00.015 | Втулка | 1 | |
| А4 | В7 | 34 | ПВМ5КБ.01.00.016 | Планка стопорная | 1 | |
| А4 | В11 | 35 | ПВМ5КБ.01.00.017 | Кольцо | 4 | |
| А4 | В12 | 36 | ПВМ5КБ.01.00.018 | Планка | 1 | |
| А4 | В12 | 37 | ПВМ5КБ.01.00.019 | Ось | 1 | |
| А4 | В11 | 38 | ПВМ5КБ.01.00.020 | Винт | 2 | |
| А4 | В11 | 39 | ПВМ5КБ.01.00.021 | Бобышка | 2 | |
| А3 | В7 | 40 | ПВМ5КБ.01.00.022 | Полумуфта | 1 | |
| А3 | В7 | 41 | ПВМ5КБ.01.00.023 | Звездочка | 1 | |
| А4 | В7 | 42 | ПВМ5КБ.01.00.024 | Пружина | 1 | |
| А4 | В7 | 43 | ПВМ5КБ.01.00.025 | Планка | 1 | |
| А4 | В7 | 44 | ПВМ5КБ.01.00.026 | Втулка | 1 | |
| | | | | Стандартные изделия | | |
| | В8 | 48 | | Подшипник 1312 ГОСТ 5720-75 | 2 | |
| | А6 | 50 | | Угольник 50 ГОСТ 8946-75 | 2 | |
| | А6 | 51 | | Тройник 50 ГОСТ 8946-75 | 2 | |
| | А6 | 52 | | Ниппель 50 ГОСТ 8958-75 | 3 | |

ПВМ10КБ.01.00.000 Лист 2

Формат А4

| Формат | Зона | Поз. | Обозначение | Наименование | Кол. | Примеч. |
|---|---|---|---|---|---|---|
| | А6 | 53 | | Контргайка 50 ГОСТ 8961-75 | 2 | |
| | А8 | 54 | | Сгон 50 ГОСТ 8969-75 | 2 | |
| | А6 | 55 | | Вентиль Ду 25 исп. 1 ГОСТ 9086-74 | 1 | |
| | А6 | 56 | | Кран пробковый проходной муфтовый Ду 50 ГОСТ 12154-74 | 2 | |
| | | | | Болты ГОСТ 7765-81 | | |
| | А9 | 58 | | М12×30.58.019 | 154 | |
| | В11 | 59 | | М16×55.58.019 | 4 | |
| | | | | Болты ГОСТ 7798-70 | | |
| | А7 | 60 | | М8×30.58.019 | 4 | |
| | В7 | 61 | | М12×20.58.019 | 2 | |
| | В5 | 62 | | М12×30.58.019 | 8 | |
| | В11 | 63 | | М12×80.58.019 | 8 | |
| | А4 | 64 | | М16×40.58.019 | 4 | |
| | В1 | 65 | | М16×60.58.019 | 5 | |
| | В9 | 66 | | М16×110.58.019 | 2 | |
| | А11 | 68 | | Винт М10×25.58.019 ГОСТ 1476-75 | 4 | |
| | В8 | 69 | | Винт М10×20.58.019 ГОСТ 1491-80 | 12 | |
| | | | | Винты ГОСТ 17473-80 | | |
| | А8 | 70 | | М5×55.58.019 | 2 | |
| | В7 | 71 | | М6×12.58.019 | 8 | |
| | | | | Гайки ГОСТ 5915-70 | | |
| | А5 | 72 | | М8.5.019 | 32 | |
| | А5 | 73 | | М12.5.019 | 198 | |
| | В6 | 74 | | М16.5.019 | 23 | |
| | А8 | 75 | | Гайка М5.5.019 ГОСТ 5915-70 | 2 | |

ПВМ10КБ.01.00.000 Лист 3

Формат А4

| Формат | Зона | Поз. | Обозначение | Наименование | Кол. | Примеч. |
|---|---|---|---|---|---|---|
| | | | | Шайбы ГОСТ 6402-70 | | |
| | А8 | 78 | | 5.65Г | 2 | |
| | В7 | 79 | | 6.65Г | 8 | |
| | А5 | 80 | | 8.65Г | 36 | |
| | А8 | 81 | | 10.65Г | 12 | |
| | А5 | 82 | | 12.65Г | 170 | |
| | В5 | 83 | | 16.65Г | 13 | |
| | | | | Шайбы ГОСТ 11371-78 | | |
| | В11 | 85 | | 12.02.019 | 4 | |
| | | 86 | | 16.02.019 | 4 | |
| | В7 | 87 | | Шпонка 16×10×63 ГОСТ 23360-78 | 1 | |
| | В7 | 88 | | Шпонка 20×12×80 ГОСТ 24068-80 | 2 | |
| | В7 | 90 | | Штифт 6т6×45 ГОСТ 3128-70 | 1 | |
| | | | | Кольца ГОСТ 13940-80 | | |
| | В7 | 91 | | 16.58 | 1 | |
| | В8 | 92 | | 16.60 | 2 | |
| | В8 | 93 | | Масленка I-А1 ГОСТ 20905-75 | 2 | |
| | В7 | 94 | | Цепь ПРЛ-25.4-5000 ГОСТ 13568-75 L = 1740 мм | 1 | |
| | А10 | 95 | | Цепь тяговая М112-2-100-1-2-1-2-3 L = 1600 мм ГОСТ 588-81 | 2 | |

ПВМ10КБ.01.00.000 Лист 4

Формат А4

| Обозначение | Наименование | Кол. | Примечание |
|---|---|---|---|
| 96 97 | Выключатель путевой ВПК 2112 У2 ТУ 16-526.433-78 | 1 | |
| | Кольцо ГОСТ 13941-71 пн 100-61 | | |
| 97 99 | СП 76-59-6 | 1 | |
| 98 100 | СП 81-64-7 | 1 | |

ПВМ 10 КБ 01.00.000

Лист 5

Формат А4

---

ПВМ 10 КБ 30.00.006

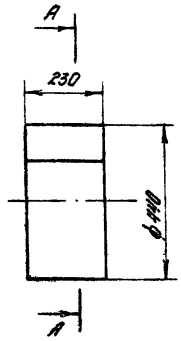


А–А
М2:1

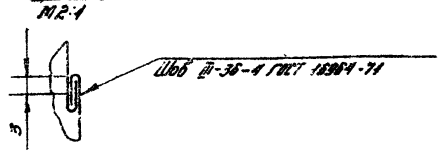


1. Длина развертки $L = 1400$ мм.
2. Сшивать нитками специальными № 10 ГОСТ 6309-80.

| | | | | | |
|---|---|---|---|---|---|
| Изм. Лист | № докум. | Подп. | Дата | ПВМ 10 КБ 30.00.006 | |
| Разраб. | Ситенская | | | Вставка магазин | Лит. / Масса 1,2 / Масштаб 1:10 |
| Пров. | Петрова | | | | Лист / Листов 1 |
| Т.контр. | Кретушина | | | Ларишно лиственная специальная обувная ОСТП. 1-1418 ГОСТ 15530-76 | ЦНИИПРОМЗДАНИЙ г. Москва |
| Н.контр. | Ситенская | | | | |
| Утв. | Петрова | | | | |

Формат А4

---

ПВМ 10 КБ 31.01.001

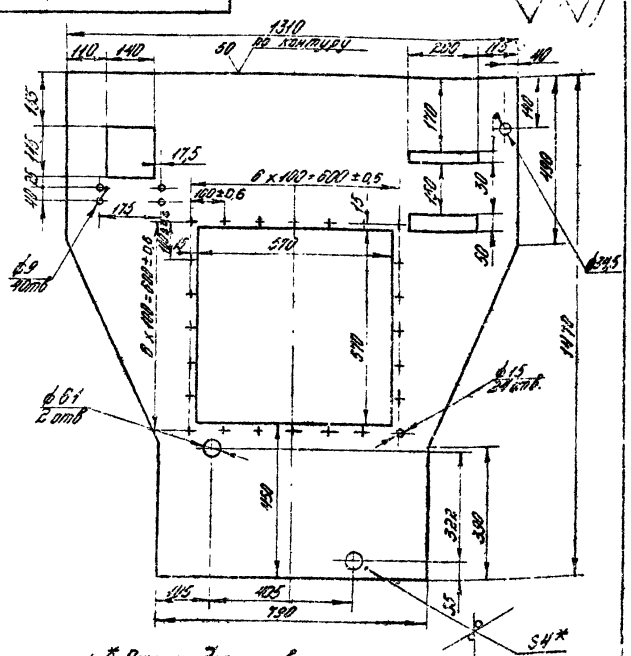


1. * Размер для справок.
2. Предельные заклепочные размеры: отверстий Н14, валов h14, остальных $\pm \frac{IT14}{2}$

| | | | | | |
|---|---|---|---|---|---|
| Изм. Лист | № докум. | Подп. | Дата | ПВМ 10 КБ 31.01.001 | |
| Разраб. | Абрамов | | | Стенка задняя | Лит. / Масса 37,7 / Масштаб 1:10 |
| Пров. | Кретушина | | | | Лист / Листов 1 |
| Т.контр. | Кретушина | | | Лист 6-ЛН-4 ГКТ 18903-74 3-IУ Ст3 ГОСТ 14637-79 | ЦНИИПРОМЗДАНИЙ г. Москва |
| Рук.раб. | Петрова | | | | |
| Н.контр. | Кретушина | | | | |
| Утв. | Петрова | | | | |

Формат А4

---

ПВМ 10 КБ 31.01.002

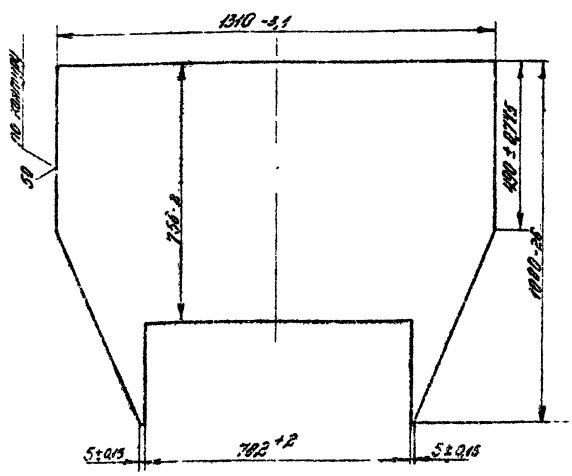


| | | | | | |
|---|---|---|---|---|---|
| Изм. Лист | № докум. | Подп. | Дата | ПВМ 10 КБ 31.01.002 | |
| Разраб. | Абрамов | | | Стенка передняя | Лит. / Масса 36,8 / Масштаб 1:10 |
| Пров. | Кретушина | | | | Лист / Листов 1 |
| Т.контр. | Кретушина | | | Лист 6-ЛН-4 ГКТ 18903-74 3-IУ Ст3 ГОСТ 14637-79 | ЦНИИПРОМЗДАНИЙ г. Москва |
| Рук.раб. | Петрова | | | | |
| Н.контр. | Кретушина | | | | |
| Утв. | Петрова | | | | |

Формат А4

Выпуск 3 Серия 5.904-23

ПВМ 10 КБ. 01.00.000 СБ

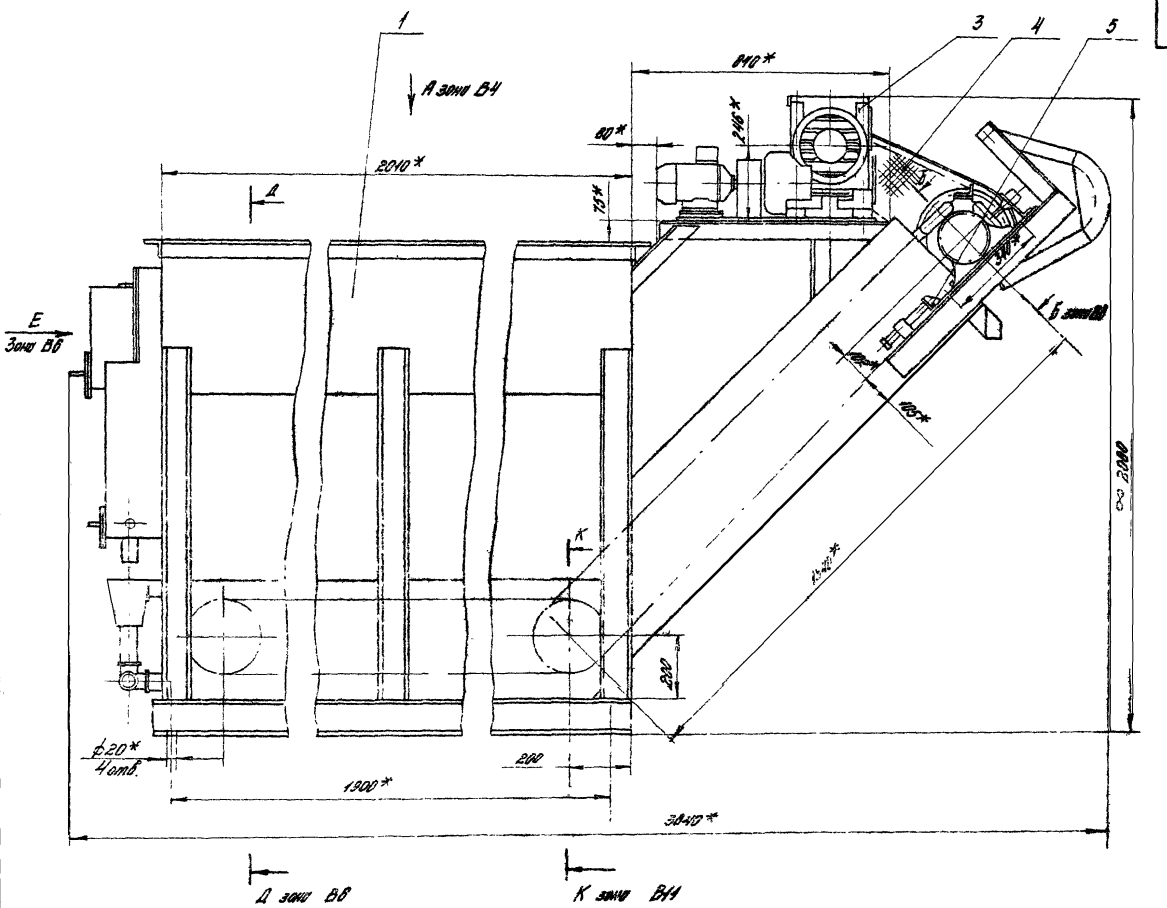


1. * Размеры для справок.
2. ** Размеры установить по выпуску „0".
3. Неуказанные предельные отклонения размеров: отверстий H14, валов h14, остальных $\pm\frac{IT14}{2}$
4. Установку ограждения поз. 4 произвести по месту.
5. Сборку всех трубопроводов произвести на лице трепеном ГОСТ 10330-76 с сурикой свинцовым марки 4 ГОСТ 19151-75 на натуральной шире ГОСТ 7931-76.
6. Остальные технические требования см. ТУ выпуск „0".

| | | | | | | | |
|---|---|---|---|---|---|---|---|
| | | | | ПВМ. 10 КБ. 01.00.000 СБ | | | |
| Изм. | Лист | № докум. | Подп. | Дата | Секция нижняя | Лит. | Масса | Масштаб |
| Разраб. | | Карпушина | | 5.82 | | | 1170 | 1:10 |
| Пров. | | Петрова | | 5.82 | Сборочный чертеж | | | |
| Т. контр. | | Карпушина | | 6.82 | | Лист 1 | Листов 2 | |
| Рук. пр. | | Петрова | | 8.82 | | ЦНИИПРОМЗДАНИЙ г. Москва | | |
| Н. контр. | | Карпушина | | 8.82 | | | | |
| Утв. | | Петрова | | 8.82 | | | | |

Копировал

Формат А2

Выпуск 3 Серия 5.904-23

ПВМ10К6.01.00.000 СБ

Вид А повернуто зона В2

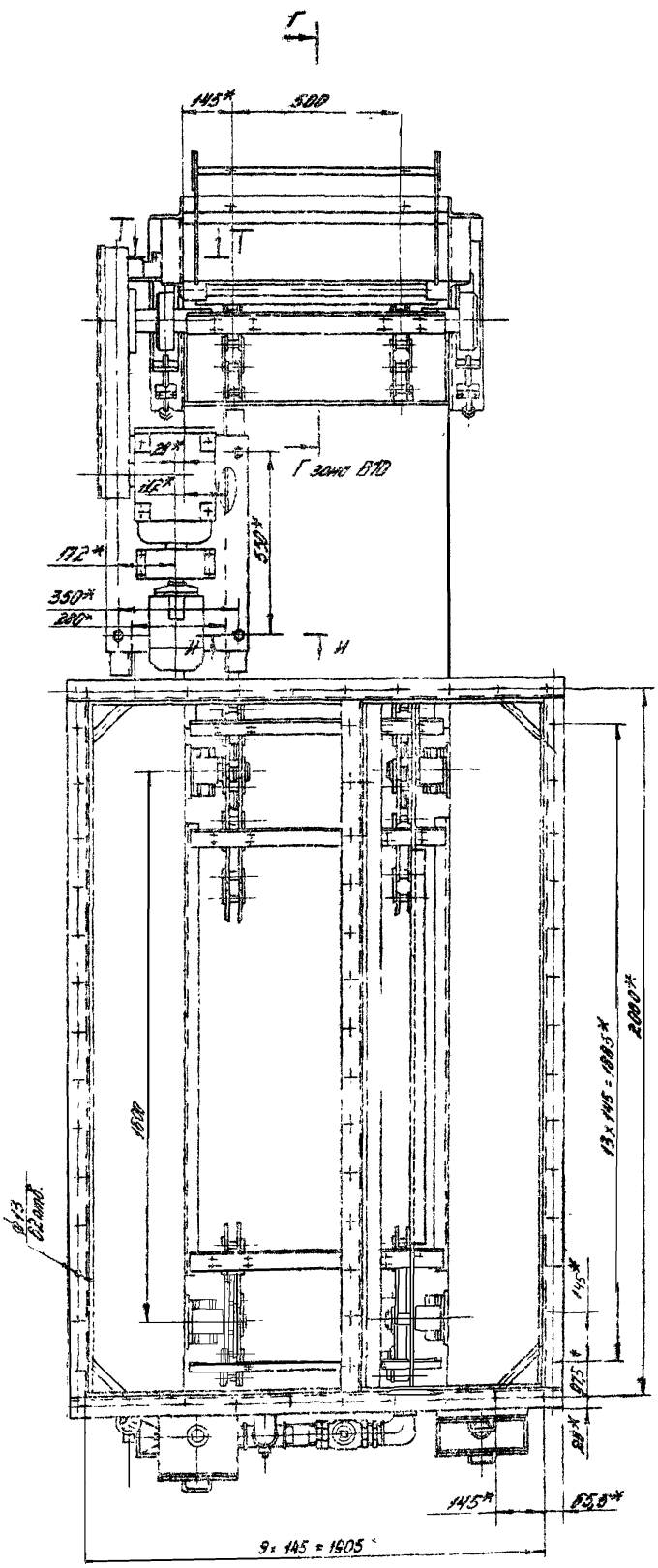


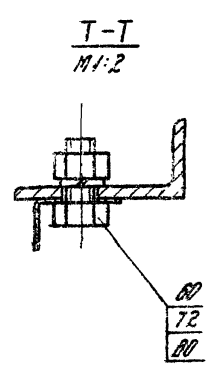


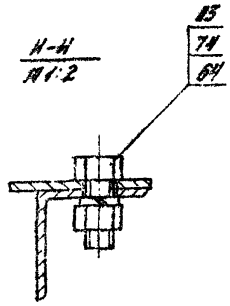


| | | | | | |
|---|---|---|---|---|---|
| Изм. | Лист | № докум. | Подп. | Дата | ПВМ10К6.01.00.000 СБ |
| | | | | | Лист 2 |

Формат А2

Д – Д зона В2

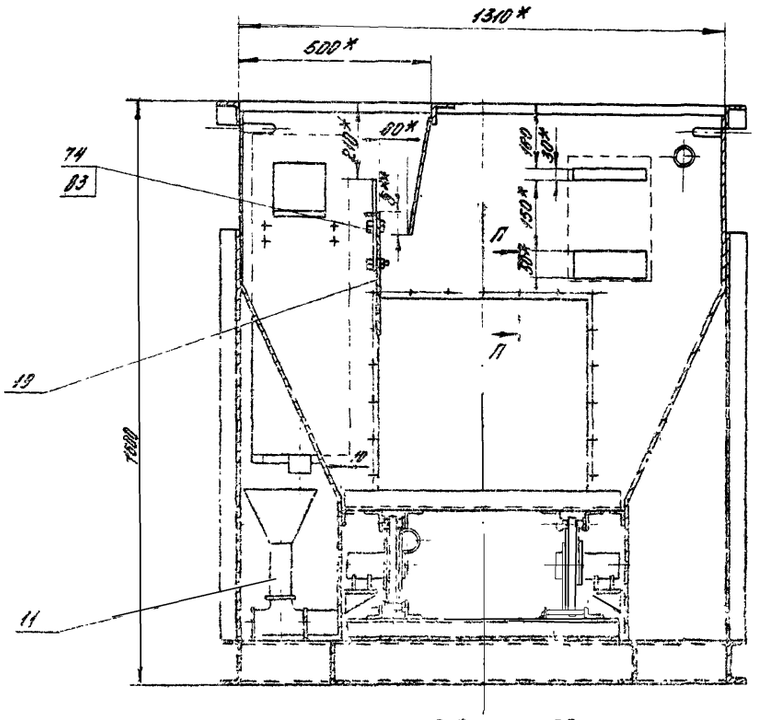


П – П
М1:2

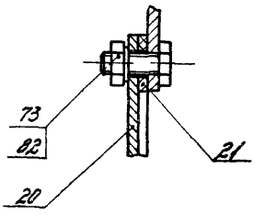


Р – Р зона А11
М1:2

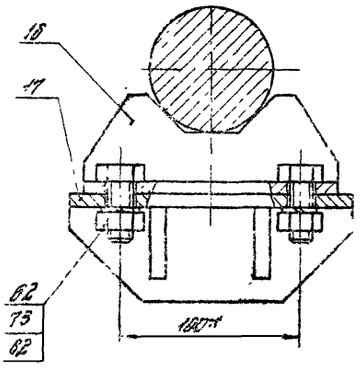


Вид Е зона В2

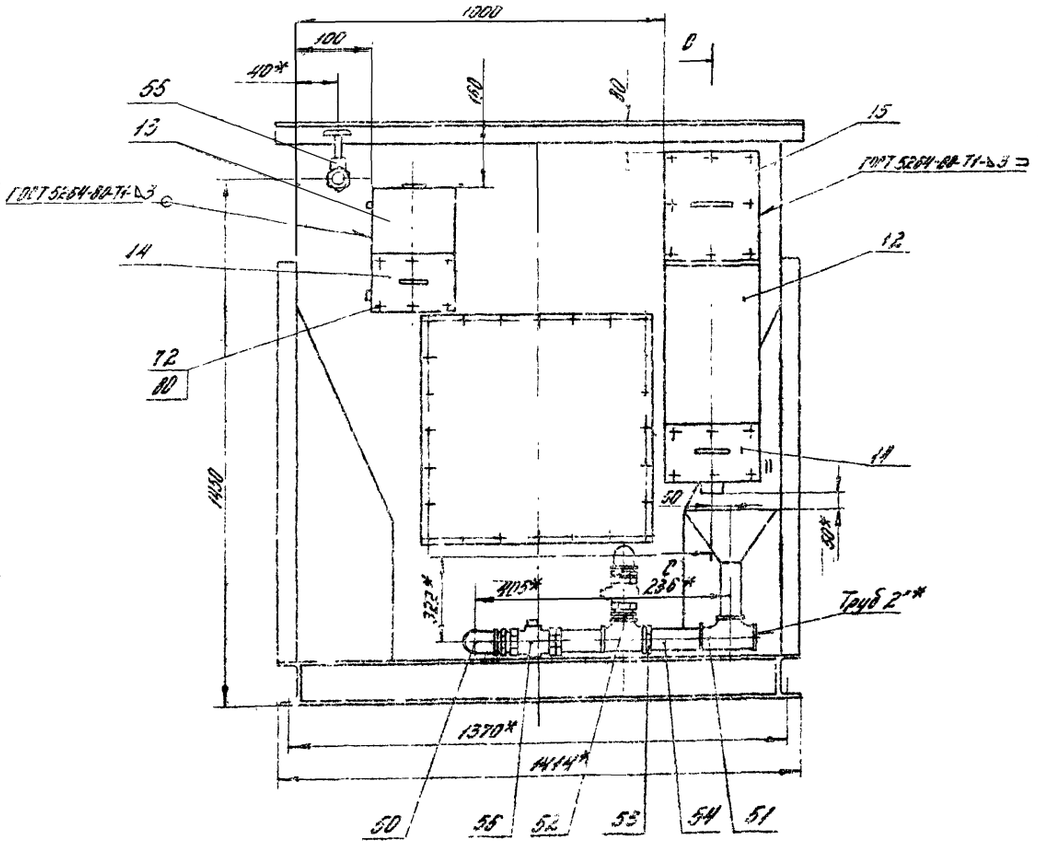


С – С

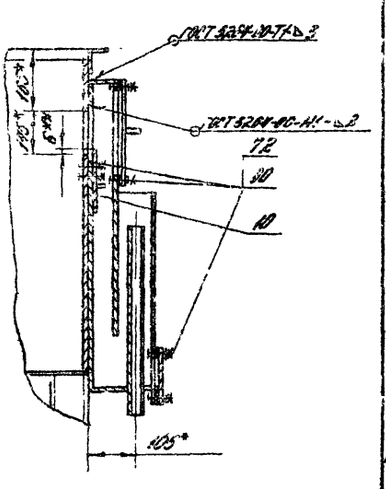

Выпуск 3 Серия 5904-23

ПВМ10 КБ 01.00.000 СБ

Б-Б / М 1:2 повернуто, зона В1

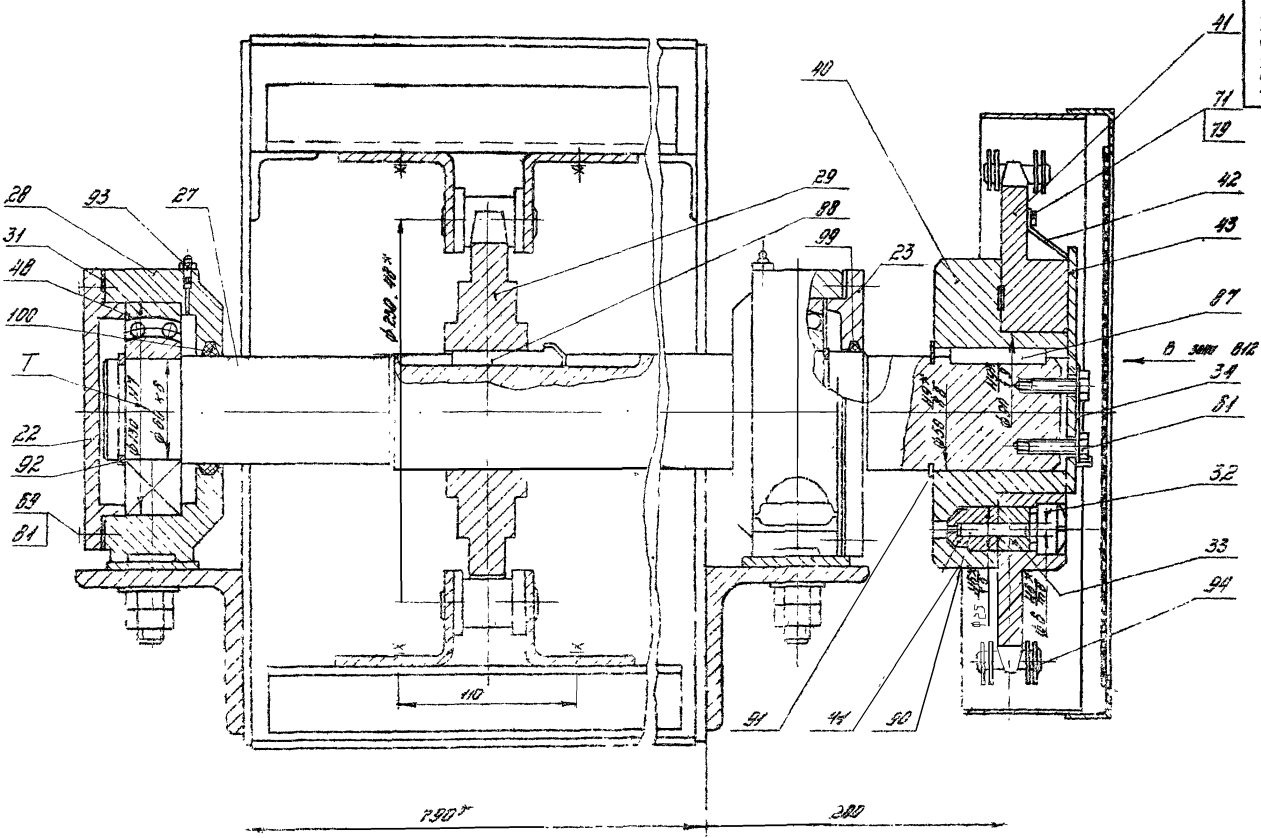


М-М / М 1:2 зона В12

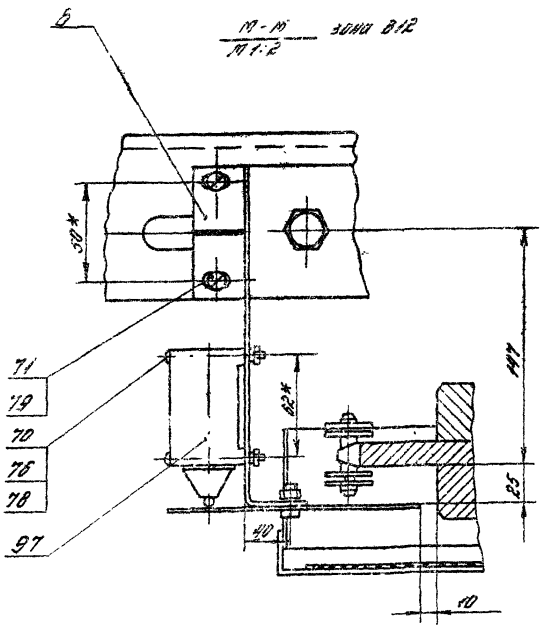


| Изм. | Лист | № докум. | Подп. | Дата | ПВМ 10 КБ 01.00.000 СБ | Лист 4 |
|---|---|---|---|---|---|---|

Копировал

Формат А2

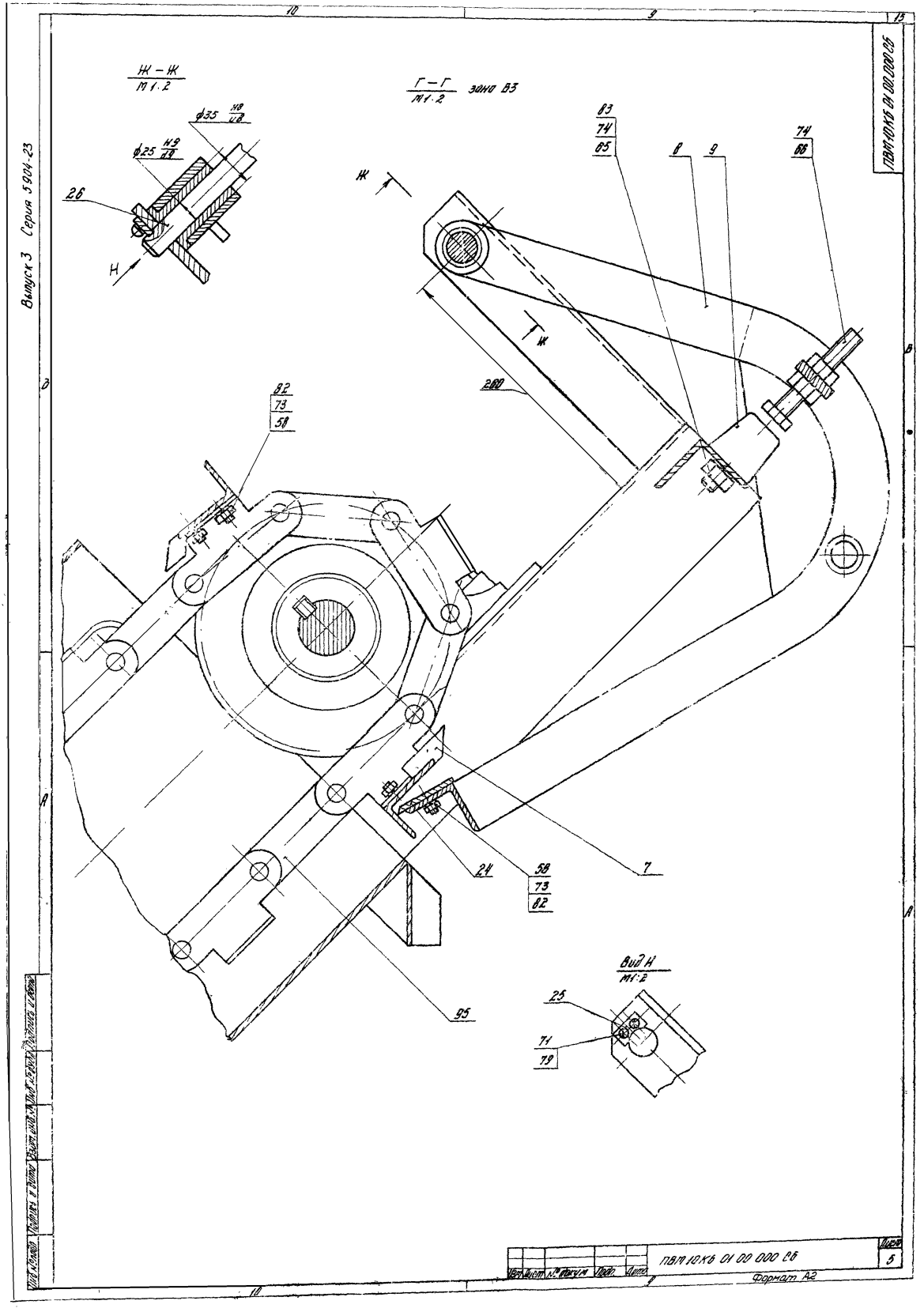

Выпуск 3 Серия 5904-23
ПВМ 10КБ 01 00 000 СБ
Ж – Ж
М 1:2
Г – Г
М 1:2
зона В3
ф35 Н8/и8
ф25 Н9/д9
26
Н
Ж
83
74
65
8
9
74
66
260
82
73
58
24
58
73
82
7
95
Вид Н
М 1:2
25
71
79
ПВМ 10КБ 01 00 000 СБ
Лист
5
Формат А2

Вид В зона В7
М1:2

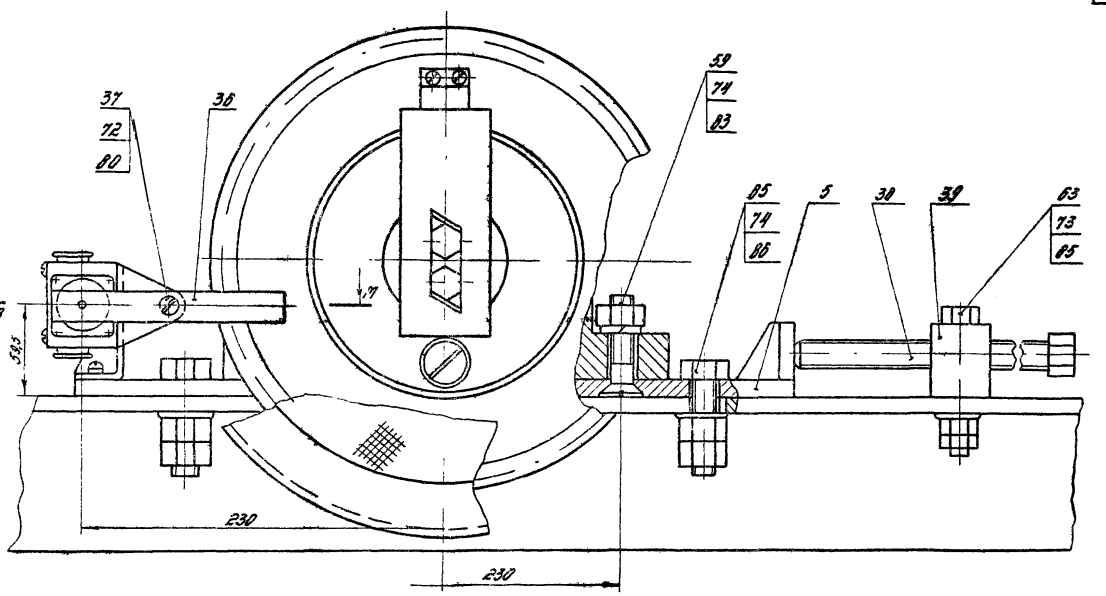


К-К Зона В2
М1:2

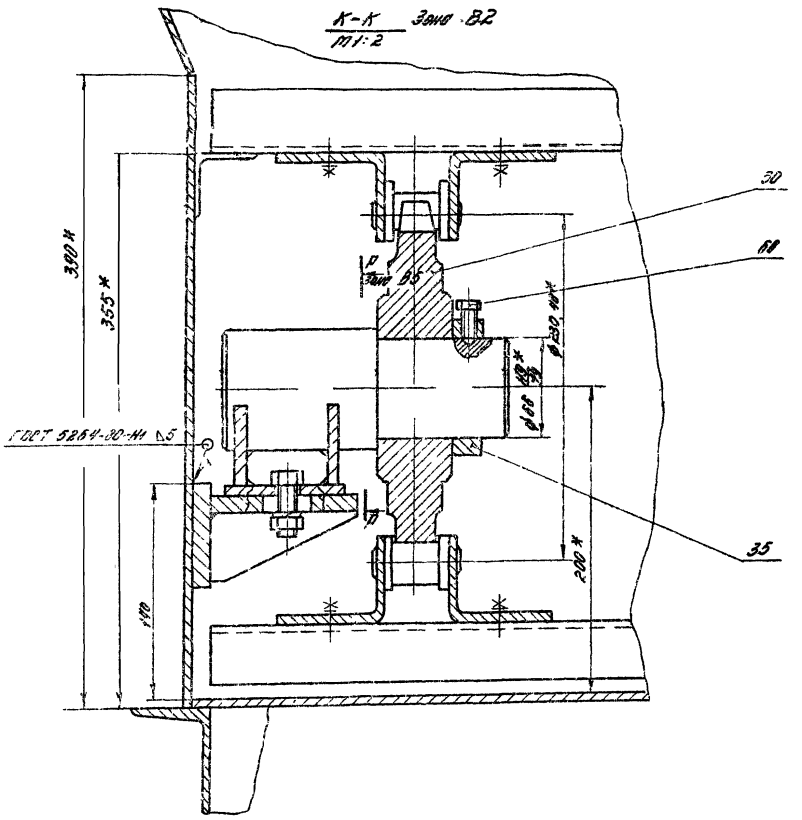

Выпуск 3 Серия 1.904-23

| Формат | Зона | Поз. | Обозначение | Наименование | Кол. | Примечание |
|---|---|---|---|---|---|---|
| | | | | Документация | | |
| А3 | | | ПВМ10КБ.01.01.000 СБ | Сборочный чертеж | | *2 листа |
| | | | | Детали | | |
| А4 | Б4 | 1 | ПВМ10КБ.01.01.001 | Стенка задняя | 1 | |
| А4 | Б2 | 2 | ПВМ10КБ.01.01.002 | Стенка передняя | 1 | |
| А4 | Б2 | 3 | ПВМ10КБ.01.01.003 | Накладная ющаяся | 2 | |
| А4 | А4 | 4 | ПВМ10КБ.01.01.004 | Патрубок 2" | 2 | |
| А4 | Б2 | 5 | ПВМ10КБ.01.01.005 | Труба | 4 | *В выпуск |
| А4 | Б2 | 6 | ПВМ10КБ.01.01.006 | Стенка боковая | 2 | |
| А4 | Б2 | 7 | ПВМ10КБ.01.01.007 | Связь | 1 | |
| Б4 | Б2 | 8 | ПВМ10КБ.01.01.008 | Стенка боковая | | |
| | | | | Лист Б-ПН-4 ГОСТ 19903-74 | | |
| | | | | 3-IV Ст3 ГОСТ 14637-79 | | |
| | | | | 846 h14 x 2000 h14 - 30 | 2 | 33,5 кг |
| Б4 | Б2 | 9 | ПВМ10КБ.01.01.009 | Стенка боковая | | |
| | | | | Лист Б-ПН-4 ГОСТ 19903-74 | | |
| | | | | 3-IV Ст3 ГОСТ 14637-79 | | |
| | | | | 980 h14 x 2000 h14 - 30 | 2 | 31 кг |
| Б4 | Б1 | 10 | ПВМ10КБ.01.01.010 | Дно | | |
| | | | | Лист Б-ПН-4 ГОСТ 19903-74 | | |
| | | | | 3-IV Ст3 ГОСТ 14637-79 | | |
| | | | | 1858 h14 x 752 h14 - 56 | 1 | 14 кг |
| А4 | Б2 | 11 | ПВМ10КБ.01.01.011 | Соединение | | |
| | | | | Швеллер 10 ГОСТ 8240-72 / Ст3 ГОСТ 535-79 | | |
| | | | | 1138 h14 - 50 | 6 | 9,7 кг |

ПВМ10КБ.01.01.000

Изм. Лист № докум. Подп. Дата

Корпус секции нижней

Лит. | Масса | Масштаб

Листов 3

ЦНИИПРОМЗДАНИЙ г. Москва

Формат А4

| Формат | Зона | Поз. | Обозначение | Наименование | Кол. | |
|---|---|---|---|---|---|---|
| Б4 | В2 | 12 | ПВМ10КБ.01.01.012 | Связь | | |
| | | | | Уголок Б-63х63х5 ГОСТ 8509-72 / Ст3 ГОСТ 535-79 | | |
| | | | | 1436 h14 - 30 | 2 | 6,9 кг |
| Б4 | В2 | 13 | ПВМ10КБ.01.01.013 | Связь | | |
| | | | | Уголок Б-63х63х5 ГОСТ 8509-72 / Ст3 ГОСТ 535-79 | | |
| | | | | 2010 h14 - 30 | 2 | 9,7 кг |
| Б4 | Б | 14 | ПВМ10КБ.01.01.014 | Связь | | |
| | | | | Швеллер 12 ГОСТ 8240-72 / Ст3 ГОСТ 535-79 | | |
| | | | | 2025 h14 - 30 | 2 | 21 кг |
| Б4 | Б3 | 15 | ПВМ10КБ.01.01.015 | Связь | | |
| | | | | Швеллер 12 ГОСТ 8240-72 / Ст3 ГОСТ 535-79 | | |
| | | | | 1820 h14 - 30 | 2 | 18,9 кг |
| Б4 | Б3 | 16 | ПВМ10КБ.01.01.016 | Связь | | |
| | | | | Швеллер 12 ГОСТ 8240-72 / Ст3 ГОСТ 535-79 | | |
| | | | | 1310 h14 - 30 | 2 | 13,6 кг |
| Б4 | Б3 | 17 | ПВМ10КБ.01.01.017 | Перегородка | | |
| | | | | Лист Б-ПН-3 ГОСТ 19903-74 / 3-IV Ст3 ГОСТ 18523-70 | | |
| | | | | 289 h14 x 2000 h14 - 30 | 1 | 16,4 кг |
| Б4 | Б1 | 18 | ПВМ10КБ.01.01.018 | Верх короба | | |
| | | | | Лист Б-ПН-4 ГОСТ 19903-74 / 3-IV Ст3 ГОСТ 14637-79 | | |
| | | | | 1277 h14 x 782 h14 - 30 | 1 | 31 кг |
| А4 | Б1 | 19 | ПВМ10КБ.01.01.019 | Дно короба | | |
| | | | | Лист Б-ПН-4 ГОСТ 19903-74 / 3-IV Ст3 ГОСТ 14637-79 | | |
| | | | | 1857 h14 x 782 h14 - 30 | 1 | 45,8 кг |

ПВМ10КБ.01.01.000

Лист 2

Формат А4

| Формат | Зона | Поз. | Обозначение | Наименование | Кол. | Примечание |
|---|---|---|---|---|---|---|
| Б4 | Б1 | 20 | ПВМ10КБ.01.01.020 | Связь | | |
| | | | | Уголок Б-63х63х5 ГОСТ 8509-72 / Ст3 ГОСТ 535-79 | | |
| | | | | 240 h14 - 30 | 2 | 4,3 кг |
| А4 | Б1 | 25 | ПВМ5КБ.01.01.021 | Стенка боковая | 2 | |
| А4 | Б1 | 26 | ПВМ5КБ.01.01.022 | Накладная ющаяся | 2 | |
| А4 | Б1 | 27 | ПВМ5КБ.01.01.023 | Фартук | 1 | |
| А4 | Б1 | 28 | ПВМ5КБ.01.01.024 | Косынка | 2 | |
| А4 | Б1 | 29 | ПВМ5КБ.01.01.025 | Уголок | 1 | |
| А4 | Б1 | 30 | ПВМ5КБ.01.01.026 | Уголок левый | 1 | |
| А4 | Б1 | 31 | ПВМ5КБ.01.01.027 | Уголок правый | 1 | |
| А4 | Б1 | 32 | ПВМ5КБ.01.01.028 | Стойка левая | 1 | *В выпуск |
| А4 | Б1 | 33 | ПВМ5КБ.01.01.029 | Стойка правая | 1 | |
| А4 | Б1 | 34 | ПВМ5КБ.01.01.030 | Уголок | 1 | |
| А4 | А1 | 35 | ПВМ5КБ.01.01.031 | Уголок | 1 | |
| А4 | Б1 | 36 | ПВМ5КБ.01.01.032 | Уголок | 2 | |
| А4 | А4 | 37 | ПВМ5КБ.01.01.033 | Уголок | 1 | |
| А4 | Б2 | 38 | ПВМ5КБ.01.01.034 | Кронштейн | 2 | |
| А4 | Б4 | 39 | ПВМ5КБ.01.01.035 | Патрубок 1" | 1 | |
| | | | | Детали покупные | | |
| | | | | Изделия | | |
| | | | | Болты ГОСТ 7798-70 | | |
| | Б5 | 45 | | М8 х 30.58.019 | 4 | |
| | Б5 | 46 | | М12 х 30.58.019 | 24 | |
| | А1 | 47 | | М16 х 30.58.019 | 4 | |

ПВМ10КБ.01.01.000

Лист 3

Формат А4

Допуски 0 мм

Неуказанные предельные отклонения размеров: отверстий H14, валов h14, остальных $\pm \frac{IT14}{2}$.

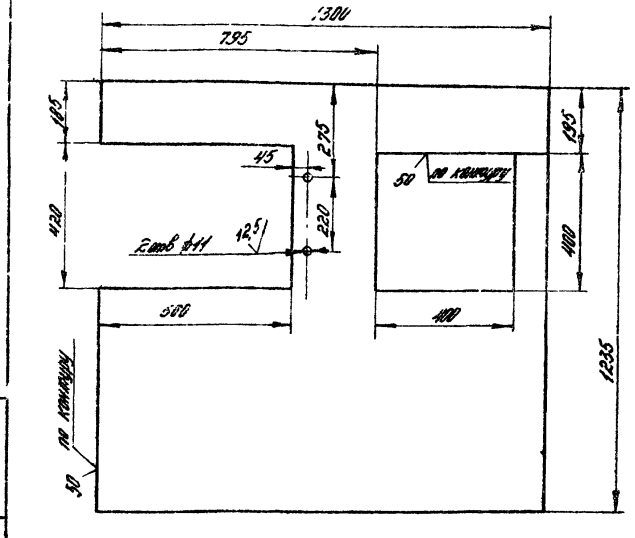


ПВМ10КБ.02.00.001

Стенка

Лит. | Масса | Масштаб

38 | 1:10

Листов 1

Лист Б-ПН-4 ГОСТ 19903-74 / 3-IV Ст3 ГОСТ 14637-79

ЦНИИПРОМЗДАНИЙ г. Москва

Формат А4

Выпуск 3 Серия 5.904-23

ГВМ 10 КВ 01.01.000 СБ

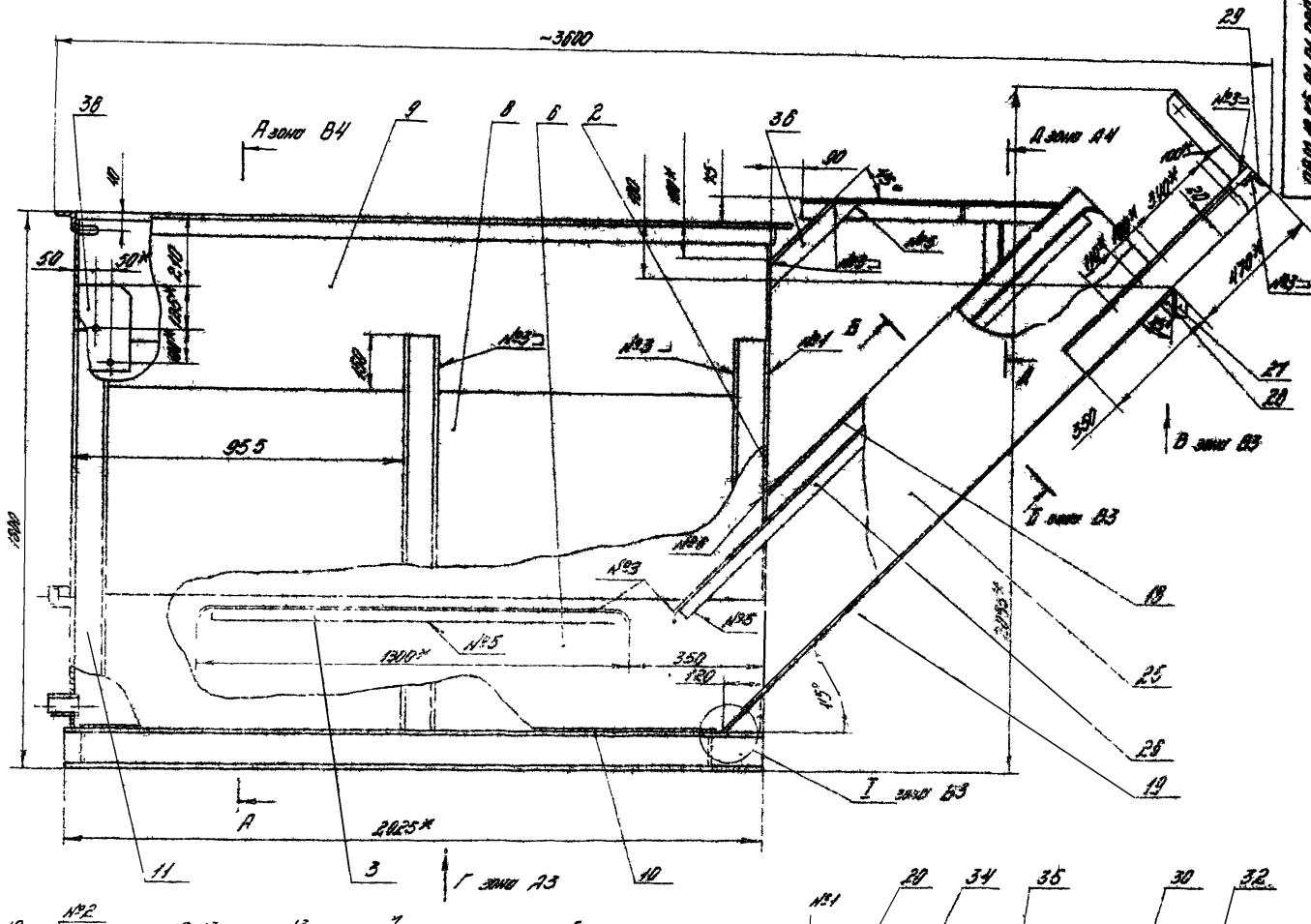


Швы сварных соединений

| № шва | Обозначение сварного шва |
|---|---|
| №1 | ГОСТ 5264-80-С2- |
| №2 | ГОСТ 5264-80-У4 - △4 |
| №3 | ГОСТ 5264-80-Т1 - △4 |
| №4 | ГОСТ 5264-80-Т3 - △4 |
| №5 | ГОСТ 5264-80-Н1 - △4 |
| №6 | ГОСТ 11534-75 - У4 |
| №7 | ГОСТ 11534-75 - Т1 |

4. Накладные для внутренней поверхности - сурик свинцовый марки А ГОСТ 19151-73 на натуральной олифе ГОСТ 7931-76, для наружной поверхности - Гр. ГФ-0119 ГОСТ 23343-78, эмаль ПФ-133 серая Ш-А ГОСТ 926-82.
5. Остальные технические требования см ТУ, выпуск „Д"

1. * Размеры для справок.
2. Неуказанные предельные отклонения размеров: отверстий H14, валов h14, остальных ± IT14/2.
3. Смещение осей отверстий от номинального расположения не более ± 0,5 мм (допуск зависимый).

| | | | | | |
|---|---|---|---|---|---|
| Гип | Ивлиев | | | 5 | |
| Нач.отд | Сотников | | | 6 | |
| Гр.рук | Метелев | | | 11 | |
| Т.контр | Шарнина | | | 12 | |
| Дир.сов | Петрова | | | 13 | |
| Н.контр | Зимовец | | | 14 | |
| Утв | Метелев | | | 15 | |

Кондрова

ГВМ 10 КВ 01.01.000 СБ

Каркас секции нижней

Сборочный чертеж

| Лит. | Масса | Масштаб |
|---|---|---|
| | 710 | 1:10 |

Лист 1 Листов 2

ЦНИИПромзданий г. Москва

Формат А2

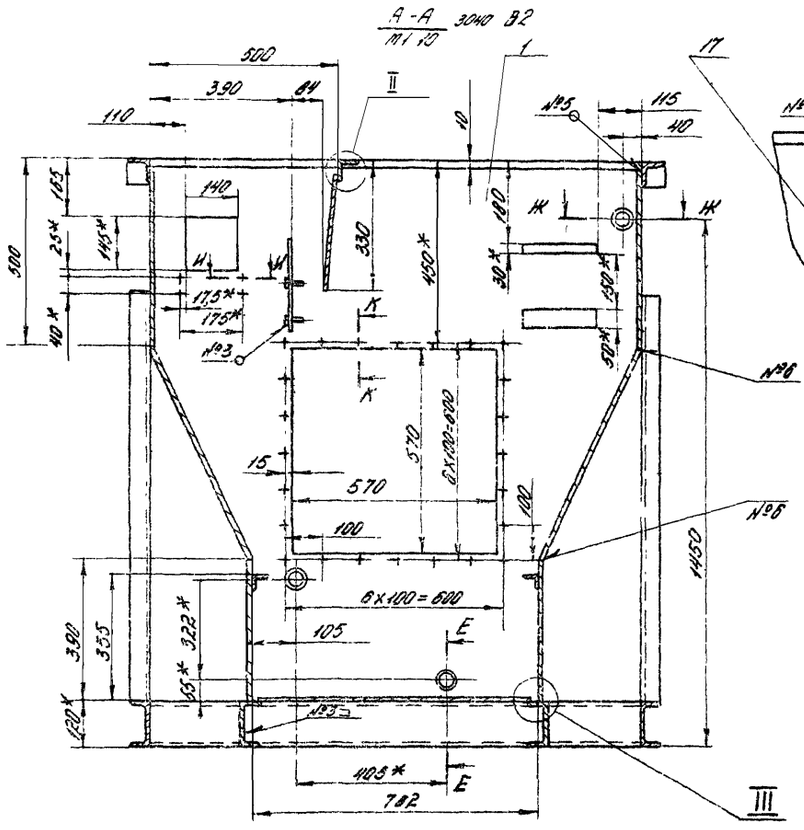
А-А зона В2
М1:10
500
390
110
140
330
450*
100
570
6×100=600
105
1450
105
355
390
120*
408*
782
№1
№2
№3
№4
№5
№6
I
II
III

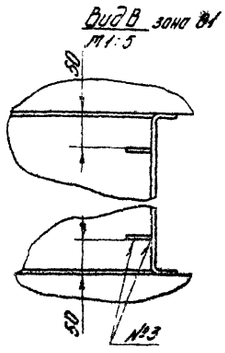
Вид В зона В1
М1:5
30
50
№3

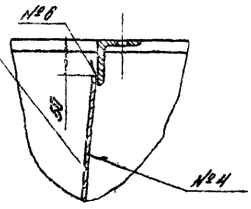
II
М1:5
№6
№4

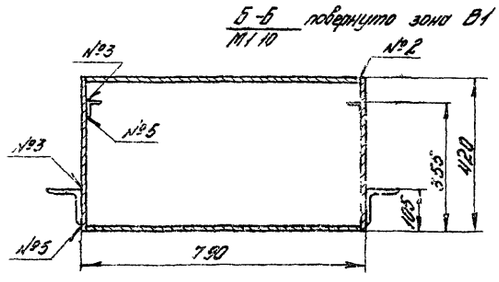
Б-Б повернуто зона В1
М1:10
№3
№2
№5
420
790

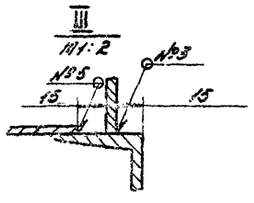
III
М1:2
№3
№5
15

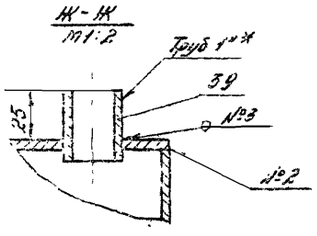
Ж-Ж
М1:2
Труб 1"*
39
№3
№2
25

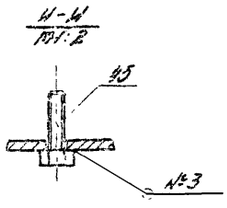
И-И
М1:2
45
№3

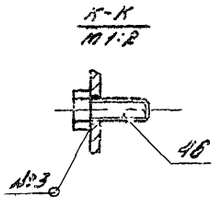
К-К
М1:2
46
№3

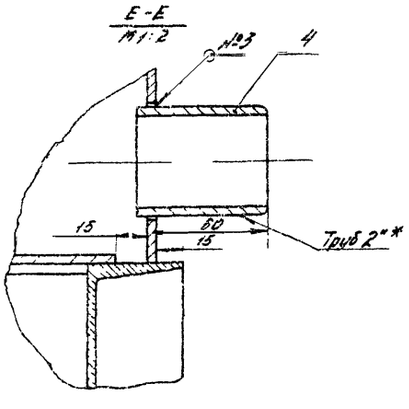
Е-Е
М1:2
№3
4
15
60
15
Труб 2"*

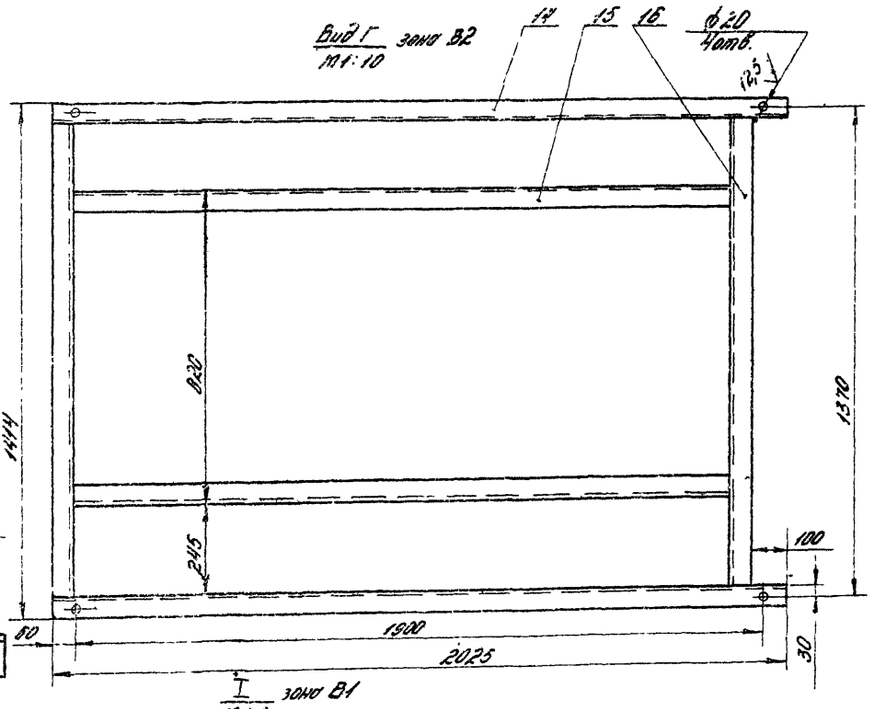
Вид Г зона В2
М1:10
14
15
16
ф20
4отв.
135
820
1414
1370
245
100
60
1900
2025
30

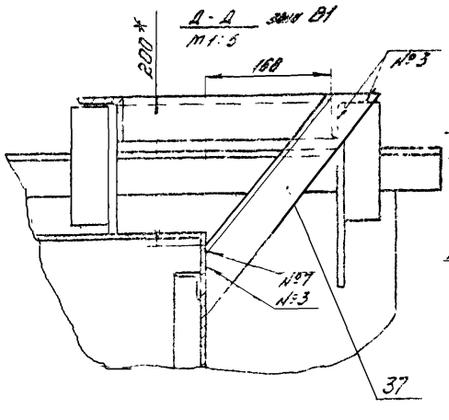
Д-Д зона В1
М1:5
200*
168
№3
№7
№3
37

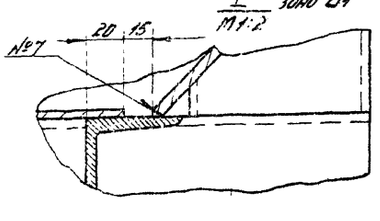
I зона В1
М1:2
№7
20
15

Выпуск 3 Серия 5.904-23

| Формат | Зона | Поз. | Обозначение | Наименование | Кол. | Примечание |
|---|---|---|---|---|---|---|
| | | | | Документация | | |
| А2 | * | | ПВМ10КБ.02.00.000 СБ | Сборочный чертеж | | *2 листа |
| | | | | Детали | | |
| А4 | В1 | 1 | ПВМ10КБ.02.00.001 | Стенка | 2 | |
| А4 | А1 | 2 | ПВМ10КБ.02.00.002 | Связь | 1 | |
| Б4 | В2 | 4 | ПВМ10КБ.02.00.004 | Перегородка | | |
| | | | | Лист Б-ПН-4 ГОСТ 19903-74 / 3-IV Ст3 ГОСТ 14637-79 | | |
| | | | | 595 h14 x 2000 h14 - 50 | 2 | 37,4 кг |
| Б4 | В2 | 6 | ПВМ10КБ.02.00.006 | Упор | | |
| | | | | Лист Б-ПН-4 ГОСТ 19903-74 / 3-IV Ст3 ГОСТ 14637-79 | | |
| | | | | 130 h14 x 2000 h14 - 50 | 1 | 8 кг |
| Б4 | В3 | 7 | ПВМ10КБ.02.00.007 | Стенка | | |
| | | | | Лист Б-ПН-4 ГОСТ 19903-74 / 3-IV Ст3 ГОСТ 14637-79 | | |
| | | | | 1235 h14 x 2000 h14 - 50 | 2 | 77,6 кг |
| Б4 | А1 | 8 | ПВМ10КБ.02.00.008 | Плита | | |
| | | | | Лист Б-ПН4 ГОСТ 19903-74 / 3-IV Ст.3 ГОСТ 14637-79 | | |
| | | | | 2000 h14 x 885 h14 50 | 1 | 55 кг |
| Б4 | В2 | 9 | ПВМ10КБ.02.00.009 | Каплеотбойник | | |
| | | | | Лист Б-ПН4 ГОСТ 19903-74 / 3-IV Ст 3 ГОСТ 14637-79 | | |
| | | | | 270 h14 x 2000 h14 - 50 | 1 | 17 кг |
| Б4 | А1 | 10 | ПВМ10КБ.02.00.011 | Стенка | | |
| | | | | Лист Б-ПН4 ГОСТ 19903-74 / 3-IV-Ст 3 ГОСТ 14637-79 | | |

ПВМ10КБ.02.00.000

| Изм. | Лист | № докум. | Подп. | Дата |
|---|---|---|---|---|
| Разраб. | Корпушина | | | |
| Пров. | Петрова | | | |
| Рук. раб. | Петрова | | | |
| Н.контр. | Корпушина | | | |
| Утв. | Петрова | | | |

Секция верхняя

| Лит. | Лист | Листов |
|---|---|---|
| | 1 | 2 |

ЦНИИПРОМЗДАНИЙ г. Москва

Формат А4



| Формат | Зона | Поз. | Обозначение | Наименование | Кол. | Примечание |
|---|---|---|---|---|---|---|
| | | | | 90 h14 x 405 h14 50 | 8 | 1,2 кг |
| Б4 | В1 | 11 | ПВМ10КБ.02.00.012 | Связь | | |
| | | | | Уголок Б-50x50x5 ГОСТ 8509-72 / Ст.3 ГОСТ 535-79 | | |
| | | | | 460 h14 - 50 | 1 | 1,8 кг |
| Б4 | В2 | 12 | ПВМ10КБ.02.00.013 | Кронштейн | | |
| | | | | Уголок Б-63x63x5 ГОСТ 8509-72 / Ст3 ГОСТ 535-79 | | |
| | | | | 460 h14 - 50 | 2 | 2,2 кг |
| Б4 | В2 | 13 | ПВМ10КБ.02.00.014 | Связь | | |
| | | | | Уголок Б-63x63x5 ГОСТ 8509-72 / Ст3 ГОСТ 535-79 | | |
| | | | | 533 h14 - 50 | 2 | 2,6 кг |
| Б4 | В1 | 14 | ПВМ10КБ.02.00.015 | Связь | | |
| | | | | Уголок Б-63x63x5 ГОСТ 8509-72 / Ст3 ГОСТ 535-79 | | |
| | | | | 1426 h14 - 50 | 2 | 7 кг |
| Б4 | А1 | 15 | ПВМ10КБ.02.00.016 | Связь | | |
| | | | | Уголок Б-63x63x5 ГОСТ 8509-72 / Ст3 ГОСТ 535-79 | | |
| | | | | 2010 h14 - 50 | 2 | 10 кг |
| Б4 | В3 | 16 | ПВМ10КБ.02.00.017 | Направляющая | | |
| | | | | Уголок Б-63x63x5 ГОСТ 8509-72 / Ст3 ГОСТ 535-79 | | |
| | | | | 2000 h14 - 50 | 2 | 9,5 кг |
| А4 | В4 | 17 | ПВМ10КБ.02.00.018 | Скоба | 4 | |
| А4 | В1 | 18 | ПВМ5КБ.02.00.018 | Ушко | 4 | 10 выпуск |
| А4 | А3 | 19 | ПВМ10КБ.01.01.007 | Связь | 1 | |
| | | | | Стандартные изделия | | |
| | | | | Болты ГОСТ 7798-70 | | |
| | | 20 | | М10x60-58-019 | 18 | |
| | | 21 | | М12x70.58.019 | 10 | |

ПВМ10КБ.02.00.000 — Лист 2

Формат А4

ПВМ10КБ.02.00.002

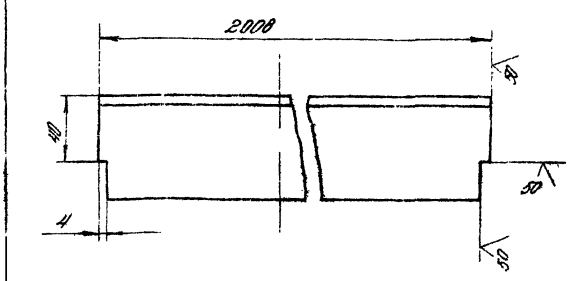


Предельные отклонения размеров: валов h14, остальных $\pm\frac{IT14}{2}$

ПВМ10КБ.02.00.002

| Изм. | Лист | № докум. | Подп. | Дата |
|---|---|---|---|---|
| Разраб. | Корпушина | | | |
| Пров. | Петрова | | | |
| Рук. раб. | Петрова | | | |
| Н.контр. | Корпушина | | | |
| Утв. | Петрова | | | |

Связь

| Лит. | Масса | Масшт. |
|---|---|---|
| | 9,6 | 1:2 |

Лист 1 Листов 1

Уголок Б-63x63x5 ГОСТ 8509-72 / Ст 3 ГОСТ 535-79

ЦНИИПРОМЗДАНИЙ г. Москва

Формат А4

| Формат | Зона | Поз. | Обозначение | Наименование | Кол. | Примечание |
|---|---|---|---|---|---|---|
| | | | | Документация | | |
| А3 | | | ПВМ10КБ.03.00.000 СБ | Сборочный чертеж | | |
| | | | | Детали | | |
| А4 | | 1 | ПВМ10КБ.03.00.001 | Стенка | 2 | |
| А4 | | 2 | ПВМ10КБ.03.00.002 | Кольцо | 2 | |
| А4 | | 3 | ПВМ10КБ.03.00.003 | Стенка верхняя | 1 | |
| Б4 | | 4 | ПВМ10КБ.03.00.004 | Связь | | |
| | | | | Уголок Б-63x63x5 ГОСТ 8509-72 / Ст 3 ГОСТ 535-79 | | |
| | | | | 533 h14 - 50 | 2 | 2,6 кг |
| Б4 | | 5 | ПВМ10КБ.03.00.005 | Связь | | |
| | | | | Уголок Б-63x63x5 ГОСТ 8509-72 / Ст3 ГОСТ 535-79 | | |
| | | | | 2005 h14 - 50 | 2 | 9,7 кг |

ПВМ10КБ.03.00.000

| Изм. | Лист | № докум. | Подп. | Дата |
|---|---|---|---|---|
| Разраб. | Корпушина | | | |
| Пров. | Петрова | | | |
| Рук. раб. | Петрова | | | |
| Н.контр. | Корпушина | | | |
| Утв. | Петрова | | | |

Воздухосборник

| Лит. | Лист | Листов |
|---|---|---|
| | | 1 |

ЦНИИПРОМЗДАНИЙ г. Москва

Формат А4

Выпуск 3 Серия 5.904-23

ПВМ 10 КБ 02.00.000 СБ

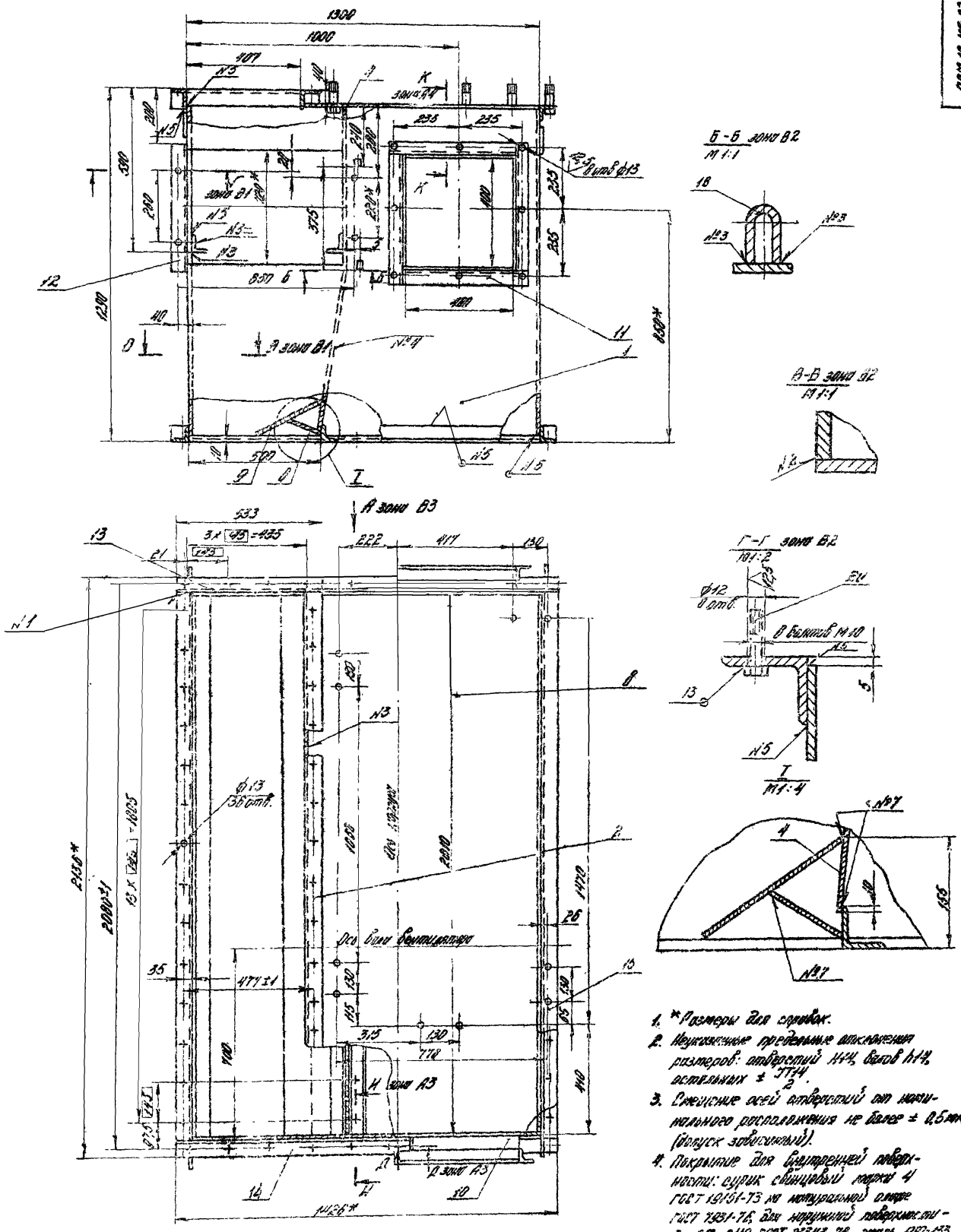


1. *Размеры для справок.
2. Неуказанные предельные отклонения размеров: отверстий Н14, валов h14, остальных ± $\frac{IT14}{2}$.
3. Смещение осей отверстий от номинального расположения не более ± 0,5 мм (допуск зависимый).
4. Покрытие для внутренней поверхности: сурик свинцовый марки 4 ГОСТ 19151-73 на натуральной олифе ГОСТ 7931-76, для наружной поверхности - Гр-ГФ-0119 ГОСТ 23343-78, эмаль ПФ-133, серая Ш-А ГОСТ 926-82.
5. Остальные технические требования см ТУ, выпуск 0*

| № шва | Обозначение сварного шва |
|---|---|
| № 1 | ГОСТ 5264-80-С2-ш-125 |
| № 2 | ГОСТ 5264-80-У4 - ◺4 |
| № 3 | ГОСТ 5264-80-Т1 - ◺4 |
| № 4 | ГОСТ 5264-80-Т3 - ◺4 |
| № 5 | ГОСТ 5264-80-Н1 - ◺4 |
| № 6 | ГОСТ 11534-75 - У1 |
| № 7 | ГОСТ 11534-75 - Т1 |

| Изм. | Лист | № докум. | Подп. | Дата |
|---|---|---|---|---|
| Разраб. | | Знаменская | | 5.82 |
| Пров. | | Карпушина | | 6.82 |
| Т.контр. | | Петрова | | 6.82 |
| Рук.раб. | | Карпушина | | 8.82 |
| Н.контр. | | Карпушина | | 9.82 |
| Утв. | | Петрова | | 9.82 |

ПВМ 10 КБ 02.00.000 СБ

Секция верхняя

Сборочный чертеж

| Лит. | Масса | Масштаб |
|---|---|---|
| | 457 | 1:10 |

Лист 1 Листов 2

ЦНИИПРОМЗДАНИЙ г. Москва

Копировал

Формат: А2

Вид 3 Серия 5.904-23

## Вид А повернуто зона В2

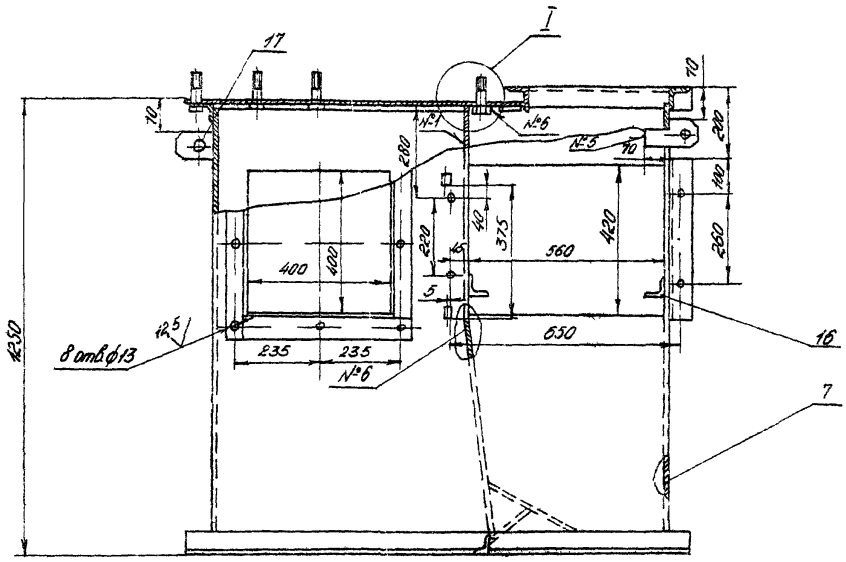


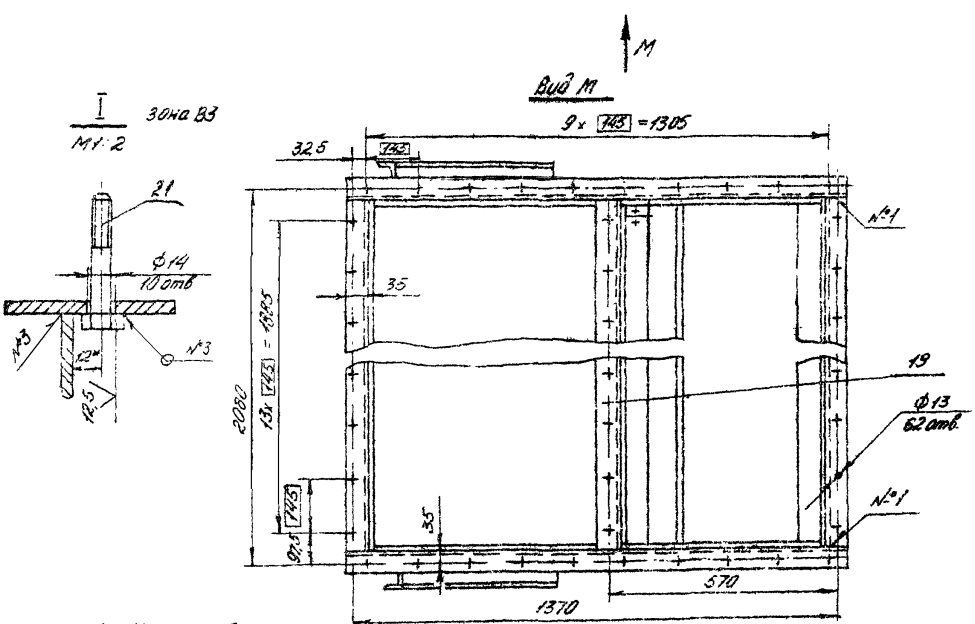


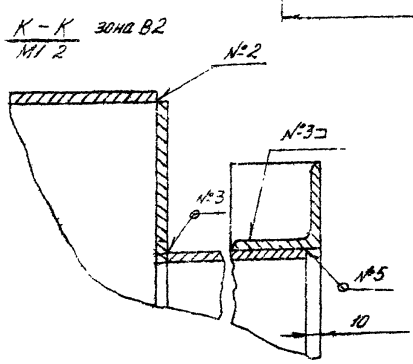


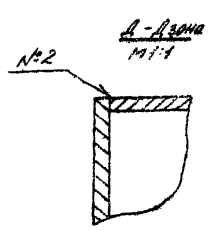


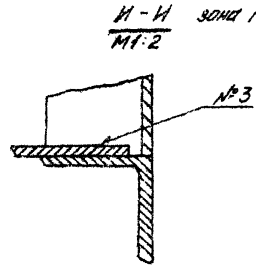


| Изм | Лист | № докум | Подп | Дата | ПВМ10 КБ 02.00.000 СБ | Лист 2 |
|---|---|---|---|---|---|---|

Формат А2

ПВМ 10 КБ 00.00.009

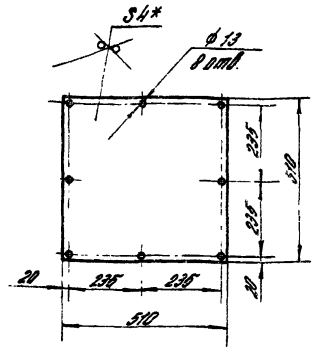


1* Размер для справок
2. Предельные отклонения размеров: отверстий H14, валов h 14, остальных ± IT14/2.

| | | | | | |
|---|---|---|---|---|---|
| Нач. отд. | | Н. контр. | | ПВМ. 10 КБ. 00.00.009 | | | |
| Гл. спец. | | Утв. | | Заглушка | Лит. | Масса | Масштаб |
| Разраб. | | Пров. | | | | 8,2 | 1:10 |
| Т. контр. | | Н. контр. | | Лист 5-ВН-4 ГОСТ 19903-74<br>3-III Ст 3 ГОСТ 14637-79 | Лист | Листов 1 |
| | | | | | ЦНИИПРОМЗДАНИЙ г. Москва | |

Формат А4

ПВМ 10 КБ 00.00.008

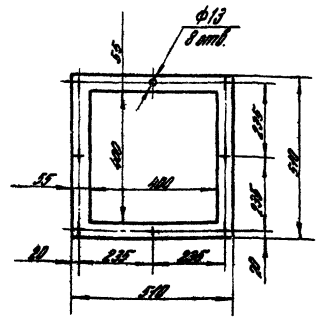


| | | | | | |
|---|---|---|---|---|---|
| Нач. отд. | | Н. контр. | | ПВМ 10 КБ 00.00.008 | | | |
| Гл. спец. | | Утв. | | Прокладка | Лит. | Масса | Масштаб |
| Разраб. | | Пров. | | | | 0,85 | 1:10 |
| Т. контр. | | Н. контр. | | Пластина 2, лист ТМК Ш-Н<br>5-09 ГОСТ 7338-77 | Лист | Листов 1 |
| | | | | | ЦНИИПРОМЗДАНИЙ г. Москва | |

Формат А4

ПВМ 10 КБ 00.00.010 ВО

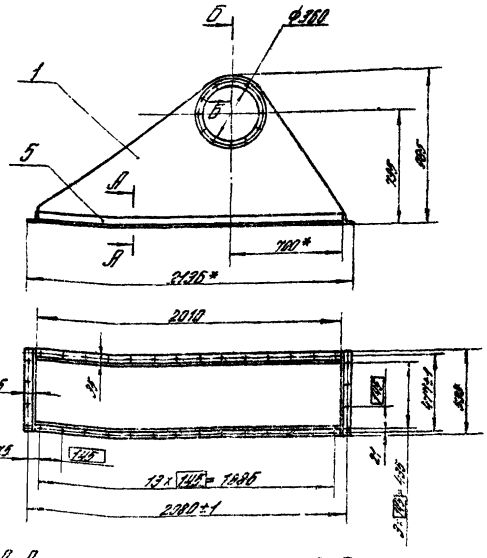
Б
ф350
1
Б
5
А
А
700*
2436*
2010
35
Ø
Ø
Ø

Выпуск 3 Серия 5.904-23

ПВМ10КБ.03.00.001

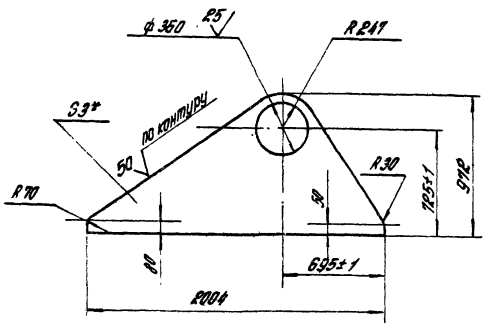


1. * Размер для справок.
2. Неуказанные предельные отклонения размеров: отверстий H14, валов h14, остальных $\pm\frac{IT14}{2}$.

ПВМ10КБ.03.00.001

| | | | | | | |
|---|---|---|---|---|---|---|
| Изм. | Лист | № докум. | Подп. | Дата | Стенка | Лит. / Масса / Масштаб: 22 / 1:20 |
| Разраб. | | Кондрин | | | | |
| Пров. | | Чернов | | | | Лист / Листов 1 |
| Т.контр. | | Чернов | | | Лист 6-ПН3 ГОСТ 19903-74 3-ТК Вп3 ГОСТ 16523-70 | ЦНИИПРОМЗДАНИЙ г. Москва |
| Н.контр. | | Кондрин | | | | |
| Утв. | | Кондрин | | | | |

Копировал А4

ПВМ10КБ.03.00.002

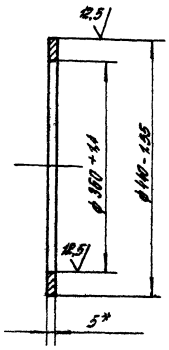


* Размер для справок.

ПВМ10КБ.03.00.002

| | | | | | | |
|---|---|---|---|---|---|---|
| Изм. | Лист | № докум. | Подп. | Дата | Кольцо | Лит. / Масса / Масштаб: 2 / 1:5 |
| Разраб. | | Кондрин | | | | |
| Пров. | | Кондрин | | | | Лист / Листов 1 |
| Т.контр. | | Кондрин | | | Лист 6-ПН5 ГОСТ 19903-74 3-ТК Вп3 ГОСТ 14637-79 | ЦНИИПРОМЗДАНИЙ г. Москва |
| Н.контр. | | Кондрин | | | | |
| Утв. | | Кондрин | | | | |

Копировал А4

ПВМ10КБ.03.00.003

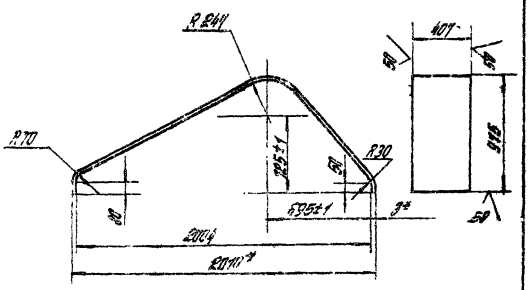


1. * Размеры для справок.
2. Неуказанные предельные отклонения размеров: отверстий H14, валов h14, остальных $\pm\frac{IT14}{2}$

ПВМ10КБ.03.00.003

| | | | | | | |
|---|---|---|---|---|---|---|
| Изм. | Лист | № докум. | Подп. | Дата | Стенка верхняя | Лит. / Масса / Масштаб: 23 / 1:20 |
| Разраб. | | Кондрин | | | | |
| Пров. | | Чернов | | | | Лист / Листов 1 |
| Т.контр. | | Чернов | | | Лист 6-ПН3 ГОСТ 19903-74 3-ТК Вп3 ГОСТ 16523-70 | ЦНИИПРОМЗДАНИЙ г. Москва |
| Н.контр. | | Кондрин | | | | |
| Утв. | | Кондрин | | | | |

Копировал А4

gost.e-ecolog.ru