ГОСУДАРСТВЕННЫЙ КОМИТЕТ СОВЕТА МИНИСТРОВ С С С Р
ПО ДЕЛАМ СТРОИТЕЛЬСТВА

ГОССТРОЙ С С С Р

ТИПОВЫЕ КОНСТРУКЦИИ И ДЕТАЛИ ЗДАНИЙ И СООРУЖЕНИЙ

СЕРИЯ 5.904-23

ПЫЛЕУЛОВИТЕЛЬ ВЕНТИЛЯЦИОННЫЙ МОКРЫЙ КОНВЕЙЕРНЫЙ ТИПА ПВМКБ С МЕХАНИЗИРОВАННЫМ УДАЛЕНИЕМ ШЛАМА

ВЫПУСК 2

ПВМ 5КБ.00 00000

РАБОЧИЕ ЧЕРТЕЖИ

РАЗРАБОТАНЫ
ЦНИИ[illegible]ОМЗДАНИЙ
ГОССТРОЯ СССР

УТВЕРЖДЕНЫ
И ВВЕДЕНЫ В ДЕЙСТВИЕ
ПРИКАЗОМ № 10
ГЛАВПРОМСТРОЙПРОЕКТА
ОТ 4 мая 1984 г.

gost.e-ecolog.ru

ГОСУДАРСТВЕННЫЙ КОМИТЕТ СОВЕТА МИНИСТРОВ С С С Р
ПО ДЕЛАМ СТРОИТЕЛЬСТВА

ГОССТРОЙ С С С Р

ТИПОВЫЕ КОНСТРУКЦИИ И ДЕТАЛИ ЗДАНИЙ И СООРУЖЕНИЙ

СЕРИЯ 5.904-23

ПЫЛЕУЛОВИТЕЛЬ ВЕНТИЛЯЦИОННЫЙ МОКРЫЙ КОНВЕЙЕРНЫЙ ТИПА ПВМКБ С МЕХАНИЗИРОВАННЫМ УДАЛЕНИЕМ ШЛАМА

ВЫПУСК 2

ПВМ 5КБ.СО ОООООО

РАБОЧИЕ ЧЕРТЕЖИ

19066-02
Цена: 2-28

Госстрой СССР
Тбилисский филиал
ЦИТП
Типовой проект (серия)
№ 5.904-23 6.2
Заказ № 429
Цена 2 руб 28 коп.
Тираж 1000
Дата "29" 12 1965 г.

Содержание

№№ п/п	Наименование	Обозначение	Стр
1	Пылеуловитель вентиляционный мокрый конвейерный типа ПВМК производительностью 5000 м³/ч. Ведомость спецификаций.	ПВМ5КБ.00.00.000ВС	3
2	Пылеуловитель вентиляционный мокрый конвейерный типа ПВМК производительностью 5000 м³/ч. Ведомость покупных изделий.	ПВМ5КБ.00.00.000ВП	3-5
3	Пылеуловитель вентиляционный мокрый конвейерный типа ПВМК производительностью 5000 м³/ч.	ПВМ5КБ 00 00.000	6
4	Пылеуловитель вентиляционный мокрый конвейерный типа ПВМК производительностью 5000 м³/ч. Сборочный чертеж.	ПВМ5КБ 00 00.000СБ	7-8
5	Прокладка	ПВМ5КБ. 00. 00. 001	9
6	Заглушка	ПВМ5КБ. 00. 00. 002	
7	Прокладка	ПВМ5КБ. 00. 00. 003	
8	Фланец.	ПВМ5КБ. 00. 00. 004	
9	Прокладка	ПВМ5КБ. 00. 00. 005	6
10	Вставка гладкая.	ПВМ5КБ. 00. 00. 006	17
11	Секция нижняя	ПВМ5КБ. 01. 00. 000	10-11
12	Секция нижняя. Сборочный чертеж.	ПВМ5КБ. 01. 00. 000 СБ	12-16
13	Корпус секции.	ПВМ5КБ. 01. 01. 000	17
14	Корпус секции. Сборочный чертеж	ПВМ5КБ. 01. 01. 000 СБ	18-19
15	Связь	ПВМ5КБ. 01. 01. 016	20
16	Связь	ПВМ5КБ. 01. 01. 017	
17	Стенка боковая	ПВМ5КБ. 01. 01. 018	
18	Стенка боковая бункера	ПВМ5КБ. 01. 01. 019	
19	Патрубок 2"	ПВМ5КБ. 01. 01. 020	21
20	Стенка передняя	ПВМ5КБ. 01. 01. 021	
21	Стенка задняя	ПВМ5КБ. 01. 01. 022	
22	Стенка задняя	ПВМ5КБ. 01. 01. 023	
23	Стенка бункера	ПВМ5КБ. 01. 01. 024	28
24	Стенка бункера	ПВМ5КБ. 01. 01. 025	
25	Перегородка подвижная	ПВМ5КБ. 01. 02. 000	11
26	Перегородка подвижная. Сборочный чертеж.	ПВМ5КБ. 01. 02. 000 СБ	
27	Перегородка подвижная	ПВМ5КБ. 01. 02. 001	
28	Секция верхняя	ПВМ5КБ. 02. 00. 000	22
29	Секция верхняя. Сборочный чертеж.	ПВМ5КБ. 02. 00. 000 СБ	23
30	Стенка передняя	ПВМ5КБ. 02. 00. 001	22
31	Косынка	ПВМ5КБ. 02. 00. 002	
32	Стенка задняя	ПВМ5КБ. 02. 00. 003	28
33	Воздухосборник	ПВМ5КБ. 03. 00. 000	24
34	Воздухосборник Сборочный чертеж.	ПВМ5КБ. 03. 00. 000 СБ	
35	Стенка боковая	ПВМ5КБ. 03. 00. 001	25
36	Фланец	ПВМ5КБ. 03. 00. 002	
37	Стенка боковая	ПВМ5КБ. 03. 00. 003	24
38	Стенка верхняя	ПВМ5КБ. 03. 00. 005	25
39	Коплеуловитель	ПВМ5КБ. 04. 00. 000	
40	Коплеуловитель. Сборочный чертеж	ПВМ5КБ. 04. 00. 000 СБ	26
41	Пластина	ПВМ5КБ. 04. 00. 001	
42	Каркас	ПВМ5КБ. 04. 01. 000	
43	Каркас Сборочный чертеж	ПВМ5КБ. 04. 01. 000 СБ	27

Выпуск 2 Серия 5.904-23

№ строк	Обозначение	Наименование	Куда входит: Обозначение	Куда входит: Кол.	Общее кол	Примечание
1	ПВМ5 КБ 00.00.000	Пылеуловитель вентиляционный мокрый конвей-				
2		ерный типа ПВМК производительностью 5000 м³/ч				
3						
4	ПВМ5 КБ.01.00.000	Секция нижняя	ПВМ5 КБ.00.00.000	1	1	
5	ПВМ5 КБ.01.01.000	Корпус секции нижней	ПВМ5 КБ.01.00.000	1	1	
6	ПВМ5 КБ.01.02.000	Узел привода	ПВМ5 КБ.01.00.000	1	1	
7	ПВМ5 КБ.01.02.100	Плита	ПВМ5 КБ.01.02.000	1	1	
8	ПВМ5 КБ.01.03.000	Ограждение	ПВМ5 КБ.01.00.000	1	1	
9	ПВМ5 КБ.01.04.000	Ползун	ПВМ5 КБ.01.00.000	2	2	10 выпуск
10	ПВМ5 КБ.01.05.000	Кронштейн	ПВМ5 КБ.01.00.000	1	1	
11	ПВМ5 КБ.01.06.000	Скребок	ПВМ5 КБ.01.00.000	11	11	
12	ПВМ5 КБ.01.07.000	Опора ножа	ПВМ5 КБ.01.00.000	1	1	
13	ПВМ5 КБ.01.08.000	Амортизатор	ПВМ5 КБ.01.00.000	2	2	
14	ПВМ5 КБ.01.09.000	Перегородка подвижная	ПВМ5 КБ.01.00.000	1	1	
15	ПВМ5 КБ.01.10.000	Планка регулирующая	ПВМ5 КБ.01.00.000	1	1	
16	ПВМ5 КБ.01.11.000	Вставка	ПВМ5 КБ.01.00.000	1	1	
17	ПВМ5 КБ.01.12.000	Гидрозатвор	ПВМ5 КБ.01.00.000	1	1	
18	ПВМ5 КБ.01.13.000	Патрубок	ПВМ5 КБ.01.00.000	1	1	
19	ПВМ5 КБ.01.14.000	Дверка	ПВМ5 КБ.01.00.000	2	2	
20	ПВМ5 КБ.01.15.000	Дверка	ПВМ5 КБ.01.00.000	1	1	10 выпуск
21	ПВМ5 КБ.01.16.000	Кронштейн	ПВМ5 КБ.01.00.000	2	2	
22	ПВМ5 КБ.01.17.000	Кронштейн	ПВМ5 КБ.01.00.000	2	2	
23	ПВМ5 КБ.02.00.000	Секция верхняя	ПВМ5 КБ.00.00.000	1	1	
24	ПВМ5 КБ.03.00.000	Воздухосборник	ПВМ5 КБ.00.00.000	1	1	
25	ПВМ5 КБ.04.00.000	Коллеуловитель	ПВМ5 КБ.00.00.000	1	1	
26	ПВМ5 КБ 05.00.000	Дверка	ПВМ5 КБ.00.00.000	2	2	
27						

Инв.№ подл. | Подпись и дата | Взам. инв.№ | Инв.№ дубл. | Подпись и дата

Изм.	Лист	№ докум.	Подп.	Дата
Разраб.		Трохорин		
Пров.		Корпушина		
Рук. гр.		Петрова		
Н. контр.		Трохорин		
Утв.		Петрова		

ПВМ5 КБ.00.00.000 ВС

Пылеуловитель вентиляционный мокрый конвейерный типа ПВМК производительностью 5000 м³/ч. Ведомость спецификаций.

Литера	Лист	Листов
		1

ЦНИИПРОМЗДАНИЙ г. Москва

Формат А3

№ строки	Наименование	Код	Обозначение документа на поставку	Поставщик	Куда входит (обозначение)	Количество: На изделие	В комплект	На регулир	Всего	Примечание
1	Крепежные изделия									
2	Болты М12×30.58.019		ГОСТ 7798-81		ПВМ5 КБ 01 00 000	90			90	
3	М16×65.58.019				ПВМ5 КБ 01 00 000	4			4	
4	Болты М8×12.58.019		ГОСТ 7798-70		ПВМ5 КБ 01 02 000	4			4	
5	М8×20.58.019				ПВМ5 КБ 01 12 000	14			14	
6					ПВМ5 КБ 01 13. 000	6			6	
7									20	
8	М8×30.58.019				ПВМ5 КБ 01.00 000	4			4	
9					ПВМ5 К5.01.01.000	4			4	
10					ПВМ5 КБ 01 02.000	4			4/12	
11	М8×40.58.019				ПВМ5 КБ 00.00.000	1			1	
12	М10×30.58.019				ПВМ5 КБ.00.00 000	36			36	
13	М10×60.58.019				ПВМ5 КБ 02 00.000	8			8	
14	М12×20.58.019				ПВМ5 КБ.01 00 000	2			2	
15	М12×30.58.019				ПВМ5 КБ 00 00.000	56			56	
16					ПВМ5 КБ 01 00.000	4			4	
17					ПВМ5 КБ 01.01.000	24			24	
18									84	
19	М12×70.58.019				ПВМ5 КБ.02.00.000	10			10	
20	М12×80.58.019				ПВМ5 КБ.01.00.000	8			8	
21	М16×30.58.019				ПВМ5 КБ.01.01.000	4			4	
22	М16×40.58.019				ПВМ5 КБ.01.00.000	4			4	
23	М16×60.58.019				ПВМ5 КБ.01.00.000	6			6	
24					ПВМ5 КБ.01.02.000	4			4	
25					ПВМ5 КБ.01.08.000	1			2	
26									72	

Инв.№ подл. | Подпись и дата | Взам. инв.№ | Инв.№ дубл. | Подпись и дата

Изм.	Лист	№ докум.	Подп.	Дата
Разраб.		Трохорин		
Пров.		Корпушина		
Рук. гр.		Петрова		
Н. контр.		Трохорин		
Утв.		Петрова		

ПВМ5 КБ 00 00.000 ВП

Пылеуловитель вентиляционный мокрый конвейерный типа ПВМ производительностью 5000 м³/ч. Ведомость спецификаций

Литера	Лист	Листов
	1	3

ЦНИИПРОМЗДАНИЙ г. Москва

Формат А3

Выпуск 2 Серия 5.904-23

№ позиции	Наименование	Код ОКП	Обозначение документа на поставку	Поставщик	Куда входит (обозначение)	Количество на изделие	Количество в комплект	Количество на регулир.	Количество всего	Примечание
1	Болт М16х110.58.019		ГОСТ 7798-70		ПВМ5КБ.01.00.000	2			2	
2	Винт М6х10.58.019		ГОСТ 1477-75		ПВМ5КБ.01.02.000	1			1	
3	Винт М10х25.58.019		ГОСТ 1476-75		ПВМ5КБ.01.00.000	2			2	
4	Винт М10х20.58.019		ГОСТ 1491-80		ПВМ5КБ.01.00.000	12			12	
5	Винты М5х55.58.019		ГОСТ 17473-80		ПВМ5КБ.01.00.000	2			2	
6	М6х12.58.019				ПВМ5КБ.01.00.000	6			6	
7	Гайки М8.5.019		ГОСТ 5915-70		ПВМ5КБ.01.00.000	25			25	
8					ПВМ5КБ.01.02.000	14			14	
9					ПВМ5КБ.00.00.000	2			2/44	
10	М5.5.019				ПВМ5КБ.00.00.000	20			20	
11	М12.5.019				ПВМ5КБ.00.00.000	64			64	
12					ПВМ5КБ.01.00.000	122			1.12	
13									198	
14	М16.5.019				ПВМ5КБ.01.00.000	26			26	
15					ПВМ5КБ.01.02.000	4			4	
16									30	
17	Гайка М5.5.019		ГОСТ 5916-70		ПВМ5КБ.01.00.000	2			2	
18	Шайбы 5.65Г		ГОСТ 6402-70		ПВМ5КБ.01.00.000	2			2	
19	6.65Г				ПВМ5КБ.01.00.000	6			6	
20	8.65Г				ПВМ5КБ.01.00.000	25			25	
21					ПВМ5КБ.01.02.000	14			14	
22					ПВМ5КБ.00.00.000	1			1/40	
23	10.65Г				ПВМ5КБ.00.00.000	48			48	
24					ПВМ5КБ.01.00.000	12			12	
25									60	
26	12.65Г				ПВМ5КБ.00.00.000	66			66	
27					ПВМ5КБ.01.00.000	118			118	
28									184	
29	16.65Г				ПВМ5КБ.01.02.000	12			12	

Инв. № подл. | Подпись и дата | Взам. инв. №

ПВМ5КБ.00.00.000ВП

Лист 2

Формат А3

№ позиции	Наименование	Код ОКП	Обозначение документа на поставку	Поставщик	Куда входит (обозначение)	Количество на изделие	Количество в комплект	Количество на регулир.	Количество всего	Примечание
1	Шайба 16.65Г		ГОСТ 6402-70		ПВМ5КБ.01.02.000	4			4/16	
2	Шайбы 8.02.019		ГОСТ 11371-78		ПВМ5КБ.00.00.000	3			3	
3	10.02.019				ПВМ5КБ.00.00.000	24			24	
4	12.02.019				ПВМ5КБ.00.00.000	4			4	
5	16.02.019				ПВМ5КБ.01.00.000	4			4	
6	Шпонка 16х10х63		ГОСТ 23360-78		ПВМ5КБ.01.00.000	1			1	
7	Шпонка 20х12х80		ГОСТ 24068-80		ПВМ5КБ.01.00.000	2			2	
8	Штифт 6т 6х45		ГОСТ 3128-70		ПВМ5КБ.01.00.000	1			1	
9	Шайба 8.02.019		ГОСТ 10906-78		ПВМ5КБ.00.00.000	1			1	
10	Дренажительные									
11	части									
12										
13	Уголь ник 50		ГОСТ 8946-75		ПВМ5КБ.01.00.000	2			2	
14	Тройник 20		ГОСТ 8948-75		ПВМ5КБ.00.00.000	2			2	
15	Тройник 50				ПВМ5КБ.01.00.000	2			2	
16										
17	Ниппель 50		ГОСТ 8956-75		ПВМ5КБ.01.00.000	3			3	
18	Контргайка 50		ГОСТ 8961-75		ПВМ5КБ.01.00.000	2			2	
19	Пробка 20		ГОСТ 8963-75		ПВМ5КБ.00.00.000	2			2	
20	Сгон 50		ГОСТ 8969-75		ПВМ5КБ.01.00.000	2			2	
21										
22	Зенткнь Ду 25 кл.1		ГОСТ 9086-74		ПВМ5КБ.01.00.000	1			1	
23										
24										
25										
26	Кран пробковый		ГОСТ 12954-74							
27	проходной				ПВМ5КБ.01.00.000	2			2	
28	муфтовый Ду 50									
29										

Инв. № подл. | Подпись и дата | Взам. инв. № | Инв. № дубл. | Подпись и дата

ПВМ5КБ.00.00.000ВП

Лист 3

Формат А3

№ строки	Наименование	Код ОКП	Обозначение документа на поставку	Поставщик	Куда входит (обозначение)	Количество: на изделие	Количество: в комплект	Количество: на регулир.	Количество: всего	Примечание
1	Опоры сварные									
2	Кольцо 40		ГОСТ 2833-77		ПВМ 5.165.01.02.000	1			1	
3	Кольцо 018-023-30-2-2		ГОСТ 9833-73		ПВМ 5.165.00.00.000	1			1	
4										
5	Кольцо 76.58		ГОСТ 13940-80		ПВМ 5.165.01.00.000	1			1	
6	76.60				ПВМ 5.165.01.00.000	2			2	
7										
8	Кольцо 6.0176-56-6		ГОСТ 6302-77 ТУ 102-61		ПВМ 5.165.01.00.000	1			1	
9	6.091-64-7				ПВМ 5.165.01.00.000	4			4	
10										
11	Подшипник 1312		ГОСТ 5720-75		ПВМ 5.165.01.00.000	2			2	
12										
13	Масленка 1-А1		ГОСТ 19853-75		ПВМ 5.165.01.00.000	2			2	
14										
15	Цепь ПРР-25,4-6000		ГОСТ 13568-75		ПВМ 5.165.01.00.000	1			1	
16	L = 1140 мм									
17										
18	Цепь тяговая		ГОСТ 588-81		ПВМ 5.165.01.00.000	2			2	
19	М112-2-110-Г-Д-К.2.3									
20	L = 4400 мм									
21										
22										
23										
24	Выключатель		ТУ 16-526.433-78	Ульяновский электро-механический з-д	ПВМ 5.165.01.00.000	1			1	
25	путевой ВПК 2112 02									
26										
27	Регулятор-ограничи-		ТУ 25-02.080678-79	г. Орехов з-д	ПВМ 5.165.00.00.000	1			1	
28	затор скорости			„Теплоприбор"						
29	ЭДСУ-3 L = 250 мм									

Инв. № подл. | Подп. и дата | Взам. инв. №

ПВМ 5.165.00.00.000

Лист 4

Формат А3

№ строки	Наименование	Код ОКП	Обозначение документа на поставку	Поставщик	Куда входит (обозначение)	Количество: на изделие	Количество: в комплект	Количество: на регулир.	Количество: всего	Примечание
1	Вентилятор		ТУ 21-26-111-75	г. Тула	ПВМ 5.165.00.00.000	1			1	
2	А-ИП7-40-5-66			з-д „Сантехлитмаш"						
3	Электродвигатель									
4	4А80В2У3 N 1,5 кВт									
5	3000 об/мин, поставка с									
6	вибровозвышателем									
7										
8	Двигатель 4А80В2У3		ГОСТ 19523-74		ПВМ 5.165.01.02.000	1			1	
9										
10	Ящик управления		ТУ 16-536.042-78	г. Киров з-д	ПВМ 5.165.00.00.000 ЭЗ	1			1	
11	ЯУ5111-1232У4			„Электроаппарат"						
12	Ящик управления				ПВМ 5.165.00.00.000 ЭЗ	1			1	
13	ЯУ5111-1362Б									
14										
15	Вибропривод 4-195-03-		ТУ 2-056-178-79	г. Барнаул Алтайский ф-л Всесоюзного проектно-наладочного треста	ПВМ 5.165.01.02.000	1			1	
16	51-1-2									
17										
18	Кабель контрольный		ГОСТ 6323-79		ПВМ 5.165.00.00.000 ЭЗ					Длина определяется по месту
19	с алюминиевыми									
20	жилами									
21	АПВ2 (1х2,5)									
22	АПВ3 (1х3)									
23	АПВ4 (1х2,5)									
24										
25	Провод монтажный		ГОСТ 6323-79		ПВМ 5.165.00.00.000 ЭЗ					
26	ПВ2-4,0									
27										
28	Знак заземления 25-3		ГОСТ 21130-75		ПВМ 5.165.01.02.000	1			1	
29										

Инв. № подл. | Подп. и дата | Взам. инв. №

ПВМ 5.165.00.00.000 ВО

Лист 5

Формат А3

Выпуск 1. Серия 5.904-58

Формат	Зона	Поз.	Обозначение	Наименование	Кол.	Примечание
				Документация		
А2			ПВМ5КБ.00.00.000СБ	Сборочный чертеж		*3 листа
А3			ПВМ5КБ.00.00.000Э3	Схема электрическая принципиальная		10 выпуск
А3			ПВМ5КБ.00.00.000Э4	Схема электрическая соединений		10 выпуск
А3			ПВМ5КБ.00.00.000ВС	Ведомость спецификаций		
А3			ПВМ5КБ.00.00.000ВП	Ведомость покупных изделий		
А4			ПВМ5КБ ПС	Паспорт		2 выпуск
А4			ПВМ5КБ ТЧ	Технические условия		
				Сборочные единицы		
А4	Э3	1	ПВМ5КБ 01.00.000	Секция нижняя	1	
А4	Э4	2	ПВМ5КБ 02.00.000	Секция верхняя	1	
А4	Б2	3	ПВМ5КБ 03.00.000	Воздухосборник	1	
А4	Б2	4	ПВМ5КБ.04.00.000	Конденсатоотводитель	1	
А4	Б2	5	ПВМ5КБ 05.00.000	Дверка	2	10 выпуск
				Детали		
А4	А4	6	ПВМ5КБ.00.00.001	Прокладка	1	
А4	Б2	7	ПВМ5КБ.00.00.002	Заглушка	1	
А4	А4	8	ПВМ5КБ.00.00.003	Прокладка	1	
А4	А1	9	ПВМ5КБ.00.00.004	Фланец	2	
А4	В1	10	ПВМ5КБ.00.00.005	Прокладка	3	

ПВМ5КБ.00.00.000

Изм. Лист. № докум. Подп. Дата

Разраб. Захарюкин
Пров. Кондинский
Рук. отд. Карпушкин
Н. контр. Фролкина
Утв. Кондинский

Пылеприемник вентиляционной текучей конвейерной типа ПВМ производительностью 5000 м³/час

Литера | Лист 1 | Листов 3

ЦНИИПРОМЗДАНИЙ г. Москва

Формат А4

Формат	Зона	Поз.	Обозначение	Наименование	Кол.	Примечание
А4	А1	11	ПВМ5КБ.00.00.006	Вставка гвоздя	1	
А4	Б2	12	ПВМ5КБ.00.00.007	Ручка левая	4	
А4	Б2	13	ПВМ5КБ.00.00.008	Ручка правая	4	10 выпуск
А4	Б3	14	ПВМ5КБ.00.00.009	Втулка	2	
А4	Б3	15	ПВМ5КБ.00.00.010	Кольцо	2	
А4	Б3	16	ПВМ5КБ.00.00.011	Прудка водогорная		
				Прудка 18-25-250 ГОСТ 8446-74	1	0,04 кг
				Стандартные изделия		
	Б3	18		Пробник 20 ГОСТ 9946-75	2	
	Б3	19		Прудка 20 ГОСТ 8963-75	2	
				Болты ГОСТ 7798-70		
	Д2	20		М8 х 40.58.019	1	
	Д1	21		М10х30.58.019	36	
	Д4	22		М12х30.58.019	56	
				Гайки ГОСТ 5915-70		
	Д2	23		М8.5.019	2	
	Д1	24		М10.5.019	24	
	Д6	25		М12.5.019	64	
				Шайбы ГОСТ 6402-70		
	А1	26		8.65Г.02	1	
	А1	27		10.65Г.02	48	
	А1	28		12.65Г.02	66	
				Шайбы ГОСТ 11371-78		
	Б3	29		8.02.019	3	
	Б3	30		10.02.019	24	
	Д2	31		Шайба 12.02.019 ГОСТ 10906-78	1	
	Б3	32		Кольца 018-023-30-2-0 ГОСТ 9833-73	1	

ПВМ5КБ.00.00.000

Изм. Лист. № докум. Подп. Дата

Лист 2

Формат А4

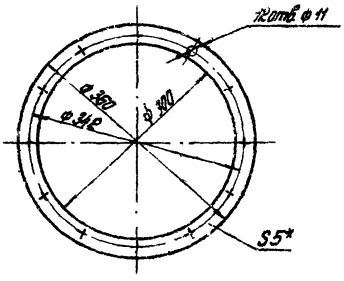

* Размер для справок

ПВМ5КБ.00.00.005

Изм.	Лист.	№ докум.	Подп.	Дата
Разраб.		Захарюкин		
Пров.		Кондинский		
Т. контр.		Фролкина		
Н. контр.		Кондинский		

Прокладка

Пластина I, ГОСТ 19903-74 - Н-5-99 ГОСТ 7338-77

Лит. | Масса | Масштаб
1 | 1:5

Лист | Листов 1

ЦНИИПРОМЗДАНИЙ г. Москва

Формат А4

Формат	Зона	Поз.	Обозначение	Наименование	Кол.	Примечание
	А2	33		Знак заземления 25-3 ГОСТ 21130-75	1	
				Прочие изделия		
	В1	34		Вентилятор В-Ц14-46-5 с электродвигателем 4А160S4 N 15 кВт		
				Поставка с виброизоляторами ТУ21-26-111-75	1	983 кг
	В3	35		Регулятор-сигнализатор уровня УСБ2-2Р ОВ6Б2-Т ЭРСУ-3, L=250 мм	1	
		36		Ящик управления ЯУ5111-1352Б ТУ16-536042-76	1	
		37		Ящик управления ЯУ5111-0352Б ТУ16-536042-76	1	

ПВМ5КБ.00.00.000

Изм. Лист. № докум. Подп. Дата

Лист 3

Формат А4

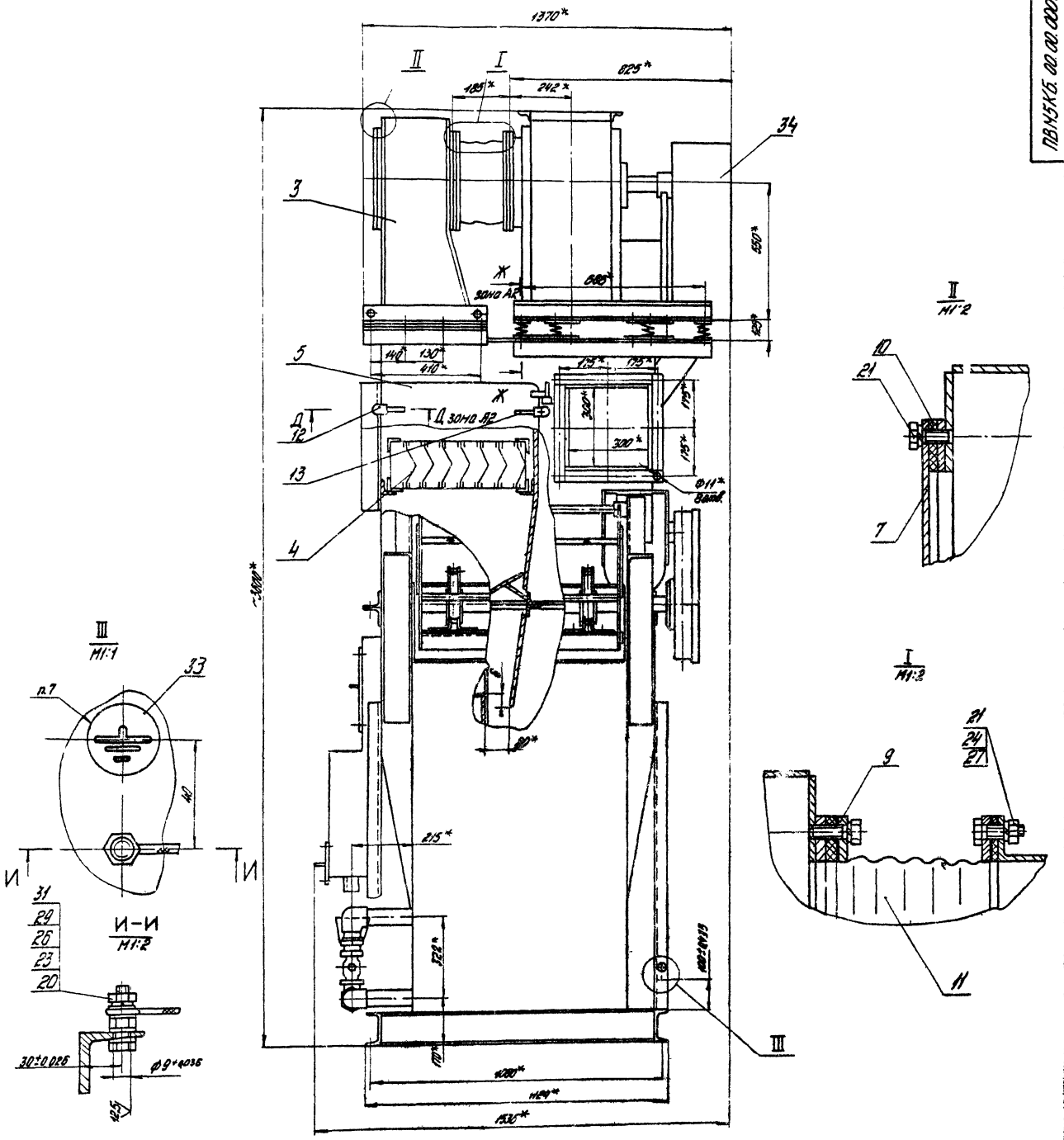

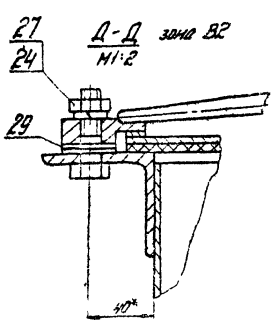

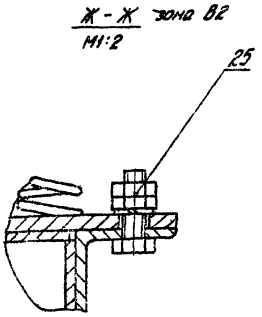

1. Знак заземления поз. 38, клеить клеем 88Н-ТУ38-105105I-82.
2. Остальные технические требования см ТУ выпуск, О"

1. Размеры для справок.
2. Размер б принимается по расчету вентиляции (см. паспорт).
3. Сварные швы испытать на герметичность керосином.
4. Сборку трубопроводов произвести на лапе тройном ГОСТ 10330-76 с сгоном свинцовым марки 4 ГОСТ 19151-73 на натуральной олифе ГОСТ 7931-76.
5. Ящики управления поз. 36,37 условно не показаны.
6. При установке заземляющих болта поз. 20 вожи поз. 23 место заземления зачистить до основного металла.

							ПВМ 5КБ 00.00.000 СБ		
Изм.	Лист	№ докум.	Подп.	Дата				Лит.	Масса	Масштаб
Разраб.		Филиппова		5.10			Пылеприемник центробежный (циклонный) конвейерный типа ПВМ производительностью 5000 м³/ч		1628	1:10
Пров.		Патрова		5.10						
Т.контр.		Корпушина		5.10				Лист 1	Листов 2	
Нач.гр.		Патрова		5.10			Сборочный чертеж			
Н.контр.		Калашина		5.10				ЦНИИПромзданий г. Москва		
Утв.		Гирунов		5.10						

Формат А2

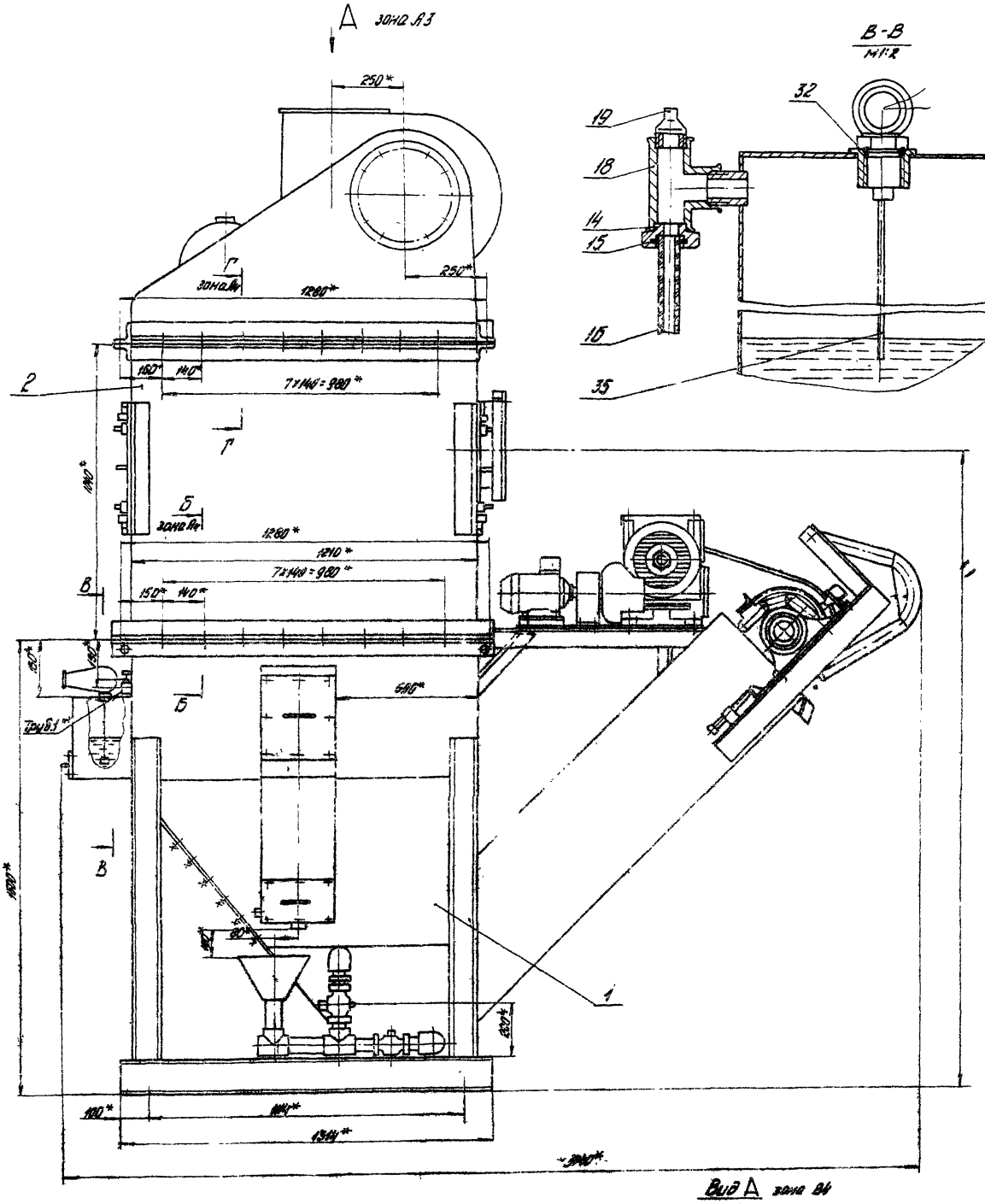

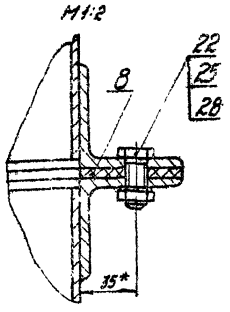

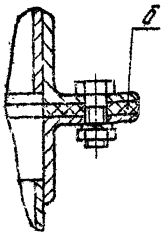

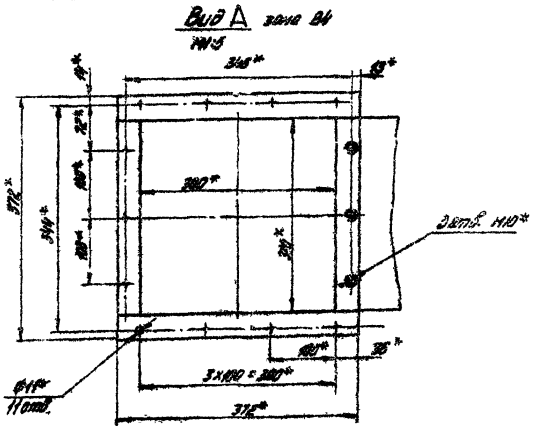

					ПВМ5КБ.00.00.000СБ	
Изм.	Лист	№ докум.	Подп.	Дата		Лист 2

Копировал А2

Выпуск 2 Серия 3.904-23

ПВМ5КБ.00.00.001

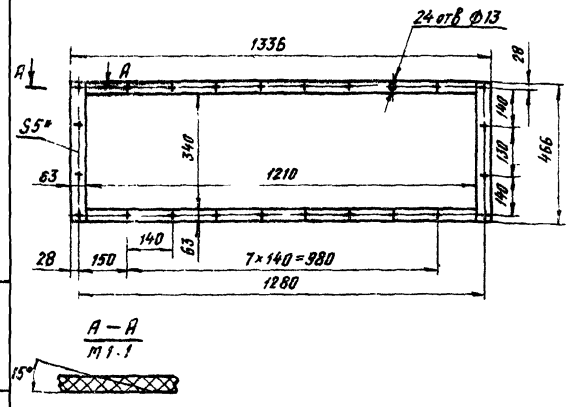

1.* Размер для справок
2. Допускается склеивать из отдельных полос клеем 88Н ТУ38-1051061-76.

Изм.	Лист	№ докум.	Подп.	Дата
Разраб.		Петрова		
Пров.		Знаменская		
Т.контр.		Панькина		
Рук.раб.		Петрова		
Н.контр.		Знаменская		
Утв.		Петрова		

ПВМ5КБ.00.00.001

Прокладка

Лит.	Масса	Масштаб
	22	1:10

Лист | Листов 1

Пластина I, лист, ТМКЩ-М-5-9,9 ГОСТ 7338-77

ЦНИИПРОМЗДАНИЙ г. Москва

Формат А4

ПВМ5КБ.00.00.002

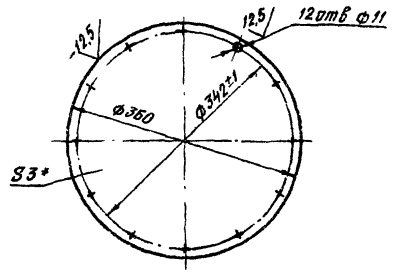

1* Размер для справок.
2. Неуказанные предельные отклонения размеров отверстий Н14; валов по h14; остальных $\pm\frac{IT14}{2}$.

Изм.	Лист	№ докум.	Подп.	Дата
Разраб.		Панькина		
Пров.		Знаменская		
Т.контр.		Знаменская		
Рук.раб.		Петрова		
Н.контр.		Петрова		
Утв.		Петрова		

ПВМ5КБ.00.00.002

Заглушка

Лит.	Масса	Масштаб
	2,3	1:10

Лист | Листов 1

Лист Б-ПН-3 ГОСТ 19903-74 / 3-IV-Ст3 ГОСТ 16523-70

ЦНИИПРОМЗДАНИЙ г. Москва

Формат А4

ПВМ5КБ.00.00.003

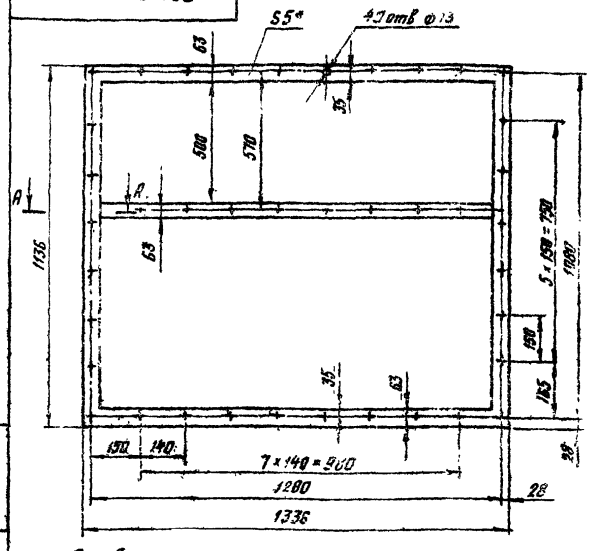

1.* Размер для справок
2. Допускается склеивать из отдельных полос клеем 88Н ТУ38-105.1061-76.

Изм.	Лист	№ докум.	Подп.	Дата
Разраб.		Петрова		
Пров.		Знаменская		
Т.контр.		Знаменская		
Рук.раб.		Петрова		
Н.контр.		Панькина		
Утв.		Петрова		

ПВМ5КБ.00.00.003

Прокладка

Лит.	Масса	Масштаб
	6,5	1:10

Лист | Листов 1

Пластина I, лист, ТМКЩ-М5-9,9 ГОСТ 7338-77

ЦНИИПРОМЗДАНИЙ г. Москва

Формат А4

ПВМ5КБ.00.00.004

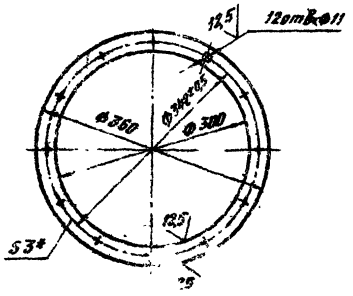

1. Размер для справок.
2. Неуказанные предельные отклонения размеров: отверстий Н14; валов h14; остальных $\pm\frac{IT14}{2}$

Изм.	Лист	№ докум.	Подп.	Дата
Разраб.		Петрова		
Пров.		Знаменская		
Т.контр.		Знаменская		
Рук.раб.		Петрова		
Н.контр.		Панькина		
Утв.		Петрова		

ПВМ5КБ.00.00.004

Фланец

Лит.	Масса	Масштаб
	0,8	1:10

Лист | Листов 1

Лист Б-ПН3 ГОСТ 19903-74 / 3-IV Ст.3 ГОСТ 16523-70

ЦНИИПРОМЗДАНИЙ г. Москва

Формат А4

Выпуск 2 Серия 3.904-2

Формат	Зона	Поз.	Обозначение	Наименование	Кол.	Примечание
				Документация		
А1			ПВМ 5 КБ 01.00.000 СБ	Сборочный чертеж		5* листов
				Сборочные единицы		
А4	Б2	1	ПВМ 5 КБ 01.01.000	Корпус секции	1	
А4	Б1	2	ПВМ 5 КБ 01.02.000	Узел привода	1	
А4	Б1	3	ПВМ 5 КБ 01.03.000	Перемычение	1	
А4	Б1	4	ПВМ 5 КБ 01.04.000	Рапсун	2	
А4	А6	5	ПВМ 5 КБ 01.05.000	Кронштейн	1	10 Выпуск
А3	Б7	6	ПВМ 5 КБ 01.06.000	Скребок	11	
А4	Б7	7	ПВМ 5 КБ 01.07.000	Пороги нижн	1	
А4	Б7	8	ПВМ 5 КБ 01.08.000	Амортизатор	2	
А3	Б3	9	ПВМ 5 КБ 01.09.000	Перегородка подвижная	1	
А4	Б3	10	ПВМ 5 КБ 01.10.000	Планка регулирующая	1	
А4	Б4	11	ПВМ 5 КБ 01.11.000	Ворошо	1	
А4	Б3	12	ПВМ 5 КБ 01.12.000	Гидрозатвор	1	
А4	Б2	13	ПВМ 5 КБ 01.13.000	Патрубок	1	10 Выпуск
А4	Б4	14	ПВМ 5 КБ 01.14.000	Дверка	2	
А4	Б4	15	ПВМ 5 КБ 01.15.000	Дверка	1	
А4	Б4	16	ПВМ 5 КБ 01.16.000	Кронштейн	4	
А4	Б4	17	ПВМ 5 КБ 01.17.000	Кронштейн	4	
				Детали		
А3	Б5	20	ПВМ 5 КБ 01.00.001	Колпак	1	10 Выпуск
А4	Б5	21	ПВМ 5 КБ 01.00.002	Прокладка	1	

Изм.	Кол. уч.	Лист	№ докум.	Подп.	Дата
Разраб.			Кадрищина		
Пров.			Ротарь		
Н.контр.			Петрова		
Гл.спец.			Шевелев		
Утв.			Петрова		

ПВМ 5 КБ 01.00.000

Секция нижняя

Лит.	Масса	Масштаб
		1:5

УНИИПРОМЗДАНИЙ г. Москва

Формат А4

Формат	Зона	Поз.	Обозначение	Наименование	Кол.	Примечание
А3	Б6	22	ПВМ 5 КБ 01.00.003	Крышка	1	
А3	Б5	23	ПВМ 5 КБ 01.00.004	Крышка	1	
А4	Б6	24	ПВМ 5 КБ 01.00.005	Нож	1	
А4	Б7	25	ПВМ 5 КБ 01.00.006	Накладка	2	
А4	Б5	26	ПВМ 5 КБ 01.00.007	Ось	1	
А3	Б5	27	ПВМ 5 КБ 01.00.008	Вал ведущий	1	
А3	Б5	28	ПВМ 5 КБ 01.00.010	Корпус подшипника	2	
А3	Б5	29	ПВМ 5 КБ 01.00.011	Звездочка ведущая	2	
А3	Б5	30	ПВМ 5 КБ 01.00.012	Звездочка	4	
А4	Б5	31	ПВМ 5 КБ 01.00.013	Прокладка	2	
А3	Б5	32	ПВМ 5 КБ 01.00.014	Правка	1	10 Выпуск
А3	Б5	33	ПВМ 5 КБ 01.00.015	Втулка	1	
А4	Б5	34	ПВМ 5 КБ 01.00.016	Планка стопорная	1	
А4	Б5	35	ПВМ 5 КБ 01.00.017	Кольцо	2	
А4	Б6	36	ПВМ 5 КБ 01.00.018	Планка	1	
А4	Б4	37	ПВМ 5 КБ 01.00.019	Ось	1	
А4	Б5	38	ПВМ 5 КБ 01.00.020	Винт	3	
А3	Б5	39	ПВМ 5 КБ 01.00.021	Бобышка	2	
А3	Б5	40	ПВМ 5 КБ 01.00.022	Полумуфта	1	
А3	Б5	41	ПВМ 5 КБ 01.00.023	Звездочка	1	
А4	Б5	42	ПВМ 5 КБ 01.00.024	Пружина	1	
А4	Б5	43	ПВМ 5 КБ 01.00.025	Планка	1	
А4	Б5	44	ПВМ 5 КБ 01.00.026	Втулка	1	
				Стандартные изделия		
	Б5	48		Подшипник 1312		
				ГОСТ 5720-75	2	
	Б5	49		Цепь 2ПР 50 ГОСТ 13568-75	2	
	Б5	51		Гребенка 50 ГОСТ 8009-75	2	
	Б3	52		Напрель 50 ГОСТ 8959-75	3	

ПВМ 5 КБ 01.00.000

Лист 2

Формат А4

Формат	Зона	Поз.	Обозначение	Наименование	Кол.	Примечание
	Б3	53		Контрогайка 50 ГОСТ 8968-75	2	
	Б3	54		Сгон 50 ГОСТ 8969-75	2	
	Б3	55		Вентиль Ду 25 исп. 1 ГОСТ 9025-74	1	
	Б3	56		Кран пробковый проходной муфтовый Ду 50 ГОСТ 12493-75	2	
				Болты ГОСТ 7798-81		
	Б7	58		М 12×30.58.019	90	
	Б6	59		М 16×65.58.019	4	
				Болты ГОСТ 7798-70		
	Б5	60		М 8×30.58.019	4	
	Б5	61		М 12×20.58.019	2	
	Б2	62		М 12×30.58.019	4	
	Б6	63		М 12×60.58.019	8	
	Б6	64		М 16×40.58.019	4	
	Б1	65		М 16×60.58.019	6	
	Б1	66		М 16×110.58.019	2	
	Б6	68		Винт М 10×25.58.019 ГОСТ 1476-75	2	
	Б6	69		Винт М 10×20.58.019 ГОСТ 1491-80	12	
				Винты ГОСТ 17473-80		
	Б6	70		М 5×55.58.019	2	
	Б5	71		М 6×12.58.019	6	
				Гайки ГОСТ 5915-70		
	Б0	72		М 8.5.019	85	
	Б2	73		М 12 5.019	122	
	Б4	74		М 16.5.019	26	
	Б2	76		Гайка М 6.6.019 ГОСТ 5915-70	2	

ПВМ 5 КБ 01.00.000

Лист 3

Формат А4

Формат	Зона	Поз.	Обозначение	Наименование	Кол.	Примечание
				Шайбы ГОСТ 6402-70		
	Б6	78		5.65Г	2	
	Б5	79		6.65Г	6	
	Б4	80		8.65Г	26	
	Б5	81		10.65Г	12	
	Б2	82		12.65Г	118	
	Б4	83		16.65Г	12	
				Шайбы ГОСТ 11371-78		
	Б5	85		12.02.019	4	
	Б4	86		16.02.019	4	
	Б5	87		Шпонка 16×10×63 ГОСТ 23360-78	1	
	Б5	88		Шпонка 20×12×80 ГОСТ 24068-80	2	
	Б5	90		Штифт 6гп 6×45 ГОСТ 3128-70	1	
				Кольцо ГОСТ 13940-86		
	Б5	91		16.58	1	
	Б5	92		16.60	2	
	Б5	93		Масленка Т-Ж1 ГОСТ 19853-75	2	
	Б3	94		Цепь ПРД 254-5.000 ГОСТ 13568-75		
				L = 1140 мм	1	
	Б6	95		Цепь тяговая М 112-2-180-1-12-Г-2-3 ГОСТ 588-81		
				L=4400 мм	2	

ПВМ 5 КБ 01.00.000

Лист 4

Формат А4

Формат	Зона	Поз.	Обозначение	Наименование	Кол.	Примечание
А6	97			Выключатель путевой ВПК 2112 У2 ТУ 16-526 433-78	1	
				Кольцо ГОСТ 6308-71 МН 180-61		
Б5	99			СП 76-59-6	1	
Б6	100			СП 81-64-7	4	

ПВМ5КБ 01.00.000

Изм. Лист № докум. Подп. Дата

Лист 5

Формат А4

Формат	Зона	Поз.	Обозначение	Наименование	Кол.	Примечание
				Документация		
А4			ПВМ5КБ 01.09.000СБ	Сборочный чертеж		
				Детали		
А4	1		ПВМ5КБ 01.09.001	Перегородка подвижная	1	
Б4	2		ПВМ5КБ.01.09.002	Ручка		
				Уголок Б-63х63х5 ГОСТ 8509-72 Ст3 ГОСТ 535-79		
				850 h14 – 50	1	1,4 кг

ПВМ5КБ 01.09.000

Изм. Лист № докум. Подп. Дата

Разраб. Карпушина

Пров. Петрова

Рук. под. Петрова

Н. контр. Карпушина

Утв. Петрова

Перегородка подвижная

Лит. Масса Масштаб 1

ЦНИИПРОМЗДАНИЙ г. Москва

Формат А4

ПВМ5КБ 01.09.000СБ

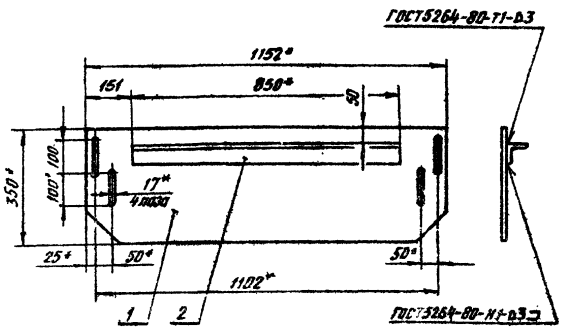

1.* Размеры для справок.

2. Предельные отклонения размеров $\pm \frac{IT14}{2}$.

ПВМ 5 КБ. 01.09.000 СБ

Изм. Лист № докум. Подп. Дата

Разраб. Карпушина

Пров. Петрова

Т. контр. Карпушина

Рук. под. Петрова

Н. контр. Карпушина

Утв. Петрова

Перегородка подвижная Сборочный чертеж

Лит. Масса Масштаб

10,8 1:10

Лист Листов 1

ЦНИИПРОМЗДАНИЙ г. Москва

Формат А4

ПВМ5КБ 01.09.001

12,5 (√)

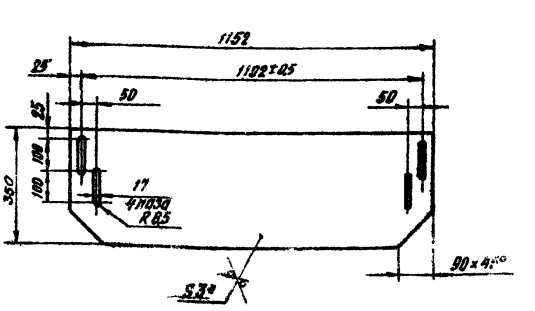

1.* Размер для справок.

2. Неуказанные предельные отклонения размеров: отверстий h14, валов h14, остальных $\pm \frac{IT14}{2}$

ПВМ5КБ.01.09.001

Изм. Лист № докум. Подп. Дата

Разраб. Карпушина

Пров. Петрова

Т. контр. Карпушина

Рук. под. Петрова

Н. контр. Карпушина

Утв. Петрова

Перегородка подвижная

Лит. Масса Масштаб

9,4 1:10

Лист Листов 1

Лист 6-ПНЗ ГОСТ 10903-74 3-В Ст3 ГОСТ 16523-70

ЦНИИПРОМЗДАНИЙ г. Москва

Формат А4

Выпуск 2 Серия 5 904-23

ПВМ 5КБ.01.00.000СБ

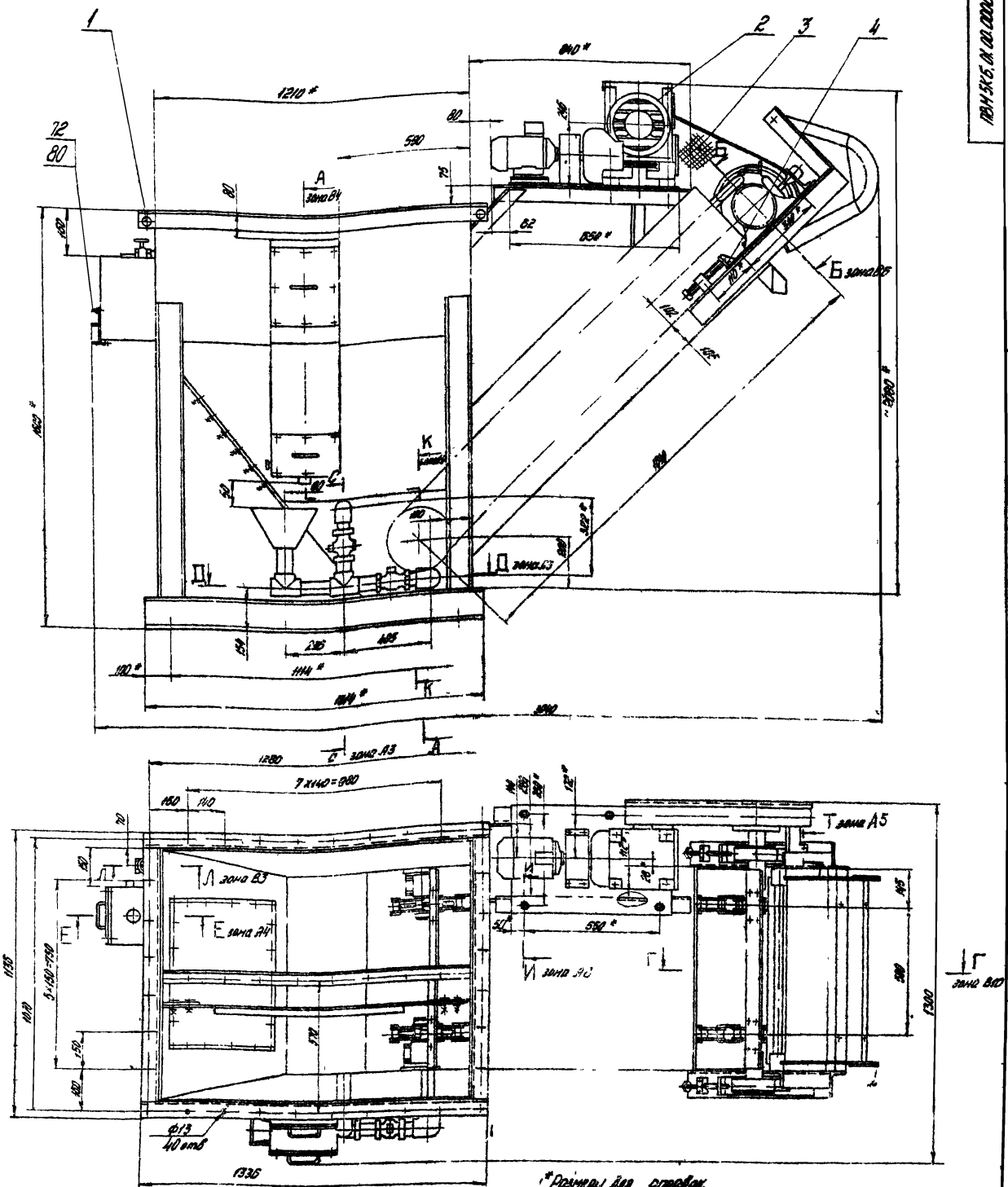

1* Размеры для справок.

2** Размеры установить по выпуску „0"

3 Неуказанные предельные отклонения размеров отверстий Н14, валов h14, остальных ± $\frac{IT14}{2}$

4 Установку ограждения поз 3 произвести по месту

5 Сборку всех трубопроводов произвести на льне трепаном ГОСТ 10330-76 с суриком свинцовым марки 4 ГОСТ 19151-73 на натуральной олифе ГОСТ 7931-76.

6. Остальные технические требования см ТУ, выпуск „0"

Изм.	Лист	№ докум.	Подп.	Дата	ПВМ 5КБ.01.00.000СБ		
Разраб.		Знаменская			Секция нижняя Сборочный чертеж	Лит	Масса 923	Масшт. 1:10
Пров.		Петрова				Лист 1	Листов 3
Т. контр.		Карпушина				ЦНИИПРОМЗДАНИЙ г. Москва	
Рук. раб.		Петрова					
Н. контр.		Карпушина					
Утв.		Петрова					

копировал

формат А2

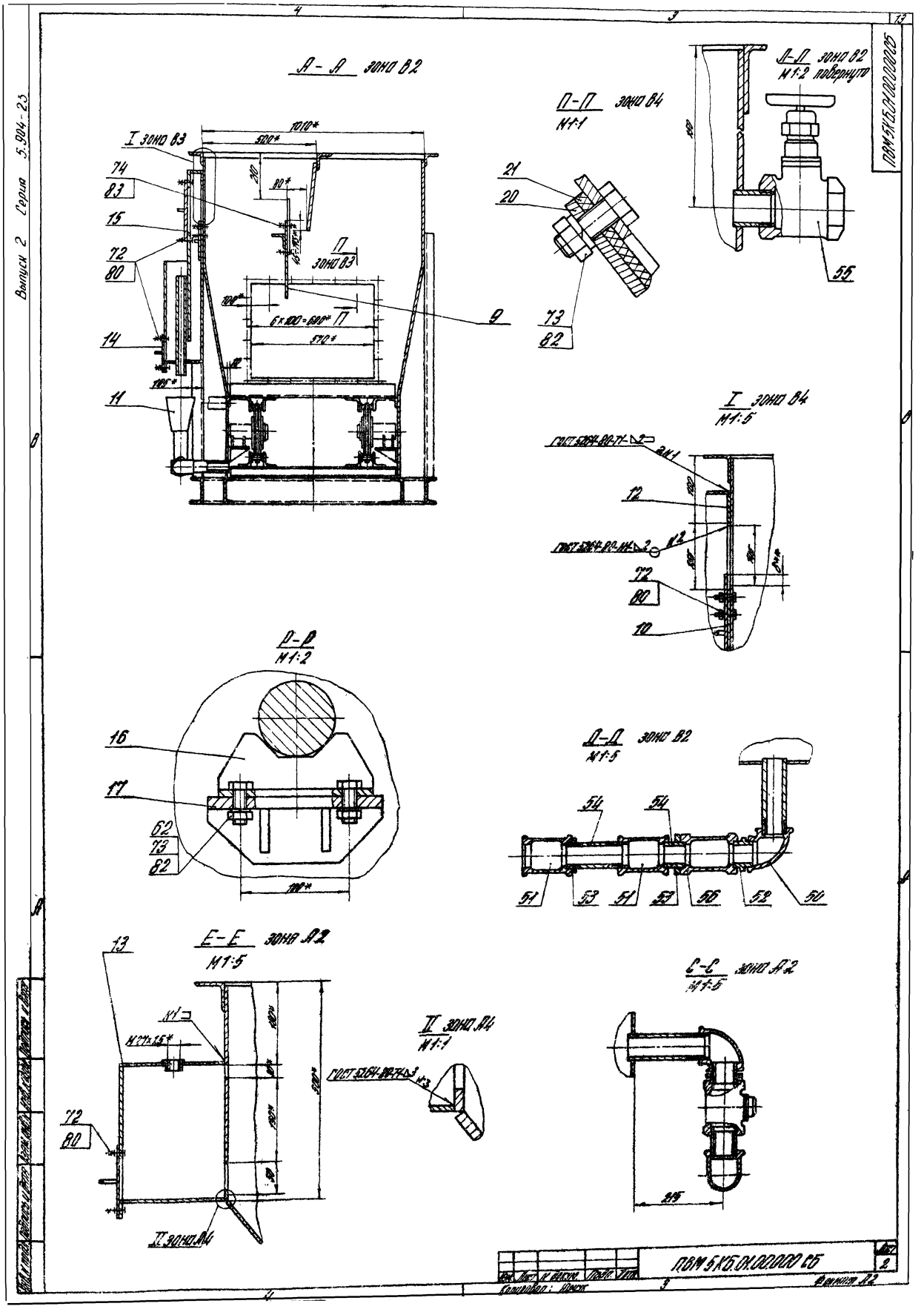

Выпуск 2 Серия 5.904-23
А-А зона В2
I зона В3
1010*
500*
74
83
15
72
80
14
11
П
зона В3
6×100=600*
570*
9
П-П зона В4
М1:1
21
20
73
82
Л-Л зона В2
М1:2 повернуто
55
I зона В4
М1:5
12
72
80
10
Р-Р
М1:2
16
17
62
73
82
Д-Д зона В2
М1:5
54
51
53
56
52
50
Е-Е зона А2
М1:5
13
72
80
II зона А4
М1:1
С-С зона А2
М1:5
215
ПВМ 5КБ.01.00.000 СБ
Лист 2
Копировал: Иванов
Формат А2

Выпуск 2 Серия 5.904-23

ПЛ 5К5.01.00.00.00.25

Б-Б
М1:2
повернуто, зона В1

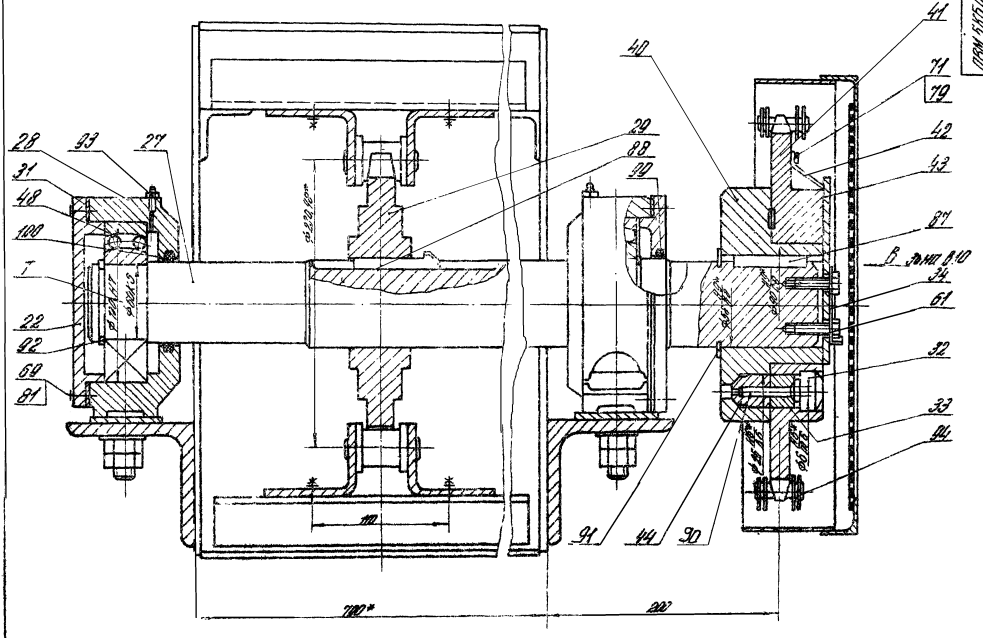

М-М
М1:2
зона В12

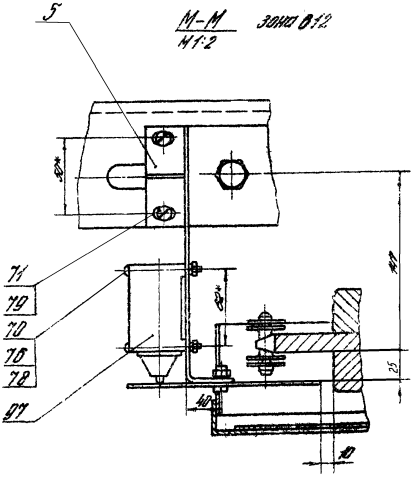

И-И
М1:2
зона А1

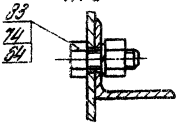

Т-Т
М1:2
зона А1

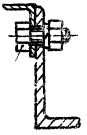

Изм.	Лист	№ докум.	Подп.	Дата	ПЛ 5К5.01.00.00.00.25
Разраб.					Лист 3
Конструктор					Формат А2

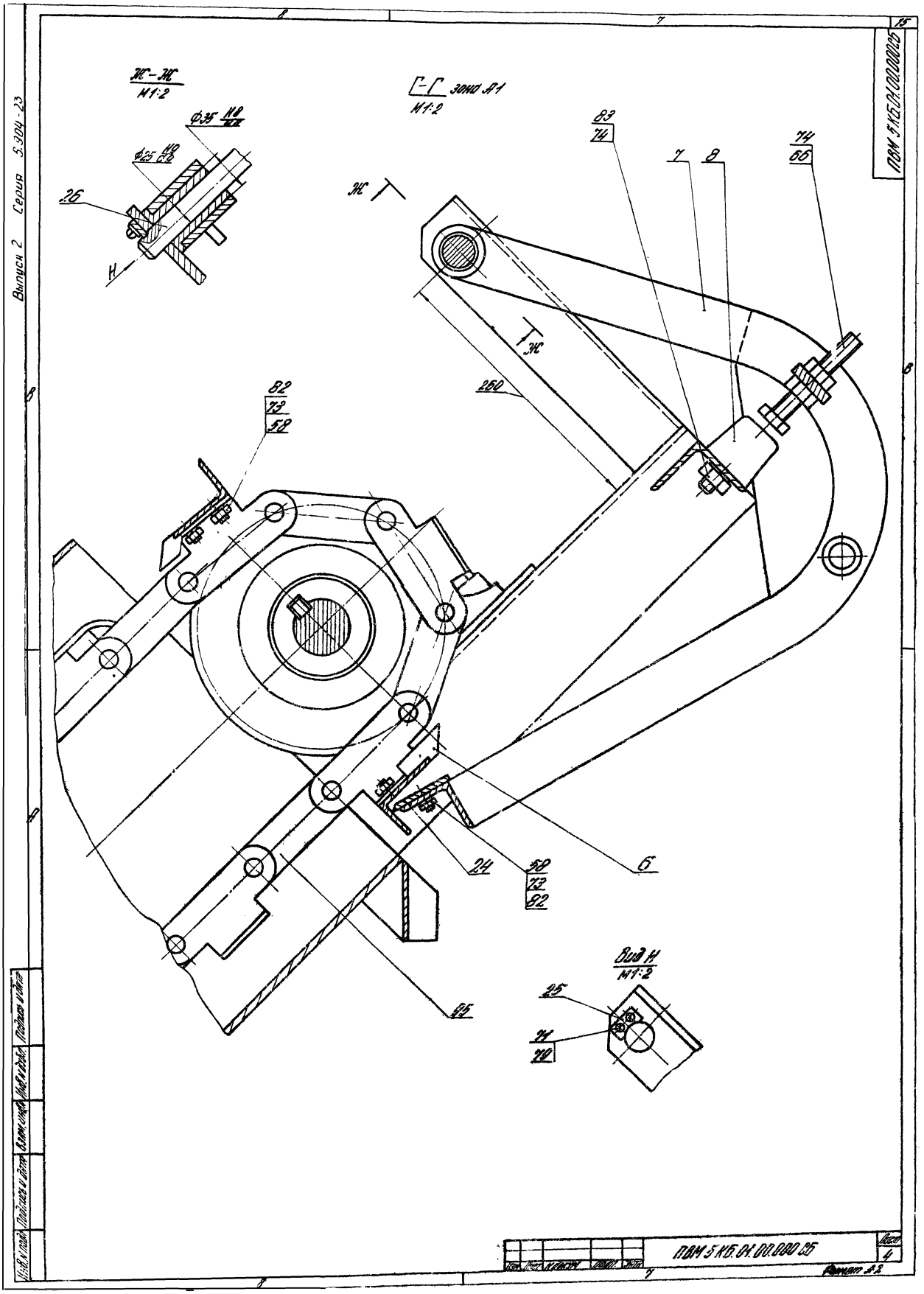

Ж-Ж
М1:2
Г-Г зона А1
М1:2
Ф35 Н8/Н8
Ф25 Н9/С9
26
Н
Ж
83
74
7
8
74
66
260
82
73
58
24
58
73
82
6
25
Вид Н
М1:2
25
74
79
ПВМ 5 КБ.01.00.000 СБ
Лист
4
Формат А2
Выпуск 2 Серия 5.904-23

Выпуск 2 Серия 5.904-23

ПВМ 5 КБ 01.00.000 СБ

Вид В зона В5
М1:2

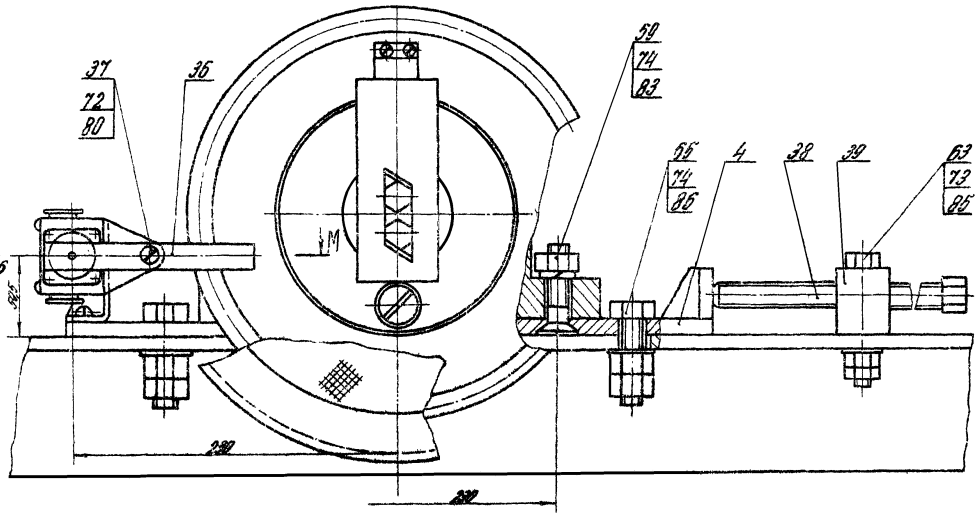

К-К зона В2
М1:2

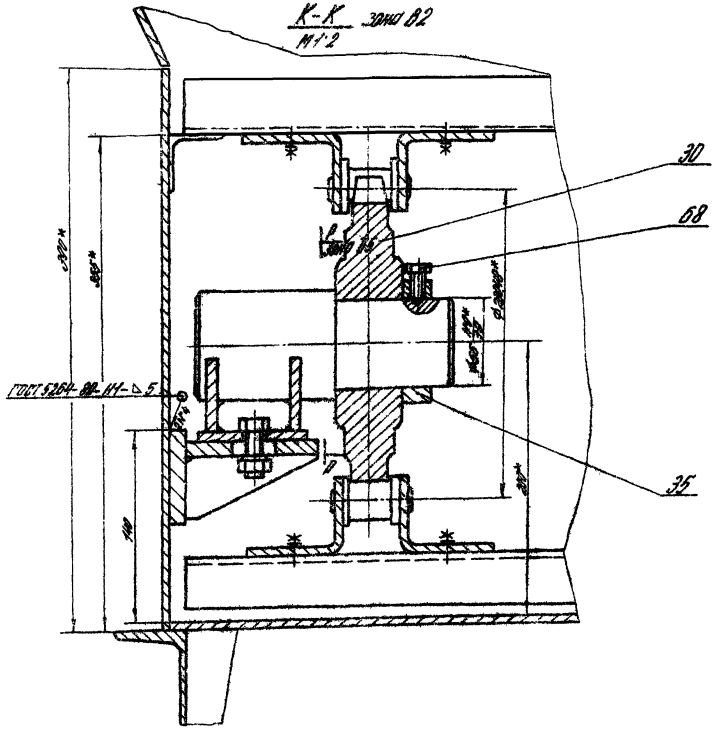

ПВМ 5 КБ 01.00.000 СБ

Лист 5

Копировал: Юнга

Формат А2

Выпуск 2 Серия 1.820

Формат	Зона	Поз.	Обозначение	Наименование	Кол.	Примечание
				Документация		
А2			ПВТ5КБ.01.01.000 СБ	Сборочный чертеж		
				Детали		
А4	Б1	1	ПВТ5КБ.01.01.001	Стенка боковая	2	
А4	Б1	2	ПВТ5КБ.01.01.002	Направляющая	2	
А4	Б1	3	ПВТ5КБ.01.01.003	Фартук	1	
А4	Б1	4	ПВТ5КБ.01.01.004	Косынка	2	
А4	Б1	5	ПВТ5КБ.01.01.005	Уголок	1	
А4	А1	6	ПВТ5КБ.01.01.006	Уголок левый	1	
А4	А1	7	ПВТ5КБ.01.01.007	Уголок правый	1	
А4	А1	8	ПВТ5КБ.01.01.008	Стойка левая	1	10 вопуск
А4	А1	9	ПВТ5КБ.01.01.009	Стойка правая	1	
А4	А1	10	ПВТ5КБ.01.01.010	Уголок	1	
А4	А1	11	ПВТ5КБ.01.01.011	Уголок	1	
А4	В2	12	ПВТ5КБ.01.01.012	Укосина	2	
А4	А3	13	ПВТ5КБ.01.01.013	Укосина	1	
А4	В2	14	ПВТ5КБ.01.01.014	Кронштейн	2	
А4	А3	15	ПВТ5КБ.01.01.015	Патрубок 1"	1	
А4	Б3	16	ПВТ5КБ.01.01.016	Связь	1	
А4	В2	17	ПВТ5КБ.01.01.017	Связь	1	
А4	Б2	18	ПВТ5КБ.01.01.018	Стенка боковая	1	
А4	В2	19	ПВТ5КБ.01.01.019	Стенка боковая бункера	2	
А4	В4	20	ПВТ5КБ.01.01.020	Патрубок 2"	2	
А4	В1	21	ПВТ5КБ.01.01.021	Стенка передняя	1	
А4	В4	22	ПВТ5КБ.01.01.022	Стенка задняя	1	

Инв.№ подл. | Подпись и дата | Взам.инв.№ | Инв.№ дубл. | Подпись и дата

Изм.	Лист	№ докум.	Подп.	Дата
Разраб.		Харлорин		
Пров.		Корпунино		
Рук.под.		Корпунино		
Н.контр.		Фролкина		
Утв.		Корпунино		

ПВТ5КБ.01.01.000 СБ

Корпус секции нижней

Лит.	Масса	Масштаб
		1:7

Лист 1 | Листов 3

УНИИПРОМЗДАНИЙ г. Москва

Формат А4

Формат	Зона	Поз.	Обозначение	Наименование	Кол.	Примечание
А4	А4	23	ПВТ5КБ.01.01.023	Стенка задняя	1	
А4	А4	24	ПВТ5КБ.01.01.024	Стенка бункера	1	
А4	А4	25	ПВТ5КБ.01.01.025	Стенка бункера	1	
Б4	А2	26	ПВТ5КБ.01.01.026	Связь		
				Уголок Б-63х63х5 ГОСТ 8509-72 Ст3 ГОСТ 535-79		
				1336 h14 - 50	2	6,4 кг
Б4	А2	27	ПВТ5КБ.01.01.027	Связь		
				Уголок Б-63х63х5 ГОСТ 8509-72 Ст3 ГОСТ 535-79		
				1010 h14 - 50	2	4,85 кг
Б4	В1	28	ПВТ5КБ.01.01.028	Верх короба		
				Лист Б-ПН-3 ГОСТ 19903-74 3-IX Ст3 ГОСТ 16523-70		
				1277 h14 х 762 h14 - 50	1	31,4 кг
Б4	В1	29	ПВТ5КБ.01.01.029	Дно короба		
				Лист Б-ПН-3 ГОСТ 19903-74 3-IX Ст3 ГОСТ 16523-70		
				1867 h14 х 762 h14 - 50	1	46,8 кг
Б4	А4	30	ПВТ5КБ.01.01.030	Перегородка		
				Лист Б-ПН-3 ГОСТ 19903-74 3-IX Ст3 ГОСТ 16523-70		
				1200 h14 х 280 h14 - 50	1	10,6 кг
Б4	Б3	31	ПВТ5КБ.01.01.031	Стенка боковая		
				Лист Б-ПН-3 ГОСТ 19903-74 3-IX Ст3 ГОСТ 16523-70		
				1200 h14 х 490 h14 - 50	1	18,5 кг
Б4	Б3	32	ПВТ5КБ.01.01.032	Связь		
				Швеллер 12 ГОСТ 8240-72 Ст3 ГОСТ 535-79		
				1050 h14 - 50	2	10,9 кг

Инв.№ подл. | Подпись и дата | Взам.инв.№ | Инв.№ дубл. | Подпись и дата

Изм.	Лист	№ докум.	Подп.	Дата

ПВТ5КБ.01.01.000

Лист 2

Формат А4

ПВТ5КБ.00.00.006

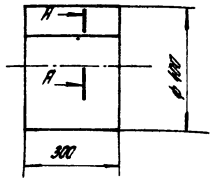

А-А
М1:4



Болт II-36-4 ГОСТ 16964-71

Сварить металл. специальными № 10 ГОСТ 8509-72

ПВТ5КБ.00.00.006

Фетовка тягова

Лит.	Масса	Масштаб
	1,2	1:10

Лист | Листов 3

Полоса 1-4-4 ГОСТ 103-76 ГОСТ 19903-74 ГОСТ 16523-70

УНИИПРОМЗДАНИЙ г. Москва

Формат А4

Формат	Зона	Поз.	Обозначение	Наименование	Кол.	Примечание
Б4	В3	33	ПВТ5КБ.01.01.033	Связь		
				Швеллер 12 ГОСТ 8240-72 Ст3 ГОСТ 535-79		
				1314 h14 - 50	2	13,9 кг
Б4	В3	34	ПВТ5КБ.01.01.034	Связь		
				Швеллер 10 ГОСТ 8240-72 Ст3 ГОСТ 535-79		
				1008 h14 - 50	2	10,5 кг
Б4	В3	35	ПВТ5КБ.01.01.035	Стойка		
				Швеллер 10 ГОСТ 8240-72 Ст3 ГОСТ 535-79		
				1130 h14 - 50	4	9,7 кг
Б4	В3	36	ПВТ5КБ.01.01.036	Связь		
				Уголок Б-63х63х5 ГОСТ 8509-72 Ст3 ГОСТ 535-79		
				280 h14 - 50	2	1,3 кг
Б4	В3	37	ПВТ5КБ.01.01.037	Плостина		
				Лист Б-ПН-3 ГОСТ 19903-74 3-IX Ст3 ГОСТ 16523-70		
				100 h14 х 156 h14 - 50	1	0,48 кг
Б4	Б4	38	ПВТ5КБ.01.01.038	Дно		
				Лист Б-ПН-3 ГОСТ 19903-74 3-IX Ст3 ГОСТ 16523-70		
				300 h14 х 762 h14 - 50		7,3 кг
				Стандартные изделия		
				Болты ГОСТ 7798-70		
		41		М8х30.58.019	4	
		42		М12х30.58.019	24	
		43		М16х30.58.019	4	

Инв.№ подл. | Подпись и дата | Взам.инв.№ | Инв.№ дубл. | Подпись и дата

Изм.	Лист	№ докум.	Подп.	Дата

ПВТ5КБ.01.01.000

Лист 3

Формат А4

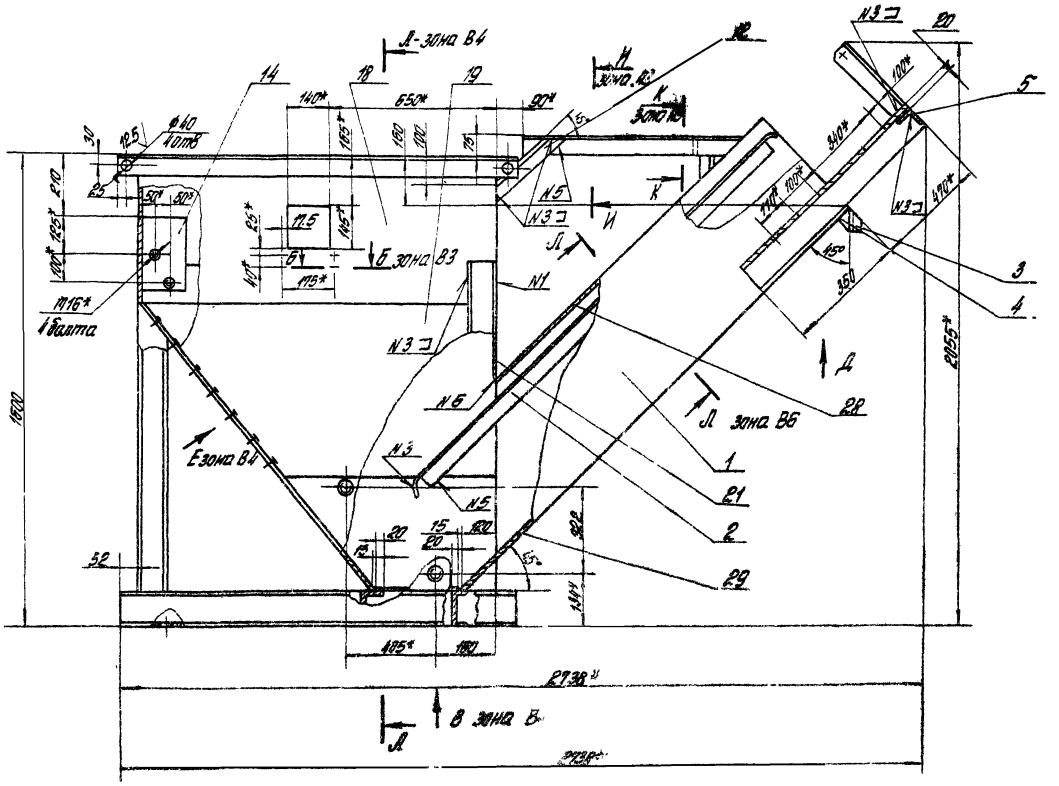

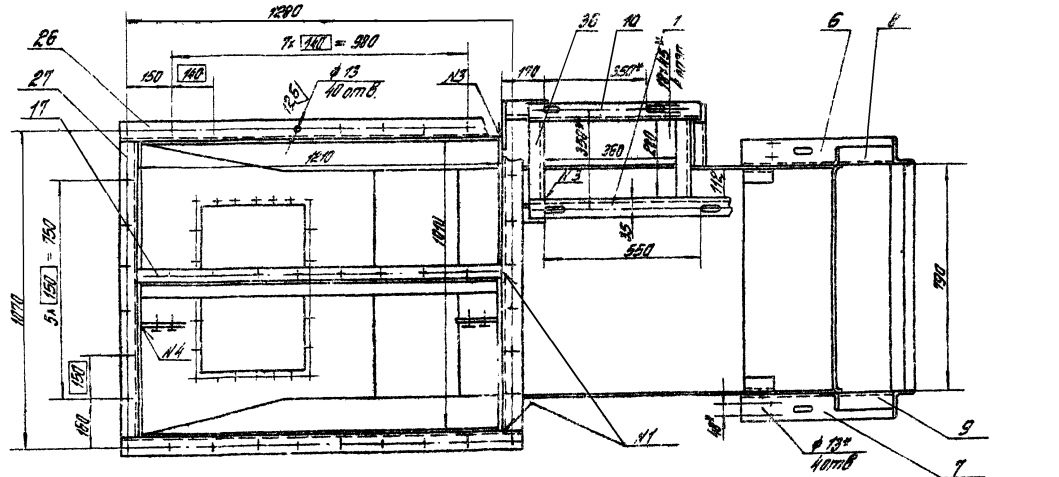

Швы сварных соединений

Номер шва	Обозначение сварного шва
N1	ГОСТ 5264-80-С2 ⌓ 12,5
N2	ГОСТ 5264-80-У4 – ◺ 4
N3	ГОСТ 5264-80-Т1 – ◺ 4
N4	ГОСТ 5264-80-Т3 – ◺ 4
N5	ГОСТ 5264-80-Н1 – ◺ 4
N6	ГОСТ 11534-75-У1
N7	ГОСТ 11534-75-Т1

для наружной поверхности-Гр. Гф. ОТ ГОСТ 23343-78 Эталь ПФ-133, серая III-А ГОСТ 926-82.

5. Остальные технические требования от ТУ выпуск „0".

1.* Размеры для справок.
2. Неуказанные предельные отклонения размеров: отверстий Н14, валов h14, остальных ± $\frac{IT14}{2}$
3. Смещение осей отверстий от номинального расположения не более ± 0,5 мм (допуск зависимый)
4. Покрытие: для внутренней поверхности-сурик свинцовый марки 4 ГОСТ 19151-73 на натуральной олифе ГОСТ 7931-76

Изм.	Лист	№ докум.	Подпись	Дата
Разраб.		Карпунин		
Пров.		Карпунина		
Гл. инж.		Карпунин		
Рук. раб.		Карпунина		
Н. контр.		Фартина		
Утв.		Карпунина		

ПВМ 5КБ.01.01.000 СБ

Корпус секции нижней сборочный чертеж

Литер	Масса	Масштаб
	467	1:10

Лист 1 Листов 2

ЦНИИПРОМЗДАНИЙ
г. Москва

Формат А2

Выпуск 2 Серия 5 904-23

ПВМ 5КБ.01.01.000 СБ

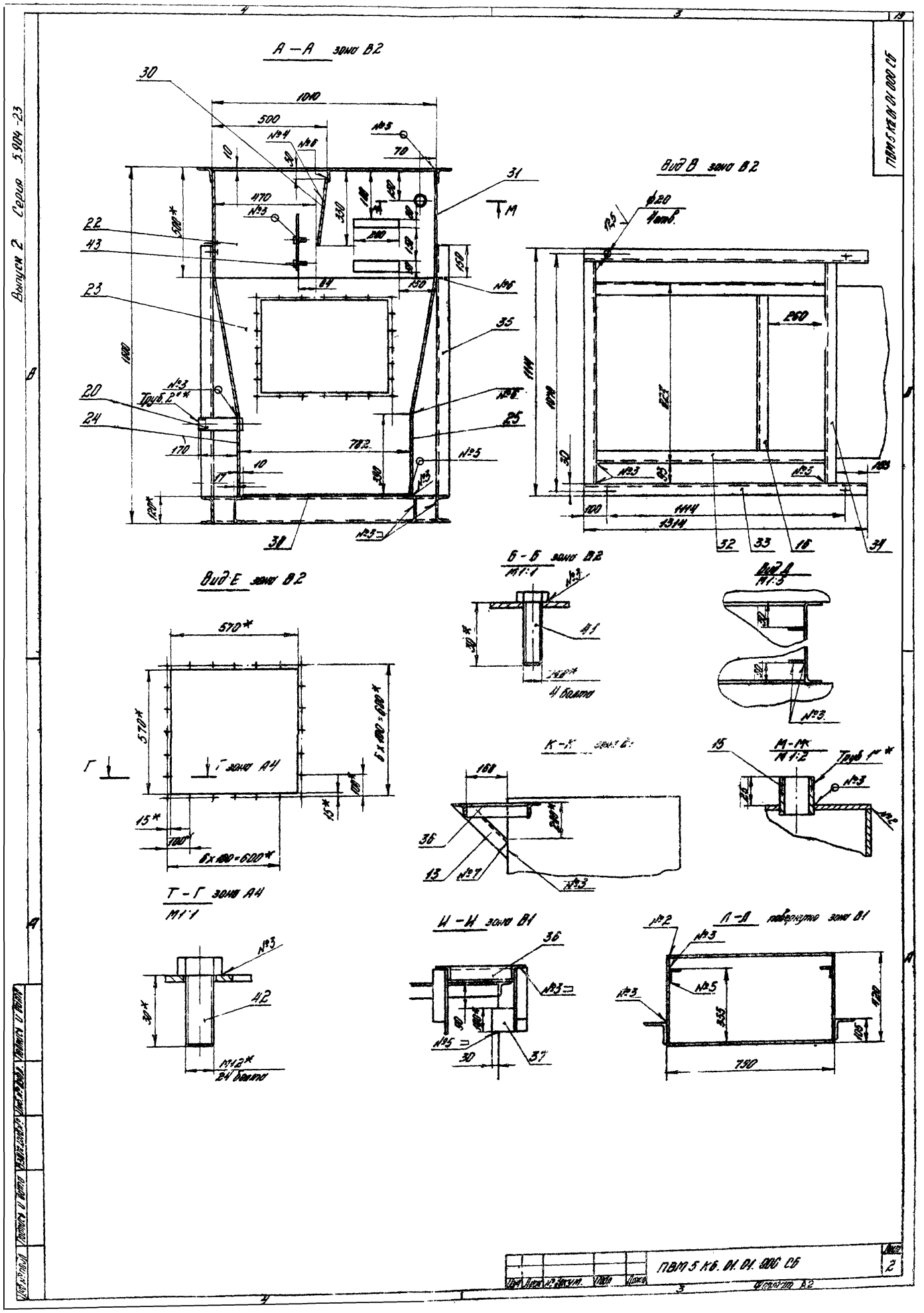

А – А зона В2
Вид В зона В2
Вид Е зона В2
Б – Б зона В2
М1:1
Вид Д
М1:5
К – К зона В1
М – М
М1:2
Т – Г зона А4
М1:1
И – И зона В1
Л – Л поверхность зона В1
Г зона А4
4 болта
24 болта
Труб. 2"*
Труб. 1"*
ПВМ 5 КБ 01.01.000 СБ
Выпуск 2 Серия 5.904-23

Выпуск 2 Серия 5.904-23

ПВМ5КБ 01.01.016

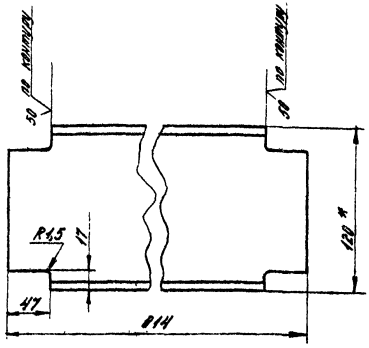

1. * Размер для справок.
2. Предельные отклонения размеров: валов h14, остальных $\pm\frac{IT14}{2}$

Изм.	Лист	№ докум.	Подп.	Дата	ПВМ5КБ.01.01.016			
Разраб.		Капцишин			Связь	Лит.	Масса	Масштаб
Пров.		Петрова					7,8	1:2
Т.контр.		Капцишин				Лист	Листов 1	
Рук.раб.		Петрова			Швеллер 12 ГОСТ 8240-72 / Ст3 ГОСТ 535-79	ЦНИИПРОМЗДАНИЙ г. Москва		
Н.контр.		Капцишин						
Утв.		Петрова						

Формат А4

ПВМ5КБ 01.01.017

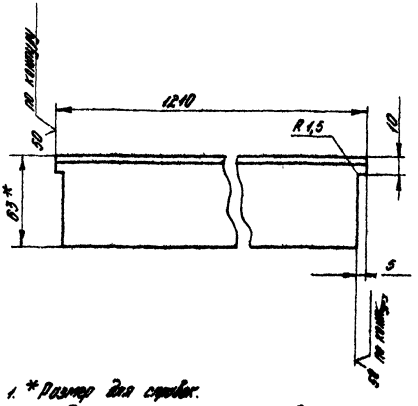

1. * Размер для справок.
2. Предельные отклонения размеров: валов h14, остальных $\pm\frac{IT14}{2}$.

Изм.	Лист	№ докум.	Подп.	Дата	ПВМ5КБ.01.01.017			
Разраб.		Капцишин			Связь	Лит.	Масса	Масштаб
Пров.		Петрова					5,0	1:2
Т.контр.		Капцишин				Лист	Листов 1	
Рук.раб.		Петрова			Уголок 6-63х63х5 ГОСТ 8509-72 / Ст3 ГОСТ 535-79	ЦНИИПРОМЗДАНИЙ г. Москва		
Н.контр.		Капцишин						
Утв.		Петрова						

Формат А4

ПВМ5КБ 01.01.018

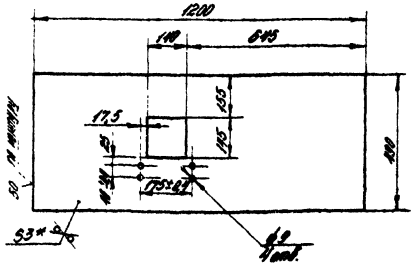

1. * Размер для справок.
2. Предельные отклонения размеров: отверстий H14, валов h14, остальных $\pm\frac{IT14}{2}$

Изм.	Лист	№ докум.	Подп.	Дата	ПВМ5КБ.01.01.018			
Разраб.		Капцишин			Стенка боковая	Лит.	Масса	Масштаб
Пров.		Петрова					13,5	1:10
Т.контр.		Капцишин				Лист	Листов 1	
Рук.раб.		Петрова			Лист 6-ПН-3 ГОСТ 19903-74 / 3-Ⓒ Ст3 ГОСТ 16523-70	ЦНИИПРОМЗДАНИЙ г. Москва		
Н.контр.		Капцишин						
Утв.		Петрова						

Формат А4

ПВМ5КБ 01.01.019

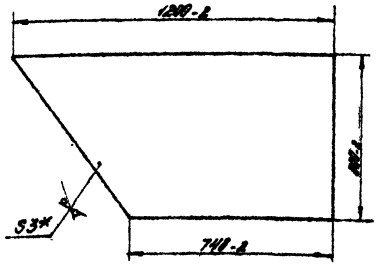

* Размер для справок.

Изм.	Лист	№ докум.	Подп.	Дата	ПВМ5КБ.01.01.019			
Разраб.		Капцишин			Стенка боковая бункера	Лит.	Масса	Масштаб
Пров.		Петрова					13,7	1:10
Т.контр.		Капцишин				Лист	Листов 1	
Рук.раб.		Петрова			Лист 6-ПН-3 ГОСТ 19903-74 / 3-Ⓒ Ст3 ГОСТ 16523-70	ЦНИИПРОМЗДАНИЙ г. Москва		
Н.контр.		Капцишин						
Утв.		Петрова						

Формат А4

ПВМ 5 КБ 01.01.020

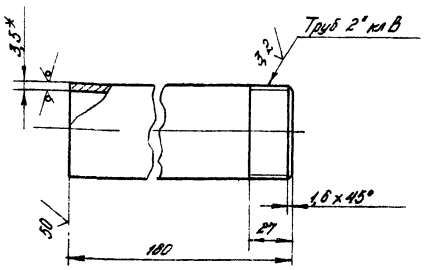

1. * Размер для справок.
2. Предельные отклонения размеров: валов h14, остальных $\pm\frac{IT14}{2}$.

	ПВМ 5 КБ 01.01.020		
Разраб. Кагрманов Ж.Ф.	Патрубок 2"	Лит.	Масса 0,17	Масштаб 1:2
Пров. Петрова		Лист	Листов
Т.контр.	Труба 50×3,5 ГОСТ 8732-78		ЦНИИПРОМЗДАНИЙ г. Москва

Формат А4

ПВМ 5 КБ 01.01.021

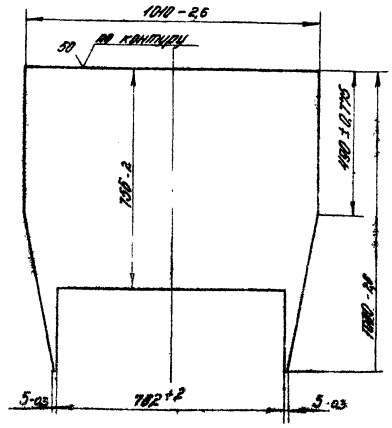

	ПВМ 5 КБ 01.01.021		
Разраб.	Стенка торцевая	Лит.	Масса 18,6	Масштаб 1:10
Пров.	Ст.3 ГОСТ 19903-74 Ст.3 ГОСТ 14637-79	Лист	Листов
Т.контр.			ЦНИИПРОМЗДАНИЙ г. Москва

Формат А4

ПВМ 5 КБ 01.01.022

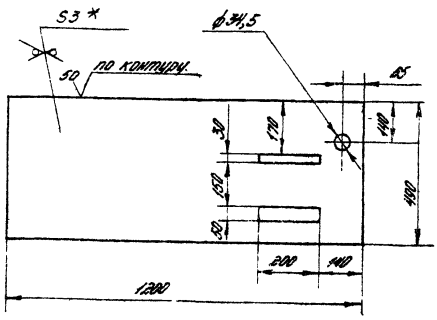

1. * Размер для справок.
2. Предельные отклонения размеров: отверстий H14, валов h14, остальных $\pm\frac{IT14}{2}$.

	ПВМ 5 КБ 01.01.022		
Разраб.	Стенка зобная	Лит.	Масса 13,6	Масштаб 1:10
Пров.	Ст.3 ГОСТ 19903-74 Ст.3 ГОСТ 14637-70	Лист	Листов
Т.контр.			ЦНИИПРОМЗДАНИЙ г. Москва

Формат А4

ПВМ 5 КБ 01.01.023

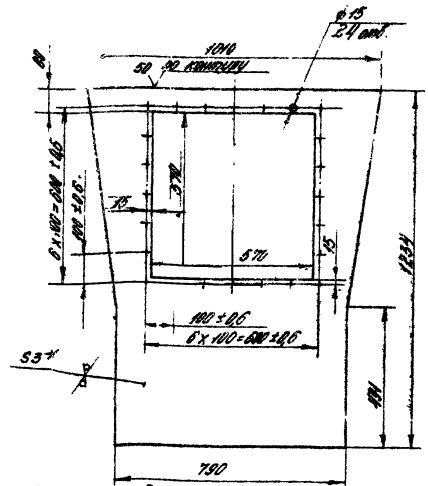

1. * Размер для справок.
2. Неуказанные предельные отклонения размеров: отверстий H14, валов h14, остальных $\pm\frac{IT14}{2}$.

	ПВМ 5 КБ 01.01.023		
Разраб.	Стенка зобная	Лит.	Масса 24,6	Масштаб 1:10
Пров.	Ст.3 ГОСТ 19903-74 Ст.3 ГОСТ 14637-70	Лист	Листов
Т.контр.			ЦНИИПРОМЗДАНИЙ г. Москва

Формат А4

Выпуск 2 Серия 5.904 23

Формат	Зона	Поз.	Обозначение	Наименование	Кол.	Примечан.
				Документация		
А2			ПВМ5 КБ. 02.00 000СБ	Сборочный чертеж		
				Детали		
А4	В2	1	ПВМ5 КБ 02 00. 001	Стенка передняя	1	
А4	В2	2	ПВМ5 КБ. 02.00.002	Косынка	2	
Б4	В1	3	ПВМ5 КБ 02 00.003	Стенка боковая		
				Лист Б-ПН-3 ГОСТ 19903-74 / 3-16-Ст.3 ГОСТ 16523-70		
				990 h14 x 1210 h14 50	2	2,8 кг
Б4	В1	4	ПВМ5 КБ. 02.00.004	Связь		
				Уголок Б-40 x 40 x 3 ГОСТ 8509-72 / Ст.3 ГОСТ 535-79		
				L = 346 h14 50	4	0,5 кг
Б4	В1	5	ПВМ5 КБ 02.00 005	Стенка патрубка		
				Лист Б-ПН-3 ГОСТ 19903-74 / 3-16-Ст.3 ГОСТ 16523-70		
				95 h14 x 305 h14 60	4	0,9 кг
Б4	В2	6	ПВМ5 КБ. 02.00.006	Стенка		
				Лист Б-ПН-3 ГОСТ 19903-74 / 3-16-Ст.3 ГОСТ 16523-70		
				685 h14 x 1210 h14 50	1	18,9 кг
Б4	В2	7	ПВМ5 КБ. 02.00.007	Связь		
				Уголок Б-63 x 63 x 5 ГОСТ 8509-72 / Ст.3 ГОСТ 535-79		
				L = 486 h14 60	2	1,5 кг
Б4	В1	8	ПВМ5 КБ. 02 00.008	Связь		
				Уголок Б-63 x 63 x 5 ГОСТ 8509-72 / Ст.3 ГОСТ 535-79		
				L = 1210 h14 50	2	3,6 кг
Б4	В2	9	ПВМ5 КБ. 02.00.009	Связь		
				Уголок Б-63 x 63 x 5 ГОСТ 8509-72 / Ст.3 ГОСТ 535-79		
				L = 882 h14 60	2	2,8 кг
Б4	В2	10	ПВМ5 КБ. 02.00.011	Связь		
				Уголок Б-63 x 63 x 5 ГОСТ 8509-72 / Ст.3 ГОСТ 535-79		
				L = 1010 h14 50	2	3,2 кг

Изм.	Лист	№ докум.	Подп.	Дата
Разраб.		Панокина		
Пров.		Знаменская		
Рук. раб.		Петрова		
Н. контр.		Знаменская		
Утв.		Петрова		

ПВМ5 КБ 02.00.000

Секция верхняя

Лит.	Лист	Листов
	1	2

ЦНИИПРОМЗДАНИЙ г. Москва

Инв. № подл. | Подп. и дата | Взам. инв. № | Инв. № дубл. | Подп. и дата

формат А4

Формат	Зона	Поз.	Обозначение	Наименование	Кол.	Примеч.
Б4	В1	11	ПВМ5 КБ. 02.00.012	Связь		
				Уголок Б-63 x 63 x 5 ГОСТ 8509-72 / Ст.3 ГОСТ 535-79		
				L = 1336 h14 50	2	4,2 кг
Б4	В1	12	ПВМ5 КБ. 02.00.013	Кронштейн		
				Уголок Б-63 x 63 x 5 ГОСТ 8509-72 / Ст.3 ГОСТ 535-79		
				L = 460 h14 50	2	1,5 кг
Б4	В2	13	ПВМ5 КБ. 02.00.014	Направляющая		
				Уголок Б-63 x 63 x 5 ГОСТ 8509-72 / Ст.3 ГОСТ 535-79		
				L = 1204 h14 50	4	3,8 кг
Б4	В2	14	ПВМ5 КБ. 02.00.015	Каплеотбойник		
				Лист Б-ПН-3 ГОСТ 19903-74 / 3-16-Ст.3 ГОСТ 16523-70		
				870 h14 x 1204 h14 50	1	7,6 кг
Б4	В2	15	ПВМ5 КБ. 02.00.016	Упор		
				Лист Б-ПН-3 ГОСТ 19903-74 / 3-16-Ст.3 ГОСТ 16523-70		
				120 h14 x 1204 h14 50	1	3,4 кг
Б4	В2	16	ПВМ5 КБ. 02.00.017	Перегородка		
				Лист Б-ПН-3 ГОСТ 19903-74 / 3-16-Ст.3 ГОСТ 16523-70		
				610 h14 x 1204 h14 50	1	17,3 кг
А4	А2	17	ПВМ5 КБ. 02.00.018	Ушко	4	10 [illegible]
А4	В2	18	ПВМ5 КБ. 02.00.019	Стенка задняя	1	
Б4	А1	19	ПВМ5 КБ. 02.00.020	Перегородка		
				Лист Б-ПН-3 ГОСТ 19903-74 / 3-16-Ст.3 ГОСТ 16523-70		
				335 h14 x 1204 h14 50	1	9,6 кг
				Стандартные изделия		
				Болты ГОСТ 7798-70		
	А2	21		М10 x 60.58.019	8	
	А2	22		М12 x 60.58.019	4	

Изм.	Лист	№ докум.	Подп.	Дата

ПВМ5 КБ 02.00.000

Лист 2

Инв. № подл. | Подп. и дата | Взам. инв. № | Инв. № дубл. | Подп. и дата

формат А4

ПВМ5 КБ 02.00.001

50 (√)

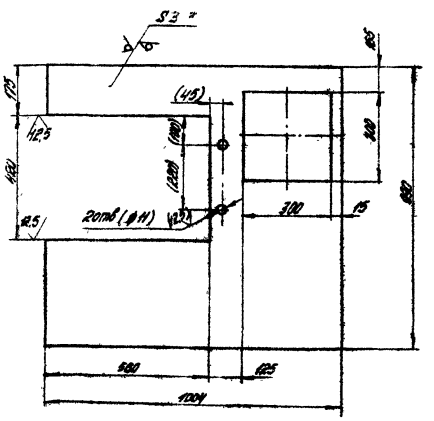

1.* Размер для справок.
2. Предельные отклонения размеров: отверстий H14, валов h14, остальных ± 2T14/2
3. Обработку по размерам в скобках произвести после сварки

Изм.	Лист	№ докум.	Подп.	Дата
Разраб.		Петрова		
Пров.		Знаменская		
Т. контр.		Петрова		
Рук. гр.		Петрова		
Н. контр.		Знаменская		
Утв.		Петрова		

ПВМ5 КБ 02.00.001

Стенка передняя

Лит.	Масса	Масштаб
	15,8	1:10

Лист | Листов 1

Лист Б-ПН-3 ГОСТ 19903-74 / 3-16-Ст.3 ГОСТ 16523-70

ЦНИИПРОМЗДАНИЙ г. Москва

Инв. № подл. | Подп. и дата | Взам. инв. № | Инв. № дубл. | Подп. и дата

формат А4

ПВМ5 КБ 02.00.002

(√)

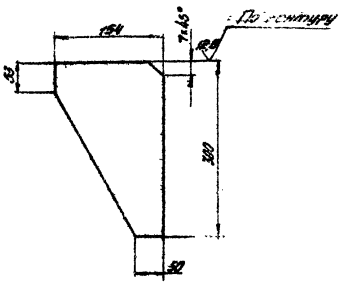

Предельные отклонения размеров: валов - по h14, остальных ± 2T14/2

Изм.	Лист	№ докум.	Подп.	Дата
Разраб.		Панокина		
Пров.		Знаменская		
Т. контр.		Петрова		
Рук. раб.		Петрова		
Н. контр.		Знаменская		
Утв.		Петрова		

ПВМ5 КБ 02.00.002

Косынка

Лит.	Масса	Масштаб
	0,8	1:5

Лист | Листов 1

Лист Б-ПН-3 ГОСТ 19903-74 / 3-16-Ст.3 ГОСТ 16523-70

ЦНИИПРОМЗДАНИЙ г. Москва

Инв. № подл. | Подп. и дата | Взам. инв. № | Инв. № дубл. | Подп. и дата

копировал Е. Ефимова

формат А4

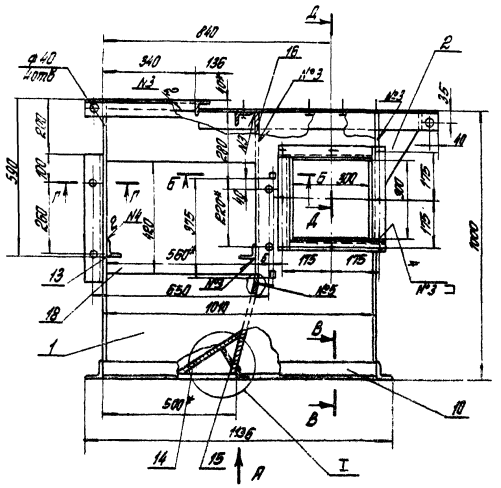

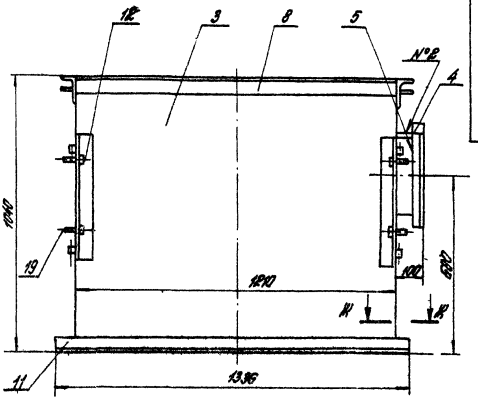

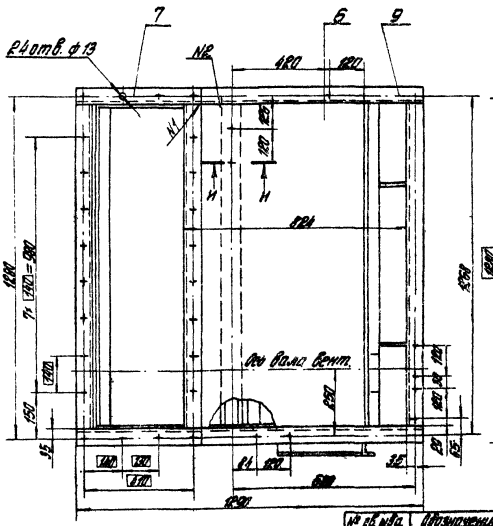

Вид А

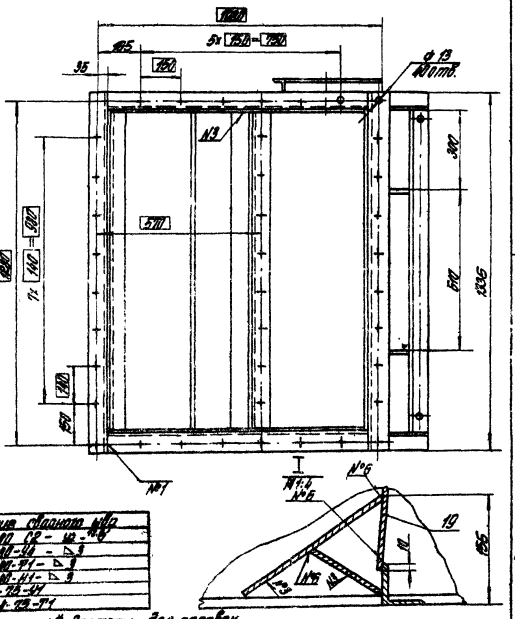

№ сечения	Отступления сварного шва
№1	ГОСТ 14771-76 С2 - $\frac{4}{\square}$
№2	ГОСТ 14771-76 У4 - $\frac{3}{\square}$
№3	ГОСТ 14771-76 Т1 - $\frac{3}{\square}$
№4	ГОСТ 14771-76 Н1 - $\frac{3}{\square}$
№5	ГОСТ 19281-73 Т1
№6	ГОСТ 19281-73 Т1

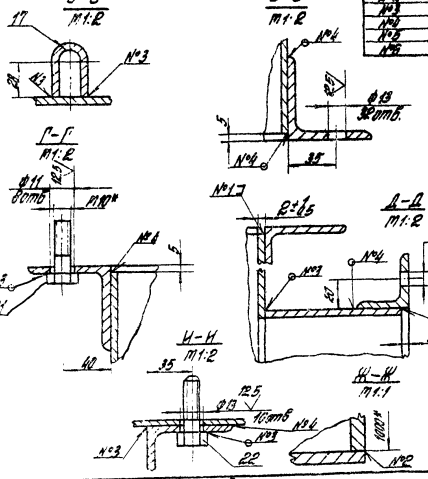

1. * Размеры для справок.
2. Смещение осей отверстий от номинального расположения не более ±0,5 мм (допуск зависимый).
3. Предельные отклонения размеров: отверстий - H14, валов h14, остальных $\pm\frac{IT14}{2}$.
4. Покрытие: для внутренней поверхности сурик свинцовой марки А ГОСТ 19151-73 на натуральной олифе ГОСТ 7931-76; для наружной поверхности Пр.Гр-0419 ГОСТ 23343-78, эмаль ПФ-133 серая-Ж.Д ГОСТ 926-82.
5. Остальные технические требования см. ТУ (выпуск „0").

						ПВ.т.5К6.02.00.000СБ	
						Лит	Масса	Масштаб
Изм.	Лист	№ докум.	Подп.	Дата	Секция верхняя (сборочный чертеж)		205	1:10
Разраб.		Хохрякин				Лист	Листов 1
Пров.		Колпашников				ЦНИИПРОМЗДАНИЙ г. Москва	
Т.контр.		Васильева					
Н.контр.		Хохрякин					
Утв.		Колпашников					

Формат А2

Выпуск 2 Серия 1.420.2-3

Инв.№ подл. | Подпись и дата | Взам.инв.№ | Инв.№ дубл. | Подпись и дата

Выпуск 2 Серия 5.904 23

ПВМ5КБ.03.00.003

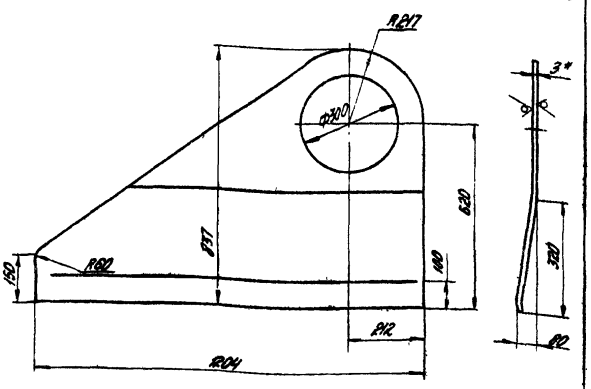

1.* Размер для справок

2. Предельные отклонения размеров отверстий: H14, валов h14, остальных ± $\frac{IT14}{2}$

Изм.	Лист	№ докум.	Подп.	Дата
Разраб.		Панькина		
Пров.		Знаменская		
Т. контр.		Знаменская		
Рук. раб.		Петрова		
Н. контр.		Петрова		
Утв.		Петрова		

ПВМ5КБ.03.00.003

Стенка боковая

Лит.	Масса	Масшт.
	13	1:10

Лист Б-ПН-3 ГОСТ 19903-74 / 3-II-Ст 3 ГОСТ 16523-70

Лист | Листов 1

ЦНИИПРОМЗДАНИЙ г. Москва

копировал Евдокимова Формат А4

Формат	Зона	Поз.	Обозначение	Наименование	Кол.	Примеч.
				Документация		
А3			ПВМ5КБ.03.00.000СБ	Сборочный чертеж		
				Детали		
А4		1	ПВМ5КБ.03.00.001	Стенка боковая	1	
А4		2	ПВМ5КБ.03.00.002	Фланец	2	
А4		3	ПВМ5КБ.03.00.003	Стенка боковая	1	
А4		4	ПВМ5КБ.03.00.004	Стенка верхняя	1	
Б4		5	ПВМ5КБ.03.00.005	Связь		
				Уголок Б63х63х5 ГОСТ 8509-72 / Ст.3 ГОСТ 535-79		
				L = 1240 h14 50	2	5,8кг
Б4		6	ПВМ5КБ.03.00.006	Связь		
				Уголок Б63х63х5 ГОСТ 8509-72 / Ст.3 ГОСТ 535-79	2	2,3кг
				L = 466 h14 50		

ПВМ5КБ.03.00.000

Воздухосборник

Изм.	Лист	№ докум.	Подп.	Дата
Разраб.		Панькина		
Пров.		Знаменская		
Рук. раб.		Петрова		
Н. контр.		Знаменская		
Утв.		Петрова		

Лит.	Лист	Листов
		1

ЦНИИПРОМЗДАНИЙ г. Москва

Формат А4

ПВМ5КБ.03.00.000СБ

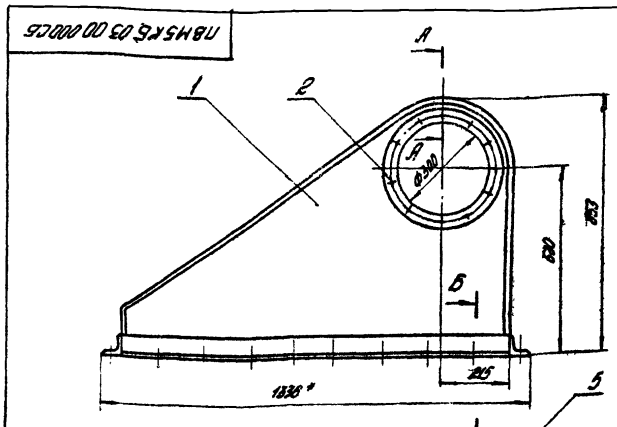

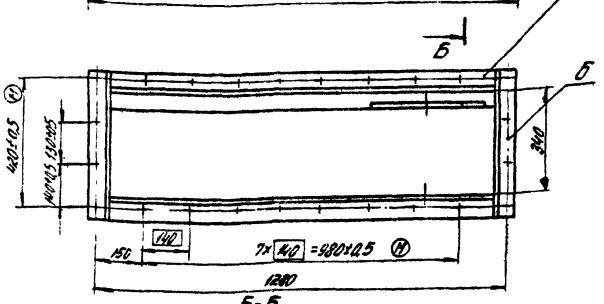

Б-Б
М1:2

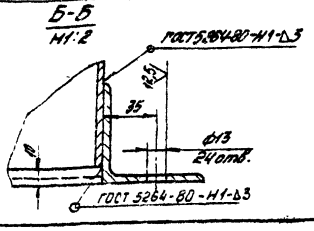

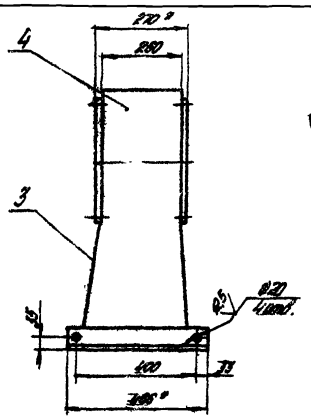

А-А
М1:1

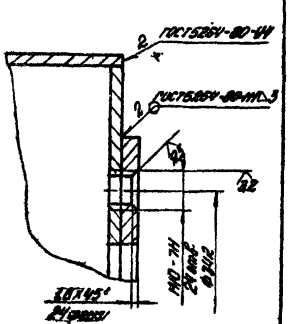

1.* Размеры для справок.

2. Неуказанные предельные отклонения размеров: отверстий H14; валов h14; остальных ± $\frac{IT14}{2}$

3. Смещение осей отверстий от номинального расположения не более ± 0,5 мм (допуск зависимый).

4. Покрытие: для внутренней поверхности - сурик свинцовый марки 4 ГОСТ 19151-73 на натуральной олифе ГОСТ 7931-76 для наружной поверхности Гр. ГФ-0119 ГОСТ 23343-78, эмаль ПФ-133, серая - III А ГОСТ 928-82.

ПВМ5КБ.03.00.000СБ

Воздухосборник. Сборочный чертеж

Изм.	Лист	№ докум.	Подп.	Дата
Разраб.		Панькина		
Пров.		Знаменская		
Т. контр.		Знаменская		
Рук. раб.		Петрова		
Н. контр.		Петрова		
Утв.		Петрова		

Лит.	Масса	Масшт.
	65	1:10

Лист | Листов 1

ЦНИИПРОМЗДАНИЙ г. Москва

копировал Евдокимова Формат А3

ПВМ5КБ.03.00.002

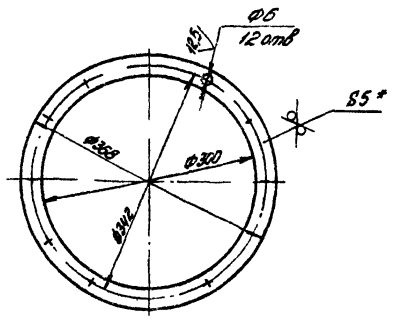

1. * Размер для справок.
2. Предельные отклонения размеров отверстий Н14, валов h14, остальных ± IT14/2.

Изм.	Лист	№ докум.	Подп.	Дата
Разраб.		Поныкина		
Провер.		Знаменская		
Т. контр.		Петрова		
Рук. раз.		Петрова		
Н. контр.		Петрова		
Утв.		Петрова		

Фланец

Лит.	Масса	Масшт.
	1,3	1:5
Лист	Листов 1	

Лист 5-ПН-4 ГОСТ 19903-74
3-Ф-Ст 3 ГОСТ 14637-79

ЦНИИПРОМЗДАНИЙ
г. Москва

Формат А4

ПВМ5КБ.03.00.001

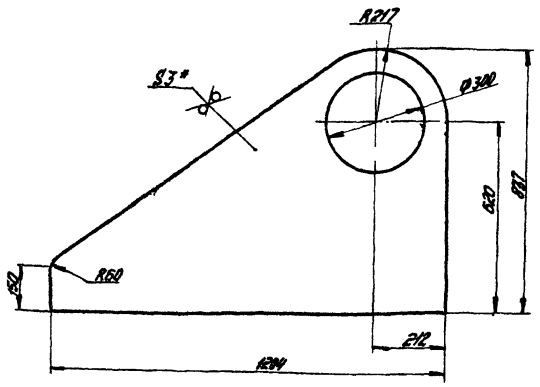

1. * Размер для справок.
2. Предельные отклонения размеров: отверстий Н14, валов h14, остальных ± IT14/2

Изм.	Лист	№ докум.	Подп.	Дата
Разраб.		Поныкина		
Пров.		Петрова		
Т. контр.		Знаменская		
Рук. раб.		Петрова		
Н. контр.		Знаменская		
Утв.		Петрова		

Стенка боковая

Лит.	Масса	Масшт.
	13	1:10
Лист	Листов 1	

Лист 5-ПН-3 ГОСТ 19903-74
3-Ф-Ст 3 ГОСТ 16523-70

ЦНИИПРОМЗДАНИЙ
г. Москва

Формат А4

ПВМ5КБ.03.00.004

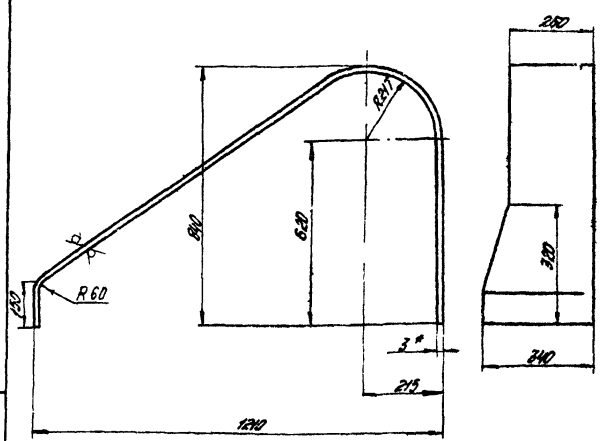

1. * Размер для справок.
2. Предельные отклонения размеров: отверстий Н14, валов h14, остальных ± IT14/2.

Изм.	Лист	№ докум.	Подп.	Дата
Разраб.		Поныкина		
Пров.		Петрова		
Т. контр.		Знаменская		
Рук. раб.		Петрова		
Н. контр.		Знаменская		
Утв.		Петрова		

Стенка верхняя

Лит.	Масса	Масшт.
	20	1:10
Лист	Листов 1	

Лист 5-ПН-3 ГОСТ 19903-74
3-Ф-Ст 3 ГОСТ 16523-70

ЦНИИПРОМЗДАНИЙ
г. Москва

Копировал Ефимова Формат А4

Формат	Зона	Поз.	Обозначение	Наименование	Кол.	Примеч.
				Документация		
А3			ПВМ5КБ.04.00.000СБ	Сборочный чертеж		
				Сборочные единицы		
А4		1	ПВМ5КБ.04.01.000	Каркас	1	
				Детали		
А4		2	ПВМ5ВБ.04.00.001	Пластина	7	

Изм.	Лист	№ докум.	Подп.	Дата
Разраб.		Поныкина		
Пров.		Знаменская		
Рук. раб.		Петрова		
Н. контр.		Знаменская		
Утв.		Петрова		

Каплеуловитель

ПВМ5КБ.04.00.000

Лит.	Лист	Листов
		1

ЦНИИПРОМЗДАНИЙ
г. Москва

Копировал Ефимова Формат А4

ПВМ5КБ.04.00.000СБ

Выпуск 2 Серия 5.904-23

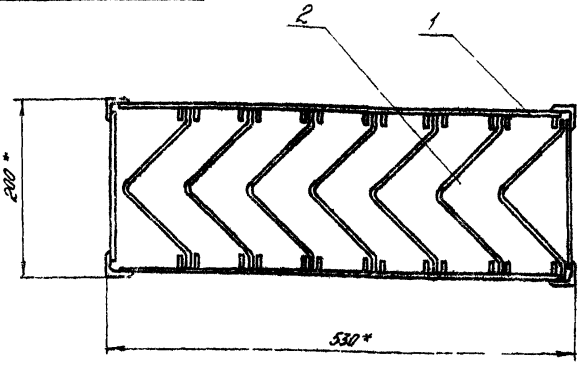

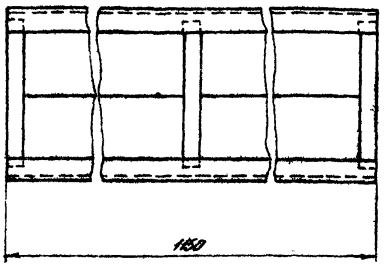

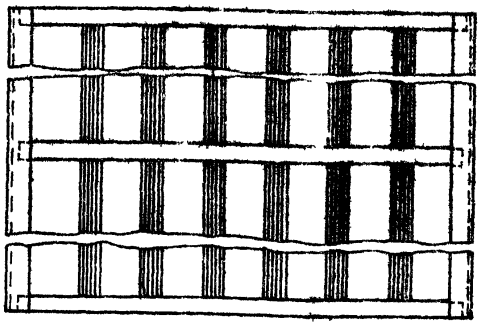

*Размеры для справок

Изм.	Лист	№ докум.	Подп.	Дата
Разраб.		Полетика		
Пров.		Харитерин		
Т. контр.		Карпушина		
Рук. раз.		Карпушина		
Н. контр.		Фирчина		
Утв.		Карпушина		

ПВМ5КБ.04.00.000СБ

Коллекторобитель
Сборочный чертеж

Лит.	Масса	Масштаб
	34	1:4
Лист	Листов 1	

ЦНИИПРОМЗДАНИЙ г. Москва

Формат А3

ПВМ5КБ.04.00.001

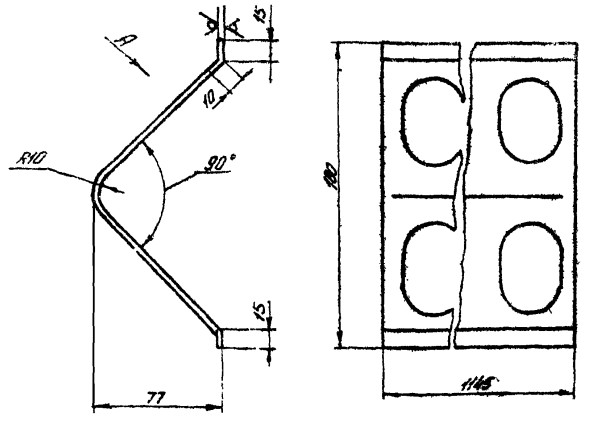

Вид А повернут

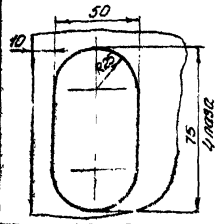

1. Длина развертки L = 260 мм.
2. Предельные отклонения размеров отверстий H14 валов h14, остальных ± IT14/2.
3. Покрытие суриком свинцовый марки ГОСТ 19151-73 на натуральной олифе ГОСТ 7931-76

Изм.	Лист	№ докум.	Подп.	Дата
Разраб.		Полетика		
Пров.		Харитерин		
Т. контр.		Карпушина		
Рук. раб.		Карпушина		
Н. контр.		Фирчина		
Утв.		Карпушина		

ПВМ5КБ.04.00.001

Пластина

Лит.	Масса	Масштаб
	23	1:2
Лист	Листов 1	

Лист Б-ПН-1 ГОСТ 19903-74
3-IV Ст3 ГОСТ 16523-70

ЦНИИПРОМЗДАНИЙ г. Москва

Формат А4

Формат	Зона	Поз.	Обозначение	Наименование	Кол.	Примеч.
				Документация		
А3			ПВМ5КБ.04.01.000СБ	Сборочный чертеж		
				Детали		
Б4		1	ПВМ5КБ.04.01.001	Связь		
				Уголок Б.85×75×3 ГОСТ 8509-72 Ст3 ГОСТ 535-79		
				L=1150 h14	4	1,3 кг
Б4		2	ПВМ5КБ.04.01.002	Планка		
				Лист Б-ПН-3 ГОСТ 19903-74 3-IV Ст3 ГОСТ 16523-70		
				15 h14 × 180 h14	6	0,05 кг
Б4		3	ПВМ5КБ.04.01.003	Пластина		
				Лист Б-ПН-3 ГОСТ 19903-74 3-IV Ст3 ГОСТ 16523-70		
				15 h14 × 540 h14	6	0,48 кг
Б4		4	ПВМ5КБ.04.01.004	Направляющая		
				Лист Б-ПН-3 ГОСТ 19903-74 3-IV Ст3 ГОСТ 16523-70		
				15 h14 × 1150 h14	26	0,4 кг

Изм.	Лист	№ докум.	Подп.	Дата
Разраб.		Полетика		
Пров.		Харитерин		
Рук. раб.		Карпушина		
Н. контр.		Фирчина		
Утв.		Карпушина		

ПВМ5КБ.04.01.000

Каркас

Лит.	Масса	Масштаб
Лист	Листов 1	

ЦНИИПРОМЗДАНИЙ г. Москва

Формат А4

ПВМ5КБ.04.01.000СБ

Выпуск 2 Серия 5.904-23

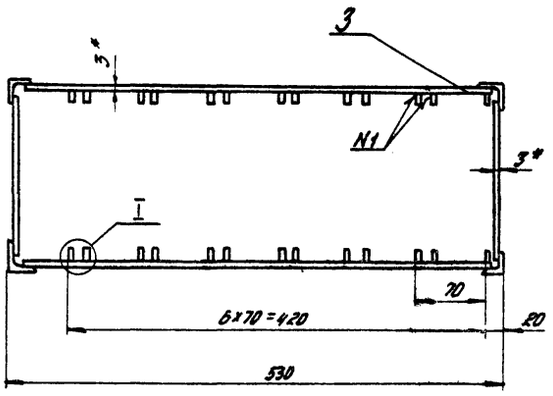

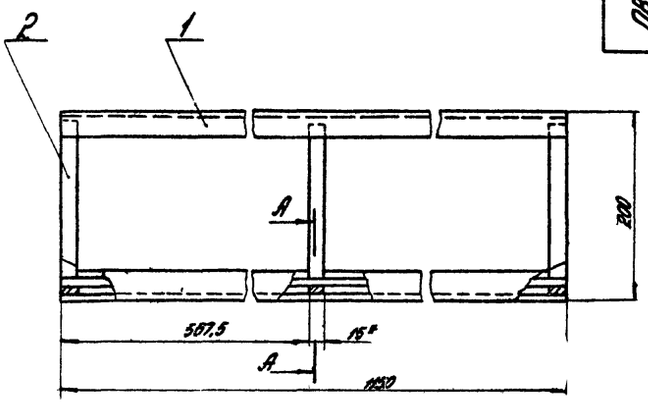

I
M1:1

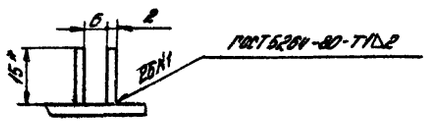

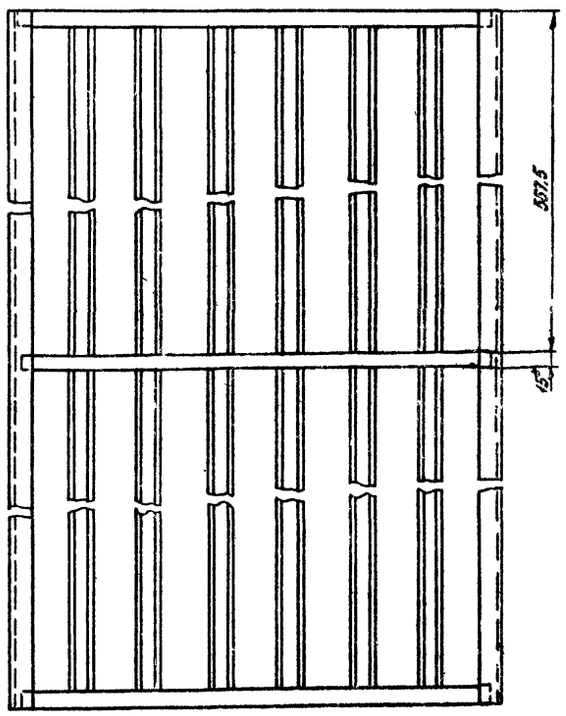

А-А
M1:1

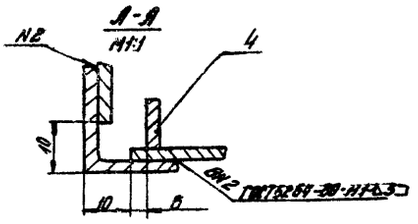

1.* Размеры для справок.
2. Предельные отклонения размеров: отверстий H14, валов h14, остальных $\pm \frac{IT14}{2}$.
3. Покрытие: сурик свинцовый марки 4 ГОСТ 19151-73. на натуральной олифе ГОСТ 7931-76.

					ПВМ5КБ.04.01.000СБ			
					Каркас. Сборочный чертеж	Лит.	Масса 17	Масштаб 1:4
Изм	Лист	№ докум	Подп.	Дата		Лист	Листов 1	
Разраб		Панькина				ЦНИИПРОМЗДАНИЙ г. Москва		
Пров		Петрова						
Т.контр		Знаменская						
Рук.раб		Петрова						
Н.контр.		Корпушина						
Утв.		Петрова						

Копировал Евдокимова

Формат А2

Подпись и дата | Взам.инв.№ | Инв.№ дубл. | Подпись и дата

ПВМ 5КБ 01 01 024

12,5 (√)

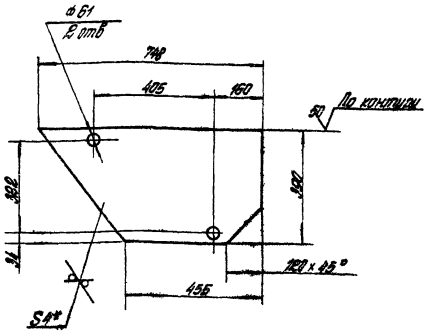

1. * Размер для справок.
2. Предельные отклонения размеров: отверстий H14, валов h14, остальных ± IT14/2.

Изм.	Лист	№ докум.	Подп.	Дата
Разраб.		Хорошун		
Пров.		Корольчик		
Н. контр.		Кучерик		
Гл. конс.		Корольчик		
Н. отд.		Чеботина		
Утв.		Корольчик		

ПВМ 5КБ. 01.01.024

Стенка бункера

Лит.	Масса	Масшт.
	7,1	1:10
Лист	Листов 1	

Лист 5-ПМ-4 ГОСТ 19903-74
3-IV Отм. 3 ГОСТ 14637-79

УНИИПРОМЗДАНИЙ г. Москва

Формат А3

ПВМ 5КБ 01 01 025

50 (√)

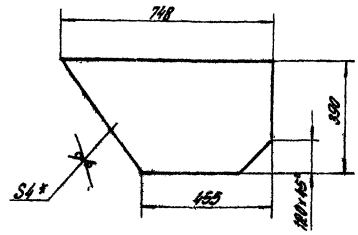

1. * Размер для справок.
2. Предельные отклонения размеров: валов h14, остальных ± IT14/2.

Изм.	Лист	№ докум.	Подп.	Дата
Разраб.		Хорошун		
Пров.		Корольчик		
Н. контр.		Кучерик		
Гл. конс.		Корольчик		
Н. отд.		Чеботина		
Утв.		Корольчик		

ПВМ 5КБ. 01.01.025

Стенка бункера

Лит.	Масса	Масшт.
	7,19	1:10
Лист	Листов 1	

Лист 5-ПМ-4 ГОСТ 19903-74
3-IV Отм. 3 ГОСТ 14637-79

УНИИПРОМЗДАНИЙ г. Москва

Формат А3

ПВМ 5КБ 02 00 019

50 (√)

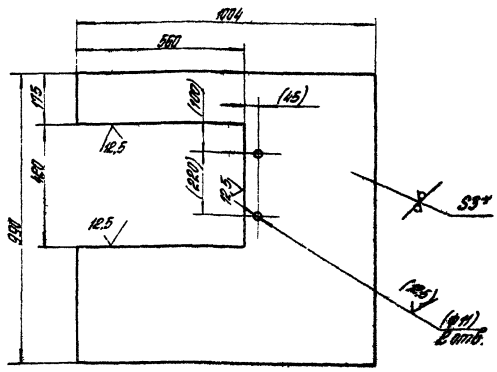

1. * Размер для справок.
2. Предельные отклонения размеров: отверстий H14, валов h14, остальных ± IT14/2.
3. Обработку по размерам в скобках произвести после сварки.

Изм.	Лист	№ докум.	Подп.	Дата
Разраб.		Хорошун		
Пров.		Корольчик		
Н. контр.		Кучерик		
Гл. конс.		Корольчик		
Н. отд.		Чеботина		
Утв.		Корольчик		

ПВМ 5КБ. 02.00.019

Стенка задняя

Лит.	Масса	Масшт.
	11,9	1:10
Лист	Листов 1	

Лист 5-ПМ-3 ГОСТ 19903-74
3-IV Отм. 3 ГОСТ 16523-70

УНИИПРОМЗДАНИЙ г. Москва

Формат А4

gost.e-ecolog.ru