ГОСУДАРСТВЕННЫЙ КОМИТЕТ С С СР ПО ДЕЛАМ СТРОИТЕЛЬСТВА
(ГОССТРОЙ СССР)

ТИПОВАЯ ДОКУМЕНТАЦИЯ НА СТРОИТЕЛЬНЫЕ ИЗДЕЛИЯ
ЗДАНИЙ И СООРУЖЕНИЙ

СЕРИЯ 5.904-8

ПЫЛЕУЛОВИТЕЛЬ ВЕНТИЛЯЦИОННЫЙ МОКРЫЙ СЛИВНОЙ ТИПА ПВМСА

ВЫПУСК 10

УНИФИЦИРОВАННЫЕ СБОРОЧНЫЕ ЕДИНИЦЫ И ДЕТАЛИ
РАБОЧИЕ ЧЕРТЕЖИ

Инв. № 17456 от
Цена 2.05

gost.e-ecolog.ru

ГОСУДАРСТВЕННЫЙ КОМИТЕТ С С СР ПО ДЕЛАМ СТРОИТЕЛЬСТВА
(ГОССТРОЙ СССР)

ТИПОВАЯ ДОКУМЕНТАЦИЯ НА СТРОИТЕЛЬНЫЕ ИЗДЕЛИЯ
ЗДАНИЙ И СООРУЖЕНИЙ

СЕРИЯ 5.904-8

ПЫЛЕУЛОВИТЕЛЬ ВЕНТИЛЯЦИОННЫЙ МОКРЫЙ СЛИВНОЙ ТИПА ПВМСА

ВЫПУСК 10

УНИФИЦИРОВАННЫЕ СБОРОЧНЫЕ ЕДИНИЦЫ И ДЕТАЛИ
РАБОЧИЕ ЧЕРТЕЖИ

РАЗРАБОТАНЫ
ЦНИИПРОМЗДАНИИ
ГОССТРОЯ СССР

УТВЕРЖДЕНЫ
И ВВЕДЕНЫ В ДЕЙСТВИЕ
ПРИКАЗОМ №81
ГЛАВПРОМСТРОЙПРОЕКТА
ОТ 23 ОКТЯБРЯ 1981г

Содержание

NN п п	Наименование	Обозначение	Стр
1	Пылеуловитель вентиляционный мокрый сливной типа ПВМ Схема электрическая принципиальная	ПВМ ЗСА 00 00 000 Э3	3
2	Пылеуловитель вентиляционный мокрый сливной типа ПВМ Схема электрическая соединений	ПВМ ЗСА 00 00 000 Э4	
3	Прокладка	ПВМ ЗСА 00 00 003	4
4	Ручка левая	ПВМ ЗСА 00 00 006	
5	Ручка правая	ПВМ ЗСА 00 00 007	
6	Втулка	ПВМ ЗСА 00 00 009	
7	Вкладка мягкая	ПВМ ЗСА 00 00 010	5
8	Вкладка	ПВМ ЗСА 00 00 012	
9	Стенка	ПВМ ЗСА 01 01 001	
10	Фланец	ПВМ ЗСА 01 01 006	
11	Кронштейн	ПВМ ЗСА 01 01 017	6
12	Уголок	ПВМ ЗСА 01 01 018	
13	Патрубок	ПВМ ЗСА 01 01 019	
14	Гидрозатвор	ПВМ ЗСА 01 02 000	7
15	Гидрозатвор Сборочный чертеж	ПВМ ЗСА 01 04 000 СБ	8
16	Стенка задняя	ПВМ ЗСА 01 02 001	7
17	Стенка промежуточная	ПВМ ЗСА 01 02 003	
18	Стенка передняя	ПВМ ЗСА 01 02 005	
19	Стенка боковая	ПВМ ЗСА 01 02 006	9
20	Дно	ПВМ ЗСА 01 02 007	
21	Стенка боковая	ПВМ ЗСА 01 02 008	
22	Патрубок	ПВМ ЗСА 01 02 009	
23	Планка регулирующая	ПВМ ЗСА 01 04 000	10
24	Планка регулирующая Сборочный чертеж	ПВМ ЗСА 01 04 000 СБ	
25	Планка	ПВМ ЗСА 01 04 001	
26	Прокладка	ПВМ ЗСА 01 04 002	
27	Рукав	ПВМ ЗСА 01 04 003	6
28	Узел нижнего подвода воды	ПВМ ЗСА 01 05 000	11
29	Узел нижнего подвода воды Сборочный черт	ПВМ ЗСА 01 05 000 СБ	
30	Труба	ПВМ ЗСА 01 05 001	12
31	Патрубок	ПВМ ЗСА 01 05 002	11
32	Патрубок	ПВМ ЗСА 01 05 003	12
33	Патрубок	ПВМ ЗСА 01 05 004	
34	Патрубок	ПВМ ЗСА 01 05 005	
35	Воронка	ПВМ ЗСА 01 06 000	13
36	Воронка Сборочный чертеж	ПВМ ЗСА 01 06 000 СБ	
37	Стенка боковая	ПВМ ЗСА 01 06 001	14
38	Стенка	ПВМ ЗСА 01 06 002	
39	Дно	ПВМ ЗСА 01 06 003	
40	Труба	ПВМ ЗСА 01 06 004	
41	Кронштейн	ПВМ ЗСА 01 06 005	19
42	Патрубок	ПВМ ЗСА 01 07 000	15
43	Патрубок Сборочный чертеж	ПВМ ЗСА 01 07 000 СБ	
44	Втулка	ПВМ ЗСА 01 07 001	
45	Стенка боковая	ПВМ ЗСА 01 07 002	16
46	Стенка	ПВМ ЗСА 01 07 003	
47	Труба	ПВМ ЗСА 01 07 004	
48	Крышка	ПВМ ЗСА 01 07 005	
49	Дверка	ПВМ ЗСА 01 08 000	17
50	Дверка Сборочный чертеж	ПВМ ЗСА 01 08 000 СБ	
51	Дверка	ПВМ ЗСА 01 08 001	
52	Прокладка	ПВМ ЗСА 01 08 002	
53	Дверка	ПВМ ЗСА 01 09 000	18
54	Дверка Сборочный чертеж	ПВМ ЗСА 01 09 000 СБ	
55	Дверка	ПВМ ЗСА 01 09 001	
56	Прокладка	ПВМ ЗСА 01 09 002	
57	Стенка задняя	ПВМ ЗСА 02 00 002	19
58	Стенка	ПВМ ЗСА 02 00 004	
59	Дверка	ПВМ ЗСА 04 00 000	
60	Дверка Сборочный чертеж	ПВМ ЗСА 04 00 000 СБ	20
61	Лист	ПВМ ЗСА 04 00 001	21
62	Прокладка	ПВМ ЗСА 04 00 00 002	
63	Планка	ПВМ ЗСА 04 00 003	
64	Клин	ПВМ ЗСА 04 00 004	
65	Стенка бункера	ПВМ 20 СА 01 01 001	22
66	Косынка	ПВМ 10 СА 01 01 004	
67	Стенка боковая	ПВМ 10 СА 01 01 005	
68	Связь	ПВМ 10 СА 01 01 006	25
69	Перегородка подвижная	ПВМ 10 СА 01 02 000	23
70	Перегородка подвижная Сборочный чертеж	ПВМ 10 СА 01 02 000 СБ	
71	Перегородка	ПВМ 10 СА 01 02 001	
72	Коллекторатель	ПВМ 10 СА 05 00 000	24
73	Коллекторатель Сборочный чертеж	ПВМ 10 СА 05 00 000 СБ	
74	Пластина	ПВМ 10 СА 05 00 001	
75	Каркас	ПВМ 10 СА 05 01 000	25
76	Каркас Сборочный чертеж	ПВМ 10 СА 05 01 000 СБ	

Содержание

NN п.п.	Наименование	Обозначение	Стр.
1	Пылеуловитель вентиляционный мокрый сливной типа ПВМ Схема электрическая принципиальная	ПВМ ЗСЯ 00.00.000 Э3.	3
2	Пылеуловитель вентиляционный мокрый сливной типа ПВМ. Схема электрическая соединений	ПВМ ЗСЯ 00.00.000 Э4	
3	Прокладка	ПВМ ЗСЯ. 00.00.003	4
4	Ручка левая	ПВМ ЗСЯ. 00.00.006	
5	Ручка правая	ПВМ ЗСЯ. 00.00.007	
6	Втулка	ПВМ ЗСЯ. 00.00.009	
7	Вставка мягкая	ПВМ ЗСЯ. 00.00.010	5
8	Кольцо	ПВМ ЗСЯ. 00.00.012	
9	Стенка	ПВМ ЗСЯ. 01.01.001	
10	Фланец	ПВМ ЗСЯ. 01.01.006	
11	Кронштейн	ПВМ ЗСЯ. 01.01.017	6
12	Ушко	ПВМ ЗСЯ. 01.01.018	
13	Патрубок	ПВМ ЗСЯ. 01.01.019	
14	Гидрозатвор	ПВМ ЗСЯ. 01.02.000	7
15	Гидрозатвор. Сборочный чертеж	ПВМ ЗСЯ. 01.02.000 СБ	8
16	Стенка задняя	ПВМ ЗСЯ. 01.02.001	7
17	Стенка промежуточная	ПВМ ЗСЯ. 01.02.003	
18	Стенка передняя	ПВМ ЗСЯ. 01.02.005	
19	Стенка боковая	ПВМ ЗСЯ. 01.02.006	9
20	Дно	ПВМ ЗСЯ. 01.02.007	
21	Стенка боковая	ПВМ ЗСЯ. 01.02.008	
22	Патрубок	ПВМ ЗСЯ. 01.02.009	
23	Планка регулирующая	ПВМ ЗСЯ. 01.04.000	10
24	Планка регулирующая. Сборочный чертеж	ПВМ ЗСЯ. 01.04.000 СБ	
25	Планка	ПВМ ЗСЯ. 01.04.001	
26	Прокладка	ПВМ ЗСЯ. 01.04.002	
27	Ручка	ПВМ ЗСЯ. 01.04.003	6
28	Узел нижнего подвода воды	ПВМ ЗСЯ. 01.05.000	11
29	Узел нижнего подвода воды. Сборочный черт.	ПВМ ЗСЯ. 01.05.000 СБ	
30	Труба	ПВМ ЗСЯ. 01.05.001	12
31	Патрубок	ПВМ ЗСЯ. 01.05.002	11
32	Патрубок	ПВМ ЗСЯ. 01.05.003	12
33	Патрубок	ПВМ ЗСЯ. 01.05.004	
34	Патрубок	ПВМ ЗСЯ. 01.05.005	
35	Воронка	ПВМ ЗСЯ. 01.06.000	13
36	Воронка. Сборочный чертеж	ПВМ ЗСЯ. 01.06.000 СБ	
37	Стенка боковая	ПВМ ЗСЯ. 01.06.001	14
38	Стенка	ПВМ ЗСЯ. 01.06.002	
39	Дно	ПВМ ЗСЯ. 01.06.003	
40	Труба	ПВМ ЗСЯ. 01.06.004	
41	Кронштейн	ПВМ ЗСЯ. 01.06.005	19
42	Патрубок	ПВМ ЗСЯ. 01.07.000	15
43	Патрубок. Сборочный чертеж	ПВМ ЗСЯ. 01.07.000 СБ	
44	Втулка	ПВМ ЗСЯ. 01.07.001	
45	Стенка боковая	ПВМ ЗСЯ. 01.07.002	16
46	Стенка	ПВМ ЗСЯ. 01.07.003	
47	Труба	ПВМ ЗСЯ. 01.07.004	
48	Крышка	ПВМ ЗСЯ. 01.07.005	
49	Дверка	ПВМ ЗСЯ. 01.08.000	17
50	Дверка. Сборочный чертеж	ПВМ ЗСЯ. 01.08.000 СБ	
51	Дверка	ПВМ ЗСЯ. 01.08.001	
52	Прокладка	ПВМ ЗСЯ. 01.08.002	
53	Дверка	ПВМ ЗСЯ. 01.09.000	18
54	Дверка. Сборочный чертеж	ПВМ ЗСЯ. 01.09.000 СБ	
55	Дверка	ПВМ ЗСЯ. 01.09.001	
56	Прокладка	ПВМ ЗСЯ. 01.09.002	
57	Стенка задняя	ПВМ ЗСЯ. 02.00.002	19
58	Скоба	ПВМ ЗСЯ. 02.00.004	
59	Дверка	ПВМ ЗСЯ. 04.00.000	
60	Дверка. Сборочный чертеж	ПВМ ЗСЯ. 04.00.000 СБ	20
61	Лист	ПВМ ЗСЯ. 04.00.001	21
62	Прокладка	ПВМ ЗСЯ. 04.00.00.002	
63	Планка	ПВМ ЗСЯ. 04.00.003	
64	Клин	ПВМ ЗСЯ. 04.00.004	
65	Стенка бункера	ПВМ 20 СЯ. 01.01.001	22
66	Косынка	ПВМ 10 СЯ. 01.01.004	
67	Стенка боковая	ПВМ 10 СЯ. 01.01.005	
68	Связь	ПВМ 10 СЯ. 01.01.006	25
69	Перегородка подвижная	ПВМ 10 СЯ. 01.02.000	23
70	Перегородка подвижная. Сборочный чертеж	ПВМ 10 СЯ. 01.02.000 СБ	
71	Перегородка	ПВМ 10 СЯ. 01.02.001	
72	Каплеуловитель	ПВМ 10 СЯ. 05.00.000	24
73	Каплеуловитель. Сборочный чертеж	ПВМ 10 СЯ. 05.00.000 СБ	
74	Пластина	ПВМ 10 СЯ. 05.00.001	
75	Каркас	ПВМ 10 СЯ. 05.01.000	25
76	Каркас. Сборочный чертеж	ПВМ 10 СЯ. 05.01.000 СБ	

Серия 5 904-8 Выпуск 4

ПВМЗСА 00 00 003

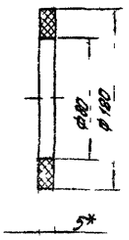

*Размер для справок

Изм.	Лист	№ докум.	Подп.	Дата	ПВМЗСА 00 00 003			
Разраб.		Карпушина			Прокладка	Лит.	Масса 006	Масшт. 1 2
Пров.		Петрова				Лист	Листов 1	
Т. контр.		Знаменская			Пластина I, лист ТМКЩ-М 5-99 ГОСТ 7338-77	ЦНИИПРОМЗДАНИЙ г. Москва		
Рук. раб.		Петрова						
Н. контр.		Знаменская						
Утв.		Петрова						

Формат 11

ПВМЗСА 00 00 006

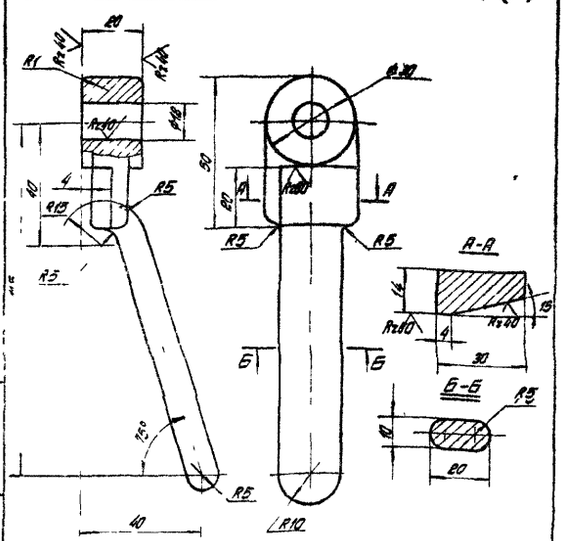

Предельные отклонения размеров и веса отливки по III кл ГОСТ 1855-55, отклонения размеров механически обрабатываемых поверхностей отверстий - H14, валов h14 остальных $\pm \frac{IT14}{2}$

Изм.	Лист	№ докум.	Подп.	Дата	ПВМЗСА 00 00 006			
Разраб.		Карпушина			Ручка левая	Лит.	Масса 05	Масшт. 1 1
Пров.		Петрова				Лист	Листов 1	
Т. контр.		Знаменская			Су 15 32 ГОСТ 1412-79	ЦНИИПРОМЗДАНИЙ г. Москва		
Рук. раб.		Петрова						
Н. контр.		Знаменская						
Утв.		Петрова						

Формат 11

ПВМЗСА 00 00 007

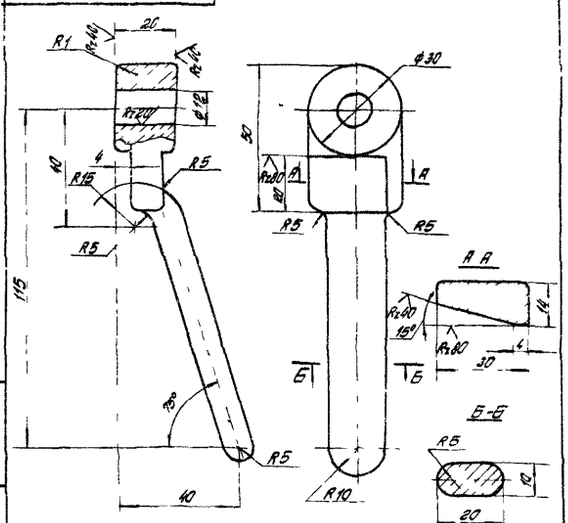

Предельные отклонения размеров и веса отливки по III кл ГОСТ 1855-55 отклонения размеров механически обрабатываемых поверхностей отверстий H14, валов h14, остальных $\pm \frac{IT14}{2}$

Изм.	Лист	№ докум.	Подп.	Дата	ПВМЗСА 00 00 007			
Разраб.		Карпушина			Ручка правая	Лит.	Масса 0,5	Масшт. 1 1
Пров.		Петрова				Лист	Листов 1	
Т. контр.		Знаменская			Су 15-32 ГОСТ 1412 79	ЦНИИПРОМЗДАНИЙ г. Москва		
Рук. раб.		Петрова						
Н. контр.		Знаменская						
Утв.		Петрова						

Формат 11

ПВМЗСА 00 00 009

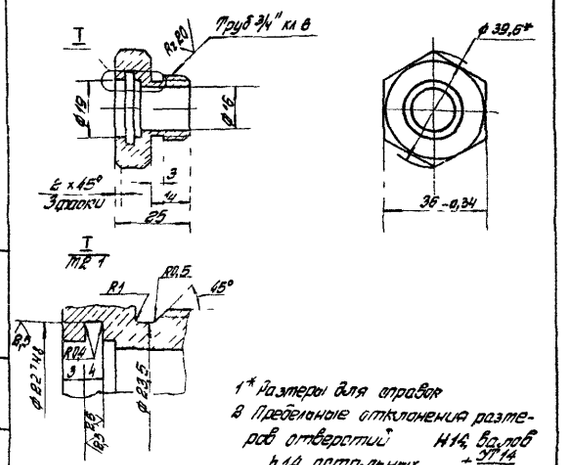

1* Размеры для справок
2 Предельные отклонения размеров отверстий H14, валов h14, остальных $\pm \frac{IT14}{9}$

Изм.	Лист	№ докум.	Подп.	Дата	ПВМЗСА 00 00 009			
Разраб.		Карпушина			Втулка	Лит.	Масса 0,06	Масшт. 1 1
Пров.		Петрова				Лист	Листов 1	
Т. контр.		Знаменская			Сталь 45 ГОСТ 1050-74	ЦНИИПРОМЗДАНИЙ г. Москва		
Рук. раб.		Петрова						
Н. контр.		Знаменская						
Утв.		Петрова						

Формат 11

ПВТ ЗСА 00.00.010

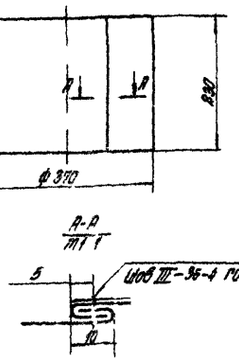

Сливать нитками специальными №10 ГОСТ 6309-79

ПВТ ЗСА 00.00.010			
Вставка тяговая	Лит.	Масса	Масшт.
		0,18	1:2
Радиусина "Кунгина специальная тонкодеф арт 4119 ТОПТ 15.337-76	Лист	Листов 1	
	ЦНИИПРОТИВОЗДАНИЙ г. Москва		

Формат А1

ПВТ ЗСА 00.00.018

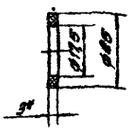

*Размер для справок.

ПВТ ЗСА 00.00.018			
Кольцо	Лит.	Масса	Масшт.
		0,002	1:1
Пластина I, лист, ТМКЦ-III-3-99 ГОСТ 73...-77	Лист	Листов 1	
	ЦНИИПРОТИВОЗДАНИЙ г. Москва		

Формат А1

ПВТ ЗСА 01.01.001

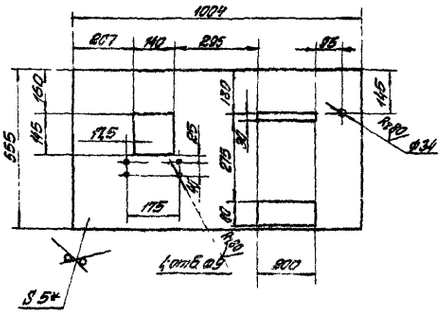

1 *Размер для справок.

2 Неуказанные предельные отклонения размеров отверстий H14, валов h14, остальных $\pm \frac{IT14}{2}$.

ПВТ ЗСА 01.01.001			
Стенка	Лит.	Масса	Масшт.
		18,1	1:10
Лист 6-ПН-2 ГОСТ 19903-74 Э-IX Ст3 ГОСТ 16523-70	Лист	Листов 1	
	ЦНИИПРОТИВОЗДАНИЙ г. Москва		

Формат А1

ПВТ ЗСА 01.01.006

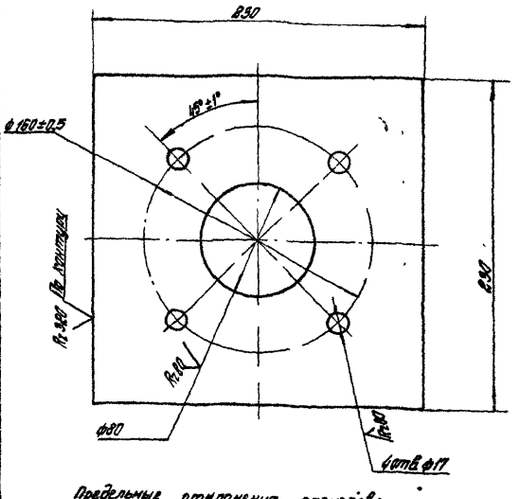

Предельные отклонения размеров: отверстий H14, валов h14.

ПВТ ЗСА 01.01.006			
Фланец	Лит.	Масса	Масшт.
		8	1:8
Лист 6-ПН 5 ГОСТ 6309-74 Э-IX Ст3 ГОСТ 14637-79	Лист	Листов 1	
	ЦНИИПРОТИВОЗДАНИЙ г. Москва		

Формат А1

Серия 5.904-8 Выпуск 17

ПВТ 3СА 01 01 017

Rz 160 (√)

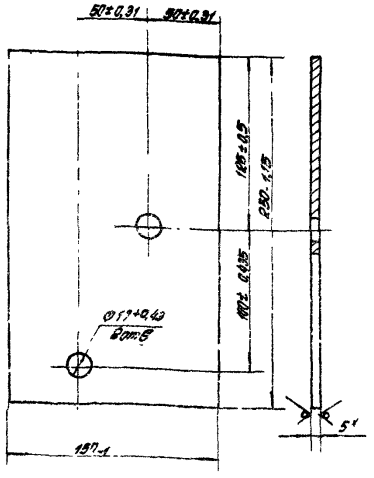

* Размер для справок

Изм.	Лист	№ докум.	Подп.	Дата	ПВТ 3СА 01 01 017			
Разраб.		Петрова			Кронштейн	Лит.	Масса	Масштаб
Пров.		Хорошилин					0,66	1:2
Т.контр.		Знаменская				Лист	Листов 1	
Рук.гр.		Петрова				ЦНИИПРОМЗДАНИЙ		
Н.контр.		Знаменская			Лист 6-ЛН-5 ГОСТ 19903-74	г. Москва		
Утв.		Петрова			3-IV Ст 3 ГОСТ 14637-79	Формат А1		

ПВТ 3СА 01 01 018

(√)

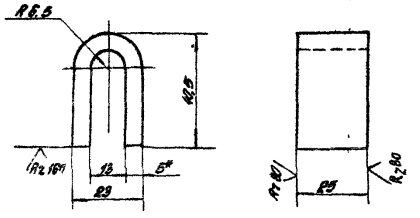

1. * Размер для справок.
2. Предельные отклонения размеров отверстий H14, валов h14, остальных ±IT14/2
3. Длина развертки L = 84 мм

Изм.	Лист	№ докум.	Подп.	Дата	ПВТ 3СА 01 01 018			
Разраб.		Петрова			Ушко	Лит.	Масса	Масштаб
Пров.		Петрова					0,08	1:1
Т.контр.		Знаменская				Лист	Листов 1	
Рук.гр.		Петрова				ЦНИИПРОМЗДАНИЙ		
Н.контр.		Знаменская			Лист 6-ЛН-5 ГОСТ 19903-74	г. Москва		
Утв.		Петрова			3-IV Ст 3 ГОСТ 14637-79	Формат А1		

(√)

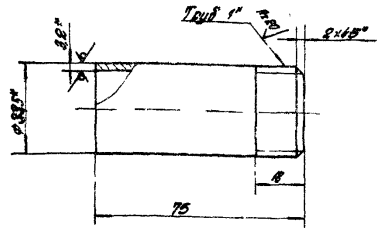

1* Размеры для справок
2 Предельные отклонения размеров отверстий H14, валов h14, остальных ±IT14/2

Изм.	Лист	№ докум.	Подп.	Дата	ПВТ 3СА 01 01 019			
Разраб.		Хорошилин			Патрубок	Лит.	Масса	Масштаб
Пров.		Хорошилин					0,9	1:1
Т.контр.		Знаменская				Лист	Листов 1	
Рук.гр.		Петрова				ЦНИИПРОМЗДАНИЙ		
Н.контр.		Знаменская			Труба 25×3,2 ГОСТ 3262-75	г. Москва		
Утв.		Петрова				Формат А1		

(√)

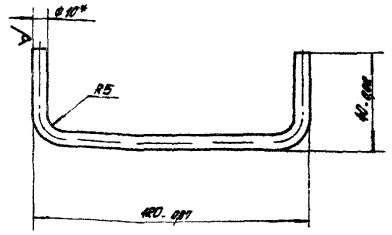

* Размер для справок

Изм.	Лист	№ докум.	Подп.	Дата	ПВТ 3СА 01 04 003			
Разраб.		Хорошилин			Рукоятка	Лит.	Масса	Масштаб
Пров.		Хорошилин					0,09	1:1
Т.контр.		Знаменская				Лист	Листов 1	
Рук.гр.		Петрова				ЦНИИПРОМЗДАНИЙ		
Н.контр.		Знаменская			Круг В10 ГОСТ 2590-71 / Ст 3 ГОСТ 535-79	г. Москва		
Утв.		Петрова				Формат А1		

Поз.	Обозначение	Наименование	Кол.	Примечание
		Документация		
	ПВП 3СА 01 02 000 СБ	Сборочный чертеж		
		Детали		
1	ПВП 3СА 01 02 001	Стенка задняя	1	
2	ПВП 3СА 01 02 002	Крышка		
		Лист Б-ПН-2 ГОСТ 19903-74		
		3-IV Ст3 ГОСТ 16523-70		
		$\frac{2}{257 \times 14 \times 67}$ $\frac{Н14}{Н14}$ – V	1	0,27 кг
3	ПВП 3СА 01 02 003	Стенка промежуточная	1	
4	ПВП 3СА 01 02 004	Труба 50×3,5		
		ГОСТ 3262-75		
		l = 440 Н14 $\frac{Н14}{}$	1	1,4 кг
5	ПВП 3СА 01 02 005	Стенка передняя	1	
6	ПВП 3СА 01 02 006	Стенка боковая	1	
7	ПВП 3СА 01 02 007	Дно	1	
8	ПВП 3СА 01 02 008	Стенка боковая	1	
9	ПВП 3СА 01 02 009	Полудиск 1*	1	
		Стандартные изделия		
10		Болт М16×25.58.019		
		ГОСТ 7798-70	14	

ПВП 3СА 01 02 000

Гидрозатвор

Лит. | Масса | Масштаб

ЦНИИПромзданий г. Москва

Формат А1

ПВП 3СА 01 02 003

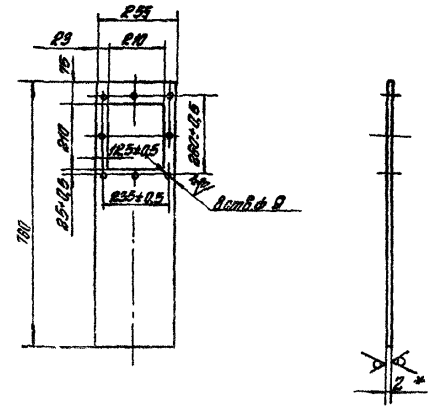

1* Размер для справок

2 Неуказанные предельные отклонения размеров отверстий Н14, валов h14

Стенка промежуточная

Лит. | Масса | Масштаб
2,45 | 1:10

Лист 6-ПН-2 ГОСТ 19903-74
3 IV Ст3 ГОСТ 16523-70

ЦНИИПромзданий г. Москва

Формат А1

ПВП 3СА 01 02 001

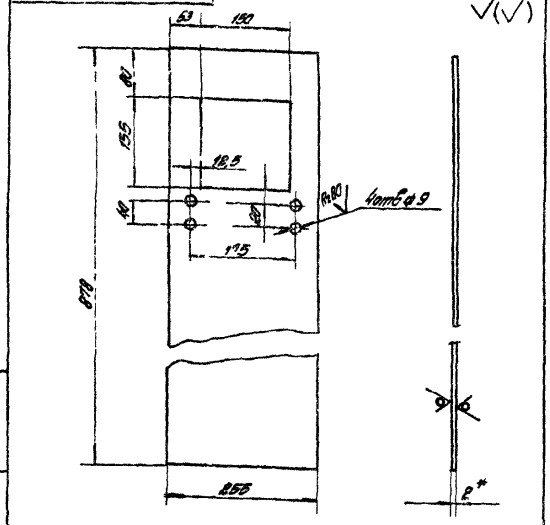

1* Размер для справок

2 Предельные отклонения размеров отверстий Н14, валов h14, остальных $\pm \frac{IT14}{2}$

Стенка задняя

Лит. | Масса | Масштаб
9,6 | 1:5

Лист 6-ПН-2 ГОСТ 19903-74
3-IV Ст3 ГОСТ 16523-70

ЦНИИПромзданий г. Москва

Формат А1

ПВП 3СА 01 02 005

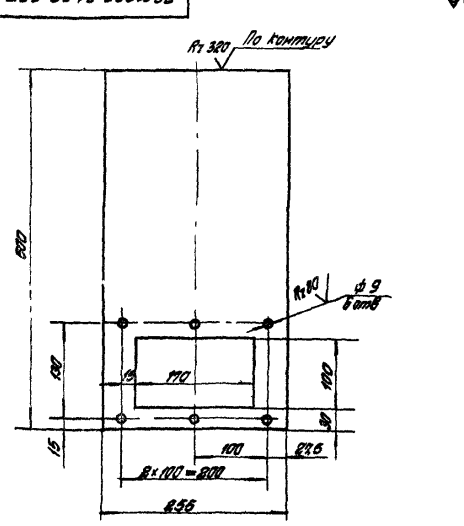

1 Предельные отклонения размеров отверстий Н14, валов h14, остальных $\pm \frac{IT14}{2}$

Стенка передняя

Лит. | Масса | Масштаб
1,80 | 1:4

Лист 6-ПН-2 ГОСТ 19903-74
3 IV Ст3 ГОСТ 16523-70

ЦНИИПромзданий г. Москва

Формат А1

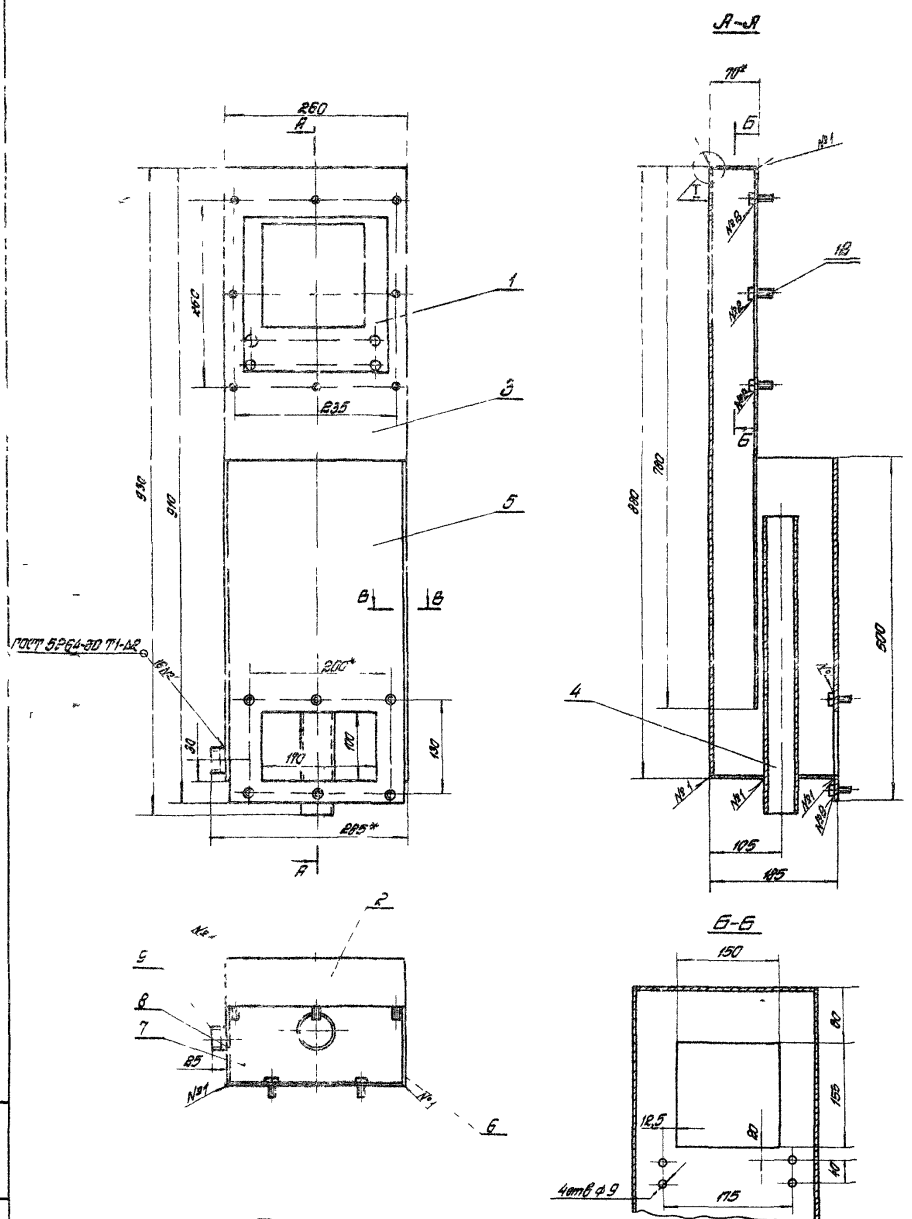

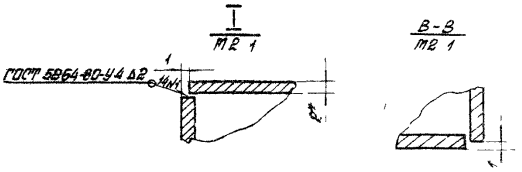

1* Размеры для справок
2 Предельные отклонения размеров отверстий Н14, валов h14 остальных $\pm \frac{IT14}{2}$
3 Сварные швы испытать на герметичность керосином

4 Покрытие для внутренней поверхности — сурик свинцовый марки 4 ГОСТ 19151-73 на натуральной олифе ГОСТ 7931 76 для наружной пов Гр ГФ-01/3 ГОСТ 23343-18, эталь ПФ 133 серая III А ГОСТ 926 63

					ПВМ ЗСА 01 02 000 СБ			
Изм	Лист	№ докум.	Подп.	Дата	Гидрозатвор Сборочный чертеж	Лит.	Масса	Масшт.
Гл. инж.		Панькина					13	1 4
Пробел.		Петрова				Лист	Листов 1	
Т. контр.		Заменкова				ЦНИИПРОМЗДАНИЙ г. Москва		
Вых. пред.		Петрова						
Н. контр.		Петрова						
Утв.		Зиновьев						

Инв. № подл. | Подп. и дата | Взам. инв. № | Инв. № дубл. | Подп. и дата

Формат 22

ПВМ ЗСА 01 02 006

Rz 320

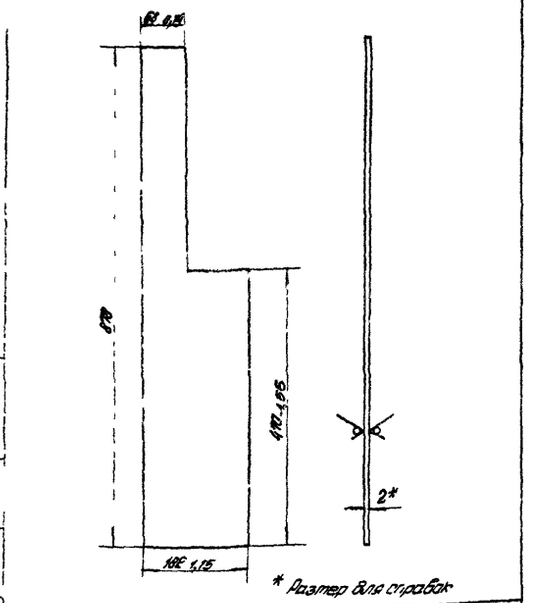

* Размер для справок

ПВМ ЗСА 01 02 006			
Стенка боковая	Лист	Масса	Масштаб
		2,2	1:5
Лист Б-ПЧ-2 ГОСТ 19903-74 ; 3 ГОСТ 16523-97	Листов 1		
	ЦНИИПромзданий г. Москва		

ПВМ ЗСА 01 02 007

Rz 320

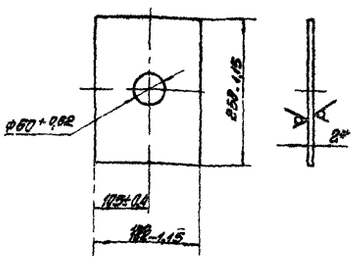

* Размер для справок

ПВМ ЗСА 01 02 007			
Дно	Лист	Масса	Масштаб
		0,79	1:5
Лист Б-ПЧ-2 ГОСТ 19903-74 ; 3 ГОСТ 16523-97	Листов 1		
	ЦНИИПромзданий г. Москва		

ПВМ ЗСА 01 02 009

А

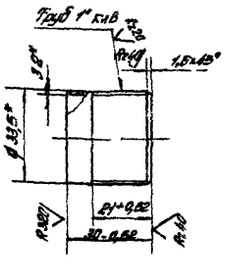

ПВМ ЗСА 01 02 009			
Патрубок 1"	Лист	Масса	Масштаб
		0,07	1:1
Труба 25×3,2 ГОСТ 3262-75	Листов 1		
	ЦНИИПромзданий г. Москва		

ПВМ ЗСА 01 02 008

Rz 320

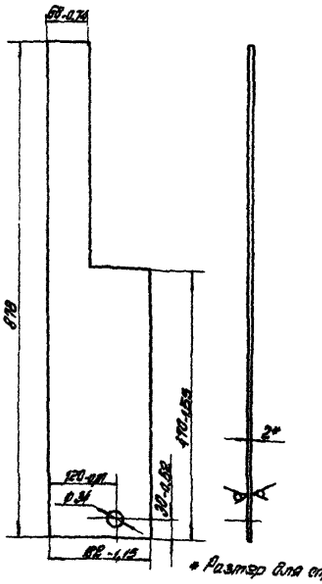

* Размер для справок

ПВМ ЗСА 01 02 008			
Стенка боковая	Лист	Масса	Масштаб
		2,2	1:5
Лист Б-ПЧ-2 ГОСТ 19903-74 ; 3 ГОСТ 16523-97	Листов 1		
	ЦНИИПромзданий г. Москва		

Сталь 5 ГОСТ 4543-71 Вн.ХЛ.10

Серия 5.904-8 Вып.2.11

Поз.	Обозначение	Наименование	Кол.	Примечание
		Документация		
11	ПВТ3СА 01 04.000СБ	Сборочный чертеж		
		Детали		
1*	1 ПВТ3СА 01 04 001	Планка	1	
2*	2 ПВТ3СА 01 04 002	Прокладка	1	
3*	3 ПВТ3СА 01 04 003	Ручка	1	

ПВТ3СА 01 04 000

Планка регулирующая

Лит | Масса | Масштаб

Лист | Листов 1

ЦНИИПРОТИВОДАНИЙ г. Москва

Формат А1

ПВТ3СА 01 04 000 СБ

Rz 80 / (V)

ГОСТ 5264-80-Т1-∆2

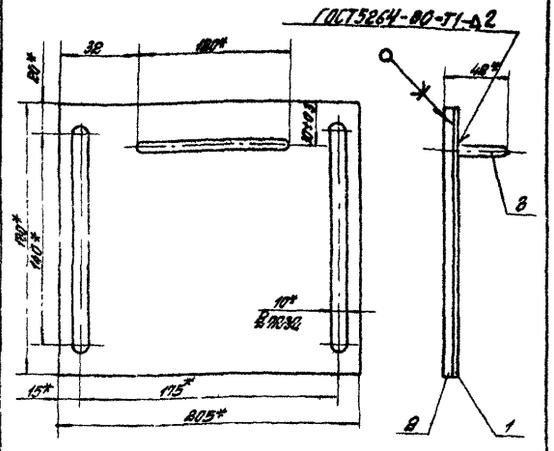

1* Размеры для справок

3 Деталь поз 2 клеить к детали поз 1 клеем 88-Н ТУ 38 105106 1-76

ПВТ3СА 01 04 000 СБ

Планка регулирующая

Сборочный чертеж

Лит | Масса | Масштаб

0,83 | 1:2

Лист | Листов 1

ЦНИИПРОТИВОДАНИЙ г. Москва

Формат А1

ПВТ3СА 01 04 001

Rz 80 / (V)

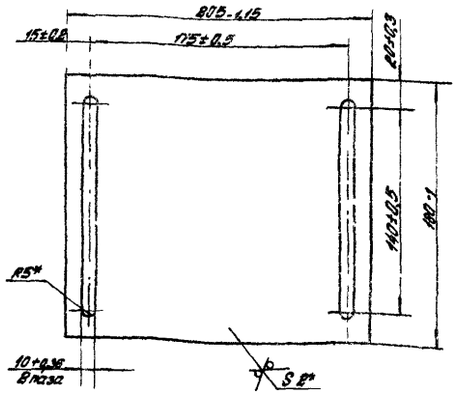

* Размеры для справок

ПВТ3СА 01 04 001

Планка

Лит | Масса | Масштаб

07 | 1:2

Лист | Листов 1

ЦНИИПРОТИВОДАНИЙ г. Москва

Формат А1

ПВТ3СА 01 04 002

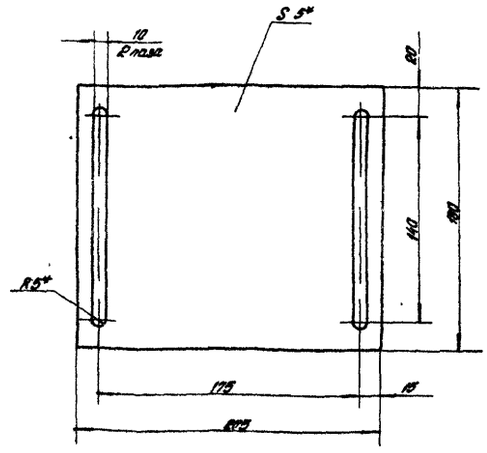

* Размер для справок

ПВТ3СА 01 04 002

Прокладка

Лит | Масса | Масштаб

0,1 | 1:2

Лист | Листов 1

ЦНИИПРОТИВОДАНИЙ г. Москва

Пластина Т ГОСТ 7338-77 / Лист 5-99 ГОСТ 7338-77

Формат А1

Поз.	Обозначение	Наименование	Кол.	Примечание
		Документация		
12	ПВТ3СА 01 05 000 СБ	Сборочный чертеж		
		Детали		
5	1 ПВТ 30А 01 05 001	Труба	1	
1	6 ПВТ 3СА 01 05 002	Патрубок	6	
11	1 ПВТ 3СА 01 05 003	Патрубок	1	
4	1 ПВТ 30А 01 05 004	Патрубок	4	
11	5 ПВТ 3СА 01 05 005	Патрубок	1	
		Стандартные изделия		
	7	Кольтевойка 80 ГОСТ 8971-79	8	
	1	Колпак 15 ГОСТ 8968-75	5	
	9	Колпак 80 ГОСТ 8562-75	1	
	10	Сгон 80 ГОСТ 8969-75	1	
	11	Кран шаровый муфтовый 20 ГОСТ 21345-75	1	

ПВТ3СА 01 05 000

Узел нижнего подвода воды

ЦНИИПРОМЗДАНИЙ г. Москва

Формат А1

Неуказанные предельные отклонения размеров: валов h14, остальных ±IT14/2

ПВТ3СА 01 05 002

Патрубок

Труба ВГП ГОСТ 3262-75

Масса 13,025

Масштаб 2:1

Лист 1 Листов 1

ЦНИИПРОМЗДАНИЙ г. Москва

Формат А1

ПВТ3СА 01 05 000 СБ

А-А

ГОСТ 3262-80 Т1-Д3

ГОСТ 15150-69 ТО ХЛ-Д3

1. Размеры для справок.
2. Предельные отклонения размеров ±IT14/2
3. Сборку трубопроводов выполнять на линии применяя МР ГОСТ 11550-76 и сварку сварочные марки А ГОСТ 10157-73 на подкладной ленте ГОСТ 7399-75
4. Покрытие Гр Гр-ОН9 ГОСТ 23343-78 эмаль ПФ 133 серо-зеленая ГОСТ 926-82

ПВТ3СА 01 05 000 СБ

Узел нижнего подвода воды

Сборочный чертеж

Масса 3,5

Масштаб 1:8

Лист 1 Листов 1

ЦНИИПРОМЗДАНИЙ г. Москва

Формат А2

Серия 5904-8 Выпуск 10

ПВМЗСА 01 05 001

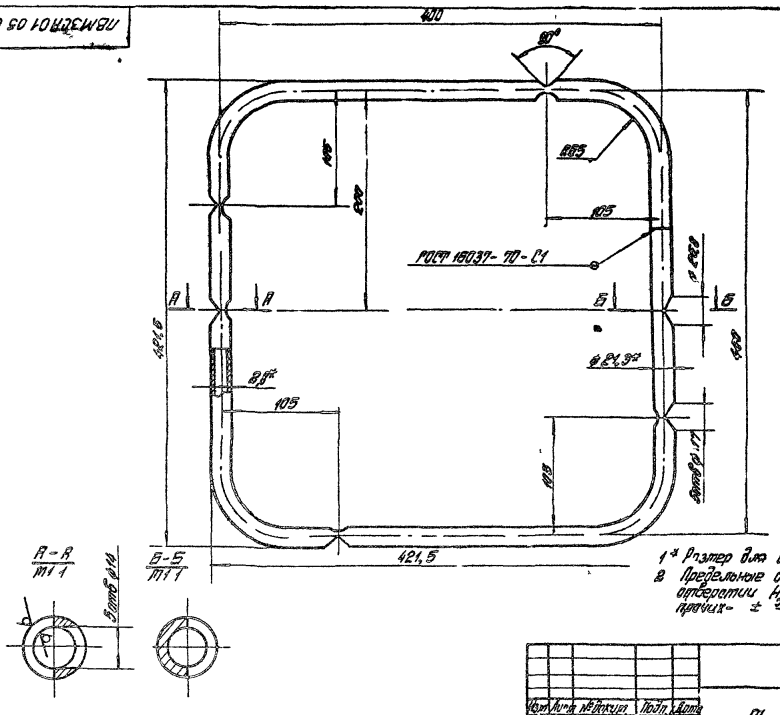

1* Размер для справок
2 Предельные отклонения размеров отверстий Н14, валов h14, прочих- ± $\frac{IT14}{2}$

					ПВМ ЗСА 01 05 001			
Изм.	Лист	№ докум.	Подп.	Дата	Труба	Лит	Масса	Масшт
Разраб.		Корпушина					1,9	1 2,5
Пров.		Петрова				Лист	Листов 1	
Т. контр.		Знаменская			Труба 15х2,8 ГОСТ 3262-75	ЦНИИПРОМЗДАНИЙ г. Москва		
Рук. раб.		Петрова						
Н. контр.		Знаменская						
Утв.		Петрова						

Формат 12

ПВМЗСА 01 05 003

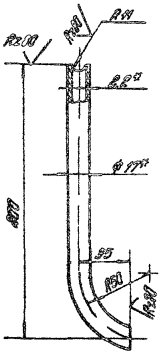

1* Размеры для справок
2 Предельные отклонения размеров отверстий Н14, валов h14 остальных ± $\frac{IT14}{2}$

					ПВМЗСА 01 05 003			
Изм.	Лист	№ докум.	Подп.	Дата	Патрубок	Лит	Масса	Масшт
Разраб.		Корпушина					0,22	1 2
Пров.		Петрова				Лист	Листов 1	
Т. контр.		Знаменская			Труба 17х2,2 ГОСТ 3262-75	ЦНИИПРОМЗДАНИЙ г. Москва		
Рук. раб.		Петрова						
Н. контр.		Знаменская						
Утв.		Петрова						

Формат 11

ПВМЗСА 01 05 004

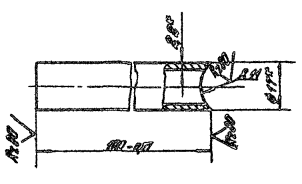

* Размеры для справок

					ПВМЗСА 01 05 004			
Изм.	Лист	№ докум.	Подп.	Дата	Патрубок	Лит	Масса	Масшт
Разраб.		Корпушина					0,08	1 2
Пров.		Петрова				Лист	Листов 1	
Т. контр.		Знаменская			Труба 10х2,2 ГОСТ 3262-75	ЦНИИПРОМЗДАНИЙ г. Москва		
Рук. раб.		Петрова						
Н. контр.		Знаменская						
Утв.		Петрова						

Формат 11

ПВТ3СА.01.05.005

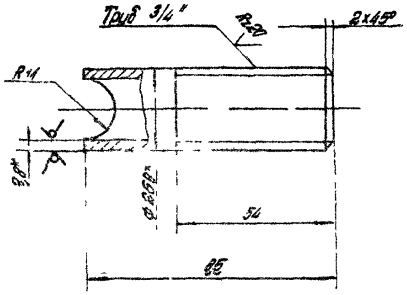

1 * Размеры для справок
2 Неуказанные предельные отклонения размеров отверстий H14, валов h14, остальных $\pm \frac{IT14}{2}$

				ПВТ3СА.01.05.005			
Изм.	Лист	№ докум.	Подп.	Дата	Патрубок	Лит.	Масса	Масшт.
Разраб.							0,12	1:1
Пров.						Лист	Листов 1
Н.контр.					Труб 2×4,5 ГОСТ 3262-75	ЦНИИПРОМЗДАНИЙ г. Москва
Утв.							

Формат 11

Формат	Зона	Поз.	Обозначение	Наименование	Кол.	Примечание
				Документация		
12			ПВТ3СА.01.05.000СБ	Сборочный чертеж		
				Детали		
11		1	ПВТ3СА.01.06.001	Стенка боковая	2	
11		2	ПВТ3СА.01.06.002	Стенка	2	
11		3	ПВТ3СА.01.06.003	Дно	1	
11		4	ПВТ3СА.01.06.004	Труба	1	
11		5	ПВТ3СА.01.06.005	Кронштейн	1	

				ПВТ3СА.01.06.000			
Изм.	Лист	№ докум.	Подп.	Дата	Воронка	Лит.	Лист	Листов
Разраб.								
Пров.						ЦНИИПРОМЗДАНИЙ г. Москва
Н.контр.							
Утв.							

Формат 11

ПВТ3СА.01.05.000СБ

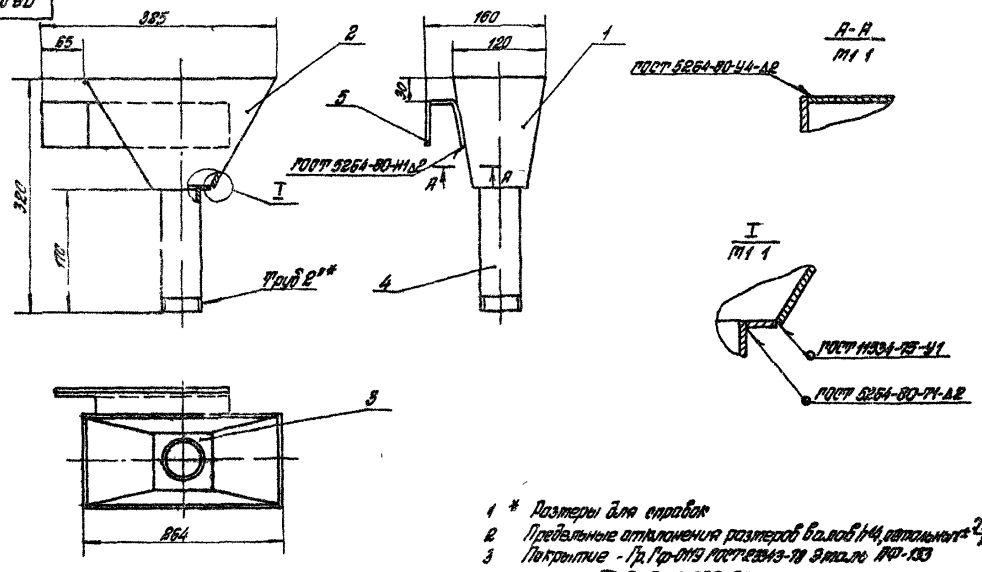

1 * Размеры для справок
2 Предельные отклонения размеров валов h14, остальных $\pm \frac{IT14}{2}$
3 Покрытие - Гр.Гр-0119 ГОСТ 23343-78 Эмаль ПФ-133 серая - III-А ГОСТ 926-63

				ПВТ3СА.01.05.000СБ			
Изм.	Лист	№ докум.	Подп.	Дата	Воронка Сборочный чертеж	Лит.	Масса	Масшт.
Разраб.							23	1:4
Пров.						Лист	Листов 1
Н.контр.						ЦНИИПРОМЗДАНИЙ г. Москва
Утв.							

Копировал Стрельцова Формат 11

Серия 5.904-3 Выпуск 10

ПВМЗСА 01 06 001

Rz 160

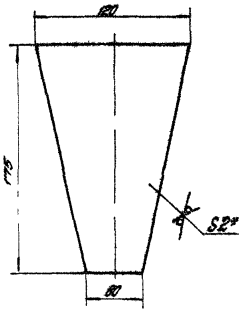

1 * Размер для справок
2 Предельные отклонения размеров h14

Изм.	Лист	№ докум.	Подп.	Дата	ПВМЗСА 01 06 001	Лит.	Масса	Масшт.
Разраб.		Карпушина			Стенка		0,22	1:2
Пров.		Петрова				Лист	Листов 1	
Т. контр.		Знаменская						
Рук. раб.		Петрова			Лист Б-ПН2,0 ГОСТ 19903-74 / 3 IV Ст 3 ГОСТ 16523-70	ЦНИИПРОМЗДАНИЙ г. Москва		
Н. контр.		Знаменская						
Утв.		Петрова						

Формат 11

ПВМЗСА 01 06 002

Rz 160

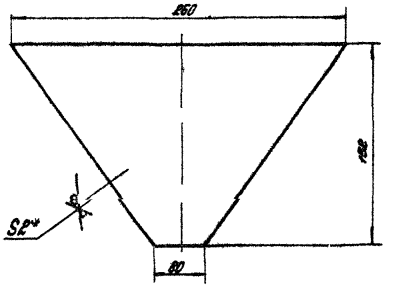

1 * Размер для справок
2 Предельные отклонения размеров h14

Изм.	Лист	№ докум.	Подп.	Дата	ПВМЗСА 01 06 002	Лит.	Масса	Масшт.
Разраб.		Карпушина			Стенка		0,36	1:2
Пров.		Петрова				Лист	Листов 1	
Т. контр.		Знаменская						
Рук. раб.		Петрова			Лист Б-ПН2 ГОСТ 19903-74 / 3 IV Ст 3 ГОСТ 16523-70	ЦНИИПРОМЗДАНИЙ г. Москва		
Н. контр.		Знаменская						
Утв.		Петрова						

Формат 11

ПВМЗСА 01 06 003

Rz 160

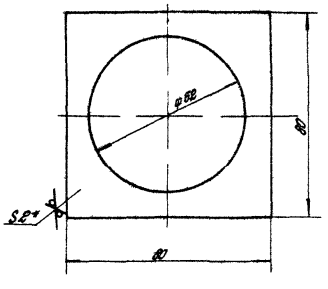

1 * Размер для справок
2 Предельные отклонения размеров отверстий H14, валов h14

Изм.	Лист	№ докум.	Подп.	Дата	ПВМЗСА 01 06 003	Лит.	Масса	Масшт.
Разраб.		Карпушина			Дно		0,06	1:1
Пров.		Петрова				Лист	Листов 1	
Т. контр.		Знаменская						
Рук. раб.		Петрова			Лист Б-ПН2,0 ГОСТ 19903-74 / 3 IV Ст 3 ГОСТ 16523-70	ЦНИИПРОМЗДАНИЙ г. Москва		
Н. контр.		Знаменская						
Утв.		Петрова						

Формат 11

ПВМЗСА 01 06 004

Rz 160

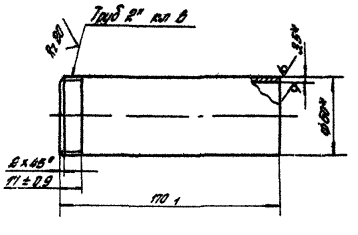

* Размеры для справок

Изм.	Лист	№ докум.	Подп.	Дата	ПВМЗСА 01 06 004	Лит.	Масса	Масшт.
Разраб.		Карпушина			Труба		0,5	1:1
Пров.		Петрова				Лист	Листов 1	
Т. контр.		Знаменская						
Рук. раб.		Петрова			Труба 50×3,5 ГОСТ 3262-75	ЦНИИПРОМЗДАНИЙ г. Москва		
Н. контр.		Знаменская						
Утв.		Петрова						

Формат 11

Поз.	Зона	Поз.	Обозначение	Наименование	Кол.	Примечан.
				Документация		
12			ПВМЗСА.01.07 000 СБ	Сборочный чертеж		
				Детали		
11		1	ПВМЗСА 01 07 001	Втулка	1	
11		2	ПВМЗСА 01 07 002	Стенка боковая	1	
11		3	ПВМЗСА 01 07 003	Стенка	1	
11		4	ПВМЗСА 01 07 004	Труба	2	
11		5	ПВМЗСА 01 07 005	Крышка	1	
Б4		6	ПВМЗСА 01 07 006	Стенка боковая	1	
				Лист Б-ПН-2 ГОСТ 19903-74		
				3-IV Ст 3 ГОСТ 16523-70		
				362 h14 x 230 h14 Кг 360	1	1,4 кг
Б4		7	ПВМЗСА 01 07 007	Дно		
				Лист Б-ПН-2 ГОСТ 19903-74		
				3-IV Ст 3 ГОСТ 16523-70		
				220 h14 x 226 h14 - Кг 320	1	1,2 кг
				Стандартные изделия		
		10		Болт М8х20 58 019		
				ГОСТ 7798 - 70	6	

Изм.	Лист	№ докум.	Подп.	Дата
Разраб.		Хорхорин		
Пров.		Кирпичина		
Т.контр.		Знаменская		
Н.контр.		Знаменская		
Утв.		Петрова		

ПВМЗСА 01 07 000

Патрубок

Лит.	Лист	Листов

ЦНИИПРОМЗДАНИЙ г. Москва

Формат 11

ПВМЗСА.01.07 001

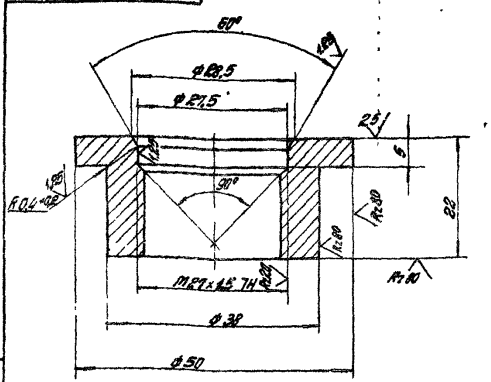

1 Неуказанные предельные отклонения размеров: отверстий H14, валов h14, остальных $\pm \frac{IT14}{2}$

Изм.	Лист	№ докум.	Подп.	Дата
Разраб.		Хорхорин		
Пров.		Кирпичина		
Т.контр.		Знаменская		
Н.контр.		Знаменская		
Утв.		Петрова		

ПВМЗСА 01.07.001

Втулка

Сталь 45 ГОСТ 1050-74

Лит.	Масса	Масшт.
	005	2:1

Лист | Листов 1

ЦНИИПРОМЗДАНИЙ г. Москва

Формат 11

ПВМЗСА 01 07 000

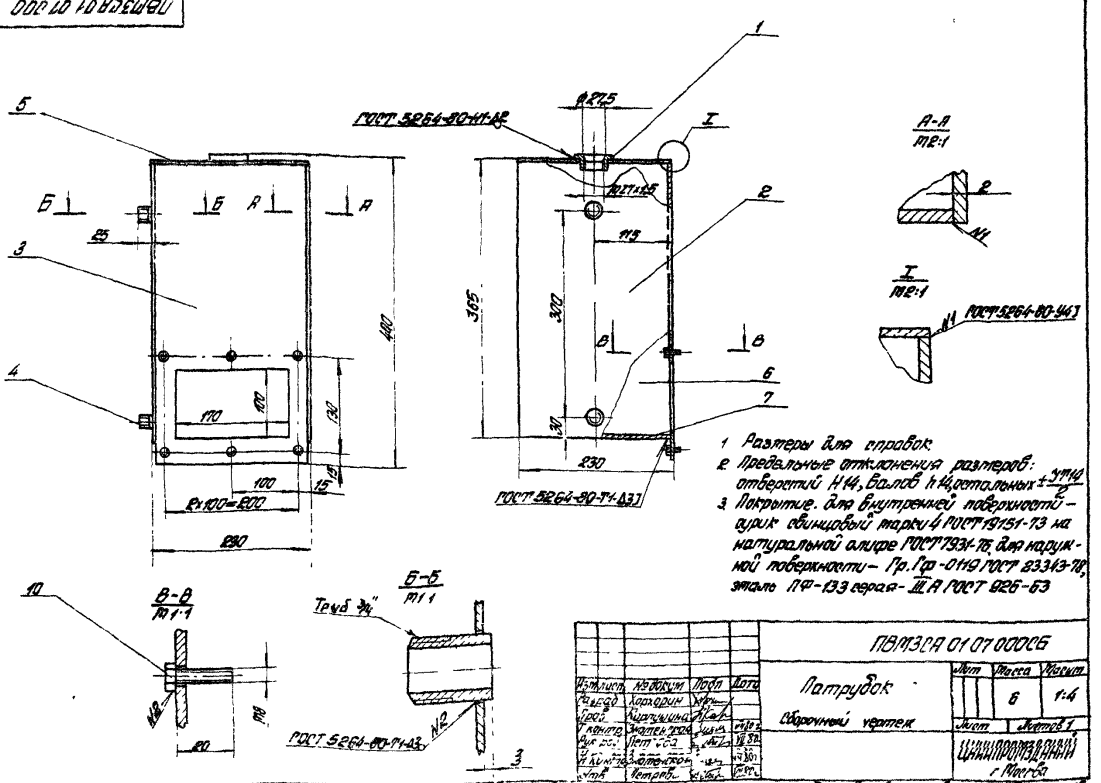

1 Размеры для справок.
2 Предельные отклонения размеров: отверстий H14, валов h14, остальных $\pm \frac{IT14}{2}$
3 Покрытие. Для внутренней поверхности - сурик свинцовый марки 4 ГОСТ 19151-73 на натуральной олифе ГОСТ 7931-76, для наружной поверхности - Гр. Гф-0119 ГОСТ 23343-78, эталь ПФ-133 серая - III А ГОСТ 926-63

Изм.	Лист	№ докум.	Подп.	Дата
Разраб.		Хорхорин		
Пров.		Кирпичина		
Т.контр.		Знаменская		
Рук. рез.		Петрова		
Н.контр.		Знаменская		
Утв.		Петрова		

ПВМЗСА 01 07 000СБ

Патрубок

Сборочный чертеж

Лит.	Масса	Масшт.
	6	1:4

Лист | Листов 1

ЦНИИПРОМЗДАНИЙ г. Москва

Копировал Стрельцова

Формат 12

ПВМ3СЯ01 07 002

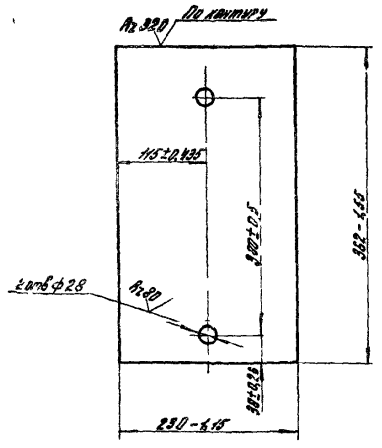

ПВМ3СЯ01 07 002

Изм.	Лист	№ докум.	Подп.	Дата	Стенка боковая	Лист	Масса	Масштаб
Разраб.		Хорхордин					1,4	1:4
Пров.		Корпушина				Листов 1		
Т. контр.		Ананьевская						
Рук. раб.		Пепс Эл			Б-ПН-2 ГОСТ 19903-74	ЦНИИПРОМЗДАНИЙ г. Москва		
Н. контр.		Ананьевская			3-Ш-Ст 3 ГОСТ 16523-70			
Утв.		Петрова						

Копировал Формат А4

ПВМ3СЯ01 07 003

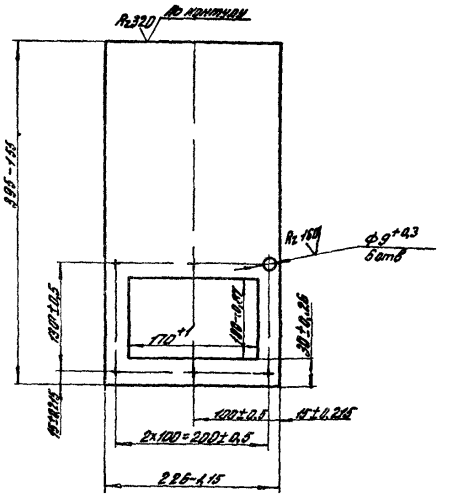

ПВМ3СЯ01 07 003

Изм.	Лист	№ докум.	Подп.	Дата	Стенка	Лист	Масса	Масштаб
Разраб.		Хорхордин					1,5	1:4
Пров.		Корпушина				Листов 1		
Т. контр.		Ананьевская						
Рук. раб.		Пепс Эл			Б-ПН 2 ГОСТ 19903-74	ЦНИИПРОМЗДАНИЙ г. Москва		
Н. контр.		Ананьевская			3-Ш-Ст 3 ГОСТ 16523-70			
Утв.		Петрова						

Копировал Формат А4

ПВМ3СЯ01 07 004

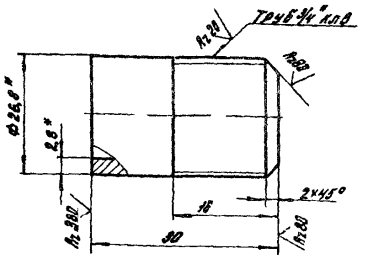

1* Размеры для справок
2 Предельные отклонения размеров отверстий Н14 валов h14 остальных ±IT14/2

ПВМ3СЯ01 07 004

Изм.	Лист	№ докум.	Подп.	Дата	Труба	Лист	Масса	Масштаб
Разраб.		Хорхордин					0,05	2:1
Пров.		Корпушина				Листов 1		
Т. контр.		Ананьевская						
Рук. раб.		Петрова			Труба 20×2,8 ГОСТ 3262-75	ЦНИИПРОМЗДАНИЙ г. Москва		
Н. контр.		Ананьевская						
Утв.		Петрова						

Копировал Формат А4

ПВМ3СЯ01 07 005

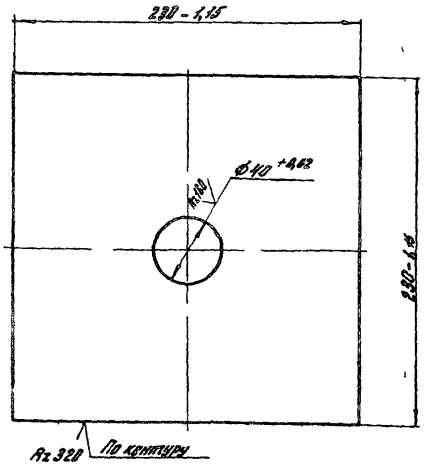

ПВМ3СЯ01 07 005

Изм.	Лист	№ докум.	Подп.	Дата	Крышка	Лист	Масса	Масштаб
Разраб.		Хорхордин					0,8	1:2
Пров.		Корпушина				Листов 1		
Т. контр.		Ананьевская						
Рук. раб.		Петрова			Лист Б-ПН 2 ГОСТ 19903-74	ЦНИИПРОМЗДАНИЙ г. Москва		
Н. контр.		Ананьевская			3-Ш-Ст 3 ГОСТ 16523-70			
Утв.		Петрова						

Копировал Формат А4

Серия 5.904-8 Выпуск 10

Инв. № подл. | Подп. и дата | Взам. инв. № | Инв. № дубл. | Подп. и дата

Формат	Зона	Поз.	Обозначение	Наименование	Кол.	Примечан.
				Документация		
11			ПВМЗСА 01 08 000 СБ	Сборочный чертеж		
				Детали		
11		1	ПВМЗСА 01 08 001	Дверка	1	
11		2	ПВМЗСА 01 08 002	Прокладка	1	
11		3	ПВМЗСА 01 04 003	Ручка	1	

Серия 3.904-8 Выпуск 10

Изм.	Лист	№ докум.	Подп.	Дата
Разраб.		Хорхорин		
Пров.		Корнилина		
Т.контр.		Знаменская		
Рук.раб.		Петрова		
Н.контр.		Знаменская		
Утв.		Петрова		

ПВМЗСА 01 08 000

Дверка

Лит.	Лист	Листов
		1

ЦНИИПРОМЗДАНИЙ г. Москва

Формат 11

ПВМЗСА 01 08 000 СБ

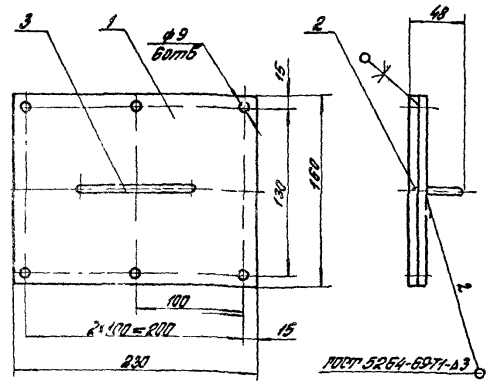

1 Размеры для справок
2 Деталь поз 2 клеить к детали поз 1 клеем 88-Н ТУ381051061-76
3 Покрытие – Гр Гф-0119 ГОСТ 23343-78 эталь ПФ-133 серая – III – А ГОСТ 926-63

Изм.	Лист	№ докум.	Подп.	Дата
Разраб.		Хорхорин		
Пров.		Корнилина		
Т.контр.		Знаменская		
Рук.раб.		Петрова		
Н.контр.		Знаменская		
Утв.		Петрова		

ПВМЗСА 01 08 000 СБ

Дверка
Сборочный чертеж

Лит.	Масса	Масшт.
	1	1:2,5

Лист | Листов 1

ЦНИИПРОМЗДАНИЙ г. Москва

Формат 11

ПВМЗСА 01 08 001

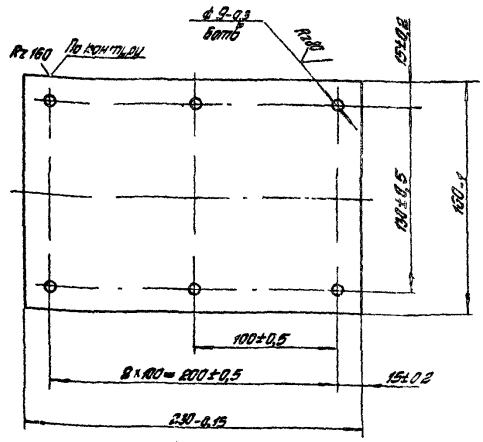

Изм.	Лист	№ докум.	Подп.	Дата
Разраб.		Хорхорин		
Пров.		Корнилина		
Т.контр.		Знаменская		
Рук.раб.		Петрова		
Н.контр.		Знаменская		
Утв.		Петрова		

ПВМЗСА 01 08 001

Дверка

Лит.	Масса	Масшт.
	0,87	1:2

Лист | Листов 1

Лист 6-Т-2 ГОСТ 19903-74
3-IV Ст 3 ГОСТ 16523-70

ЦНИИПРОМЗДАНИЙ г. Москва

Формат 11

ПВМЗСА 01 08 002

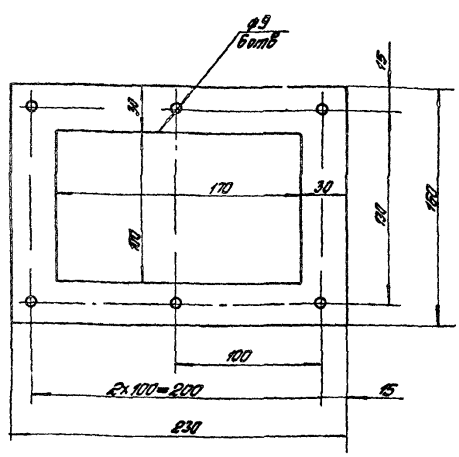

Допускается склеивать из полос клеем 88Н ТУ381051061-76

Изм.	Лист	№ докум.	Подп.	Дата
Разраб.		Хорхорин		
Пров.		Корнилина		
Т.контр.		Знаменская		
Рук.раб.		Петрова		
Н.контр.		Знаменская		
Утв.		Петрова		

ПВМЗСА 01 08 002

Прокладка

Лит.	Масса	Масшт.
	0,05	1:2

Лист | Листов 1

Пластина I лист, ТМКЦ-М-5-99 ГОСТ 7338-77

ЦНИИПРОМЗДАНИЙ г. Москва

Копировал Стрельцова

Формат 11

Серия - 3.4-8 выпуск 10

Формат	Зона	Поз	Обозначение	Наименование		Примечан
				Документация		
11			ПВМЗСА.01.09.000СБ	Сборочный чертеж		
				Детали		
11		1	ПВМЗСА.01.09.001	Дверка	1	
11		2	ПВМЗСА.01.09.002	Прокладка	1	
		3	ПВМЗСА.01.04.003	Ручка	1	

ПВМЗСА.01.09.000

Изм	Лист	№ докум	Подп	Дата
Разраб		Хорхорин		
Пров		Карпушина		V 80
Рук лаб		Петрова		
Н. контр		Знаменская		VII 80
Утв		Петрова		

Дверка

Лит	Лист	Листов
		1

ЦНИИПРОМЗДАНИЙ г. Москва

Формат 11

ПВМЗСА.01.09.000СБ

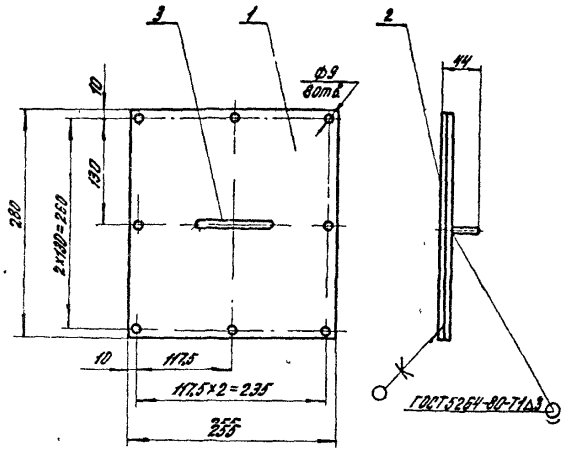

1. Размеры для справок.
2. Деталь поз 2 клеить к детали поз 1 клеем 88-Н ТУ 38 1051061-76
3. Покрытие - Гр.Гф-0119 ГОСТ 23343-78 эмаль Пф-133 серия III-А ГОСТ 926-63

ПВМЗСА.01.09.000СБ

Изм	Лист	№ докум	Подп	Дата
Разраб		Хорхорин		
Пров		Карпушина		V 80
Т. контр		Знаменская		VII 80
Рук лаб		Петрова		
Н. контр		Знаменская		VII 80
Утв		Петрова		

Дверка
Сборочный чертеж

Лит	Масса	Масштаб
	1,8	1:4

Лист | Листов 1

ЦНИИПРОМЗДАНИЙ

Формат 11

ПВМЗСА.01.09.001

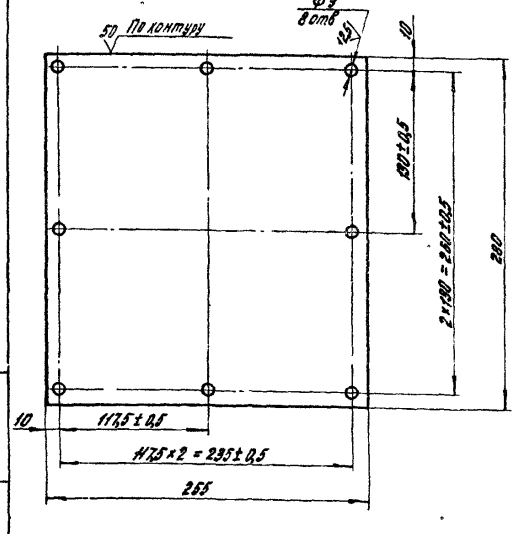

Неуказанные предельные отклонения размеров: валов h14, отверстий H14 остальных $\pm \frac{JT14}{2}$

ПВМЗСА.01.09.001

Изм	Лист	№ докум	Подп	Дата
Разраб		Хорхорин		
Пров		Карпушина		V 80
Т. контр		Знаменская		VII 80
Рук лаб		Петрова		
Н. контр		Знаменская		VII 80
Утв		Петрова		

Дверка

Лит	Масса	Масшт
	1,68	1:2,5

Лист | Листов 1

Лист Б-ПН2 ГОСТ 19903-74
3-IV Ст 3 ГОСТ 16523-70

ЦНИИПРОМЗДАНИЙ г. Москва

Формат 11

ПВМЗСА.01.09.002

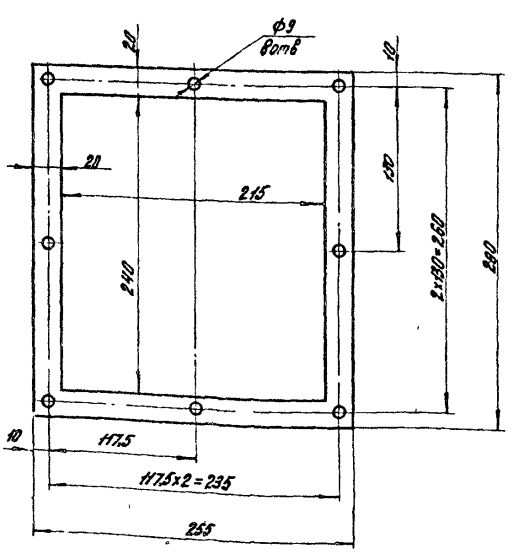

ПВМЗСА.01.09.002

Изм	Лист	№ докум	Подп	Дата
Разраб		Хорхорин		
Пров		Карпушина		V 80
Т. контр		Знаменская		VII 80
Рук лаб		Петрова		
Н. контр		Знаменская		VII 80
Утв		Петрова		

Прокладка

Лит	Масса	Масшт
	0,07	1:2,5

Лист | Листов 1

Пластина I лист ТМКЩ М-5-2,9 ГОСТ 7338-77

ЦНИИПРОМЗДАНИЙ г. Москва

Копировал

Формат 11

ПВТ3СА 01 06 005

Rz 160 V(√)

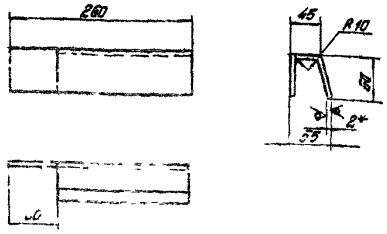

1 * Размер для справок

2 Предельные отклонения размеров валов h10, остальных ± IT14/2

| | | |

Серия 5 904-8 Выпуск 13

ПВМЗСА04.00.000СБ

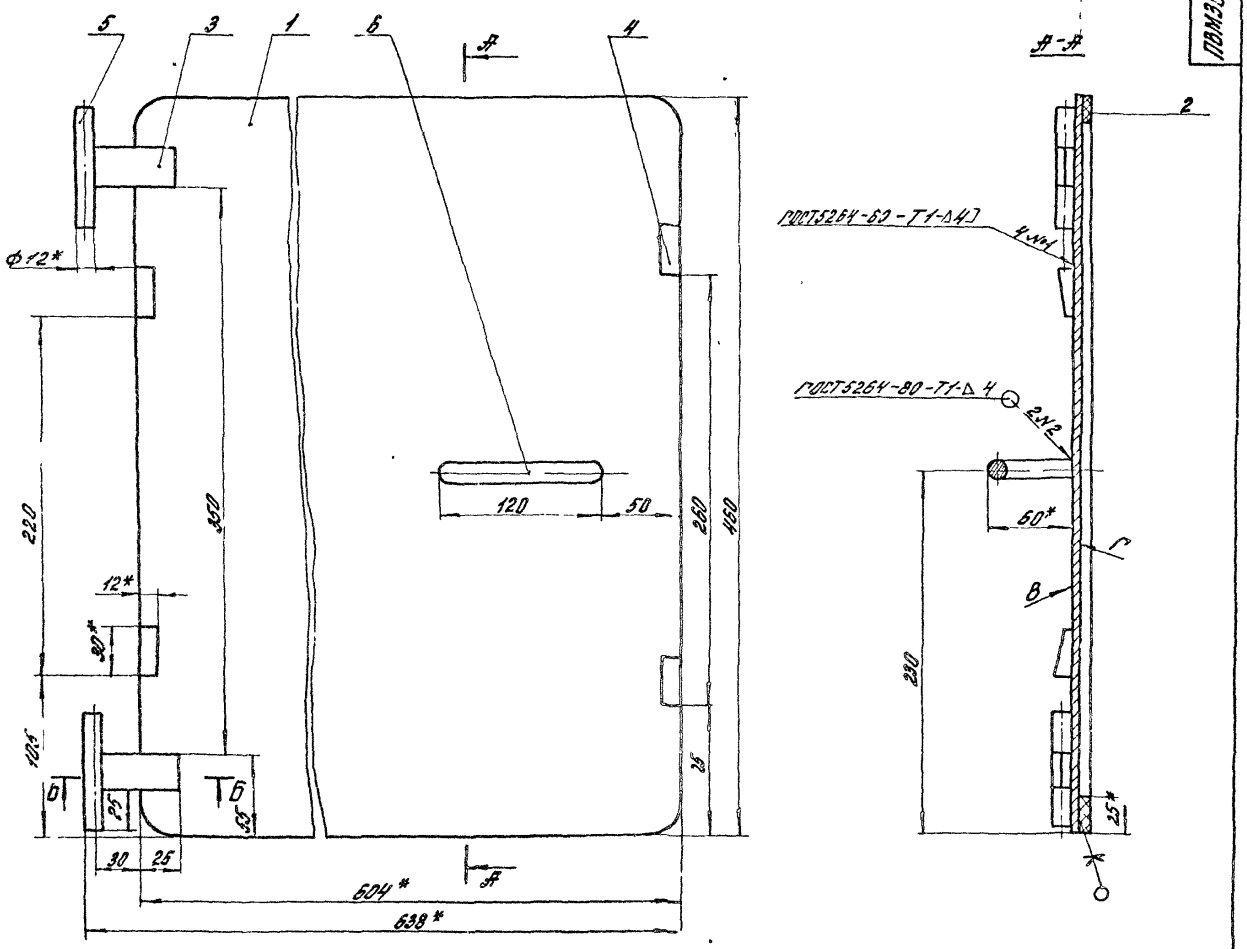

Б-Б

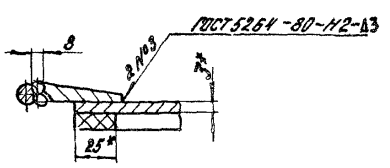

1. *Размеры для справок
2. Предельные отклонения размеров отверстий Н14, валов Н14 остальные ± $\frac{IT14}{2}$
3. Деталь поз 2 клеить к детали поз 1 клеем 88-Н ТУ 381051061
4. Покрытие: для внутренней поверхности Г-сурик свинцовый марки 4 ГОСТ19151-73 на натуральной олифе ГОСТ7931-76 наружной поверхности В-Гр. Гф-ОН19 ГОСТ23343-78 Эмаль ПФ-133 серая-III-А ГОСТ 926-63

					ПВМЗСА04 00 000СБ			
Изм	Лист	№ докум	Подп	Дата	Дверка Сборочный чертеж	Лит	Масса	Масштаб
Разраб		Карпушина					7,5	1:2
Пров		Знаменская				Лист	Листов 1	
Т контр		Знаменская						
Рук раб		Петрова				ЦНИИПРОМЗДАНИЙ г Москва		
Н контр		Знаменская						
Утв		Петрова						

Копировал

Формат 22

ПВМ 3 СА 04 00 001

Rz 80 √(√)

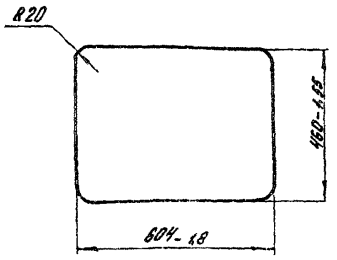

Изм	Лит	№ докум	Подп	Дата
Разраб		Карпушина		
Пров		Петрова		
Т контр		Знаменская		
Рук раб		Петрова		
Н контр		Знаменская		
Утв		Петрова		

ПВМ 3 СА 04 00 001

Лист

Лит	Масса	Масшт
	6,64	1:10

Лист | Листов 1

Лист Б-ПА-3 ГОСТ 19 3-74 / Ст 3 ГОСТ 14 3-70

ЦНИИПРОМЗДАНИЙ г. Москва

Формат 11

ПВМ 3 СА 04 00 002

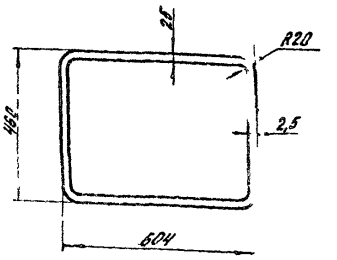

Изм	Лит	№ докум	Подп	Дата
Разраб		Карпушина		
Пров		Петрова		
Т контр		Знаменская		
Рук раб		Петрова		
Н контр		Знаменская		
Утв		Петрова		

ПВМ 3 СА 04 00 002

Прокладк

Лит	Масса	Масшт
	0,1	1:10

Лист | Листов 1

Прокладка М-5-9,9 ГОСТ 7338-77

ЦНИИПРОМЗДАНИЙ г. Москва

Формат 11

ПВМ 3 СА 04 00 003

Rz 80 √(√)

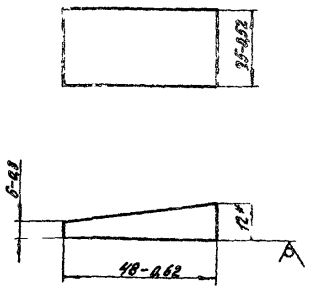

* Размер для справок

Изм	Лит	№ докум	Подп	Дата
Разраб		Карпушина		
Пров		Петрова		
Т контр		Знаменская		
Рук раб		Петрова		
Н контр		Знаменская		
Утв		Петрова		

ПВМ 3 СА 04 00 003

Планка

Литер	Масса	Масшт
	0,08	1:1

Лист | Листов 1

Лист Б-ПА-12 ГОСТ 1991-74 / Ст 3 ГОСТ 14637-79

ЦНИИПРОМЗДАНИЙ г. Москва

Формат 11

ПВМ 3 СА 04 00 004

Rz 80 √(√)

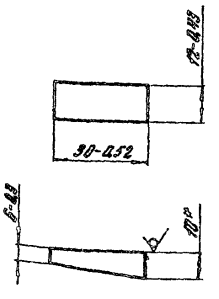

* Размер для справок

Изм	Лит	№ докум	Подп	Дата
Разраб		Карпушина		
Пров		Петрова		
Т контр		Знаменская		
Рук раб		Петрова		
Н контр		Знаменская		
Утв		Петрова		

ПВМ 3 СА 04 00 004

Клин

Лит	Масса	Масшт
	0,015	1:1

Лист | Листов 1

Лист [illegible] ГОСТ 14637-79

ЦНИИПРОМЗДАНИЙ г. Москва

Формат 11

ПВМ 20 СА 01 01 001

Rz 320

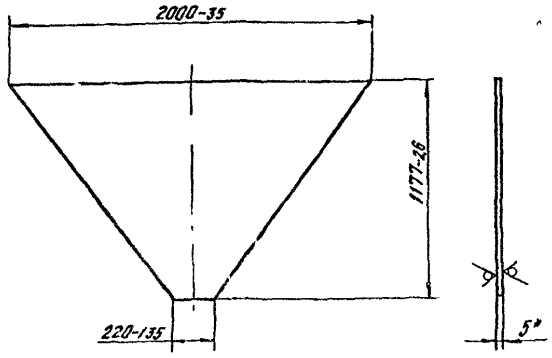

1. * Размер для справок
2. Предельные отклонения размеров валов h14, остальных $\pm \frac{JT14}{2}$

Изм	Лист	№ докум	Подп	Дата
Разраб		Бородьев		
Пров		Карпушина		
Т контр		Знаменская		
Рук раб		Петрова		
Н контр		Знаменская		
Утв		Петрова		

ПВМ20СА 01 01 001

Стенка бункера

Лит	Масса	Масштаб
	51	1 20

Лист | Листов 1

Лист: Б ПН 5 ГОСТ 19903-74 / 3-IV-Ст3 ГОСТ 14637-79

ЦНИИПРОМЗДАНИЙ г. Москва

ПВМ 10 СА 01 01 004

Rz 80

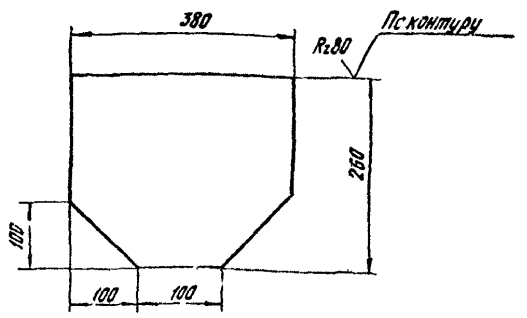

Предельные отклонения размеров валов h14, остальных $\pm \frac{JT14}{2}$

Изм	Лист	№ докум	Подп	Дата
Разраб		Карпушина		
Пров		Петрова		
Т контр		Знаменская		
Рук раб		Петрова		
Н контр		Знаменская		
Утв		Петрова		

ПВМ 10 СА 01 01 004

Косынка

Лит	Масса	Масштаб
	33	1 5

Лист: Б ПН 5 ГОСТ 19903-74 / 3 IV Ст3 ГОСТ 14637-79

ЦНИИПРОМЗДАНИЙ г. Москва

ПВМ 10 СА 01 01 005

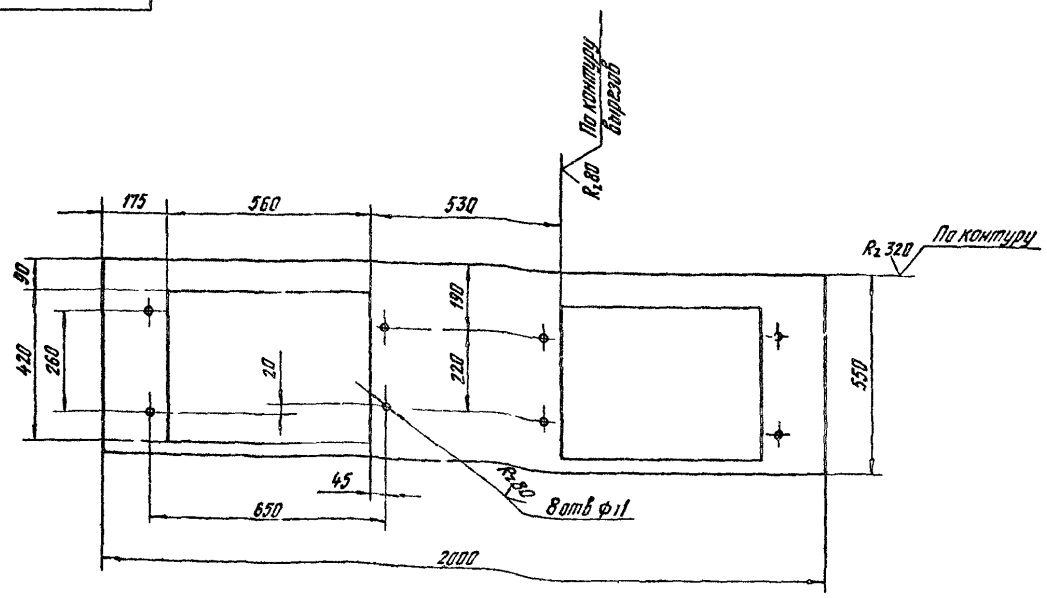

Обозначение	Материал
ПВМ10СА 01 01 005	Лист Б ПН 4 ГОСТ 19903-74 / 3-IV Ст3 ГОСТ 14637-79
-01	Лист Б-ПН-5 ГОСТ 19903-74 / 3-IV-Ст3 ГОСТ 14637-79

Предельные отклонения размеров отверстий H14, валов h14, остальных $\pm \frac{JT14}{2}$

Изм	Лист	№ докум	Подп	Дата
Разраб		Карпушина		
Провер		Знаменская		
Т контр		Знаменская		
Рук раб		Петрова		
Н контр		Знаменская		
Утв		Петрова		

ПВМ 10 СА 01 01 005

Стенка боковая

Лит	Масса	Масштаб
	25	1 10

Лист | Листов 1

см таблицу

ЦНИИПРОМЗДАНИЙ г. Москва

Копировал Петрова

Формат 12

Серия 5.904-8 Выпуск 10

ПВМ10СА01 02 000СБ

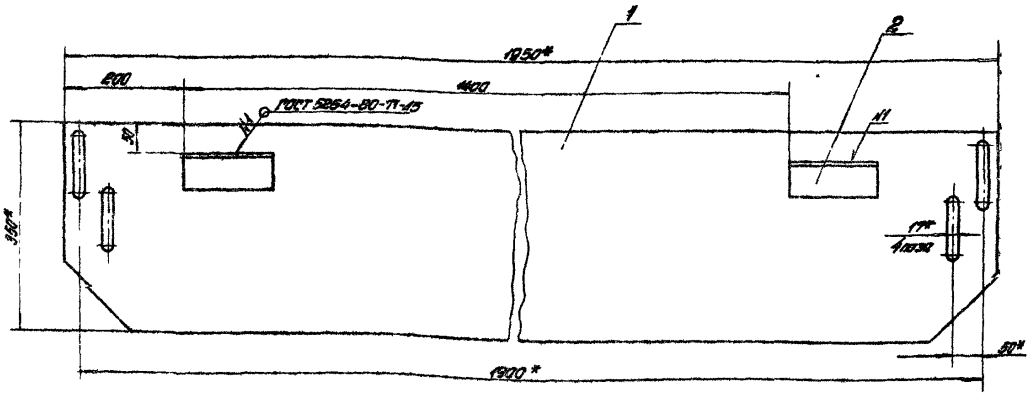

1 *Размеры для справок
2 Предельные отклонения размеров ± IT14/2
3 Покрытие: грунт единичный марки 4 ГОСТ 19151-73 на натуральной олифе ГОСТ 7931-76

Изм.	Лист	№ докум.	Подп.	Дата	ПВМ10СА01 02 000СБ			
Разраб.		Андреенков			Перегородка подвижная Сборочный чертеж	Лит.	Масса	Масштаб
Пров.		Петрова					17,5	1:5
Т.контр.		Лобанова				Лист	Листов 1	
Рук. КБ		Петрова				ЦНИИПромзданий г. Москва		
Н.контр.		Андреенков						
ГИП		Лобанова						

Копировал Формат А1

ПВМ10СА01 02 001

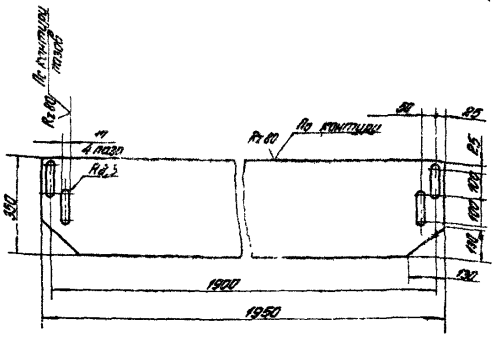

Предельные отклонения размеров: отверстий H14; валов h14; остальных ± IT14/2

Изм.	Лист	№ докум.	Подп.	Дата	ПВМ10СА01 02 001			
Разраб.		Зверев			Перегородка	Лит.	Масса	Масштаб
Пров.		Петрова					16	1:2
Т.контр.						Лист	Листов 1	
Рук. КБ		Петрова				ЦНИИПромзданий г. Москва		
Н.контр.								
ГИП		Лобанова						

Копировал Формат А4

Формат	Зона	Поз.	Обозначение	Наименование	Кол.	Примечание
				Документация		
А3			ПВМ10СА01.02.000СБ	Сборочный чертеж		
				Детали		
А4		1	ПВМ10СА01.02.001	Перегородка	1	
Б1		2	ПВМ10СА01.02.002	Уголок		
				Уголок В-Д3-Г3-Н5 Кп Г3 ГОСТ 8509-72 / Уголок 125×125×8 ГОСТ 8568-77		
				L=190 h14 R=10	8	0,72 кг

Изм.	Лист	№ докум.	Подп.	Дата	ПВМ10СА01 02 000			
Разраб.		Андреенков			Перегородка подвижная	Лит.	Масса	Масштаб
Пров.		Петрова						
Т.контр.						Лист	Листов 1	
Рук. КБ		Петрова				ЦНИИПромзданий г. Москва		
Н.контр.								
ГИП		Лобанова						

Копировал Формат А4

ПВМ10СЯ05.00.000СБ

Серия 5.904-8 - выпуск 10

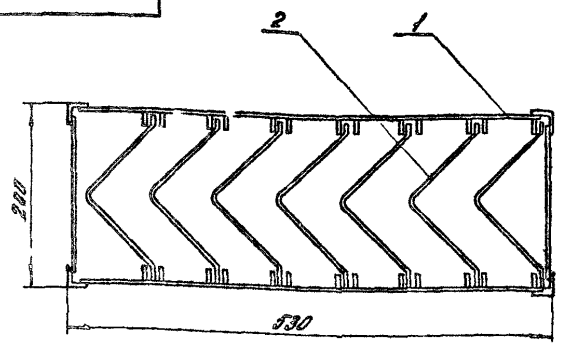

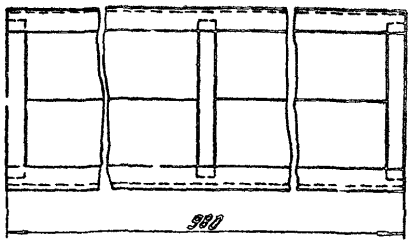

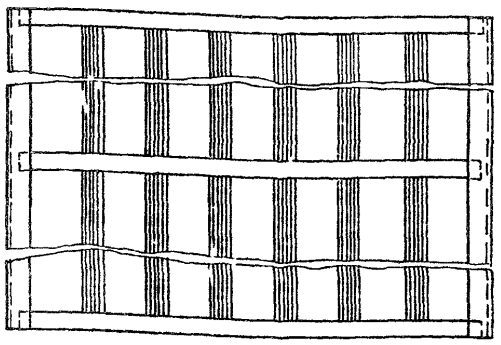

Размеры для справок.

Изм	Лист	№ докум	Подп.	Дата
Разраб		Знаменская		
Пров.		Петрова		
Т.контр		Знаменская		
Рук раб		Петрова		
Н.контр		Карпушина		

ПВМ10СЯ05.00.000СБ

Каплеуловитель

Сборочный чертеж

Лит	Масса	Масштаб
	26	1:4

Лист | Листов 1

ЦНИИПРОМЗДАНИЙ г. Москва

Копировал | Формат 12

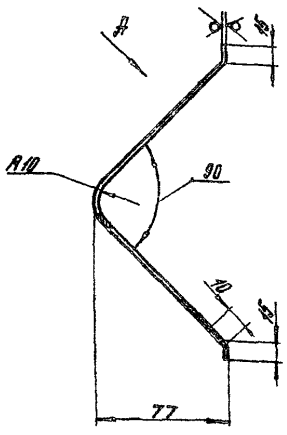

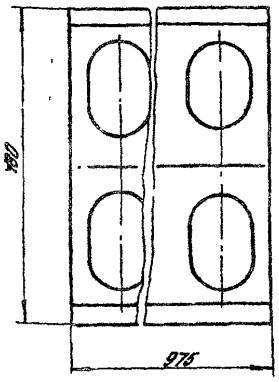

Вид А повернуто

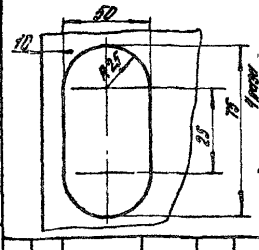

1. Предельные отклонения размеров отверстий H14, валов h14, остальных $\pm\frac{IT14}{2}$
2. Покрытие: сурик свинцовый марки 4 ГОСТ 9151-73 на натуральной олифе ГОСТ 7931-76*.

ПВМ10СЯ05.00.001

Изм	Лист	№ докум	Подп	Дата
Разраб.		Знаменская		
Пров		Петрова		
Т.контр		Знаменская		
Рук раб		Петрова		
Н.контр		Карпушина		
Утв		Петрова		

Пластина

Лит	Масса	Масшт
	2	1 2

Лист | Листов 1

Лист Б-ПН-1 ГОСТ 19903-74 / 3-IV-ст 3 ГОСТ 16523-70

ЦНИИПРОМЗДАНИЙ г. Москва

Копировал | Формат 11

Формат	Зона	Поз	Обозначение	Наименование	Кол.	Примечан.
				Документация		
12			ПВМ10СЯ05.00.000СБ	Сборочный чертеж		
				Сборочные единицы		
11		1	ПВМ10СЯ05.01.000	Каркас	2	
				Детали		
11		2	ПВМ10СЯ05.00.001	Пластина	7	

Изм	Лист	№ докум	Подп	Дата
Разраб		Знаменская		
Пров		Петрова		
Рук раб		Петрова		
Н.контр		Карпушина		
Утв.		Петрова		

ПВМ10СЯ05.00.000

Каплеуловитель

Лит	Лист	Листов
		1

ЦНИИПРОМЗДАНИЙ г. Москва

Копировал | Формат 11

Серия 5 904-8 выпуск 10

ПВМ 10 СЯ.05.01.000 СБ

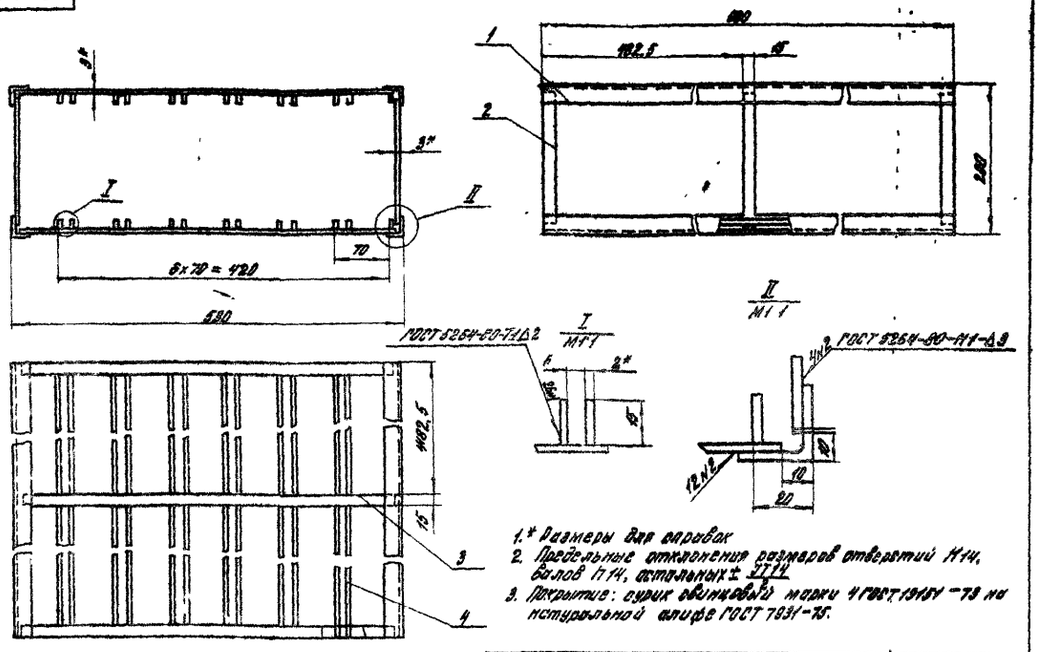

1.* Размеры для справок
2. Предельные отклонения размеров отверстий Н14, валов h14, остальных $\pm \frac{JT14}{2}$
3. Покрытие: сурик свинцовый марки 4 ГОСТ 19151-73 на натуральной олифе ГОСТ 7931-75.

Изм.	Лист	№ докум.	Подп.	Дата
Разраб.		Знаменская		
Пров.		Петрова		
Т. контр.		Знаменская		
Рук. раб.		Петрова		
Н. контр.		Карпушина		
Утв.		Петрова		

ПВМ 10 СЯ.05.01.000 СБ

Каркас

Сборочный чертеж

Лит.	Масса	Масшт.
	12	1:4

Лист | Листов 1

ЦНИИПРОМЗДАНИЙ г. Москва

Формат 12

ПВМ 10 СЯ.01.01.005

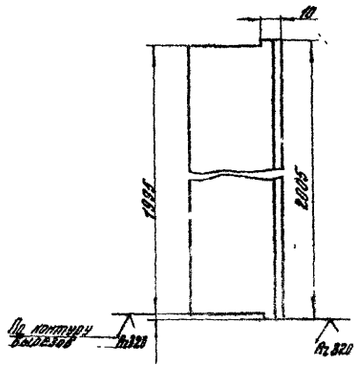

Предельные отклонения размеров валов h14, остальных $\pm \frac{JT14}{2}$

Изм.	Лист	№ докум.	Подп.	Дата
Разраб.		Карпушина		
Пров.		Знаменская		
Т. контр.		Знаменская		
Рук. раб.		Петрова		
Н. контр.		Карпушина		
Утв.		Петрова		

ПВМ 10 СЯ.01.01.005

Связь

Лит.	Масса	Масшт.
	9,5	1:2

Лист | Листов 1

Уголок Б-63×63×5 ГОСТ 8509-72 / Ст.3 ГОСТ 535-79

ЦНИИПРОМЗДАНИЙ г. Москва

Формат 11

Формат	Зона	Поз.	Обозначение	Наименование	Кол.	Примеч.
				Документация		
12			ПВМ 10 СЯ.05.01.000 СБ	Сборочный чертеж		
				Детали		
Б4		1	ПВМ 10 СЯ.05.01.001	Связь		
				Уголок Б-25×25×3 ГОСТ 8509-72 / Ст.3 ГОСТ 535-79		
				L=980 h 14 Rz 320	4	1,1 кг
Б4		2	ПВМ 10 СЯ.05.01.002	Планка		
				Лист Б-ПН-3 ГОСТ 19903-74 / 3-IV-Ст3 ГОСТ 16523-70		
				15h14×180h14 Rz 320	6	0,06 кг
Б4		3	ПВМ 10 СЯ.05.01.003	Пластина		
				Лист Б-ПН-3 ГОСТ 19903-74 / 3-IV-Ст3 ГОСТ 16523-70		
				15h14×510h14 Rz 320	6	0,18 кг
Б4		4	ПВМ 10 СЯ.05.01.004	Направляющая		
				Лист Б-ПН-2 ГОСТ 19903-74 / 3-IV-Ст3 ГОСТ 16523-70		
				15h14×980h14 Rz 320	26	0,23 кг

Изм.	Лист	№ докум.	Подп.	Дата
Разраб.		Знаменская		
Пров.		Петрова		
Рук. раб.		Петрова		
Н. контр.		Карпушина		
Утв.		Петрова		

ПВМ 10 СЯ.05.01.000

Каркас

Лит.	Лист	Листов
		1

ЦНИИПРОМЗДАНИЙ г. Москва

Формат 11

gost.e-ecolog.ru