ГОСУДАРСТВЕННЫЙ КОМИТЕТ С С С Р ПО ДЕЛАМ СТРОИТЕЛЬСТВА
(ГОССТРОЙ СССР)

ТИПОВАЯ ДОКУМЕНТАЦИЯ НА СТРОИТЕЛЬНЫЕ ИЗДЕЛИЯ
ЗДАНИЙ И СООРУЖЕНИЙ

СЕРИЯ 5.904-8

ПЫЛЕУЛОВИТЕЛЬ ВЕНТИЛЯЦИОННЫЙ МОКРЫЙ СЛИВНОЙ ТИПА ПВМСА

ВЫПУСК 5

ПВМ 40СА.00.00.000

РАБОЧИЕ ЧЕРТЕЖИ

Инв № 17456-06
Цена 1 82

gost.e-ecolog.ru

ГОСУДАРСТВЕННЫЙ КОМИТЕТ СССР ПО ДЕЛАМ СТРОИТЕЛЬСТВА
(ГОССТРОЙ СССР)

ТИПОВАЯ ДОКУМЕНТАЦИЯ НА СТРОИТЕЛЬНЫЕ ИЗДЕЛИЯ
ЗДАНИЙ И СООРУЖЕНИЙ

СЕРИЯ 5.904-8

ПЫЛЕУЛОВИТЕЛЬ ВЕНТИЛЯЦИОННЫЙ МОКРЫЙ СЛИВНОЙ ТИПА ПВМСА

ВЫПУСК 5

ПВМ 40СА 00.00.000

РАБОЧИЕ ЧЕРТЕЖИ

РАЗРАБОТАНЫ
ЦНИИПРОМЗДАНИЙ
ГОССТРОЯ СССР

УТВЕРЖДЕНЫ
И ВВЕДЕНЫ В ДЕЙСТВИЕ
ПРИКАЗОМ №81
ГЛАВПРОМСТРОЙПРОЕКТА
ОТ 23 ОКТЯБРЯ 1981г.

Содержание

№ п/п	Наименование	Обозначение	Стр
1	Пылеуловитель вентиляционный мокрый сливной типа ПВМ производительностью 40000 м³/час Ведомость спецификаций	ПВМ 40 С.Я 00.00.000 ВС	3
2	Пылеуловитель вентиляционный мокрый сливной типа ПВМ производительностью 40000 м³/час Ведомость покупных изделий	ПВМ 40 С.Я 00.00.000 ВП	4
3	Пылеуловитель вентиляционный мокрый сливной типа ПВМ производительностью 40000 м³/час	ПВМ 40 С.Я 00.00.000	5
4	Пылеуловитель вентиляционный мокрый сливной типа ПВМ производительностью 40000 м³/час Сборочный чертеж	ПВМ 40 С.Я 00.00.000 СБ	6,7
5	Вставка мягкая	ПВМ 40 С.Я 00.00.001	10
6	Прокладка	ПВМ 40 С.Я 00.00.002	9
7	Прокладка	ПВМ 40 С.Я 00.00.003	5
8	Прокладка	ПВМ 40 С.Я 00.00.004	8
9	Заглушка	ПВМ 40 С.Я 00.00.005	9
10	Прокладка	ПВМ 40 С.Я 00.00.006	8
11	Заглушка	ПВМ 40 С.Я 00.00.007	9
12	Кольцо прижимное	ПВМ 40 С.Я 00.00.008	
13	Секция нижняя	ПВМ 40 С.Я 01.00.000	10
14	Секция нижняя Сборочный чертеж	ПВМ 40 С.Я 01.00.000 СБ	11
15	Корпус секции нижней	ПВМ 40 С.Я 01.01.000	10
16	Корпус секции нижней Сборочный чертеж	ПВМ 40 С.Я 01.01.000 СБ	12,13
17	Стенка бункера	ПВМ 40 С.Я 01.01.001	14
18	Стенка	ПВМ 40 С.Я 01.01.002	
19	Стенка	ПВМ 40 С.Я 01.01.003	5
20	Связь	ПВМ 40 С.Я 01.01.004	14
21	Скоба	ПВМ 40 С.Я 01.01.005	
22	Труба	ПВМ 40 С.Я 01.01.006	8
23	Стойка	ПВМ 40 С.Я 01.01.007	
24	Перегородка подвижная	ПВМ 40 С.Я 01.02.000	15
25	Перегородка подвижная Сборочный чертеж	ПВМ 40 С.Я 01.02.000 СБ	
26	Лист	ПВМ 40 С.Я 01.02.001	
27	Секция верхняя	ПВМ 40 С.Я 02.00.000	16
28	Секция верхняя Сборочный чертеж	ПВМ 40 С.Я 02.00.000 СБ	17,18
29	Стенка	ПВМ 40 С.Я 02.00.001	19
30	Лист	ПВМ 40 С.Я 02.00.002	
31	Уголок	ПВМ 40 С.Я 02.00.003	
32	Стенка	ПВМ 40 С.Я 02.00.004	20
33	Ребро	ПВМ 40 С.Я 02.00.005	
34	Ребро	ПВМ 40 С.Я 02.00.006	
35	Уголок	ПВМ 40 С.Я 02.00.007	16
36	Воздухосборник	ПВМ 40 С.Я 03.00.000	21
37	Воздухосборник. Сборочный чертеж	ПВМ 40 С.Я 03.00.000 СБ	
38	Обечайка	ПВМ 40 С.Я 03.00.001	
39	Стенка	ПВМ 40 С.Я 03.00.002	22
40	Кольцо	ПВМ 40 С.Я 03.00.003	
41	Связь	ПВМ 40 С.Я 03.00.004	
42	Стенка	ПВМ 40 С.Я 03.00.005	

Серия 5 904-8 Выпуск 5

№ стр.	Обозначение	Наименование	Куда входит: Обозначение	Кол.	Общее кол.	Примечание
1	ПВМ40СА 00 00 000	Пылеуловитель вентиляционный мокрый				
2		сливной типа ПВМ производительностью				
3		40 000 м³/час				
4						
5	ПВМ40СА 01 00 000	Секция нижняя	ПВМ40СА 00 00 000	1	1	
6	ПВМ40СА 01 01 000	Корпус секции нижней	ПВМ40СА 01 00 000	1	1	
7	ПВМ40СА 01 02 000	Перегородка	ПВМ40СА 01 00 000	2	2	
8	ПВМ40СА 02 00 000	Секция верхняя	ПВМ40СА 00 00 000	1	1	
9	ПВМ40СА 03 00 000	Воздухосборник	ПВМ40СА 00 00 000	1	1	
10						
11	ПВМ3СА 01 02 000	Гидрозатвор	ПВМ40СА 01 00 000	1	1	
12	ПВМ3СА 01 04 000	Планка регулирующая	ПВМ40СА 01 00 000	1	1	
13	ПВМ3СА 01 05 000	Узел нижнего подвода воды	ПВМ40СА 01 00 000	1	1	
14	ПВМ3СА 01 06 000	Воронка	ПВМ40СА 01 00 000	1	1	
15	ПВМ3СА 01 07 000	Патрубок	ПВМ40СА 01 00 000	1	1	10 выпуск
16	ПВМ3СА 01 08 000	Дверка	ПВМ40СА 01 00 000	2	2	
17	ПВМ3СА 01 09 000	Дверка	ПВМ40СА 01 00 000	1	1	
18	ПВМ3СА 04 00 000	Дверка	ПВМ40СА 00 00 000	16	16	
19						
20	ПВМ10СА 05 00 000	Каплеуловитель	ПВМ40СА 00 00 000	8	8	
21						
22						
23						
24						
25						
26						

Инв. № подл. | Подпись и дата | Взам. инв. № | Инв. № дубл. | Подпись и дата

Изм.	Лист	№ докум.	Подп.	Дата
Разраб.		Карпушина		
Пров.		Петрова		
Рук. раб.		Петрова		
Н. контр.		Знаменская		
Утв.		Петрова		

ПВМ40СА 00 00 000 ВС

Пылеуловитель вентиляционный мокрый сливной типа ПВМ производительностью 40000 м³/час. Ведомость спецификаций

Лит.	Лист	Листов
		1

ЦНИИПРОМЗДАНИЙ г. Москва

Формат 12

№ стр.	Наименование	Код ОКП	Обозначение документа на поставку	Поставщик	Куда входит (обозначение)	Количество: На изделие	В комплекты	На регулир.	Всего	Примеч.
1	Крепежные изделия									
2										
3	Болт М8×30 58 019		ГОСТ 7798-70		~~ПВМ40СА 01 01 000~~	4			4	
4					ПВМ3СА 01 02 000	14			14	
5					ПВМ3СА 01 07 000	6			6	
6									24	
7	М10×30 58 019				ПВМ40СА 00 00 000	36			36	
8	М10×60 58 019				ПВМ40СА 01 01 000	16			16	
9					ПВМ40СА 02 00 000	32			32	
10									48	
11	М12×30 58 019				ПВМ40СА 00 00 000	230			230	
12	М12×70 58 019				ПВМ40СА 02 00 000	6			6	
13	М16×50 58 019				ПВМ40СА 01 01 000	12			12	
14										
15	Гайка М8 5 019		ГОСТ 5915-70		ПВМ40СА 01 00 000	24			24	
16	М10 5 019				ПВМ40СА 00 00 000	80			80	
17	М12 5 019				ПВМ40СА 00 00 000	242			242	
18	М16 5 019				ПВМ40СА 00 00 000	8			8	
19					ПВМ40СА 01 00 000	8			8/16	
20	Шайба 8 65Г 02		ГОСТ 6402-70		ПВМ40СА 01 00 000	24			24	
21	10 65Г 02				ПВМ40СА 00 00 000	100			100	
22	12 65Г 02				ПВМ40СА 00 00 000	230			230	
23	16 65Г 02				ПВМ40СА 00 00 000	8			8	
24					ПВМ40СА 01 00 000	12			12	
25									20	

Инв. № подл. | Подпись и дата | Взам. инв. № | Инв. № дубл. | Подпись и дата

Изм.	Лист	№ докум.	Подп.	Дата
Разраб.		Карпушина		
Пров.		Петрова		
Рук. раб.		Петрова		
Н. контр.		Знаменская		
Утв.		Петрова		

ПВМ40СА 00 00 000 ВП

Пылеуловитель вентиляционный мокрый сливной типа ПВМ производительностью 40000 м³/час. Ведомость покупных изделий

Лит.	Лист	Листов
	1	3

ЦНИИПРОМЗДАНИЙ г. Москва

Формат 12

Серия 5 904-8 выпуск 5

№ п/п	Наименование	Код ОКП	Обозначение документа на поставку	Поставщик	Куда входит (обозначение)	Количество: На изделие	В комплекты	На регулир.	Всего	Примечан.
1	Шайба 12 02 019		ГОСТ 10906 78		ПВМ 40 СА 00 00 000	6			6	
2	Шайба 10 02 019		ГОСТ 11371-78		ПВМ 40 СА 00 00 000	128			128	
3										
4	Соединительные части									
5										
6	Тройник 20		ГОСТ 8948-75		ПВМ40СА 00 00 000	2			2	
7	Контргайка 20		ГОСТ 8961 75		ПВМ3СА 01 05 000	1			1	
8	Колпак 15		ГОСТ 8962-75		ПВМ3СА 01 05 000	5			5	
9	Колпак 20				МВМ3СА 01 05 000	1			1	
10	Колпак 25				ПВМ40СА 01 00 000	1			1	
11	Пробка 20		ГОСТ 8963 75		ПВМ40СА 00 00 000	2			2	
12	Сгон 20		ГОСТ 8969 75		ПВМ3СА 01 05 000	1			1	
13	Вентиль ДУ25 исп 1		ГОСТ 9086 74		ПВМ40СА 00 00 000	2			2	
14	Кран сальниковый		ГОСТ 19193-73		ПВМ3СА 01 05 000	1			1	
15	муфтовый 20 исп 2									
16										
17	Прочие изделия									
18										
19	Кольцо 018 023 30 2 0		ГОСТ 9833-73		ПВМ 40 СА 00 00 000	1			1	
20	центробежный венти-									
21	ляторный агрегат				ПВМ40СА 00 00 000	1			1	
22	ЦЧ 76 N10 с электродви-			г Синферополь						
23	гателем 4А 200 L4			п я 0У85/8 333026						
24	N 45 кВт обозначение									
25	заказа 610-4 поставля-				ПВМ40СА 00 00 000	1			1	
26	ется с виброизоляторами			Душанбинский з-д						
27	Задвижка Ду 80 304 6 бр			им Орджоникидзе						
28					ПВМ40СА 00 00 000	1			1	
29	Регулятор сигнализатор			г. Рязань завод						
30	уровня ЭРСУ 3Л 250			„Теплоприбор"		1			1	
31										

Инв. № подл. | Подп. и дата | Взам. инв. № | Инв. № дубл. | Подп. и дата

Изм	Лист	№ докум	Подп.	Дата	ПВМ 40 СА 00 00 000 ВП	Лист 2

Формат 12

№ п/п	Наименование	Код ОКП	Обозначение документа на поставку	Поставщик	Куда входит (обозначение)	Количество: На изделие	В комплекты	На регулир.	Всего	Примечан.
1										
2										
3										
4										
5										
6										
7										
8										
9										
10	Кабель контрольный с				ПВМ3СА 00 00 000 34					Длина и
11	алюминиевыми жилами		ГОСТ 6323-79							сечение
12	АПВ (1х5)									устанавливается при
13	АПВ 2.5 380		ГОСТ 6323-79		ПВМ3СА 00 00 000 34					проектировании
14	Провод монтажный									системы
15	ПВ2 2.5 380		ГОСТ 6323-79		ПВМ3СА 00 00 000 34					
16										
17										
18										
19	Ящик управления		ТУ16-536 042 16	Каспии	ПВМ40СА 00 00 000	1			1	
20	ЯУ 5111			„Электроаппарат"						
21	Индекс исполнения									
22	33А2А									
23										
24										
25										
26										
27										
28										
29										
30										
31										

Инв. № подл. | Подп. и дата | Взам. инв. № | Инв. № дубл. | Подп. и дата

Изм	Лист	№ докум	Подп.	Дата	ПВМ40 СА 00 00 000 ВП	Лист 3

Копировал

Формат 12

Серия 5 904-8 Выпуск 5

Формат	Зона	Поз	Обозначение	Наименование	Кол	Примеч
				Документация		
2			ПВМ40СА 00 00 000СЕ	Сборочный чертеж		2 листа
2			ПВМ3СА 00 00 000ЭЗ	Схема электрическая принципиальная		10
12			ПВМ3СА 00 00 000ЭЧ	Схема электрическая соединений		Выпуск
12			ПВМ40СА 00 00 000ВС	Ведомость спецификации		
			ПВМ40СА 00 00 000ВП	Ведомость покупных изделий		3 листа
11			ПВМ40СА 00 00 000ПС	Паспорт		0
11			ПВМ40СА 00 00 000ТУ	Технические условия		Выпуск
11			ПВМ40СА 00 00 000ГЧ	Габаритный чертеж		
				Сборочные единицы		
11	В	1	ПВМ40СА 01 00 000	Секция нижняя	1	
11	В	2	ПВМ40СА 02 00 000	Секция верхняя	1	
11	В1	3	ПВМ40СА 03 00 000	Воздухосборник	1	
11	В2	4	ПВМ3СА 04 00 000	Дверка	12	10
11	В4	5	ПВМ10СА 05 00 000	Каплеуловитель	8	Выпуск
				Детали		
11	А3	8	ПВМ40СА 00 00 001	Вставка мягкая	1	
11	В3	9	ПВМ40СА 00 00 002	Прокладка	1	
11	А1	10	ПВМ40СА 00 00 003	Прокладка	1	
11	А1	11	ПВМ40СА 00 00 004	Прокладка	1	
11	А1	12	ПВМ40СА 00 00 005	Заглушка	1	
11	А3	13	ПВМ40СА 00 00 006	Прокладка	3	
11	А3	14	ПВМ40СА 00 00 007	Заглушка	1	
11	А3	15	ПВМ40СА 00 00 008	Кольцо прижимное	2	
Б4	А4	16	ПВМ40СА 00 00 009	Трубка водомерная		
				Трубка 18 25 260 ГОСТ 8446-74	1	
11	А1	19	ПВМ3СА 00 00 003	Прокладка	2	
11	В2	20	ПВМ3СА 00 00 006	Ручка левая	24	10
11	В2	21	ПВМ3СА 00 00 007	Ручка правая	24	Выпуск

Изм	Лист	№ докум	Подпись	Дата
Разраб		Карпушина		
Пров		Петрова		
Рук раб		Петрова		
Н контр		Знаменская		
Утв		Знаменская		

ПВМ40СА 00 00 000

Пылеуловитель Вентиляционный мокрый сливной типа ПВМ производительностью 40000 м³/час

Лит	Лист	Листов
	1	2

ЦНИИПРОМЗДАНИЙ г Москва

Формат 11

Формат	Зона	Поз	Обозначение	Наименование	Кол	Примеч
11	Б1	22	ПВМ3СА 00 00 009	Втулка	1	10
11	А1	23	ПВМ3СА 00 00 012	Кольцо	1	Выпуск
				Стандартные изделия		
	А4	28		Тройник 20 ГОСТ 8948-75	2	
	А4	29		Пробка 20 ГОСТ 8963-75	2	
	В	30		Вентиль Ду25 исп 1 ГОСТ 9081-74	2	
	А3	31		Кольцо 018-023 30-2-0 ГОСТ 9833-73	1	
				Болты ГОСТ 7798-70		
	А1	32		М10×30.58 019	92	
	А1	33		М12×30.58 019	148	
				Гайки ГОСТ 5915-70		
	В2	34		М10 5 019	96	
	А1	35		М12 5 019	172	
	А1	36		М16 5 019	4	
				Шайбы ГОСТ 6402-70		
	В2	37		10 65Г 02 019	132	
	А1	38		12 65Г 02 019	160	
	А1	39		16 65Г 02 019	4	
	В2	40		Шайба 10.02 019 ГОСТ 11371-78	96	
				Прочие изделия		
	В2	42		Центробежный вентиляторный		
				агрегат ЦЧ-76 N10 с электродвигателем 4А200L4 N=45 кВт		
				Обозначение заказа Б10-4		
				Поставляется с вудроизаторами	1	1132 кг
	В1	43		Задвижка Ду80 30Ч6 бр	2	29 кг
	А3	44		Регулятор сигнализатор		
				уровня ЭРСУ-3 λ=250	1	
		45		Ящик управления		
				ЯУ5111		
				ТУ16-536 042-76		
				индекс исполнения		
				33А2А	1	

Изм	Лист	№ докум	Подп	Дата

ПВМ40СА 00 00 000

Лист 2

Формат 11

ПВМ40СА 00 00 003

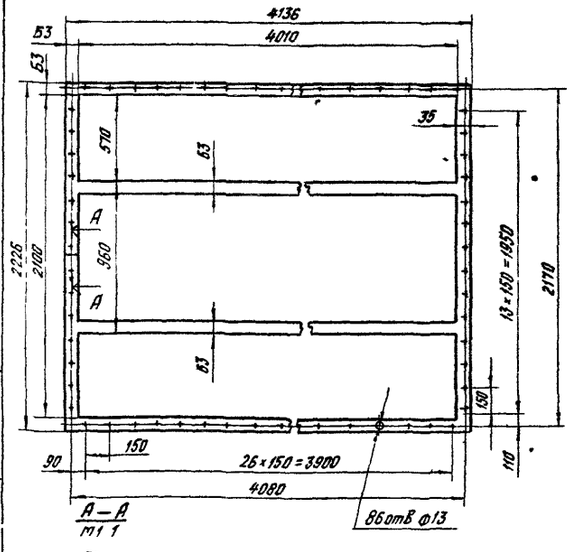

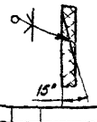

Допускается клеить из полос клеем 88Н ТУ38 1051061-76

ПВМ40СА 00 00 003

Изм	Лист	№ докум	Подп	Дата
Разраб		Панькина		
Пров		Знаменская		
Т контр		Знаменская		
Рук раб		Петрова		
Н контр		Знаменская		
Утв		Петрова		

Прокладка

Лит	Масса	Масштаб
	115	1 20

Лист | Листов 1

Пластина I, лист ТМКЩ М-5 99 ГОСТ 7338-77

ЦНИИПРОМЗДАНИЙ г Москва

Формат 11

ПВМ40СА 01 01 003

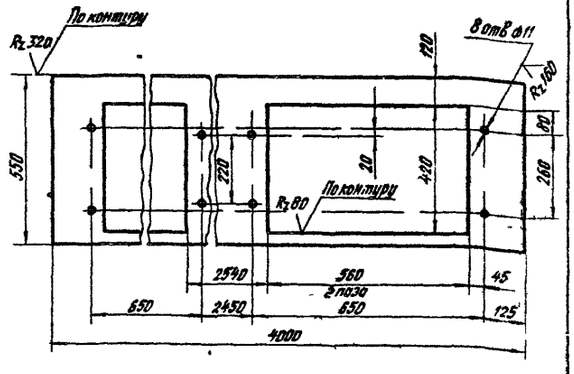

Предельные отклонения размеров отверстий Н14 валов h14 остальных $\pm\frac{УТ14}{2}$

ПВМ40СА 01 01 003

Изм	Лист	№ докум	Подп	Дата
Разраб		Хорхорин		
Пров		Знаменская		
Т контр		Знаменская		
Рук раб		Петрова		
Н контр		Петрова		
Утв		Петрова		

Стенка

Лит	Масса	Масштаб
	679	1 10

Лист | Листов 1

Лист Б ПН 5 ГОСТ 19903-74 / 3 IV-Ст 3 ГОСТ 14637-79

ЦНИИПРОМЗДАНИЙ г Москва

Формат 11

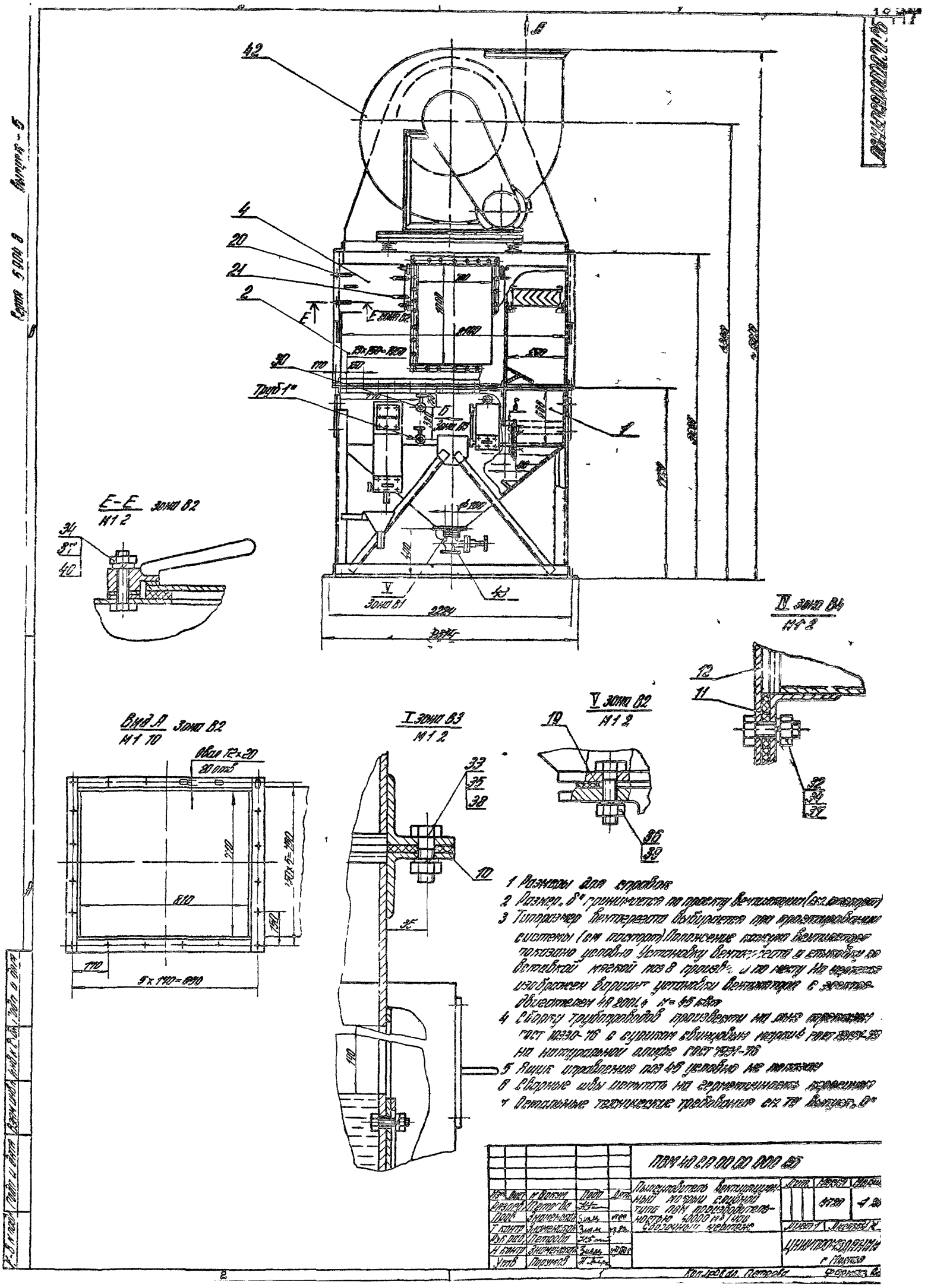

1 Размеры для справок
2 Размер „8" принимается по проекту вентиляции (см. паспорт)
3 Типоразмер вентагрегата выбирается при проектировании системы (см. паспорт). Положение кожуха вентилятора показано условно. Установку вентагрегата и стыковку со вставкой мягкой поз 8 произвести по месту. На чертеже изображен вариант установки вентилятора с электродвигателем 4А 200L4 N=45 кВт
4 Сборку трубопроводов произвести на льне трепаном ГОСТ 10330-76 с сурикам свинцовым марки 4 ГОСТ 19151-73 на натуральной олифе ГОСТ 7931-76
5 Ящик управления поз 45 условно не показан
6 Сварные швы испытать на герметичность керосином
7 Остальные технические требования см. ТУ выпуск „0"

Изм.	Лист	№ докум.	Подп.	Дата	ПВМ 40 СА 00 00 000 СБ			
Разраб.		Петрова			Пылеуловитель вентиляционный мокрый сливной типа ПВМ производительностью 40000 м³/ч 400 сборочный чертеж	Лит.	Масса	Масштаб
Пров.		Знаменская					4780	4
Т. контр.		Знаменская				Лист 1	Листов 1	
Рук. раб.		Петрова				ЦНИИПРОМЗДАНИЙ г. Москва		
Н. контр.		Знаменская						
Утв.		Порумов						

Копировал Петрова Формат А2

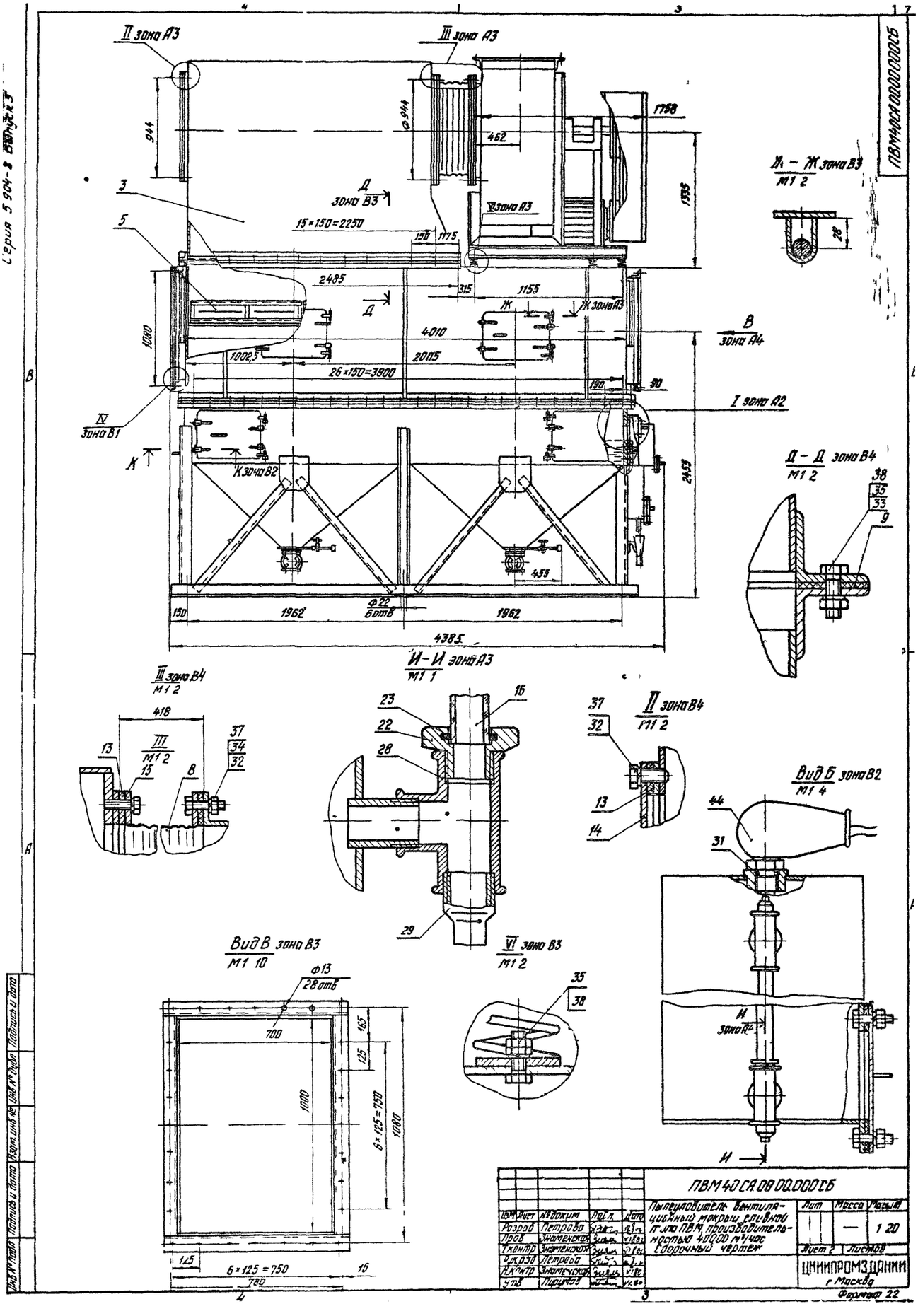

II зона А3
III зона А3
944
Ф944
462
1758
1335
Д
зона В3
VI зона А3
15×150=2250
150
1175
3
5
2485
315
1155
Ж
Ж зона А3
4010
2005
1002,5
26×150=3900
1080
190
90
В
зона А4
I зона А2
IV
зона В1
К
К зона В2
2455
455
150
1962
Ф22
6 отв
1962
4385
И-И зона А3
М1 1
Ж - Ж зона В3
М1 2
28
Д - Д зона В4
М1 2
38
35
33
9
III зона В4
М1 2
418
III
М1 2
13
15
8
37
34
32
23
22
28
16
29
II зона В4
М1 2
37
32
13
14
Вид Б зона В2
М1 4
44
31
И
зона А4
И
Вид В зона В3
М1 10
Ф13
28 отв
700
165
125
1000
6×125=750
1080
125
6×125=750
15
780
VI зона В3
М1 2
35
38
ПВМ40СА00.00.000СБ
Пылеуловитель вентиляционный мокрый сливной п/п ПВМ производительностью 40000 м³/час
Сборочный чертеж
Лит
Масса
Масштаб
1:20
Лист 2
Листов
ЦНИИПРОМЗДАНИЙ
г. Москва
Формат 22
Серия 5.904-8 Выпуск 3
ПВМ40СА00.00.000СБ
Инв. № подл.
Подпись и дата
Взам. инв. №
Инв. № дубл.
Подпись и дата

Серия 5 904-8 Выпуск 5

ПВМ40 СА 00 00 006

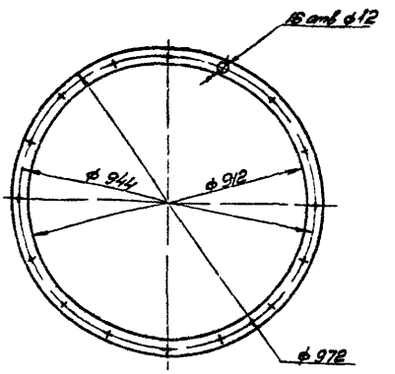

Изм.	Лист	№ докум.	Подп.	Дата
Разраб.		Панькина		
Провер.		Знаменская		
Т. контр.		Карпушина		
Н. контр.		Петрова		
Утв.		Петрова		

ПВМ40 СА 00 00 006

Прокладка

Лит.	Масса	Масшт.
	0,8	1:10

Лист | Листов 1

Пластина Т, лист ТМКЩ М 5-99 ГОСТ 7338-77

ЦНИИПРОМЗДАНИЙ г. Москва

Формат 11

ПВМ40 СА 00 00 004

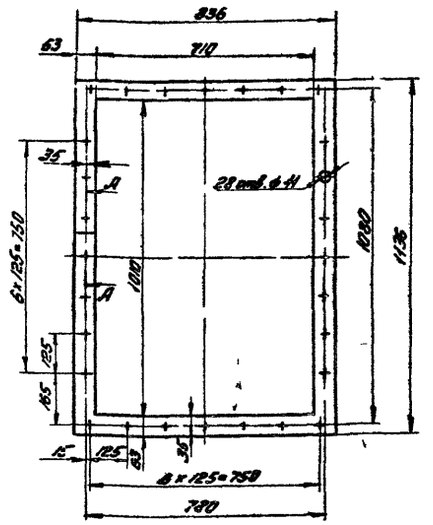

Допускается изготовить из полос Клеи 88Н ТУ 38 1051061-76

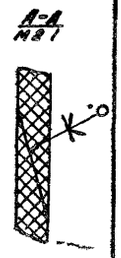

Изм.	Лист	№ докум.	Подп.	Дата
Разраб.		Знаменская		
Провер.		Петрова		
Т. контр.		Карпушина		
Рук. раб.		Петрова		
Н. контр.		Знаменская		
Утв.		Петрова		

ПВМ40 СА 00 00 004

Прокладка

Лит.	Масса	Масшт.
	2,8	1:10

Лист | Листов 1

Пластина Т, лист ТМКЩ-М 5-99 ГОСТ 7338-77

ЦНИИПРОМЗДАНИЙ г. Москва

Формат 11

ПВМ40 СА 01 01 006

Rz 80 (√)

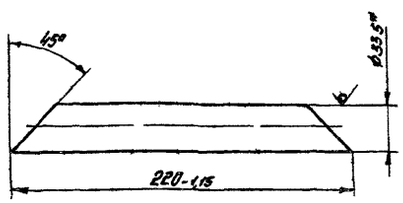

*Размер для справок

Изм.	Лист	№ докум.	Подп.	Дата
Разраб.		Карпушина		
Провер.		Петрова		
Т. контр.		Знаменская		
Рук. раб.		Петрова		
Н. контр.		Знаменская		
Утв.		Петрова		

ПВМ40 СА 01 01 006

Труба

Лит.	Масса	Масшт.
	0,44	1:2

Лист | Листов 1

Труба 25×28 ГОСТ 3262-75

ЦНИИПРОМЗДАНИЙ г. Москва

Формат 11

ПВМ40 СА 01 01 007

Rz 320

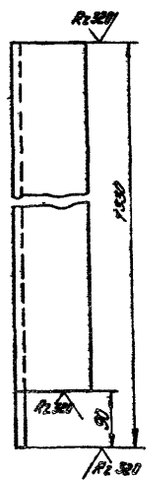

Предельные отклонения размеров валов h14, остальных ± $\frac{IT14}{2}$

Изм.	Лист	№ докум.	Подп.	Дата
Разраб.		Петрова		
Провер.		Знаменская		
Контр.		Карпушина		
Рук. раб.		Петрова		
Н. контр.		Знаменская		
Утв.		Петрова		

ПВМ40 СА 01 01 007

Стойка

Лит.	Масса	Масшт.
	12,5	1:5

Лист | Листов 1

Швеллер 10 ГОСТ 8240-72 Ст 3 ГОСТ 535-79

ЦНИИПРОМЗДАНИЙ г. Москва

Формат 11

ПВМ40СА 00 00 008

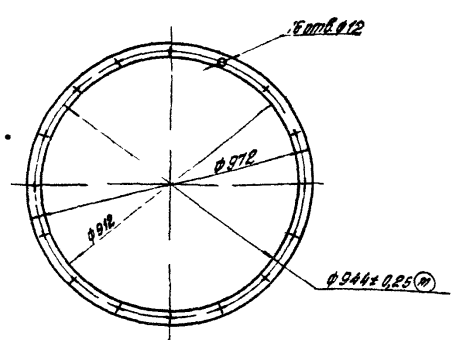

Неуказанные предельные отклонения размеров отверстий H14, валов h14, остальных ± IT14/2

Изм.	Лист	№ докум.	Подп.	Дата	ПВМ40СА 00 00 008	Лит.	Масса	Масштаб
Разраб.		Лопатина			Кольцо прижимное		9,48	1:10
Пров.		Энгельгардт				Лист	Листов 1
Т. контр.		Петрова					
Н. контр.		Лопатина			Лист 6-ПН-5 ГОСТ 19903-74 3-IV от 3 ГОСТ 14637-79	ЦНИИПРОМЗДАНИЙ г. Москва	
Утв.		Петрова					

Копировал Фартышева Формат А4

ПВМ40СА 00 00 007

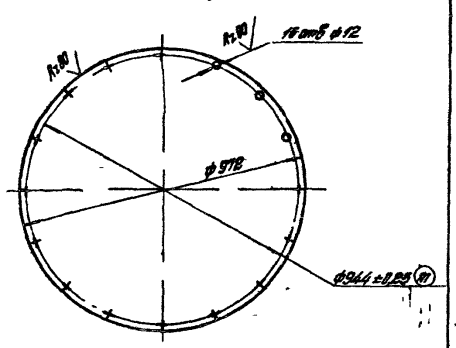

Предельные отклонения размеров отверстий H14, валов h14, остальные ± IT14/2

Изм.	Лист	№ докум.	Подп.	Дата	ПВМ40СА 00 00 007	Лит.	Масса	Масштаб
Разраб.		Лопатина			Заглушка		29	1:10
Пров.		Энгельгардт				Лист	Листов 1
Т. контр.		Петрова					
Н. контр.		Лопатина			Лист 6-ПН-5 ГОСТ 19903-74 3 IV от 3 ГОСТ 14637-79	ЦНИИПРОМЗДАНИЙ г. Москва	
Утв.		Петрова					

Копировал Фартышева Формат А4

ПВМ40СА 00 00 005

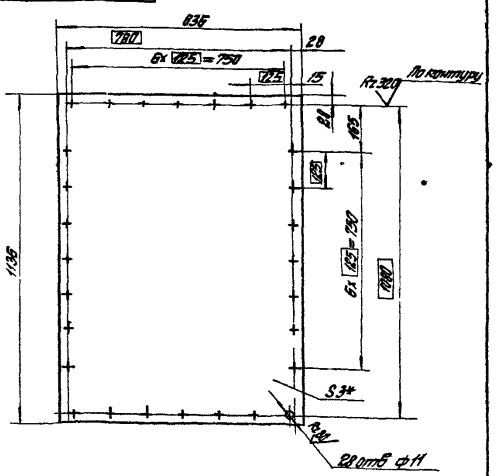

1. Предельные отклонения размеров отверстий H14, валов h14, остальных ± IT14/2
2. Отклонение осей отверстий от номинального расположения не более ± 1,5 мм (допуск зависимый)

Изм.	Лист	№ докум.	Подп.	Дата	ПВМ40СА 00 00 005	Лит.	Масса	Масштаб
Разраб.		Лопатина			Заглушка		22,4	1:10
Пров.		Энгельгардт				Лист	Листов 1
Т. контр.		Петрова					
Н. контр.		Энгельгардт			Лист 6-ПН-5 ГОСТ 19903-74 3 IV от 3 ГОСТ 14637-79	ЦНИИПРОМЗДАНИЙ г. Москва	
Утв.		Петрова					

Копировал Фартышева Формат А4

ПВМ40СА 00 00 002

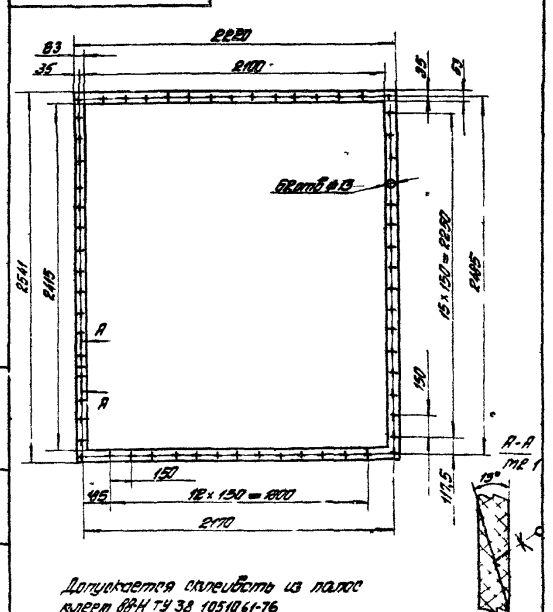

Допускается склеивать из полос клеем 88Н ТУ 38 105161-76

Изм.	Лист	№ докум.	Подп.	Дата	ПВМ40СА 00 00 002	Лит.	Масса	Масштаб
Разраб.		Лопатина			Прокладка		5,2	1:20
Пров.		Энгельгардт				Лист	Листов 1
Т. контр.		Петрова					
Н. контр.		Энгельгардт			Пластина Iт.т.т ТПЦ-105-88 ГОСТ 7338-77	ЦНИИПРОМЗДАНИЙ г. Москва	
Утв.		Петрова					

Копировал Фартышева Формат А4

Серия 5 904-8 Выпуск 5

ПВМ40СА 00 00 009

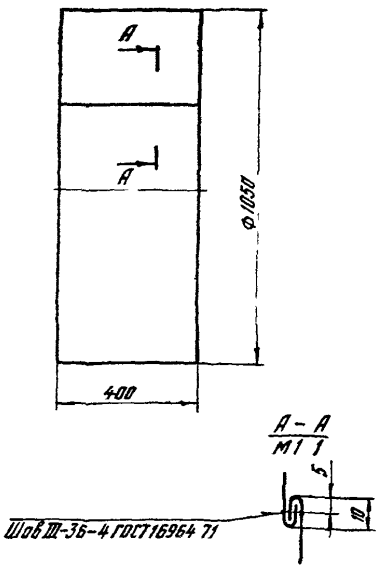

1 Длина развертки L =3320мм
2 Сшивать нитками специальными N10 ГОСТ6309-73

					ПВМ40СА00 00 001		
Изм	Лист	N докум	Подп	Дата	Вставка мягкая	Лит	Масса 08 / Масшт 1 1С
Разраб	Хс хсс						
Пров	Петрова					Лист	Листов 1
Рук раб	Знаменская				Парусина льняная специальная полубелая ОРТ 11118 ГОСТ 15530 76	ЦНИИПРОМЗДАНИЙ г Москва	
Н контр	Петрова						
Утв	Петрова						

Формат 11

Формат	Зона	Поз	Обозначение	Наименование	Кол	Примеч
				Документация		
			ПВМ40СА 01 00 000СБ	Сборочный чертеж		
				Сборочные единицы		
11	В1	1	ПВМ40СА 01 01 000	Корпус секции нижний	1	
11	В2	2	ПВМ40СА 01 02 000	Перегородка	2	
11	В1	3	ПВМ3СА 01 02 000	Гидрозатвор	1	
11	А1	4	ПВМ3СА 01 04 000	Планка регулирующая	1	
11	А2	5	ПВМ3СА 01 05 000	Узел нижнего подвода воды	2	10 выпуск
11	В1	6	ПВМ3СА 01 06 000	Воронка	1	
11	В2	7	ПВМ3СА 01 07 000	Патрубок	1	
11	В2	8	ПВМ3СА 01 08 000	Дверка	2	
11	В2	9	ПВМ3СА 01 09 000	Дверка	1	
				Стандартные изделия		
	В2	11		Колпак 25 ГОСТ 8962 75	1	
				Гайки ГОСТ 5915 70		
	А1	12		М8 5 019	4	
	А2	13		М16.5 019	12	
				Шайбы ГОСТ 6402 70		
	А1	14		8.65 Г 02	4	
	А2	15		16 65 Г 02	12	

Изм	Лист	N докум	Подп	Дата	ПВМ40СА 01 00 000		
Разраб	Корпушина				Секция нижняя	Лит	Лист / Листов 1
Пров	Знаменская						
Рук раб	Петрова					ЦНИИПРОМЗДАНИЙ г Москва	
Н контр	Петрова						
Утв	Петрова						

Формат 11

Формат	Зона	Поз	Обозначение	Наименование	Кол	Примеч
				Документация		
22			ПВМ40СА 01 01 000СБ	Сборочный чертеж		
				Детали		
11	В2	1	ПВМ40СА 01 01 001	Стенка бункера	4	
11	В2	2	ПВМ40СА 01 01 002	Стенка	1	
11	В4	3	ПВМ40СА 01 01 003	Стенка	2	
11	А1	4	ПВМ40СА 01 01 004	Связь	2	
11	В1	5	ПВМ40СА 01 01 005	Скоба	20	
11	В2	6	ПВМ40СА 01 01 006	Труба	4	
11	В4	7	ПВМ40СА 01 01 007	Стойка	2	
Б4	В1	8	ПВМ40СА 01 01 008	Стенка		
				Лист Б ПН 5 ГОСТ 19903 74 / 3 IV Ст 3 ГОСТ 14637 79		
				2100 h14×550 h14 Rz 320	1	45,3кг
Б4	А1	9	ПВМ40СА 01 01 009	Связь		
				Уголок Б 63×63×5 ГОСТ 8509 72 / Ст 3 ГОСТ 535-79		
				L = 2100 h14 Rz 320	2	101кг
Б4	В1	10	ПВМ40СА 01 01 010	Связь		
				Уголок Б 63×63×5 ГОСТ 8509 72 / Ст 3 ГОСТ 535 79		
				L-4136 h14 Rz 320	2	199кг
Б4	В4	11	ПВМ40СА 01 01 011	Стойка		
				Уголок Б 100×100×7 ГОСТ 8509 72 / Ст 3 ГОСТ 535 79		
				L=1330 h14 Rz 320	4	144кг
Б4	В4	2	ПВМ40СА 01 01 012	Связь		
				Уголок Б 63×63×5 ГОСТ 8509 72 / Ст 3 ГОСТ 535 79		
				L-1370 h14 Rz 320	8	6,6кг

Изм	Лист	N докум	Подп	Дата	ПВМ40СА 01 01 000		
Разраб	Корпушина				Корпус секции нижней	Лит	Лист / Листов 1 / 2
Пров	Петрова						
Рук раб	Петрова					ЦНИИПРОМЗДАНИЙ г Москва	
Н контр	Петрова						
Утв	Петрова						

Формат 11

Формат	Зона	Поз	Обозначение	Наименование	Кол	Примеч
Б4	В2	13	ПВМ40СА 01 01 013	Связь		
				Уголок Б 63×63×5 ГОСТ 8509-72 / Ст 3 ГОСТ 535 79		
				L=1400 h14 Rz 320	4	6,7кг
Б4	В4	14	ПВМ40 СА01 01014	Связь		
				Уголок Б 100×100×7 ГОСТ 8509 72 / Ст 3 ГОСТ 535 79		
				L=4224 h14 Rz 320	2	45,6кг
Б4	В2	15	ПВМ40СА 01 01 015	Связь		
				Уголок Б 100×100×7 ГОСТ 8509 72 / Ст 3 ГОСТ 535 79		
				L=2114 h14 Rz 320	2	22,8кг
Б4	В1	16	ПВМ40 СА 01 01 016	Перегородка		
				Лист Б ПН 3 ГОСТ 19903 74 / 3 IV Ст 3 ГОСТ 14637 79 3905×850	2	
11	А1	17	ПВМ3 СА 01 01 006	Фланец	2	
11	А3	18	ПВМ3 СА 01 01 017	Кронштейн	4	10 выпуск
11	А3	19	ПВМ3СА 01 01 018	Ушко	8	
11	А1	20	ПВМ3СА 01 01 019	Патрубок	2	
11	В1	22	ПВМ10СА 01 01 004	Косынка	5	
11	А1	23	ПВМ20СА 01 01 001	Стенка бункера	4	
				Стандартные изделия		
				Болты ГОСТ 7798-70		
	А4	24		М8×30 58 019	4	
	В3	25		М10×60 58 019	16	
	А3	26		М16×50 58 019	12	

Изм	Лист	N докум	Подп	Дата	ПВМ40 СА 01 01 000		Лист 2

Формат 11

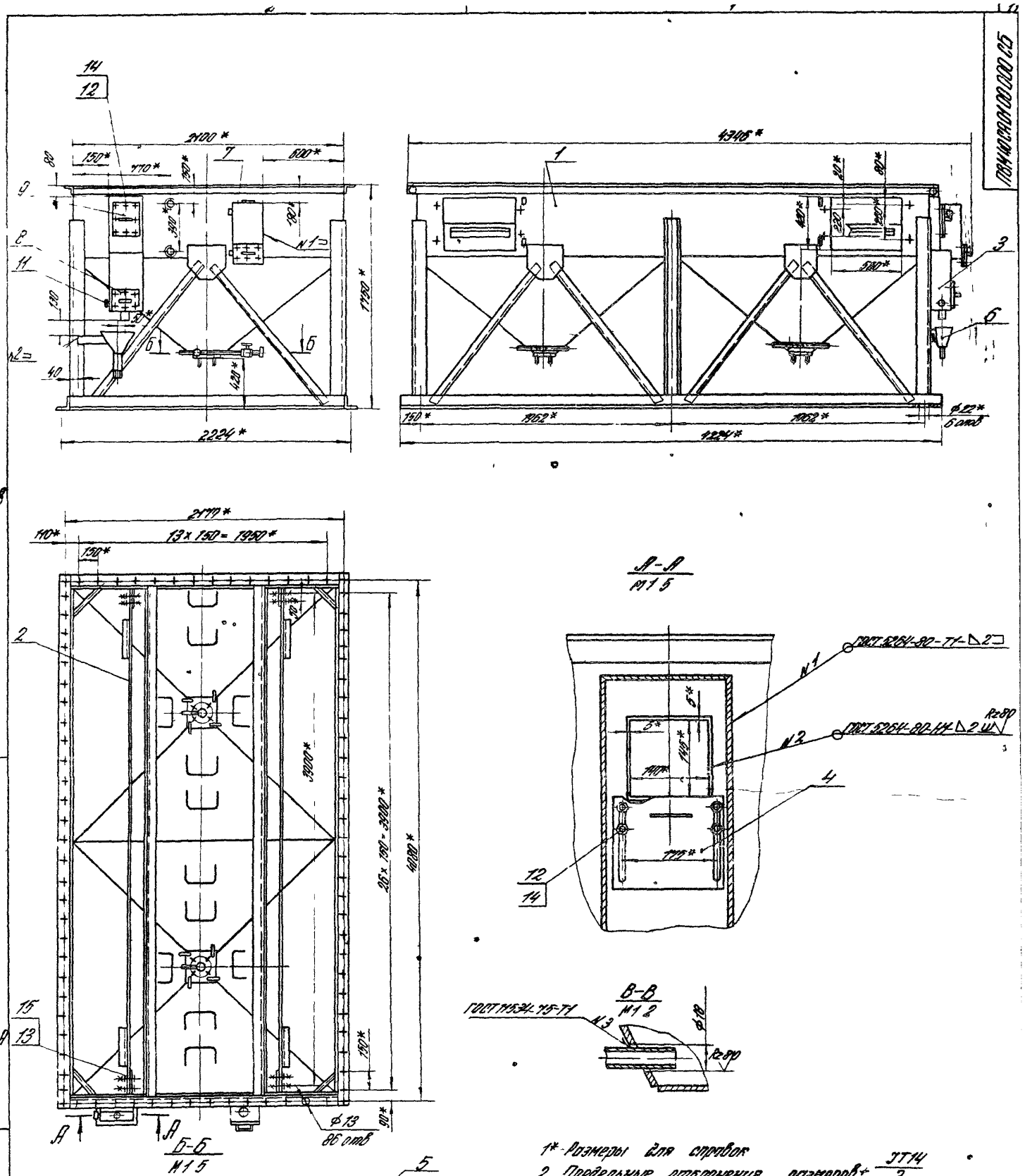

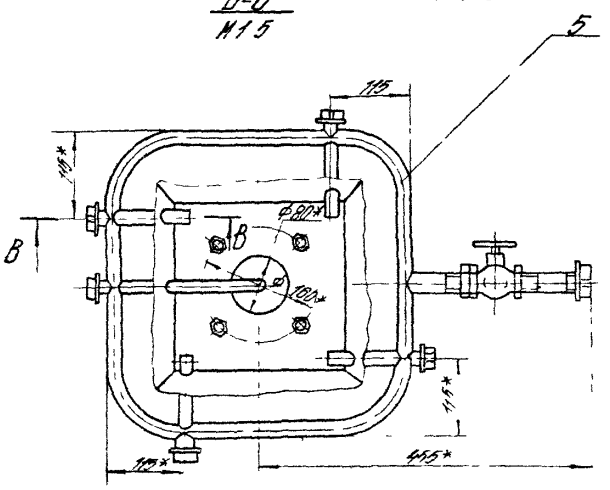

1* Размеры для справок

2 Предельные отклонения размеров ± $\frac{JT14}{2}$

3 Покрытие для внутренней поверхности — сурик свинцовый марки 4 гост 19151-73 на натуральной олифе гост 7931-76, для наружной поверхности — Гр Гф-0119 гост 23343-78, эмаль ПФ-133, серая III-А гост 926-63

4 Остальные технические требования см ТУ выпуск „0"

Изм	Лист	№ докум	Подп	Дата	ПВМ40СА0100000СБ			
Разраб		Петрова			Секция нижняя Сборочный чертеж	Лит	Масса	Масшт
Пров		Знаменская					1390	1:20
Т контр		Знаменская				Лист	Листов 1	
Рук. разр		Петрова				ЦНИИПРОМЗДАНИЙ г. Москва		
Н контр		Знаменская						
Утв		Петрова						

Копировал

Формат 22

Серия 5 904-8 Выпуск 5

ПВМ40СЯ01.01.000СБ

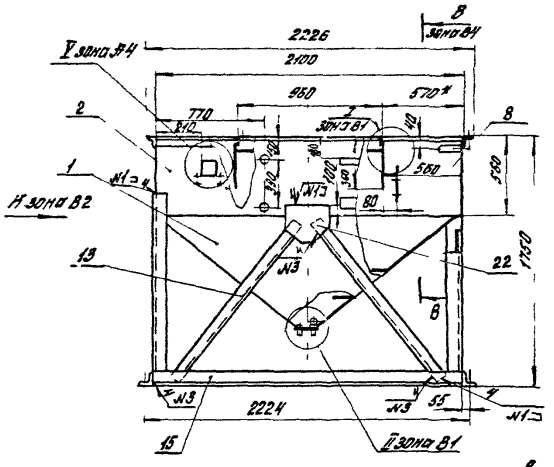

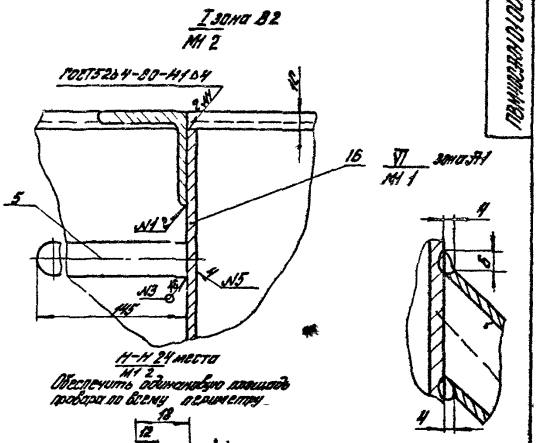

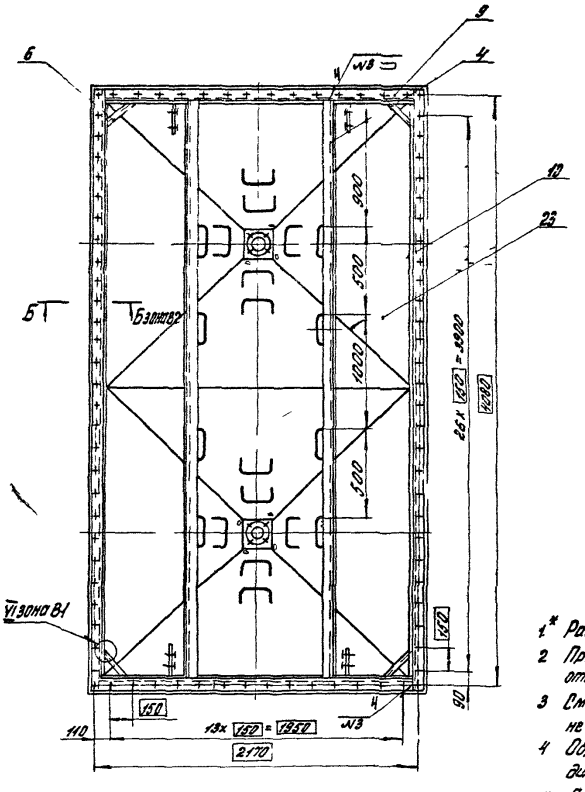

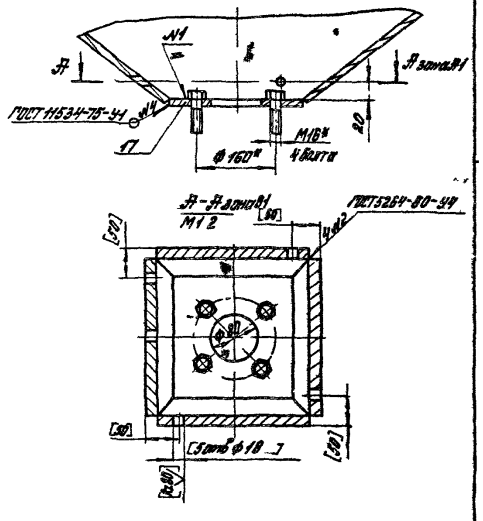

Б-Б зона В2
М1 2

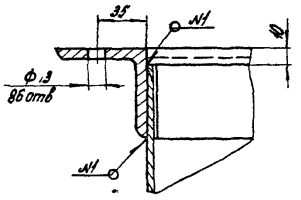

1* Размеры для справок

2 Предельные отклонения размеров: отверстий Н14, валов Н14, остальных $\pm\frac{IT14}{2}$

3 Смещение осей отверстий от номинального расположения не более ±0,5 мм (допуск зависимый)

4 Обработку по размерам в квадратных скобках производить совместно с узлом ПВМ40СЯ01.05.000СБ

5 Покрытие для внутренней поверхности - сурик свинцовый марки 4 ГОСТ 19151-73 на натуральной олифе ГОСТ 7931-76, для наружной поверхности - Гр ГФ-0119 ГОСТ 23343-78 эмаль ПФ-133 серая III-А ГОСТ 926-63

Изм	Лист	№ докум	Подп	Дата
Разраб		Петрова		
Пров		Знаменская		
Т.контр		Знаменская		
Рук раб		Петрова		
Н.контр		Нарпушина		
Утв		Петрова		

ПВМ40СЯ.01.01.000СБ

Корпус секции нижней сборочный чертеж

Лит	Масса	Масштаб
	1330	1:20

Лист 1 Листов 2

ЦНИИПРОМЗДАНИЙ г. Москва

Копировал

Формат 22

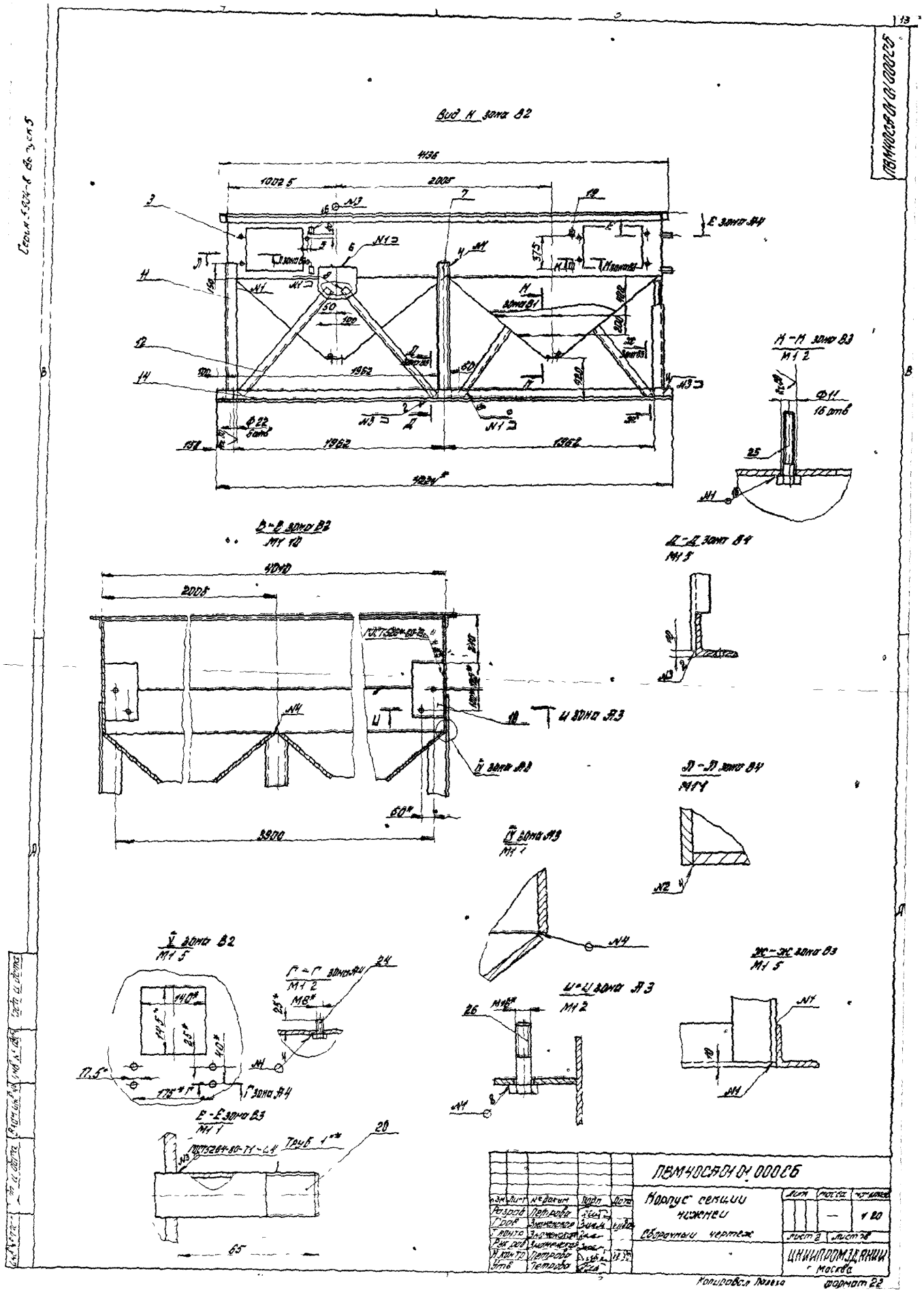
Вид Н зона В2
Н-Н зона В3
М1 2
В-В зона В2
М1 10
Д-Д зона В4
М1 5
Ш зона А3
IV зона А3
Л-Л зона В4
М1 1
IV зона А3
М1 1
V зона В2
М1 5
Г-Г зона А4
М1 2
Ш-Ш зона А3
М1 2
Ж-Ж зона В3
М1 5
Е-Е зона В3
М1 1
Труб 1"*
ПВМ40СЯ01 01 000СБ
Корпус секции
чижней
Сборочный чертеж
ЦНИИПРОМЗДАНИЙ
г. Москва
Копировал Палеха
формат 22

Серия 5.904-2 Выпуск 5

ПВМ40СА 01 01 001

Rz320 (√)

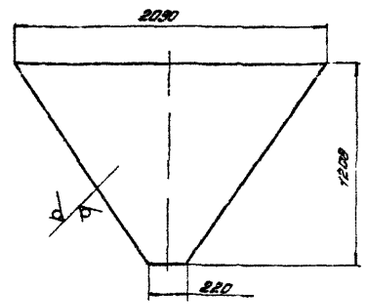

Предельные отклонения размеров валов h 14

Изм	Лист	№ докум	Подп	Дата
Разраб		Карпушина		
Пров		Знаменская		VII 80
Т контр				
Рук раб		Петрова		VII 80
Н контр		Петрова		
Утв		Петрова		

ПВМ40СА 01 01 001

Стенка бункера

Лит	Масса	Масштаб
	55	1 20

Лист | Листов 1

Лист Б-ПН 5 ГОСТ 19903-74 / 3 IV Ст3 ГОСТ 14637-79

ЦНИИПРОМЗДАНИЙ г Москва

Копировал | Формат 11

ПВМ40СА 01 01 005

(√)

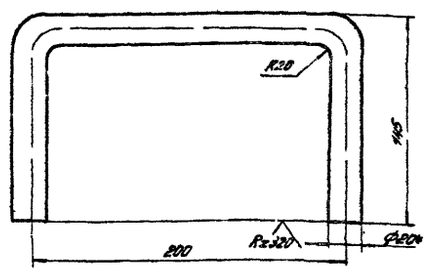

1 * Размер для справок
2 Длина развертки L = 455 мм.
3 Предельные отклонения размеров валов h 14, остальных $\pm \frac{JT14}{2}$

Изм	Лист	№ докум	Подп	Дата
Разраб		Петрова		
Пров		Знаменская		VII 80
Т контр		Карпушина		
Рук раб		Петрова		VII 80
Н контр		Петрова		
Утв		Петрова		

ПВМ40СА 01 01 005

Скоба

Лит	Масса	Масштаб
	1,2	1 2

Лист | Листов 1

Круг В 20 ГОСТ 2590-71 / Ст 3 ГОСТ 535-79

ЦНИИПРОМЗДАНИЙ г Москва

Копировал | Формат 11

ПВМ40СА 01 01 002

Rz80 (√)

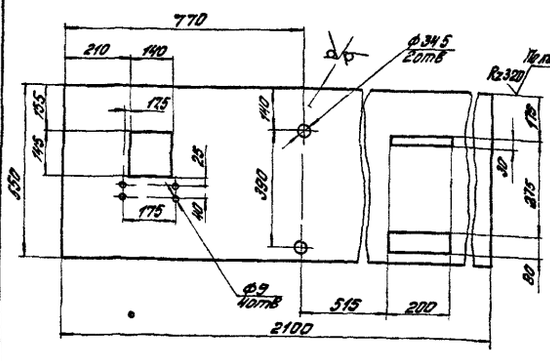

Предельные отклонения размеров отверстий H14, валов h14, остальных $\pm \frac{JT14}{2}$

Изм	Лист	№ докум	Подп	Дата
Разраб		Хархорин		
Пров		Знаменская		VII 80
Т контр		Карпушина		
Рук раб		Петрова		VII 80
Н контр		Петрова		
Утв		Петрова		

ПВМ40СА 01 01 002

Стенка

Лит	Масса	Масштаб
	13	1 10

Лист | Листов 1

Лист Б ПН 5 ГОСТ 19903-74 / 3 IV Ст3 ГОСТ 14637-79

ЦНИИПРОМЗДАНИЙ г Москва

Копировал | Формат 11

ПВМ40СА 01 01 004

(√)

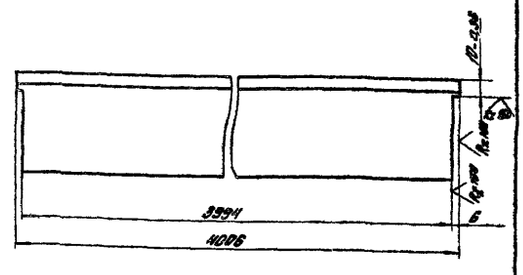

Предельные отклонения размеров отверстий H14, валов h14, остальных $\pm \frac{JT14}{2}$

Изм	Лист	№ докум	Подп	Дата
Разраб		Петрова		
Пров		Знаменская		VII 80
Т контр		Карпушина		
Рук раб		Петрова		VII 80
Н контр		Петрова		
Утв		Петрова		

ПВМ40СА 01 01 004

Связь

Лит	Масса	Масштаб
	195	1 2

Лист | Листов 1

Уголок Б 63×63×5 ГОСТ 8509-72 / Ст 3 ГОСТ 535-79

ЦНИИПРОМЗДАНИЙ г Москва

Копировал | Формат 11

Серия 5.904-8 Выпуск 5

Формат	Зона	Поз	Обозначение	Наименование	Кол	Примечание
				Документация		
22			ПВМ40СЯ01.02.000СБ	Сборочный чертеж		
				Детали		
11		1	ПВМ40СЯ01.02.001	Лист	1	
11		2	ПВМ40СЯ01.02.002	Уголок $\frac{Б\ 63\times63\times5\ ГОСТ\ 8509\ 72}{Ст\ 3\ ГОСТ\ 535-79}$		
				L = 500 h14 Rz 320	2	24 кг

Изм	Лист	№ докум	Подп	Дата
Разраб		Хорхорин		
Пров		Марцинкина		
Т контр		Петрова		
Н. к. 47		Знаменская		
Утв		Петрова		

ПВМ40СЯ01.02.000

Перегородка подвижная

Лит	Лист	Листов
		1

ЦНИИПРОМЗДАНИЙ г. Москва

Копировал Формат 11

ПВМ40СЯ01.02.001

Rz 160

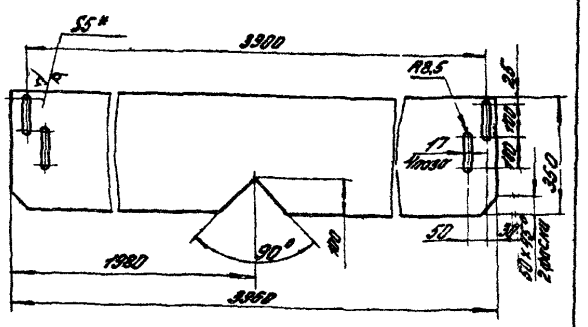

1* Размер для справок
2 Предельные отклонения размеров отверстий H14, валов h14, остальных $\pm\frac{JT14}{2}$

Изм	Лист	№ докум	Подп	Дата
Разраб		Хорхорин		
Пров		Петрова		
Т контр		Марцинкина		
Рук раб		Петрова		
Н. контр		Знаменская		
Утв		Петрова		

ПВМ40СЯ01.02.001

Лист

Лит	Масса	Масштаб
	540	1:10

Лист Б-ПН-5 ГОСТ 19903-74 / 3-IV-Ст3 ГОСТ 14637-79

Лист | Листов 1

ЦНИИПРОМЗДАНИЙ г. Москва

Копировал Палеха Формат 11

ПВМ40СЯ01.02.000СБ

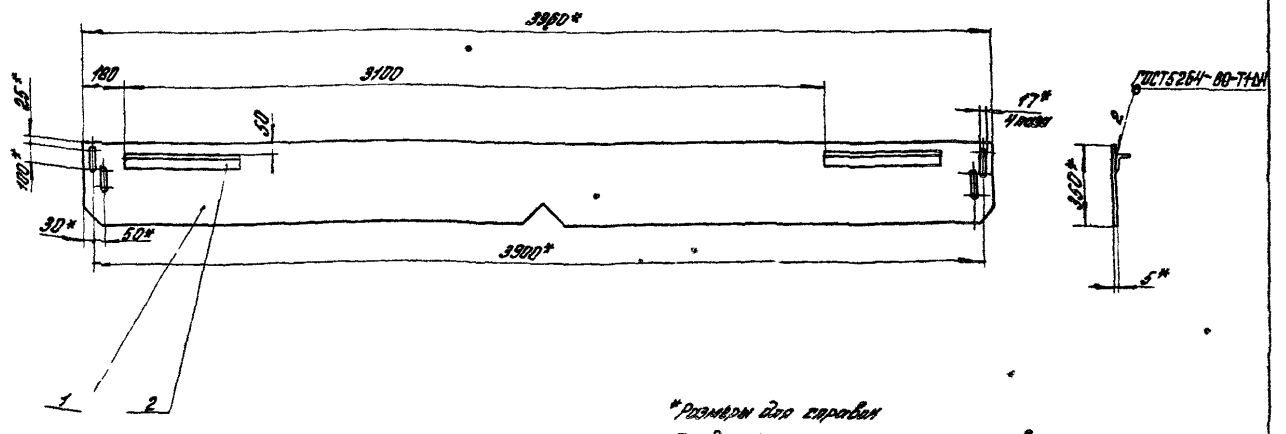

*Размеры для справок
Предельные отклонения размеров валов h14, остальных $\pm\frac{JT14}{2}$

Изм	Лист	№ докум	Подп	Дата
Разраб		Хорхорин		
Пров		Знаменская		
Т контр		Знаменская		
Рук раб		Петрова		
Н. контр		Петрова		
Утв		Петрова		

ПВМ40СЯ01.02.000СБ

Перегородка подвижная
Сборочный чертеж

Лит	Масса	Масштаб
	59	1:15

Лист | Листов 1

ЦНИИПРОМЗДАНИЙ г. Москва

Копировал Палеха Формат 12

Серия 5.904-8 Выпуск 5

Формат	Зона	Поз	Обозначение	Наименование	Кол	Примечан
				Документация		
22			ПВМ40СА 02 00 000 СБ	Сборочный чертеж		
				Детали		
12	В2	1	ПВМ40СА 02 00 001	Стенка	2	
11	А2	2	ПВМ40СА 02 00 002	Лист	1	
11	А2	3	ПВМ40СА 02 00 003	Уголок	1	
12	В4	4	ПВМ40СА 02 00 004	Стенка	2	
11	В4	5	ПВМ40СА 02 00 005	Ребро	4	
11	В3	6	ПВМ40СА 02 00 006	Ребро	2	
11	А4	7	ПВМ40СА 02 00 007	Уголок	2	
Б4	В1	8	ПВМ40СА 02 00 008	Направляющая		
				Уголок Б-63×63×5 ГОСТ 8509-72 Ст 3 ГОСТ 535-79		
				$L = 3996\ h_{14}$ Rz 320	4	19,2 кг
Б4	Р2	9	ПВМ40СА 02 00 009	Связь		
				Уголок Б-63×63×5 ГОСТ 8509-72 Ст 3 ГОСТ 535-79		
				$L = 2541\ h_{14}$ Rz 320	2	12,2 кг
Б4	В1	10	ПВМ40СА 02 00 010	Связь		
				Уголок Б-63×63×5 ГОСТ 8509-72 Ст 3 ГОСТ 535-79	4	2,4 кг
				$L = 500\ h_{14}$ Rz 320		
Б4	В2	11	ПВМ40СА 02 00 011	Связь		
				Уголок Б-63×63×5 ГОСТ 8509-72 Ст 3 ГОСТ 535-79		
				$L = 2096\ h_{14}$ Rz 320	3	10 кг

Изм	Лист	№ докум	Подп	Дата
Разраб	Хорхорин			
Пров	Копылкин			
Рук. раб	Петрова			
Н. контр	Зиновьева			
Утв	Петрова			

ПВМ 40 СА 02 00 000

Секция верхняя

Лит	Лист	Листов
	1	3

ЦНИИПРОМЗДАНИЙ г Москва

Формат 11

Формат	Зона	Поз	Обозначение	Наименование	Кол	Примечан
Б4	В1	12	ПВМ40СА 02 00 012	Перегородка		
				Лист Б-ПН 5 ГОСТ 19903-74 3 IX Ст 3 ГОСТ 14637-79		
				$3996\ h_{14} \times 1230\ h_{14}$ Rz 320	2	193 кг
Б4	А1	13	ПВМ40СА 02 00 013	Связь		
				Уголок Б-63×63×5 ГОСТ 8509-72 Ст 3 ГОСТ 535-79		
				$L = 1006\ h_{14}$ Rz 320	4	4,9 кг
Б4	А1	14	ПВМ40СА 02 00 014	Связь		
				Уголок Б-63×63×5 ГОСТ 8509-72 Ст 3 ГОСТ 535-79		
				$L = 836\ h_{14}$ Rz 320	4	4,0 кг
Б4	В3	15	ПВМ40СА 02 00 015	Стенка		
				Лист Б-ПН 5 ГОСТ 19903-74 3 IX Ст 3 ГОСТ 14637-79		
				$1005\ h_{14} \times 90\ h_{14}$ Rz 320	4	3,50 кг
Б4	В4	16	ПВМ40СА 02 00 016	Стенка		
				Лист Б-ПН 5 ГОСТ 19903-74 3 IX Ст 3 ГОСТ 14637-79		
				$700\ h_{14} \times 90\ h_{14}$ Rz 320	4	2,51 кг
Б4	А4	17	ПВМ40СА 02 00 017	Связь		
				Уголок Б-63×63×5 ГОСТ 8509-72 Ст 3 ГОСТ 535-79		
				$L = 4136\ h_{14}$ Rz 320	2	20 кг
Б4	В3	19	ПВМ40СА 02 00 019	Каплеотбойник		
				Лист Б-ПН 5 ГОСТ 19903-74 3-IX Ст 3 ГОСТ 14637-79		
				$285\ h_{14} \times 4000\ h_{14}$ Rz 320	2	44,7 кг
Б4		20	ПВМ40СА 02 00 020	Планка		
				Лист Б-ПН 5 ГОСТ 19903-74 3-IX Ст 3 ГОСТ 14637-79		
				$130\ h_{14} \times 4000\ h_{14}$ Rz 320	2	20,4 кг
	В1	21	ПВМ3СА 01 01 018	Ушко	16	10 вытуск

Изм	Лист	№ докум	Подп	Дата

ПВМ40СА 02 00 000

Лист 2

Формат 11

Формат	Зона	Поз	Обозначение	Наименование	Кол	Примечан
				Стандартные изделия		
				Болты ГОСТ 7798-70		
	А1	23		М10×60 58 019	32	
	А1	24		М12×70 58 019	6	

Изм	Лист	№ докум	Подп	Дата

ПВМ40СА 02 00 000

Лист 3

Формат 11

ПВМ40СА 02 00 007

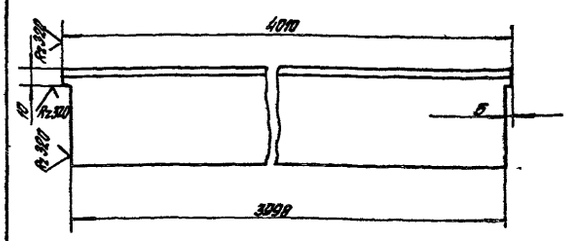

Предельные отклонения размеров отверстий H14, валов h14 остальных $\pm \frac{IT14}{2}$

Изм	Лист	№ докум	Подп	Дата
Разраб	Панькина			
Пров	Петрова			
Т. контр	Копылкин			
Рук	Петрова			
Н. контр	Зиновьева			
Утв	Петрова			

ПВМ40СА 02 00 007

Уголок

Лит	Масса	Масштаб
	19,2	1:2

Лист | Листов 1

Уголок Б63×63×5 ГОСТ 8509-72 Ст 3 ГОСТ 535-79

ЦНИИПРОМЗДАНИЙ г Москва

Копировал Стрельцова

Формат 11

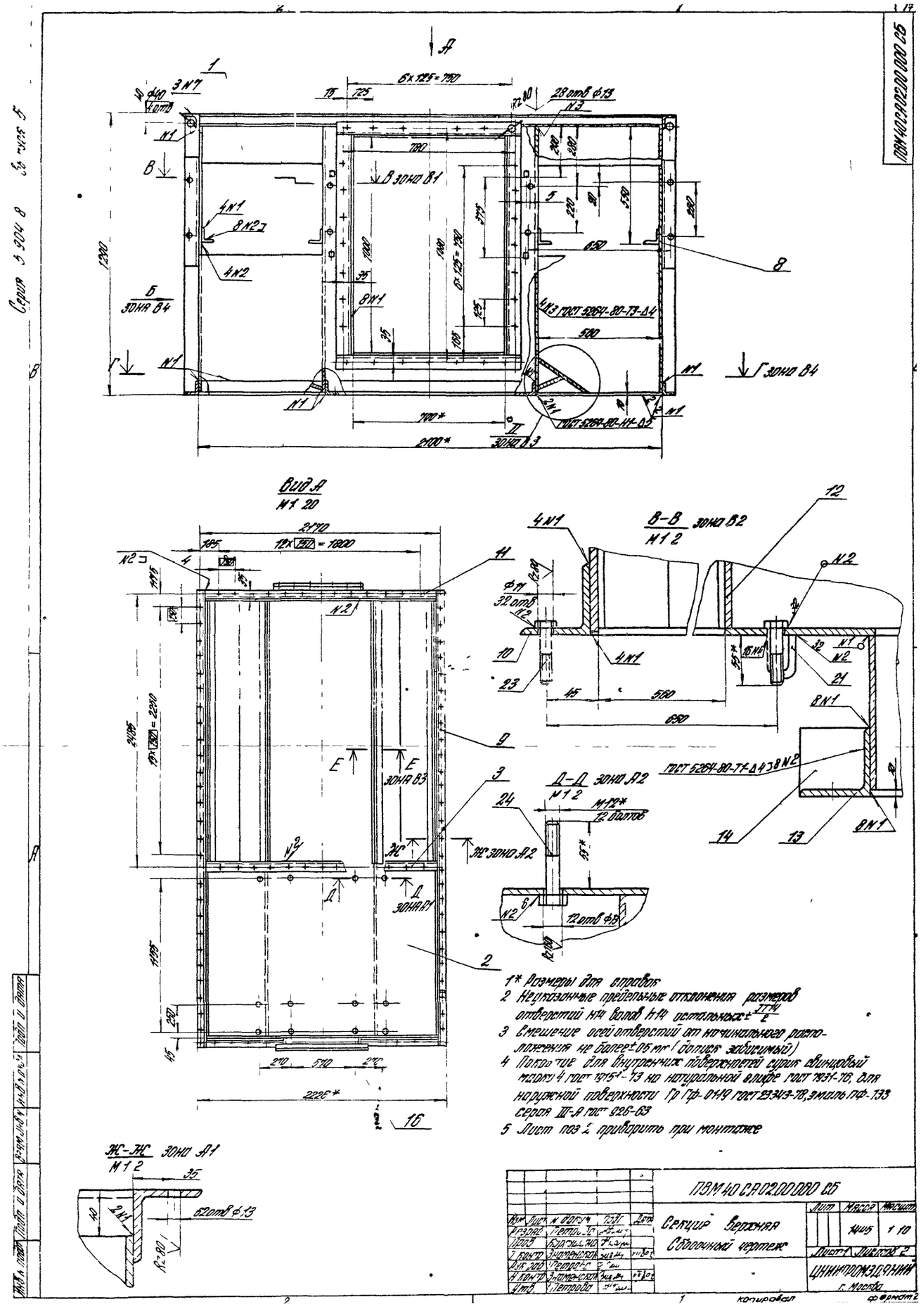

1* Размеры для справок
2 Неуказанные предельные отклонения размеров отверстий Н14 валов Н14 остальных $\pm\frac{IT14}{2}$
3 Смещение осей отверстий от начинального расположения не более ±0,5 мм (допуск зависимый)
4 Покрытие для внутренних поверхностей сурик свинцовый марки 4 ГОСТ 1915-73 на натуральной олифе ГОСТ 7931-76, для наружной поверхности Гр Гф-0119 ГОСТ 23343-78, эмаль ПФ-133 серая III-А ГОСТ 926-63
5 Лист поз 2 приварить при монтаже

Изм	Лист	N докум	Подп	Дата	ПВМ 40 СА 02.00.000 СБ		
Разраб	Петрова				Секция Верхняя Сборочный чертеж	Лит	Масса 1445	Масшт 1:10
Пров	Карпушина					Лист 1	Листов 2
Т контр	Знаменская					ЦНИИПРОМЗДАНИЙ г. Москва	
Н контр	Знаменская						
Утв	Петрова						

Серия 3.904.8 Зв. лист 5

ПВМ 40 СА 02.00.000 СБ

Инв. № подл. | Подп. и дата | Взам. инв. № | Инв. № дубл. | Подп. и дата

копировал формат 2

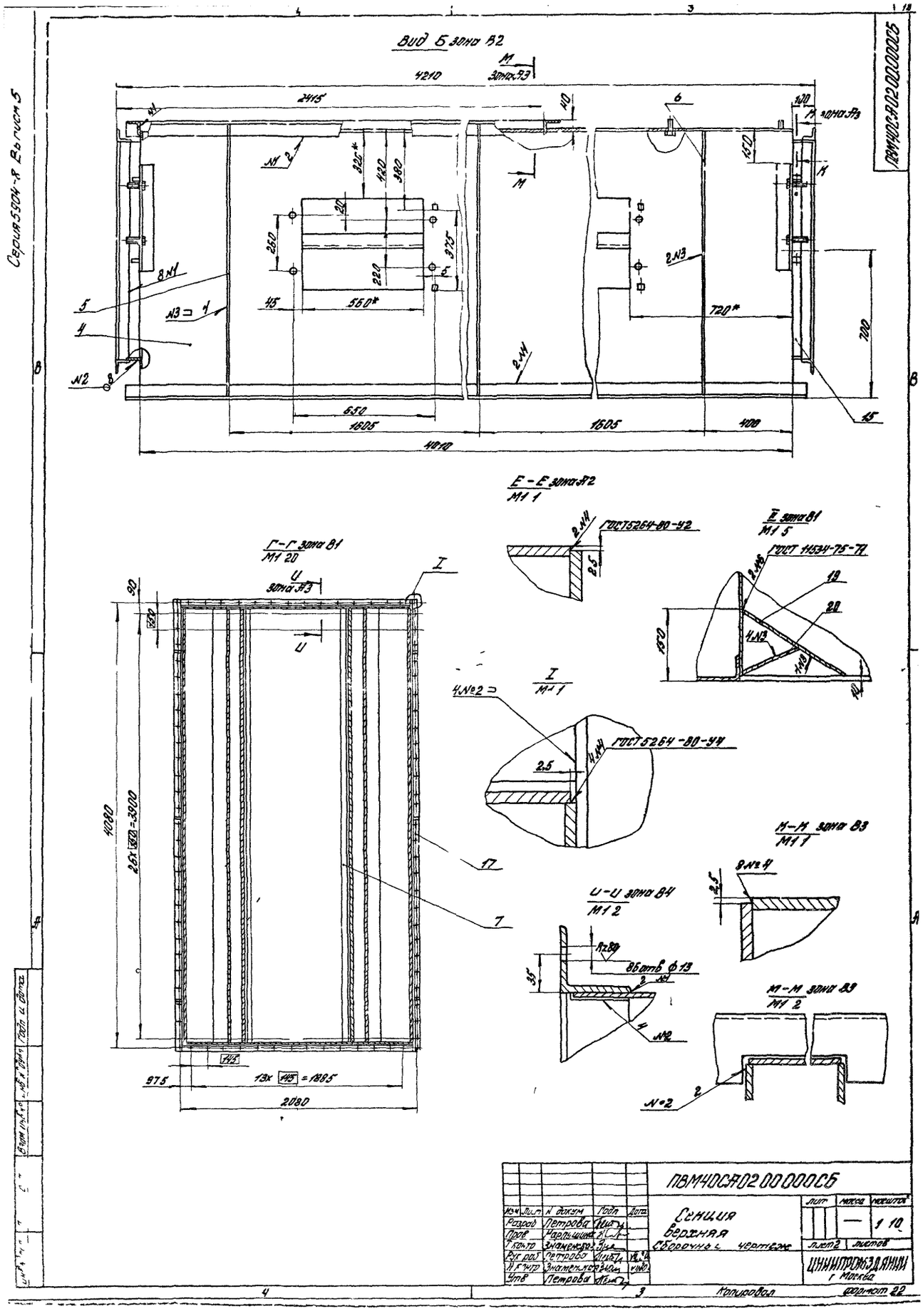
Вид Б зона В2
Г-Г зона В1
М1 20
Е-Е зона А2
М1 1
Е зона В1
М1 5
ГОСТ 5264-80-У2
ГОСТ 11534-75-Т1
ГОСТ 5264-80-У4
М-М зона В3
М1 1
И-И зона В4
М1 2
М-М зона В3
М1 2
4210
2415
4010
1605
650
400
700
560*
720*
4080
2080
975
13x 145 = 1885
ПВМ40СА02 00 000СБ
Секция верхняя
Сборочный чертеж
Лит
Масса
Масштаб
1:10
Лист 2
Листов
ЦНИИПРОМЗДАНИЙ
г. Москва
Копировал
Формат 22

Серия 5.904-8 Выпуск 5

ПВМ40СА 02 00 001

Rz 320

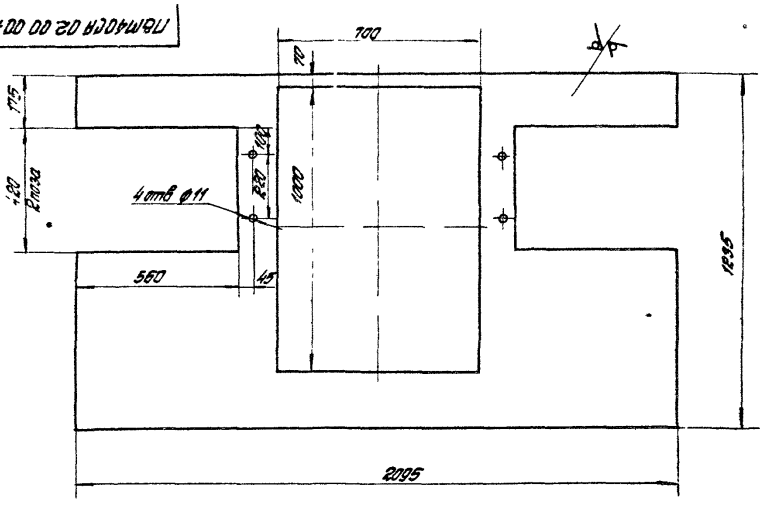

Предельные отклонения размеров отверстий H14, валов h14, остальных ± IT14/2

Изм.	Лист	№ докум.	Подп.	Дата	ПВМ40СА 02 00 001		
Разраб.		Почекина			Стенка	Лит.	Масса	Масштаб
Пров.		Петрова					55.5	1:10
Н. контр.		Кузнец.				Лист	Листов 1
Рук. под.		Петрова			Лит. Б-ПН5 ГОСТ 19903-74 3-IV Ст 3 ГОСТ 14637-79	ЦНИИПромзданий г. Москва	
Н. контр.		Кузнец.					
Утв.		Петрова					

Формат А2

ПВМ40СА 02 00 003

Rz 320 По контуру вырезов

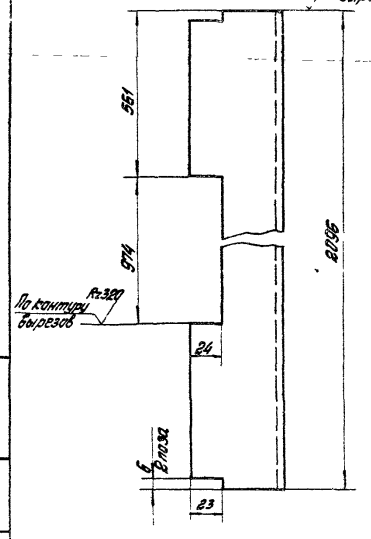

Предельные отклонения размеров отверстий H14, валов h14, остальных ± IT14/2

Изм.	Лист	№ докум.	Подп.	Дата	ПВМ40СА 02 00 003		
Разраб.		Почекина			Уголок	Лит.	Масса	Масштаб
Пров.		Петрова					9.8	1:2
Н. контр.		Кузнец.				Лист	Листов 1
Рук. под.		Петрова			Уголок Б 6мс. 25 ГОСТ 8509-72 Ст 3 ГОСТ 535-79	ЦНИИПромзданий г. Москва	
Н. контр.		Кузнец.					
Утв.		Петрова					

Формат А4

ПВМ40СР 02 00 002

Rz 320

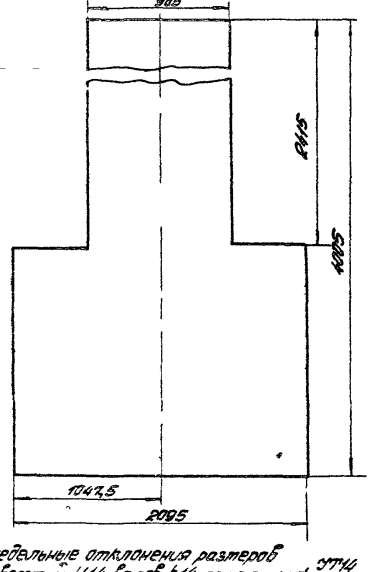

Предельные отклонения размеров отверстий H14, валов h14, остальных ± IT14/2

Изм.	Лист	№ докум.	Подп.	Дата	ПВМ40СР 02 00 002		
Разраб.		Почекина			Лист	Лит.	Масса	Масштаб
Пров.		Петрова					222	1:20
Н. контр.		Кузнец.				Лист	Листов 1
Рук. под.		Петрова			Лист Б-ПН5 ГОСТ 19903-74 3 Ст 3 ГОСТ 14637-79	ЦНИИПромзданий г. Москва	
Н. контр.		Кузнец.					
Утв.		Петрова					

Формат А4

Серия 5 904-8 Вып. 5

ПВМ 40 СА 02 00 005

Rz 160 √(√)

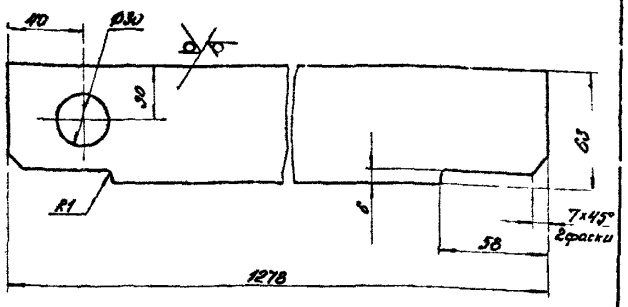

Предельные отклонения размеров отверстий H14 валов h 14, остальных ± $\frac{JT14}{2}$

Изм	Лист	№ докум	Подп	Дата
Разраб		Панькина		
Проверил		Петрова		12.80
Т контр		Карпушина		
Рук раб		Петрова		
Н контр		Знаменская		
Утв		Петрова		12.80

ПВМ 40 СА 02 00 005

Ребро

Лит	Масса	Масштаб
	29	1 2

Лист | Листов 1

Лист Б ПН 5 ГОСТ 19903-74 / 3 IV Ст 3 ГОСТ 14637 79

ЦНИИПРОМЗДАНИЙ г Москва

Копировал | формат 11

ПВМ 40 СА 02 00 006

Rz 160 √(√)

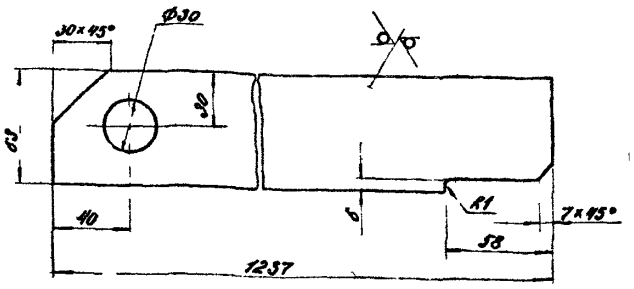

Предельные отклонения размеров отверстий H14 валов h 14, остальных ± $\frac{JT14}{2}$

Изм	Лист	№ докум	Подп	Дата
Разраб		Панькина		
Гр верил		Петрова		
Т контр		Карпушина		
Рук раб		Петрова		12.80
Н контр		Знаменская		
Утв		Петрова		

ПВМ 40 СА 02 00 006

Ребро

Лит	Масса	Масштаб
	2,8	1 2

Лист | Листов 1

Лист Б ПН 5 ГОСТ 19903 74 / 3 IV Ст 3 ГОСТ 14637 79

ЦНИИПРОМЗДАНИЙ г Москва

Копировал | формат 11

ПВМ 40 СА 02 00 004

Rz 80 √(√)

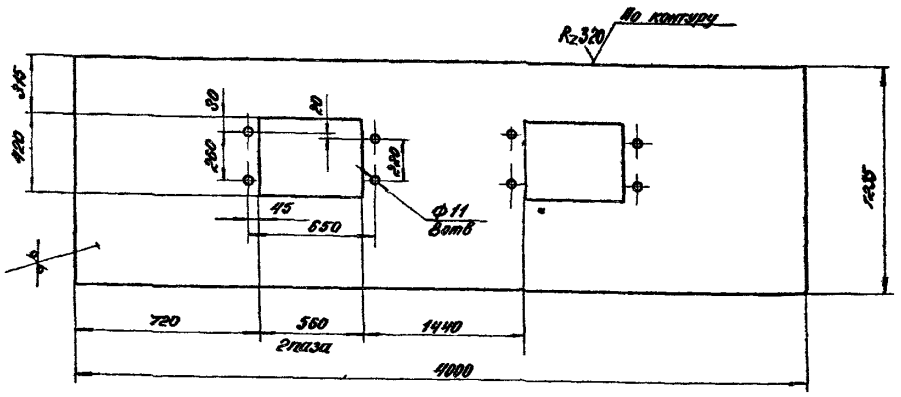

Предельные отклонения размеров отверстий H14 валов h 14, остальных ± $\frac{JT14}{2}$

Изм	Лист	№ докум	Подп	Дата
Разраб		Панькина		
Проверил		Знаменская		12.80
Т контр		Карпушина		
Рук раб		Петрова		12.80
Н контр		Знаменская		
Утв		Петрова		

ПВМ 40 СА 02 00 004

Стенка

Лит	Масса	Масштаб
	193 7	1 20

Лист | Листов 1

Лист Б ПН 5 ГОСТ 19903 74 / 3 IV Ст 3 ГОСТ 14637-79

ЦНИИПРОМЗДАНИЙ г Москва

Копировал | формат 12

Серия 5 904-8 выпуск 5

Формат	Зона	Поз	Обозначение	Наименование	Кол	Примечан
				Документация		
13			ПВМ40СА03 00 000 СБ	Сборочный чертеж		
				Детали		
12		1	ПВМ40СА03 00 001	Обечайка	1	
11		2	ПВМ40СА03 00 002	Стенка	1	
11		3	ПВМ40СА03 00 003	Кольцо	2	
11		4	ПВМ40СА03 00 004	Связь	2	
11		5	ПВМ40СА03 00 005	Стенка	1	
Б4		6	ПВМ40СА03 00 006	Связь		
				Уголок Б-63х63х5 ГОСТ 8509-72 / Ст3 ГОСТ 535-79		
				L=2100 h14 Rz320	2	10кг

ПВМ40СА03 00 000

Воздухосборник

Изм	Лист	№ докум	Подп	Дата
Разраб		Петрова		
Пров		Панькина		
Рук раб		Петрова		
Н контр		Знаменская		
Утв		Петрова		

Лит | Лист | Листов

ЦНИИПРОМЗДАНИЙ г Москва

Формат 11

---

100 00 60 ЧЗ 04 ЧВ 01

Rz160 (√)

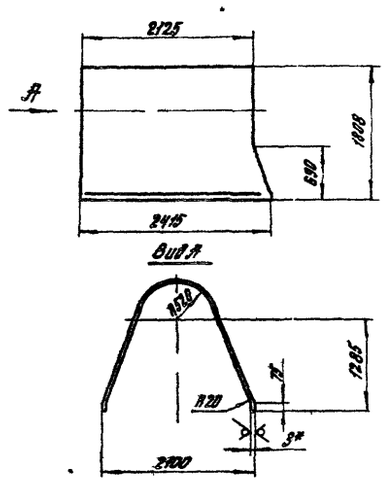

1. * Размер для справок
2. Предельные отклонения размеров валов h14, остальных $\pm \frac{JT14}{2}$

ПВМ40СА03 00 001

Обечайка

Изм	Лист	№ докум	Подп	Дата
Разраб		Хорхорин		
Пров		Знаменская		
Т контр		Знаменская		
Рук раб		Петрова		
Н контр		Знаменская		
Утв		Петрова		

Лит | Масса 223 | Масшт 1:40

Лист | Листов 1

Лист Б-01-3 ГОСТ 19903-74 / Э-IV Ст3 ГОСТ 16523-70

ЦНИИПРОМЗДАНИЙ г Москва

Формат 11

93000 00 60 ЧЗ 04 ЧВ 01

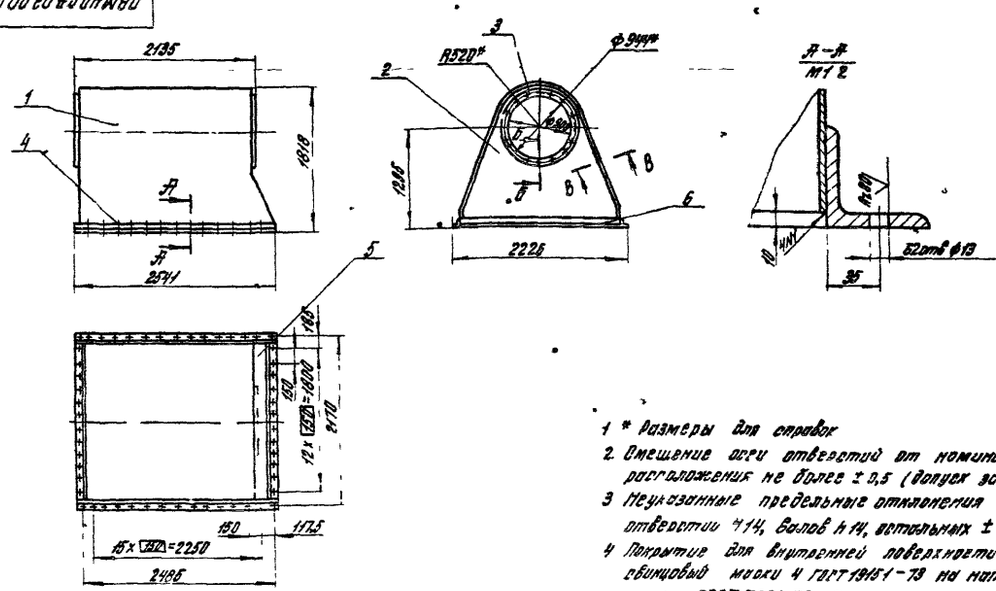

1. * Размеры для справок
2. Смещение осей отверстий от номинального расположения не более ± 0,5 (допуск зависимый)
3. Неуказанные предельные отклонения размеров отверстий H14, валов h14, остальных $\pm \frac{JT14}{2}$
4. Покрытие для внутренней поверхности — сурик свинцовый марки 4 ГОСТ 19151-73 на натуральной олифе ГОСТ 7531-76, для наружной поверхности — Гр Гф-01-5 ГОСТ 23343-78, эмаль ПФ-136 серая III А ГОСТ 926-63

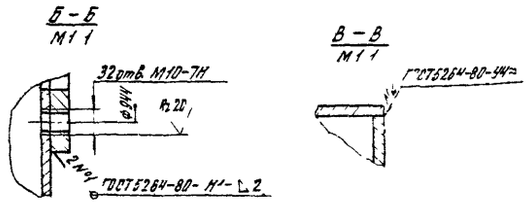

ПВМ40СА03 00 000 СБ

Воздухосборник

Сборочный чертеж

Изм	Лист	№ докум	Подп	Дата
Разраб		Хорхорин		
Пров		Знаменская		
Т контр		Петрова		
Рук раб		Петрова		
Н контр		Знаменская		
Утв		Петрова		

Лит | Масса 364 | Масшт 1:40

Лист | Листов 1

ЦНИИПРОМЗДАНИЙ г Москва

Формат 12

Серия 5.904-8 Выпуск 5

ПВМ40СА 03 00 003

Rz 320 (√)

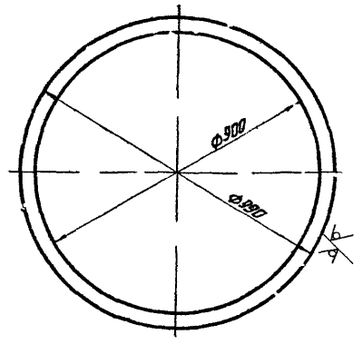

Предельные отклонения размеров отверстий H14 валов h14

Изм.	Лист	№ докум.	Подп.	Дата	ПВМ40СА 03 00 003			
Разраб.		Петрова			Кольцо	Лит	Масса	Масшт
Пров.		Корпушина					52	1:10
Т.контр.		Знаменская				Лист	Листов 1	
Рук. раб.		Петрова			Лист Б ПН 5 ГОСТ 19903-74 / 3-VI Ст 3 ГОСТ 14637-79	ЦНИИПРОМЗДАНИЙ г. Москва		
Н.контр.		Знаменская						
Утв.		Петрова						

Инв. № подл. | Подпись и дата | Взам. инв. № | Инв. № дубл. | Подпись и дата

Формат А1

ПВМ40СА 03 00 004

Rz 320 (√)

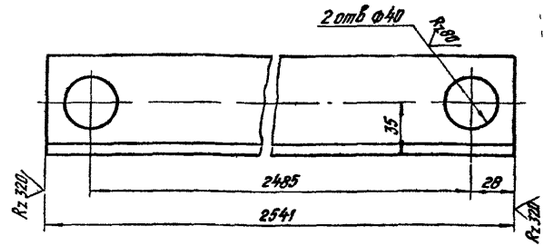

Предельные отклонения размеров. отверстии H14, валов h14, остальных $\pm \frac{IT14}{2}$

Изм.	Лист	№ докум.	Подп.	Дата	ПВМ40СА 03 00 004			
Разраб.		Петрова			Связь	Лит	Масса	Масшт
Пров.		Корпушина					12	1:2
Т.контр.		Знаменская				Лист	Листов 1	
Рук. раб.		Петрова			Уголок Б-63×63×5 ГОСТ 8509-72 / Ст 3 ГОСТ 535-79	ЦНИИПРОМЗДАНИЙ г. Москва		
Н.контр.		Знаменская						
Утв.		Петрова						

Инв. № подл. | Подпись и дата | Взам. инв. № | Инв. № дубл. | Подпись и дата

Формат А1

ПВМ40СА 03 00 002

Rz 320 (√)

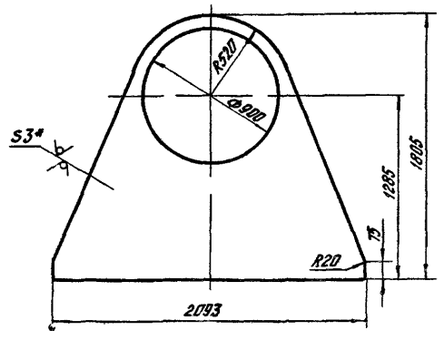

1 *Размер для справок.
2 Предельные отклонения размеров отверстии H14, валов h14, остальных $\pm \frac{IT14}{2}$

Изм.	Лист	№ докум.	Подп.	Дата	ПВМ40СА 03 00 002			
Разраб.		Петрова			Стенка	Лит	Масса	Масшт
Пров.		Корпушина					43	1:20
Т.контр.		Знаменская				Лист	Листов 1	
Рук. раб.		Петрова			Лист Б ПН 3 ГОСТ 19903-74 / 3-IV Ст 3 ГОСТ 16523-70	ЦНИИПРОМЗДАНИЙ г. Москва		
Н.контр.		Знаменская						
Утв.		Петрова						

Инв. № подл. | Подпись и дата | Взам. инв. № | Инв. № дубл. | Подпись и дата

Формат А1

ПВМ40СА 03 00 005

Rz 320 (√)

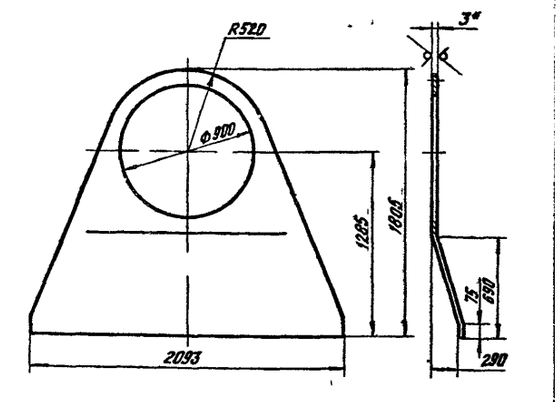

1 *Размер для справок.
2 Предельные отклонения размеров отверстии H14, валов h14, остальных $\pm \frac{IT14}{2}$

Изм.	Лист	№ докум.	Подп.	Дата	ПВМ40СА 03 00 005			
Разраб.		Петрова			Стенка	Лит	Масса	Масшт
Пров.		Знаменская					44	1:20
Т.контр.		Знаменская				Лист	Листов 1	
Рук. раб.		Петрова			Лист Б ПН 30 ГОСТ 19903-74 / 3-IV-Ст 3 ГОСТ 16523-70	ЦНИИПРОМЗДАНИЙ г. Москва		
Н.контр.		Знаменская						
Утв.		Петрова						

Инв. № подл. | Подпись и дата | Взам. инв. № | Инв. № дубл. | Подпись и дата

Формат А1

gost.e-ecolog.ru