ГОСУДАРСТВЕННЫЙ КОМИТЕТ С С С Р ПО ДЕЛАМ СТРОИТЕЛЬСТВА
(ГОССТРОЙ СССР)

ТИПОВАЯ ДОКУМЕНТАЦИЯ НА СТРОИТЕЛЬНЫЕ ИЗДЕЛИЯ
ЗДАНИЙ И СООРУЖЕНИЙ

СЕРИЯ 5.904-8

ПЫЛЕУЛОВИТЕЛЬ ВЕНТИЛЯЦИОННЫЙ МОКРЫЙ СЛИВНОЙ ТИПА ПВМСА

ВЫПУСК 4

ПВМ 20СА.00.00.000

РАБОЧИЕ ЧЕРТЕЖИ

gost.e-ecolog.ru

ГОСУДАРСТВЕННЫЙ КОМИТЕТ СССР ПО ДЕЛАМ СТРОИТЕЛЬСТВА
(ГОССТРОЙ СССР)

ТИПОВАЯ ДОКУМЕНТАЦИЯ НА СТРОИТЕЛЬНЫЕ ИЗДЕЛИЯ
ЗДАНИЙ И СООРУЖЕНИЙ

СЕРИЯ 5.904-8

ПЫЛЕУЛОВИТЕЛЬ ВЕНТИЛЯЦИОННЫЙ МОКРЫЙ СЛИВНОЙ ТИПА ПВМСА

ВЫПУСК 4

ПВМ 20СА.00.00.000

РАБОЧИЕ ЧЕРТЕЖИ

РАЗРАБОТАНЫ
ЦНИИПРОМЗДАНИЙ
ГОССТРОЯ СССР

УТВЕРЖДЕНЫ
И ВВЕДЕНЫ В ДЕЙСТВИЕ
ПРИКАЗОМ №81
ГЛАВПРОМСТРОЙПРОЕКТА
ОТ 23 ОКТЯБРЯ 1981г.

Содержание

№№ п/п	Наименование	Обозначение	Стр.
1	Пылеуловитель вентиляционный мокрый сливной типа ПВМ производительностью 20000 м³/час. Ведомость спецификаций	ПВМ20 СА.00.00. 000ВС	3
2	Пылеуловитель вентиляционный мокрый сливной типа ПВМ производительностью 20000м³/час. Ведомость покупных изделий	ПВМ20 СА.00.00. 000ВП	3-4
3	Пылеуловитель вентиляционный мокрый сливной типа ПВМ производительностью 20000 м³/час.	ПВМ20 СА.00.00.000	5
4	Пылеуловитель вентиляционный мокрый сливной типа ПВМ производительностью 20000 м³/час Сборочный чертёж	ПВМ20 СА.00.00.000СБ	6-9
5	Прокладка	ПВМ20 СА.00.00.001	9
6	Кольцо прижимное	ПВМ20 СА.00.00.002	10
7	Заглушка	ПВМ20 СА.00.00.003	10
8	Прокладка	ПВМ20 СА.00.00.004	10
9	Прокладка	ПВМ20 СА.00.00.005	10
10	Вставка мягкая	ПВМ20 СА.00.00.007	5
11	Секция нижняя	ПВМ20 СА.01.00.000	11
12	Секция нижняя. Сборочный чертеж	ПВМ20 СА.01.00.000СБ	12
13	Корпус секции нижней	ПВМ20 СА.01.01.000	11
14	Корпус секции нижней Сборочный чертеж	ПВМ20 СА.01 01.000СБ	13-14
15	Стенка	ПВМ20 СА.01.01.002	11
16	Секция верхняя	ПВМ20 СА.02.00.000	15
17	Секция верхняя. Сборочный чертеж	ПВМ20 СА.02.00.000СБ	16-18
18	Стенка	ПВМ20 СА.02.00.001	9
19	Крышка	ПВМ20 СА.02.00.002	15
20	Связь	ПВМ20 СА.02.00.004	18
21	Стенка	ПВМ20 СА.02.00.005	15
22	Воздухосборник	ПВМ20 СА.03.00.000	20
23	Воздухосборник. Сборочный чертеж	ПВМ20 СА.03.00.000СБ	19
24	Стенка	ПВМ20 СА.03.00.001	20
25	Обечайка	ПВМ20 СА 03.00.002	20
26	Фланец	ПВМ20 СА.03.00.003	18

№ строки	Обозначение	Наименование	Куда входит: Обозначение	Кол.	Общее кол.	Примечание
1	ПВМ20СА 00 00 000	Пылеуловитель вентиляционный мокрый сквозной				
2		типа ПВМ производительностью 20000 м³/час				
3	ПВМ20СА 01 00 000	Секция нижняя	ПВМ20СА 00 00 000	1	1	
4	ПВМ20СА 01 01 000	Корпус секции нижней	ПВМ20СА 01 00 000	1	1	
5	ПВМ20СА 02 00 000	Секция верхняя	ПВМ20СА 00 00 000	1	1	
6	ПВМ20СА 03 00 000	Воздухосборник	ПВМ20СА 00 00 000	1	1	
7	ПВМ3СА 01 02 000	Гидрозатвор	ПВМ20СА 01 00 000	1	1	
8	ПВМ3СА 01 04 000	Плавная регулирующая	ПВМ20СА 01 00 000	1	1	
9	ПВМ3СА 01 05 000	Узел нижнего подвода воды	ПВМ20СА 01 00 000	1	1	
10	ПВМ3СА 01 06 000	Воронка	ПВМ20СА 01 00 000	1	1	10 Выпуск
11	ПВМ3СА 01 07 000	Патрубок	ПВМ20СА 01 00 000	1	1	
12	ПВМ3СА 01 08 000	Дверка	ПВМ20СА 01 00 000	2	2	
13	ПВМ3СА 01 09 000	Дверка	ПВМ20СА 01 00 000	1	1	
14	ПВМ3СА 04 01 000	Дверка	ПВМ20СА 00 00 000	8	8	
15						
16	ПВМ10СА 05 00 000	Каплеуловитель	ПВМ20СА 00 00 000	4	4	
17						
18						
19						
20						
21						
22						
23						
24						
25						
26						

Инв. № подл. | Подп. и дата | Взам. инв. №

Изм.	Лист	№ докум.	Подп.	Дата
Разраб.		Воробьев		
Пров.		Петрова		11-10
Рук. раб.		Петрова		
Н. контр.		Горушина		
Утв.		Петрова		

ПВМ20СА 00.00.000 ВС

Пылеуловитель вентиляционный мокрый сквозного типа ПВМ производительностью 20000 м³/час

Ведомость спецификаций

Лит. | Масса | Масштаб

ЦНИИПромзданий г. Москва

Формат А2

№ строки	Наименование	Код ОКП	Обозначение документа на поставку	Поставщик	Куда входит (обозначение)	Количество: На изделие	В комплекты	На регулир.	Всего	Примечание
1	Крепежные изделия									
2										
3	Болты М8×25.58.019		ГОСТ 7798-70							
4					ПВМ20СА 01 01 000	4			4	
5					ПВМ3СА 01 02 000	14			14	
6					ПВМ3СА 01 07 000	6			6	
7	М10×25.58.019								24	
8	М10×60.58.019				ПВМ20СА 00 00 000	48			48	
9					ПВМ20СА 01 01 000	16			16	
10					ПВМ20СА 02 00 000	16			16	
11	М12×30.58.019								32	
12	М12×60.58.019				ПВМ20СА 00 00 000	130			130	
13	М16×50.58.019				ПВМ20СА 02 00 000	40			40	
14					ПВМ20СА 01 01 000	12			12	
15										
16										
17										
18										
19	Гайки М8.5.019		ГОСТ 5915-70							
20	М10.5.019				ПВМ20СА 01 00 000	24			24	
21	М12.5.019				ПВМ20СА 00 00 000	32			32	
22	М16.5.019				ПВМ20СА 00 00 000	138			138	
					ПВМ20СА 00 00 000	4			4	
					ПВМ20СА 01 00 000	8			8	
									12	

Инв. № подл. | Подп. и дата | Взам. инв. № | Инв. № дубл. | Подп. и дата

Изм.	Лист	№ докум.	Подп.	Дата
Разраб.		Воробьев		
Пров.		Петрова		11-10
Рук. раб.		Петрова		
Н. контр.		Горушина		
Утв.		Знаменская		

ПВМ20СА 00 00 000 ВП

Пылеуловитель вентиляционный мокрый сквозного типа ПВМ производительностью 20000 м³/час

Ведомость покупных изделий

Лит. | Масса | Масштаб

ЦНИИПромзданий г. Москва

Формат А2

Серия 5.904-8 Выпуск 4

№ строки	Наименование	Код ОКП	Обозначение документа на поставку	Поставщик	Куда входит (обозначение)	Количество: На изделие	В комплекты	На регулир.	Всего	Примеч.
1										
2										
3	Шайба 8.65.Г.02		ГОСТ 6402-70		ПВМ20СА.01.00.000	24			24	
4	10.65Г02				ПВМ20СА.00.00.000	32			32	
5	12.65Г02				ПВМ20СА.00.00.000	148			148	
6	16.65Г02				ПВМ20СА.00.00.000	4			4	
7					ПВМ20СА.01.00.000	8			8	
8									12	
9	Шайба 10.02.019		ГОСТ 11371-78		ПВМ20СА.00.00.000	64			64	
10										
11										
12	Соединительные									
13	части									
14										
15	Тройник 20		ГОСТ 8948-75		ПВМ20СА.00.00.000	2			2	
16	Контргайка 20		ГОСТ 8961-75		ПВМ3СА.01.05.000	1			1	
17	Колпак 15		ГОСТ 8962-75		ПВМ3СА.01.05.000	5			5	
18	Колпак 20				ПВМ3СА.01.05.000	1			1	
19	Колпак 25				ПВМ20СА.01.00.000	1			1	
20	Пробка 20		ГОСТ 8963-75		ПВМ20СА.00.00.000	2			2	
21	Сгон 20		ГОСТ 8969-75		ПВМ3СА.01.05.000	1			1	
22	Вентиль Ду25 исп.1		ГОСТ 9086-74		ПВМ20СА.00.00.000	1			1	
23	Кран сальниковый									
24	муфтовый 20 исп.1		ГОСТ 19193-73		ПВМ3СА.01.05.000	1			1	
25										
26										
27										
28										
29										
30										
31										

Подпись и дата | Инв. № дубл. | Взам. инв. № | Подпись и дата | Инв. № подл.

Изм.	Лист	№ докум.	Подп.	Дата	ПВМ 20 СА.00.00.000ВП	Лист 2

Формат: 12

№ строки	Наименование	Код ОКП	Обозначение документа на поставку	Поставщик	Куда входит (обозначение)	Количество: На изделие	В комплекты	На регулир.	Всего	Примеч.
1	Прочие изделия									
2	Кольцо 018-023-30-2-0		ГОСТ 9833-73		ПВМ20СА.00.00.000	1			1	
3	Вентилятор			Симферопольский						
4	В-ЦП6-45-8 01У3			машиностроительный						
5	Электродвигатель слева			завод	ПВМ20СА.00.00.000	1			1	
6	4А 180 МЧ N=30 квт		ТУ22-4577-79							
7	поставка с вибро-									
8	изоляторами									
9	Задвижка Ду80			Душанбинский з-д	ПВМ20СА.00.00.000	1			1	
10	30ч6бр.			им. Орджоникидзе						
11										
12	Регулятор-сигнализатор			г.Рязань завод						
13	уровня ЭРСУ-3 L=250			"Гелоприбор"	ПВМ20СА.00.00.000	1			1	
14										
15	Ящик управления			Гаспий						
16	ЯУ 5111			Электроаппарат"	ПВМ20СА.00.00.000	1			1	
17	индекс исполнения									
18	23А2Б									
19										
20										
21	Кабель контрольный с									
22	алюминиевыми жилами									
23	АПВ (1×S)		ГОСТ 6323-79		ПВМ3СА.00.00.000ЭЧ					Длина и сечение установ ливаются при проектировании системы
24	АПВ 2,5.380									
25	Провод монтажный									
26	ПВ2 2,5 380		ГОСТ 6323-79		ПВМ3СА.00.00.000ЭЧ					
27										
28										
29										
30										
31										

Подпись и дата | Инв. № дубл. | Взам. инв. № | Подпись и дата | Инв. № подл.

Изм.	Лист	№ докум.	Подп.	Дата	ПВМ 20 СА.00.00.000ВЛ	Лист 3

Формат: 12

Формат	Зона	Поз.	Обозначение	Наименование	Кол.	Примеч.
				Документация		
*			ПВМ20СА.00.00.000СБ	Сборочный чертеж	1	*12.22
12			ПВМ3СА 00 00 000 ЭЗ	Схема электрическая принципиальная	1	10 выпуск
12			ПВМ3СА 00 00 000 Э4	Схема электрическая соединений	1	
12			ПВМ20СА 00 00 000 ВС	Ведомость спецификаций	1	
12			ПВМ20СА 00 00 000 ВП	Ведомость покупных изделий	3	
11			ПВМ20СА 00 00 000ПС	Паспорт	1	0 выпуск
11			ПВМ20СА 00 00 000ТУ	Технические условия	1	
11			ПВМ20СА 00 00 000 ГЧ	Габаритный чертеж	1	
				Сборочные единицы		
11	Б1	1	ПВМ20СА 01 00 000	Секция нижняя	1	
11	Б1	2	ПВМ20СА 02 00 000	Секция верхняя	1	
11	Б4	3	ПВМ20СА 03 00 000	Воздухосборник	1	
11	Б2	5	ПВМ3СА 04.00 000	Дверка	8	10 выпуск
11	Б1	7	ПВМ10СА.05.00 000	Коллектор	4	10 выпуск
				Детали		
11	Б5	8	ПВМ20СА 00.00.001	Прокладка	1	
11	А4	9	ПВМ20СА 00 00 002	Кольцо прижимное	2	
11	А4	10	ПВМ20СА 00 00 003	Заглушка	1	
11	А4	11	ПВМ20СА 00 00 004	Прокладка	3	
11	Б5	12	ПВМ20СА.00 00 005	Прокладка	1	
11	А7	13	ПВМ20СА 00 00 006	Вставка мягкая	1	
64	А4	14	ПВМ20СА 00 00.007	Трубка водомерная		
				Трубка 18-25-250		
				ГОСТ 8946-74	1	0,1 кг
11	А7	16	ПВМ3СА 00.00.003	Прокладка	1	
11	А6	17	ПВМ3СА 00 00 006	Ручка левая	8	10 выпуск
11	А2	18	ПВМ3СА 00 00.007	Ручка правая	8	

Изм.	Лист	№ докум.	Подп.	Дата
Разраб.	Корпушина			
Пров.	Петрова			
Рук. под.	Петрова			
Н. контр.	Знаменская			
Утв.	Петрова			

ПВМ20СА.00.00.000

Пылеуловитель вентиляционный мокрый сливной типа ПВМ производительностью 20 000 м³/час

Лит.	Лист	Листов
	1	3

ЦНИИПРОМЗДАНИЙ г. Москва

Формат: 11

Инв. № подл. | Подп. и дата | Взам. инв. №

Формат	Зона	Поз.	Обозначение	Наименование	Кол.	Примеч.
11	А7	19	ПВМ3СА.00.00.009	Втулка	2	10 выпуск
11	А7	20	ПВМ3СА.00.00.011	Кольцо	2	10 выпуск
				Стандартные изделия		
	А7	23		Тройник 20 ГОСТ 8946-75	2	
	А7	24		Пробка 20 ГОСТ 8963-75	1	
	Б6	25		Вентиль Ду 25 исп. 9 ГОСТ 9065-74	1	
	А8	26		Кольцо 018-023-30-2-8 ГОСТ 9833-73	1	
				Болты ГОСТ 7798-70		
	А4	27		М10×25.58.019	48	
	Б5	28		М12×30.58.019	130	
				Гайки ГОСТ 5915-70		
	А5	29		М10.5.019	52	
	Б5	30		М12.5.019	138	
	Б7	31		М16.5.019	4	
				Шайбы ГОСТ 6402-70		
	А4	32		10.65Г.02	48	
	Б5	33		12.65Г.02	140	
	А7	34		16.65Г.02	4	
	А6	35		Шайба 10.02.019 ГОСТ 11371-69	52	
				Прочие изделия		
	А6	37		Регулятор сигнализатор ЭРСУ-3 L=250	1	

ПВМ20СА.00.00.000

Лист 2

Формат 11

Спецификация СП

Формат	Зона	Поз.	Обозначение	Наименование	Кол.	Примеч.
	А6	38		Задвижка Ду 80 30ч6бр	1	29 кг
	Б4	39		Вентилятор радиальный пылевой В-ЦП6-45-6Р-01У3 Электродвигатель слева 4А180М4 Поставка с виброизоляторами	1	790 кг
		40		Ящик управления 9А5111	1	
				индекс исполнения 23А2Б		

ПВМ20СА.00.00.000

Лист 3

Формат 11

ПВМ20СА 00.00.006

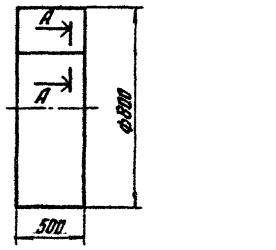

А—А
М1:1

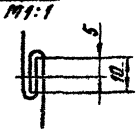

Сшивать витками специальными №10 ГОСТ 6309-73.

ПВМ20СА.00.00.006

Изм.	Лист	№ докум.	Подп.	Дата
Разраб.	Корпушина			
Пров.	Петрова			
Т.контр.	Знаменская			
Рук. под.	Петрова			
Н. контр.	Знаменская			
Утв.	Петрова			

Вставка мягкая

Лит.	Масса	Масшт.
	3,5	1:10
Лист	Листов 1	

Полотно льняное специальное полульняное арт 11118 ГОСТ 15530-76

ЦНИИПРОМЗДАНИЙ г. Москва

Формат: 11

Инв. № подл. | Подп. и дата | Взам. инв. №

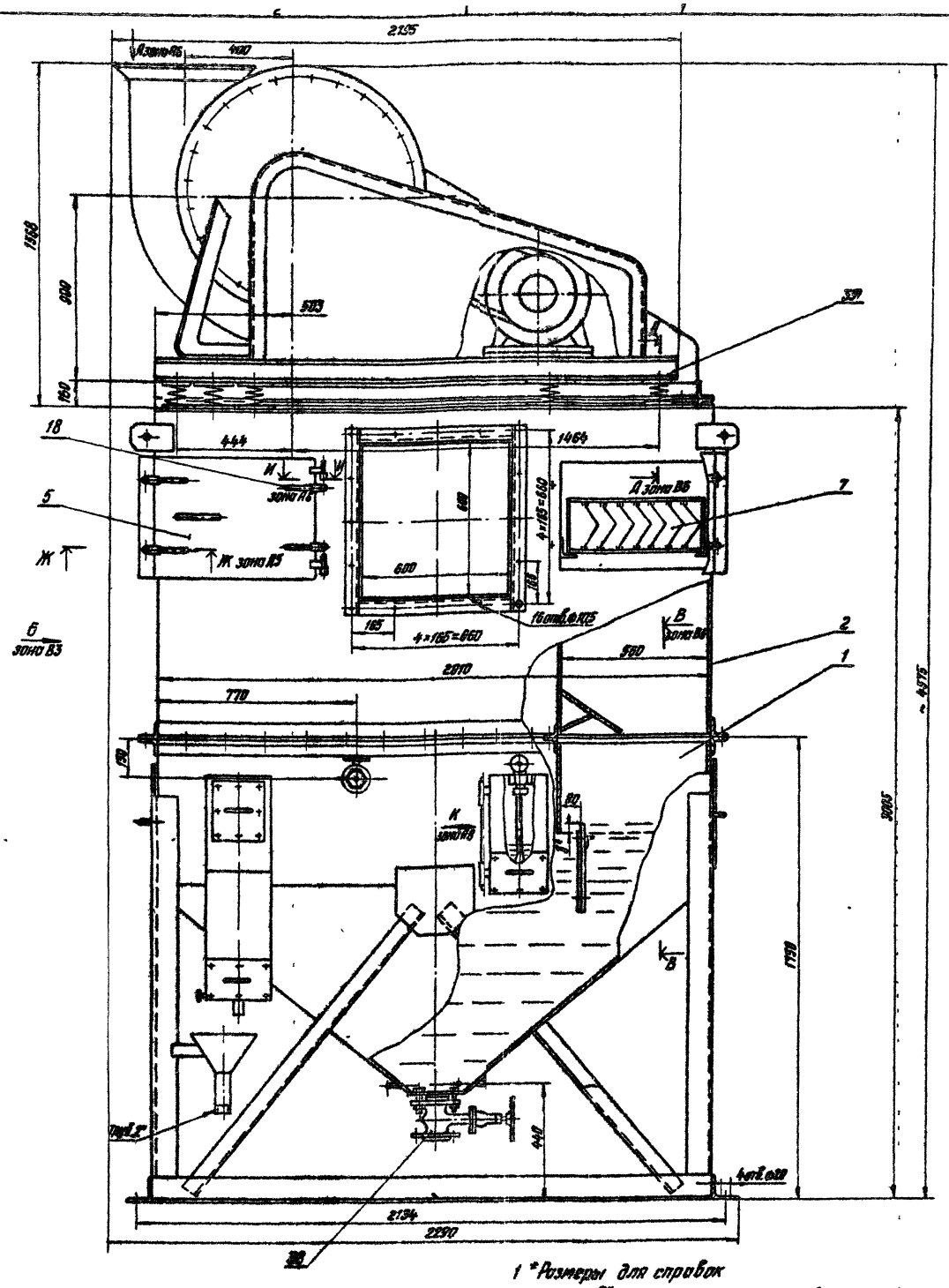

вставкой мягкой поз 13 произвести по месту.
На чертеже изображен вариант установки вентилятора с электродвигателем 4А180МЧ N=30 квт

4 Сборку трубопроводов произвести на льне трепаном ГОСТ 10330-76 с суриком свинцовым марки Ч ГОСТ 19151-73 на натуральной олифе ГОСТ 7931-76

5 Ящик управления поз 40 условно не показан

6 Сварные швы испытать на герметичность керосином.

7 Остальные технические требования см ТУ, выпуск „0"

1 *Размеры для справок

2 Размер „в" принимается по проекту вентиляции (см паспорт)

3 Типоразмер вентилятора выбирается при проектировании системы (см паспорт) Положение кожуха вентилятора показано условно Установку вентагрегата и стыковку со

					ПВМ 20 СА 00 00 000 СБ			
Изм.	Лист	№ докум.	Подп.	Дата	Пылеуловитель вентиляционный мокрый сривной типа ПВМ производительностью 20000 м³/час Сборочный чертеж	Лит.	Масса	Масштаб
Разраб.		Воробьев					2400	1 т
Пров.		Петрова						
Т.контр.		Знаменская				Лист 1	Листов 4	
Рук.рабо.		Петрова				ЩНИИПРОМЗДАНИЙ г.Москва		
Н.контр.		Знаменская						
Утв.		Лирунов						

Инв. № подл. | Подпись и дата | Взам. инв. № | Инв. № дубл. | Подпись и дата

Формат 22

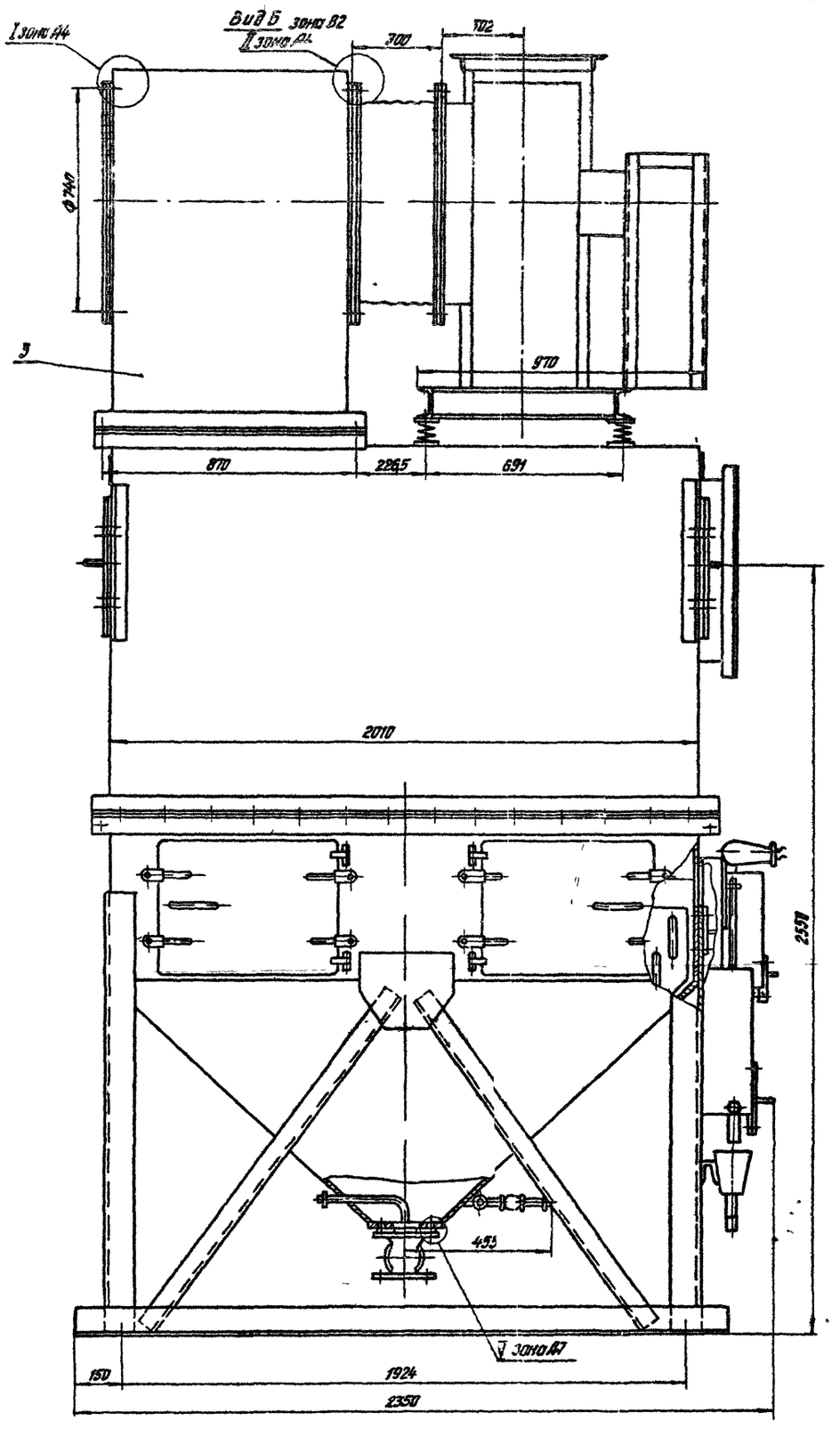

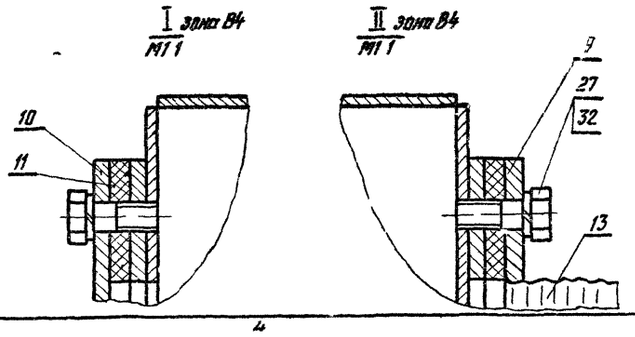

Изм.	Лист	№ докум.	Подп.	Дата
Разраб.		Петрова		
Пров.		Знаменская		
Т.контр.		Знаменская		
Рук.раб.		Петрова		
Н.контр.		Корпушина		
Утв.		Пирумов		

ПВМ20СА00ОВ000СБ

Пылеуловитель вентиляционный мокрый сливной типа ПВМ производительностью 20000 м³/час. Сборочный чертеж

Лит.	Масса	Масштаб
		1:10
Лист 2	Листов	

ЦНИИПромзданий г. Москва

Формат А2

Инв.№ подл. | Подпись и дата | Взам.инв.№ | Инв.№ дубл. | Подпись и дата

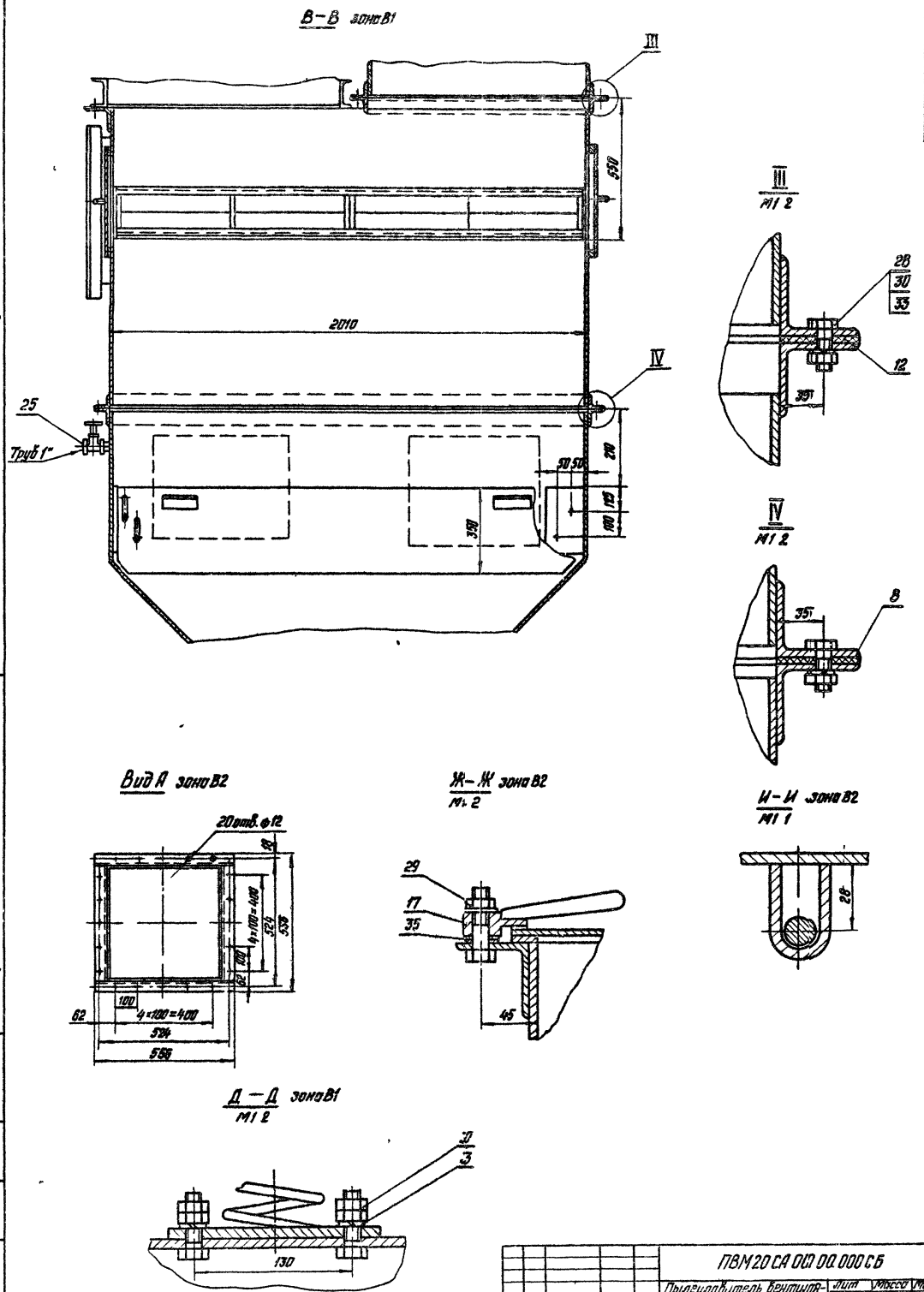

					ПВМ20 СА 00.00.000 СБ			
Изм.	Лист	№ докум.	Подп.	Дата	Пылеуловитель вентиляционный мокрый слубной типа ПВМ производительностью 20000 м³/час Сборочный чертеж	Лит	Масса	Масшт.
Разраб.		Второбьев					—	1 10
Провер.		Петрова				Лист 3	Листов	
Т.контр.		Знаменская				ЦНИИПРОМЗДАНИЙ г. Москва		
Рук. раб.		Петрова						
Н.контр.		Знаменская						
Утв.		Пирумов						

Инв. № подл. | Подпись и дата | Взам. инв. № | Инв. № дубл. | Подпись и дата

Формат 22

Вид К поз. 31
М1:4

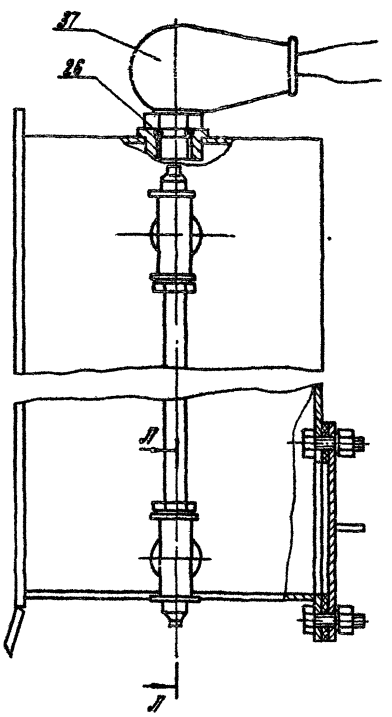

Узел 33
М1:2

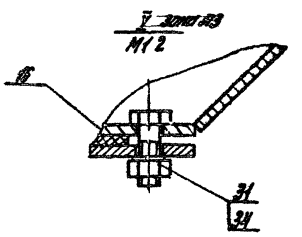

Б-Л
М1:1

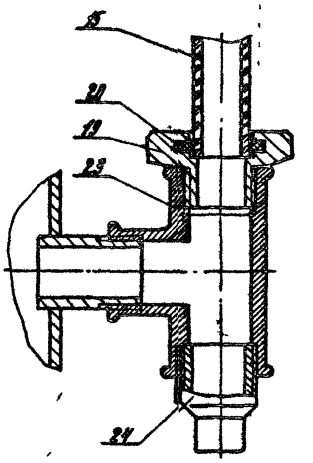

ПВМ20СЯ.00 00. 000 СБ

Изм.	Лист	№ докум.	Подп.	Дата	Плита железобетонная ребристая с полкой безопасности для производительности 2000 м³/час с бортами	Лит.	Масса	Масштаб
Разраб.		Воробьев					—	—
Пров.		Петрова						
Т. контр.		Знаменская				Лист 1	Листов 1	
Рук. раб.		Петрова				ЦНИИПромзданий г. Москва		
Н. контр.		Членская						
Утв.		Петрова						

Справочный №

Инв. № подл. | Подп. и дата | Взам. инв. №

Копировал | Формат А4

ПВМ 20СЯ 00 00 001

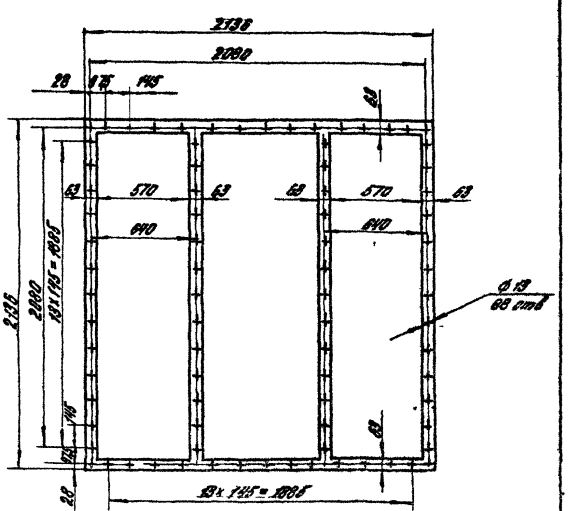

1. * Размер для справок.
2. Допускается вырезать из полос каркаса ВВМ ТУ 36 1051061-76.

Изм.	Лист	№ докум.	Подп.	Дата	ПВМ 20 СЯ 00 00 001			
Разраб.		Лукьянина			Прокладка	Лит.	Масса	Масштаб
Пров.		Петрова					40	1:20
Т. контр.		Знаменская				Лист	Листов 1	
Рук. раб.		Петрова			Пластина Т лист ТМКЩ М-Б-98 ГОСТ 538-77	ЦНИИПромзданий г. Москва		
Н. контр.		Членская						
Утв.		Петрова						

Формат А1

ПВМ20СЯ02.00 001

№ 90

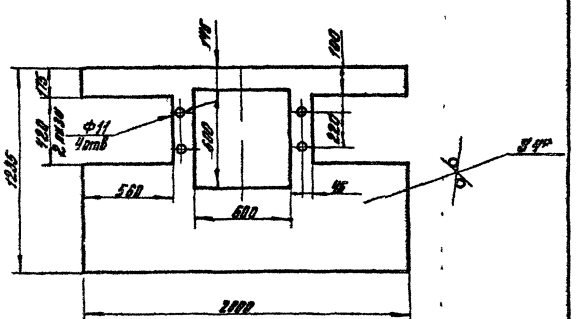

1. * Размер для справок.
2. Предельные отклонения размеров отверстий ±1/4, валов h14, остальных ±IT14/2.

Изм.	Лист	№ докум.	Подп.	Дата	ПВМ 20 СЯ 02. 00 001			
Разраб.		Лукьянина			Стенка	Лит.	Масса	Масштаб
Пров.		Петрова					564	1:20
Т. контр.		Знаменская				Лист	Листов 1	
Рук. раб.		Петрова			Лист Б-ПН-91 ОВТ 1 9823-74 У-Ц-Ст 3 Г 2 Т 4 Б 3-Т 9	ЦНИИПромзданий г. Москва		
Н. контр.		Знаменская						
Утв.		Петрова						

Формат А1

ПВМ 20СА 00 00 002

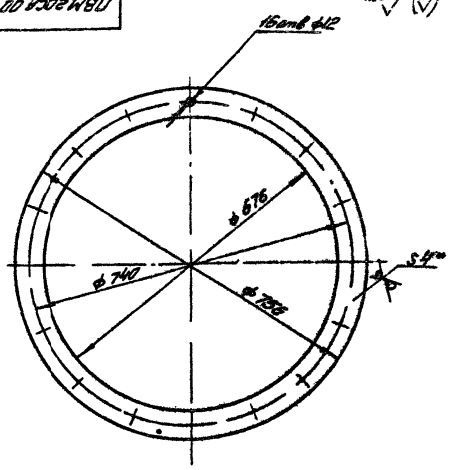

1.* Размер для справок.
2 Неуказанные предельные отклонения размеров: отверстий H14; валов h14; остальных ±IT14/2

ПВМ 20СА 00 00 002

Изм.	Лист	№ докум.	Подпись	Дата
Разраб.		Карапушина		
Провер.		Знаменская		
Рук. раб.		Петрова		12.80
Т. контр.		Знаменская		12.80
Н. контр.		Знаменская		12.80
Утв.		Петрова		12.80

Кольцо прижимное

Лит.	Масса	Масштаб
	2,6	1:5
Лист	Листов 1	

Лист 6-ЛН-4 ГОСТ 19903-74 3-Б-Ст3 ГОСТ 14637-79

ЦНИИпромзданий г. Москва

Формат А4

ПВМ 20СА 00 00 003

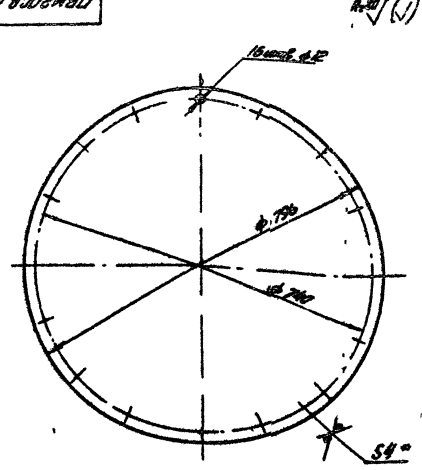

1.* Размер для справок.
2 Неуказанные предельные отклонения размеров: отверстий H14; валов h14; остальных ±IT14/2

ПВМ 20СА 00 00 003

Изм.	Лист	№ докум.	Подпись	Дата
Разраб.		Карапушина		
Провер.		Знаменская		
Рук. раб.		Петрова		12.80
Т. контр.		Знаменская		12.80
Н. контр.		Знаменская		12.80
Утв.		Петрова		12.80

Заглушка

Лит.	Масса	Масштаб
	13	1:5
Лист	Листов 1	

Лист 6-ЛН-4 ГОСТ 19903-74 3-Б-Ст3 ГОСТ 14637-79

ЦНИИпромзданий г. Москва

Формат А4

ПВМ 20СА 00 00 004

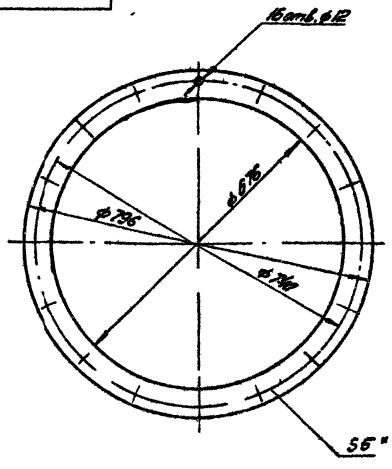

* Размер для справок

ПВМ 20СА 00 00 004

Изм.	Лист	№ докум.	Подпись	Дата
Разраб.		Карапушина		
Провер.		Знаменская		
Т. контр.		Знаменская		12.80
Рук. раб.		Петрова		12.80
Н. контр.		Знаменская		12.80
Утв.		Петрова		12.80

Прокладка

Лит.	Масса	Масштаб
	0,5	1:5
Лист	Листов 1	

Пластина I, лист, ТМКЦ-М5-99 ГОСТ 7338-77

ЦНИИпромзданий г. Москва

Формат А4

ПВМ 20СА 00 00 005

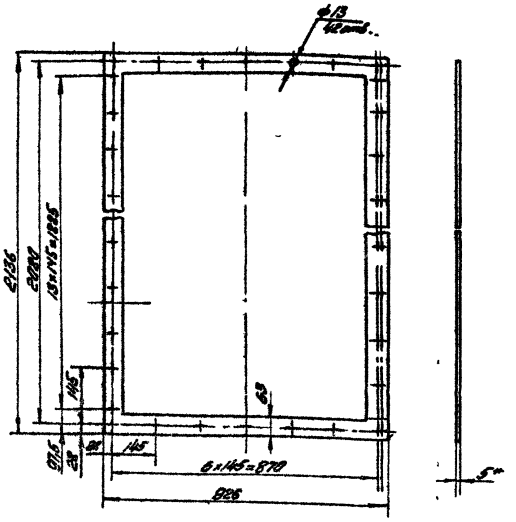

* Размер для справок

ПВМ 20СА 00 00 005

Изм.	Лист	№ докум.	Подпись	Дата
Разраб.		Карапушина		
Провер.		Знаменская		
Рук. раб.		Петрова		12.80
Н. контр.		Знаменская		12.80
Утв.		Петрова		12.80

Прокладка

Лит.	Масса	Масштаб
	3,5	1:10
Лист	Листов 1	

Пластина I, лист ТМКЦ-М5-99 ГОСТ 7339-77

ЦНИИпромзданий г. Москва

Формат А4

Серия 3.904-8 Выпуск 4

Формат	Зона	Поз.	Обозначение	Наименование	Кол.	Примечание
				Документация		
22			ПВМ 20 СА.01 00 000 СБ	Сборочный чертёж		
				Сборочные единицы		
Н	В1	1	ПВМ 20 СА.01 01 000	Корпус секции нижней	1	
Н	А2	3	ПВМ 3 СА 01 02 000	Гидрозатвор	1	
Н	А1	4	ПВМ 3 СА 01 04 000	Планка регулирующая	1	
Н	В1	5	ПВМ 3 СА 01 05. 000	Узел нижнего подвода воды	1	
Н	В2	6	ПВМ 3 СА 01 06. 000	Воронка	1	Выпуск
Н	В1	7	ПВМ 3 СА 01 07 000	Патрубок	1	
Н	В2	8	ПВМ 3 СА 01 08. 000	Дверка	2	
Н	В2	9	ПВМ 3 СА 01 09. 000	Дверка	1	
Н	В1	11	ПВМ 10 СА 01 02. 000	Перегородка подвесная	2	
				Стандартные изделия		
	В2	12		Клапан 25 ГОСТ 5762-75	1	
				Гайки ГОСТ 5915-70		
	А1	13		М8.5 019	24	
	В1	14		М16.5 019	8	
				Шайбы ГОСТ 6402-70		
	А1	16		8.65Г.02.	24	
	В1	17		16.55Г.02.	8	

ПВМ 20 СА.01.00.000

Секция нижняя

Лит. 1 | Листов 1

ЦНИИПромзданий г. Москва

Формат А1

Формат	Зона	Поз.	Обозначение	Наименование	Кол.	Примечание
				Документация		
23			ПВМ 20 СА.01.01.000 СБ	Сборочный чертёж		2 листа
				Детали		
Н	В1	1	ПВМ 20 С.А. 01.01.001	Стенка ёмкости	4	69 кг
Н	В2	2	ПВМ 20 СА 01.01.002	Стенка	1	
24	В1	3	ПВМ 20 СА. 01.01.003	Стенка		
				Лист 5-ПН-5 ГОСТ 19903-74 / 3-Е-Ст3 ГОСТ 14637-79		
				550 h 14 x 2010 h 14 Rz 320	1	4,9 кг
24	В1	4	ПВМ 20 СА. 01 01. 004	Сб.зав		
				Уголок Б-63х40х5 ГОСТ 8509-72 / Ст3 ГОСТ 535-79		
				L = 2135 h 14 Rz 320	2	14,3 кг
24	А2	5	ПВМ 20 СА 01 01. 005	Сб.зав		
				Уголок Б-63х40х5 ГОСТ 8509-72 / Ст3 ГОСТ 535-79		
				L = 2010 h 14 Rz 320	2	9,7 кг
24	В3	6	ПВМ 20 СА 01 01. 006	Стойка		
				Уголок Б-100х65х7 ГОСТ 8509-72 / Ст3 ГОСТ 535-79		
				L = 1340 h 14 Rz 320	4	16 кг
24	В1	7	ПВМ 20 СА 01. 01. 007	Сб.зав		
				Уголок Б-50х32х5 ГОСТ 8509-72 / Ст3 ГОСТ 535-79		
				L = 1370 h 14 Rz 320	8	6,5 кг
24	В1	8	ПВМ 20 СА 01 01. 008	Сб.зав		
				Уголок Б-100х65х7 ГОСТ 8509-72 / Ст3 ГОСТ 535-79		
				L = 2020 h 14 Rz 320	2	21,8 кг

ПВМ 20 СА.01. 01. 000

Корпус секции нижней

Лит. | Лист 1 | Листов 2

ЦНИИПромзданий г. Москва

Формат А1

Формат	Зона	Поз.	Обозначение	Наименование	Кол.	Примечание
А1	В3	9	ПВМ 20 СА. 01 01. 009	Сб.зав		
				Уголок Б-100х65х7 ГОСТ 8509-72 / Ст3 ГОСТ 535-79		
				L = 2224 h 14 Rz 320	2	24 кг
24	В2	10	ПВМ 20 СА 01 01. 010	Перегородка		
				Лист 5-ПН-5 ГОСТ 19903-74 / 3-Е-Ст3 ГОСТ 14637-79		
				340 h 14 x 2000 h 14 Rz 320	2	27,5 кг
	В3	12	ПВМ 3 СА 01 01 006	Фланец	1	
	В4	13	ПВМ 3 СА 01 01. 017	Кронштейн	4	
	В3	14	ПВМ 3 СА 01 01. 018	Ушко	8	
	А3	15	ПВМ 3 СА 01 01. 019	Патрубок	1	
	В4	16	ПВМ 3 СА. 02 02. 004	Скоба	4	Выпуск
	В2	18	ПВМ 10 СА 01. 01. 004	Косынка	4	
	В3	19	ПВМ 10 СА 01 01. 005-01	Стенка	2	
	А2	20	ПВМ. 10 СА 01. 01. 006	Сб.зав	2	
				Стандартные изделия		
				Болты ГОСТ 7798-70		
	В3	23		М8 x 30.58 019	4	
	В3	24		М10 x 60.58 019	16	
	В4	25		М16 x 50.58 019	12	

ПВМ 20 СА.01.01.000

Лист 2

Формат А1

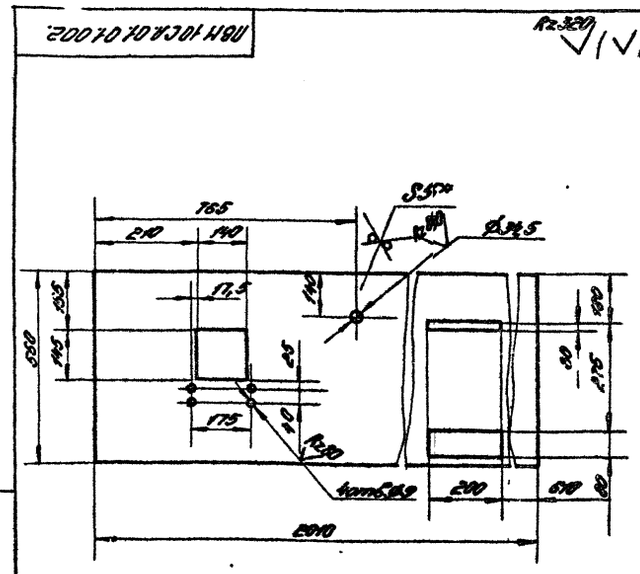

1. * Размер для справок.
2. Предельные отклонения размеров: отверстий - H14, валов h14, остальных $\pm \frac{IT14}{2}$.

ПВМ 20 СА.01.01.002

Стенка

Лит. | Масса | Масштаб: 4 кг | 1:10

Лист | Листов 1

Лист 5-ПН-5 ГОСТ 19903-74 / 3-Е Ст3 ГОСТ 14637-79

ЦНИИПромзданий г. Москва

Формат А1

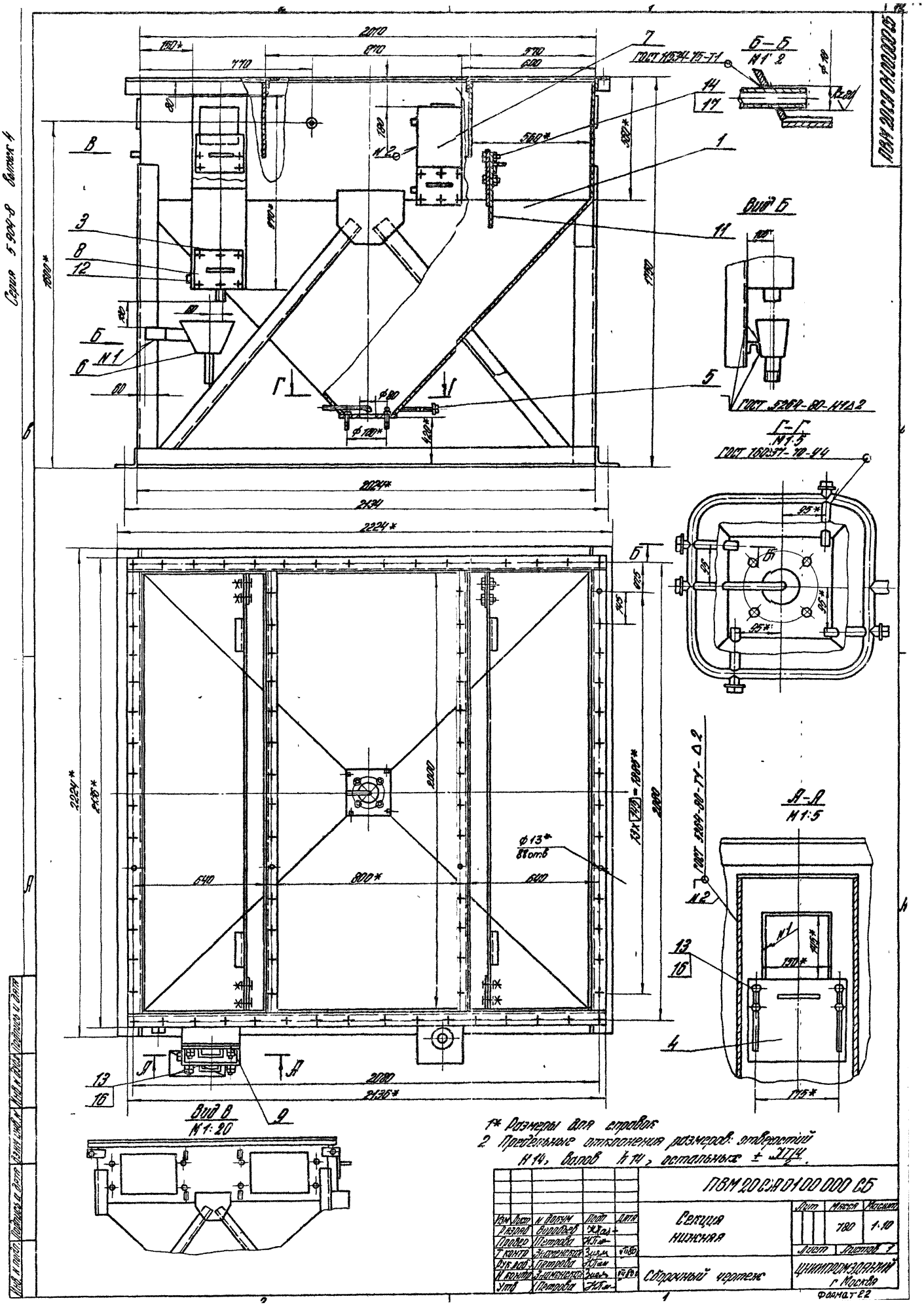

1* Размеры для справок

2 Предельные отклонения размеров: отверстий Н14, валов h14, остальных ± IT14/2.

					ПВМ 20СА 01 00 000 СБ			
Изм	Лист	N докум	Подп	Дата	Секция нижняя	Лит	Масса	Масштаб
Разраб		Воробьев					780	1:10
Провер		Петрова				Лист	Листов 1	
Т контр		Знаменская						
Рук раб		Петрова			Сборочный чертеж	ЦНИИПРОМЗДАНИЙ г Москва		
Н контр		Знаменская						
Утв		Петрова						

Формат 22

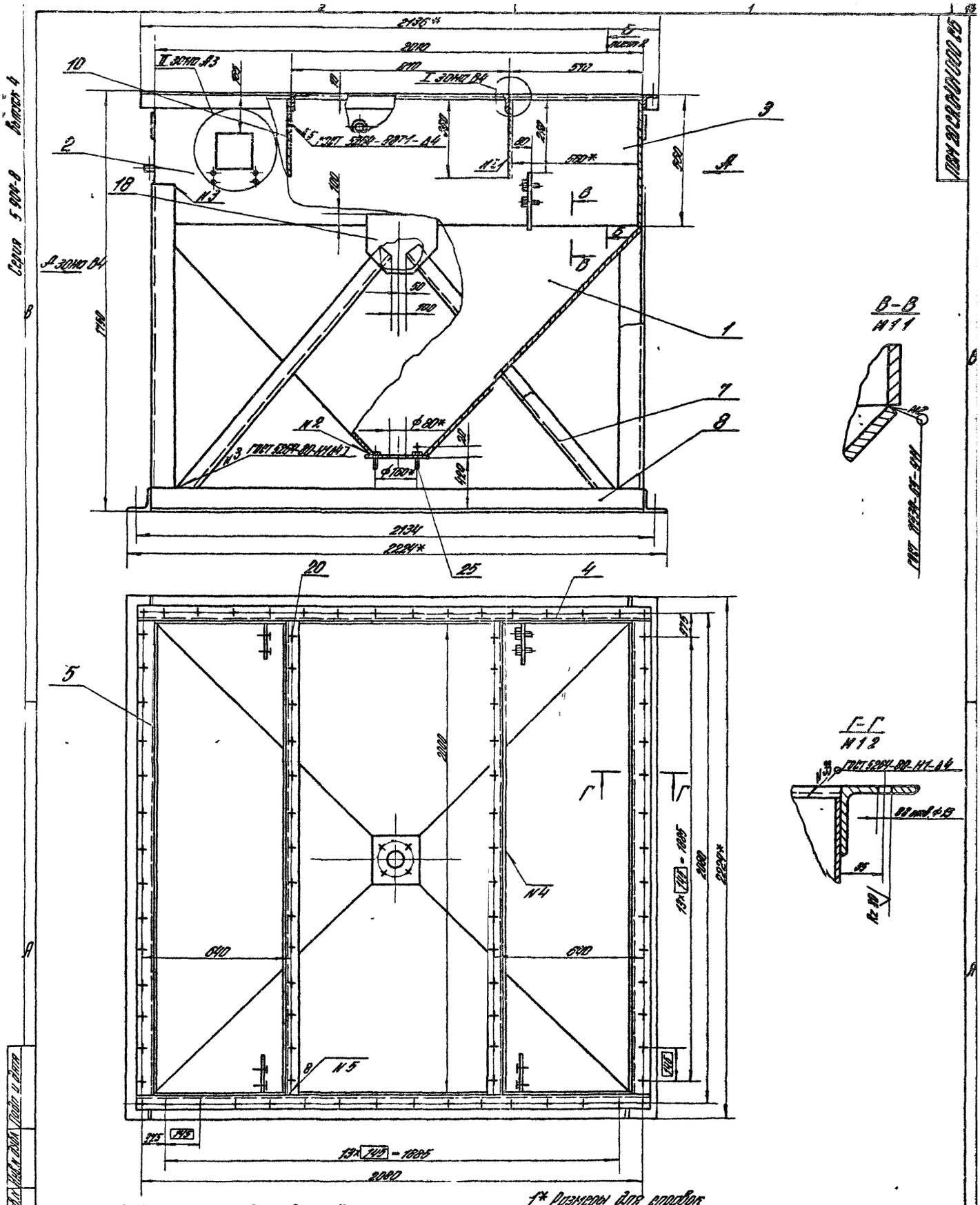

3 Смещение осей отверстий от номинального расположения не более ± 0,5 мм

4 Обработку в квадратных скобках производить совместно с узлом ПВМ 3СЯ 01 05 000

5 Покрытие для внутренней поверхности сурик свинцовый марки 4 гост 19151-73 на натуральной олифе гост 7931-76, для наружной поверхности Гр ГФ-0119 гост 23343-78, эмаль ПФ-133 серая-III А гост 926-63

6 Остальные технические требования см ТУ

1* Размеры для справок

2 Неуказанные предельные отклонения размеров отверстий Н14, валов h 14, остальных $\pm\frac{\text{Т14}}{2}$

Изм	Лист	№ докум	Подп	Дата	ПВМ 20 СЯ 01 01 000 СБ			
Разраб		Воробьев			Корпус секции нижней Сборочный чертеж	Лит	Масса	Масштаб
Пров		Петрова					750	1:10
Т. контр		Знаменская				Лист 1	Листов 2	
Рук. гр.		Петрова				ЦНИИПРОМЗДАНИЙ г. Москва		
Н. конт		Знаменская						
Утв		Петрова						

Формат 22

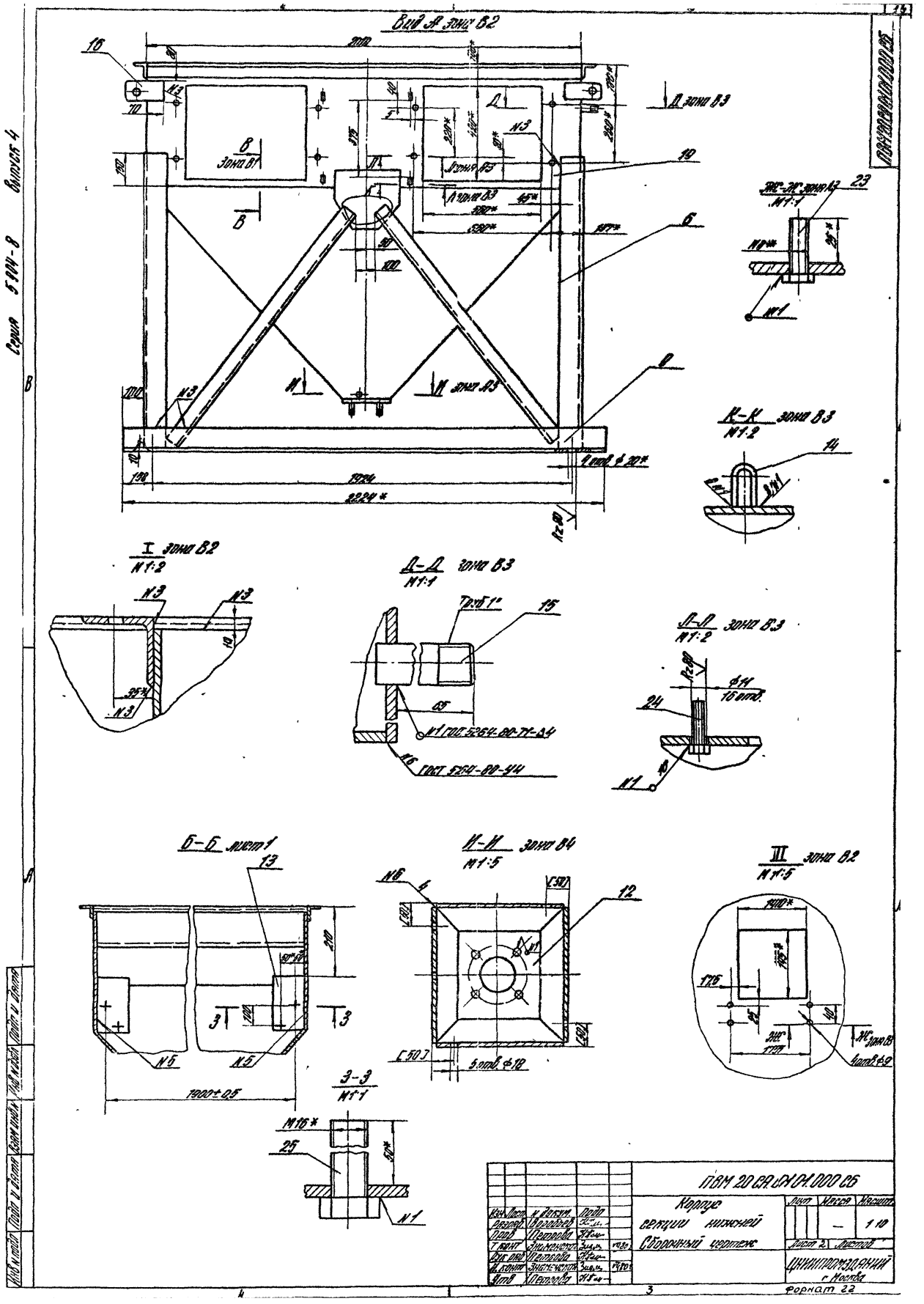
Вид А зона В2
Д зона В3
В зона В1
Д зона А3
Л зона В3
М зона А3
Ж-Ж зона А3
М1:1
К-К зона В3
М1:2
I зона В2
М1:2
Д-Д зона В3
М1:1
Л-Л зона В3
М1:2
Б-Б лист 1
И-И зона В4
М1:5
III зона В2
М1:5
3-3
М1:1
4 отв. ⌀20*
1924
2224*
1900±0,5
5 отв. ⌀18
4 отв. ⌀9
16 отв.
ГОСТ 5264-80-71-Д4
ГОСТ 5264-80-44
ПВМ 20 СА.СА.01.01.000 СБ
Корпус секции нижней
Сборочный чертеж
Лист
Масса
Масшт.
1:10
Листов
ЦНИИПРОМЗДАНИЙ
г. Москва
Формат 22
Серия 5.904-8 Выпуск 4

Серия 5 904-8 Выпуск 4

Формат	Зона	Поз	Обозначение	Наименование	Кол	Примечание
				Документация		
*			ПВМ 20 СА 02 00 000 СБ	Сборочный чертеж		12,22,22
				Детали		
12	В1	1	ПВМ 20 СА 02 00 001	Стенка	1	
12	В3	2	ПВМ 20 СА 02 00 002	Крышка	1	
11	В3	4	ПВМ 20 СА 02 00 004	Связь	1	
12	А6	5	ПВМ 20 СА 02 00 005	Стенка	1	
Б4	В1	6	ПВМ 20 СА 02 00 006	Стенка		
				Лист Б-ПН-4 ГОСТ 19903-74 / 3-IV-Ст3 ГОСТ 14637-79		
				2010 h14×1235 h14 Rz 320	2	47 кг
Б4	В2	7	ПВМ 20 СА 02 00 007	Уголок		
				Уголок Б50×50×5 ГОСТ 8509-72 / Ст3 ГОСТ 535-79		
				L = 708 h14 Rz 320	2	2,64 кг
Б4	В2	8	ПВМ 20 СА 02 00 008	Уголок		
				Уголок Б50×50×5 ГОСТ 8509-72 / Ст3 ГОСТ 535-79		
				L = 608 h14 Rz 320	2	2,3 кг
Б4	В2	9	ПВМ 20 СА 02 00 009	Кронштейн		
				Уголок Б63×63×5 ГОСТ 8509-78 / Ст3 ГОСТ 535-79		
				L = 460 h14 Rz 320	4	2,2 кг
Б4	А2	10	ПВМ 20 СА 02 00 010	Уголок		
				Уголок Б63×63×5 ГОСТ 8509-72 / Ст3 ГОСТ 535-79		
				L = 2005 h14 Rz 320	3	9,6 кг

Изм	Лист	N докум	Подп	Дата
Разраб	Воробьев			
Пров	Петрова			
Рук раб	Петрова			VII 80
Н контр	Знаменская			VII 80
Утв.	Петрова			

ПВМ 20 СА 02 00 000

Секция верхняя

Лит | Лист 1 | Листов 2

ЦНИИПРОМЗДАНИЙ г. Москва

Формат 11

Формат	Зона	Поз	Обозначение	Наименование	Кол	Примечание
Б4	А2	11	ПВМ 20 СА 02 00 011	Направляющая		
				Уголок Б63×63×5 ГОСТ 8509-72 / Ст3 ГОСТ 535-79		
				L = 1995 h14 Rz 320	4	9,4 кг
Б4	А2	12	ПВМ 20 СА 02 00 012	Перегородка		
				Лист Б-ПН-4 ГОСТ 19903-74 / 3-IV-Ст3 ГОСТ 14637-79		
				1995 h14×1235 h14 Rz 320	2	32,5 кг
Б4	А1	13	ПВМ 20 СА 02 00 013	Связь		
				Уголок Б63×63×5 ГОСТ 8509-72 / Ст3 ГОСТ 535-79		
				L = 2136 h14 Rz 320	2	10,8 кг
Б4	А1	14	ПВМ 20 СА 02 00 014	Лист		
				Лист Б-ПН-4 ГОСТ 19903-74 / 3-IV-Ст3 ГОСТ 14637-79		
				608 h14×995 h14 Rz 320	4	1,8 кг
Б4	А6	15	ПВМ 20 СА 02 00 015	Коллектбойник		
				Лист Б-ПН-4 ГОСТ 19903-74 / 3-IV-Ст3 ГОСТ 14637-79		
				1995 h14×2185 h14 Rz 320	2	17,8 кг
Б4	А6	16	ПВМ 20 СА 02 00 016	Упор		
				Лист Б-ПН-4 ГОСТ 19903-74 / 3-IV-Ст3 ГОСТ 14637-79		
				1995 h14×130 h14 Rz 320	2	8,1 кг
Б4	А4	17	ПВМ 20 СА 02 00 017	Уголок		
				Уголок Б63×63×5 ГОСТ 8509-72 / Ст3 ГОСТ 535-79		
				L = 926 h14 Rz 320	2	4,5 кг
11	В1	19	ПВМ 3 СА 01 01 018	Ушко	8	
11	А5	20	ПВМ 3 СА 02 00 004	Скоба	4	
11	В2	21	ПВМ 10 СА 01 01 006	Связь	2	
				Стандартные изделия		
				Болты ГОСТ 7798-70		
	В1	22		М 10×60 58 Ф19	16	
	В4	23		М 12×60 58 Ф19	10	

Изм	Лист	N докум	Подп	Дата

ПВМ 20 СА 02 00 000

Лист 2

Формат 11

ПВМ 20 СА 02 00 002

Rz 80 (√)

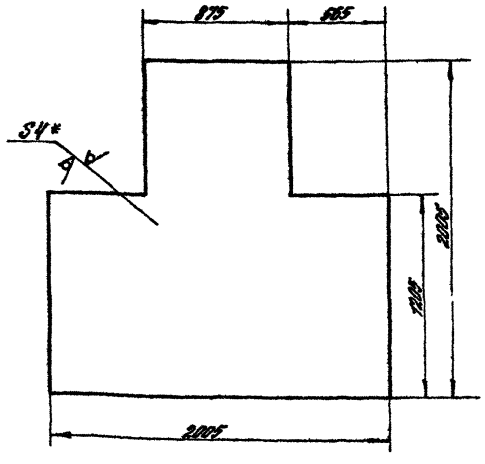

1* Размер для справок
2 Предельные отклонения размеров валов h14, остальных ± JT14/2

Изм	Лист	N докум	Подп	Дата
Разраб	Воробьев			
Пров	Петрова			
Т контр	Знаменская			VII 80
Рук раб	Петрова			VII 80
Н контр	Знаменская			VII 80
Утв.	Петрова			

ПВМ 20 СА 02 00 002

Крышка

Лит | Масса 97,8 | Масштаб 1:20

Лист | Листов 1

Лист Б-ПН-4 ГОСТ 19903-74 / 3-IV-Ст3 ГОСТ 14637-79

ЦНИИПРОМЗДАНИЙ г. Москва

ПВМ 20 СА 02 00 005

Rz 80 (√)

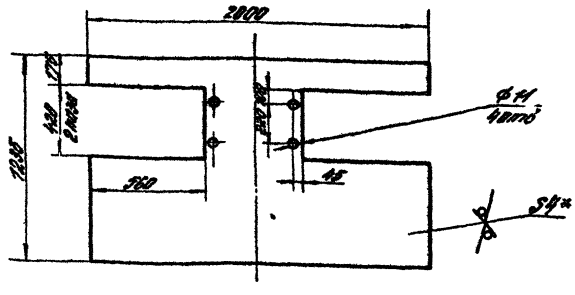

1* Размер для справок
2 Предельные отклонения размеров отверстий H14, валов h14, остальных ± JT14/2

Изм	Лист	N докум	Подп	Дата
Разраб	Панькина			
Пров	Петрова			
Т контр	Знаменская			VII 80
Рук раб	Петрова			VII 80
Н контр	Знаменская			VII 80
Утв.	Петрова			

ПВМ 20 СА 02 00 005

Стенка

Лит | Масса 83 | Масштаб 1:20

Лист | Листов 1

Лист Б-ПН-4 ГОСТ 19903-74 / 3-IV-Ст3 ГОСТ 14637-79

ЦНИИПРОМЗДАНИЙ г. Москва

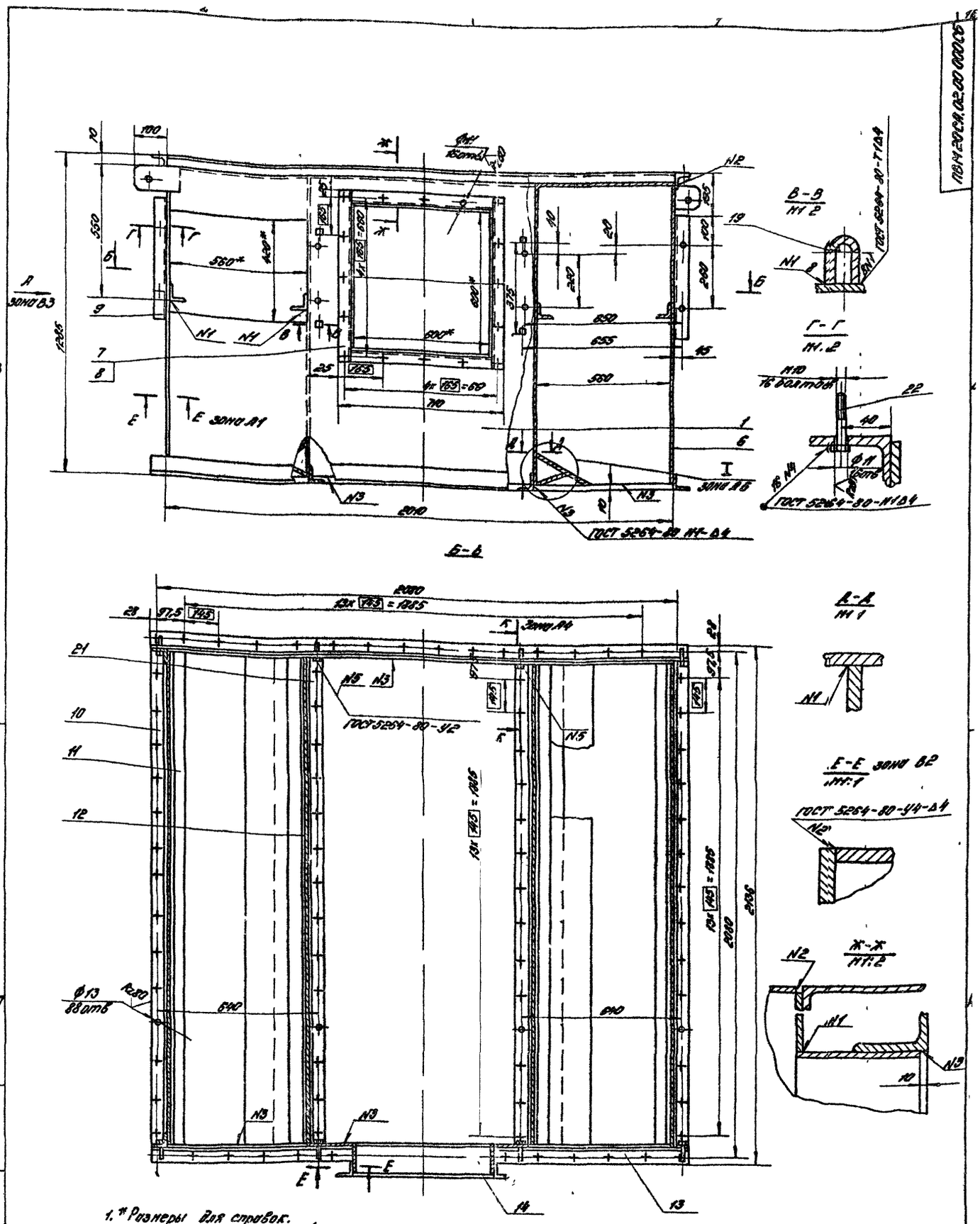

1. * Размеры для справок.
2. Смещение осей отверстий от номинального расположения не более ± 0,5 мм (допуск зависимый)
3. Неуказанные предельные отклонения размеров отверстий H14; валов h14, остальных ± $\frac{IT14}{2}$
4. Покрытие: для внутренней поверхности: сурик свинцовый марки 4 ГОСТ 19151-73 на натуральной олифе ГОСТ 7951-76; для наружной поверхности гр. Гр-0119. ГОСТ 23343-78, эмаль серая ПФ-133 ГОСТ 926-63
5. Остальные технические требования см. ТУ.
6. Лист поз 2 приварить при монтаже

					ПВМ 20 СА 02 00.000 СБ			
Изм.	Лист	№ докум.	Подп.	Дата	Секция верхняя Сборочный чертёж	Лит.	Масса	Масштаб
Разраб.		Воробьев					446	1 10
Провер.		Петрова				Лист 1	Листов 3	
Т контр.		Знаменская				ЦНИИПРОМЗДАНИЙ г. Москва		
Рук. рад.		Петрова						
Н контр.		Знаменская						
Утв.		Петрова						

Инв. № подл. | Подп. и дата | Взам. инв. № | Инв. № дубл. | Подп. и дата

Формат 22

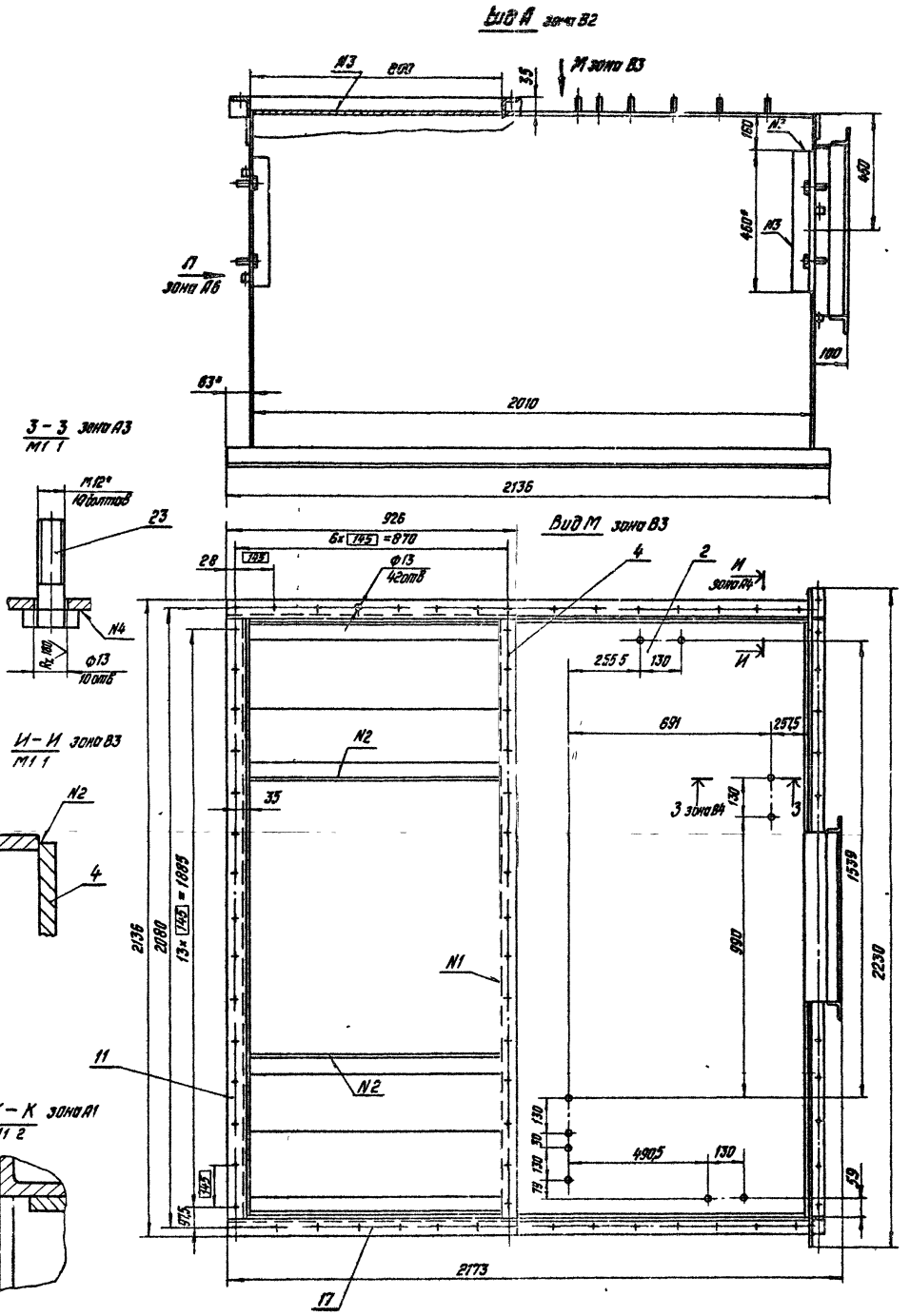

Изм.	Лист	№ докум.	Подп.	Дата	ПВМ20СА 02.010.000 СБ
Разраб		Корпушина			Секция верхняя. Сборочный чертеж
Провер		Петрова			
Т.контр.		Златогорская			
Рук.раб		Петрова			
Н.контр		Знаменская			
Утв		Петрова			

Лит	Масса	Масштаб
		1:10
Лист 2	Листов	

ЦНИИПРОМЗДАНИЙ г. Москва

Формат А2

Инв. № подл. | Подпись и дата | Взам. инв. № | Инв. № дубл. | Подпись и дата

Серия 6.904-8 Выпуск 4

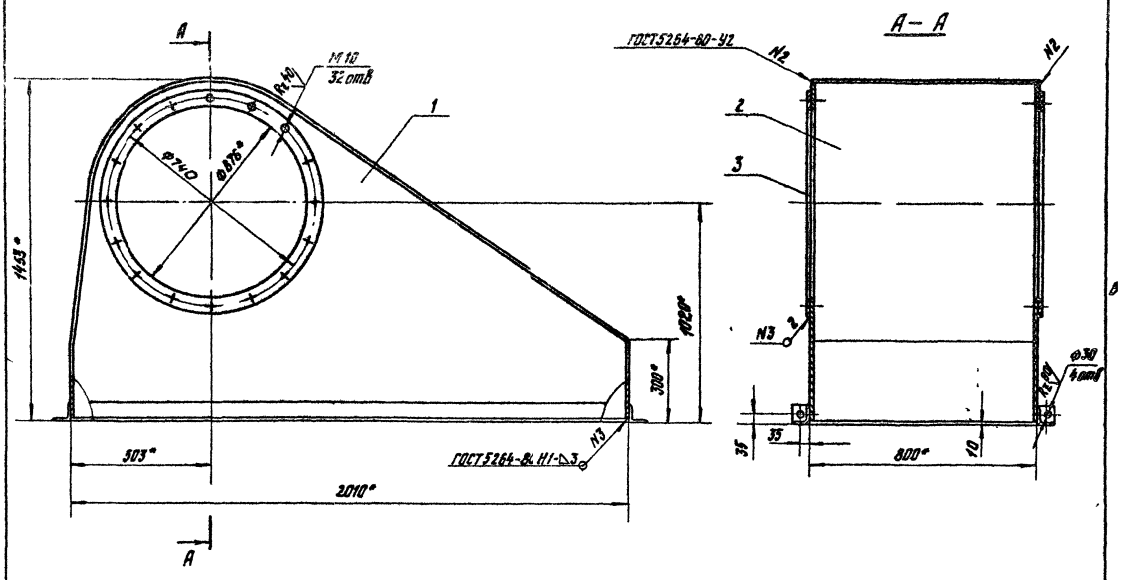

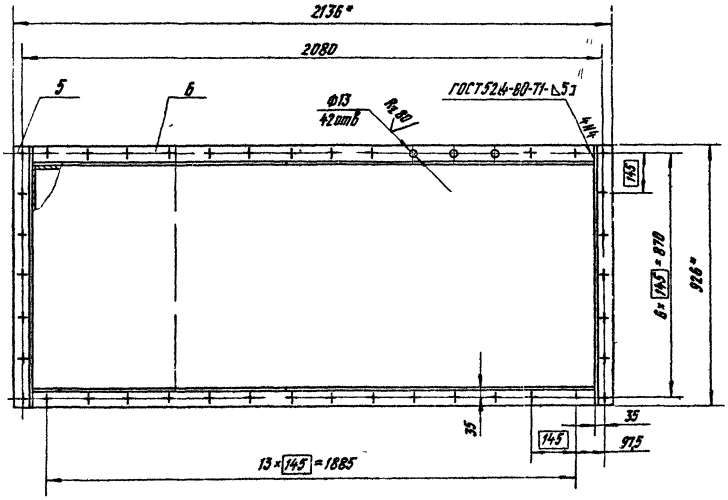

1 * Размеры для справок

2 Предельные отклонение размеров отверстий Н14, валов h14 остальных $\pm\frac{IT14}{2}$

3 Смещение осей отверстий от номинального расположения не более ± 0,5 мм (допуск зависимый)

4 Покрытие для внутренней поверхности сурик свинцовый марки 4 ГОСТ 19151-73 на натуральной олифе ГОСТ 7951-76 Для наружной поверхности Кр-Гф-0119 ГОСТ 23343-76, эмаль серая-III А ПФ-133 ГОСТ 926-63

5 Остальные технические требования см ТУ, выпуск „0"

					ПВМ 20 СА 03 0Ю 000 СБ			
Изм	Лист	№ докум	Подп	Дата	Воздухосборник Сборочный чертеж	Лит	Масса	Масшт.
Разраб		Знаменская					154	1 10
Пров		Петрова				Лист	Листов 1	
Т контр		Корпушина				ЦНИИПРОМЗДАНИЙ г. Москва		
Рук раб		Петрова						
Н контр		Знаменская						
Утв		Петрова						

Копировал. Формат 22

ПВМ20СА 02.00.000 СБ

Серия 5.904-8 Выпуск 4

Вид А зона В4

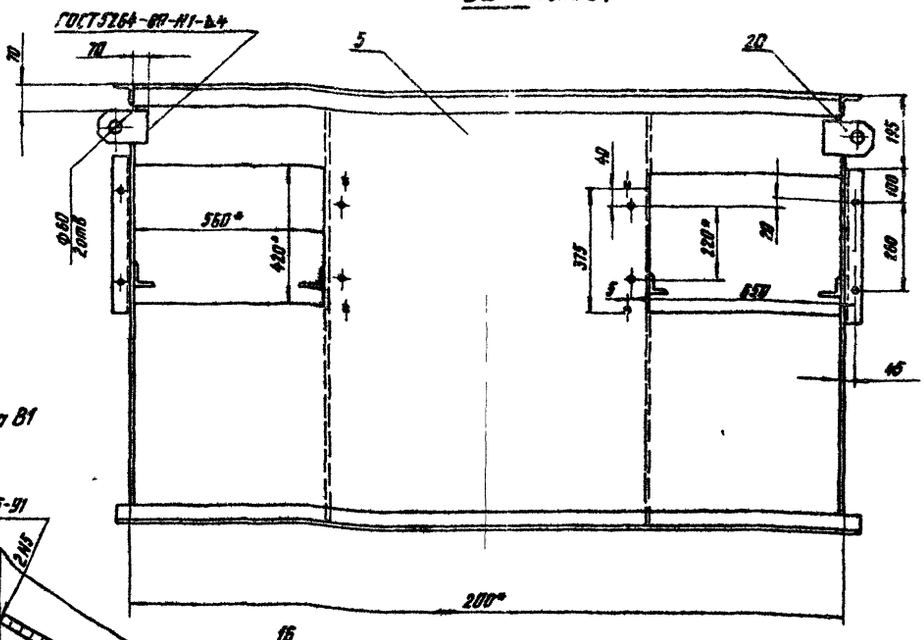

I зона В1

М1:2

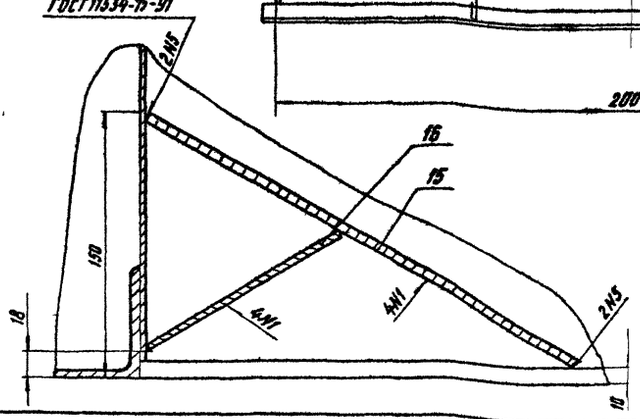

					ПВМ 20 СА. СП2 00. 000 СБ		
Изм.	Лист	№ докум.	Подп.	Дата	Секция верхняя Сборочный чертеж	Лит	Масса	Масштаб
Разраб.		Воробьев					—	1:10
Провер.		Петрова				Лист 1	Листов
Т.контр.		Знаменская					
Рук. под.		Петрова				ЦНИИПРОМЗДАНИЙ г. Москва	
Н.контр.		Знаменская					
Утв.		Петрова					

Формат 12

ПВМ20СА 03.00.003

Rz 80 (√)

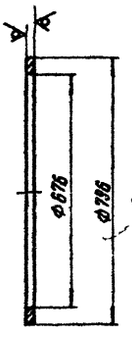

Предельные отклонения размеров отверстий H14, валов h14

					ПВМ 20 СА 03 00 003			
Изм.	Лист	№ докум.	Подп.	Дата	Фланец	Лит	Масса	Масштаб
Разраб.		Знаменская					2	1:10
Пров.		Петрова				Лист	Листов 1
Т.контр.		Корпушина					
Рук. под.		Петрова				ЦНИИПРОМЗДАНИЙ г. Москва	
Н.контр.		Знаменская					
Утв.		Петрова					

Лист 3-IV-Ст3 ГОСТ 14637-79 — Б-ПН-5 ГОСТ 19903-74

Формат 11

ПВМ20СА 02.00.004

(√)

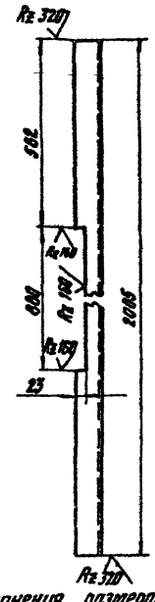

Предельные отклонения размеров отверстий H14, валов h14 остальных $\pm \frac{IT14}{2}$.

					ПВМ 20 СА 02 00 004			
Изм.	Лист	№ докум.	Подп.	Дата	Связь	Лит	Масса	Масштаб
Разраб.		Воробьев					10	1:10
Провер.		Петрова				Лист	Листов 1
Т.контр.		Знаменская					
Рук. под.		Петрова			Уголок Б 63×63×5 ГОСТ 8509-72 / Ст 3 ГОСТ 535-79	ЦНИИПРОМЗДАНИЙ г. Москва	
Н.контр.		Знаменская					
Утв.		Петрова					

Формат 11

ПВМ 20 СА 03 00 002

Серия 5 904-8 Выпуск 4

Rz 320

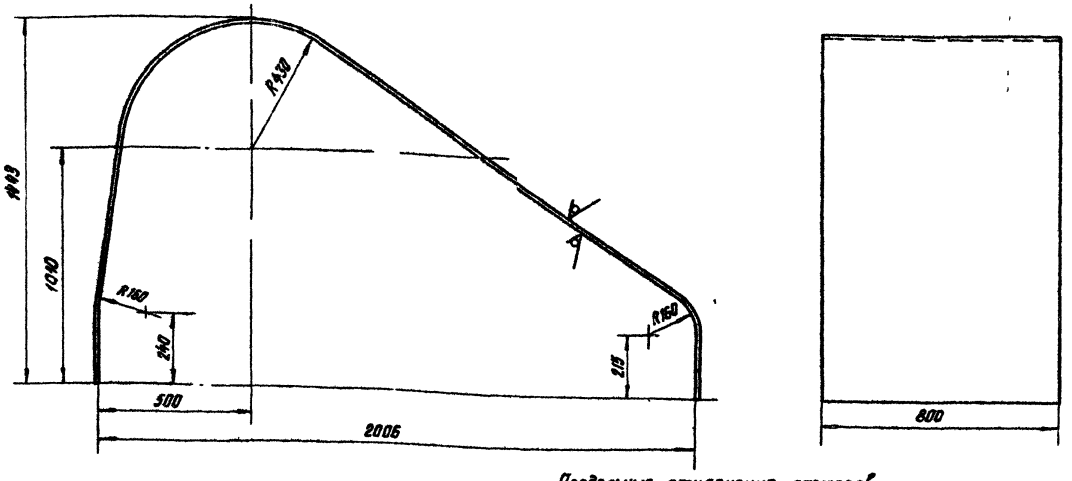

Предельные отклонения размеров отверстий H14, валов h14, остальных $\pm \frac{JT14}{2}$.

					ПВМ 20 СА 03 00 002			
Изм	Лист	№ докум	Подп	Дата	Обечайка	Лит	Масса	Масшт
Разраб		Знаменская					60	1 10
Провер		Петрова				Лист	Листов 1	
Т.контр		Корпушина						
Рук.раб		Петрова			Лист Б-ПН-3 ГОСТ 19903-74 / 3-IV Ст.3 ГОСТ 16523-70	ЦНИИПРОМЗДАНИЙ г. Москва		
Н.контр		Знаменская						
Утв		Петрова						

Копировал Формат 12

ПВМ 20 СА 03 00 001

Rz 80

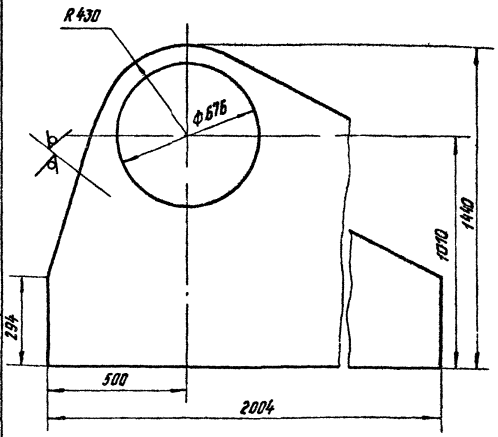

Предельные отклонения размеров отверстий H14, валов h14, остальных $\pm \frac{JT14}{2}$

					ПВМ 20 СА 03 00 001			
Изм	Лист	№ докум	Подп	Дата	Стенка	Лит	Масса	Масшт
Разраб		Воробьев					17	1 10
Провер		Петрова				Лист	Листов 1	
Н.контр		Знаменская			Лист Б-ПН-3 ГОСТ 19903 74 / 3 IV Ст3 ГОСТ 16523-70	ЦНИИПРОМЗДАНИЙ г. Москва		
Утв		Петрова						

Копировал Формат 11

Формат	Зона	Поз	Обозначение	Наименование	Кол	Примеч
				Документация		
22			ПВМ 20 СА 03 00 000 СБ	Сборочный чертеж		
				Детали		
11		1	ПВМ 20 СА 03 00 001	Стенка	2	
12		2	ПВМ 20 СА 03 00 002	Обечайка	1	
11		3	ПВМ 20 СА 03 00 003	Фланец	2	
БУ		5	ПВМ 20 СА 03 00 005	Связь		
				Уголок Б-63х63х5 ГОСТ 8509-72 / Ст3 ГОСТ 535-79		
				L=926 h14 R320	2	4,7 кг
БУ		6	ПВМ 20 СА 03 00 006	Связь		
				Уголок Б-63х63х5 ГОСТ 8509-72 / Ст3 ГОСТ 535-79		
				L=2010 h14 R320	2	97 кг

					ПВМ 20 СА 03 00 000			
Изм	Лист	№ докум	Подп	Дата	Воздухосборник	Лит	Лист	Листов
Разраб		Знаменская						1
Провер		Петрова				ЦНИИПРОМЗДАНИЙ г. Москва		
Рук.раб		Петрова						
Н.контр		Корпушина						
Утв		Петрова						

Копировал Формат 11

gost.e-ecolog.ru