ГОСУДАРСТВЕННЫЙ КОМИТЕТ С С С Р ПО ДЕЛАМ СТРОИТЕЛЬСТВА
(ГОССТРОЙ СССР)

ТИПОВАЯ ДОКУМЕНТАЦИЯ НА СТРОИТЕЛЬНЫЕ ИЗДЕЛИЯ
ЗДАНИЙ И СООРУЖЕНИЙ

СЕРИЯ 5.904-8

ПЫЛЕУЛОВИТЕЛЬ ВЕНТИЛЯЦИОННЫЙ МОКРЫЙ СЛИВНОЙ ТИПА ПВМС.А

ВЫПУСК 3

ПВМ 10СА.00.00.000

РАБОЧИЕ ЧЕРТЕЖИ

gost.e-ecolog.ru

ГОСУДАРСТВЕННЫЙ КОМИТЕТ СССР ПО ДЕЛАМ СТРОИТЕЛЬСТВА
(ГОССТРОЙ СССР)

ТИПОВАЯ ДОКУМЕНТАЦИЯ НА СТРОИТЕЛЬНЫЕ ИЗДЕЛИЯ
ЗДАНИЙ И СООРУЖЕНИЙ

СЕРИЯ 5.904-8

ПЫЛЕУЛОВИТЕЛЬ ВЕНТИЛЯЦИОННЫЙ МОКРЫЙ СЛИВНОЙ ТИПА ПВМСА

ВЫПУСК 3

ПВМ 10СА.00.00.000

РАБОЧИЕ ЧЕРТЕЖИ

РАЗРАБОТАНЫ
ЦНИИПРОМЗДАНИЙ
ГОССТРОЯ СССР

УТВЕРЖДЕНЫ
И ВВЕДЕНЫ В ДЕЙСТВИЕ
ПРИКАЗОМ N 81
ГЛАВПРОМСТРОЙПРОЕКТА
ОТ 23 ОКТЯБРЯ 1981г.

Содержание

№№ п.п	Наименование	Обозначение	Стр
1	Пылеуловитель вентиляционный мокрый сливной типа ПВМ производительностью 10000 м³/час Ведомость спецификаций	ПВМ10 СА 00 00 000 ВС	3
2	Пылеуловитель вентиляционный мокрый сливной типа ПВМ, производительностью, 10000м³/час Ведомость покупных изделий	ПВМ10 СА 00 00 000 ВП	3,4
3	Пылеуловитель вентиляционный мокрый сливной типа ПВМ, производительностью 10000 м³/час	ПВМ10 СА 00 00 000	5
4	Пылеуловитель вентиляционный мокрый сливной типа ПВМ производительностью 10000м³/час Сборочный чертеж	ПВМ10 СА 00 00 000 СБ	6-9
5	Прокладка	ПВМ10 СА 00 00 001	5
6	Кольцо прижимное	ПВМ10 СА 00 00 002	4
7	Заглушка	ПВМ10 СА 00 00 003	4
8	Прокладка	ПВМ10 СА 00 00 004	9
9	Прокладка	ПВМ10 СА 00 00 005	9
10	Вставка мягкая	ПВМ10 СА 00 00 008	15
11	Секция нижняя	ПВМ10 СА 01 00 000	10
12	Секция нижняя Сборочный чертеж	ПВМ10 СА 01 00 000 СБ	11, 12
13	Корпус секции нижней	ПВМ10 СА 01 01 000	10
14	Корпус секции нижней Сборочный чертеж	ПВМ10 СА 01 01 000 СБ	13, 14
15	Стенка бункера	ПВМ10 СА 01 01 001	15
16	Стенка	ПВМ10 СА 01 01 002	15
17	Стенка бункера	ПВМ10 СА 01 01 003	15
18	Секция верхняя	ПВМ10 СА 02 00 000	16
19	Секция верхняя Сборочный чертеж	ПВМ10 СА 02 00 000 СБ	17-18
20	Стенка	ПВМ10 СА 02 00 001	5
21	Связь	ПВМ10 СА 02 00 002	19
22	Стенка	ПВМ10 СА 02 00 003	19
23	Воздухосборник	ПВМ10 СА 03 00 000	19
24	Воздухосборник Сборочный чертеж	ПВМ10 СА 03 00 000 СБ	20
25	Стенка	ПВМ10 СА 03 00 001	16
26	Кольцо	ПВМ10 СА 03 00 002	19
27	Стенка верхняя	ПВМ10 СА 03 00 003	16

№ строки	Обозначение	Наименование	Куда входит: Обозначение	Кол	Приме кол	Примечание
1						
2	ПВМ 10 СА 00 00 000	Пылеуловитель вентиляционный				
3		мокрый сливной типа ПВМ				
4		производительностью 10000 м³/час		1	1	
5						
6	ПВМ10СА 01 00 000	Секция нижняя	ПВМ10СА 00 00 000	1	1	
7	ПВМ10СА 01 01 000	Корпус секции нижней	ПВМ10СА 01 00 000	1	1	
8	ПВМ10СА 01 02 000	Перегородка подвижная	ПВМ10СА 01 00 000	1	1	
9						
10	ПВМ10СА 02 00 000	Секция верхняя	ПВМ10СА 00 00 000	1	1	
11	ПВМ10СА 03 00 000	Воздухосборник	ПВМ10СА 00 00 000	1	1	
12	ПВМ10СА 05 00 000	Каплеуловитель	ПВМ10СА 00 00 000	2	2	
13	ПВМ10СА 05 01 000	Каркас	ПВМ10СА 05 00 000	1	2	
14						
15	ПВМ3СА 01 02 000	Гидрозатвор	ПВМ10СА 01 00 000	1	1	
16	ПВМ3СА 01 04 000	Планка регулирующая	ПВМ10СА 01 00 000	1	1	
17	ПВМ3СА 01 05 000	Узел нижнего подвода воды	ПВМ10СА 01 00 000	1	1	
18	ПВМ3СА 01 06 000	Воронка	ПВМ10СА 01 00 000	1	1	10 Выпуск
19	ПВМ3СА 01 07 000	Патрубок	ПВМ10СА 01 00 000	1	1	
20	ПВМ3СА 01 08 000	Дверка	ПВМ10СА 01 00 000	2	2	
21						
22	ПВМ3СА 04 00 000	Дверка	ПВМ10СА 00 00 000	4	4	
23						
24						
25						
26						

Инв.№ подл. | Подпись и дата | Взам.инв.№ | Инв.№ дубл. | Подпись и дата

Изм.	Лист	№ докум.	Подп.	Дата	ПВМ10СА 00 00 000 ВС			
Разраб.		Знаменская			Пылеуловитель вентиляционный мокрый сливной типа ПВМ производительностью 10000 м³/час Ведомость спецификаций	Лит.	Лист	Листов 1
Пров.		Петрова				ЦНИИПРОМЗДАНИЙ г. Москва		
Рук.раб.		Петрова						
Н.контр.		Корпушина						
Гл.инж.		Петрова						

Формат А2

№ строки	Наименование	Код ОКП	Обозначение документа на поставку	Поставщик	Куда входит (обозначение)	Количество: На изделие	В комплекты	На регулир.	Всего	Примеч
1	Крепежные изделия									
2	Болт М8×20.58.019		ГОСТ 7798-70		ПВМ3СА 01 02 000	14			14	
3					ПВМ3СА 01 07 000	6			6	
4									20	
5										
6	М10×30.58.019				ПВМ10СА 00 00 000	36			36	
7	М10×60.58.019				ПВМ10СА 01 01 000	8			8	
8					ПВМ10СА 02 00 000	8			8	
9									16	
10										
11										
12	М12×30.58.019				ПВМ10СА 00 00 000	98			98	
13	М12×70.58.019				ПВМ10СА 02 00 000	10			10	
14	М16×50.58.019				ПВМ10СА 01 01 000	12			12	
15	Гайка М8.5.019		ГОСТ 5915-70		ПВМ10СА 00 00 000	4			4	
16					ПВМ10СА 01 00 000	6			6	
17									10	
18	М10.5.019				ПВМ10СА 00 00 000	40			40	
19	М12.5.019				ПВМ10СА 00 00 000	106			106	
20	М16.5.019				ПВМ10СА 00 00 000	4			4	
21					ПВМ10СА 00 00 000	4			4	
22									8	
23	Шайба В.65Г		ГОСТ 6402-70		ПВМ10СА 01 00 000	6			6	
24	16.65Г				ПВМ10СА 00 00 000	52			52	
25	12.65Г				ПВМ10СА 00 00 000	4			4	

Инв.№ подл. | Подпись и дата | Взам.инв.№ | Инв.№ дубл. | Подпись и дата

Изм.	Лист	№ докум.	Подп.	Дата	ПВМ10СА 00 00 000 ВП			
Разраб.		Знаменская			Пылеуловитель вентиляционный мокрый сливной типа ПВМ производительностью 10000 м³/час Ведомость покупных изделий	Лит.	Лист 1	Листов 2
Пров.		Петрова				ЦНИИПРОМЗДАНИЙ г. Москва		
Рук.раб.		Петрова						
Н.контр.		Корпушина						
Гл.инж.		Петрова						

Формат А2

Серия 5 904-8 Выпуск 3

№ строки	Наименование	Код ОКП	Обозначение документа на поставку	Поставщик	Куда входит (обозначение)	Количество: На изделие	В комплекты	На регулир	Всего	Примеч.
1	Шайба 16 65Г		ГОСТ 6402-70		ПВМ10СА 00 00 000	4			4	
2					ПВМ10СА 01 00 000	4			4	
3									8	
4										
5	Шайба 10 02 019		ГОСТ 11371-78		ПВМ10СА 00 00.000	32			32	
6	Соединительные части									
7	Тройник 20		ГОСТ 8948-75		ПВМ10СА.00.00 000	2			2	
8	Контргайка 20		ГОСТ 8961-75		ПВМ3СА 01 05.000	1			1	
9	Колпак 15		ГОСТ 8962-75		ПВМ3СА 01 05 000	5			5	
10	Колпак 20				ПВМ3СА 01.05.000	1			1	
11	Пробка 20		ГОСТ 8963-75		ПВМ10СА.00 00.000	2			2	
12	Сгон 20		ГОСТ 8969-75		ПВМ3СА.01.05.000	1			1	
13	Прочие изделия									
14	Кольцо 018-023-30-2-0		ГОСТ 9833-73		ПВМ10СА.00.00.000	1			1	
15	Вентилятор									
16	В-ЦП7-40-6-01 электро-		ТУ21-26-111-75	Тула	ПВМ10СА 00 00.000	1			1	
17	двигатель слева			„Сантехника"						
18	4А 180 S4 Р=22 кВт Пустынка с вибровизолятором									
19	Задвижка Ду80 30ц6бр			Душанбинский з-д им Орджоникидзе	ПВМ10СА.00.00 000	1			1	
20	Регулятор-сигнализатор			Рязань завод						
21	Уровня ЭРСУ-3 L=250мм			Теплоприбор"	ПВМ10СА 00.00.000	1			1	
22	Ящик управления ЯУ5111			Каспий						
23	индекс исполнения 23А2А			„Электроаппарат"	ПВМ3СА 00 00.000	1			1	
24	Кабель контрольный с				ПВМ3СА.00 00.000 Э 3	1			1	
25	алюминиевыми жилами									Длина и
26	АПВ (1×5)		ГОСТ 6323-79		ПВМ3СА 00 00 000 Э4					сечение
27	АПВ 2,5		ГОСТ 6323-79		ПВМ3СА.00 00.000 Э4					кабеля установ-
28	Провод монтажный									ливается
29	ПВ2 (2,5 380)		ГОСТ 6323-79		ПВМ3СА.00.00.000 Э4					при проектировании
30										системы

Подпись и дата | Инв. № дубл. | Взам. инв. № | Подпись и дата | Инв. № подл.

Изм	Лист	№ докум	Подп	Дата	ПВМ10СА 00 00.000 ВП	Лист 2

Копировал: Петрова Формат 12

ПВМ10СА 00 00.002

Rz 80

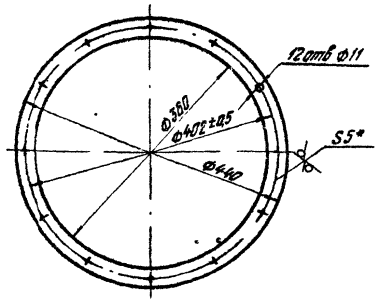

1 *Размер для справок
2 Неуказанные предельные отклонения размеров: отверстий Н14, валов h14, остальных $\pm\frac{JT14}{2}$

Изм	Лист	№ докум	Подп	Дата	ПВМ10СА 00 00 002	Лит	Масса	Масшт
Разраб		Знаменская			Кольцо прижимное		2,2	1.5
Пров		Петрова				Лист	Листов 1	
Т.контр		Карпушина			Лист 6-ПН-5 ГОСТ 19903-74 3-IV-Ст 3 ГОСТ 14637-79	ЦНИИПРОМЗДАНИЙ г Москва		
Рук раб		Петрова						
Н.контр		Карпушина						
Утв		Петрова						

Копировал Формат 11

ПВМ10СА 00 00.003

Rz 80

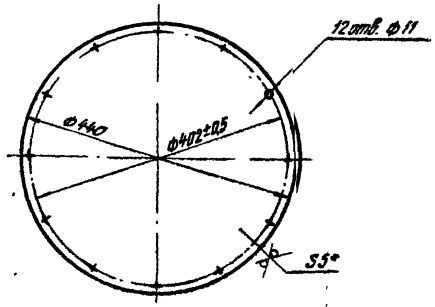

1. *Размер для справок
2 Неуказанные предельные отклонения размеров отверстий Н14, валов h14, остальных $\pm\frac{JT14}{2}$

Изм	Лист	№ докум	Подп	Дата	ПВМ10СА 00 00 003	Лит	Масса	Масшт
Разраб		Знаменская			Заглушка		6	1.5
Пров		Петрова				Лист	Листов 1	
Т.контр		Карпушина			Лист 6-ПН-5 ГОСТ 19903-74 3-IV Ст 3 ГОСТ 14637-79	ЦНИИПРОМЗДАНИЙ г Москва		
Рук раб		Петрова						
Н.контр		Карпушина						
Утв		Петрова						

Копировал Петрова Формат 11

Серия 5.504-8 Выпуск 1

Формат	Зона	Поз.	Обозначение	Наименование	Кол.	Примеч.
				Документация		
А			ПВМ10 СА 00 00 000 СБ	Сборочный чертеж		12,22
12			ПВМ3 СА. 00 00 000 ЭЗ	Схема электрическая принципиальная		10 Выпуск
12			ПВМ3 СА 00 00 000 ЭЧ	Схема электрическая соединений		
12			ПВМ10 СА 00 00 000 ВС	Ведомость спецификации		
12			ПВМ10 СА 00 00 000 ВП	Ведомость покупных изделий		2 листа
11			ПВМ10 СА 00 00 000 ПС	Паспорт		0 Выпуск
11			ПВМ10СА 00 00 000 ТУ	Технические условия		
11			ПВМ10СА 00 00 000 ГЧ	Габаритный чертеж		
				Сборочные единицы		
11	В2	1	ПВМ10 СА 01 00 000	Секция нижняя	1	
11	В2	2	ПВМ10 СА 02 00 000	Секция верхняя	1	
11	В2	3	ПВМ10 СА 03 00 000	Воздухосборник	1	
11	В2	5	ПВМ10 СА 05 00 000	Коллектор	2	10 Выпуск
11	В2	6	ПВМ3 СА 04 00 000	Дверка	4	
				Детали		
11	Б5	7	ПВМ10 СА 00 00 001	Прокладка	1	
11	А4	8	ПВМ10 СА 00 00 002	Кольцо прижимное	2	
11	А4	9	ПВМ10 СА 00 00 003	Заглушка	1	
11	А4	10	ПВМ10 СА 00 00 004	Прокладка	3	
11	Б5	11	ПВМ10 СА 00 00 005	Прокладка	1	

ПВМ10 СА 00 00 000

Изм. Лист | № докум. | Подп. | Дата

Разраб. Значенская | Пров. Петрова | Т.контр. | Рук.под. Петрова | Н.контр. Хозяинчева | Утв. Петрова

Пылеуловитель вентиляционный мокрый слоистый типа ПВМ производительностью 10000 м³/час

Лит | Масса | Масштаб

Лист 1 | Листов 3

ЦНИИПРОМЗДАНИЙ г. Москва

Копировал | Формат А1

Формат	Зона	Поз.	Обозначение	Наименование	Кол.	Примеч.
11	А4	14	ПВМ10СА 00 00 008	Вставка мягкая	1	
Б4	А7	15	ПВМ10 СА 00 00 009	Трубки Вздоремерная		
				Труба 18-12,5-280 ГОСТ 8946-74	1	
11	А7	16	ПВМ3 СА 00 00 СЗЗ	Прокладка	1	
11	А6	17	ПВМ3 СА 00 00 006	Ручка левая	8	
11	А4	18	ПВМ3 СА 00 00 007	Ручка правая	8	10 Выпуск
11	А7	19	ПВМ3 СА 00 00 009	Втулка	1	
11	А7	20	ПВМ3 СА 00 00 012	Кольцо	1	
				Стандартные изделия		
	А7	22		Тройник 20 ГОСТ 8948-75	2	
	А7	23		Пробка 20 ГОСТ 8963-75	2	
	А1	24		Вентиль Ду 25 усл. 1 ГОСТ 9086-74	1	
				Болты ГОСТ 7798-70		
	А4	25		М10×30.58.019	36	
	Б5	27		М12×30.58.019	98	
				Гайки ГОСТ 5915-70		
	А4	29		М10.5.019	28	
	Б5	30		М12.5.019	112	
	А7	31		М16.5.019	4	
				Шайбы ГОСТ 6402-70		
	А6	32		10.65Г	52	
	Б5	33		12.65Г	104	
	А7	34		18.65Г	4	

ПВМ 10 СА 00 00 000

Лист 2

Копировал | Формат А1

Спецификация СП

Формат	Зона	Поз.	Обозначение	Наименование	Кол.	Примеч.
	Б5	36		Шайба 10.02.019 ГОСТ 11371-78	32	
	А8	37		Кольцо 018-023-30-2-0 ГОСТ 9833-73	1	
				Прочие изделия		
	В1	39		Вентилятор В-Ц14-46-сэлектро-двигатель схема 4А 160 S4 N2 ГОСТ 19-21-26-111-79		
				Поставка с виброизоляторами	1	
	А2	41		Регулятор сигнализатор уровня ЭРСУ-3	1	
	А3	43		Задвижка Ду 80 30ч6др	1	
		44		Ящик управления Яу5111 индекс исполнения 23 А2А	1	

ПВМ 10 СА 00 00 000

Изм. Лист | № докум. | Подп. | Дата

Лист 3

Копировал Петрова Формат А1

ПВМ10СА02.00.001

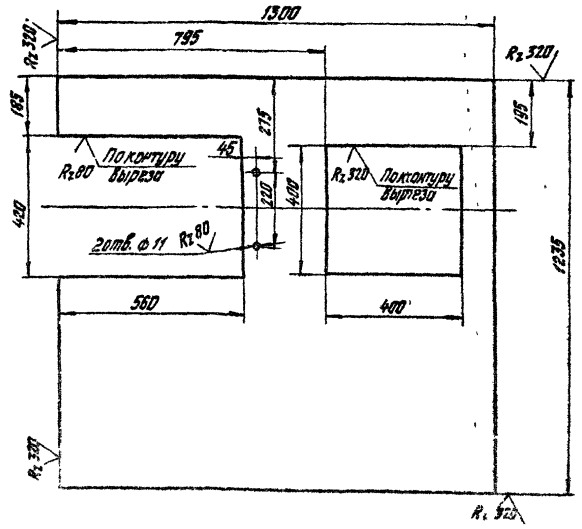

Предельные отклонения размеров, соответствующих H14, валов h14, остальных $\pm \frac{IT14}{2}$

ПВМ 10 СА 02 00 001

Стенка

Лит | Масса | Масштаб

40 | 1:10

Лист 1 | Листов 1

Б-ПН-4 ГОСТ 19903-74

Лист 3-IV Ст3 ГОСТ 14637-79

ЦНИИПРОМЗДАНИЙ г. Москва

Копировал | Формат А1

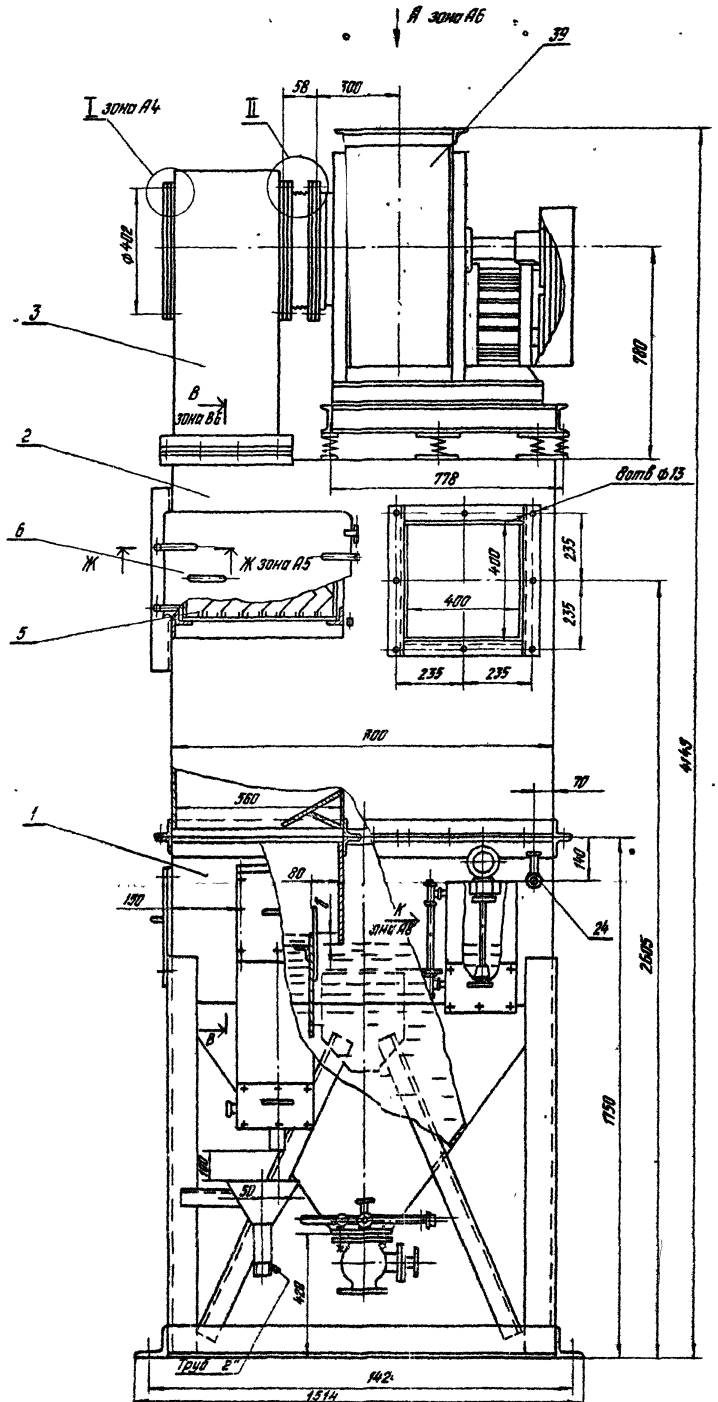

1. Размеры для справок.
2. Размер В принимается по проекту вентиляции (см паспорт)
3. Типоразмер вентагрегата выбирается при проектировании системы (см паспорт), положение кожуха вентилятора показано условно. Установку вентагрегата и стыковку его со вставкой мягкой поз 14 произвести по месту. На чертеже изображен вариант установки вентилятора с электродвигателем 4А180S4
4. Сварные швы испытать на герметичность керосином.
5. Сборку трубопроводов произвести на льне трепаном ГОСТ 10330-76 с суриком свинцовым марки 4 ГОСТ 19151-73 на натуральной олифе ГОСТ 7931-76.
6. Ящик управления поз 44 условно не показан.
7. Остальные технические требования см ТУ, выпуск "Б"

Изм	Лист	№ докум	Подпись	Дата	ПВМ10СА00.00.000СБ
Разраб		Знаменская		1780 г.	Пылеуловитель вентиляционный мокрый слухной типа ПВМ производительностью 10000 м³/час. Сборочный чертеж.
Провер		Петрова			
Т.контр		Корпушина			
Рук.раб		Петрова			
Н.контр		Петрова		VII.80	
Утв		Пирумов			

Лит	Масса	Масшт.
	2750	1:10
Лист 2	Листов 4	

ЦНИИПРОМЗДАНИЙ г. Москва

Инв. № подл. | Подпись и дата | Взам. инв. № | Инв. № дубл. | Подпись и дата

Формат 22

Серия 5.904-8 Выпуск 3

ПВМ10СА00.00.000СБ

Вид Б лист 1

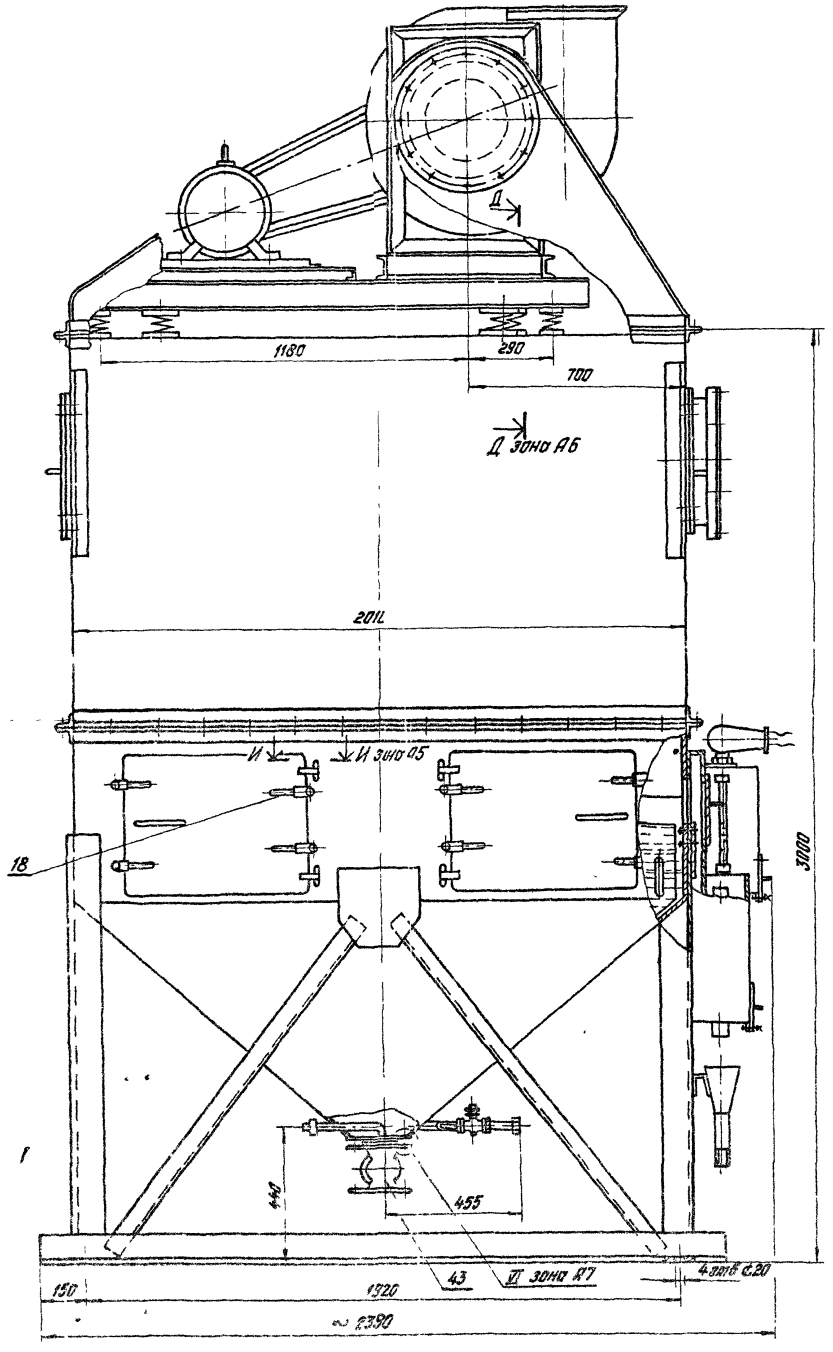

I зона В2
М1:2

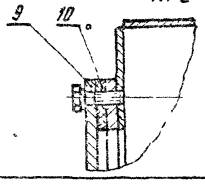

II зона В2
М1:2

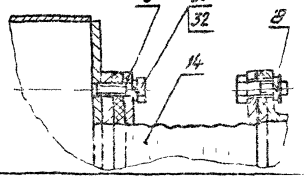

Изм	Лист	№ докум	Подп	Дата
Разраб	Знаменская			
Провер	Петрова			
Т.контр	Карпушина			
Рук раб	Петрова			
Н.контр	Карпушина			
Утв	Порунов			

ПВМ10СА00.00.000СБ

Пылеуловитель вентиляционный маклыш - ловкий типа ПВМ производительностью 10000 м³/час сборочный чертеж

Лит	Масса	Масштаб
	—	1:10

Лист 2 Листов 8

ЦНИИПРОМЗДАНИЙ г Москва

Инв № подл | Подпись и дата | Взам инв № | Инв № дубл | Подпись и дата

Копировал Петрова

3

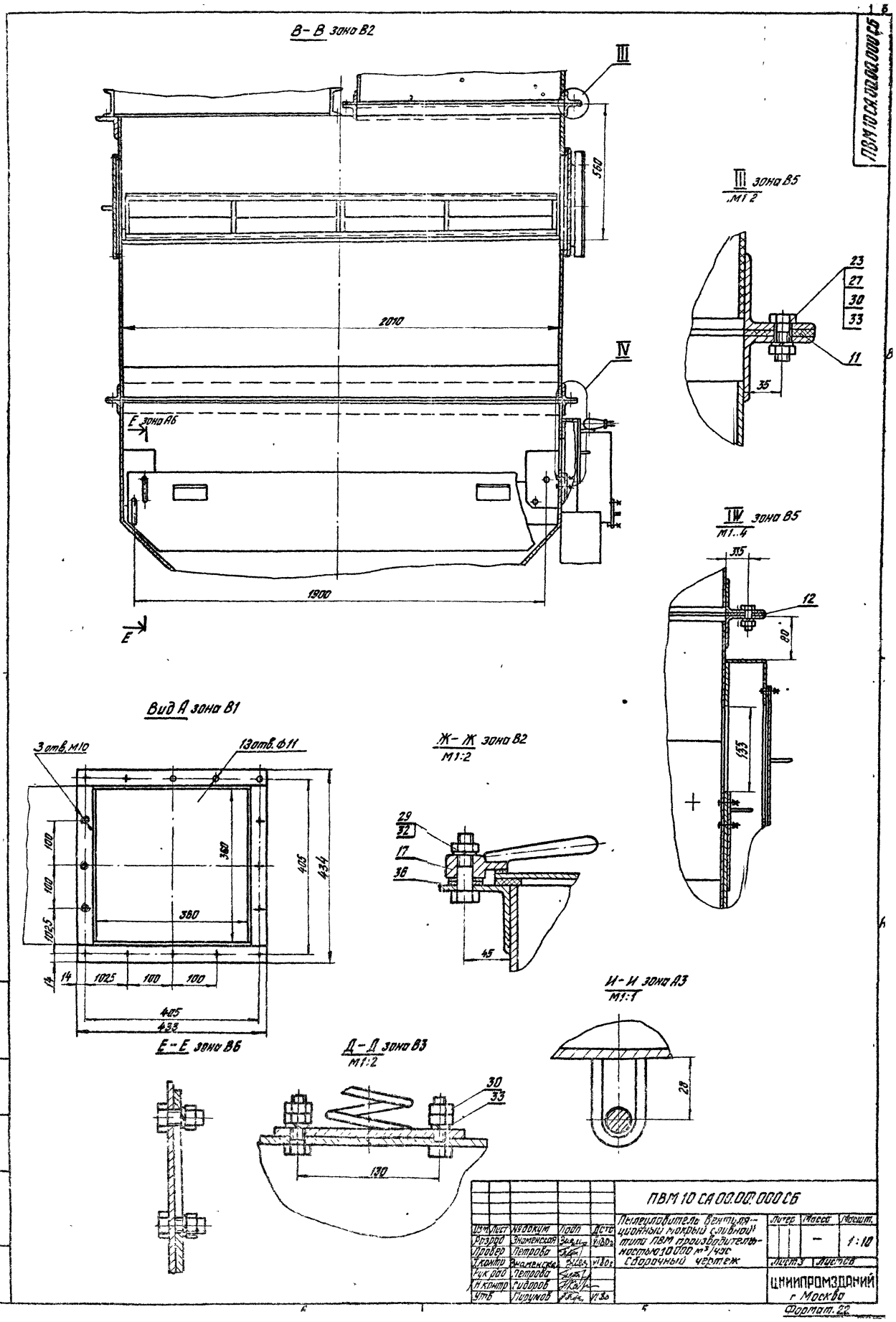

В-В зона В2
III
560
2010
IV
Е зона А6
1900
Е
III зона В5
М1:2
23
27
30
33
11
35
IV зона В5
М1:4
315
12
80
155
Вид А зона В1
3 отв. М10
13 отв. Ф11
100
100
1025
14
14
1025
100
100
360
380
405
434
405
433
Ж-Ж зона В2
М1:2
29
32
17
36
45
И-И зона А3
М1:1
28
Е-Е зона В6
Д-Д зона В3
М1:2
30
33
130
ПВМ 10 СА 00.00.000 СБ
Пылеуловитель вентиляционный мокрый (сливной) типа ПВМ производительностью 10 000 м³/час
Сборочный чертеж
Литер
Масса
Масшт.
1:10
Лист 3
Листов
ЦНИИПРОМЗДАНИЙ
г. Москва
Изм. Лист № докум. Подп. Дата
Разраб. Знаменская
Провер. Петрова
Т. контр. Знаменская
Рук. раб. Петрова
Н. контр. Сидоров
Утв. Пирумов
Подпись и дата
Инв. № подл.
Подпись и дата
Взам. инв. №
Инв. № дубл.
Подпись и дата

Формат 22

Серия 5.904-8 Выпуск 3

ПВМ10СА.00.00.000СБ

Вид К зона А1
м1 4

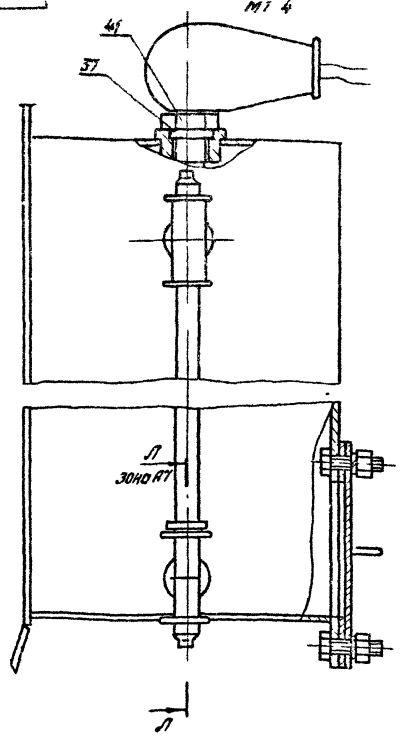

VI зона А3
м1 2

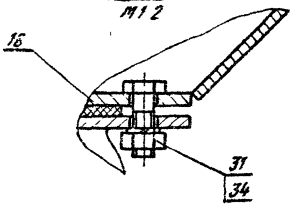

Л — Л зона А3
м1 1

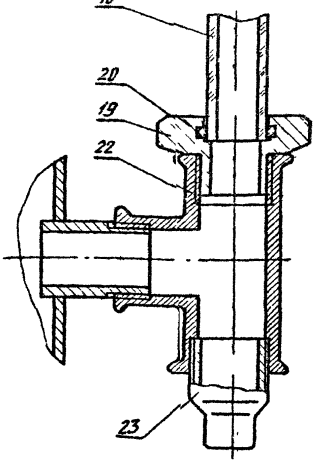

Изм.	Лист	№ докум.	Подп.	Дата	ПВМ10СА.00.00.000СБ		
Разраб.	Знаменская				Пылеуловитель вентиляционный мокрый сдувной типа ПВМ производительностью 10000 м³/час. Сборочный чертеж	Лит.	Масса	Масшт.
Провер.	Петрова						—	—
Т.контр.	Знаменская					Лист 4	Листов	
Рук.раб.	Петрова					ЦНИИПРОМЗДАНИЙ г. Москва		
Н.контр.	Корольчина							
Утв.	Л.симов							

Формат А2

ПВМ10СА.00.00.004

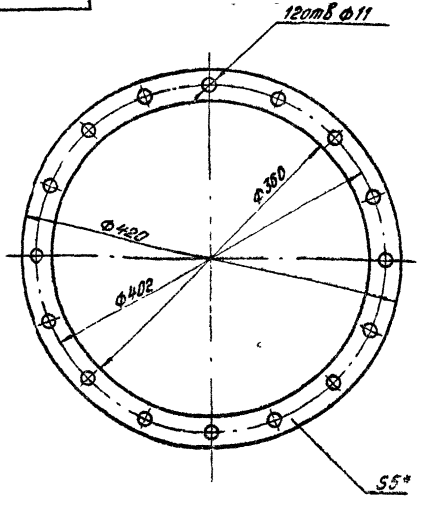

* Размер для справок

Изм.	Лист	№ докум.	Подп.	Дата	ПВМ10СА.00.00.004		
Разраб.	Знаменская				Прокладка	Лит.	Масса	Масшт.
Провер.	Петрова						0,06	1:5
Т.контр.	Знаменская					Лист	Листов 1	
Рук.раб.	Петрова					ЦНИИПРОМЗДАНИЙ г. Москва		
Н.контр.	Корольчина							
Утв.	Петрова							

Пластина 1 лист ТМКЩ м-5-89 ГОСТ 7338-77

Формат А1

ПВМ10СА.00.00.005

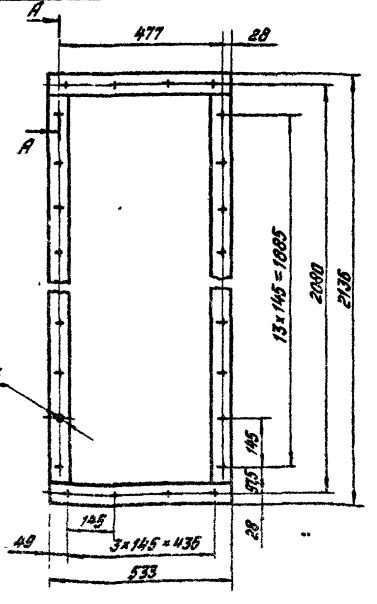

А — А
м2:1

Допускается склеивать из нескольких полос резины марки 8В-Н ТУ38105061-76

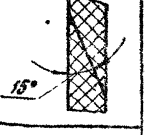

Изм.	Лист	№ докум.	Подп.	Дата	ПВМ10СА.00.00.005		
Разраб.	Знаменская				Прокладка	Лит.	Масса	Масшт.
Провер.	Петрова						2	1:10
Т.контр.	Знаменская					Лист	Листов 1	
Рук.раб.	Петрова					ЦНИИПРОМЗДАНИЙ г. Москва		
Н.контр.	Корольчина							
Утв.	Петрова							

Пластина 1 лист ТМКЩ-м-5-89 ГОСТ 7338-77

Формат А1

Серия 5 974-8 Выпуск 3

Формат	Зона	Поз	Обозначение	Наименование	Кол	Примечание
				Документация		
22			ПВМ10СА 01 00 000 СБ	Сборочный чертеж		2 листа
				Сборочные единицы		
11	В2	1	ПВМ10СА 01 01 000	Корпус секции нижней	1	
11	В3	2	ПВМ10СА 01 02 000	Перегородка подвижная	1	
11	В2	3	ПВМ3СА 01 02 000	Гидрозатвор	1	
11	В3	4	ПВМ3СА 01 04 000	Планка		
				регулирующая	1	
11	А4	5	ПВМ3СА 01 05 000	Узел нижнего		10 выпуск
				подвода воды	1	
11	В2	6	ПВМ3СА 01 06 000	Воронка	1	
11	В3	7	ПВМ3СА 01 07 000	Патрубок	1	
11	В2	8	ПВМ3СА 01 08 000	Дверка	2	
11	В2	9	ПВМ3СА 01 09 000	Дверка	1	
				Стандартные изделия		
	В2	11		Колпак 25 ГОСТ 8962-75	1	
				Гайки ГОСТ 5915-70		
	А3	12		М8 5 019	24	
	А3	13		М16 5 019	4	
				Шайбы ГОСТ 6402-70		
	А3	14		8 65Г	24	
	А3	15		16.65Г	4	

ПВМ10СА 01 00 000

Секция нижняя

Изм	Лист	N докум	Подп	Дата
Разраб		Знаменская		
Пров		Петрова		
Рук раб		Петрова		
Н контр		Знаменская		
Утв		Петрова		

Литер | Лист | Листов 1

ЦНИИПРОМЗДАНИЙ г. Москва

Копировал | Формат 11

Формат	Зона	Поз	Обозначение	Наименование	Кол	Примечание
64	А1	11	ПВМ10СА 01 01 012	Связь		
				Уголок Б-63×63×5 ГОСТ 8509-72 Ст3 ГОСТ 535-79		
				L=2005 h14 Rz320	2	9,7 кг
64	В3	12	ПВМ10СА 01 01 013	Связь		
				Уголок Б-63×63×5 ГОСТ 8509-72 Ст3 ГОСТ 535-79		
				L=1300 h14 Rz320	4	6,2 кг
64	В3	13	ПВМ10СА 01 01 014	Стойка		
				Уголок Б-100×100×7 ГОСТ 8509-72 Ст3 ГОСТ 535-79		
				L=1350 h14 Rz320	4	16,2 кг
64	В1	14	ПВМ10СА 01 01 015	Связь		
				Уголок Б-100×100×7 ГОСТ 8509-72 Ст3 ГОСТ 535-79		
				L=1310 h14 Rz320	2	14,1 кг
64	В2	15	ПВМ10СА 01 01 016	Связь		
				Уголок Б-63×63×5 ГОСТ 8509-72 Ст3 ГОСТ 535-79		
				L=1150 h14 Rz320	3	5,5 кг
11	А4	16	ПВМ3СА 01 01 006	Фланец	1	
11	А3	17	ПВМ3СА 01 01 017	Кронштейн	2	
11	В1	18	ПВМ3СА 01 01 018	Ушко	4	10 выпуск
11	А4	19	ПВМ3СА 01 01 019	Патрубок	1	
64	В1	20	ПВМ10СА 01 01 017	Перегородка лист Б-ПН-4 ГОСТ 19903-74 3-II Ст3 ГОСТ 14637-79 2000 h14×355 h14 Rz320	1	23 кг
				Стандартные изделия		
				Болты ГОСТ 7798-70		
	А4	21		М8×30 58 019	4	
	В2	22		М10×60 58 019	8	
	А4	23		М16×50 58 019	12	

ПВМ10СА 01 01 000

Изм	Лист	N докум	Подп	Дата

Лист 2

Копировал | Формат 11

Формат	Зона	Поз	Обозначение	Наименование	Кол	Примечание
				Документация		
22			ПВМ10СА 01 01 000 СБ	Сборочный чертеж		2 листа
				Детали		
11	В1	1	ПВМ10СА 01 01 001	Стенка бункера	2	
11	В1	2	ПВМ10СА 01 01 002	Стенка	1	
11	А1	3	ПВМ10СА 01 01 003	Стенка бункера	2	
11	В1	4	ПВМ10СА 01 01 004	Косынка	4	
11	В3	5	ПВМ10СА 01 01 005	Стенка боковая	1	10 выпуск
11	В1	6	ПВМ10СА 01 01 006	Связь	1	
64	В3	7	ПВМ10СА 01 01 007	Стенка боковая		
				Лист Б-ПН-4 ГОСТ 19903-74 3-III-Ст3 ГОСТ 14637-79		
				550 h14×2000 h14 Rz320	1	34,5 кг
64	В4	8	ПВМ10СА 01 01 008	Связь		
				Уголок Б-100×100×7 ГОСТ 8509-72 Ст3 ГОСТ 535-79		
				L=2220 h14 Rz320	2	24 кг
64	В1	9	ПВМ10СА 01 01 009	Стенка		
				Лист Б-ПН-4 ГОСТ 19903-74 3-II-Ст3 ГОСТ 14637-79		
				1390 h14×560 h14 Rz320	1	24,5 кг
64	А1	10	ПВМ10СА 01 01 011	Связь		
				Уголок Б-63×63×5 ГОСТ 8509-72 Ст3 ГОСТ 535-79		
				L=1426 h14 Rz320	2	7 кг

ПВМ10СА 01 01 000

Корпус секции нижней

Изм	Лист	N докум	Подп	Дата
Разраб		Знаменская		
Пров		Петрова		
Рук раб		Петрова		
Н контр		Карпушина		
Утв		Петрова		

Литер | Лист 1 | Листов 2

ЦНИИПРОМЗДАНИЙ г. Москва

Копировал | Формат 11

900 00 00 00 ИЗ

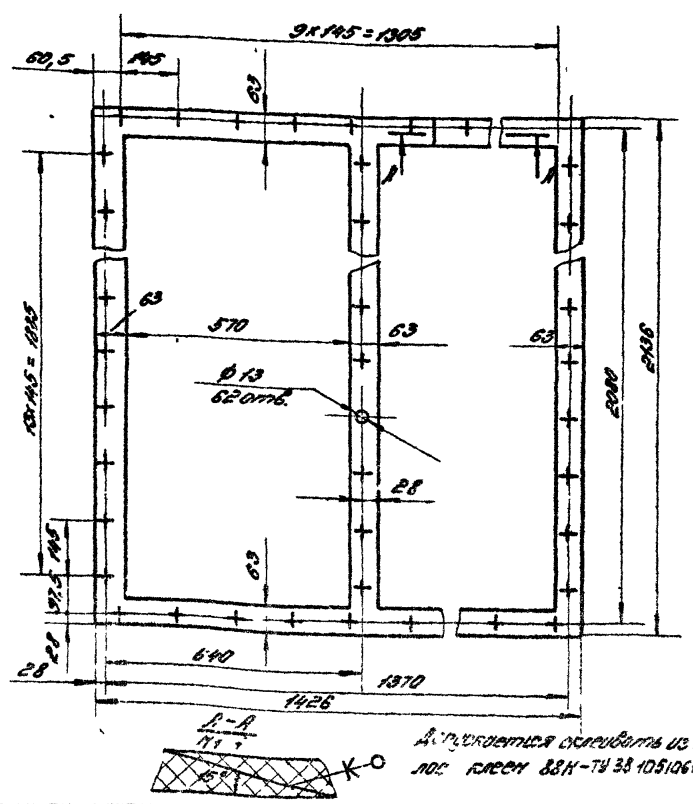

Допускается склеивать из полос клеем 88Н-ТУ 38 1051061-76

ПВМ10СА 00 00 000

Прокладка

Изм	Лист	N докум	Подп	Дата
Разраб		Знаменская		
Пров		Петрова		
Т контр		Знаменская		
Рук раб		Петрова		
Н контр		Карпушина		
Утв		Петрова		

Литер | Масса 5 | Масшт 1:10

Лист | Листов 1

Пластина I, лист, ТМКЩ-М-5-9,9 ГОСТ 7338-77

ЦНИИПРОМЗДАНИЙ г. Москва

Копировал | Формат 11

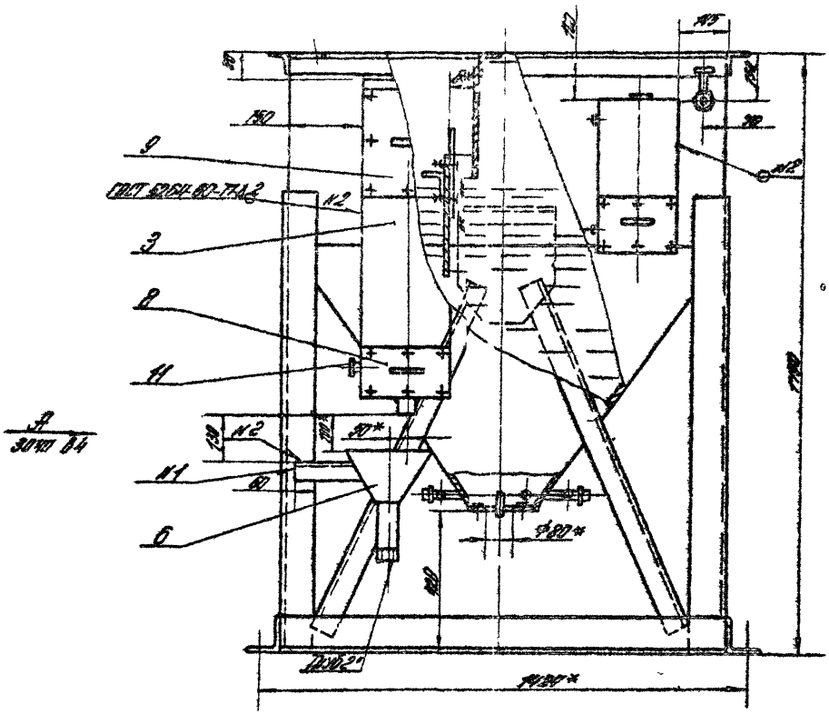

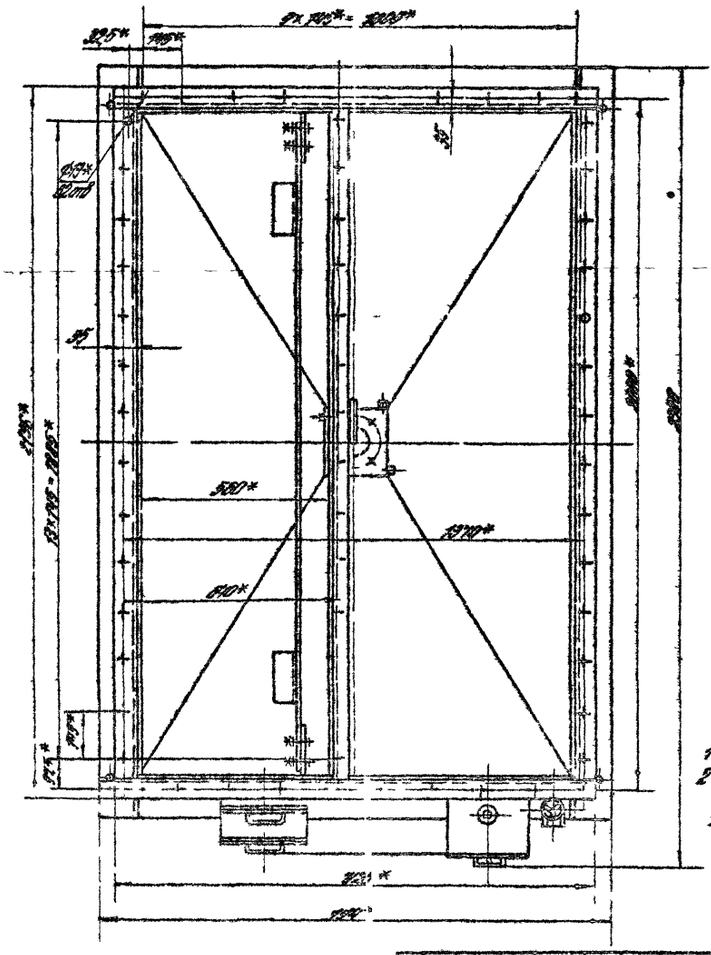

1* Размеры для справок
2 Неуказанные предельные отклонения размеров $\pm \frac{IT14}{2}$

				ПВМ 10 СА 04.00.000 СБ			
Изм.	Лист	№ докум.	Подп.	Дата	Секция	Лит.	Масса	Масштаб
Разраб.		Знаменская					903	1 10
Пров.		Петрова			Сборочный чертеж	Лист 1	Листов 2	
Т. контр.		Кропушина				Цинкпромсоюзный		
Рук. раб.		Петрова						
Н. контр.		Знаменская						
Утв.		Петрова						

Серия 5904-8 Выпуск 3

ПВН 10СА 01.00.000СБ

Вид А зона В2

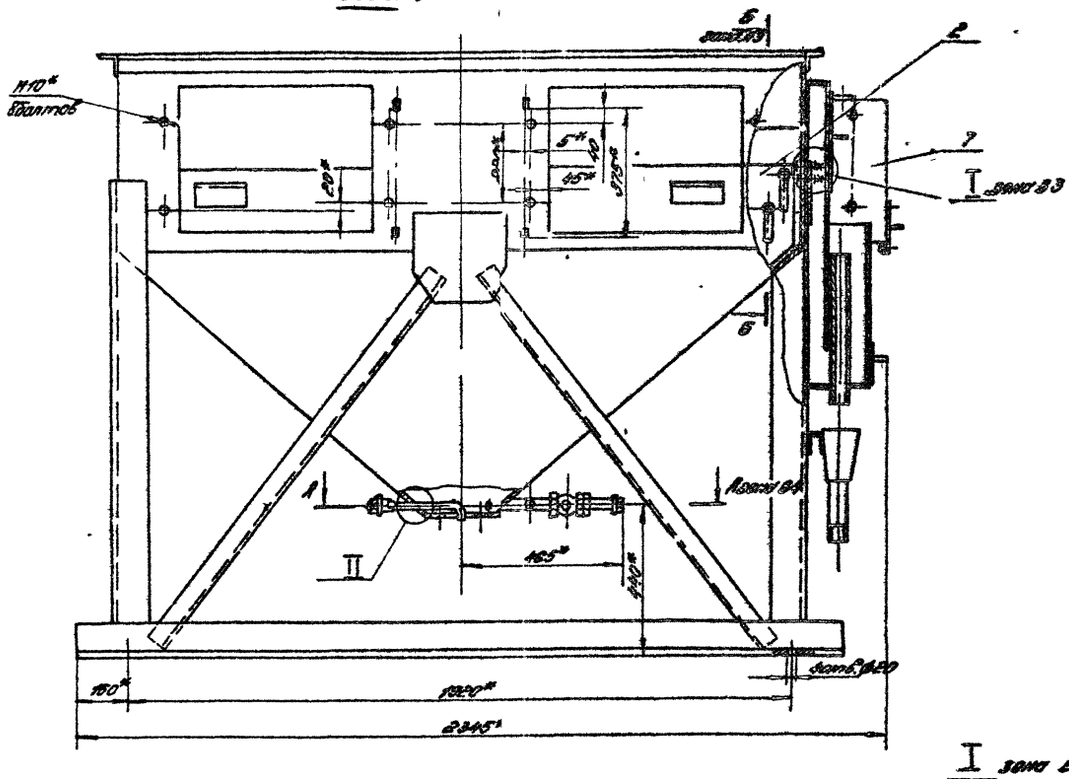

I зона В3
М1:2

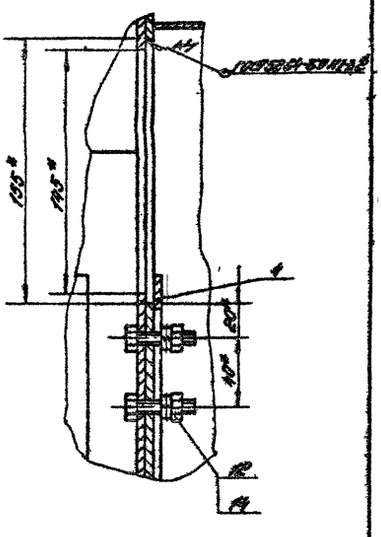

А-А зона В3
М1:5

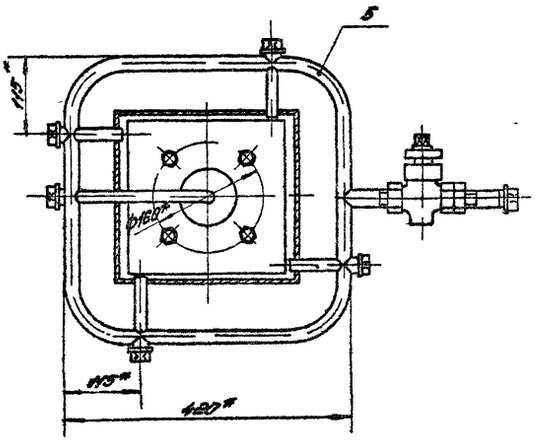

Б-Б зона В3
М1:2

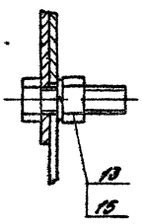

II зона В4
М1:2

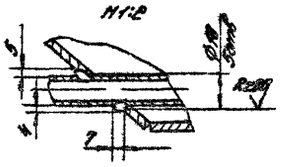

					ПВН 10СА 01.00.000СБ		
Изм.	Лист	№ докум.	Подп.	Дата	Секция нижняя Сборочный чертёж	Лит.	Масса	Масштаб
Разраб.		Знаменская		11.80			—	
Пров.		Петрова				Лист 2	Листов 2	
Т. контр.		Кирпушина						
Рук. раб.		Петрова		7.80		ЦНИИПРОМЗЕМЫ г. Москва		
Н. контр.		Знаменская		7.80				
Утв.		Петрова		11.80				

Формат 22

Серия 3.501.1-8 Выпуск 3

Инв. № подл. | Подп. и дата | Взам. инв. №

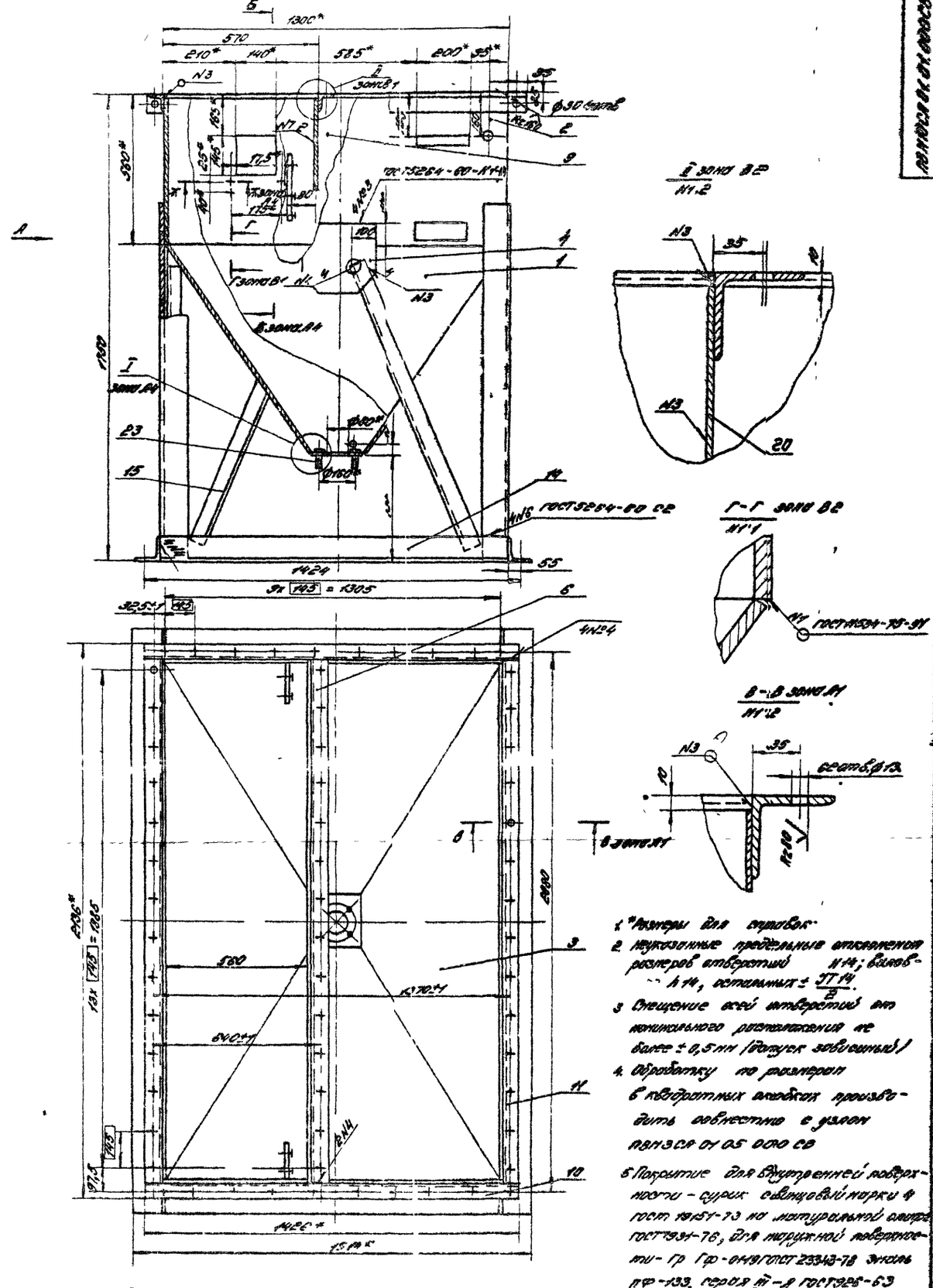

1. *Размеры для справок.
2. Неуказанные предельные отклонения размеров отверстий N14; валов - h14, остальных ± IT14/2.
3. Смещение осей отверстий от номинального расположения не более ± 0,5 мм /допуск зависимый/.
4. Обработку по размерам в квадратных скобках производить совместно с узлом ПВ1Х3СВ 01 05 000 СВ
5. Покрытие для внутренней поверхности - сурик свинцовый марки А ГОСТ 19151-73 на натуральной олифе ГОСТ 7931-76, для наружной поверхности - гр Гр-0149 ГОСТ 23343-78 эмаль ПФ-133, серая № 21 - а ГОСТ 926-63
6. Остальные технические требования см. ТУ.

						ПВ1Х3СВ 01 01 000 СБ		
Нач. отд.	Лапсарт		Подп.	Дата	Корпус секции нижней Сборочный чертеж	Лит	Масса	Масштаб
Разраб.	Зилитенкевич						456	1:10
Пров.	Петрова					Лист 1	Листов 2	
Т. контр.	Клименко					ЦНИИпромзернопроект в Москве		
Рук. гр.	Петрова							
Н. контр.	Корнишина							
Утв.	Петрова							

Копировал Формат А2

Серия 5.904-8 Выпуск 3

Вид А зона В2

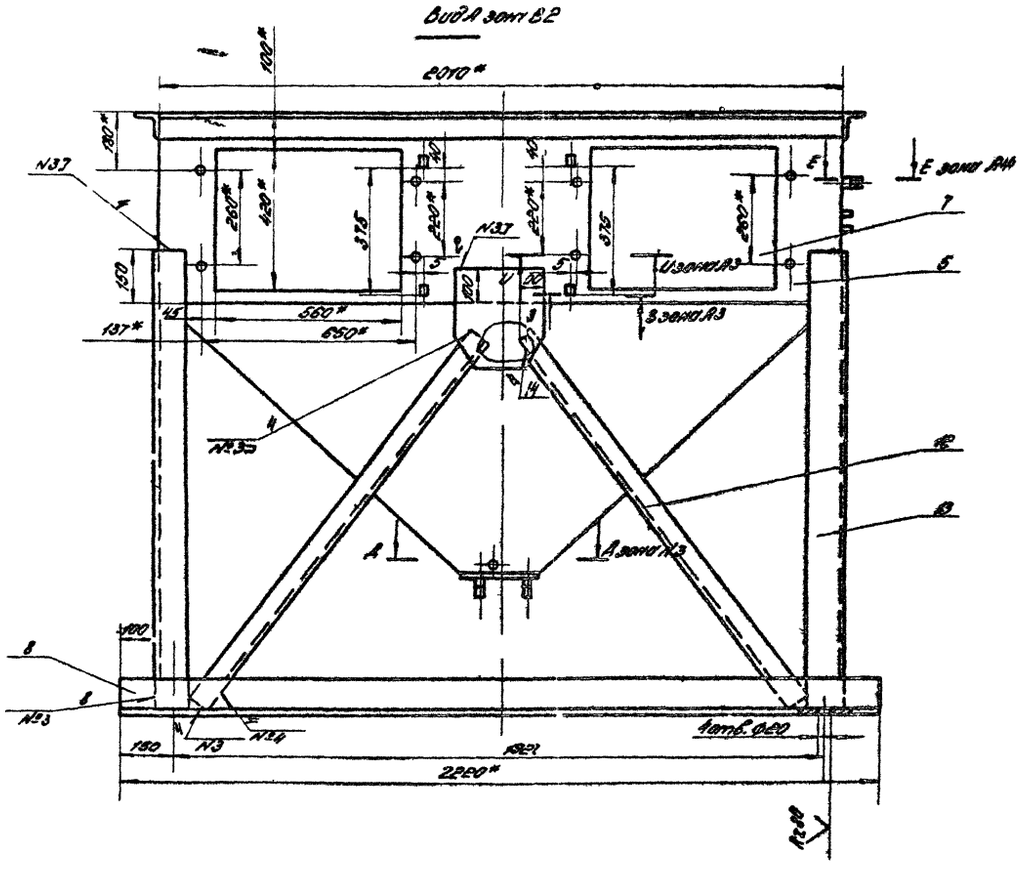

Б-Б зона В2

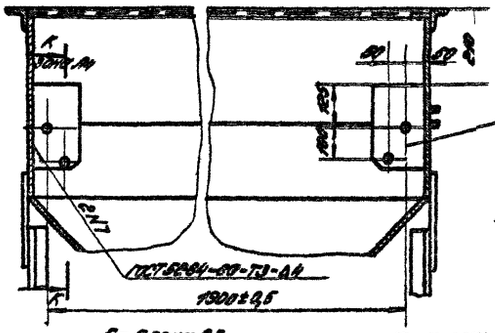

А-А зона В4
Н+8

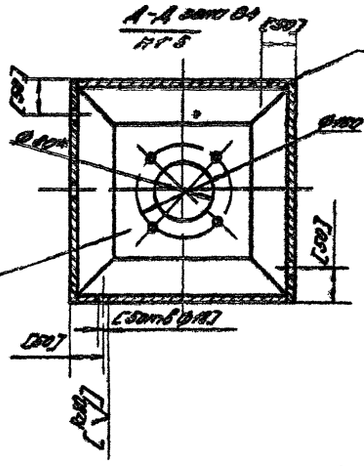

Е-Е зона В3
Н+1

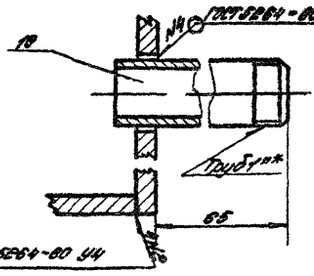

Ж-Ж зона В2
Н+1

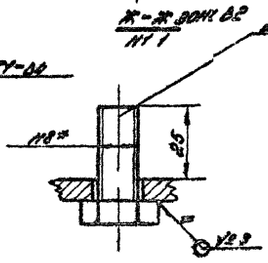

I зона В2
Н+1

U-U зона В3
Н+2

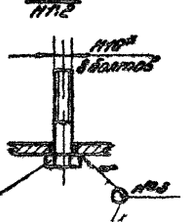

З-З зона В3
Н+2

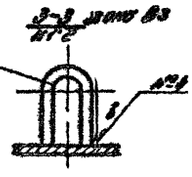

К-К зона В4
Н+2

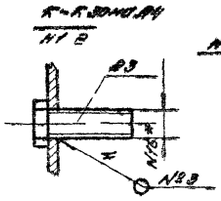

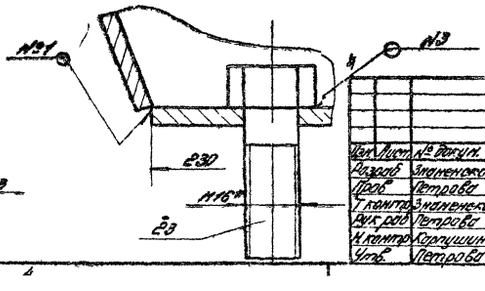

Нач. отд.					
Разраб.	Элиенсон				
Пров.	Петрова				
Гл. констр.	Элиенсон				
Нач. сект.	Петрова				
Н. контр.	Коршунова				
Утв.	Петрова				

ПВ1 Н 0,8 кг от 6 м до 9 м

Корпус секции нижней

Сборочный чертеж

Лит.	Масса	Масштаб
Лист 2	Листов	

ЦНИИПромзданий г. Москва

Формат А2

Серия 5 904-8 Выпуск 3

ПВМ10СА 01 01 002

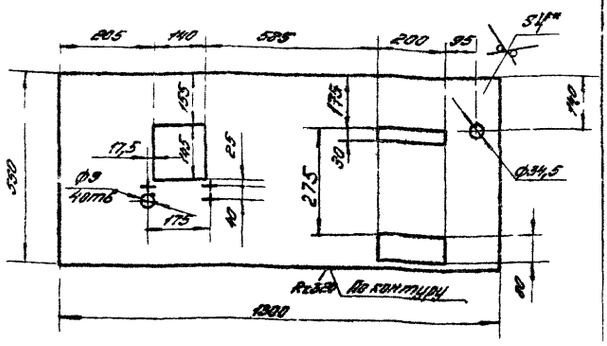

1.* Размер для справок
2. Предельные отклонения размеров отверстий H14 валов h14, остальных ± $\frac{ST14}{2}$

Изм	Лист	N докум	Подп	Дата	ПВМ10СА 01 01 002	Лит	Масса	Масштаб
Разраб		Знаменская		7.80	Стенка		21,1	1 10
Пров		Петрова				Лист	Листов 1	
Т контр		Карпушина						
Рук раб		Петрова		7.80	Лист Б ПН 4 ГОСТ 19903-74 / 3 II СТ3 ГОСТ 14637-79	ЦНИИПРОМЗДАНИЙ г Москва		
Н контр		Знаменская		7.80				
Утв		Петрова						

Копировал Формат 11

ПВМ10СА 00 00 008

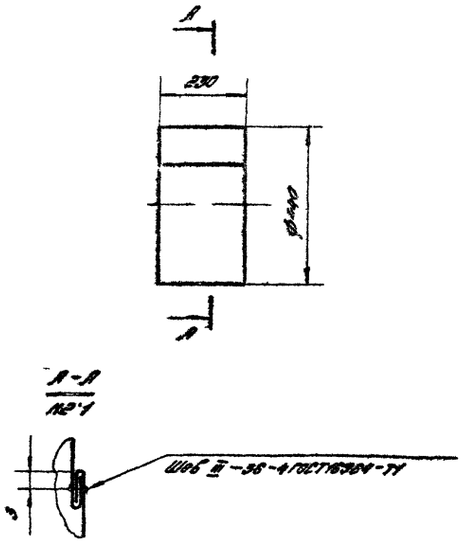

1. Длина развертки L = 1400 мм
2. Сшивать нитками специальными N10 ГОСТ 6309-73

Изм	Лист	N докум	Подп	Дата	ПВМ10СА 00 00 008	Лит	Масса	Масшт
Разраб		Знаменская		7.80	Вставка мягкая		1,2	1 10
Пров		Петрова				Лист	Листов 1	
Т контр		Карпушина						
Рук раб		Петрова		7.80	Парусинальная специальная полубелая арт 1111:8 ГОСТ 15530-76	ЦНИИПРОМЗДАНИЙ г Москва		
Н контр		Знаменская						
Утв		Петрова		10.80				

Копировал Формат 11

ПВМ10СА 01 01 001

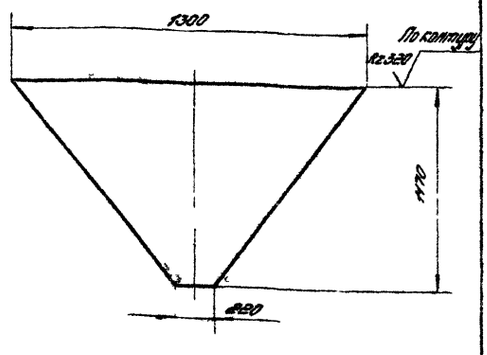

Предельные отклонения размеров h14

Изм	Лист	N докум	Подп	Дата	ПВМ10СА 01 01 001	Лит	Масса	Масшт
Разраб		Знаменская		7.80	Стенка бункера		27,9	1 20
Пров		Петрова				Лист	Листов 1	
Т контр		Знаменская						
Рук раб		Петрова			Лист Б-ПН-4 ГОСТ 19903-74 / 3-II СТ3 ГОСТ 14637-79	ЦНИИПРОМЗДАНИЙ г Москва		
Н контр		Карпушина						
Утв		Петрова						

Копировал Формат 11

ПВМ10СА 01 01 003

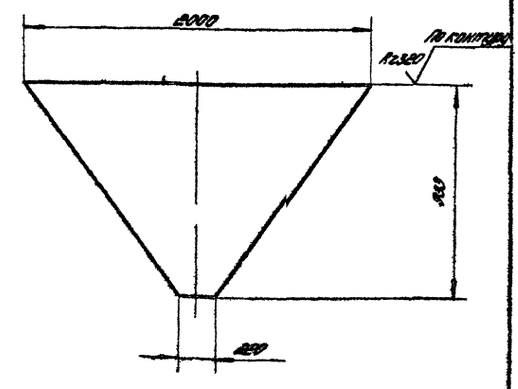

Предельные отклонения размеров h14

Изм	Лист	N докум	Подп	Дата	ПВМ10СА 01 01 003	Лит	Масса	Масшт
Разраб		Знаменская		7.80	Стенка бункера		32,5	1 20
Пров		Петрова				Лист	Листов 1	
Т контр		Знаменская		7.80				
Н контр		Карпушина						
Рук раб		Петрова			Лист Б-ПН 4 ГОСТ 19903-74 / 3 II СТ3 ГОСТ 14637-79	ЦНИИПРОМЗДАНИЙ г Москва		
Утв		Петрова						

Копировал Формат 11

Серия 5.901-8 Выпуск 3

Формат	Зона	Поз.	Обозначение	Наименование	Кол.	Приме-чание
				Документация		
22			ПВМ10СА 02 00 000СБ	Сборочный чертеж		2 листа
				Детали		
12	Б1	1	ПВМ10СА 02 00 001	Стенка	1	
11	А1	2	ПВМ10СА 02 00 002	Связь	1	
11	Б3	3	ПВМ10СА 02 00 003	Стенка	1	
11	А1	4	ПВМ10СА 01 01 006	Связь	1	
Б4	В2	6	ПВМ10СА 02 00 006	Упор		
				Лист $\frac{Б\text{-}ПН\text{-}4\ ГОСТ\ 19903\text{-}74}{3\text{-}IV\ Ст\ 3\ ГОСТ\ 14637\text{-}79}$		
				130 h 14 × 199,5 h 14 Rz 320	1	0,0 кг
Б4	Б3	7	ПВМ10СА 02 00 007	Стенка		
				Лист $\frac{Б\text{-}ПН\text{-}4\text{-}ГОСТ\ 19903\text{-}74}{3\text{-}IV\ Ст\ 3\ ГОСТ\ 14637\text{-}79}$		
				1235 h 14 × 2000 h 14 Rz 320	3	77,6 кг
Б4	А1	8	ПВМ10СА 02 00 008	Плита		
				Лист $\frac{Б\text{-}ПН\text{-}4\ ГОСТ\ 19903\text{-}74}{3\text{-}IV\ Ст\ 3\ ГОСТ\ 14637\text{-}79}$		
				2000 h 14 × 885 h 14 Rz 320	1	55 кг
Б4	В2	9	ПВМ10СА 02 00 009	Комплект бонтик		
				Лист $\frac{Б\text{-}ПН\text{-}4\ ГОСТ\ 19903\text{-}74}{3\text{-}IV\ Ст\ 3\ ГОСТ\ 14637\text{-}79}$		
				270 h 14 × 2000 h 14	1	17 кг
Б4	А1	10	ПВМ10СА 02 00 011	Стенка		
				Лист $\frac{Б\text{-}ПН\text{-}4\ ГОСТ\ 19903\text{-}74}{3\text{-}IV\ Ст\ 3\ ГОСТ\ 14637\text{-}79}$		

Изм.	Лист	№ докум.	Подп.	Дата
Разраб.		Значенская		
Пров.		Петрова		
Рук. раб.		Петрова		
Н. контр.		Корпушина		
Утв.		Петрова		

ПВМ10СА 02 00 000

Секция Верхняя

Лит. | Масса | Масштаб

Лист | Листов 2

ЦНИИПРОМЗДАНИЙ г. Москва

Копировал Петрова Формат А4

Формат	Зона	Поз.	Обозначение	Наименование	Кол.	Приме-чание
				90 h 14 × 405 h 14 Rz 320	4	1,2 кг
Б4	В1	11	ПВМ10СА 02 00 012	Связь		
				Уголок $\frac{Б\text{-}50\times50\times5\ ГОСТ\ 8509\text{-}72}{Ст\ 3\ ГОСТ\ 535\text{-}79}$		
				L = 460 h 14 Rz 320	4	1,8 кг
Б4	В2	12	ПВМ10СА 02 00 014	Кронштейн		
				Уголок $\frac{Б\text{-}63\times63\times5\ ГОСТ\ 8509\text{-}72}{Ст\ 3\ ГОСТ\ 535\text{-}79}$		
				L = 460 h 14	2	2,2 кг
Б4	В2	13	ПВМ10СА 02 00 015	Связь		
				Уголок $\frac{Б\text{-}63\times63\times5\ ГОСТ\ 8509\text{-}72}{Ст\ 3\ ГОСТ\ 535\text{-}79}$		
				L = 533 h 14 Rz 320	2	2,6 кг
Б4	В1	14	ПВМ10СА 02 00 016	Связь		
				Уголок $\frac{Б\text{-}63\times63\times5\ ГОСТ\ 8509\text{-}72}{Ст\ 3\ ГОСТ\ 535\text{-}79}$		
				L = 1426 h 14 Rz 320	2	7 кг
Б4	А1	15	ПВМ10СА 02 00 017	Связь		
				Уголок $\frac{Б\text{-}63\times63\times5\ ГОСТ\ 8509\text{-}72}{Ст\ 3\ ГОСТ\ 535\text{-}79}$		
				L = 2010 h 14 Rz 320	3	10 кг
Б4	В3	16	ПВМ10СА 02 00 018	Направляющая		
				Уголок $\frac{Б\text{-}63\times63\times5\ ГОСТ\ 8509\text{-}72}{Ст\ 3\ ГОСТ\ 535\text{-}79}$		
				L = 2000 h 14 Rz 320	2	9,5 кг
11	В1	17	ПВМ3СА 01 01 018	Ушко	4	1,0 Вы-пуск
11	Б4	18	ПВМ3СА 01 01 20	Скоба	4	
				Стандартные изделия		
				Болты ГОСТ 7798-70		
		19		М10×60.58.019	8	
		20		М12×70.58.019	10	

ПВМ10СА 02 00 000

Лист 2

Формат А1

ПВМ10СА03 00 001

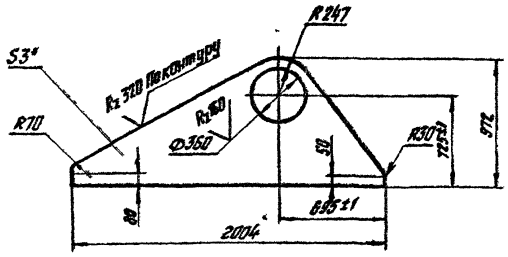

1 *Размер для справок

2 Неуказанные предельные отклонения размеров. отверстий H14, валов h14, остальных $\pm \frac{IT14}{2}$

ПВМ10СА03 00 001

Стенка

Лит. | Масса 22 | Масштаб 1:20

Лист | Листов 1

Лист Б ПН 3 ГОСТ 19904-74 / 3-IV Ст 3 ГОСТ 16523-70

ЦНИИПРОМЗДАНИЙ г. Москва

Формат А1

ПВМ10СА03 00 003

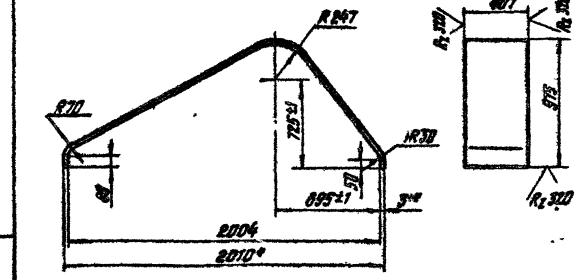

1 *Размеры для справок

2 Неуказанные предельные отклонения размеров: отверстий H14, валов h14, остальных $\pm \frac{IT14}{2}$.

ПВМ10СА03 00 003

Стенка Верхняя

Лит. | Масса 29 | Масштаб 1:20

Лист | Листов 1

Лист Б-ПН-3 ГОСТ 19903-74 / 3-IV Ст 3 ГОСТ 16523-70

ЦНИИПРОМЗДАНИЙ г. Москва

Копировал Петрова Формат А1

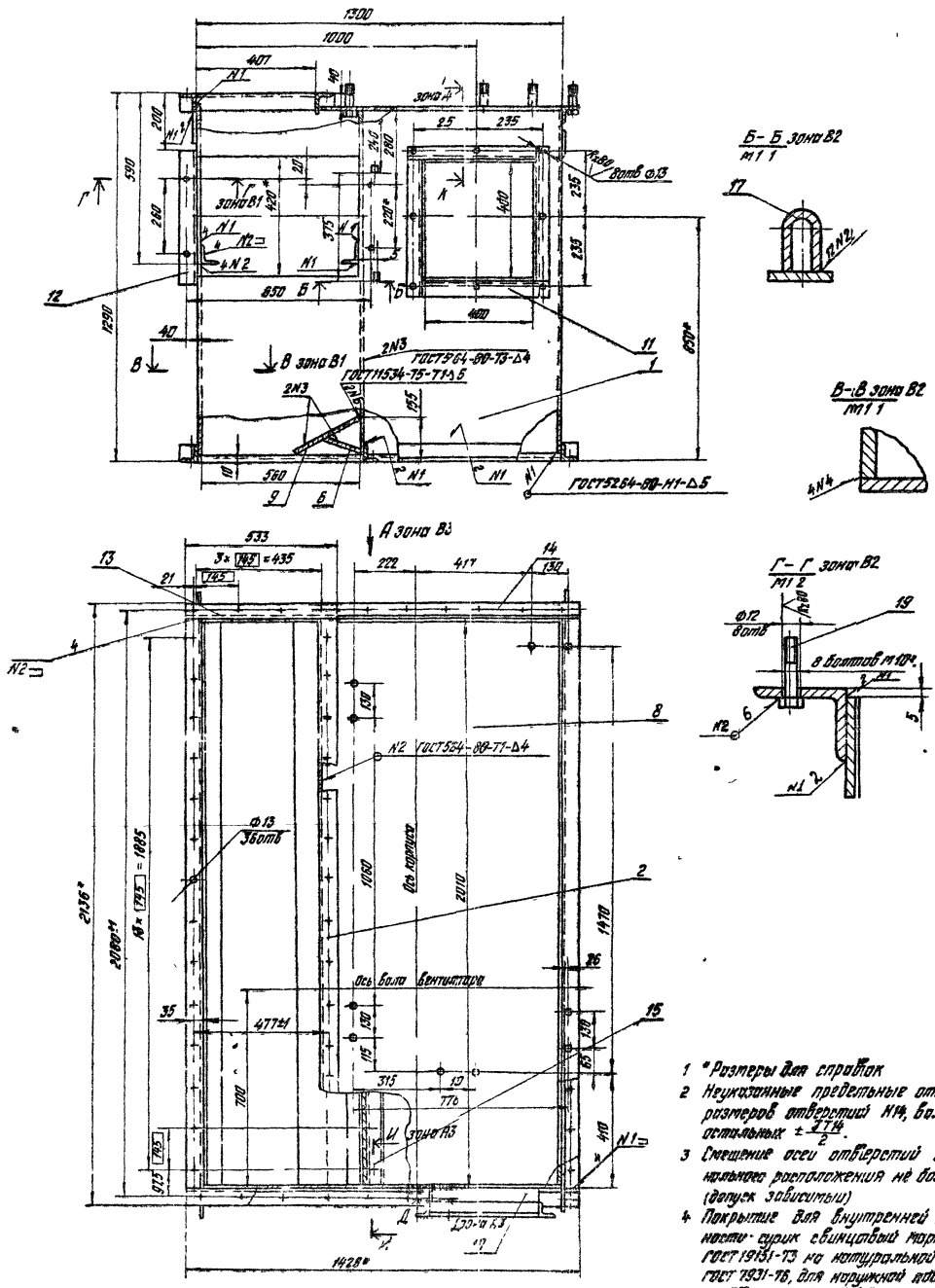

1 *Размеры для справок
2 Неуказанные предельные отклонения размеров отверстий Н14, валов h14, остальных $\pm\frac{IT14}{2}$.
3 Смещение осей отверстий от номинального расположения не более ±0,5 мм (допуск зависимый)
4 Покрытие для внутренней поверхности - сурик свинцовый марки 4 ГОСТ 19151-73 на натуральной плиссе ГОСТ 7931-76, для наружной поверхности - Гр-ГФ-0119 ГОСТ 23343-78, эмаль ПФ-133, серая III-А ГОСТ 926-63
5 Остальные технические требования см ТУ

					ПВМ10СА 02.00.000СБ			
Изм	Лист	№ докум.	Подп	Дата	Секция верхняя Сборочный чертеж	Лит	Масса	Масшт
Разраб		Экаменская					570	1:10
Пров		Корпушина				Лист 1	Листов 2	
Т.контр		Петрова				ЦНИИПРОМЗДАНИЙ г. Москва		
Рук.ред		Корпушина						
Н.контр		Корпушина						
Утв		Петрова						

Формат 22

Вид А повернуто зона В2

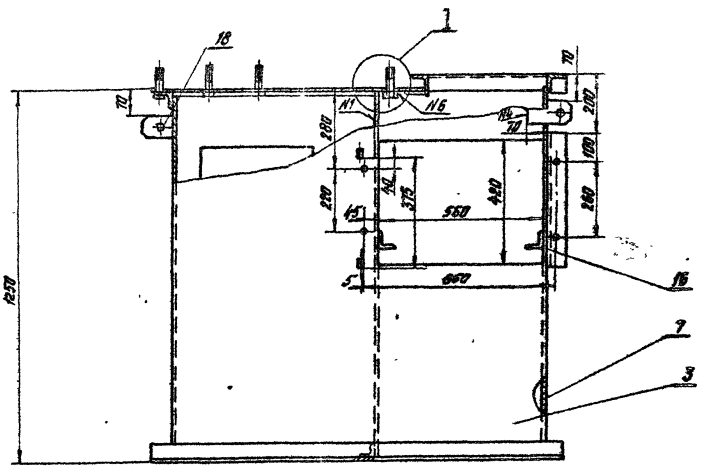

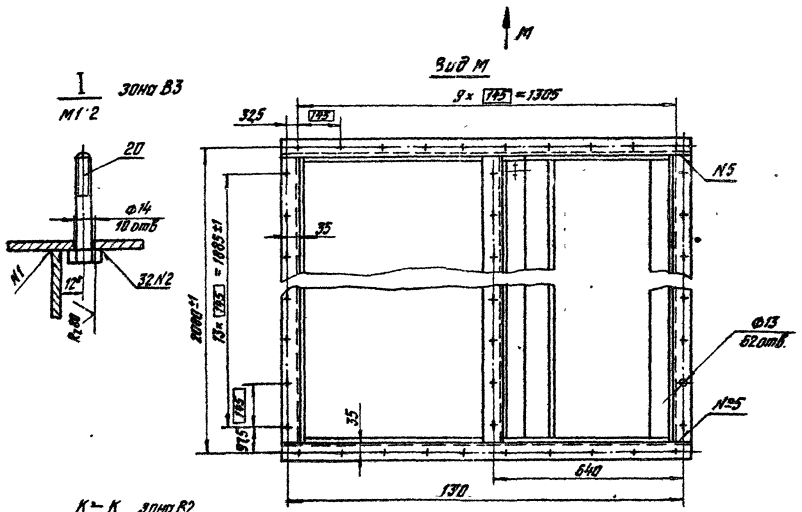

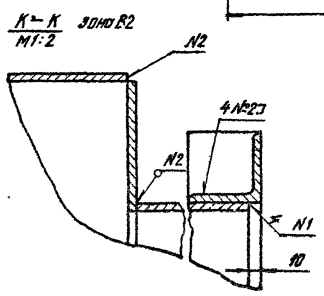

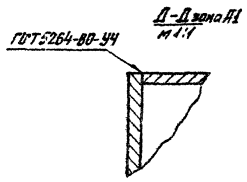

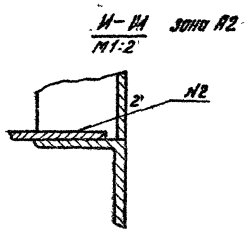

Изм.	Лист	№ докум.	Подп.	Дата	ПВМ10СА 02.00.000 СБ		
Разраб.		Знаменская			Секция верхняя Сборочный чертёж	Лит.	Масса	Масштаб
Пров.		Карпушина					–	1:10
Т.контр.		Карпушина				Лист 2	Листов
Рук.рад.		Петрова				ЦНИИПРОМЗДАНИЙ г. Москва	
А.контр.		Карпушина					
Утв.		Петрова					

Инв. № подл. | Подпись и дата | Взам. инв. № | Инв. № дубл. | Подпись и дата

Формат 22

Справ. № инв. | Взам. инв. № | Подп. и дата | Инв. № подл.

Изм. Лист № докум. Подп. Дата

ПВ110СА.02.00.002

Разраб. Корпушкин
Пров. Элементарь
Т.контр. Аналитическая
Рук.под. Петрова
Н.контр. Петрова
Утв. Петрова

Связь

Лит. | Масса | Масштаб
— | 3,6 | 1:2
Лист | Листов 1

Уголок 6-63×63×5 ГОСТ 8509-72 / Ст3 ГОСТ 5521-79

ЦНИИПРОМЗЕРНИЙ г. Москва

Копировал | Формат А4

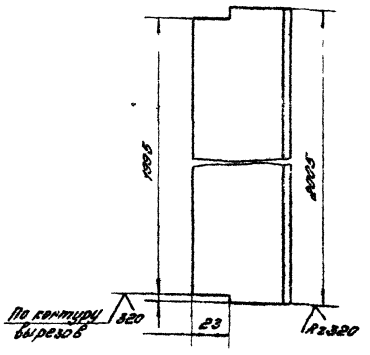

Предельные отклонения размеров: болов h14, остальных ± IT14/2

Справ. № инв. | Взам. инв. № | Подп. и дата | Инв. № подл.

Изм. Лист № докум. Подп. Дата

ПВ110СА.02.00.003

Разраб. Корпушкин
Пров. Элементарь
Т.контр. Аналитическая
Рук.под. Петрова
Н.контр. Петрова
Утв. Петрова

Стенка

Лит. | Масса | Масштаб
— | 43 | 1:10
Лист | Листов 1

Лист 5-ПН-4 ГОСТ 19903-74
Ст3 ГОСТ 14637-79

ЦНИИПРОМЗЕРНИЙ г. Москва

Копировал | Формат А4

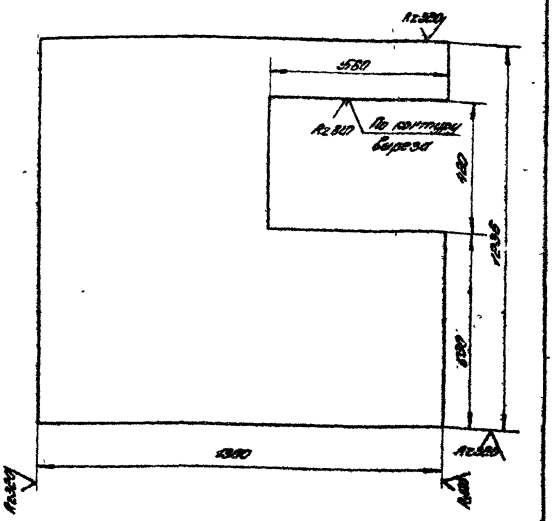

Предельные отклонения размеров: отверстий h14; болов h14.

Справ. № инв. | Взам. инв. № | Подп. и дата | Инв. № подл.

Изм. Лист № докум. Подп. Дата

ПВ110СА.03.00.002

Разраб. Петрова
Пров. Элементарь
Т.контр. Аналитическая
Рук.под. Петрова
Н.контр. Петрова
Утв. Петрова

Кольцо

Лит. | Масса | Масштаб
— | 2 | 1:5
Лист | Листов 1

Лист 5-ПН-5 ГОСТ 19903-74
Ст3 ГОСТ 14637-79

ЦНИИПРОМЗЕРНИЙ г. Москва

Копировал | Формат А4

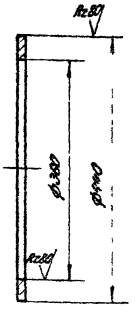

Справ. № инв. | Взам. инв. № | Подп. и дата | Инв. № подл.

Формат	Зона	Поз.	Обозначение	Наименование	Кол.	Примечание
				Документация		
А4			ПВ110СА.03.00.000СБ	Сборочный чертёж	1	
				Детали		
А4		1	ПВ110СА.03.00.001.	Стенка	2	
А4		2	ПВ110СА.03.00.002.	Кольцо	2	
А4		3	ПВ110СА.03.00.003.	Стенка боковая	1	
А4		4	ПВ110СА.03.00.004	Связь		
				Уголок 6-63×63×5 ГОСТ 8509-72 / Ст3 ГОСТ 5521-79		
				L = 533 h14 R=320	2	2,8 кг
А4		5	ПВ110СА.03.00.005	Связь		
				Уголок 6-63×63×5 ГОСТ 8509-72 / Ст3 ГОСТ 5521-79		
				L = 2005 h14 R=320	2	3,7 кг

Справ. № инв. | Взам. инв. № | Подп. и дата | Инв. № подл.

Изм. Лист № докум. Подп. Дата

ПВ110СА.03.00.000

Разраб. Петрова
Пров. Элементарь
Т.контр. Аналитическая
Рук.под. Петрова
Н.контр. Петрова
Утв. Петрова

Воздухосборник

Лит. | Масса | Масштаб
— | 1 | 1:10
Лист | Листов 1

ЦНИИПРОМЗЕРНИЙ г. Москва

Копировал | Формат А4

Серия 5 904-8 Выпуск 3

ПВМ10СА 03 00 000СБ

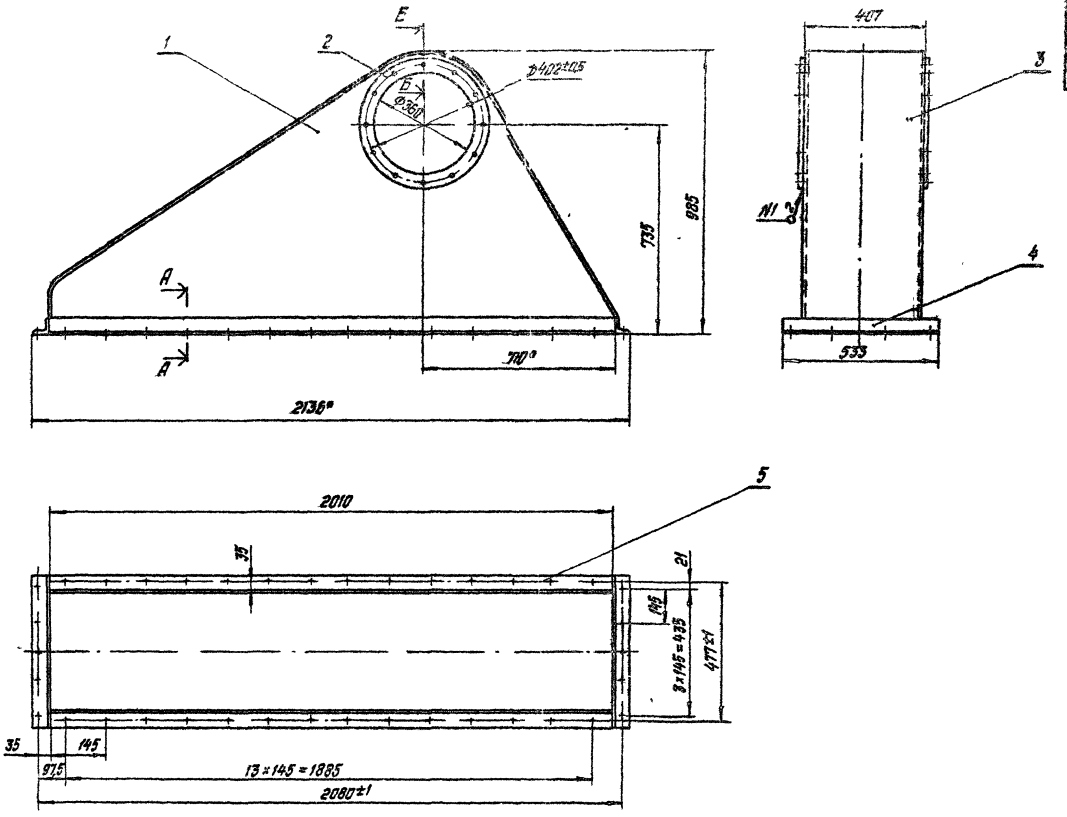

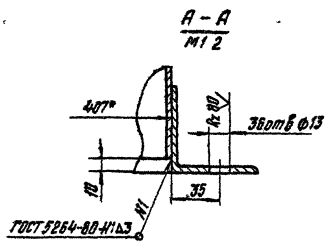

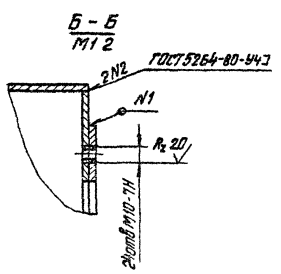

1 *Размеры для справок

2 Смещение осей отверстий от номинального расположения не более ±0,5 (допуск зависимый)

3 Неуказанные предельные отклонения размеров отверстий Н14, валов h14, остальных $\pm\frac{JT14}{2}$

4 Покрытие для внутренней поверхности – сурик свинцовый марки 4 ГОСТ 19151-73 на натуральной олифе ГОСТ 7931-76, для наружной поверхности Гр Гф-0119 ГОСТ 23343-78, эмаль Пр-133 серая III А ГОСТ 926-63.

5 Остальные технические требования см паспорт.

					ПВМ10 СА 03 00 000 СБ			
Изм	Лист	№ докум	Подп	Дата	Воздухосборник Сборочный чертеж	Лит	Масса	Масшт
Разраб		Хорхорин					102	1 10
Пров		Петрова				Лист	Листов 1	
Т контр		Знаменская				ЦНИИПРОМЗДАНИЙ г Москва		
Рук дов		Петрова						
Н контр		Карпушина						
Утв		Петрова						

Подп | Подпись и дата | Взам инв № | Инв № дубл | Подпись и дата

gost.e-ecolog.ru