ГОСУДАРСТВЕННЫЙ КОМИТЕТ СССР ПО ДЕЛАМ СТРОИТЕЛЬСТВА
(ГОССТРОЙ СССР)

ТИПОВАЯ ДОКУМЕНТАЦИЯ НА СТРОИТЕЛЬНЫЕ ИЗДЕЛИЯ
ЗДАНИЙ И СООРУЖЕНИЙ

СЕРИЯ 5.904-8

ПЫЛЕУЛОВИТЕЛЬ ВЕНТИЛЯЦИОННЫЙ МОКРЫЙ СЛИВНОЙ ТИПА ПВМСА

ВЫПУСК 2

ПВМ 5СА.00.00.000

РАБОЧИЕ ЧЕРТЕЖИ

gost.e-ecolog.ru

ГОСУДАРСТВЕННЫЙ КОМИТЕТ СССР ПО ДЕЛАМ СТРОИТЕЛЬСТВА
(ГОССТРОЙ СССР)

ТИПОВАЯ ДОКУМЕНТАЦИЯ НА СТРОИТЕЛЬНЫЕ ИЗДЕЛИЯ
ЗДАНИЙ И СООРУЖЕНИЙ

СЕРИЯ 5.904-8

ПЫЛЕУЛОВИТЕЛЬ ВЕНТИЛЯЦИОННЫЙ МОКРЫЙ СЛИВНОЙ ТИПА ПВМСА

ВЫПУСК 2

ПВМ 5СА.00.00.000

РАБОЧИЕ ЧЕРТЕЖИ

РАЗРАБОТАНЫ
ЦНИИПРОМЗДАНИЙ
ГОССТРОЯ СССР

УТВЕРЖДЕНЫ
И ВВЕДЕНЫ В ДЕЙСТВИЕ
ПРИКАЗОМ № 81 от 31
ГЛАВПРОМСТРОЙПРОЕКТА
ОТ 23 ОКТЯБРЯ 1981г.

Содержание

№№ п/п	Наименование	Обозначение	Стр
1	Пылеуловитель вентиляционный мокрый сливной типа ПВМ Производительностью 5000 м³/час Ведомость спецификаций	ПВМ5 СА ОО ОО ООО ВС	3
2	Пылеуловитель вентиляционный мокрый, сливной типа ПВМ Производительностью 5000 м³/час Ведомость покупных изделий	ПВМ5 СА ОО ОО ООО ВП	3-4
3	Пылеуловитель вентиляционный мокрый сливной типа ПВМ Производительностью 5000 м³/час	ПВМ5 СА ОО ОО ООО	5
4	Пылеуловитель вентиляционный мокрый сливной типа ПВМ Производительностью 5000 м³/час Сборочный чертеж	ПВМ5 СА ОО ОО ООО СБ	5-6
5	Прокладка	ПВМ5 СА ОО ОО. 001	7
6	Заглушка	ПВМ5 СА ОО ОО. 002	
7	Прокладка	ПВМ5 СА ОО ОО 003	
8	Фланец	ПВМ5 СА ОО ОО 004	
9	Прокладка	ПВМ5 СА ОО ОО. 005	8
10	Вставка мягкая	ПВМ5 СА ОО ОО 006	
11	*Секция нижняя	ПВМ5 СА 01 ОО ООО	
12	Секция нижняя Сборочный чертеж	ПВМ5 СА 01 ОО ООО СБ	9
13	Корпус секции нижней	ПВМ5 СА 01 01 ООО	10
14	Корпус секции нижней Сборочный чертеж	ПВМ5 СА 01 01 ООО СБ	11
15	Стенка бункера	ПВМ5 СА 01 01 001	10
16	Стенка бункера	ПВМ5 СА 01 01 002	
17	Стенка	ПВМ5 СА 01 01 003	12
18	Перегородка подвижная	ПВМ5 СА 01 02. ООО	
19	Перегородка подвижная Сборочный чертеж	ПВМ5 СА 01 02 ООО СБ	8
20	Перегородка подвижная	ПВМ5 СА 01 02 001	12
21	Секция верхняя	ПВМ5 СА 02 ОО ООО*	13
22	Секция верхняя Сборочный чертеж	ПВМ5 СА 02 ОО ООО СБ	14
23	Стенка передняя	ПВМ5 СА 02 ОО 001	13
24	Косынка	ПВМ5 СА 02 ОО 002	
25	Воздухосборник	ПВМ5 СА 03 ОО ООО	15
26	Воздухосборник Сборочный чертеж	ПВМ5 СА 03 ОО ООО СБ	
27	Стенка боковая	ПВМ5 СА 03 ОО 001	16
28	Фланец	ПВМ5 СА. 03 ОО 002	16
29	Стенка боковая	ПВМ5 СА 03 ОО 003	15
30	Стенка верхняя	ПВМ5 СА 03 ОО 004	16
31	Коллеуловитель	ПВМ5 СА 04 ОО ООО	
32	Коллеуловитель Сборочный чертеж	ПВМ5 СА 04 ОО ООО СБ	17
33	Пластина	ПВМ5 СА 04 ОО 001	
34	Каркас	ПВМ5 СА 04 01 ООО	
35	Каркас Сборочный чертеж	ПВМ5 СА 04 01 ООО СБ	18

Серия 5.904-8 Выпуск 2

№ строки	Обозначение	Наименование	Куда входит: Обозначение	Кол	Общее кол	Примечание
1	ПВМ5СА 00 00 000	Пылеуловитель вентиляционный мокрый				
2		сливной типа ПВМ производительностью				
3		5000 м³/час				
4						
5	ПВМ5СА 01 00 000	Секция нижняя	ПВМ5СА 00 00 000	1	1	
6	ПВМ5СА 01 01 000	Корпус секции нижней	ПВМ5СА 00 00 000	1	1	
7	ПВМ5СА 02 00 000	Секция верхняя	ПВМ5СА 00 00 000	1	1	
8	ПВМ5СА 03 00 000	Воздухосборник	ПВМ5СА 00 00 000	1	1	
9	ПВМ5СА 04 00 000	Каплеуловитель	ПВМ5СА 00 00 000	1	1	
10	ПВМ5СА 04 01 000	Каркас	ПВМ5СА 05 00 000	1	1	
11						
12	ПВМ3СА 01 02 000	Гидрозатвор	ПВМ5СА 01 00 000	1	1	10 выпуск
13	ПВМ3СА 01 03 000	Перегородка	ПВМ5СА 01 00 000	1	1	
14	ПВМ3СА 01 04 000	Планка регулирующая	ПВМ5СА 01 00 000	1	1	
15	ПВМ3СА 01 05 000	Узел нижнего подвода воды	ПВМ5СА 01 00 000	1	1	
16	ПВМ3СА 01 06 000	Воронка	ПВМ5СА 01 00 000	2	2	10 выпуск
17	ПВМ3СА 01 07 000	Патрубок	ПВМ5СА 01 00 000	1	1	
18	ПВМ3СА 01 08 000	Дверка	ПВМ5СА 01 00 000	2	2	
19	ПВМ3СА 01 09 000	Дверка	ПВМ5СА 01 00 000	1	1	
20	ПВМ3СА 04 00 000	Дверка	ПВМ5СА 00 00 000	3	3	
21						
22						
23						
24						
25						
26						

Инв.№ подл. | Подпись и дата | Взам. инв.№ | Инв.№ дубл. | Подпись и дата

Изм.	Лист	№ докум.	Подп.	Дата
Разраб.		Панькина		
Пров.		Знаменская		
Нач. отд.		Петрова		
Н. контр.		Знаменская		
Утв.		Петрова		

ПВМ5СА 00 00 000 ВС

Пылеуловитель вентиляционный мокрый сливной типа ПВМ производительностью 5000 м³/час
Ведомость спецификаций

Лит.	Масса	Масштаб

Лист	Листов
1	1

ЦНИИПРОМЗДАНИЙ
г. Москва

Формат А2

№ строки	Наименование	Код ОКП	Обозначение документа на поставку	Поставщик	Куда входит (обозначение)	Количество: На изделие	Количество: В комплекте	Количество: На регулир.	Количество: Всего	Примечание
1	Крепежные изделия									
2	Болт М8×30 58 019		ГОСТ 7798-70		ПВМ5СА 01 01 000	4			4	
3										
4										
5										
6										
7										
8										
9										
10	М10×30 58 019				ПВМ5СА 00 00 000	24			24	
11										
12	М10×60 58 019				ПВМ5СА 01 01 000	4			4	
13					ПВМ5СА 02 00 000	8			8	
14	М12×30 58 019				ПВМ5СА 00 00 000	56			56	
15	М12×60 58 019				ПВМ5СА 02 00 000	4			4	
16	М16×50 58 019				ПВМ5СА 01 01 000	8			8	
17										
18										
19	Пыжка М8 5 019		ГОСТ 5915-70		ПВМ5СА 01 00 000	24			24	
20					ПВМ5СА 01 01 000	4			4	
21									28	
22										
23										
24										
25										

Инв.№ подл. | Подпись и дата | Взам. инв.№ | Инв.№ дубл. | Подпись и дата

Изм.	Лист	№ докум.	Подп.	Дата
Разраб.		Панькина		
Пров.		Знаменская		
Нач. отд.		Петрова		
Н. контр.		Знаменская		
Утв.		Петрова		

ПВМ5СА 00 00 000 ВП

Пылеуловитель вентиляционный мокрый сливной типа ПВМ производительностью 5000 м³/час
Ведомость покупных изделий

Лит.	Масса	Масштаб

Лист	Листов
1	3

ЦНИИПРОМЗДАНИЙ
г. Москва

Формат А2

Серия 5.904-8 Выпуск 2

№ строки	Наименование	Код ОКП	Обозначение документа на поставку	Поставщик	Куда входит (обозначение)	Количество: на изделие	в комплект	на регулир	Всего	Примеч
1	Гайки М10 5 019		ГОСТ 5915-70		ПВМ5 СА 00 00 000	24			24	
2	М12 5 019				ПВМ5 СА 00 00 000	64			64	
3	М16 5 019				ПВМ5 СА 00 00 000	4			4	
4					ПВМ5 СА 01 00 000	4			4	
5										
6										
7	Шайба 8 65Г02		ГОСТ 6402-70		ПВМ5 СА 01 00.000	24			24	
8										
9	10 65Г02				ПВМ5 СА 00 00.000	36			36	
10										
11	12 65Г02				ПВМ5 СА 00 00.000	66			66	
12										
13	16 65Г02				ПВМ5 СА 00.00.000	4			4	
14					ПВМ5 СА. 01 00.000	4			4	
15									8	
16										
17										
18										
19	Шайба 10 02 019		ГОСТ 11371-78		ПВМ5 СА 00 00.000	24			24	
20										
21										
22	Соединительные части									
23										
24	Тройник 20		ГОСТ 8948-75		ПВМ5СА 00 00.000	2			2	
25	Контргайка 20		ГОСТ 8961-75		ПВМ3 СА 01 05 000	1			1	
26	Колпак 15		ГОСТ 8962-75		ПВМ3 СА. 01 05 000	5			5	
27	Колпак 20				ПВМ3 СА 01 05 000	1			1	
28	Пробка 20		ГОСТ 8963-75		ПВМ5 СА 00.00 000	2			2	
29	Сгон 20		ГОСТ 8969-75		ПВМ3 СА 01 05 000	1			1	
30										
31										

Инв. № подл. | Подпись и дата | Взам. инв. № | Инв. № дубл. | Подпись и дата

Изм	Лист	№ докум	Подп	Дата	ПВМ5 СА 00.00.000 ВП	Лист 2

Формат 12

№ строки	Наименование	Код ОКП	Обозначение документа на поставку	Поставщик	Куда входит (обозначение)	Количество: на изделие	в комплекты	на регулир	Всего	Примеч.
1	Вентиль Ду 25 исп.1		ГОСТ 9086-74		ПВМ5 СА 00.00.000	1			1	
2										
3										
4										
5	Прочие изделия									
6										
7	Кольцо 018-023-30-2-0		ГОСТ 9833-73		ПВМ5 СА. 00.00.000	1			1	
8										
9	Вентилятор			г. Тула „Сантехника"						
10	ВЦП7-40-5-01				ПВМ5 СА. 00 00.000	1			1	
11	Электродвигатель слева 4А160 SY									
12	N=15 квт „Поставка									
13	с виброизоляторами									
14	Задвижка Ду 80.30ч6бр			Душанбинский з-д	ПВМ5 СА 00 00 000	1			1	
15				им. Орджоникидзе						
16										
17	Регулятор-сигнализатор			г. Рязань	ПВМ5 СА. 00.00.000	1			1	
18	уровня ЭРСУ-3 L=250			з-д „Теплоприбор"						
19										
20	Ящик управления									
21	ЯУ 5111			Каспий		1			1	
22	Индекс исполнения			„Электроаппарат"						
23	13 Б 26									
24										
25	Кабель контрольный с									
26	алюминиевыми жилами									
27	АПВ (1×S)		ТУ КП 54-57		ПВМ3 СА 00.00.000 ЭЧ					Длина и сечение устанавливаются при проектировании системы
28	АПВ 2,5		ТУ КП 54-57		ПВМ3 СА 00 00 000 ЭЧ					
29	Провод монтажный									
30	ПВ2, 2,5 380		ГОСТ 6323-79		ПВМ3 СА 00.00 000 ЭЧ					
31										

Инв. № подл. | Подпись и дата | Взам. инв. № | Инв. № дубл. | Подпись и дата

Изм	Лист	№ докум	Подп	Дата	ПВМ5 СА 00.00.000 ВП	Лист 3

Формат 12

Серия 5 904-8 Выпуск 2

Формат	Зона	Поз	Обозначение	Наименование	Кол	Примеч
				Документация		
*			ПВМ5СА 00.00 000СБ	Сборочный чертеж		*12, 22
12			ПВМ3СА 00 00 000Э3	Схема электрическая принципиальная		10 выпуск
12			ПВМ3СА 00 00 000Э4	Схема электрическая соединений		
12			ПВМ5СА 00 00 000ВС	Ведомость спецификаций		
12			ПВМ5СА 00 00 000ВП	Ведомость покупных изделий		
11			ПВМ5СА 00 00 000ПС	Паспорт		0 выпуск
11			ПВМ5СА 00 00 000ТУ	Технические условия		
11			ПВМ5СА 00 00.000ГЧ	Габаритный чертеж		
				Сборочные единицы		
11	12	1	ПВМ5СА 01 00 000	Секция нижняя	1	
11	В2	2	ПВМ5СА 02 00 000	Секция верхняя	1	
11	В2	3	ПВМ5СА 03 00.000	Воздухосборник	1	
11	В2	4	ПВМ5СА 04 00 000	Каплеуловитель	1	
11	В2	5	ПВМ3СА 04 00 000	Дверка	3	10 выпуск
				Детали		
11	А2	6	ПВМ5СА 00 00 001	Прокладка	1	
11	А1	7	ПВМ5СА 00 00 002	Заглушка	1	
11	А2	8	ПВМ5СА 00 00 003	Прокладка	1	
11	А3	9	ПВМ5СА 00 00 004	Фланец	2	
11	А3	10	ПВМ5СА 00 00 005	Прокладка	3	
11	А2	11	ПВМ5СА 00 00 006	Вставка мягкая	1	
Б4	А2	12	ПВМ5СА 00 00 007	Трубка водомерная		
				трубка 18-2,5-260	1	
				ГОСТ 8446-74		0,1 кг
11	А3	15	ПВМ3СА 00 00 003	Прокладка	1	10 выпуск
11	В2	16	ПВМ3СА 00 00 006	Ручка левая	6	

ПВМ5СА 00 00 000

Изм	Лист	№ докум	Подп	Дата
Разраб		Панькина		
Пров		Знаменская		
Рук гр		Петрова		
Н контр		Петрова		
Утв		Петрова		

Пылеуловитель вентиляционный мокрый сливной типа ПВМ производительностью 5000 м³/час

Лит | Лист | Листов 1

ЦНИИПРОМЗДАНИЙ г Москва

Формат 11

Формат	Зона	Поз	Обозначение	Наименование	Кол	Примеч
11	В2	17	ПВМ3СА 00 00 007	Ручка правая	6	
11	А3	18	ПВМ3СА 00 00 009	Втулка	1	10 выпуск
11	А3	19	ПВМ3СА 00 00 012	Кольцо	1	
				Стандартные изделия		
	А3	20		Тройник 20 ГОСТ 8948-75	2	
	А3	21		Пробка 20 ГОСТ 8963-75	2	
	В2	22		Вентиль Ду25 исп 1 ГОСТ 9086-74	1	
				Болты ГОСТ 7798-70		
	А3	23		М10×30.58 019	36	
	А2	24		М12×30 58 019	56	
				Гайки ГОСТ 5915-70		
	А3	25		М10 5 019	24	
	А2	26		М12 5 019	64	
	А3	27		М16.5 019	4	
				Шайбы ГОСТ 6402-70		
	А3	28		10 65Г 02	48	
	А2	29		12.65Г 02	66	
	А3	30		16 65Г 02	4	
	А2	31		Шайба 10.02 019 ГОСТ 11371-68	24	
	А2	32		Кольцо 018-023-30-2-0 ГОСТ 9833-73	1	
				Прочие изделия		
	В1	34		Вентилятор В-ЦП7-40-5-06		г. Тула
				Электродвигатель слева		Сантехника
				4А160S4 N=15 кВт		
				поставка с вибро-изоляторами	1	363 кг
	А4	35		Регулятор-сигнализатор		
				уровня ЭРСУ-3 Н=250	1	
	А1	36		Задвижка Ду80 30Ч6бр	1	29 кг
	А1	37		Ящик управления ЯУ6П1		
				исполнения 136.26	1	

ПВМ5СА 00 00 000

Лист 2

Формат 11

ПВМ5СА 00 00 000СБ

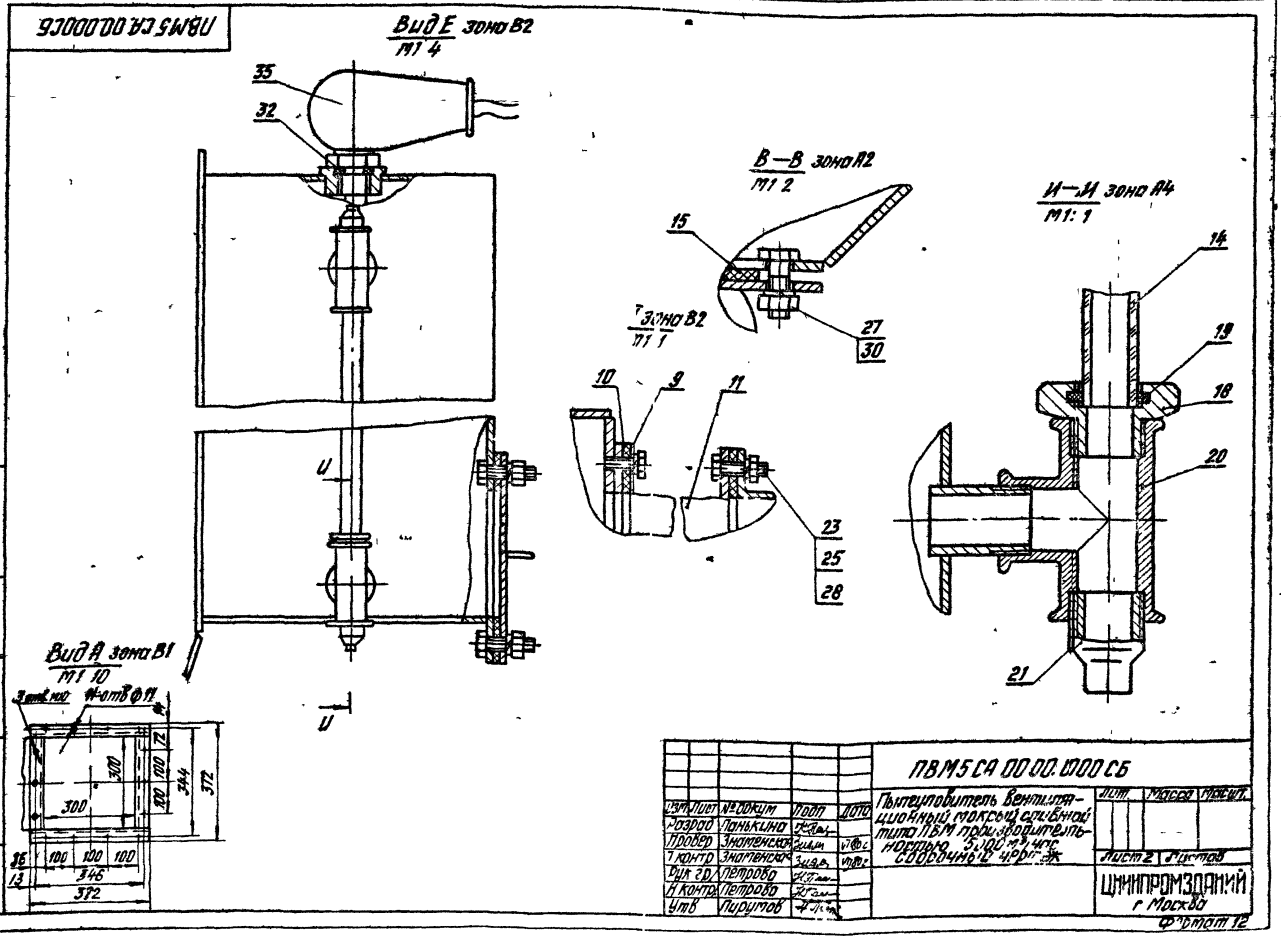

ПВМ5СА 00 00.000 СБ

Изм	Лист	№ докум	Подп	Дата
Разраб		Панькина		
Провер		Знаменская		
Т контр		Знаменская		
Рук гр		Петрова		
Н контр		Петрова		
Утв		Пирумов		

Пылеуловитель вентиляционный мокрый сливной типа ПВМ производительностью 5000 м³/час сборочный чертеж

Лит | Масса | Масшт.

Лист 2 | Листов

ЦНИИПРОМЗДАНИЙ г Москва

Формат 12

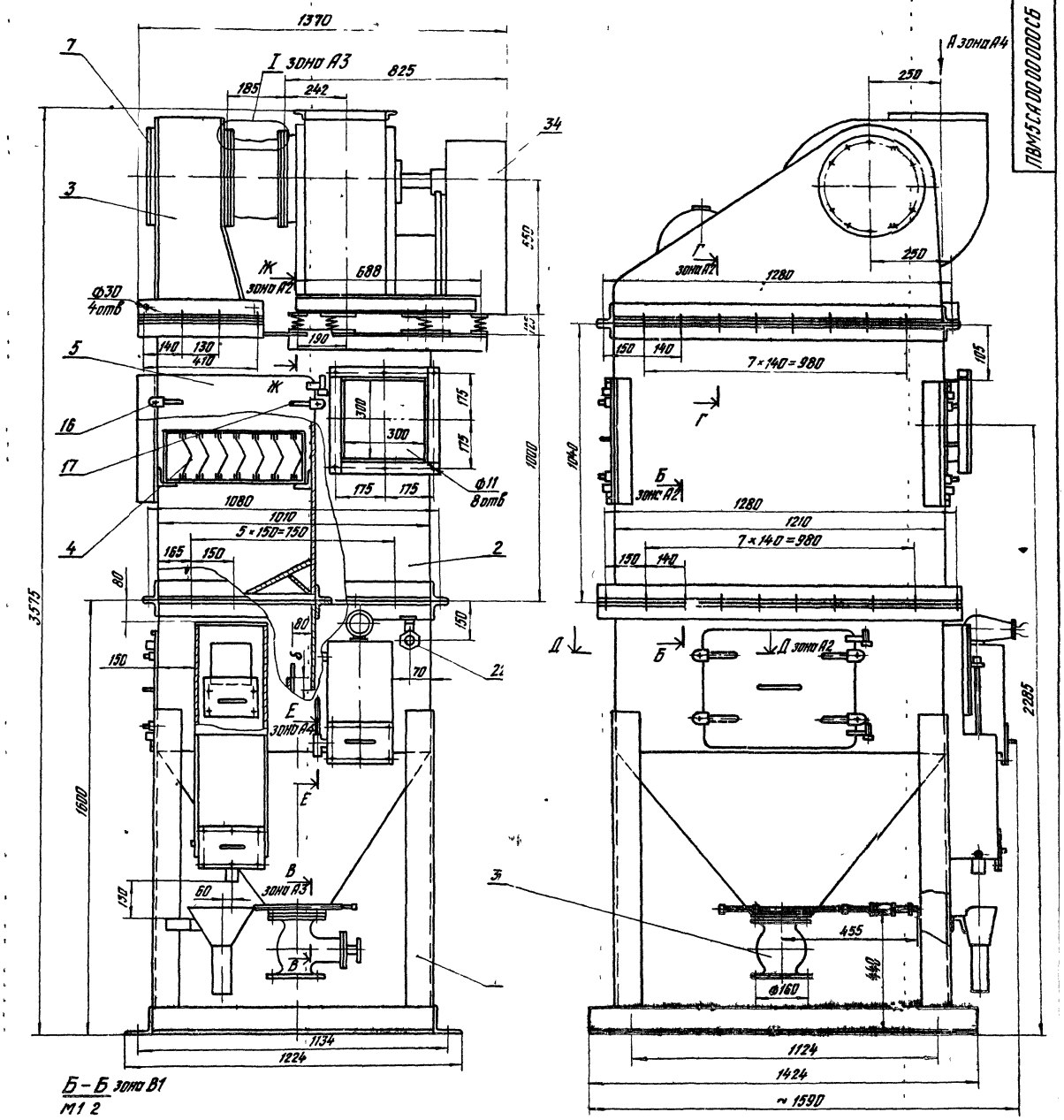

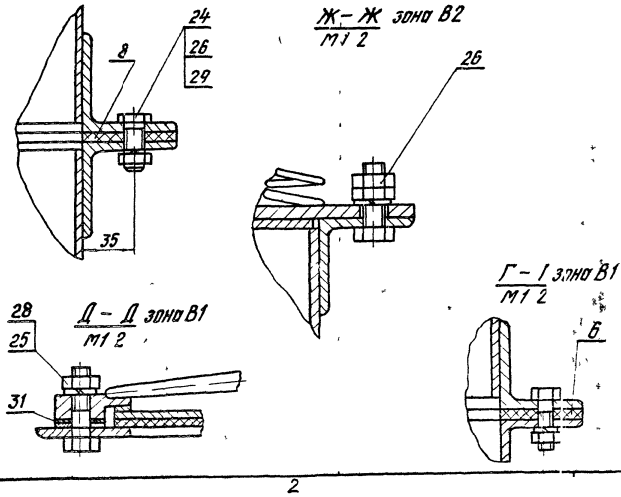

1 *Размеры для справок
2 Размер „б" принимается по проекту вентиляции (см паспорт)
3 Типоразмер вентилятора выбирается при проектировании системы Положение кожуха вентилятора показано условно Установку вентагрегата и стыковку со вставкой мягкой поз 11 произвести по месту На чертеже изображен вариант установки вентилятора с электродвигателем 4А160S4 N=15 кВт
4 Сборку трубопроводов произвести на льне трепаном ГОСТ 10330-76 с сурикоп свинцовым марки 4 ГОСТ 19151-73 на натуральной олифе ГОСТ 7931-76
5 Ящик управления поз 37 условно не показан
6 Сварные швы испытать на герметичность керосином
7 Остальные технические требования см ТУ выпуск „0"

Изм	Лист	№ докум	Подп	Дата
Разраб		Панькина		
Пров		Знаменская		
Т контр		Знаменская		
Рук. раб		Петрова		
Н контр		Петрова		
Утв		Пирумов		

ПВМ5СА 00 00 000 СБ

Пылеуловитель вентиляционный мокрый сливной типа ПВМ производительностью 5000 м³/час Сборочный чертеж

Лит	Масса	Масштаб
	900	1 10
Лист 1	Листов 2	

ЦНИИПРОМЗДАНИЙ г Москва

Копировал Петрова Формат 22

Серия 5904-8 Выпуск 2

Инв № подл | Подпись и дата | Взам инв № | Инв № дубл | Подпись и дата

Серия 5 904-8 Выпуск 2

ПВМ5СА00 00 001

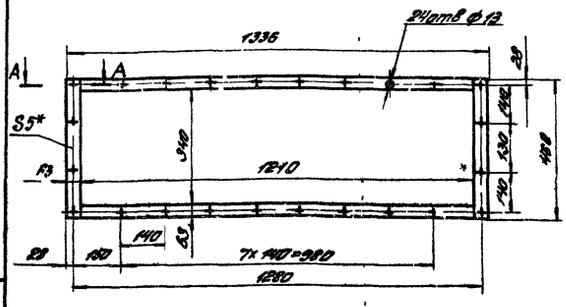

А-А
М11



1 *Размер для справок
2 Допускается склеивать из отдельных полос клеем ВВН ТУ38 105 061-76

Изм	Лист	№ докум	Подп	Дата	ПВМ5СА 00 00 001	Лит	Масса	Масштаб
Разраб		Петрова			Прокладка		22	1 10
Пров		Знаменская				Лист	Листов 1	
Т контр		Панькина						
Рук раб		Петрова			Пластина I, лист, ТМКЩ-М-5-9.9 ГОСТ 7338-77	ЦНИИПРОМЗДАНИЙ г Москва		
Н контр		Знаменская						
Утв		Петрова						

Копировал. Формат 11

ПВМ5СА00 00 002

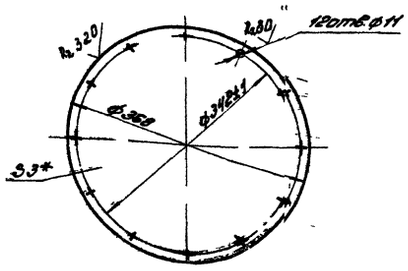

1* Размер для справок
2 Неуказанные предельные отклонения размеров отверстий Н14, валов по h14, остальных ± $\frac{JT14}{2}$

Изм	Лист	№ докум	Подп	Дата	ПВМ5СА 00 00 002	Лит	Масса	Масштаб
Разраб		Панькина			Заглушка		23	1 10
Пров		Знаменская				Лист	Листов 1	
Т контр		Знаменская						
Рук раб		Петрова			Лист Б-ПН-3 ГОСТ 199013-74 3-IV-СТ3 ГОСТ 165223-70	ЦНИИПРОМЗДАНИЙ г Москва		
Н контр		Петрова						
Утв		Петрова						

Копировал Формат 11

ПВМ5СА00 00 003

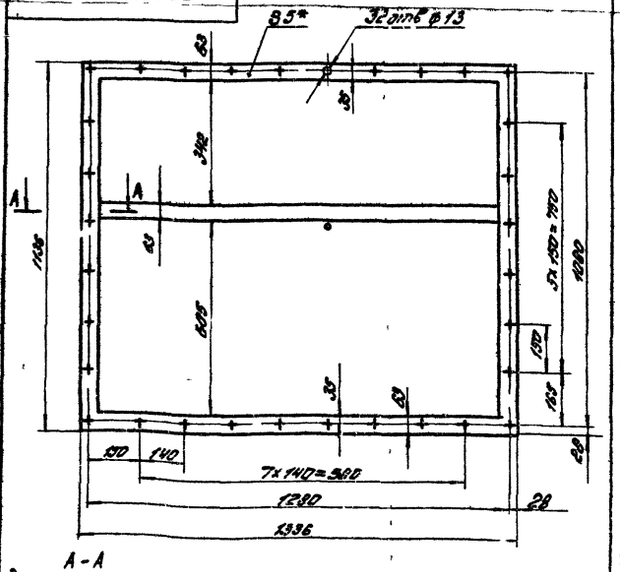

А-А
М11

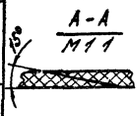

1 * Размер для справок
2 Допускается склеивать из отдельных полос клеем ВВН ТУ38 105 061-76

Изм	Лист	№ докум	Подп	Дата	ПВМ5СА 00 00 003	Лит	Масса	Масштаб
Разраб		Петрова			Прокладка		65	1 10
Пров		Знаменская				Лист	Листов 1	
Т контр		Знаменская						
Рук раб		Петрова			Пластина I, лист, ТМКЩ-М5-9.9 ГОСТ 7338-77	ЦНИИПРОМЗДАНИЙ г Москва		
Н контр		Панькина						
Утв		Петрова						

Копировал Формат 11

ПВМ5СА00 00 004

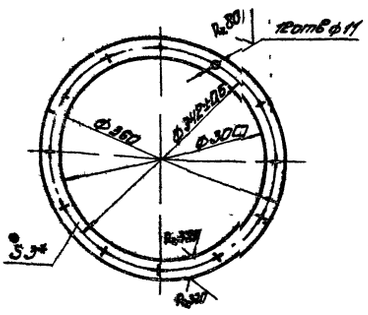

1 *Размер для справок
2 Неуказанные предельные отклонения размеров отверстий Н14, валов h14, остальных ± $\frac{JT14}{2}$

Изм	Лист	№ докум	Подп	Дата	ПВМ5СА 00 00 004	Лит	Масса	Масштаб
Разраб		Петрова			Фланец		0,8	1 10
Пров		Знаменская				Лист	Листов 1	
Т контр		Знаменская						
Рук раб		Петрова			Лист Б-ГН-3 ГОСТ 199013-74 3-IV-СТ3 ГОСТ 165223-70	ЦНИИПРОМЗДАНИЙ г Москва		
Н контр		Панькина						
Утв		Петрова						

Копировал Формат 11

Серия 5 904-8 Выпуск 2

ПВМ5СА 00 00 005

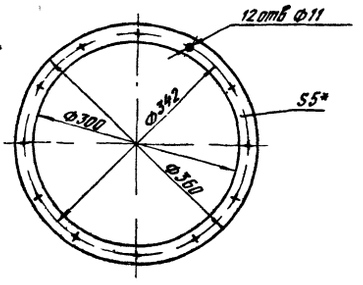

*Размер для справок

Изм	Лист	№ докум	Подп	Дата	ПВМ5СА 00 00 005			
Разраб		Петрова			Прокладка	Лит	Масса 1	Масштаб 1 5
Пров		Знаменская				Лист	Листов 1	
Т контр		Знаменская			Пластина I, лист, ТМКЩ-М-5-9 9 ГОСТ 7338-77	ЦНИИПРОМЗДАНИЙ г Москва		
Рук раб		Петрова						
Н контр		Панькина						
Утв		Петрова						

Копировал Петрова Формат 11

ПВМ5СА 01 02 000 СБ

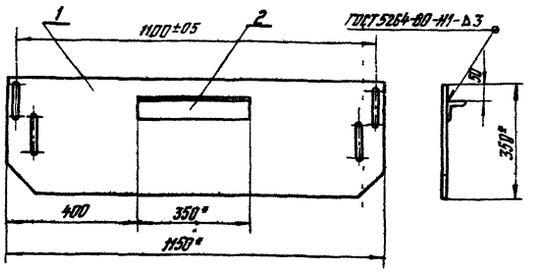

1*Размеры для справок
2 Предельные отклонения размеров $\pm \frac{УТ14}{2}$

Изм	Лист	№ докум	Подп	Дата	ПВМ5СА 01 02 000 СБ			
Разраб		Панькина			Перегородка подвижная Сборочный чертеж	Лит	Масса 20	Масшт 1 10
Пров		Знаменская				Лист	Листов 1	
Т контр		Знаменская				ЦНИИПРОМЗДАНИЙ г Москва		
Рук раб		Петрова						
Н контр		Панькина						
Утв		Петрова						

Копировал Петрова Формат 11

ПВМ5СА 00 00 006

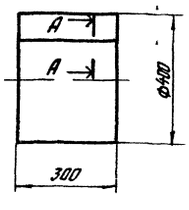

А-А
М1 1

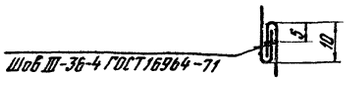

Шов III-36-4 ГОСТ 16964-71

Сшивать нитками специальными N10 ГОСТ 6909-73

Изм	Лист	№ докум	Подп	Дата	ПВМ5СА 00 00 006			
Разраб		Панькина			Вставка мягкая	Лит	Масса 1,2	Масштаб 1 10
Пров		Знаменская				Лист	Листов 1	
Т контр		Знаменская			Горусина льняная специальная полуделая срт 11-118 ГОСТ 15530-76	ЦНИИПРОМЗДАНИЙ г Москва		
Рук раб		Петрова						
Н контр		Петрова						
Утв		Петрова						

Копировал Петрова Формат 11

Формат	Зона	Поз.	Обозначение	Наименование	Кол	Примеч
				Документация		
			ПВМ5СА 01 00 000 СБ	Сборочный чертеж		
				Сборочные единицы		
11		1	ПВМ5СА 01 01 000	Корпус секции нижней	1	
11		2	ПВМ3СА 01 02 000	Гидрозатвор	1	
11		3	ПВМ3СА 01 04 000	Планка регулирующая	1	
11		4	ПВМ3СА 01 05 000	Узел нижнего подвода воды	1	
11		5	ПВМ3СА 01 06 000	Воронка	1	
11		6	ПВМ3СА 01 07 000	Патрубок	1	10 выпуск
11		7	ПВМ3СА 01 08 000	Дверка	2	
11		8	ПВМ3СА 01 09 000	Дверка	1	
11		9	ПВМ5СА 01 02 000	Перегородка подвижная	1	
				Стандартные изделия		
				Гайки ГОСТ 5915-70		
		11		М8 5 019	24	
		12		М16 5 019	4	
				Шайбы ГОСТ 6402-70		
		13		8 65Г 02	24	
		14		16 65Г 02	4	

Изм	Лист	№ докум	Подп	Дата	ПВМ5СА 01 00 000			
Разраб		Панькина			Секция нижняя	Лит	Лист	Листов 1
Пров		Знаменская				ЦНИИПРОМЗДАНИЙ г Москва		
Рук раб		Петрова						
Н контр		Знаменская						
Утв		Петрова						

Копировал Петрова Формат 11

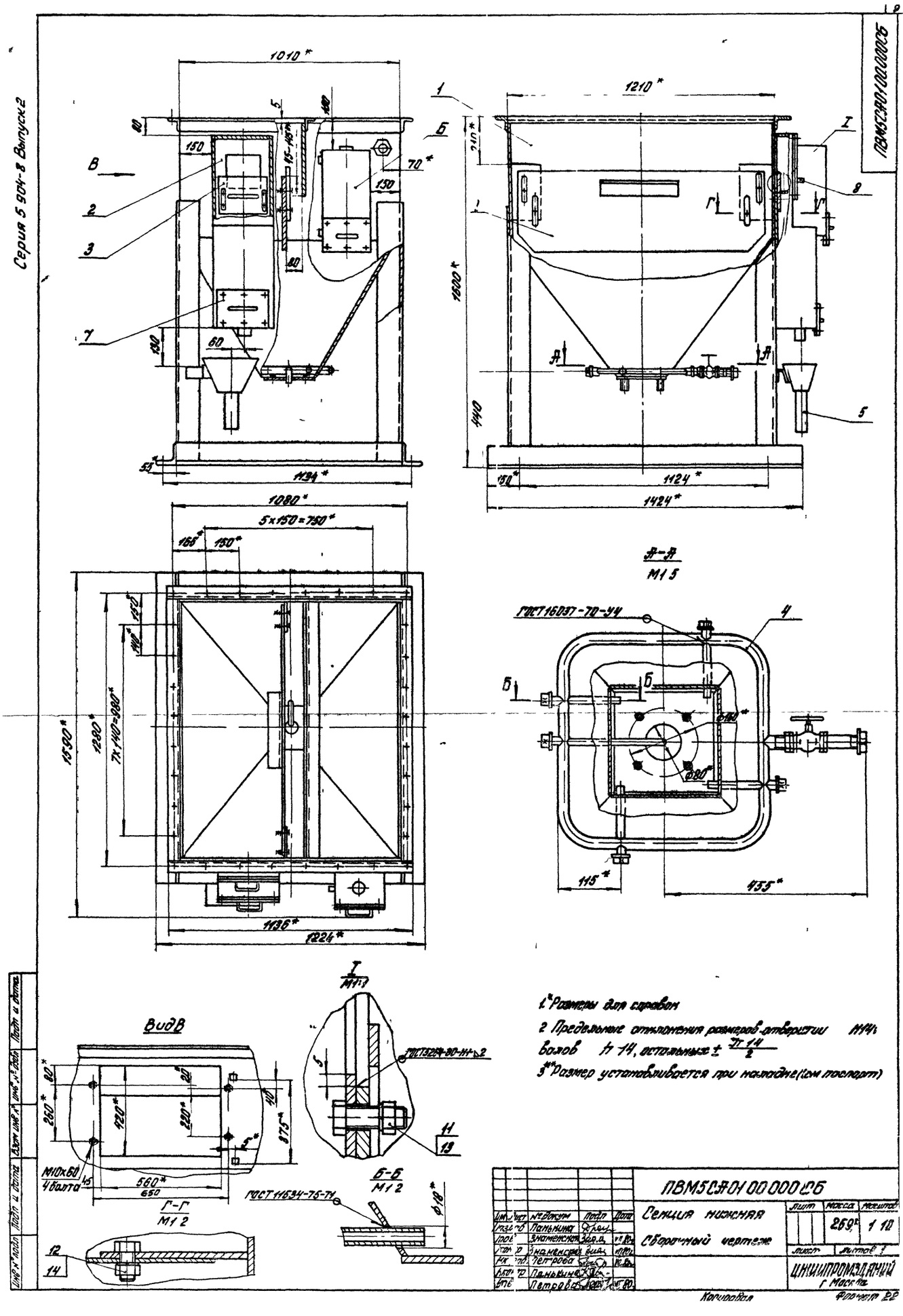
Серия 5 904-8 Выпуск 2
ПВМ5СА01 00 000 СБ
1010*
1210*
1600*
1134*
1124*
1424*
1080*
5×150=750*
1590*
1280*
7×140=980*
1136*
1224*
А-А
М1 5
ГОСТ 16037-70-У4
115*
455*
Вид В
М10×60
4 болта
560*
650
Г-Г
М1 2
Б-Б
М1 2
ГОСТ 11634-75-71
1*Размеры для справок
2 Предельные отклонения размеров отверстий Н14; валов h 14, остальных ± Jт 14/2
3**Размер устанавливается при наладке (см паспорт)
ПВМ5СА01 00 000 СБ
Секция нижняя
Сборочный чертеж
Лит
Масса
Масштаб
269*
1:10
Листов 1
ЦНИИПРОМЗДАНИЙ
г Москва
Копировал
Формат 22

Серия 5.904-8. Выпуск 2

Формат	Зона	Поз	Обозначение	Наименование	Кол	Примеч
				Документация		
А2			ПВМ5СА 01 01 000СБ	Сборочный чертеж		
				Детали		
А1		1	ПВМ5СА 01 01 001	Стенка бункера	2	
А1		2	ПВМ5СА 01 01 002	Стенка бункера	2	
А1		3	ПВМ5СА 01 01 003	Стенка	1	
Б4		4	ПВМ5СА 01 01 004	Связь		
				Уголок Б-100×100×7 ГОСТ 8509-72 Ст3 ГОСТ 535-79		
				L = 1424 h14 Rz 320	2	12,5 кг
Б4		5	ПВМ5СА 01 01 005	Стенка		
				Б-ПН-3 ГОСТ 19903-74 Лист 3-IV-Ст3 ГОСТ 16523-70		
				550 h14 × 1004 h14 Rz 320	1	13 кг
Б4		6	ПВМ5СА 01 01 006	Связь		
				Уголок Б-63×63×5 ГОСТ 8509-72 Ст3 ГОСТ 535-74		
				L = 1136 h14 Rz 320	2	4,5 кг
Б4		7	ПВМ5СА 01 01 007	Стенка		
				Лист Б-ПН-3 ГОСТ 19903-74 3-IV-Ст3 ГОСТ 16523-74		
				550 h14 × 1210 h14 Rz 320	1	15,6 кг
Б4		8	ПВМ5СА 01 01 008	Стойка		
				Уголок Б-100×100×7 ГОСТ 8509-72 Ст3 ГОСТ 535-79		
				L = 1180 h14 Rz 320	4	10,5 кг
Б4		9	ПВМ5СА 01 01 009	Связь		
				Уголок Б-100×100×7 ГОСТ 8509-72 Ст3 ГОСТ 535-79		
				L = 1010 h14 Rz 320	2	8,8 кг
Б4		10	ПВМ5СА 01 01 011	Связь		
				Уголок Б-63×63×5 ГОСТ 8509-72 Ст3 ГОСТ 535-79		
				L = 1210 h14 Rz 320	2	4,7 кг

Инв. № подл. | Подп. и дата | Взам. инв. № | Инв. № дубл. | Подп. и дата

Изм.	Лист	№ докум.	Подп.	Дата
Разраб.		Панькина		
Пров.		Знаменская		
Рук. раб.		Петрова		8.80г.
Н. контр.		Знаменская		8.80г.
Утв.		Петрова		8.80г.

ПВМ5СА 01 01 000

Корпус секции нижней

Лит.	Лист	Листов
	1	2

ЦНИИПРОМЗДАНИЙ г Москва

Формат А1

Формат	Зона	Поз	Обозначение	Наименование	Кол	Примеч
Б4		11	ПВМ5СА 01 01 012	Перегородка		
				Лист Б-ПН-3 ГОСТ 19903-74 3-IV-Ст3 ГОСТ 16523-70		
				350 h14 × 1204 h14 Rz 320	1	10 кг
Б4		12	ПВМ5СА 01 01 013	Связь		
				Уголок Б-63×63×5 ГОСТ 8509-72 Ст3 ГОСТ 535-74		
				L = 1204 h14 Rz 320	1	4,7 кг
А1		13	ПВМ3СА 01 01 001	Стенка	1	
А1		14	ПВМ3СА 01 01 006	Фланец	1	
А1		15	ПВМ3СА 01 01 017	Кронштейн	2	10 Выпуск
А1		16	ПВМ3СА 01 01 018	Ушко	2	
А1		17	ПВМ3СА 01 01 019	Патрубок	1	
				Стандартные изделия		
				Болты ГОСТ 7798-70		
		20		М8×30.58.019	4	
		21		М10×60.5.8.019	4	
		22		М16×50.5.8.019	8	

Инв. № подл. | Подп. и дата | Взам. инв. № | Инв. № дубл. | Подп. и дата

Изм.	Лист	№ докум.	Подп.	Дата

ПВМ5СА 01 01 000

Лист 2

Формат А1

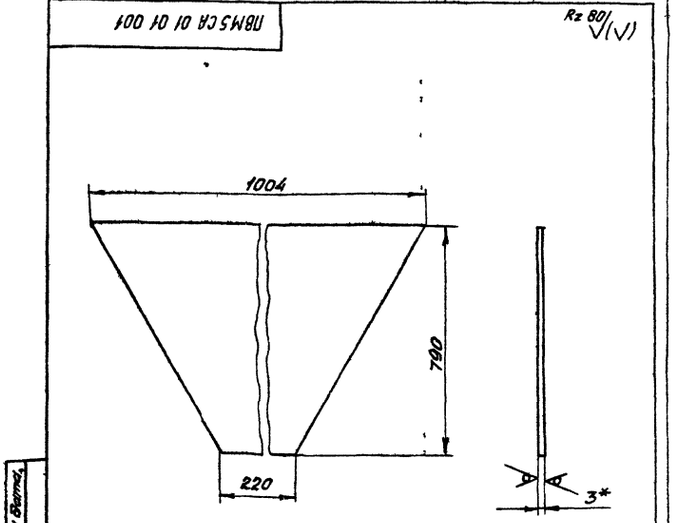

1 * Размер для справок

2 Предельные отклонения размеров h14

Изм.	Лист	№ докум.	Подп.	Дата
Разраб.		Панькина		7.80
Пров.		Петрова		8.80
Т. контр.		Знаменская		
Рук. раб.		Петрова		8.80
Н. контр.		Карпушина		
Утв.		Петрова		

ПВМ5СА 01 01 001

Стенка бункера

Лит.	Масса	Масштаб
	11,3	1:10
Лист	Листов 1	

Лист Б-ПН-3 ГОСТ 19903-74 3-IV Ст3 ГОСТ 16523-70

ЦНИИПРОМЗДАНИЙ г Москва

Формат А1

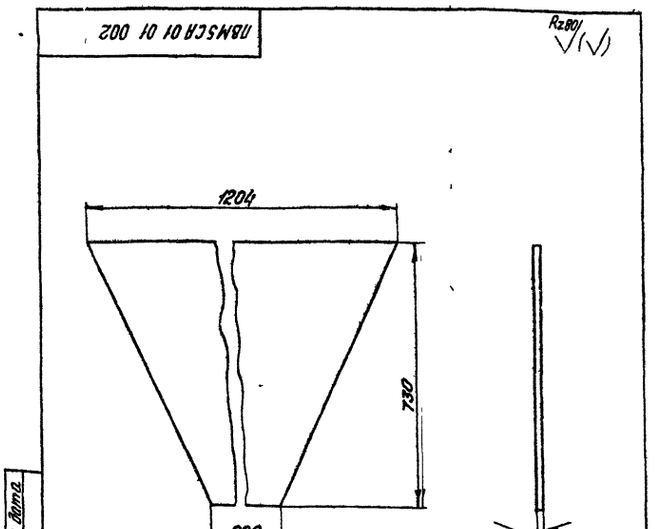

1 * Размер для справок

2 Предельные отклонения размеров h14

Изм.	Лист	№ докум.	Подп.	Дата
Разраб.		Панькина		7.80
Пров.		Петрова		8.80
Т. контр.		Знаменская		8.80
Рук. раб.		Петрова		8.80
Н. контр.		Знаменская		8.80
Утв.		Петрова		

ПВМ5СА 01 01 002

Стенка бункера

Лит.	Масса	Масштаб
	12,3	1:10
Лист	Листов 1	

Лист Б-ПН-3 ГОСТ 19903-74 3-IV Ст3 ГОСТ 16523-70

ЦНИИПРОМЗДАНИЙ г Москва

Формат А1

Серия 5.904-8 Выпуск 8

ПВ.195.СВ.01.01.000.СБ

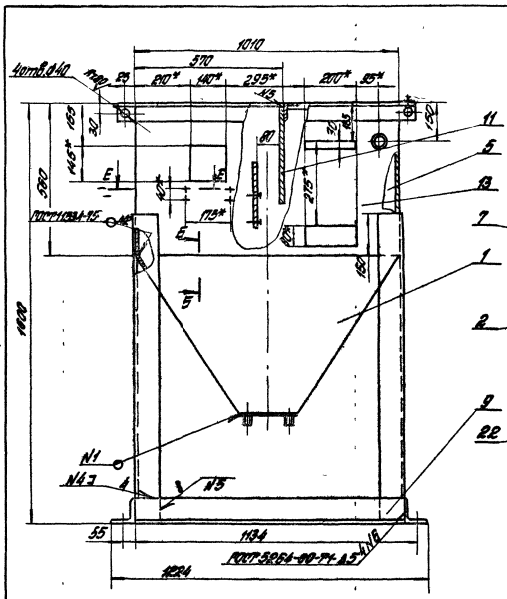

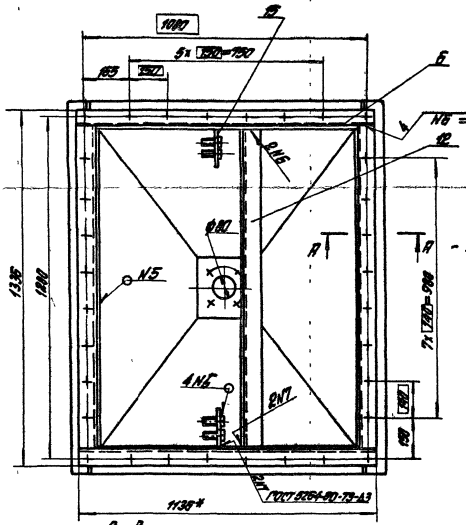

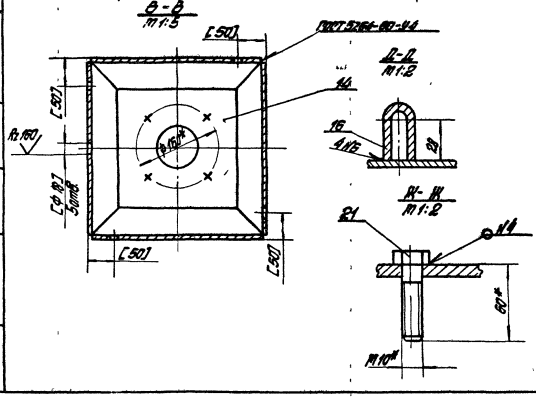

1. * Размеры для справок.
2. Предельные отклонения размеров: отверстий Н14, валов h14, остальных ± IT14/2.
3. Отклонение осей отверстий от номинального расположения не более ±0,5 мм (допуск зависимый).
4. Обработку в обратных опалубок согласовать с узлом ПВ.195.СВ.01.05.000 СБ.
5. Покрытие: для внутренней поверхности сырки: свинцовый марки 4 ГОСТ 13151-73 на натуральной олифе ГОСТ 7931-76; для наружной поверхности Гр I Ср-О-Н9 ГОСТ 20343-78, эмаль ПФ-133 серой - XI-я ГОСТ 926-53.
6. Остальные технические требования см. ТУ выпуск "0".

Изм.	Лист	№ докум.	Подп.	Дата	ПВ.195.СВ.01.01.000.СБ		
Разраб.		Ярмолинец		04.04	Корпус секции нижней Сборочный чертеж	Лит.	Масса	Масштаб
Пров.		Петрова		04.04			229 кг	1:10
Т. контр.		Знаменская		04.04		Лист	Листов 1
Н. контр.		Петрова		04.04		ЦИНИПРОМЗЗДРАЙ г. Москва	
Н. контр.		Знаменская		04.04			
Утв.		Петрова		04.04			

Копировал Стрельцова Формат А2

Инв. № подл. | Подп. и дата | Взам. инв. № | Инв. № дубл. | Подп. и дата

Серия 5.904-8 Выпуск 8

ПВМ5СА 01 01 003

Rz 80

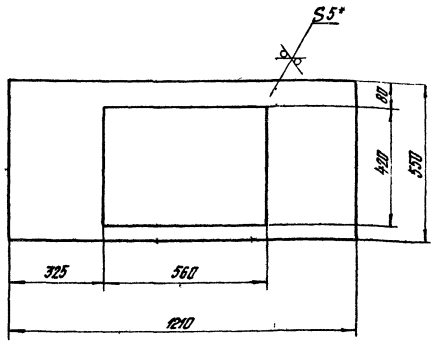

1 *Размер для справок
2 Предельные отклонения размеров отверстий H14, валов h14

Изм	Лист	№ докум.	Подп.	Дата
Разраб.		Поникина		
Пров.		Знаменская		
Т.контр.		Знаменская		
Рук.раб.		Петрова		
Н.контр.		Поникина		
Утв.		Петрова		

ПВМ5СА 01 01 003

Стенка

Лит.	Масса	Масштаб
	101	1:10
Лист	Листов	

Лист 6 ПН 3 ГОСТ 19903-74 / 3 IX Ст 3 ГОСТ 16523-70

ЦНИИПРОМЗДАНИЙ г. Москва

Копировал Петрова Формат А1

Формат	Зона	Поз.	Обозначение	Наименование	Кол.	Примеч.
				Документация		
А1			ПВМ5СА 01 02 000 СБ	Сборочный чертеж		
				Детали		
А1		1	ПВМ5СА 01 02 001	Перегородка подвижная	1	
Б4		2	ПВМ5СА 01 02 002	Ручка		
				Уголок Б 63х63х5 ГОСТ 8509-72 / Ст 3 ГОСТ 535-79		
				350 h14 Rz 320	1	1,7 кг

ПВМ5СА 01 02 000

Изм.	Лист	№ докум.	Подп.	Дата
Разраб.		Поникина		
Пров.		Знаменская		
Рук.раб.		Петрова		
Н.контр.		Петрова		
Утв.		Петрова		

Перегородка подвижная

Лит.	Лист	Листов
		1

ЦНИИПРОМЗДАНИЙ г. Москва

Копировал Петрова Формат А1

ПВМ5СА 01 02 001

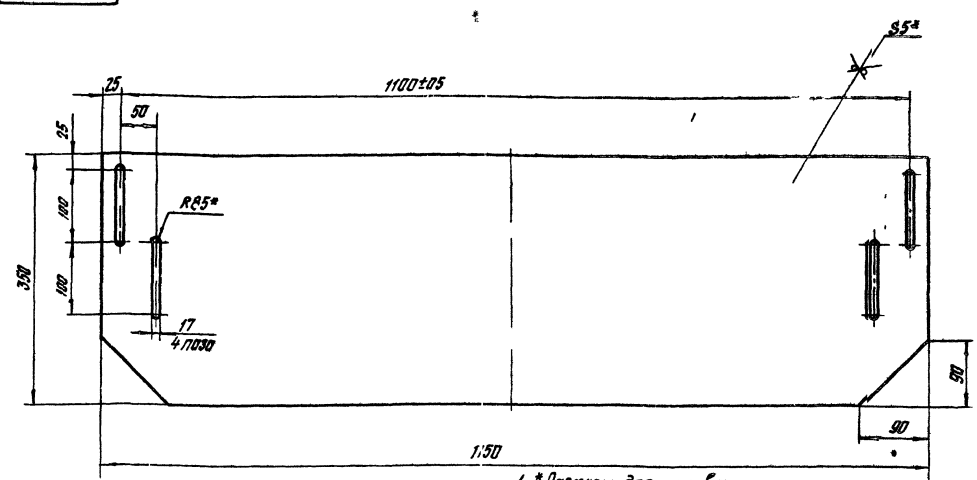

1 *Размеры для справок
2 Покрытие - сурик свинцовый марки 4 ГОСТ 19151-73 на натуральной олифе ГОСТ 7931-76
3 Неуказанные предельные отклонения размеров отверстий H14, валов h14, остальных $\pm \frac{IT14}{2}$

Изм.	Лист	№ докум.	Подп.	Дата
Разраб.		Огородов		
Пров.		Знаменская		
Т.контр.		Ходорший		
Рук.раб.		Петрова		
Н.контр.		Знаменская		
Утв.		Петрова		

ПВМ5СА 01 02 001

Перегородка подвижная

Лит.	Масса	Масштаб
	9,2	1:4
Лист	Листов	

Лист 6 ПН 3 ГОСТ 19903-74 / Ст 3 ГОСТ 16523-70

ЦНИИПРОМЗДАНИЙ г. Москва

Формат А2

Инв. № подл. | Подпись и дата | Взам. инв. № | Инв. № дубл. | Подпись и дата

Серия 5.904-8 Выпуск 2

Формат	Зона	Поз	Обозначение	Наименование	Кол	Примеч
				Документация		
А2			ПВМ5СА 02 00 000СБ	Сборочный чертеж		
				Детали		
А4		1	ПВМ5СА 02 00 001	Стенка передняя	1	
А1		2	ПВМ5СА 02 00 002	Косынка	2	
Б4		3	ПВМ5СА 02 00 003	Стенка боковая		
				Лист Б-ПН-3 ГОСТ 19903-74 / 3-IV-Ст3 ГОСТ 16523-70		
				990 h 14 × 1210 h 14 Rz 320	2	28,3 кг
Б4		4	ПВМ5СА 02 00 004	Связь		
				Уголок Б 40×40×3 ГОСТ 8509-72 / Ст3 ГОСТ 535-79		
				L = 346 h 14 Rz 320	4	0,5 кг
Б4		5	ПВМ5СА 02 00 005	Стенка патрубка		
				Лист Б-ПН-3 ГОСТ 19903-74 / 3-IV-Ст3 ГОСТ 16523-70		
				95 h 14 × 303 h 14 Rz 320	4	0,9 кг
Б4		6	ПВМ5СА 02 00 006	Стенка		
				Лист Б-ПН-3 ГОСТ 19903-74 / 3-IV-Ст3 ГОСТ 535-79		
				685 h 14 × 1210 h 14 Rz 320	1	18,9 кг
Б4		7	ПВМ5СА 02 00 007	Связь		
				Уголок Б 63×63×5 ГОСТ 8509-72 / Ст3 ГОСТ 535-79		
				L = 466 h 14 Rz 320	2	1,5 кг
Б4		8	ПВМ5СА 02 00 008	Связь		
				Уголок Б 63×63×5 ГОСТ 8509-72 / Ст3 ГОСТ 535-79		
				L = 1210 h 14 Rz 320	2	3,9 кг
Б4		9	ПВМ5СА 02 00 009	Связь		
				Уголок Б 63×63×5 ГОСТ 8509-72 / Ст3 ГОСТ 535-79		
				L = 882 h 14 Rz 320	2	2,8 кг
Б4		10	ПВМ5СА 02 00 010	Связь		
				Уголок Б 63×63×5 ГОСТ 8509-72 / Ст3 ГОСТ 535-79		
				L = 1010 h 14 Rz 320	2	3,2 кг

ПВМ5СА 02.00 000

Изм. Лист № докум. Подп. Дата

Разраб. Панькина

Пров. Знаменская

Рук. раб. Петрова

Н. контр. Знаменская

Утв. Петрова

Секция Верхняя

Лит. | Масса | Масштаб

Лист 1 | Листов 2

ЦНИИПромзданий г. Москва

Формат А4

Формат	Зона	Поз	Обозначение	Наименование	Кол	Прим
А4		11	ПВМ5СА 02 00 012	Связь		
				Уголок Б 63×63×5 ГОСТ 8509-72 / Ст3 ГОСТ 535-79		
				L = 1336 h 14 Rz 320	2	4,2 кг
А4		12	ПВМ5СА 02 00 013	Кронштейн		
				Уголок Б 63×63×5 ГОСТ 8509-72 / Ст3 ГОСТ 535-79		
				L = 460 h 14 Rz 320	2	1,5 кг
А4		13	ПВМ5СА 02 00 014	Направляющая		
				Уголок Б 63×63×5 ГОСТ 8509-72 / Ст3 ГОСТ 535-79		
				L = 1204 h 14 Rz 320	4	3,8 кг
А4		14	ПВМ5СА 02 00 015	Напеатбодник		
				Лист Б-ПН-3 ГОСТ 19903-74 / 3-IV-Ст3 ГОСТ 535-79		
				270 h 14 × 1204 h 14 Rz 320	1	7,6 кг
А4		15	ПВМ5СА 02 00 016	Упор		
				Лист Б-ПН-3 ГОСТ 19903-74 / 3-IV-Ст3 ГОСТ 535-79		
				120 h 14 × 1204 h 14 Rz 320	1	3,4 кг
А4		16	ПВМ5СА 02 00 017	Перегородка		
				Лист Б-ПН-3 ГОСТ 19903-74 / 3-V-Ст3 ГОСТ 5.935-79		
				990 h 14 × 1204 h 14 Rz 320	1	28,9 кг
А1		17	ПВМ3СА 01 01 018	Ушко	4	10 Вып
А1		18	ПВМ3СА 02 00 002	Стенка задняя	1	10 Вып
				Стандартные изделия		
				Болты ГОСТ 7798-70		
		19		М10×60.58.019	8	
		20		М12×60.58.019	4	

ПВМ5СА 02 00 000

Изм. Лист № докум. Подп. Дата

Лист 2

Формат А4

Rz 320 (▽)

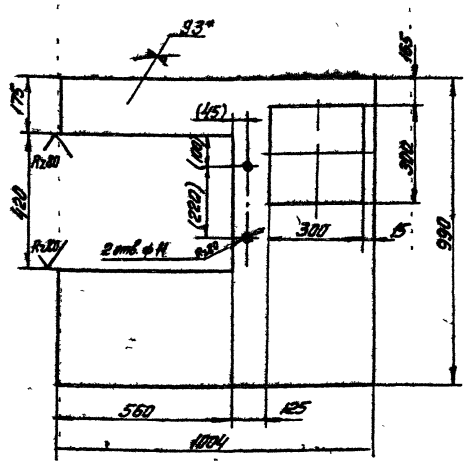

1* Размер для справок.
2. Размеры шероховатость поверхностей в скобках после сварки
3 Предельные отклонения размеров: отверстий h14, валов h14, остальных ± IT14/2

ПВМ5СА 02 00 001

Стенка передняя

Лит. | Масса | Масштаб

15,8 | 1:10

Лист | Листов

Лист Б-ПН-3 ГОСТ 19903-74 / 3-IV Ст3 ГОСТ 16523-70

ЦНИИПромзданий г. Москва

Формат А4

▽ (▽)

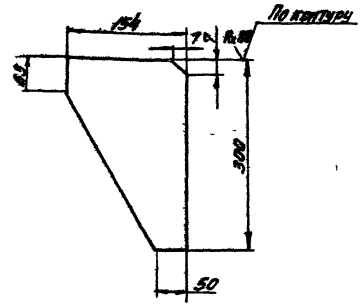

Предельные отклонения размеров: валов h14, остальных ± IT14/2

ПВМ5СА 02 00 002

Косынка

Лит. | Масса | Масштаб

0,8 | 1:5

Лист | Листов 1

Лист Б-ПН-3 ГОСТ 19903-74 / 3-IV-Ст3 ГОСТ 16523-70

ЦНИИПромзданий г. Москва

Формат А4

ПВМ5 СА 02 00 000 СБ

Серия 5 904-8 Выпуск 2

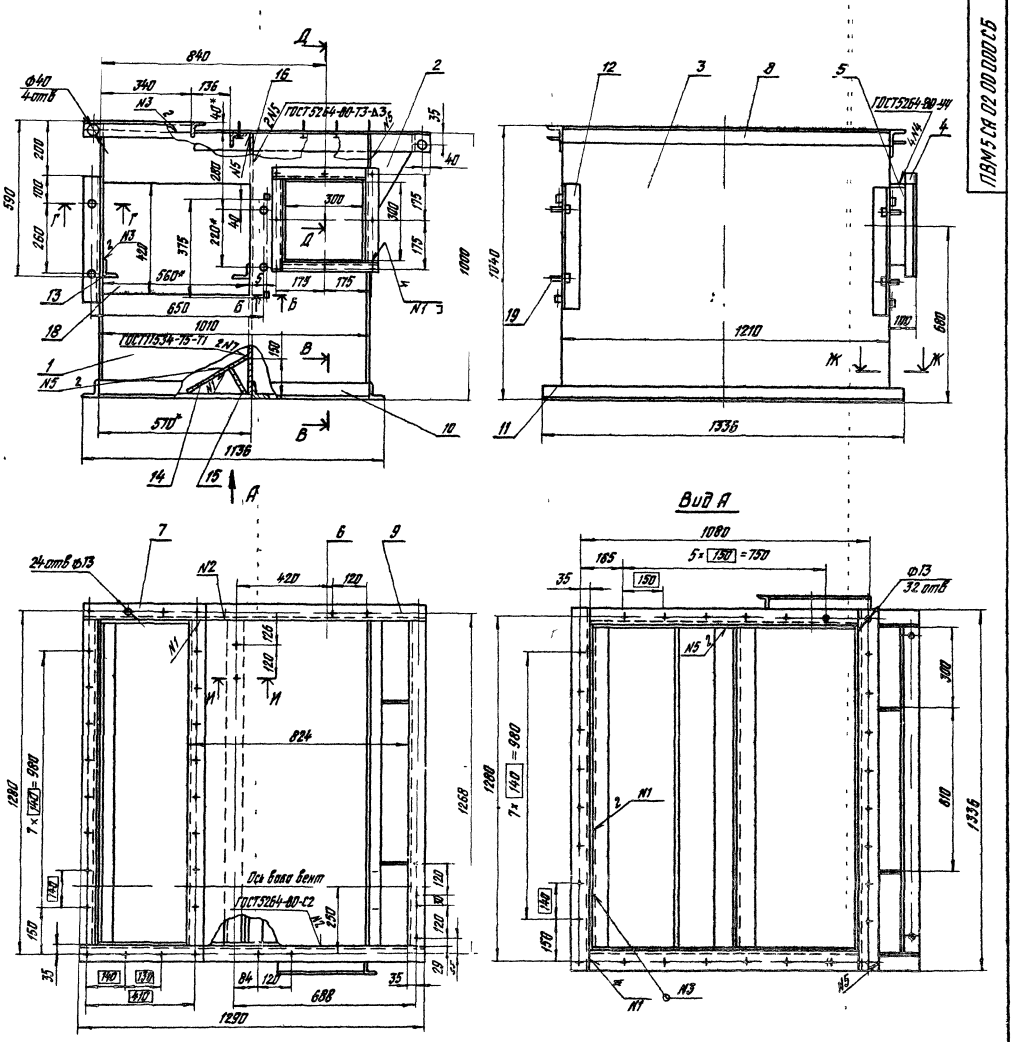

1 *Размеры для справок

2 Смещение осей отверстий от номинального расположения не более ± 0,5 мм (допуск зависимый)

3 Предельные отклонения размеров: отверстий Н14, валов h14, остальных $\pm \frac{JT14}{2}$

4 Покрытие для внутренней поверхности – сурик свинцовый марки 4 ГОСТ 19151-73 на натуральной олифе ГОСТ 7931-76; для наружной поверхности – Гр Гф – 0119 ГОСТ 23343-78, эмаль ПФ-133 серая – III А ГОСТ 926-63

5 Остальные технические требования см ТУ (выпуск „0")

				ПВМ5 СА 02 00 000 СБ			
Изм	Лист	№ докум	Подп	Дата	Секция верхняя Сборочный чертеж	Лит	Масса 205	Масшт 1:10
Разраб		Панькина						
Пров		Знаменская				Лист	Листов 1	
Т.контр		Карпушина						
Рук.раб		Петрова				ЦНИИПРОМЗДАНИЙ г. Москва		
Н.контр		Петрова						
Утв		Петрова						

Формат 22

Инв № подл | Подпись и дата | Взам инв № | Инв № дубл | Подпись и дата

Серия 5.904-8 Выпуск 2

ПВМ5СА03.00.003

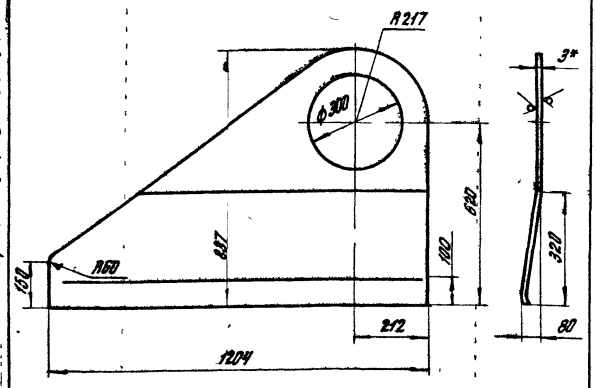

1. * Размер для справок
2. Предельные отклонения размеров: отверстий H14, валов h14, остальных $\pm\frac{УТ14}{2}$

Изм.	Лист	№ докум.	Подп.	Дата
Разраб.		Панькина		
Пров.		Знаменская		VII 80 г.
Т. контр.		Знаменская		VII 80 г.
Рук. раб.		Петрова		
Н. контр.		Петрова		
Утв.		Петрова		

ПВМ5СА03.00.003

Стенка боковая

Лит.	Масса	Масшт.
	13	1:10

Лист | Листов 1

Лист Б-ПН-3ГОСТ19903-74 / Б-IV-Ст3ГОСТ16523-70

ЦНИИПРОМЗДАНИЙ г. Москва

формат 11

Формат	Зона	Поз.	Обозначение	Наименование	Кол.	Примеч.
				Документация		
12			ПВМ5СА03.00.000СБ	Сборочный чертеж		
				Детали		
11		1	ПВМ5СА03.00.001	Стенка боковая	1	
12		2	ПВМ5СА03.00.002	Фланец	2	
11		3	ПВМ5СА03.00.003	Стенка боковая	1	
11		4	ПВМ5СА03.00.004	Стенка верхняя	1	
5.4		5	ПВМ5СА03.00.005	Связь		
				Уголок $\frac{Б63\times63\times5\ ГОСТ 8509-72}{Ст3\ ГОСТ 535-79}$		
				L=1205 hm	2	5,8 кг
5.4		6	ПВМ5СА03.00.006	Связь		
				Уголок $\frac{Б63\times63\times5\ ГОСТ 8509-72}{Ст3\ ГОСТ 535-79}$	2	2,3 кг
				L=466 hm		

ПВМ5СА03.00.000

Воздухосборник

Изм.	Лист	№ докум.	Подп.	Дата
Разраб.		Панькина		
Пров.		Знаменская		VII 80 г.
Рук. раб.		Петрова		
Н. контр.		Знаменская		VII 80 г.
Утв.		Петрова		

Лит.	Лист	Листов
		1

ЦНИИПРОМЗДАНИЙ г. Москва

формат 11

ПВМ5СА03.00.000СБ

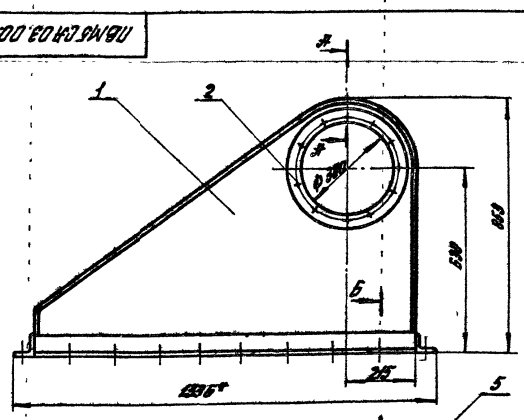

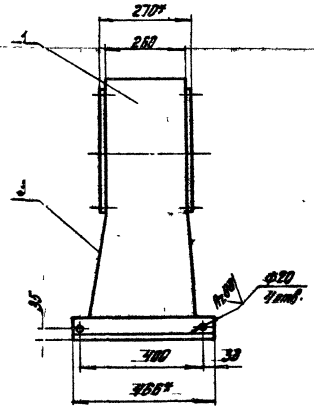

А-А
М1:1

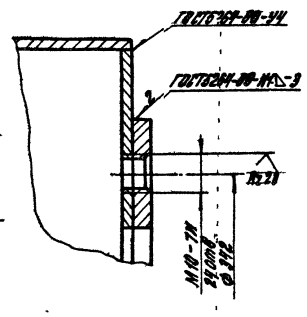

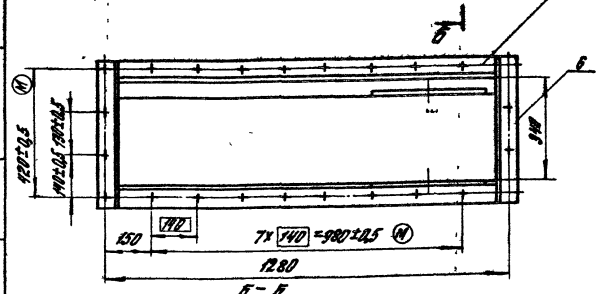

Б-Б
М1:2

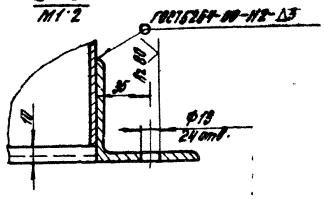

1. Размеры для справок.
2. Неуказанные предельные отклонения размеров: отверстий H14; валов h14; остальных $\pm\frac{УТ14}{2}$.
3. Смещение всей отверстий от номинального расположения не более ±0,5 мм (допуск зависимый).
4. Покрытие: для внутренней поверхности — шурик свинцовый марки 4 ГОСТ 19151-73 на натуральной олифе ГОСТ 7931-76 для наружной поверхности Гр Гф-0119 ГОСТ 23343-78, эмаль ПФ-183 серая-ПА ГОСТ 926-63.

ПВМ5СА03.00.000СБ

Воздухосборник
Сборочный чертеж

Изм.	Лист	№ докум.	Подп.	Дата
Разраб.		Панькина		
Пров.		Знаменская		VII 80 г.
Т. контр.		Знаменская		VII 80 г.
Рук. раб.		Петрова		
Н. контр.		Петрова		
Утв.		Петрова		

Лит.	Масса	Масшт.
	65	1:10

Лист | Листов 1

ЦНИИПРОМЗДАНИЙ г. Москва

формат 12

Серия 5.904-8 Выпуск 2

ПВМ5СА 03 00 002

Rz320 √(√)

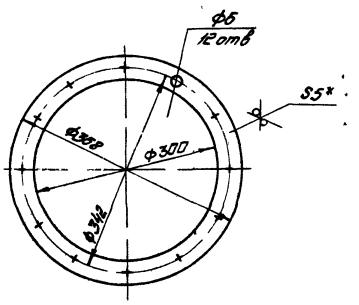

1. *Размер для справок
2. Предельные отклонения размеров. отверстий H14, валов h14, остальных $\pm\frac{IT14}{2}$

Изм	Лист	№ докум	Подп	Дата	ПВМ5СА.03.00 002	Лит	Масса	Масшт
Разраб		Панькина			Фланец		1,3	1:5
Провер		Знаменская		VII 80г		Лист	Листов 1	
Т контр		Знаменская		VII 80г				
Рук раб		Петрова			Лист Б-ПН-5 ГОСТ 19903-74 / 3-IV-Ст 3 ГОСТ 14637-79	ЦНИИПРОМЗДАНИЙ г Москва		
Н контр		Петрова						
Утв		Петрова						

Формат 11

ПВМ5СА 03 00 001

Rz160 √(√)

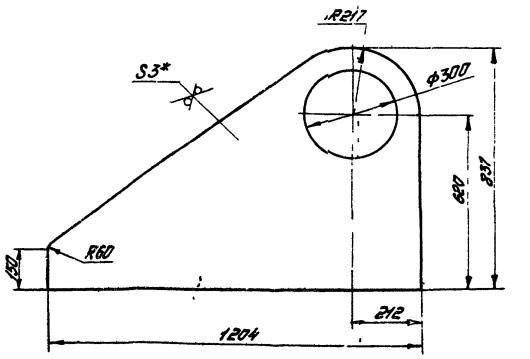

1 *Размер для справок.
2. Предельные отклонения размеров. отверстий H14, валов h14, остальных $\pm\frac{IT14}{2}$

Изм	Лист	№ докум	Подп	Дата	ПВМ5СА 03 00 001	Лит	Масса	Масшт
Разраб		Панькина			Стенка боковая		13	1:10
Пров		Петрова				Лист	Листов 1	
Т контр		Знаменская		VII 80г				
Рук раб		Петрова			Лист Б-ПН-3 ГОСТ 19903-74 / 3-IV-Ст 3 ГОСТ 16523-70	ЦНИИПРОМЗДАНИЙ г Москва		
Н контр		Знаменская		VII 80г				
Утв		Петрова						

Формат 11

ПВМ5СА.03 00.004

Rz160 √(√)

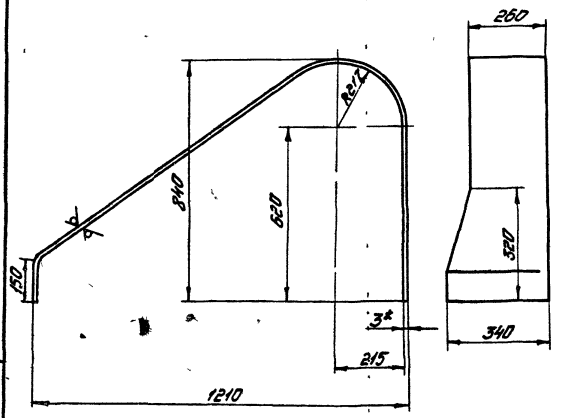

1. *Размер для справок
2 Предельные отклонения размеров отверстий H14; валов h14, остальных $\pm\frac{IT14}{2}$

Изм	Лист	№ докум	Подп	Дата	ПВМ5 СА 03 00.004	Лит	Масса	Масшт
Разраб		Панькина			Стенка верхняя		20	1:10
Пров		Знаменская		VII 80г		Лист	Листов 1	
Т контр		Знаменская		VII 80г				
Рук раб		Петрова			Лист Б-ПН-3 ГОСТ 19903-74 / 3-IV-Ст 3 ГОСТ 16523-70	ЦНИИПРОМЗДАНИЙ г Москва		
Н контр		Знаменская		VII 80г				
Утв		Петрова						

Формат 11

Формат	Зона	Поз.	Обозначение	Наименование	Кол.	Примечание
				Документация		
12			ПВМ5 СА.04 00.000 СБ	Сборочный чертеж		
				Сборочные единицы		
11		1	ПВМ5 СА.04.01 000	Каркас	1	
				Детали		
11		11	ПВМ5 СА.04 00 001	Пластина	7	

Изм	Лист	№ докум	Подп	Дата	ПВМ5 СА 04.00 000	Лит	Лист	Листов
Разраб		Панькина			Каплеулавитель			1
Пров		Знаменская		VII 80г		ЦНИИПРОМЗДАНИЙ г. Москва		
Рук раб		Петрова						
Н. контр		Знаменская		VII 80г				
Утв		Петрова						

Формат 11

Серия 5.904-8 Выпуск 2

ПВМ5СА 00 00 000 СБ

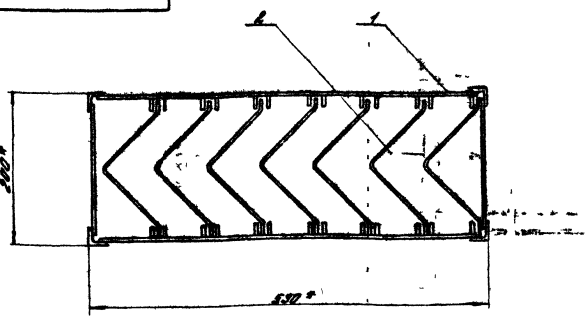

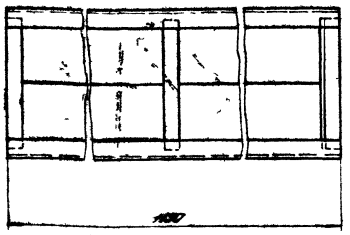

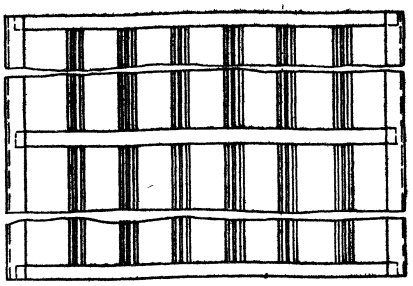

*Размеры для справок

Изм	Лист	№ докум	Подп	Дата	ПВМ5СА04 00 000 СБ	Лит	Масса	Масштаб
Разраб		Понькина			Коллеуплавитель Сборочный чертёж		34	1 4
Пров		Петрова				Лист	Листов 1	
Т контр		Знаменская				ЦНИИПРОМЗДАНИЙ г. Москва		
Рук раб		Петрова						
Н контр		Знаменская						
Утв		Петрова						

Копировал Формат 11

ПВМ5СА05 00 001

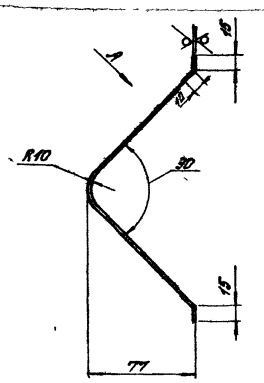

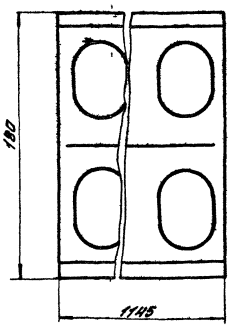

Вид А повернуто

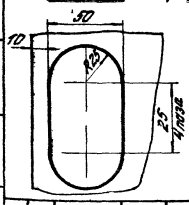

1. Длина развертки L = 260
2. Предельные отклонения размеров: отверстий H14, валов h14, остальных ± $\frac{IT14}{2}$
3. Покрытие сурик свинцовый марки 4 ГОСТ 19151-73 на натуральной олифе ГОСТ 7931-76

Изм	Лист	№ докум	Подп	Дата	ПВМ5СА 05 00 001	Лит	Масса	Масштаб
Разраб		Понькина			Пластина		2,3	1 2
Пров		Петрова				Лит	Листов 1	
Т контр		Знаменская						
Рук раб		Петрова			Лист Б-ПН-1 ГОСТ 19903-74 / 3-IV Ст 3 ГОСТ 16523-70	ЦНИИПРОМЗДАНИЙ г. Москва		
Н контр		Знаменская						
Утв		Петрова						

Копировал Формат 11

Формат	Зона	Поз	Обозначение	Наименование	Кол	Примечание
				Документация		
12			ПВМ5СА04 01 000 СБ	Сборочный чертежи		
				Детали		
Б1		1	ПВМ5СА04 01 001	Связь		
				Уголок Б-25×25×3 ГОСТ 19903-74 / Ст 3 ГОСТ 5.3.5-79		
				L = 1150 h 14 Rz 320	4	1,3 кг
Б1		2	ПВМ5СА04 01 002	Планка		
				Лист Б-ПН-3 ГОСТ 19903-74 / 3-IV Ст 3 ГОСТ 16523-70		
				15 h 14 × 180 h 14 Rz 320	6	0,06 кг
Б1		3	ПВМ5СА04 01 003	Пластина		
				Лист Б-ПН-3 ГОСТ 19903-74 / 3-IV Ст 3 ГОСТ 16523-70		
				15 h 14 × 510 h 14 Rz 320	6	0,18 кг
Б1		4	ПВМ5СА04 01 004	Направляющая		
				Лист Б-ПН-3 ГОСТ 19903-74 / 3-IV Ст 3 ГОСТ 16523-70		
				15 h 14 × 1150 h 14 Rz 320	26	0,4 кг

Изм	Лист	№ докум	Подп	Дата	ПВМ5СА 04 01 000	Лит	Лист	Листов
Разраб		Понькина			Каркас			1
Пров		Знаменская				ЦНИИПРОМЗДАНИЙ г. Москва		
Рук раб		Петрова						
Н контр		Знаменская						
Утв		Петрова						

Копировал Формат 11

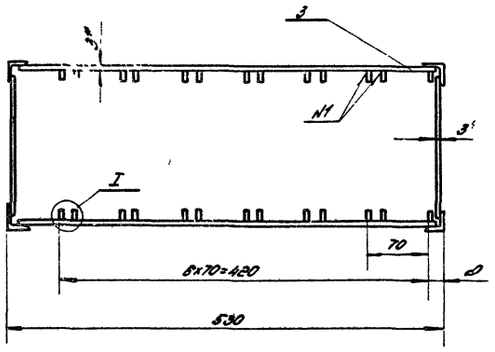

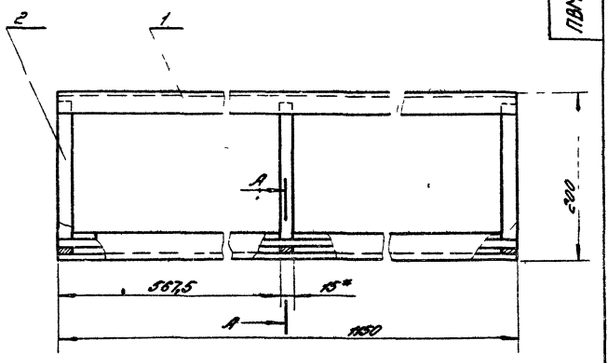

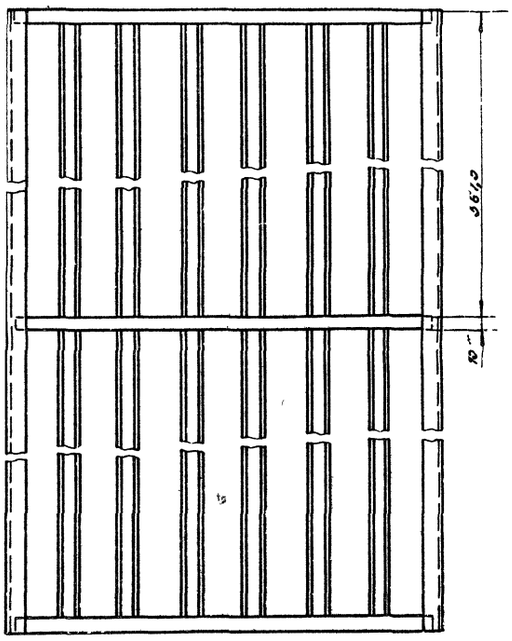

I
N1 1

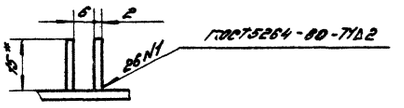

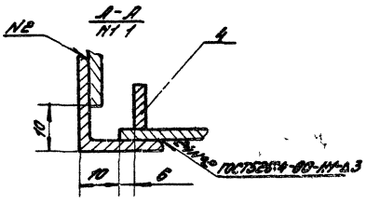

1* Размеры для справок

2 Предельные отклонения размеров отверстий h14, валов h14, остальных $\pm \frac{IT14}{2}$

3 Покрытие сурик свинцовый марки 4 ГОСТ 19151-73 на натуральной олифе ГОСТ 7931-76*

					ПВМ5СА04.01000СБ		
Изм.	Лист	№ докум.	Подп.	Дата	Коркос Сборочный чертеж	Лит.	Масса	Масшт.
Разраб.		Поляхина					17	1:4
Пров.		Петрова				Лист	Листов 1
Т.контр.		Знаменная					
Рук.раз.		Петрова				ЦНИИПромзданий г. Москва	
Н.контр.		Колпышкова					
Утв.		Петрова					

Формат А2

gost.e-ecolog.ru