ГОСУДАРСТВЕННЫЙ КОМИТЕТ СССР ПО ДЕЛАМ СТРОИТЕЛЬСТВА
(ГОССТРОЙ СССР)

ТИПОВАЯ ДОКУМЕНТАЦИЯ НА СТРОИТЕЛЬНЫЕ ИЗДЕЛИЯ
ЗДАНИЙ И СООРУЖЕНИЙ

СЕРИЯ 5.904-8

ПЫЛЕУЛОВИТЕЛЬ ВЕНТИЛЯЦИОННЫЙ МОКРЫЙ СЛИВНОЙ ТИПА ПВМСА

ВЫПУСК 1

ПВМ 3СА.00.00.000

РАБОЧИЕ ЧЕРТЕЖИ

gost.e-ecolog.ru

ГОСУДАРСТВЕННЫЙ КОМИТЕТ С С С Р ПО ДЕЛАМ СТРОИТЕЛЬСТВА
(ГОССТРОЙ СССР)

ТИПОВАЯ ДОКУМЕНТАЦИЯ НА СТРОИТЕЛЬНЫЕ ИЗДЕЛИЯ
ЗДАНИЙ И СООРУЖЕНИЙ

СЕРИЯ 5.904-8

ПЫЛЕУЛОВИТЕЛЬ ВЕНТИЛЯЦИОННЫЙ МОКРЫЙ СЛИВНОЙ ТИПА ПВМСА

ВЫПУСК I

ПВМ 3СА.00.00.000

РАБОЧИЕ ЧЕРТЕЖИ

РАЗРАБОТАНЫ
НИИПРОМЗДАНИЙ
ОССТРОЯ СССР

УТВЕРЖДЕНЫ
И ВВЕДЕНЫ В ДЕЙСТВИЕ
ПРИКАЗОМ №81
ГЛАВПРОМСТРОЙПРОЕКТА
ОТ 23 ОКТЯБРЯ 1981г.

Содержание

№№ п/п	Наименование	Обозначение	Стр
1	Пылеуловитель вентиляционный мокрый сливной типа ПВМ, производительностью 3000 м³/час. Ведомость спецификаций	ПВМ3СА 00 00 000ВС	3
2	Пылеуловитель вентиляционный мокрый сливной типа ПВМ, производительностью 3000 м³/час. Ведомость покупных изделий	ПВМ3СА 00 00 000ВП	3,4
3	Пылеуловитель вентиляционный мокрый сливной типа ПВМ, производительностью 3000 м³/час	ПВМ3СА 00 00 000	5
4	Пылеуловитель вентиляционный мокрый сливной типа ПВМ, производительностью 3000 м³/час. Сборочный чертеж	ПВМ3СА 00 00 000 СБ	5, 6
5	Прокладка	ПВМ3СА 00 00 001	7
6	Прокладка	ПВМ3СА 00 00 002	
7	Кольцо	ПВМ3СА 00 00 004	
8	Прокладка	ПВМ3СА 00 00 005	
9	Втулка	ПВМ3СА 00 00 008	8
10	Прокладка	ПВМ3СА 00 00 013	
11	Секция нижняя	ПВМ3СА 01 00 000	
12	Секция нижняя Сборочный чертеж	ПВМ3СА 01 00 000 СБ	9
13	Корпус секции нижней	ПВМ3СА 01 01 000	10
14	Корпус секции нижней Сборочный чертеж	ПВМ3СА 01 01 000 СБ	11
15	Стенка бункера	ПВМ3СА 01 01 004	10
16	Стенка бункера	ПВМ3СА 01 01 005	
17	Стенка левая	ПВМ3СА 01 01 011	12
18	Стенка правая	ПВМ3СА 01 01 012	
19	Перегородка подвижная	ПВМ3СА 01 03 000	
20	Перегородка подвижная Сборочный чертеж	ПВМ3СА 01 03 000 СБ	
21	Перегородка	ПВМ3СА 01 03 001	13
22	Секция верхняя	ПВМ3СА 02 00 000	
23	Секция верхняя Сборочный чертеж	ПВМ3СА 02 00 000 СБ	14
24	Стенка передняя	ПВМ3СА 02 00 001	13
25	Воздухосборник	ПВМ3СА 03 00 000	15
26	Воздухосборник Сборочный чертеж	ПВМ3СА 03 00 000 СБ	
27	Стенка	ПВМ 3СА 03 00 001	16
28	Стенка	ПВМ3СА 03 00 002	
29	Обечайка	ПВМ3СА 03 00 003	
30	Фланец	ПВМ3СА 03 00 006	
31	Коллектор	ПВМ3СА 05 00 000	17
32	Коллектор Сборочный чертеж	ПВМ3СА 05 00 000 СБ	
33	Пластина	ПВМ3СА 05 00 001	
34	Корпус	ПВМ3СА 05 01 000	15
35	Корпус Сборочный чертеж	ПВМ3СА 05 01 000 СБ	18
36	Стенка	ПВМ3СА 01 01 002	8

Серия 5.904-8 Выпуск 1

№ строки	Обозначение	Наименование	Куда входит: Обозначение	Кол.	Общее кол.	Примечание
1	ПВТ3СА.00.00.000	Пылеуловитель вентиляционный токрый				
2		сливной типа ПВТ производительностью 3000 м³/час				
3						
4	ПВТ3СА.01.00.000	Секция нижняя	ПВТ3СА.00.00.000	1	1	
5	ПВТ3СА.01.01.000	Корпус секции нижней	ПВТ3СА.01.00.000	1	1	
6	ПВТ3СА.01.02.000	Гидрозатвор	ПВТ3СА.01.00.000	1	1	10 выпуск
7	ПВТ3СА.01.03.000	Перегородка подвижная	ПВТ3СА.01.00.000	1	1	
8	ПВТ3СА.01.04.000	Планка регулирующая	ПВТ3СА.01.00.000	1	1	
9	ПВТ3СА.01.05.000	Узел нижнего подвода воды	ПВТ3СА.01.00.000	1	1	
10	ПВТ3СА.01.06.000	Воронка	ПВТ3СА.01.00.000	1	1	10 выпуск
11	ПВТ3СА.01.07.000	Патрубок	ПВТ3СА.01.00.000	1	1	
12	ПВТ3СА.01.08.000	Дверка	ПВТ3СА.01.00.000	2	2	
13	ПВТ3СА.01.09.000	Дверка	ПВТ3СА.01.00.000	1	1	
14	ПВТ3СА.02.00.000	Секция верхняя	ПВТ3СА.00.00.000	1	1	
15	ПВТ3СА.03.00.000	Воздухооборник	ПВТ3СА.00.00.000	1	1	
16	ПВТ3СА.04.00.000	Дверка	ПВТ3СА.00.00.000	3	3	10 выпуск
17	ПВТ3СА.05.00.000	Каплеуловитель	ПВТ3СА.00.00.000	1	1	
18	ПВТ3СА.05.01.000	Каркас	ПВТ3СА.05.00.000	1	1	
19						
20						
21						
22						
23						
24						
25						
26						

Подп. и дата | Инв. № подл. | Взам. инв. № | Подп. и дата | Инв. № подл.

Изм.	Лист	№ докум.	Подп.	Дата
Разраб.		Карпунина		
Пров.		Петрова		
Рук. раб.		Петрова		
Н. контр.		Жаленская		
Утв.		Петрова		

ПВТ3СА.00.00.000 ВС

Пылеуловитель вентиляционный токрый сливной типа ПВТ производительностью 3000 м³/час

Ведомость спецификаций

Лит.	Лист	Листов
		1

ЦНИИПРОМЗДАНИЙ г. Москва

Формат 12

№ строки	Наименование	Код ОКП	Обозначение документа на поставку	Поставщик	Куда входит (обозначение)	Количество: на изделие	В комплекте	На регулир.	Всего	Примечание
1	Крепежные изделия									
2										
3	Болт М6×30.58.019		ГОСТ 7798-70		ПВТ3СА.00.00.000	16			16	
4										
5	М8×25.58.019				ПВТ3СА.01.01.000	4			4	
6					ПВТ3СА.01.02.000	14			14	
7					ПВТ3СА.01.07.000	6			6	
8									24	
9										
10	М8×50.58.019				ПВТ3СА.02.00.000	4			4	
11										
12	М10×30.58.019				ПВТ3СА.00.00.000	48			48	
13										
14	М10×50.58.019				ПВТ3СА.01.01.000	4			4	
15					ПВТ3СА.02.00.000	8			8	
16									12	
17										
18	М6×50.58.019				ПВТ3СА.01.01.000	8			8	
19										
20	Гайка М6.5.019		ГОСТ 5915-70		ПВТ3СА.00.00.000	8			8	
21										
22	М8.5.019				ПВТ3СА.00.00.000	4			4	
23					ПВТ3СА.01.00.000	24			24	
24									28	
25										

Подп. и дата | Инв. № подл. | Взам. инв. № | Подп. и дата | Инв. № подл.

Изм.	Лист	№ докум.	Подп.	Дата
Разраб.		Карпунина		
Пров.		Петрова		
Рук. раб.		Петрова		8.80
Н. контр.		Жаленская		8.80
Утв.		Петрова		

ПВТ3СА.00.00.000 ВП.

Пылеуловитель вентиляционный токрый сливной типа ПВТ производительностью 3000 м³/час

Ведомость покупных изделий

Лит.	Лист	Листов
	1	3

ЦНИИПРОМЗДАНИЙ г. Москва

Формат 12

Серия 5.904-8 выпуск 1

№ строки	Наименование	Код. ОКП.	Обозначение документа на поставку	Поставщик	Куда входит (обозначение)	Количество: на изделие	Количество: в комплекты	Количество: на регулир.	Количество: всего	Примечание
1	Гайка М10.5.019		ГОСТ 5915-70		ПВМЗСЯ.00.00.000	55			55	
2										
3	М16.5.019				ПВМЗСЯ.00.00.000	4			4	
4					ПВМЗСЯ.01.00.000	4			4	
5									8	
6										
7	Шайба 6.65Г02		ГОСТ 6402-70		ПВМЗСЯ.00.00.000.	16			16	
8										
9	8.65Г02				ПВМЗСЯ.00.00.000	4			4	
10					ПВМЗСЯ.01.00.000	24			24	
11									28	
12										
13	10.65Г.02				ПВМЗСЯ.00.00.000	60			60	
14										
15	16.65Г.02				ПВМЗСЯ.00.00.000	4			4	
16					ПВМЗСЯ.01.00.000	4			4	
17									8	
18										
19	Шайба 10.02.019.		ГОСТ 11371-78		ПВМЗСЯ.00.00.000	24			24	
20										
21	Соединительные части									
22										
23	Тройник 20		ГОСТ 8948-75		ПВМЗСЯ.00.00.000	2			2	
24	Контргайка 20		ГОСТ 8961-75		ПВМЗСЯ.01.05.000	1			1	
25	Колпак 15		ГОСТ 8962-75		ПВМЗСЯ.01.05.000	5			5	
26	Колпак 20				ПВМЗСЯ.01.05.000	1			1	
27	Колпак 25				ПВМЗСЯ.01.00.000	1			1	
28	Пробка 20		ГОСТ 8963-75		ПВМЗСЯ.00.00.000	2			2	
29	Сеон 20		ГОСТ 8969-75		ПВМЗСЯ.01.05.000	1			1	
30	Вентиль ДУ25 исп. 1		ГОСТ 9086-74		ПВМЗСЯ.00.00.000	1			1	
31										

Подп. и дата | Инв. № дубл. | Взам. инв. № | Подпись и дата | Инв. № подл.

Изм.	Лист	№ докум.	Подп.	Дата	ПВМЗСЯ.00.00.000ВП	Лист 2

Формат: 12

№ строки	Наименование	Код. ОКП	Обозначение документа на поставку	Поставщик	Куда входит (обозначение)	Количество: на изделие	Количество: в комплекты	Количество: на регулир.	Количество: всего	Примечание
1	Прочие изделия									
2										
3	Кольцо 018-023-30-2-0		ГОСТ 9833-73		ПВМЗСЯ.00.00.000	1			1	
4										
5	Вентилятор радиальный			Московская обл.	ПВМЗСЯ.00.00.000	1			1	
6	типа Ц14-46 № 2,5 с			Крюковский						
7	двигателем 4А100S2У3			вентиляторный						
8	ГОСТ 19523-74			завод						
9										
10	Задвижка Ду80 30ч6бр.			Душинбинский з-д	ПВМЗСЯ.00.00.000	1			1	
11				им. Орджоникидзе						
12										
13	Регулятор-сигнализатор			г. Рязань	ПВМЗСЯ.00.00.000	1			1	
14	уровня ЭРСУ-3 L=250			з-д „Теплоприбор"						
15										
16									1	
17										
18									1	
19										
20									1	
21										
22	Кабель контрольный с				ПВМЗСЯ.00.00.000ЭЧ					Длина и
23	алюминиевыми жилами									сечение
24	АПВ (1х6)		ГОСТ 6323-79							устанав-
25	АПВ 2,5 380		ГОСТ 6323-79		ПВМЗСЯ.00.00.000ЭЧ					ливается
26	Провод монтажный									при про-
27	ПТВ2, 2,5 380		ГОСТ 6323-79		ПВМЗСЯ.00.00.000 ЭЧ					ектирован.
28										системы
29	Ящик управления ЯУ5111				ПВМЗСЯ.00.00.000 ЭЧ					
30	Индекс исполнения			Каспий						
31	ОЗЯ2Р			Электроаппарат						

Подп. и дата | Инв. № дубл. | Взам. инв. № | Подп. и дата | Инв. № подл.

Изм.	Лист	№ докум.	Подп.	Дата	ПВМЗСЯ.00.00.000 ВП	Лист 3

Формат: 12

Серия 5.904-8 Выпуск 1

Формат	Зона	Поз.	Обозначение	Наименование	Кол.	Примечание
				Документация		
А			ПВТ3СА.00.00.000СБ	Сборочный чертеж		*12,22
12			ПВТ3СА.00.00.000Э3	Схема электрическая принципиальная		10 выпуск
12			ПВТ3СА.00.00.000Э4	Схема электрическая соединений		
12			ПВТ3СА.00.00.000ВС	Ведомость спецификаций		
12			ПВТ3СА.00.00.000ВП	Ведомость покупных изделий		3 листа
11			ПВТ3СА.00.00.000ПС	Паспорт		9 выпуск
11			ПВТ3СА.00.00.000ТУ	Технические условия		
11			ПВТ3СА.00.00.000ГЧ	Габаритный чертеж		
				Сборочные единицы		
11	В2	1	ПВТ3СА.01.00.000	Секция нижняя	1	
11	В2	2	ПВТ3СА.02.00.000	Секция верхняя	1	
11	В2	3	ПВТ3СА.03.00.000	Воздухозаборник	1	
11	В2	4	ПВТ3СА.04.00.000	Дверка	3	10 выпуск
11	В2	5	ПВТ3СА.05.00.000	Каплеуловитель	1	
				Детали		
11	А2	7	ПВТ3СА.00.00.001	Прокладка	1	
11	А2	8	ПВТ3СА.00.00.002	Прокладка	1	
11	А3	9	ПВТ3СА.00.00.003	Прокладка	1	10 выпуск
11	А3	10	ПВТ3СА.00.00.004	Кольцо	2	
11	А3	11	ПВТ3СА.00.00.005	Прокладка	2	
11	Б2	?	ПВТ3СА.00.00.006	Ручка левая	5	10 выпуск
11	В2	13	ПВТ3СА.00.00.007	Ручка правая	5	10 выпуск
11	А2	14	ПВТ3СА.00.00.008	Втулка	4	
11	А3	15	ПВТ3СА.00.00.009	Втулка	2	10 выпуск

ПВТ3СА.00.00.000

Приточновытяжной вентиляционный тепловой агрегат с пластинчатым рекуператором производительностью 3000 м³/час

Лит. 1 Листов 2

ЦНИИПромзданий г. Москва

Инв.№ подл. | Подп. и дата | Взам.инв.№ | Инв.№ дубл. | Подп. и дата

Копировал Формат А4

3

Формат	Зона	Поз.	Обозначение	Наименование	Кол.	Примечание
11	А3	16	ПВТ3СА.00.00.010	Вставка гибкая	1	10 выпуск
54	А3	17	ПВТ3СА.00.00.011	Трубка водосборная		
				Трубка Ф-8,5-2 ГОСТ 8948-75	1	0,1 кг
11	А3	18	ПВТ3СА.00.00.012	Кольцо	2	10 выпуск
11	А2	19	ПВТ3СА.00.00.013	Прокладка	1	
				Стандартные изделия		
	А3	20		Пробка 20 ГОСТ 8969-75	2	
	А3	21		Пробка 80 ГОСТ 8963-75	2	
	А1	22		Вентиль 15кч 3р1 исп 4 ГОСТ 9698-74	1	
				Болты ГОСТ 7798-70		
	А3	23		М6х30.88.019	16	
	А2	24		М10х30.88.019	48	
				Гайки ГОСТ 5915-70		
	А3	25		М6.5.019	8	
	А2	26		М8.5.019	4	
	А2	27		М12.5.019	55	
	А3	28		М16.5.019	4	
				Шайбы ГОСТ 6402-70		
	А3	29		6.65Г.02	16	
	А2	30		8.65Г.02	4	
	А2	31		12.65Г.02	60	
	А3	32		16.65Г.02	4	
	А2	33		Шайба 10.02.019 ГОСТ 11371-78	24	
	А4	34		Кольцо 019-025-30-2-2 ГОСТ 9833-73	1	
				Прочие изделия		
	В1	35		Вентилятор радиальный		см. паспорт
				типа Ц14-46 №2,5	1	Масса, объем, характеристика смотри в п.4
	А4	36		Регулятор-сигнализатор уровня ЭРСУ-3 1.-250	1	в Ростехприборе г. Калининград
	А1	37		Задвижка ДУ80 у30ч 6бр	1	
		38		Ящик управления ЯПУ5НИ ТУ5360-12-76		
				Типовое исполнение 1030.2.Р	1	

ПВТ3СА.00.00.000

Лит. 2

Формат А4

4

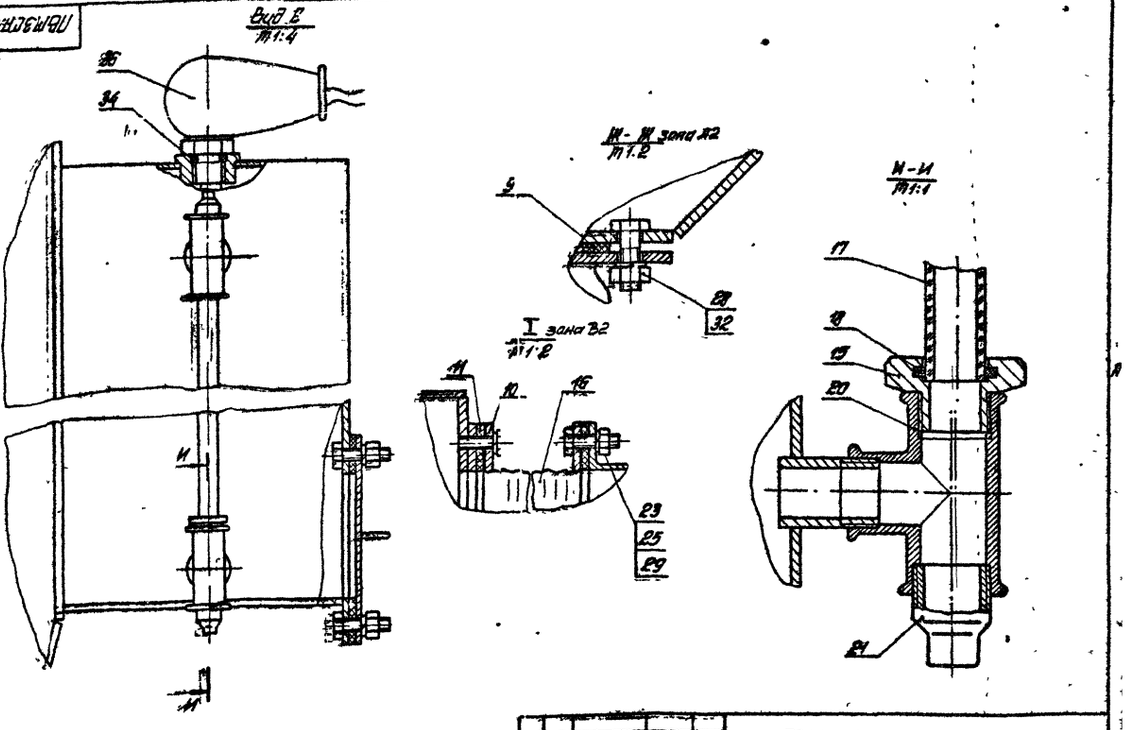

Изм.	Лист	№ докум.	Подп.	Дата	
Разраб.	Корпунина				
Пров.	Петрова				
Гл. спец.	Петрова				
Н. контр.	Энтелисова				
Утв.	Петрова				

ПВТ3СА.00.00.000СБ

Приточновытяжной вентиляционный тепловой агрегат с пластинчатым рекуператором производительностью 3000 м³/час

Сборочный чертеж

Лит. | Масса | Масштаб

Лист 2 Листов

ЦНИИПромзданий г. Москва

Формат А2

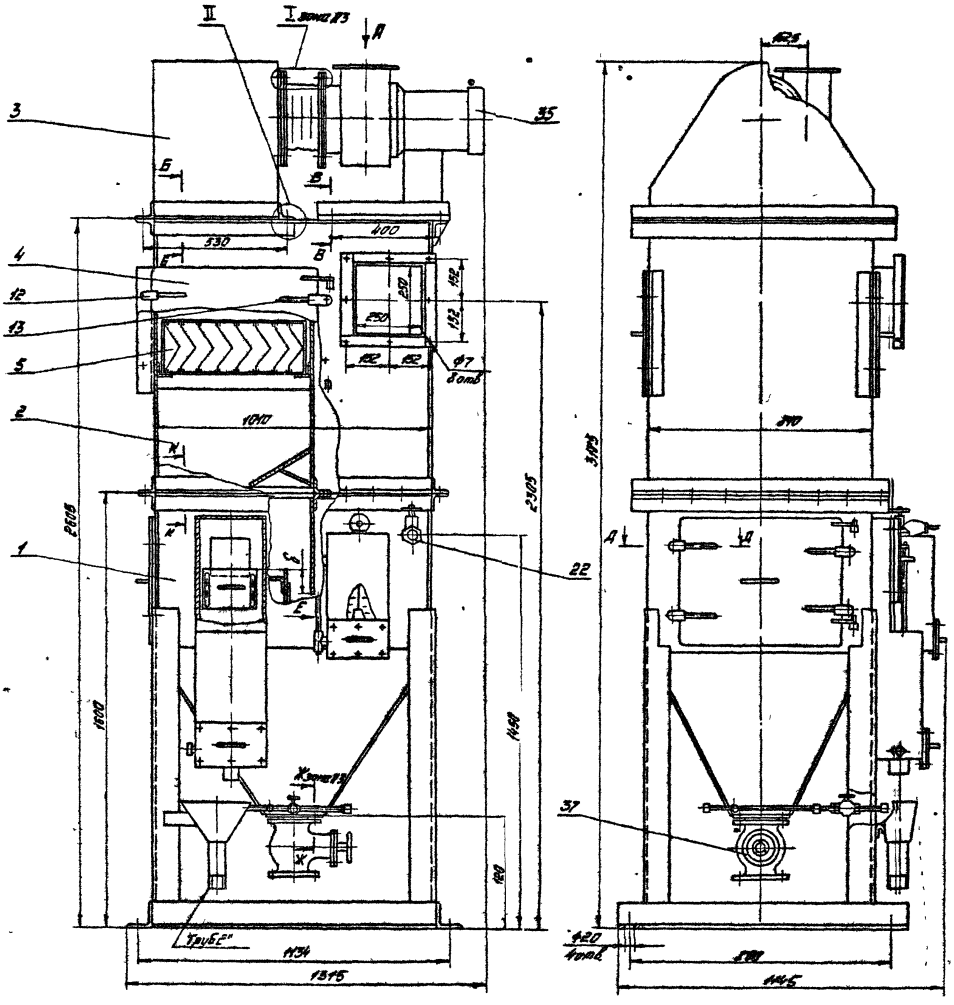

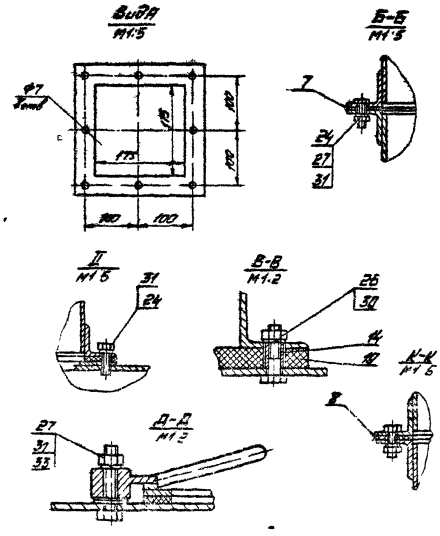

1 Размеры для справок.
2 Размер б принимается по проекту вентиляции (см. вып. 0)
3. На чертеже изображен вариант установки вентилятора с электродвигателем 4А100S₂ N=4 квт.
Типоразмер вентилятора выбирается при проектировании системы. Установку вентагрегата и стыковку его со вставкой мягкой поз 16 произвести по месту
4. Сборку всех трубопроводов произвести на льне трепаном №10 ГОСТ 10330-76 с суриком свинцовым марки 4 ГОСТ 19151-73 на натуральной олифе ГОСТ 7931-76
5 Сварные швы испытать на герметичность керосином.
6 Остальные технические требования ст ТУ выпуск „0"
7 Ящик управления поз 38 условно не показан

					ПВМ3СА 00 00 000 СБ			
Изм	Лист	№ докум	Подп	Дата	Пылеуловитель вентиляционный моксом сливной типа ПВМ производительностью 3000 м³/час Сборочный чертеж	Лит	Масса	Масштаб
Разраб.		Карпушина					610	1:10
Пров		Петрова				Лист 1	Листов 8	
Гл. контр		Знаменская				ЦНИИПРОМЗЕРНОЙ г Москва		
Нач. раб.		Петрова						
Н. контр		Знаменская						
Утв		Пирумов						

Формат 22

ПВМ3СЯ 00 00 001

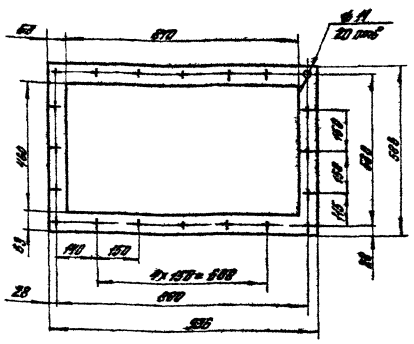
620
Ø11
20 отв
140
190
190
190

Серия 5904-8 Выпуск 1

ПВМ3СА 00 00 008

Rz80

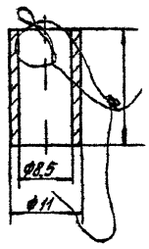

Предельные отклонения размеров отверстий H14, валов h 14

Изм	Лист	№ докум	Подп	Дата	ПВМ3СА 00 00 008	Лит	Масса	Масшт
Разраб		Корпушина			Втулка		0,02	2 1
Пров		Петрова				Лист	Листов 1	
Т.контр		Знаменская						
Рук.раб		Петрова			Ст 3 ГОСТ 380-71	ЦНИИПРОМЗДАНИЙ г Москва		
Н.контр		Знаменская						
Утв		Петрова						

Формат 11

ПВМ3СА 00 00 013

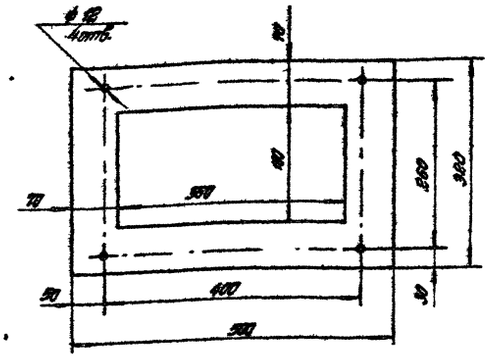

Изм	Лист	№ докум	Подп	Дата	ПВМ3СА.00 00 013	Лит	Масса	Масшт
Разраб		Корпушина			Прокладка		2,74	1 5
Пров		Петров				Лист	Листов 1	
Т.контр		Знаменская						
Рук.раб		Петрова			Пластина I лист ТК МЦ-ПП-16-9,9 ГОСТ 7338-77	ЦНИИПРОМЗДАНИЙ г Москва		
Н.контр		Знаменская						
Утв		Петрова						

Формат 11

Формат	Зона	Поз	Обозначение	Наименование	Кол	Примечание
				Документация		
22			ПВМ3СА 01 00 000СБ	Сборочный чертеж		
				Сборочные единицы		
11		1	ПВМ3СА 01 01 000	Корпус секции нижней	1	
11		2	ПВМ3СА 01 02 000	Гидрозатвор	1	10 выпуск
11		3	ПВМ3СА 01 03 000	Перегородка подвижная	1	10 выпуск
11		4	ПВМ3СА 01 04 000	Планка регулирующая	1	10 выпуск
11		5	ПВМ3СА 01 05 000	Узел нижнего подвода воды	1	10 выпуск
11		6	ПВМ3СА 01 06 000	Воронка	1	10 выпуск
11		7	ПВМ3СА 01 07 000	Патрубок	1	10 выпуск
11		8	ПВМ3СА 01 08 000	Дверка	2	10 выпуск
11		9	ПВМ3СА 01 09 000	Дверка	1	10 выпуск
				Стандартные изделия		
		10		Колпак 25 ГОСТ 8962-75	1	
				Гайки ГОСТ 5915-70		
		11		М8 5 019	24	
		12		М16 5 019	4	
				Шайбы ГОСТ 6402-70		
		13		2 Е5Г 02	24	
		14		16Е5Г 02	4	

Изм	Лист	№ докум	Подп	Дата	ПВМ3СА 01 00 000	Лит	Лист	Листов
Разраб		Корпушина			Секция нижняя			1
Пров		Петрова				ЦНИИПРОМЗДАНИЙ г Москва		
Рук.раб		Петрова						
Н.контр		Знаменская						
Утв		Петрова						

Формат 11

ПВМ3СА 01 01 002

(√)

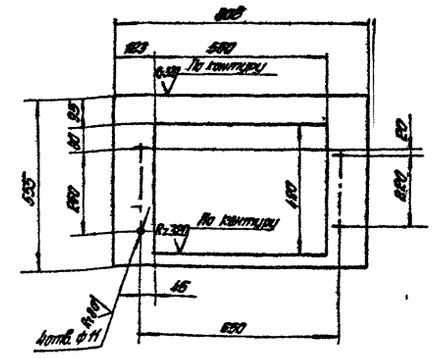

Предельные отклонения размеров отверстий H14, валов h 14, остальных $\pm \frac{IT14}{2}$.

Изм	Лист	№ докум	Подп	Дата	ПВМ3СА 01 01 002	Лит	Масса	Масшт
Разраб		Корпушина			Стенка		10,5	1 10
Пров		Петрова				Лист	Листов 1	
Т.контр		Знаменская						
Рук.раб		Петрова			Лист 5 ГОСТ 19903-74	ЦНИИПРОМЗДАНИЙ г Москва		
Н.контр		Знаменская			3-IV Ст 3 ГОСТ 16525-70			
Утв		Петрова						

Формат 11

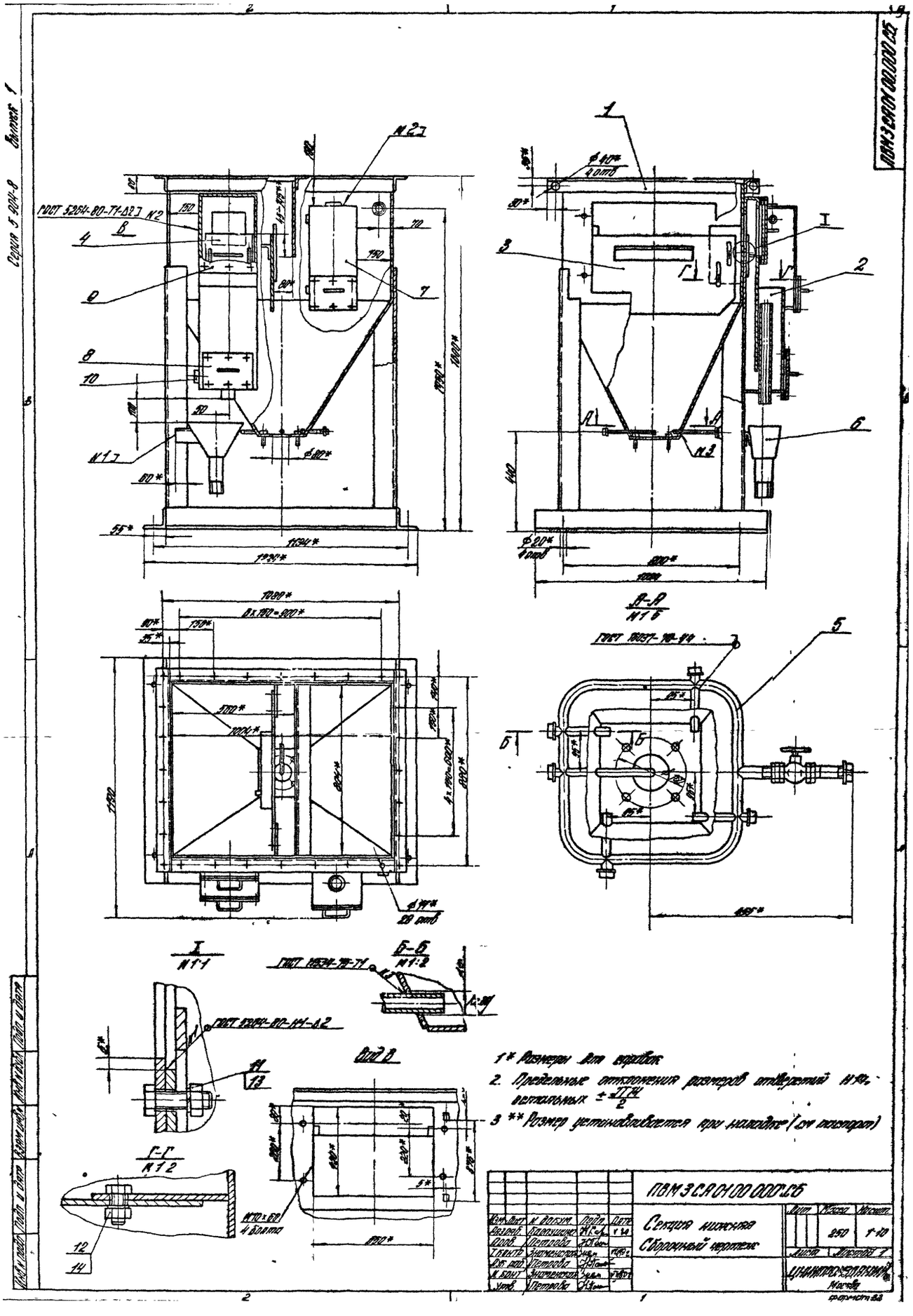
ПВМ3СА01 00.000.СБ
Серия 5 904-8 Выпуск 1
ГОСТ 5264-80-Т1-Δ2] N2
N1]
N2]
N3
А-А
М1:6
Б-Б
М1:2
I
М1:1
Вид В
Г-Г
М1:2
М10×60
4 болта
1* Размеры для справок
2. Предельные отклонения размеров отверстий Н14, остальных ± ЛТ14/2
3 ** Размер устанавливается при наладке (см паспорт)
ПВМ3СА01 00.000.СБ
Секция нижняя
Сборочный чертеж
Лит. Масса Масштаб
250 1:10
Листов 1
Изм. Лист N докум. Подп. Дата
Разраб. Карпушин
Пров. Петрова
Т. контр. Знаменская
Н. контр. Знаменская
Утв. Петрова
Инв. N подл. Подп. и дата Взам. инв. N Инв. N дубл. Подп. и дата
ЦНИИПРОМЗДАНИЙ
Москва
Формат 33

Серия 5.904-8 Выпуск 1

Формат	Зона	Поз	Обозначение	Наименование	Кол	Примечание
				Документация		
22			ПВМ3СА 01 01 000 СБ	Сборочный чертеж		
				Детали		
11		1	ПВМ3СА 01 01 001	Стенка	1	10 выпуск
11		2	ПВМ3СА 01 01 002	Стенка	1	
БЧ		3	ПВМ3СА 01 01 003	Стенка		
				Лист Б-ПН-3 ГОСТ 19903-74 / 3 IV Ст 3 ГОСТ 16523-70		
				808 h14 x 555 h14 - Rz 160	1	10,5 кг
11		4	ПВМ3СА 01 01 004	Стенка бункера	2	
11		5	ПВМ3СА 01 01 005	Стенка бункера	2	
11		6	ПВМ3СА 01 01 006	Фланец	1	10 выпуск
БЧ		7	ПВМ3СА 01 01 007	Уголок		
				Уголок Б-63x63x5 ГОСТ 8509-72 / Ст 3 ГОСТ 535-79		
				L=936 h14 - Rz 160	1	4,5 кг
БЧ		8	ПВМ3СА 01 01 008	Перегородка		
				Лист Б-ПН-3 ГОСТ 19903-74 / 3 IV Ст 3 ГОСТ 16523-70		
				355 h14 x 804 h14 - Rz 160	1	6,75 кг
БЧ		9	ПВМ3СА 01 01 009	Связь		
				Уголок Б-63x63x5 ГОСТ 8509-72 / Ст 3 ГОСТ 535-79		
				L=804 h14 Rz 160	1	3,85 кг
БЧ		10	ПВМ3СА 01 01 010	Стойка		
				Уголок Б-100x100x7 ГОСТ 8509-72 / Ст 3 ГОСТ 535-79		
				L=1180 h14 - Rz 160	2	12,74 кг
11		11	ПВМ3СА 01 01 011	Стойка левая	1	
11		12	ПВМ3СА 01 01 012	Стойка правая	1	

ПВМ3СА 01 01 000

Изм	Лист	№ докум	Подп	Дата
Разраб		Карпушина		
Пров		Петрова		
Рук. раб		Петрова		V 80
Н. контр		Знаменская		V 80
Утв		Петрова		

Корпус секции нижней

Лит	Лист	Листов
	1	2

ЦНИИпротзданий г Москва

Инв. № подл. | Подп. и дата | Взам. инв. № | Инв. № дубл. | Подп. и дата

Формат 11

Формат	Зона	Поз	Обозначение	Наименование	Кол	Примечание
БЧ		13	ПВМ3СА 01 01 013	Основание		
				Уголок Б-100x100x7 ГОСТ 8509-72 / Ст 3 ГОСТ 535-79		
				L=1024 h14 - Rz 160	2	11,06 кг
БЧ		14	ПВМ3СА 01 01 014	Основание		
				Уголок Б-100x100x7 ГОСТ 8509-72 / Ст 3 ГОСТ 535-79		
				L=1014 h14 - Rz 160	2	11
БЧ		15	ПВМ3СА 01 01 015	Связь		
				Уголок Б-63x63x5 ГОСТ 8509-72 / Ст 3 ГОСТ 535-79		
				1010 h14 - Rz 160	2	4,86 кг
БЧ		16	ПВМ3СА 01 01 016	Стенка		
				Лист Б-ПН-3 ГОСТ 19903-74 / 3 IV Ст 3 ГОСТ 16523-70		
				1004 h14 x 555 h14 - Rz 160	1	13 кг
11		17	ПВМ3СА 01 01 017	Кронштейн	2	
11		18	ПВМ3СА 01 01 018	Ушко	2	10 выпуск
11		19	ПВМ3СА 01 01 019	Патрубок	1	
				Стандартные изделия		
				Болты ГОСТ 7798-70		
		22		М8 x 25 58 019	4	
		23		М10 x 60 58 019	4	
		24		М16 x 50 58 019	8	

ПВМ3СА 01 01 000

Лист 2

Инв. № подл. | Подп. и дата | Взам. инв. № | Инв. № дубл. | Подп. и дата

Формат 11

ПВМ3СА 01 01 004

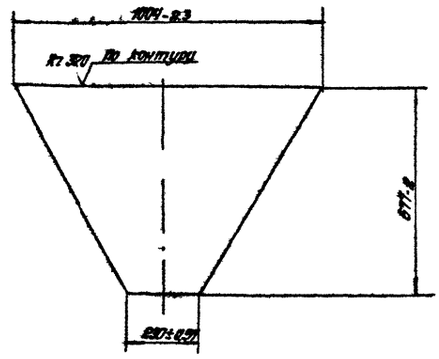

ПВМ3СА 01 01 004

Изм	Лист	№ докум	Подп	Дата
Разраб		Харкорин		
Пров		Карпушина		
Т. контр		Петрова		
Рук. раб		Петрова		V 80
Н. контр		Знаменская		V 80
Утв		Петрова		

Стенка бункера

Лит	Масса	Масшт
	10	1:10

Лист Б-ПН-3 ГОСТ 19903-74 / 3 IV Ст 3 ГОСТ 16523-70

Лист | Листов 1

ЦНИИпротзданий г Москва

Инв. № подл. | Подп. и дата | Взам. инв. № | Инв. № дубл. | Подп. и дата

Формат 11

ПВМ3СА 01 01 005

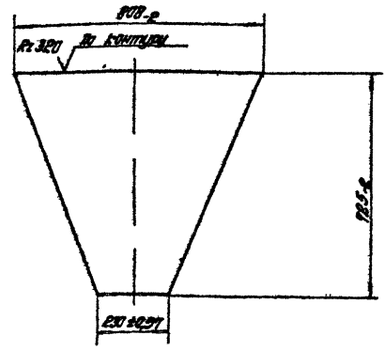

ПВМ3СА 01 01 005

Изм	Лист	№ докум	Подп	Дата
Разраб		Харкорин		
Пров		Карпушина		
Т. контр		Петрова		
Рук. раб		Петрова		V 80
Н. контр		Знаменская		V 80
Утв		Петрова		

Стенка бункера

Лит	Масса	Масшт
	8,8	1:10

Лист Б-ПН-3 ГОСТ 19903-74 / 3 IV Ст 3 ГОСТ 16523-70

Лист | Листов 1

ЦНИИпротзданий г Москва

Инв. № подл. | Подп. и дата | Взам. инв. № | Инв. № дубл. | Подп. и дата

Формат 11

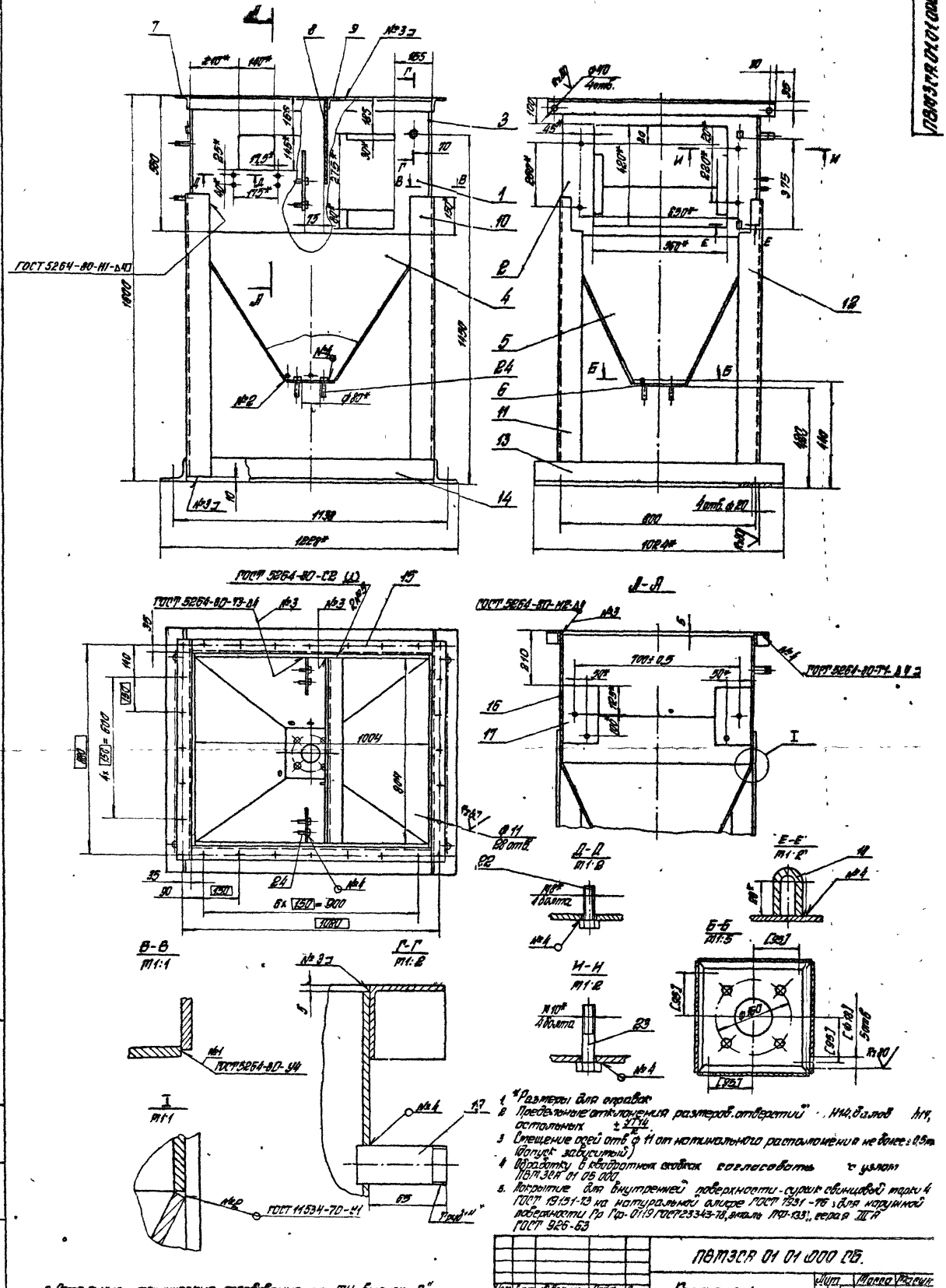

1. *Размеры для справок
2. Предельные отклонения размеров отверстий Н14, валов h14, остальных $\pm\frac{\sqrt{14}}{2}$
3. Смещение осей отв. ф 11 от номинального расположения не более ±0,5 мм (допуск зависимый)
4. Обработку в квадратных скобках согласовать с узлом ПВМЗСА 01 05 000
5. Покрытие для внутренней поверхности - сурик свинцовый марки 4 ГОСТ 19151-73 на натуральной олифе ГОСТ 7931-76 для наружной поверхности Гр Гф-0119 ГОСТ 23343-78, эмаль ПФ-133, серая III А ГОСТ 926-63
6. Остальные технические требования см. ТУ выпуск „0"

Изм.	Лист	№ докум.	Подп.	Дата	ПВМЗСА 01 01 000 СБ.			
Разраб.		Карпушина			Корпус секции нижней сборочный чертеж	Лит.	Масса	Масшт.
Пров.		Петрова					210	1:10
Т. контр.		Знаменская				Лист	Листов 1	
Рук. рад.		Петрова				ЦНИИПРОМЗДАНИЙ г. Москва		
Н. кон. тр.		Знаменская						
Утв.		Петрова				Формат 22		

ПВМ3СА 01 01 011

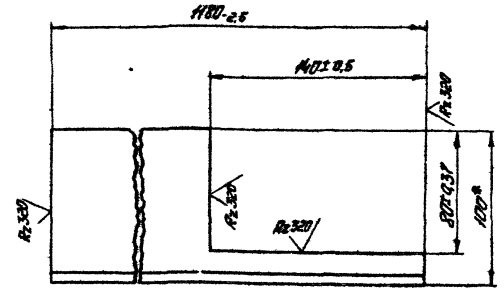

*Размер для справок

Изм	Лист	№ докум	Подп	Дата
Разраб		Карпушина		
Пров		Петрова		
Т контр		Знаменская		
Рук раб		Петрова		
Н контр		Знаменская		
Утв		Петрова		

ПВМ3СА.01 01.011

Стойка левая

Лит	Масса	Масшт
	12,1	1:2

Лист | Листов 1

Уголок Б-100×100×7 ГОСТ 8509-72 / Ст 3 ГОСТ 535-79

ЦНИИпромзданий г Москва

Формат 11

ПВМ3СА 01 01 012

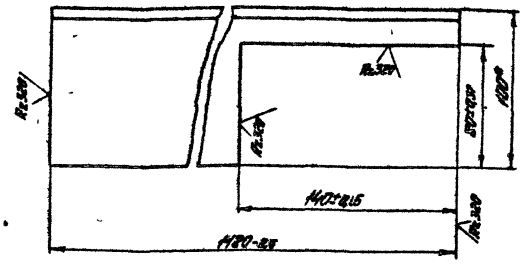

*Размер для справок

Изм	Лист	№ докум	Подп	Дата
Разраб		Карпушина		
Пров		Петрова		
Т контр		Знаменская		
Рук раб		Петрова		
Н контр		Знаменская		
Утв		Петрова		

ПВМ3СА 01 01.012

Стойка правая

Лит	Масса	Масшт
	12,1	1:2

Лист | Листов 1

Уголок Б-100×100×7 ГОСТ 8509-72 / Ст 3 ГОСТ 535-79

ЦНИИпромзданий г Москва

Формат 11

Формат	Зона	Поз	Обозначение	Наименование	Кол.	Примечание
				Документация		
11			ПВМ3СА.01 03 000 СБ	Сборочный чертеж		
				Детали		
11		1	ПВМ3СА 01 03 001	Перегородка	1	
5.4		2	ПВМ3СА 01 03 002	Ребро		
				Уголок Б-63×63×6 ГОСТ 8509-72 / Ст 3 ГОСТ 535-79		
				L=350h Rz 320	1	1,7кг

Изм	Лист	№ докум	Подп	Дата
Разраб		Карпушина		
Пров		Петрова		
Рук раб		Петрова		
Н контр		Знаменская		
Утв		Петрова		

ПВМ3СА 01 03 000

Перегородка подвижная

Лит	Лист	Листов
		1

ЦНИИпромзданий г Москва

Формат 11

ПВМ3СА.01.03.000СБ

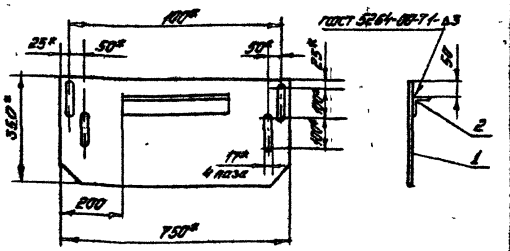

1* Размеры для справок

2. Предельные отклонения размеров ± $\frac{IT14}{2}$

Изм	Лист	№ докум	Подпись	Дата
Разраб		Карпушина		
Пров		Петрова		
Т контр		Знаменская		
Рук раб		Петрова		
Н контр		Знаменская		
Утв		Петрова		

ПВМ3СА.01 03 000СБ

Перегородка подвижная

Сборочный чертеж

Лит	Масса	Масшт
	8	1:10

Лист | Листов 1

ЦНИИпромзданий г Москва

Формат 11

ПВМ3СА.01.03.001

Rz80 √ (√)

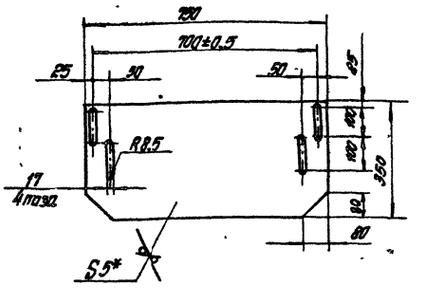

1. * Размер для справок.
2. Неуказанные предельные отклонения размеров: отверстий H14, валов h14, остальных $\pm \frac{IT14}{2}$.

					ПВТ3СА 01.03 001				
Изм.	Лист	№ докум.	Подп.	Дата	Перегородка	Лит	Масса	Масштаб	
Разраб.		Малушина					6,2	1:10	
Пров.		Петрова				Лист	Листов 1		
Т. контр.		Знаменская							
Рук. отд.		Петрова							
Н. контр.		Знаменская							
Утв.		Петрова							

Инв. № подл. | Подп. и дата | Взам. инв. № | Инв. № дубл. | Подп. и дата

Формат 11

ПВМ3СА.02.00.001

Rz320 √ (√)

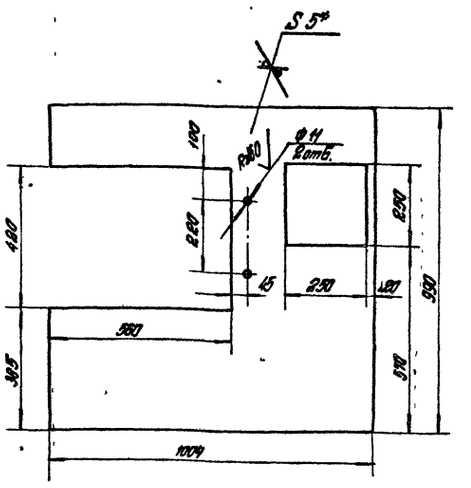

1. * Размер для справок.
2. Предельные отклонения размеров: отверстий H14, валов h14, остальных $\pm \frac{IT14}{2}$.

					ПВТ3СА 02.00 001				
Изм.	Лист	№ докум.	Подп.	Дата	Стенка передняя	Лит	Масса	Масштаб	
Разраб.		Малушина					16,3	1:10	
Пров.		Петрова				Лист	Листов 1		
Т. контр.		Знаменская							
Рук. отд.		Петрова							
Н. контр.		Знаменская							
Утв.		Петрова							

Инв. № подл. | Подп. и дата | Взам. инв. № | Инв. № дубл. | Подп. и дата

Формат 11

Формат	Зона	Поз.	Обозначение	Наименование	Кол.	Примечание
				Документация		
*			ПВТ3СА 02.00.000 СБ	Сборочный чертеж		*12, 22
				Детали		
11		1	ПВТ3СА 02.00.001	Стенка передняя	1	
11		2	ПВТ3СА 02.00.002	Стенка задняя	1	10 выпуск
БЧ		3	ПВТ3СА 02.00.003	Фланец патрубка		
				Уголок Б 40×40×4 ГОСТ 8509-72 / Ст 3 ГОСТ 535-79		
				L = 893 h14 Rz 320	4	0,71 кг
11		4	ПВТ3СА 02.00.004	Скоба	2	10 Ввыпуск
БЧ		5	ПВТ3СА 02.00.005	Стенка		
				Лист Б-ПН-3 ГОСТ 19903-74 / 3-IV-Ст 3 ГОСТ 16523-70		
				808 h14 × 990 h14 – Rz 320	2	18,8 кг
БЧ		6	ПВТ3СА 02.00.006	Кронштейн		
				Уголок Б-63×63×5 ГОСТ 8509-72 / Ст 3 ГОСТ 535-79		
				L = 460 h14 – Rz 320	2	8,21 кг
БЧ		7	ПВТ3СА 02.00.007	Фланец		
				Уголок Б-63×63×5 ГОСТ 8509-72 / Ст 3 ГОСТ 535-79		
				L = 936 h14 – Rz 320	3	4,5 кг
БЧ		8	ПВТ3СА 02.00.008	Фланец		
				Уголок Б-63×63×5 ГОСТ 8509-72 / Ст 3 ГОСТ 535-79		
				L = 985 h14 – Rz 320	2	2,53 кг
БЧ		9	ПВТ3СА 02.00.009	Полоса		
				Лист Б-ПН-3 ГОСТ 19903-74 / 3-IV Ст 3 ГОСТ 16523-70		
				60 h14 × 810 h14 – Rz 320	1	1,14 кг
БЧ		10	ПВТ3СА 02.00.010	Кронштейн		
				Уголок Б-63×63×5 ГОСТ 8509-72 / Ст 3 ГОСТ 535-79		
				L = 360 h14 – Rz 320	1	1,73 кг

					ПВТ3СА 02.00.000				
Изм.	Лист	№ докум.	Подп.	Дата	Секция верхняя	Лит	Лист	Листов	
Разраб.		Малушина					1	2	
Пров.		Петрова				ЦНИИПромзданий г. Москва			
Рук. раб.		Петрова							
Н. контр.		Знаменская							
Утв.		Петрова							

Инв. № подл. | Подп. и дата | Взам. инв. № | Инв. № дубл. | Подп. и дата

Формат 11

Формат	Зона	Поз.	Обозначение	Наименование	Кол.	Примечание
БЧ		11	ПВТ3СА 02.00.011	Крышка		
				Лист Б-ПН-3 ГОСТ 19903-74 / 3-IV-Ст 3 ГОСТ 16523-70		
				808 h14 × 545 h14 – Rz 320	1	10,33 кг
БЧ		12	ПВТ3СА.02.00.012	Фланец		
				Уголок Б-63×63×5 ГОСТ 8509-72 / Ст 3 ГОСТ 535-79		
				L = 1010 h14 – Rz 320	2	4,86 кг
БЧ		13	ПВТ3СА 02.00.013	Связь		
				Уголок Б-63×63×5 ГОСТ 8509-72 / Ст 3 ГОСТ 535-79		
				L = 804 h14 – Rz 320	3	3,85 кг
БЧ		14	ПВТ3СА 02.00.014	Капле отбойник		
				Лист Б-ПН-3 ГОСТ 19903-74 / 3-IV-Ст 3 ГОСТ 16523-70		
				270 h14 × 804 h14 – Rz 320	1	5,1 кг
БЧ		15	ПВТ3СА 02.00.015	Упор		
				Лист Б-ПН-3 ГОСТ 19903-74 / 3-IV-Ст 3 ГОСТ 16523-70		
				120 h14 × 804 h14 – Rz 320	1	2,3 кг
БЧ		16	ПВТ3СА 02.00.016	Перегородка		
				Лист Б-ПН-3 ГОСТ 19903-74 / 3-IV-Ст 3 ГОСТ 16523-70		
				990 h14 × 804 h14 – Rz 320	1	18,7 кг
БЧ		17	ПВТ3СА 02.00.017	Стенка патрубка		
				Лист Б-ПН-3 ГОСТ 19903-74 / 3-IV-Ст 3 ГОСТ 16523-70		
				90 h14 × 253 h14 – Rz 320	4	0,6 кг
11		18	ПВТ3СА 01.01.018	Ушко	4	10 Ввыпуск
				Стандартные изделия		
				Болты ГОСТ 7798-70		
		20		М8×50.58.019	4	
		21		М10×60.58.019	8	

					ПВТ3СА.02.00.000				
Изм.	Лист	№ докум.	Подп.	Дата				Лист	
								2	

Инв. № подл. | Подп. и дата | Взам. инв. № | Инв. № дубл. | Подп. и дата

Формат 11

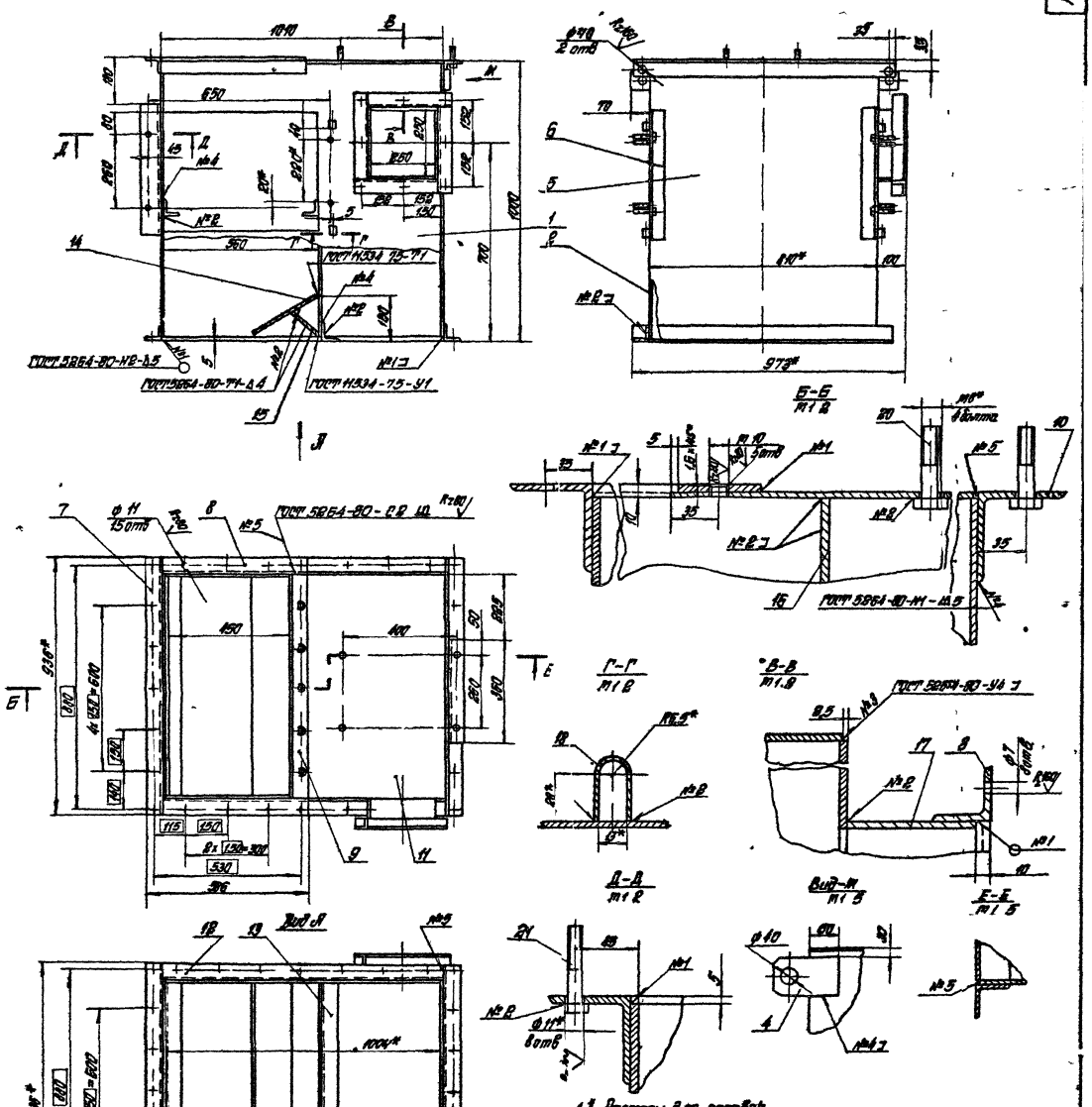

1* Размеры для справок

2 Смещение осей отв ф 11 от номинального расположения не более ±0,5 мм

3 Неуказанные предельные отклонения размеров отверстий H14, валов h14, остальных $\pm\frac{IT14}{2}$

4 Покрытие для внутренней поверхности - сурик свинцовый марки 4 ГОСТ 19151-73 на натуральной олифе ГОСТ 7931-76, для наружной поверхности - Гр ГФ-0119 ГОСТ 2334.3-78,

Сталь ПФ-133, серая III А ГОСТ 926-63

5 Остальные технические требования ст ТУ выпуск „0"

Изм.	Лист	№ докум.	Подп.	Дата	ПВМ 3СА 02.00.000 СБ		
Разраб.		Карпунина			Секция верхняя Сборочный чертеж	Лит.	Масса 160	Масштаб 1:10
Пров.		Петрова				Лист	Листов 1
Стандарт.		Знаменская				ЦНИИ промзданий г. Москва	
Н.контр.		Петрова					
Утв.		Петрова					

Инв. № подл. | Подп. и дата | Взам. инв. № | Инв. № дубл. | Подп. и дата

Формат 22

Формат	Зона	Поз.	Обозначение	Наименование	Кол.	Примечание
				Документация		
А2			ПВТ 3СА 05 01 000 СБ	Сборочный чертеж		
				Детали		
А4		1	ПВТ 3СА 05 01 001	Стойка Уголок Б-85х85х8 ГОСТ 8509-72 / Ст 3 ГОСТ 535-79 L = 730 h 14 Rz 320	4	0,84 кг
А4		2	ПВТ 3СА 05 01 002	Планка Лист Б-ПН-3 ГОСТ 19903-74 / 3-IV Ст 3 ГОСТ 16523-70 180 h 14 х 15 h 14 – Rz 320	6	0,053 кг
А4		3	ПВТ 3СА 05 01 003	Пилостина Лист Б-ПН-3 ГОСТ 19903-74 / 3-IV Ст 3 ГОСТ 16523-70 310 h 10 х 15 h 14 – Rz 320	6	0,18 кг
А4		4	ПВТ 3СА 05 01 004	Направляющая Лист Б-ПН-2 ГОСТ 19903-74 / 3-IV Ст 3 ГОСТ 16523-70 730 h 14 х 15 h 14 – Rz 320	25	0,177 кг

ПВТ 3СА 05 01 000

Каркас

ЦНИИПромзданий г. Москва

Формат А1

Формат	Зона	Поз.	Обозначение	Наименование	Кол.	Примечание
				Документация		
А2			ПВТ 3СА 03 00 000 СБ	Сборочный чертеж		
				Детали		
А4		1	ПВТ 3СА 03 00 001	Стенка	1	
А4		2	ПВТ 3СА 03 00 002	Стенка	1	
А4		3	ПВТ 3СА 03 00 003	Обечайка	1	
А4		4	ПВТ 3СА 03 00 004	Связь Уголок Б-63х63х5 ГОСТ 8509-72 / Ст 3 ГОСТ 535-79 L = 460 h 14 Rz 320	2	2,1 кг
А4		5	ПВТ 3СА 03 00 005	Связь Уголок Б-63х63х5 ГОСТ 8509-72 / Ст 3 ГОСТ 535-79 L = 935 h 14 Rz 320	2	4,5 кг
А4		6	ПВТ 3СА 03 00 006	Фланец	1	

ПВТ 3СА 03 00 000

Воздухосборник

ЦНИИПромзданий г. Москва

Формат А1

ПВМ 3СА 03 00 000 ВО

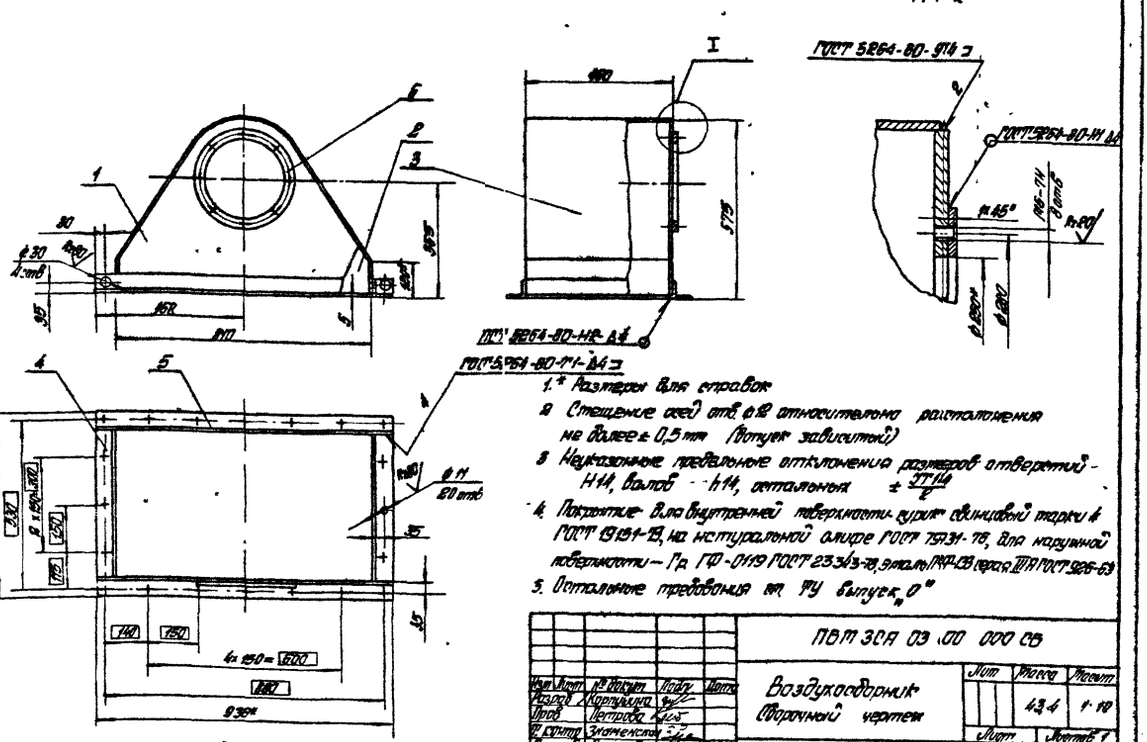

1.* Размеры для справок.

2 Смещение осей отв. Ø12 относительно расположения не более ± 0,5 мм (допуск зависимый)

3 Неуказанные предельные отклонения размеров отверстий - H14, валов - h14, остальных $\pm \frac{IT14}{2}$

4. Покрытие: для внутренней поверхности кроме оцинкованной тары 4 ГОСТ 13134-73, на неустраняемой длине ГОСТ 7931-76, для наружной поверхности – Гр ГФ-0119 ГОСТ 23343-78, эмаль ПФ-133 перхл. III ГОСТ 926-69

5. Остальные требования по ТУ выпуск „0"

ПВТ 3СА 03 00 000 СБ

Воздухосборник сборочный чертеж

Лит	Масса	Масштаб
	43,4	1:10
Лист	Листов 1	

ЦНИИПромзданий г. Москва

Формат А0

ПВМ ЗСЯ 03 00 001

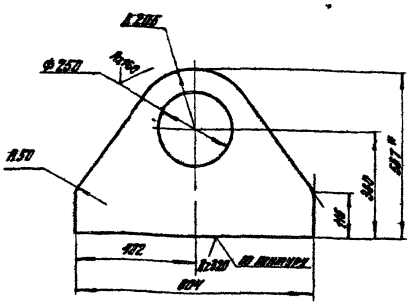

1. Размер для справок
2. Предельные отклонения размеров отверстий H14, валов h14, остальных $\pm \frac{IT14}{2}$.

Изм.	Лист	№ докум.	Подп.	Дата
Разраб.		Корпушина		
Пров.		Петрова		
Т. контр.		Элементская		
Рук. раб.		Петрова		
Н. контр.		Элементская		
Утв.		Петрова		

Стенка

Лит.	Масса	Масштаб
	8,4	1:10

Лист | Листов 1

Лист 6-ПМ-3 ГОСТ 19903-74
3-IV Ст3 ГОСТ 16523-70

ЦИНИПРОМЗДАНИЙ г. Москва

Формат А4

ПВМ ЗСЯ 03 00 002

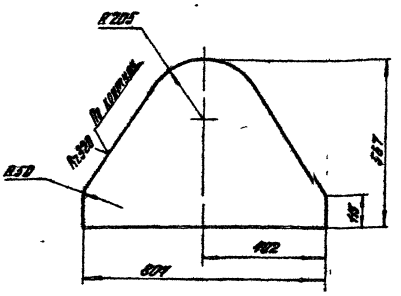

Предельные отклонения размеров валов h14, остальных $\pm \frac{IT14}{2}$.

Изм.	Лист	№ докум.	Подп.	Дата
Разраб.		Корпушина		
Пров.		Петрова		
Т. контр.		Элементская		
Рук. раб.		Петрова		
Н. контр.		Элементская		
Утв.		Петрова		

Стенка

Лит.	Масса	Масштаб
	7,5	1:10

Лист | Листов 1

Лист 6-ПМ-3 ГОСТ 19903-74
3-IV Ст 3 ГОСТ 16523-70

ЦИНИПРОМЗДАНИЙ г. Москва

Формат А4

ПВМ ЗСЯ 03 00 003

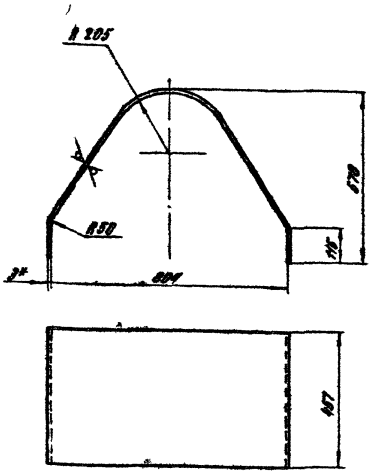

1. Размер для справок
2. Предельные отклонения размеров отверстий H14, валов h14 остальных $\pm \frac{IT14}{2}$
3. Длина развертки 1483 мм

Изм.	Лист	№ докум.	Подп.	Дата
Разраб.		Корпушина		
Пров.		Петрова		
Т. контр.		Элементская		
Рук. раб.		Петрова		
Н. контр.		Элементская		
Утв.		Петрова		

Обечайка

Лит.	Масса	Масштаб
	15,9	1:10

Лист | Листов 1

Лист 6-ПМ-3 ГОСТ 19903-74
3-IV Ст 3 ГОСТ 16523-70

ЦИНИПРОМЗДАНИЙ г. Москва

Формат А4

ПВМ ЗСЯ 03 00 006

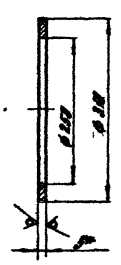

1. Размер для справок
2. Предельные отклонения размеров отверстий H14, валов h14

Изм.	Лист	№ докум.	Подп.	Дата
Разраб.		Корпушина		
Пров.		Петрова		
Т. контр.		Элементская		
Рук. раб.		Петрова		
Н. контр.		Элементская		
Утв.		Петрова		

Фланец

Лит.	Масса	Масштаб
	24	1:5

Лист | Листов 1

Лист 6-ПМ-5 ГОСТ 19903-74
3-IV Ст 3 ГОСТ 14637-79

ЦИНИПРОМЗДАНИЙ г. Москва

Формат А4

Серия 5.904-9 Выпуск 1

Серия 5.904-8 Выпуск 1

ПВМЗСА 05.00.000 СБ

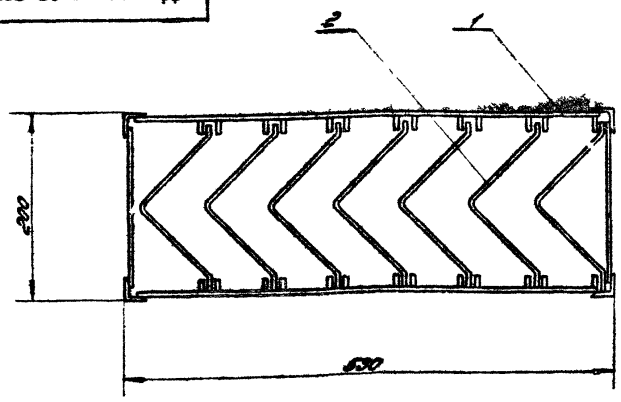

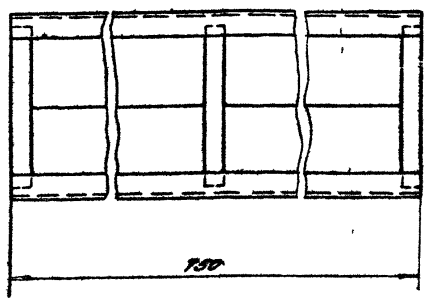

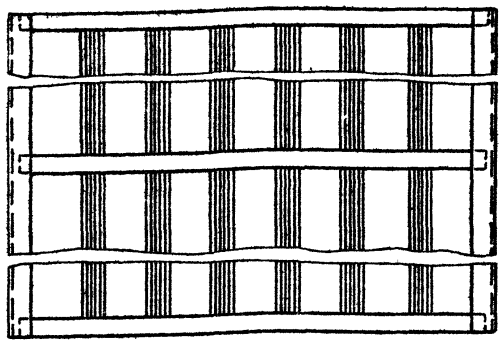

Размеры для справок.

Изм	Лист	N докум	Подп.	Дата	ПВМЗСА 05.00.000СБ	Лит	Масса	Масшт
Разраб		Панькина			Каплеуловитель. Сборочный чертёж		12,54	1.4
Пров.		Петрова				Лист	Листов 1	
Т.контр.		Знаменская		VII.80				
Рук.раб.		Петрова		VII.80				
Н.контр.		Карпушина						
Утв.		Петрова		VII.80				

ЦНИИПРОМЗДАНИЙ г. Москва

Формат 12

ПВМЗСА 05.00.001

Az 320

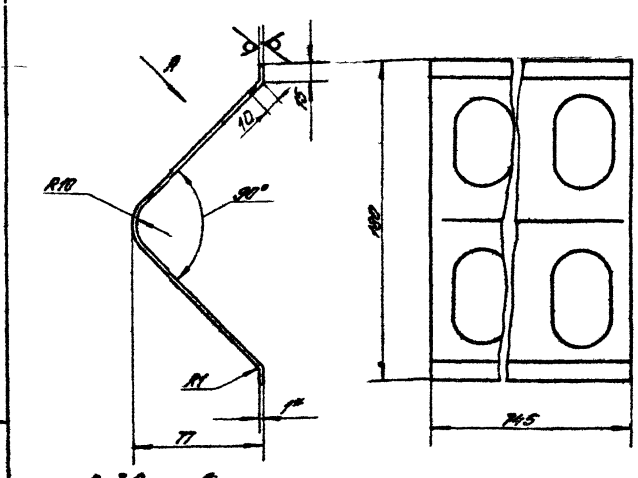

Вид А повернуто

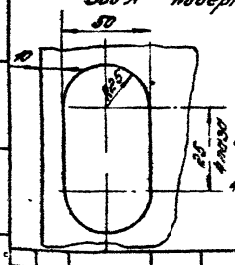

1* Размер для справок
2 Длина развертки L = 245
3. Предельные отклонения размеров: отверстий - H14, валов - h14, остальных $\pm\frac{IT14}{2}$
4 Покрытие: сурик свинцовый марка 4 ГОСТ 19151-73 на натуральной олифе ГОСТ 7931-76.

Изм	Лист	N докум	Подп	Дата	ПВМЗСА 05 00 001	Лит	Масса	Масшт
Разраб		Панькина			Пластина		1,16	1.2
Пров		Петрова				Лист	Листов 1	
Т.контр		Знаменская		VII.80				
Рук.раб		Петрова		VII.80				
Н.контр		Карпушина						
Утв.		Петрова		VII.80				

Лист 8-ПН-1 ГОСТ 19903-74 / 3-Ц-Ст3 ГОСТ 15523-70

ЦНИИПРОМЗДАНИЙ г. Москва

Формат 11

Форма	Зона	Поз.	Обозначение	Наименование	Кол.	Примечание
				Документация		
12			ПВМЗСА 05.00.000 СБ	Сборочный чертёж		
				Сборочные единицы		
11		1	ПВМЗСА 05 01 000	Каркас	1	
				Детали		
11		11	ПВМЗСА 05 00.001	Пластина	1	

Изм	Лист	N докум	Подп	Дата	ПВМЗСА 05 00 000	Лит	Лист	Листов
Разраб		Панькина			Каплеуловитель			1
Пров		Петрова						
Рук.раб		Петрова						
Н.контр		Карпушина						
Утв.		Петрова		VII.80				

ЦНИИПРОМЗДАНИЙ г. Москва

Формат 11

Серия 5904-8 Выпуск 1

ПВМ3СА0501000 СБ

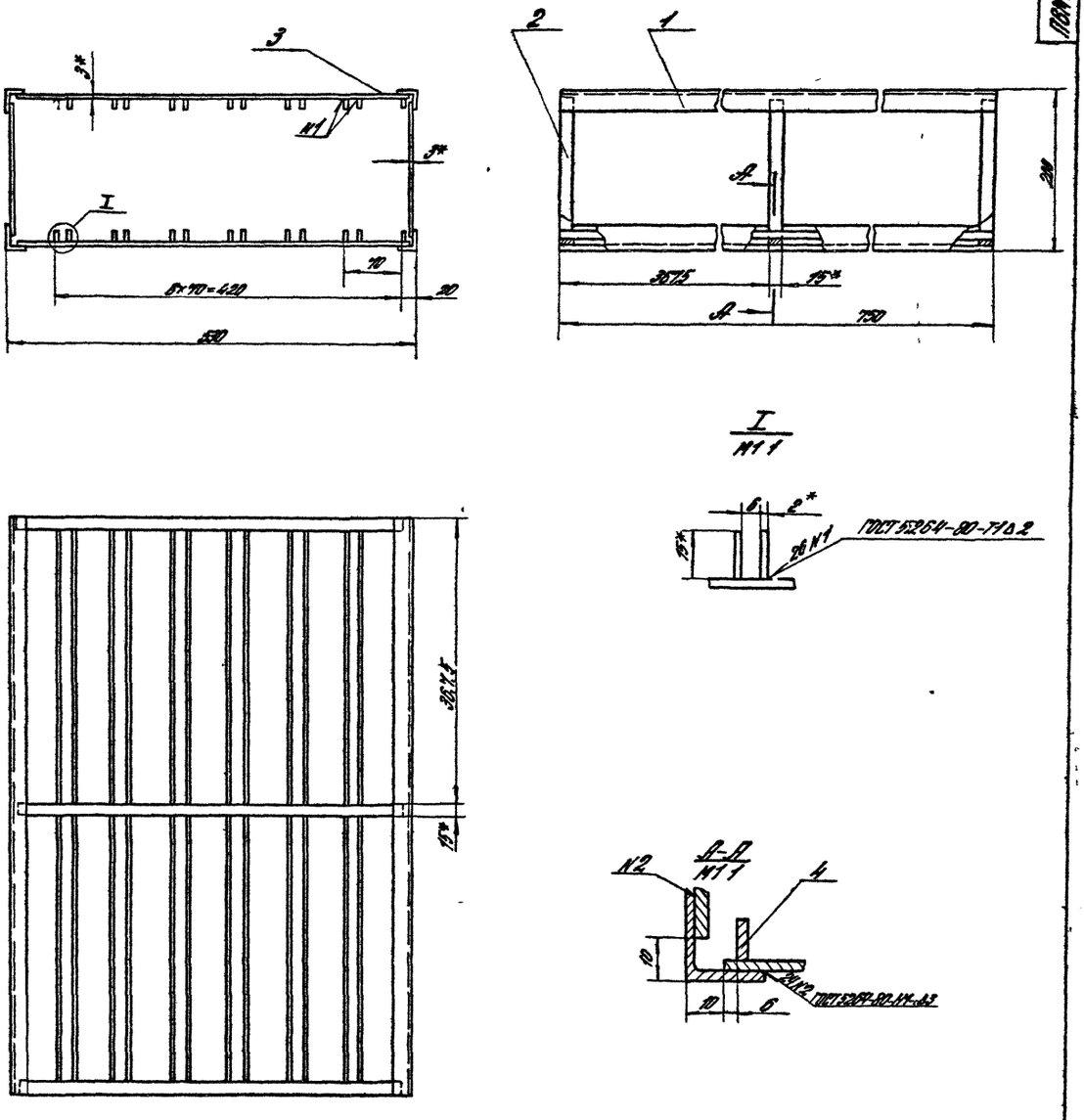

1* Размеры для справок
2. Предельные отклонения размеров отверстий Н14, валов h14, остальных $\pm \frac{ITIV}{2}$.
3. Покрытие сурик свинцовый марки 4 ГОСТ 19151-73 на натуральной олифе ГОСТ 7931-76

					ПВМ3СА0501000 СБ			
Изм.	Лист	N докум.	Подп.	Дата	Каркас Сборочный чертеж	Лит.	Масса	Масшт.
Разраб.		Панькина					942	1:4
Пров.		Петрова				Лист	Листов 1	
Контр.		Знаменская				ЦНИИПРОМЗДАНИЙ г. Москва		
Рукоп.		Петрова						
Контр.		Гаршина		7.80				
Утв.		Петрова						

Формат 22

Инв. N подл. | Подп. и дата | Взам. инв. N | Инв. N дубл. | Подп. и дата

gost.e-ecolog.ru