ГОСУДАРСТВЕННЫЙ КОМИТЕТ СССР ПО ДЕЛАМ СТРОИТЕЛЬСТВА
(ГОССТРОЙ СССР)

ТИПОВАЯ ДОКУМЕНТАЦИЯ НА КОНСТРУКЦИИ, ИЗДЕЛИЯ
И УЗЛЫ ЗДАНИЙ И СООРУЖЕНИЙ

СЕРИЯ 5.907-2

РЕЦИРКУЛЯЦИОННЫЕ ПЫЛЕУЛАВЛИВАЮЩИЕ АГРЕГАТЫ СИОТ

ВЫПУСК 1

РАБОЧИЕ ЧЕРТЕЖИ

РАЗРАБОТАНЫ
ГПИ САНТЕХПРОЕКТ
ГОССТРОЯ СССР

ГЛАВНЫЙ ИНЖЕНЕР ИНСТИТУТА — ШИЛЛЕР Ю.И.

ГЛАВНЫЙ ИНЖЕНЕР ПРОЕКТА — СПИВАК В.А.

УТВЕРЖДЕНЫ
ГЛАВСТРОЙПРОЕКТОМ ГОССТРОЯ СССР
ПРОТОКОЛ № 40 ОТ 30 ИЮНЯ 1986г

ВВЕДЕНЫ В ДЕЙСТВИЕ
ГПИ САНТЕХПРОЕКТ
ПРИКАЗ № 125 ОТ 11 АВГУСТА 1986г.

gost.e-ecolog.ru

Содержание

Обозначение	Наименование	Стр
АБГ 070. 000 ТО	Агрегат пылеулавливающий рециркуляционный СИОТ	
	Техническое описание	3,4
АБГ 070. 000	Агрегат пылеулавливающий рециркуляционный СИОТ	4÷6
АБГ 070. 000 СБ	Агрегат пылеулавливающий рециркуляционный СИОТ	6,7
АБГ 070. 002	Прокладка	8
АБГ 070. 003	Прокладка	
АБГ 070. 004	Гайка	
АБГ 070. 005	Шайба	
АБГ 070. 007	Гайка	9
АБГ 070. 008	Корпус	
АБГ 070. 009	Ниппель	
АБГ 070. 011	Хомут	
АБГ 070. 015	Ось	10
АБГ 070. 010	Цилиндр верхний	
АБГ 070. 010 СБ	Цилиндр верхний	11
АБГ 070. 016	Ушко	12
АБГ 070. 017	Ушко	
АБГ 070. 020	Цилиндр в сборе	
АБГ 070. 020 СБ	Цилиндр в сборе	13
АБГ 070. 021	Фланец	14
АБГ 070. 022	Цилиндр	
АБГ 070. 023	Ребро	15
АБГ 070. 024	Бобышка	
АБГ 070. 025	Труба	
АБГ 070. 026	Ниппель	
АБГ 070. 032	Прокладка	16
АБГ 070. 030	Люк	
АБГ 070. 030 СБ	Люк	17
АБГ 070. 031	Лист	18
АБГ 070. 033	Петля	
АБГ 070. 034	Петля	
АБГ 070. 035	Рамка	19
АБГ 070. 040	Цилиндр средний	
АБГ 070. 040 СБ	Цилиндр средний	20
АБГ 070. 038	Прокладка	21
АБГ 070. 041	Цилиндр	
АБГ 070. 050	Цилиндр наружный	
АБГ 070. 050 СБ	Цилиндр наружный	22
АБГ 070. 042	Ребро	23
АБГ 070. 043	Накладка	
АБГ 070. 047	Крышка	
АБГ 070. 060	Цилиндр внутренний	
АБГ 070. 060 СБ	Цилиндр внутренний	24
АБГ 070. 046	Цилиндр	
АБГ 070. 070	Трубка в сборе	25
АБГ 070. 070 СБ	Трубка в сборе	
АБГ 070. 048	Трубка	
АБГ 070. 049	Трубка	

Обозначение	Наименование	Стр.
АБГ 070. 051	Цилиндр	26
АБГ 070. 052	Конус	
АБГ 070. 080	Цилиндр нижний	
АБГ 070. 080 СБ	Цилиндр нижний	27
АБГ 070. 053	Конус нижний	28
АБГ 070. 054	Фланец	
АБГ 070. 055	Ниппель	
АБГ 070. 056	Патрубок	
АБГ 070. 063	Стакан	29
АБГ 070. 090	Конус	
АБГ 070. 090 СБ	Конус	30
АБГ 070. 058	Фланец	31
АБГ 070. 059	Конус	
АБГ 070. 061	Дно	
АБГ 070. 062	Ребро	
АБГ 070. 100	Труба сварная	32
АБГ 070. 100 СБ	Труба сварная	
АБГ 070. 064	Звено	33
АБГ 070. 065	Труба	
АБГ 070. 110	Сетка	
АБГ 070. 066	Сетка	34
АБГ 070. 110 СБ	Сетка	
АБГ 070. 072	Шайба	35
АБГ 070. 120	Привод	
АБГ 070. 120 СБ	Привод	36
АБГ 070. 071	Фланец	37
АБГ 070. 073	Защитный конус	
АБГ 070. 075	Ребро	38
АБГ 070. 076	Ребро	
АБГ 070. 130	Колесо рабочее	
АБГ 070. 130 СБ	Колесо рабочее	39
АБГ 070. 074	Лопасть	40
АБГ 070. 077	Втулка	
АБГ 070. 078	Конус	41
АБГ 070. 140	Электродвигатель	
АБГ 070. 140 СБ	Электродвигатель	
АБГ 070. 150	Кожух	42
АБГ 070. 150 СБ	Кожух	
АБГ 070. 160	Шланг	43
АБГ 070 160 СБ	Шланг	
АБГ 070. 079	Фланец	
АБГ 070. 085	Шплинт	44
АБГ 070. 086	Ушко	
АБГ 070. 170	Штуцер	
АБГ 070. 170 СБ	Штуцер	
АБГ 070. 083	Штуцер	45
АБГ 070. 088	Труба	
АБГ 070. 089	Гайка	
АБГ 070. 180	Сетка	46
АБГ 070. 180 СБ	Сетка	
АБГ 070. 082	Боковина	47
АБГ 070. 092	Сетка	
АБГ 070. 093	Фланец	

Введение

В настоящем выпуске приведены рабочие чертежи рециркуляционных пылеулавливающих агрегатов СИОТ №№ 3,6; 4,0 и 4,5.

Технические характеристики, данные для подбора, рекомендации по применению приведены в выпуске 0.

1. Назначение

Рециркуляционные пылеулавливающие агрегаты предназначены для обеспыливания стационарного технологического оборудования, обслуживаемого системами аспирации, содержащими холодные, горячие (до 100°С) или парящие сыпучие материалы и могут быть использованы при очистке воздуха от пыли четвертого класса опасности.

Данные агрегаты используются при работе на рециркуляцию при запыленности воздуха

до 600 мг/м³, если ПДК = 2 мг/м³

до 1200 мг/м³, если ПДК = 4 мг/м³

до 1800 мг/м³, если ПДК = 6 мг/м³

В разработанном исполнении агрегаты предназначены для очистки невзрывоопасных пылевоздушных смесей, агрессивность которых по отношению к углеродистым сталям обыкновенного качества не выше агрессивности атмосферного воздуха.

2. Технические данные

Основные технические данные приведены в таблице.

Номер агрегата	Диаметр рабочего колеса, мм	Производительность, тыс. м³/ч	Располагаемый напор, Па	Тип электродвигателя	Мощность электродвигателя, квт	Число оборотов электродвигателя об/мин
3,6	360	2,0	1200	4А90L2У3	3,0	2840
4,0	400	3,0	1400	4А112М2У3	7,5	2900
4,5	450	4,5	2000	4А132М2У3	11	2900
		7,0	1300	4А160S2У3	15	2940
		9,0	750	4А160М2У3	18,5	2940

3. Устройство и работа изделия

Пылеулавливающий агрегат состоит из подводящего патрубка, конфузора, рабочего колеса вентилятора, закрепленного на валу электродвигателя.

Рабочее колесо вентилятора с цилиндрическим кожухом размещены в фильтровальном устройстве, выполненном в виде кольцевого желоба, охватывающего кожух и заполненного в нижней части водой до уровня переливного патрубка.

В верхней части фильтровального устройства, в кольцевом объеме между его внутренней стенкой и наружной стенкой кожуха расположен слой шаров, ограниченный снизу опорной перфорированной тарелкой, а сверху сеткой. Шаровой слой формируется из шаров диаметром 25÷36 мм из полиэтилена или пенополистирола плотностью 100÷150 кг/м³.

Электродвигатель закрыт защитным кожухом, в котором предусмотрены окна для поступления из помещения воздуха на охлаждение двигателя.

Для периодического осмотра и очистки колеса агрегата предусмотрены легко открывающиеся герметические люки.

Для спуска шлама из агрегата во время его ремонта или длительной остановки в нижней части фильтровального устройства предусмотрен патрубок с запорной арматурой.

Агрегат работает следующим образом:

При включении электродвигателя через патрубок и конфузор всасывается запыленный воздух. Проходя через рабочее колесо, запыленный воздух получает вращательное движение и поступает в цилиндрический кожух. Вода, подаваемая на внутреннюю стенку кожуха, вовлекается воздухом во вращательно-поступательное движение и покрывает поверхность кожуха тонкой пленкой.

Под действием центробежных сил часть пыли из воздушного потока отжимается к смоченной поверхности кожуха и стекает в фильтровальное устройство, где достигается дополнительный эффект очистки за счет интенсивной промывки воздуха водой.

Частично очищенный воздух поступает под опорную тарелку, переводит уложенный на ней слой легковесных ша-

ров во взвешенное состояние и вовлекает его в непрерывное циркуляционное движение в кольцевом объеме, ограниченном сверху сеткой. Это обеспечивает полное смачивание „кипящего" слоя брызгами воды, выносимой из фильтровального устройства и осаждение на поверхности той части пыли, которая не была уловлена в предыдущих ступенях очистки. По мере накопления влаги на поверхности шаров она в виде крупных капель вместе с уловленной пылью стекает в фильтровальное устройство.

Воздух, очищенный от пыли и брызг воды, поступает в помещение.

Шлам из агрегата удаляется через переливной патрубок.

4. Краткие технические требования.

Перед сдачей агрегата в эксплуатацию должны быть проверены плотность сварных швов и герметичность фланцевых соединений.

Трущиеся поверхности агрегата необходимо смазать консистентной смазкой.

Наружные поверхности агрегата, кроме резьбовых и покупных изделий, необходимо покрыть эмалью ПФ-115 серая ГОСТ 6465-76.

Все металлические неокрашенные поверхности агрегата должны быть, в

случае необходимости, подвергнуты консервации средствами временной защиты для изделий по ГОСТ 9.014-78.

Стрелку, указывающую направление вращения колеса, нанести на видном месте защитного кожуха эмалью по цвету отличной от общего покрытия агрегата.

Перед транспортированием агрегата к месту монтажа необходимо:

1) отверстия для воды и шлама заглушить деревянными пробками;

2) входной патрубок и верхний цилиндр закрыть рубероидом для предотвращения попадания воды и загрязнения.

Серия 5.907-2 выпуск 1

Обозначение	Наименование	Кол. на исполн. АбГ 070.000- 01	02	03	04	Примечание
	Документация					
АбГ 070.000 СБ	Сборочные чертеж	X	X	X	X	*) А2, А3
АбГ 070.000 ТО	Техническое описание	X	X	X	X	
	Сборочные единицы					
1 АбГ 070.010	Цилиндр верхний	1				
-01	Цилиндр верхний		1			
-02	Цилиндр верхний			1		
-03	Цилиндр верхний				1	
-04	Цилиндр верхний					1
2 АбГ 070.0[illegible]	Цилиндр средний	1				
-01	Цилиндр средний		1			
-02	Цилиндр средний			1		
-03	Цилиндр средний				1	

Изм. Лист N докум. Подп. Дата
Разраб. Смоляновская
Пров. Мерзлякова
Рук. гр. Мерзлякова
Н. контр. Лентес
Утв. Спивак

АбГ 070.000

Агрегат пылеулавливающий рециркуляционный СИОТ

Лит. Лист Листов
И 1 7
Госстрой СССР Сантехпроект
Формат А4

Формат	Зона	Поз.	Обозначение	Наименование	Кол. на исполн. АБГ 070. 000—					Примечание
					—	01	02	03	04	
А4		10	АБГ 070. 180 - 04	Сетка					1	
				Детали						
А4		12	АБГ 070. 002	Прокладка	1					
			-01	Прокладка		1				
			-02	Прокладка			1			
			-03	Прокладка				1		
			-04	Прокладка					1	
А4		13	АБГ 070. 002 - 05	Прокладка	2					
			-06	Прокладка		2				
			-07	Прокладка			2			
			-08	Прокладка				2		
			-09	Прокладка					2	
А4		14	АБГ 070. 003	Прокладка	1					
			-01	Прокладка		1				
			-02	Прокладка			1			
			-03	Прокладка				1		
			-04	Прокладка					1	

Изм. Лист | N докум. | Подп. | Дата — АБГ 070. 000 — Лист 4

Формат А4

Формат	Зона	Поз.	Обозначение	Наименование	Кол. на исполн. АБГ 070. 000—					Примечание
					—	01	02	03	04	
А4		2	АБГ 070. 040 - 04	Цилиндр средний					1	
А4		3	АБГ 070. 080	Цилиндр нижний	1					
			-01	Цилиндр нижний		1				
			-02	Цилиндр нижний			1			
			-03	Цилиндр нижний				1		
			-04	Цилиндр нижний					1	
А4		4	АБГ 070. 090	Конус	1					
			-01	Конус		1				
			-02	Конус			1			
			-03	Конус				1		
			-04	Конус					1	
А4		5	АБГ 070. 110	Сетка	2					
			-01	Сетка		2				
			-02	Сетка			2			
			-03	Сетка				2		
			-04	Сетка					2	
А4		6	АБГ 070. 120	Привод	1					
			-01	Привод		1				
			-02	Привод			1			

Изм. Лист | N докум. | Подп. | Дата — АБГ 070. 000 — Лист 2

Формат А4

Формат	Зона	Поз.	Обозначение	Наименование	Кол. на исполн. АБГ 070. 000—					Примечание
					—	01	02	03	04	
А4		15	АБГ 070. 004	Гайка	1	1	1	1	1	
А4		16	АБГ 070. 005	Шайба	2	2	2	2	2	
Б4		17	АБГ 070. 006	Втулка L=7±0,5						
				Трубка 1С 22×3						
				ГОСТ 5496-78	1	1	1	1	1	
А4		18	АБГ 070. 007	Гайка	1	1	1	1	1	
А4		19	АБГ 070. 008	Корпус	1	1	1	1	1	
А4		20	АБГ 070. 009	Ниппель	1					
			01	Ниппель		1				
			02	Ниппель			1	1	1	
А4		21	АБГ 070 011	Хомут	1	1	1	1	1	
				Стандартные изделия						
				Болты ГОСТ 7805-70						
		23		М6×12.36	10	10	4	4	4	
				М8×16.36			8	8	8	
				Болты ГОСТ 7798-70						
		24		М6×20.36	9	9	9	9	9	
		25		М6×50.36	10					

Изм. Лист | N докум. | Подп. | Дата — АБГ 070. 000 — Лист 5

Формат А4

Формат	Зона	Поз.	Обозначение	Наименование	Кол. на исполн. АБГ 070. 000—					Примечание
					—	01	02	03	04	
А4		6	АБГ 070. 120	-03 Привод				1		
				-04 Привод					1	
А4		7	АБГ 070 150	Кожух	1					
				-01 Кожух		1				
				-02 Кожух			1			
				-03 Кожух				1		
				-04 Кожух					1	
А4		8	АБГ 070. 160	Шланг	2					
				-01 Шланг		2				
				-02 Шланг			2			
				-03 Шланг				2		
				-04 Шланг					2	
А4		9	АБГ 070. 170	Штуцер	2					
				-01 Штуцер		2				
				-02 Штуцер			2	2	2	
А4		10	АБГ 070. 180	Сетка	1					
				-01 Сетка		1				
				-02 Сетка			1			
				-03 Сетка				1		

Изм. Лист | N докум. | Подп. | Дата — АБГ 070. 000 — Лист 3

Копир. — Формат А4

Формат	Зона	Поз.	Обозначение	Наименование	Кол. на испол. АБГ 070.000				Примечание
					– 01	02	03	04	
		25		Болты ГОСТ 7798-70		12	12	12	
				М8×30.36					
		26		М10×25.36	8				
				М12×25.36		8			
				М16×30.36			8	8	
		27		М12×50.36	32	32			
				М16×50.36			36	36	
		28		Гайки ГОСТ 5915-70	4	4	4	4	
				М6.4	10				
		29		М8.4		12	12	12	
		30		М12.4	32	32			
				М16.4			36	36	
		31		Шайбы ГОСТ 6402-70			14	16	16
				6.65Г	10				
		32		6.65Г			12	12	12
		33		8.65Г	8				
				10.65Г			12	12	12

Инв. № подл. | Подп. и дата | Взам. инв. № | Инв. № дубл. | Подп. и дата

Изм. | Лист | № докум. | Подп. | Дата

АБГ 070.000

Копировал: Крапкина

Формат А4

Лист 6

Формат	Зона	Поз.	Обозначение	Наименование	Кол. на испол. АБГ 070.000				Примечание
					– 01	02	03	04	
		33		Шайбы ГОСТ 6402-70		8			
				12.65Г			8	8	
		34		16.65Г	32	32			
				12.65Г			36	36	36
		35		16.65Г	1	1	1	1	
				Кран 115 БК 50-10 ГОСТ 2704-77					
				Материалы					
		36		Шарнирные новые ГОСТ 7798-70					
				ф25	700				шт.
				ф30		3000			шт.
				ф38			1200	800	300 шт.

Инв. № подл. | Подп. и дата | Взам. инв. № | Инв. № дубл. | Подп. и дата

Изм. | Лист | № докум. | Подп. | Дата

АБГ 070.000

Копировал: Крапкина

Формат А4

Лист 7

АБГ 070.000СБ

I лист 1
М1:1

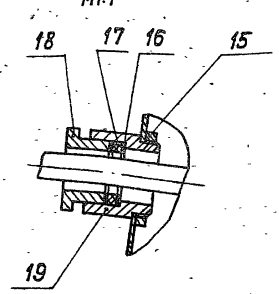

Д – Д лист 1

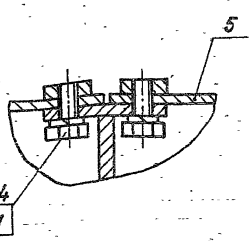

V лист 1

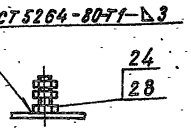

II лист 1

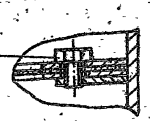

Вид Б лист 1
М1:2

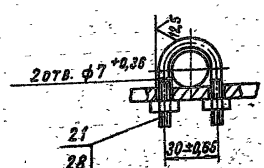

Обозначение	Номер агрегата	Размеры, мм D*	D1*	D2*	D3*	H*	d*	d1*	h*	δ	Кол., шт. n	n1	Масса, кг
АБГ 070.000	3,6	380	670	720	210	1655	9	15,8	1270	20±0,26	12	6	510
–01	4,0	400	850	900	280	1965			1500	35±0,31	16		724
–02	4,5	450	1000	1055	345	2205		19,8	1650	40±0,31		8	1086
–03			1150	1210	385	2430	12		1810	55±0,37	18		1380
–04			1280	1340		2625			1985	65±0,37	22		1623

Инв. № подл. | Подп. и дата | Взам. инв. № | Инв. № дубл. | Подп. и дата

Изм. | Лист | № докум. | Подп. | Дата

АБГ 070.000СБ

Копировал: Крапкина

Формат А3

Лист 2

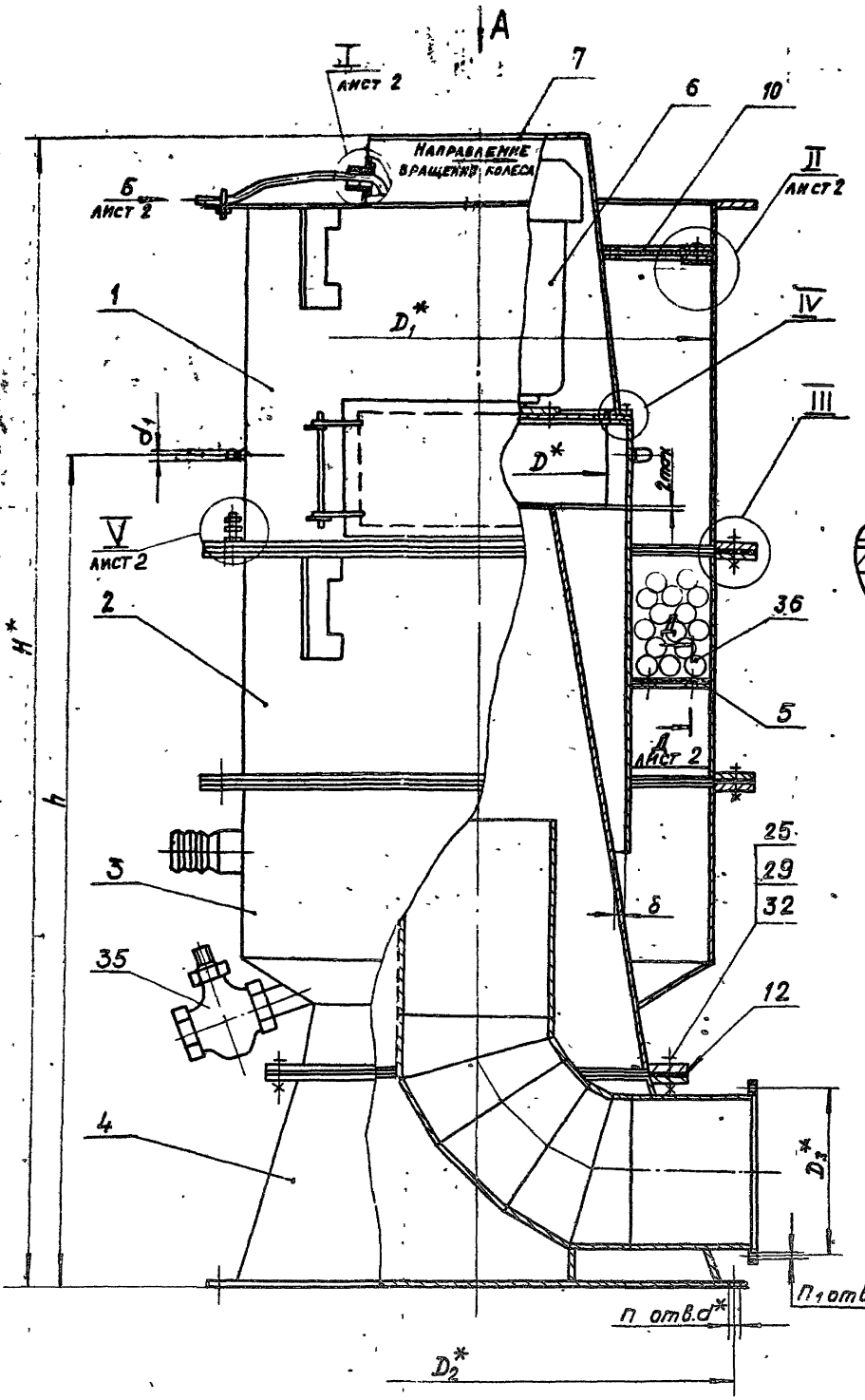

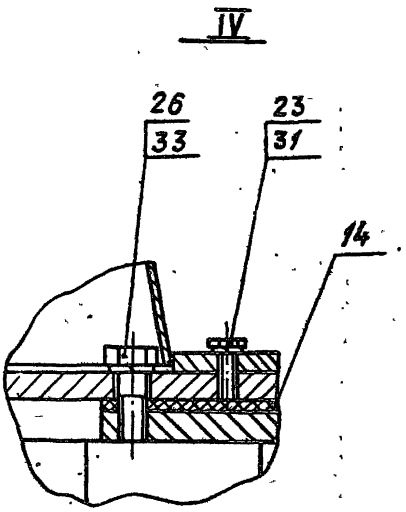

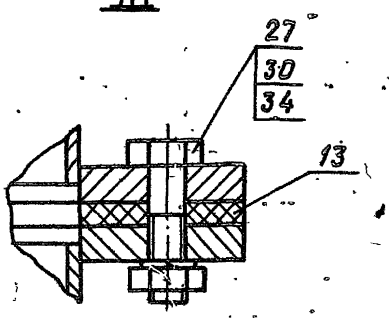

Г–Г повернуто

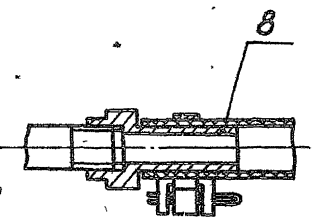

В–В повернуто

Вид А

СЕТКА ПОЗ. 10 НЕ ПОКАЗАНА

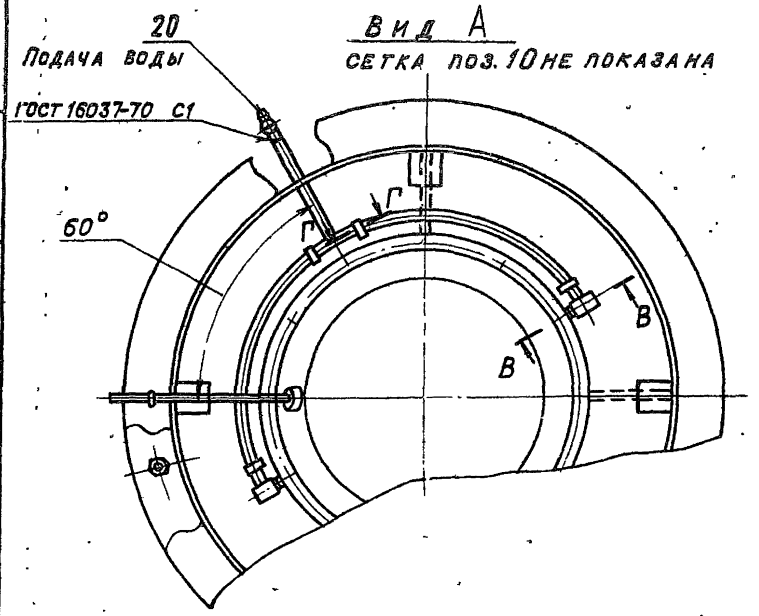

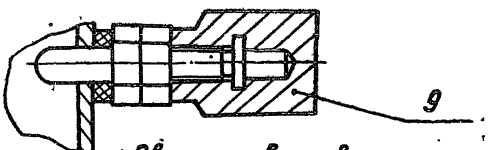

1. Сварные швы проверить на плотность керосином в соответствии с ГОСТ 3242-79
2. * Размеры для справок.
3. Зазор „б" и „2 max" отрегулировать на монтаже за счет прокладок.
4. Таблицу исполнений – см. лист 2

Изм.	Лист	№ докум.	Подп.	Дата	АБГ 070.000СБ		
Разраб.		Смоленская		III-85	Агрегат пылеулавливающий рециркуляционный сухой	Лит.	Масса	Масштаб
Пров.		Мерзлякова		II-85		И	См. табл.	—
Рук. группы		Мерзлякова		III-85		Лист 1	Листов 2	
Гл. спец.		Вайнберг		VII-85		ГОССТРОЙ СССР САНТЕХПРОЕКТ г. Москва		
Н. контр.		Лентес		IX-85				
Утв.		Сливак		IX-85				

Копировал: Крапивина

Формат: А2

Серия 5.903-2 Выпуск 1

Инв. № подл. | Подп. и дата | Взам. инв. № | Инв. № дубл. | Подп. и дата

АБГ 070.002

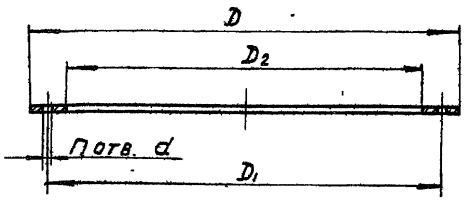

Обозначение	Размеры, мм					n, шт.	Масса, кг
	D	D1	D2	d	S		
АБГ 070.002	600	560	502	7	4	10	0,5
-01	680	640	582	9	4	12	0,58
-02	740	700	642	9	6	12	0,9
-03	780	740	682	9	6	12	1,0
-04	820	780	722	9	6	12	1,1
-05	770	730	678	14	6	16	0,9
-06	950	910	860	14	6	16	1,2
-07	1100	1060	1010	18	8	18	1,7
-08	1250	1210	1162	18	8	18	1,9
-09	1380	1340	1292	18	8	18	2,2

Неуказанные предельные отклонения размеров $\pm t_2/2$

АБГ 070.002

Прокладка

Лит. И | Масса: См. табл. | Масштаб: —

Лист | Листов 1

Пластина I лист ТМКЩ-S ГОСТ 7338-77

Госстрой СССР Сантехпроект г. Москва

Изм. Лист. № докум. Подп. Дата

Разраб. Смоляинская

Пров. Мерзлякова

Рук. группы Мерзлякова

Гл. спец. Вайнберг

Н. контр. Лейтес

Утв. Спивак

Инв. № подл. | Подп. и дата | Взам. инв. № | Инв. № дубл. | Подп. и дата

Копировал: Крапивина Формат: А4

АБГ 070.003

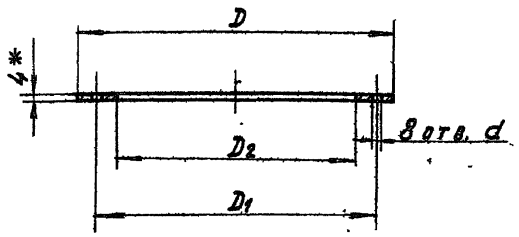

Обозначение	Размеры, мм				Масса, кг
	D	D1	D2	d	
АБГ 070.003	436	390	370	12	0,4
-01	518	455	420	14	0,45
-02	588	510	470	18	0,48
-03	640	570	480	18	0,52
-04	680	610	480	18	0,56

1. *Размер для справок.
2. Неуказанные предельные отклонения размеров $\pm t_2/2$

АБГ 070.003

Прокладка

Лит. И | Масса: См. табл. | Масштаб: —

Лист | Листов 1

Пластина I лист ТМКЩ-4 ГОСТ 7338-77

Госстрой СССР Сантехпроект

Изм. Лист. № докум. Подп. Дата

Разраб. Смоляинская

Пров. Мерзлякова

Рук. группы Мерзлякова

Гл. спец. Вайнберг

Н. контр. Лейтес

Инв. № подл. | Подп. и дата | Взам. инв. № | Инв. № дубл. | Подп. и дата

Копировал: Крапивина Формат: А4

АБГ 070.004

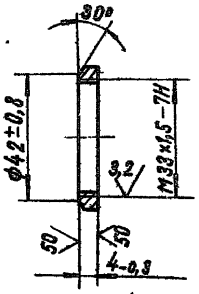

АБГ 070.004

Гайка

Лит. И | Масса: С,01 | Масштаб: 1:1

Лист | Листов 1

Шек. игранник 42 ГОСТ 2879-69 В Ст.3 ГОСТ 535-79

Госстрой СССР Сантехпроект г. Москва

Изм. Лист. № докум. Подп. Дата

Разраб. Смоляинская

Пров. Мерзлякова

Рук. группы Мерзлякова

Гл. спец. Вайнберг

Н. контр. Лейтес

Утв. Спивак

Инв. № подл. | Подп. и дата | Взам. инв. № | Инв. № дубл. | Подп. и дата

Копировал: Крапивина Формат: А4

Серия 5.907-2 Выпуск 1

АБГ 070.005

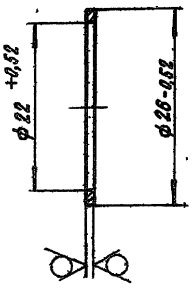

АБГ 070.005

Шайба

Лит. И | Масса: 0,005 | Масштаб: 2:1

Лист | Листов 1

Б.10 ГОСТ 19903-74 Лист 4-IV-В Ст.3 ГОСТ 16523-70

Госстрой СССР Сантехпроект г. Москва

Изм. Лист. № докум. Подп. Дата

Разраб. Смоляинская

Пров. Мерзлякова

Рук. группы Мерзлякова

Гл. спец. Вайнберг

Н. контр. Лейтес

Утв. Спивак

Инв. № подл. | Подп. и дата | Взам. инв. № | Инв. № дубл. | Подп. и дата

Копировал: Крапивина Формат: А4

А6Г 070.007

12,5 (V)

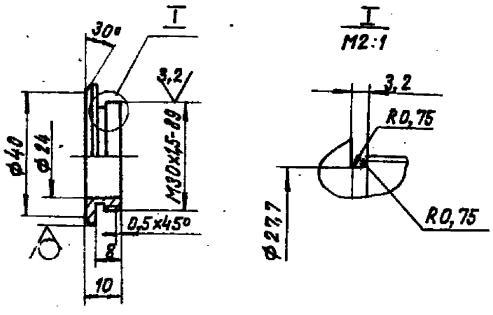

Неуказанные предельные отклонения размеров: $+t_2$; $-t_2$; $\pm t_2/2$.

Изм.	Лист	№ докум.	Подп.	Дата	А6Г 070.007	Лит.	Масса	Масштаб
Разраб.		Смолянская			Гайка	И	0,02	1:1
Пров.		Мерзлякова				Лист	Листов 1	
Рук. группы		Мерзлякова						
Гл. спец.		Вайнберг			Шестигранник 40ГОСТ2879-69 / ВСТ3ГОСТ535-79	Госстрой СССР Сантехпроект г. Москва		
Н. контр.		Лейтес						
Утв.		Спивак						

Копировал: Кранлина Формат: А4

А6Г 070.008

12,5 (V)

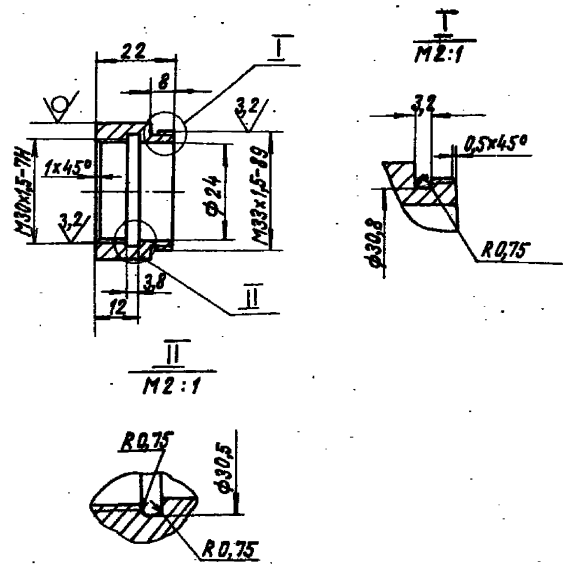

Неуказанные предельные отклонения размеров: $+t_2$; $-t_2$; $\pm t_2/2$.

Изм.	Лист	№ докум.	Подп.	Дата	А6Г 070.008	Лит.	Масса	Масштаб
Разраб.		Смолянская			Корпус	И	0,05	1:1
Пров.		Мерзлякова				Лист	Листов 1	
Рук. группы		Мерзлякова						
Гл. спец.		Вайнберг			Круг В40 ГОСТ2590-71 / ВСт.3 ГОСТ535-79	Госстрой СССР Сантехпроект г. Москва		
Н. контр.		Лейтес						
Утв.		Спивак						

Копировал: Кранлина Формат: А4

А6Г 070.009

6,3

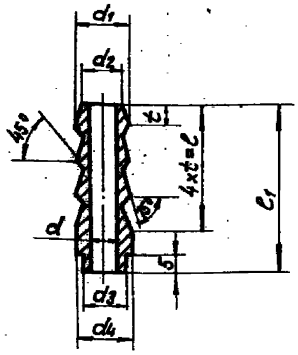

Обозначение	Размеры, мм								Масса, кг
	d	d_1	d_2	d_3	d_4	l	l_1	t	
А6Г070.009	6,5	15,8	13,8	10	16	20	32	5	0,038
-01	8,5			12					0,034
-02	12,5	19,8	17,8	16	20	28	40	7	0,048

Неуказанные предельные отклонения размеров $+t_2$; $-t_2$; $\pm t_2/2$.

Изм.	Лист	№ докум.	Подп.	Дата	А6Г 070.009	Лит.	Масса	Масштаб
Разраб.		Смолянская			Ниппель	И	См. табл.	—
Пров.		Мерзлякова				Лист	Листов 1	
Рук. группы		Мерзлякова						
Гл. спец.		Вайнберг			Сталь 20 ГОСТ1050-74	Госстрой СССР Сантехпроект г. Москва		
Н. контр.		Лейтес						
Утв.		Спивак						

Копировал: Кранлина Формат: А4

А6Г 070.011

(V)

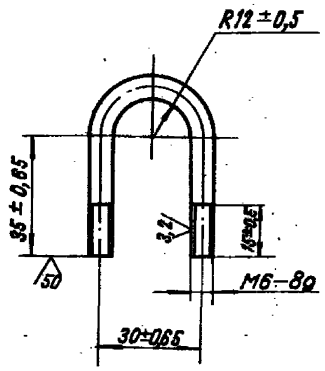

Изм.	Лист	№ докум.	Подп.	Дата	А6Г 070.011	Лит.	Масса	Масштаб
Разраб.		Смолянская			Хомут	И	0,03	1:1
Пров.		Мерзлякова				Лист	Листов 1	
Рук. группы		Мерзлякова						
Гл. спец.		Вайнберг			Круг 6-В ГОСТ 2590-71 / В Ст. 3 ГОСТ535-79	Госстрой СССР Сантехпроект г. Москва		
Н. контр.		Лейтес						
Утв.		Спивак						

Серия 5.907-2 выпуск 1

А6Г070.015

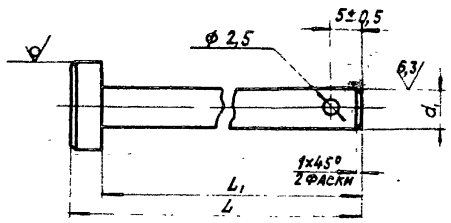

Обозначение	Размеры, мм				Масса, кг
	L	L_1	d*	d_1	
А6Г070.015	160	155	16	$8^{-0,1}_{-0,3}$	0,068
-01			20	$10^{-0,1}_{-0,3}$	0,107
-02	190	185		$12^{-0,12}_{-0,36}$	0,176
-03	45	40	14	$6^{-0,1}_{-0,3}$	0,015
-04	55	50	16	$8^{-0,1}_{-0,3}$	0,028
-05	110	105			0,048
-06	140	135			0,060

Неуказанные предельные отклонения размеров: $+t_2$, $-t_2$, $\pm t_2/2$.

Изм.	Лист	№ докум.	Подп.	Дата
Разраб.		Елисеева		11-85
Пров.		Смолянская		11-85
Рук. группы		Мерзлякова		11-85
Гл. спец.		Вайнберг		11-85
Н. контр.		Лентес		11-85
Утв.		Спивак		11-85

А6Г070.015

Ось

Лит.	Масса	Масштаб
И	см. табл.	—

Лист | Листов 1

Круг d^*-В-ГОСТ 2590-71 / В Ст. 3-II-ГОСТ 535-79

Госстрой СССР Сантехпроект г. Москва

Копировал: Кранлина. Формат: А4

Инв. № подл. | Подп. и дата | Взам. инв. № | Инв. № дубл. | Подп. и дата

Формат	Зона	Поз.	Обозначение	Наименование	Кол. на исполн. А6Г070.010 — 01	02	03	04	Примечание
				Документация					
А2			А6Г070.010СБ	Сборочный чертёж	X	X	X	X	
				Сборочные единицы					
А4		1	А6Г070.020	Цилиндр в сборе	1				
			-01	Цилиндр в сборе		1			
			-02	Цилиндр в сборе			1		
			-03	Цилиндр в сборе				1	
			-04	Цилиндр в сборе					1
А4		2	А6Г070.030	Люк	1				
			-01	Люк		1			
			-02	Люк			1		
			-03	Люк				1	
			-04	Люк					1
				Детали					
А4		3	А6Г070.015	Ось	1				

А6Г070.010

Цилиндр верхний

Лит.	Лист	Листов
И	1	3

Госстрой СССР Сантехпроект г. Москва

Инв. № подл. | Подп. и дата | Взам. инв. № | Инв. № дубл. | Подп. и дата

Формат	Зона	Поз.	Обозначение	Наименование	Кол. на исполн. А6Г070.010 — 01	02	03	04	Примечание
А4		3	А6Г070.015-01	Ось	1				
			-02	Ось		1	1	1	
		4	-03	Ось	2				
			-04	Ось		2	2	2	
А4		5	А6Г070.016	Ушко	2				
			-01	Ушко		2			
			-02	Ушко			2	2	
А4		6	А6Г070.017	Ушко	4				
			-01	Ушко		4	4	4	4
				Стандартные изделия					
				Болты ГОСТ3033-79					
		7		2М8х36.36	2				
				2М10х40.36		2	2	2	2
				Гайки ГОСТ3032-76					
		8		М8.4	2				
				М10.4		2	2	2	2
				Шайбы ГОСТ11371-78					
		9		6.02	2				
				8.02		2	2	2	2

А6Г070.010

Лист 2

Копировал: Кранлина. Формат: А4

Инв. № подл. | Подп. и дата | Взам. инв. № | Инв. № дубл. | Подп. и дата

Формат	Зона	Поз.	Обозначение	Наименование	Кол. на исполн. А6Г070.010 — 01	02	03	04	Примечание
		10		8.02	3				
				10.02		3	2	2	2
		11		12.02			1	1	1
				Шпланты ГОСТ397-79					
		12		2х12	2	2	2	2	2
		13		2,5х16	3	3	3	3	3

А6Г070.010

Лист 3

Копировал: Кранлина. Формат: А4

Инв. № подл. | Подп. и дата | Взам. инв. № | Инв. № дубл. | Подп. и дата

Серия 3.907-2 Выпуск 1

А6Г070.010СБ

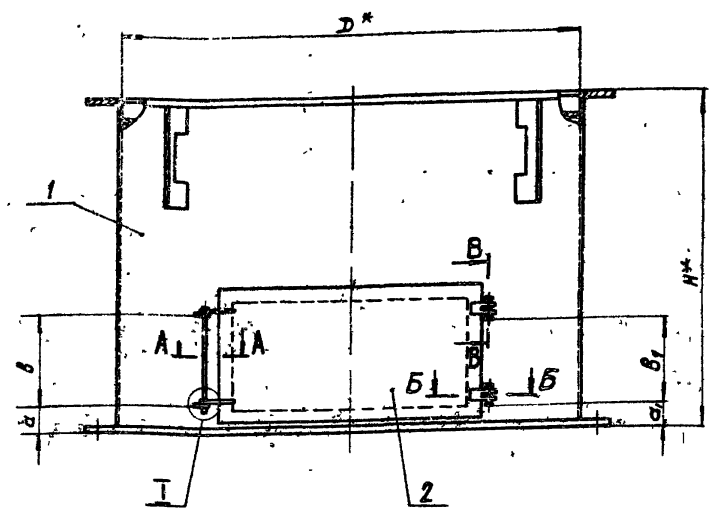

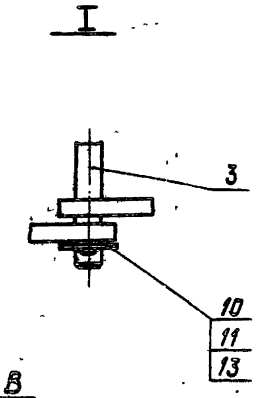

В-В

А-А

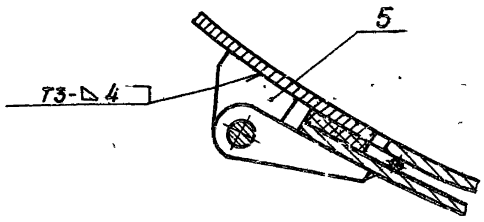

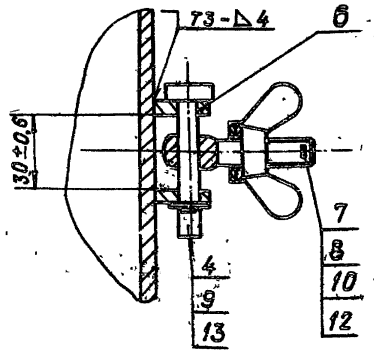

Б-Б

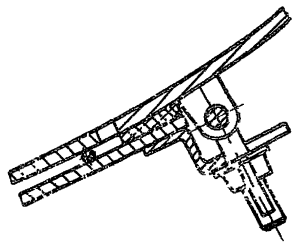

Обозначение	Размеры, мм						Масса, кг
	D*	H*	a	a1	в	в1	
А6Г070.010	670	495	38	35	135	130	44
-01	850	595					62
-02	1000	760	75	74	165	150	110
-03	1150	840	95	94			134
-04	1280	900	105	104			155

1.* Размеры для справок.
2. Неуказанные предельные отклонения размеров: $\pm t_2/2$.
3. Сварные швы по ГОСТ 5264-80.

				А6Г070.010 СБ			
Изм.	Лист	№ докум.	Подп.	Дата	Цилиндр верхний	Лит.	Масса	Масштаб
Разраб.		Елисеева				И	См. табл.	—
Пров.		Змолянская				Лист	Листов 1	
Рук. группы		Мерзлякова				Госстрой СССР Сантехпроект г. Москва		
Гл. спец.		Вайнберг						
Н. контр.		Лейтес						
Утв.		Спивак						

Копировал: Крайлина Формат: А2

А6Г070.016

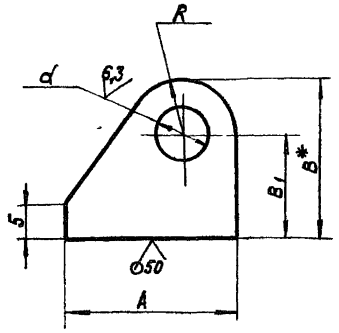

Обозначение	Размеры, мм					Масса, кг
	A	B*	B_1	R	d	
А6Г070.016	25	23	15	8	8	0,01
-01	30	24	16		10	0,015
-02		28	18	10	12	

1. *Размер для справок.
2. Неуказанные предельные отклонения размеров: $+t_2, -t_2, \pm t_2/2$.

Изм	Лист	№ докум	Подп.	Дата
Разраб	Елисеева			
Пров.	Смолянская			
Рук. группы	Мерзлякова			
Гл. спец	Вайнберг			
Н. контр	Лейтес			
Утв	Спивак			

А6Г070.016

Ушко

Лит. И | Масса см. табл. | Масштаб —

Лист | Листов 1

Лист Б 5,0 ГОСТ19903-74

Госстрой СССР Сантехпроект г. Москва

Копировал. Крайлина Формат: А4

А6Г070.017

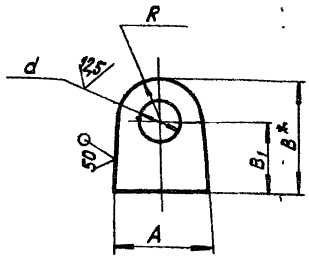

Обозначение	Размеры, мм						Масса, кг
	A	B*	B_1	R	d	S*	
А6Г070.017	14	16	10	6	6	4	0,006
-01	16	19	12	7	8	5	

1. *Размеры для справок.
2. Неуказанные предельные отклонения размеров: $+t_2; -t_2; \pm t_2/2$.

Изм	Лист	№ докум	Подп	Дата
Разраб.	Елисеева			
Пров.	Смолянская			
Рук. группы	Мерзлякова			
Гл. спец	Вайнберг			
Н. контр	Лейтес			

А6Г070.017

Ушко

Лит. И | Масса см. табл. | Масштаб —

Лист | Листов 1

Лист Б 5* ГОСТ19903-74

Госстрой СССР Сантехпроект г. Москва

Копировал. Крайлина Формат: А4

Серия 5.907-2 выпуск 1

Инв. № подл.	Подп. и дата	Взам. инв. №	Инв. № дубл.	Подп. и дата	Формат	Зона	Поз.	Обозначение	Наименование	Кол. на исполн. А6Г070.020 — 01	02	03	04	Примечание
									Документация					
					А2			А6Г070.020СБ	Сборочный чертеж					
									Детали					
					А3		1	А6Г070.021	Фланец	1				
								-02	Фланец		1			
								-04	Фланец			1		
								-06	Фланец				1	
								-08	Фланец					1
					А3		2	А6Г070.021 -01	Фланец	1				
								-03	Фланец		1			
								-05	Фланец			1		
								-07	Фланец				1	
								-09	Фланец					1
					А3		3	А6Г070.022	Цилиндр	1				

А6Г070.020

Цилиндр в сборе

Лит. И | Лист 1 | Листов 2

Госстрой СССР Сантехпроект г. Москва

Формат: А4

Копировал: Крайлина

Изм	Лист	№ докум.	Подп.	Дата
Разраб.	Елисеева			
Пров.	Смолянская			
Рук. группы	Мерзлякова			
Н. контр.	Лейтес			
Утв	Спивак			

Инв. № подл.	Подп. и дата	Взам. инв. №	Инв. № дубл.	Подп. и дата	Формат	Зона	Поз.	Обозначение	Наименование	Кол. на исполн. А6Г070.020 — 01	02	03	04	Примечание
					А3		3	А6Г070.022-01	Цилиндр	1				
								-02	Цилиндр		1			
								-03	Цилиндр			1		
								-04	Цилиндр				1	
					А4		4	А6Г070.023	Ребро	4	4	4	4	4
					А4		5	А6Г070.024	Бобышка	4				
								-01	Бобышка		4			
								-02	Бобышка			4		
								-03	Бобышка				4	
								-04	Бобышка					4
					А4		6	А6Г070.025	Труба	1				
								-01	Труба		1			
								-02	Труба			1		
								-03	Труба				1	
								-04	Труба					1
					А4		7	А6Г070.026	Ниппель	1	1			
								-01	Ниппель			1	1	1

А6Г070.020

Лист 2

Копировал: Крайлина Формат: А4

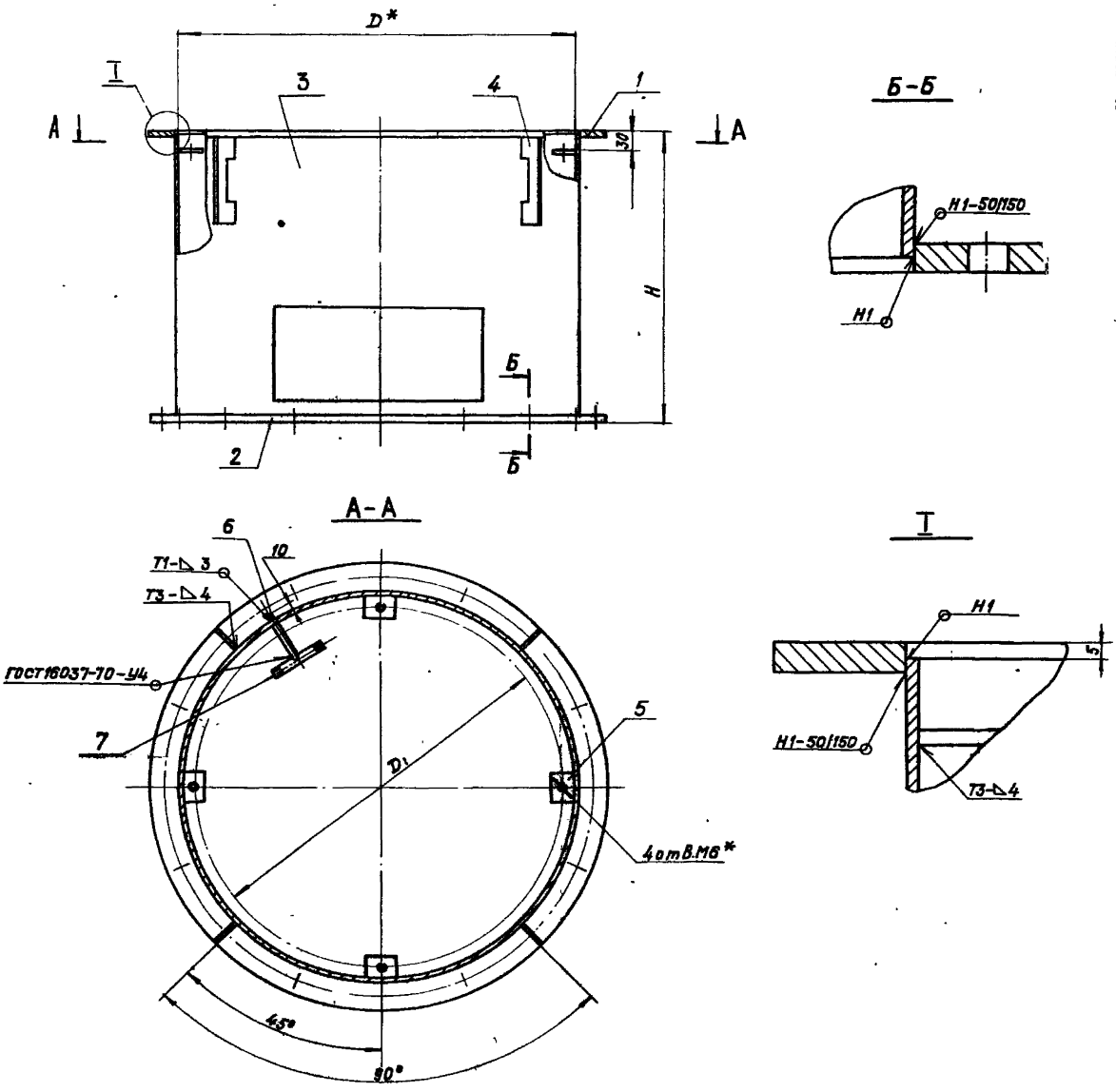

Обозначение	Размеры, мм			Масса, кг
	D*	D_1	H	
А6Г070.020	670	630	495	41
-01	850	810	595	58
-02	1000	960	760	102
-03	1150	1110	840	127
-04	1280	1240	900	147

1.* Размеры для справок.
2. Неуказанные предельные отклонения размеров: $-t_2$; $\pm t_2/2$.
3. Сварные швы по ГОСТ 5264-80

					А6Г070.020СБ		
Изм.	Лист	№ докум.	Подп.	Дата	Цилиндр в сборе	Лит.	Масса	Масштаб
Разраб.		Елисеева					См. табл.	—
Пров.		Смолянская				Лист	Листов 1
Рук.		Нерзякова					
Гл. спец.		Вайнберг				Госстрой СССР Сантехпроект г. Москва	
Н. контр.		Лейтес					
Утв.		Спивак					

Копировал Крайкина Формат: А2

Серия 5.907-2 Выпуск 1

Инв. № подл. | Подп. и дата | Взам. инв. № | Инв. № дубл. | Подп. и дата

АБГ070.021

50 √(√)

Рис. 1

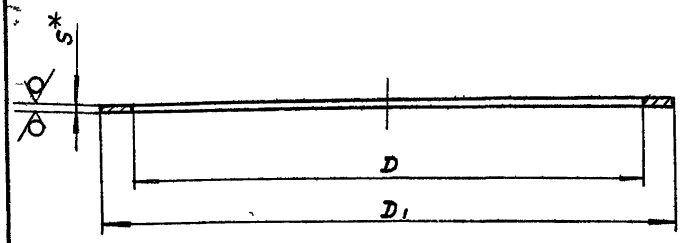

Рис. 2

ОСТАЛЬНОЕ СМ. РИС. 1

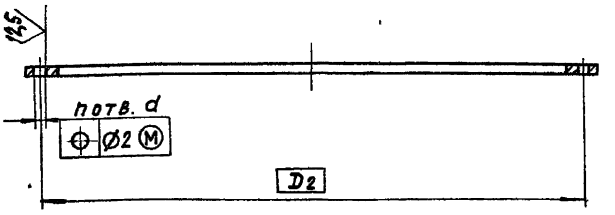

Обозначение	Рис.	Размеры, мм D	D1	D2	d	S*	Кол.шт.	Масса, кг
АБГ070.021	1	680	770	—	—	10	—	8,0
-01	2			730	14		16	7,8
-02	1	860	950	—	—		—	10
-03	2			910	14		16	9,8
-04	1	1012	1100	—	—	12	—	14
-05	2			1060	18		18	13,6
-06	1	1162	1250	—	—		—	16
-07	2			1210	18		18	15,6
-08	1	1292	1380	—	—		—	17
-09	2			1340	18		18	16,6

1.* Размер для справок.
2. Неуказанные предельные отклонения размеров: $+t_2, -t_2$.

Изм.	Лист	№ докум.	Подп.	Дата	АБГ070.021			
Разраб.		Елисеева		11-85	Фланец	Лит.	Масса	Масштаб
Пров.		Смолянская		11-85			см. табл.	—
Рук.группы		Мерзлякова		1-85		Лист	Листов 1	
Гл.спец.		Вайнберг		1-85	Лист Б3 ГОСТ 19903-74	Госстрой СССР Сантехпроект г. Москва		
Н.контр.		Лейтес		11-85				

Копировал: Крапилина Формат: А3

АБГ070.022

50 √(√)

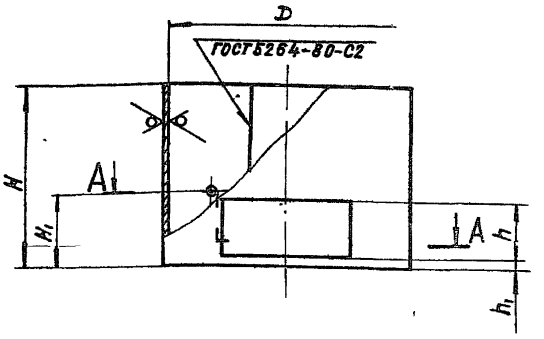

А–А

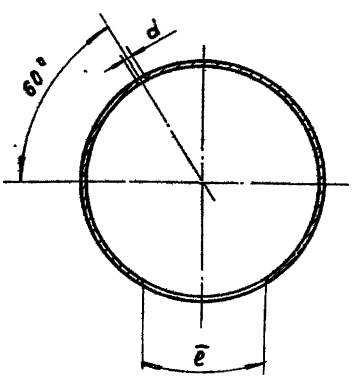

Обозначение	Размеры, мм D	H	H1	d	h	h1	ē	Материал	Масса, кг
АБГ070.022	670	484	198	14	160	30	360	Лист Б3 ГОСТ 19903-74 / 4-Ц-В Ст3 ГОСТ 16523-70	24
-01	850	584	218						37
-02	1000	749	282	18	210	55	460	Лист Б4 ГОСТ 19903-74 / В Ст3 ГОСТ 14637-79	74
-03	1150	829	312			75			94,5
-04	1280	889	348			85			112

Неуказанные предельные отклонения размеров: $+t_2, -t_2, \pm t_2/2$.

Изм.	Лист	№ докум.	Подп.	Дата	АБГ070.022			
Разраб.		Елисеева		11-85	Цилиндр	Лит.	Масса	Масштаб
Пров.		Смолянская		11-85			см. табл.	—
Рук.группы		Мерзлякова		1-85		Лист	Листов 1	
Гл.спец.		Вайнберг		1-85	См. таблицу	Госстрой СССР Сантехпроект г. Москва		
Н.контр.		Лейтес		11-85				
ГИП		Сливак		11-85				

Копировал: Крапилина Формат: А3

Серия 5.901-2 Выпуск 1

Инв. № подл. | Подп. и дата | Взам. инв. № | Инв. № дубл. | Подп. и дата

А6Г070.023

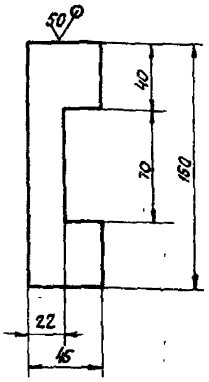

Неуказанные предельные отклонения размеров: $+t_2, -t_2, \pm t_2/2$.

Изм.	Лист	№ докум.	Подп.	Дата	А6Г070.023		
Разраб.		Елисеева		11-85	Ребро	Лит.	Масса	Масштаб
Пров.		Смоляинская		11-85		И	0,20	1:2
Рук. гр.		Мерзлякова		11-85		Лист	Листов 1	
Гл. спец.		Вайнберг		11-85	Лист 65 ГОСТ 19903-74 / В ст 3 ГОСТ 14637-79	Госстрой СССР Сантехпроект г. Москва		
Н. контр.		Лейтес		11-85				
Утв.		Спивак		11-85				

Формат А4

А6Г070.024

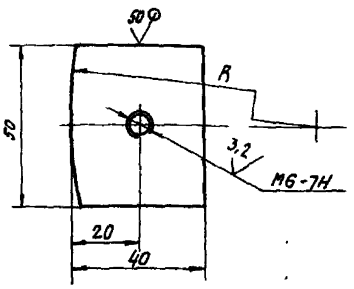

Обозначение	R, мм	Материал	Масса, кг
А6Г070.024	335	Лист 63 ГОСТ 19903-74 / 4-II-В ст 3 ГОСТ 16523-70	0,05
-01	425		
-02	500	Лист 64 ГОСТ 19903-74 / В ст 3 ГОСТ 14637-79	0,06
-03	575		
-04	640		

Неуказанные предельные отклонения размеров: $-t_2, \pm t_2/2$.

Изм.	Лист	№ докум.	Подп.	Дата	А6Г070.024		
Разраб.		Елисеева		11-85	Бобышка	Лит.	Масса	Масштаб
Пров.		Смоляинская		11-85		И	См. табл.	—
Рук. гр.		Мерзлякова		11-85		Лист	Листов 1	
Гл. спец.		Вайнберг		11-85	См. таблицу	Госстрой СССР Сантехпроект г. Москва		
Н. контр.		Лейтес		11-85				
Утв.		Спивак		11-85				

Формат А4

А6Г070.025

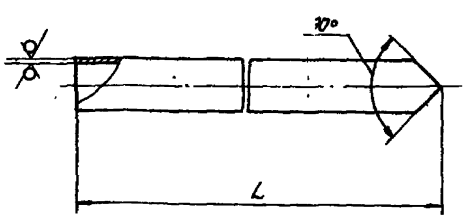

Обозначение	L, мм	Материал	Масса, кг
А6Г070.025	80	Труба 8×2,8 ГОСТ 3262-75	0,06
-01	122		0,09
-02	150	Труба 10×2,8 ГОСТ 3262-75	0,15
-03	200		0,20
-04	244		0,24

Неуказанные предельные отклонения размеров: $-t_2, \pm t_2/2$.

Изм.	Лист	№ докум.	Подп.	Дата	А6Г070.025		
Разраб.		Елисеева		11-85	Труба	Лит.	Масса	Масштаб
Пров.		Смоляинская		11-85		И	См. табл.	—
Рук. гр.		Мерзлякова		11-85		Лист	Листов 1	
Гл. спец.		Вайнберг		11-85	См. таблицу	Госстрой СССР Сантехпроект г. Москва		
Н. контр.		Лейтес		11-85				
Утв.		Спивак		11-85				

Формат А4

А6Г070.026

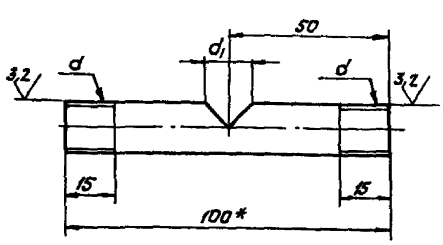

Обозначение	d	d, мм	Материал	Масса, кг
А6Г070.026	G 1/4-В	13,5	Труба 8×2,8 ГОСТ 3262-75	0,07
-01	G 3/8-В	17	Труба 10×2,8 ГОСТ 3262-75	0,09

1. * Размер для справок.
2. Неуказанные предельные отклонения размеров: $+t_2, \pm t_2/2$.

Изм.	Лист	№ докум.	Подп.	Дата	А6Г070.026		
Разраб.		Елисеева		11-85	Ниппель	Лит.	Масса	Масштаб
Пров.		Смоляинская		11-85		И	См. табл.	—
Рук. гр.		Мерзлякова		11-85		Лист	Листов	
Гл. спец.		Вайнберг		11-85	См. таблицу	Госстрой СССР Сантехпроект г. Москва		
Н. контр.		Лейтес		11-85				
Утв.		Спивак		11-85				

Копировал: Сычева

Формат А4

Серия 5.907-2 Выпуск 1

Серия 5.907-2 Выпуск 1

Формат	Зона	Поз.	Обозначение	Наименование	Кол. на испол. А6Г070.030 –										Примечание
					–	01	02	03	04	05	06	07	08	09	
А3		2	А6Г070.031 – 11	Лист		1									
			–12	Лист			1								
			–13	Лист				1							
			–14	Лист					1						
			–15	Лист						1					
			–16	Лист							1				
			–17	Лист								1			
			–18	Лист									1		
			–19	Лист										1	
А4		3	А6Г070.032	Прокладка	1	1									
			–01	Прокладка			1	1	1						
			–02	Прокладка						1	1				
			–03	Прокладка								1	1	1	
А4		4	А6Г070.033	Петля	2					2	2	2	2	2	
			–01	Петля		2	2	2	2						
А4		5	А6Г070.034	Петля	2					2	2	2	2	2	
			–01	Петля		2									
			–02	Петля			2	2	2						
А4		6	А6Г070.035	Рамка	1										

Изм.	Лист	№ докум.	Подп.	Дата	А6Г070.030	Лист 2

Копировал: Крапивина Формат: А4

Формат	Зона	Поз.	Обозначение	Наименование	Кол. на испол. А6Г070.030 –										Примечание
					–	01	02	03	04	05	06	07	08	09	
А4		6	1А6Г070.035 – 01	Рамка		1									
			–02	Рамка			1								
			–03	Рамка				1							
			–04	Рамка					1						
			–05	Рамка						1					
			–06	Рамка							1				
			–07	Рамка								1			
			–08	Рамка									1		
			–09	Рамка										1	

Изм.	Лист	№ докум.	Подп.	Дата	А6Г070.030	Лист 3

Копировал: Крапивина Формат: А4

Разраб.	Елисеева		
Пров.	Смоляинская		
Рук. группы	Мерзлякова		
Н. контр.	Лентес		
Утв.	Сливак		

Пластина 1, лист, ТМКЦ-М-4 ГОСТ 7338-77

Прокладка

А6Г070.032

Лит.	Масса	Масштаб
И		
Лист	Листов 1	См. табл.
Госстрой СССР Сантехпроект г. Москва		–

1. Неуказанные предельные отклонения размеров: ±t₂/2.
2. Допускается изготовление из отдельных полос склеиванием клеем 88Н ТУ 38-105 1061-76.

Обозначение	Размеры, мм				Масса, кг
	H	H_1	L	L_1	
А6Г070032	200	180	400	360	0,14
–01	250	210	500	460	0,17
–02	130	90	330	290	0,10
–03	180	140	430	390	0,14

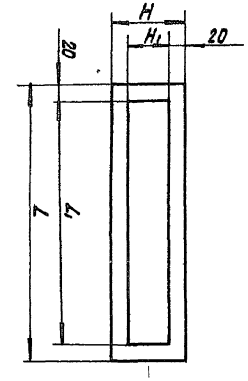

А6Г070.032

Формат	Зона	Поз.	Обозначение	Наименование	Кол. на испол. А6Г070.030 –										Примечание
					–	01	02	03	04	05	06	07	08	09	
				Документация											
А2			А6Г070.030СБ	Сборочный чертеж											
				Детали											
А3		1	А6Г070.031	Лист	1										
			–01	Лист		1									
			–02	Лист			1								
			–03	Лист				1							
			–04	Лист					1						
			–05	Лист						1					
			–06	Лист							1				
			–07	Лист								1			
			–08	Лист									1		
			–09	Лист										1	
А3		2	А6Г070.031 –10	Лист	1										

Изм.	Лист	№ докум.	Подп.	Дата	А6Г070.030		
Разраб.	Елисеева				Люк	Лит.	Лист 1	Листов 3
Пров.	Смоляинская					И 1		
Рук. группы	Мерзлякова					Госстрой СССР Сантехпроект г. Москва		
Н. контр.	Лентес							
Утв.	Сливак							

Копировал: Крапивина Формат: А4

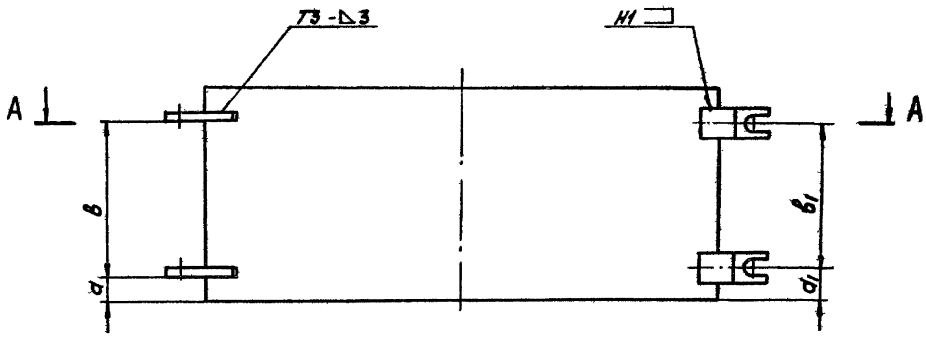

А-А

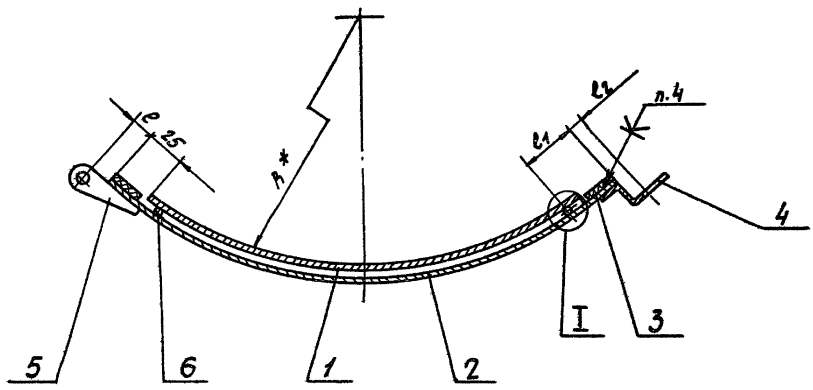

I

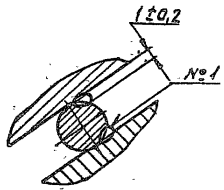

Обозначение	Размеры, мм								Масса, кг
	R*	a	a1	в	в1	l	l1	l2	
АБГ070030	335	30	35	135	130	15	40	8	3,39
-01	425								3,4
-02	500	40	50	165	150	20	45	10	7,1
-03	575								
-04	640								
-05	215	15	20	95	90	15	35	8	1,72
-06	255								1,75
-07	290	20	30	135	120		40		4,31
-08	315								
-09	335								

1. *Размер для справок.
2. Неуказанные предельные отклонения размеров: $\pm t_2/2$.
3. Шов №1 - сварка ручная электродуговая. Остальные швы по ГОСТ 5264-80.
4. Клей 88Н ТУ38-1051061-76.

Изм.	Лист	№ докум.	Подп.	Дата
Разраб.		Елисеева		
Пров.		Смоляницкая		
Рук.		Черняхина		
Н. контр.		Зарнавер		
Гл. инж.		Лентес		
Утв.		Сливак		

АБГ07D.030СБ

Люк

Лит.	Масса	Масштаб
А	См. табл.	—

Лист | Листов 1

Госстрой СССР САНТЕХПРОЕКТ г. МОСКВА

Копировал: Сычева

Формат А2

Серия 5.907-2 Выпуск 1

Инв. № подл. | Подп. и дата | Взам. инв. № | Инв. № дубл. | Подп. и дата

Обозначение	Размеры, мм H	L	h	Материал	Масса, кг
АБГ070.031	150	350	335	Лист $\frac{6\text{-}0\ ГОСТ\ 19903-74}{4\text{-}Н\text{-}В\ Ст.3\ ГОСТ\ 16523-70}$	1,23
-01			425		
-02	200	450	600	Лист $\frac{6\text{-}4,0\ ГОСТ\ 19903-74}{В\ Ст.3\ ГОСТ\ 14637-79}$	2,82
-03			575		
-04			640		
-05	80	280	245	Лист $\frac{6\text{-}5,0\ ГОСТ\ 19903-74}{4\text{-}Н\text{-}В\ Ст.3\ ГОСТ\ 16523-70}$	0,63
-06			255		
-07	130	380	290	Лист $\frac{6\text{-}4,0\ ГОСТ\ 19903-74}{В\ Ст.3\ ГОСТ\ 14637-79}$	1,66
-08			315		
-09			335		
-10	200	400	342	Лист $\frac{6\text{-}5,0\ ГОСТ\ 19903-74}{4\text{-}Н\text{-}В\ Ст.3\ ГОСТ\ 16523-70}$	1,88
-11			432		
-12	250	500	508	Лист $\frac{6\text{-}4,0\ ГОСТ\ 19903-74}{В\ Ст.3\ ГОСТ\ 14637-79}$	3,93
-13			583		
-14			648		
-15	130	330	221	Лист $\frac{6\text{-}5,0\ ГОСТ\ 19903-74}{4\text{-}Н\text{-}В\ Ст.3\ ГОСТ\ 16523-70}$	1,01
-16			282		
-17	180	430	298	Лист $\frac{6\text{-}4,0\ ГОСТ\ 19903-74}{В\ Ст.3\ ГОСТ\ 14637-79}$	2,48
-18			323		
-19			343		



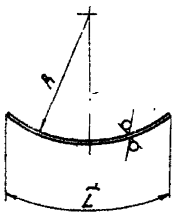

Неуказанные предельные отклонения размеров: $\pm t_2, \pm t_2/2$.

АБГ070.031

Лист

Лит. | Масса | Масштаб
Р | Оп. | —
Лист | Листов 1

Госстрой СССР Сантехпроект г. Москва

Серия 5.907-2 Выпуск 1

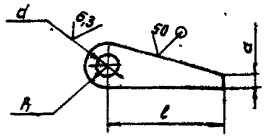

Обозначение	Размеры, мм h	a	d	l	Масса, кг
АБГ070.034	8	3	$6^{+0,2}$	40	0,01
-01	9	4	$10^{+0,2}$	45	
-02	10	5	$12^{+0,24}$	50	0,03

Неуказанные предельные отклонения размеров: $\pm t_2, \pm t_2/2$.

АБГ070.034

Петля

Лит. | Масса | Масштаб
Р | Оп. | —
Лист | Листов 1

Материал: Лист $\frac{6\text{-}5,0\ ГОСТ\ 19903-74}{В\ Ст.3\ ГОСТ\ 14637-79}$

Госстрой СССР Сантехпроект г. Москва

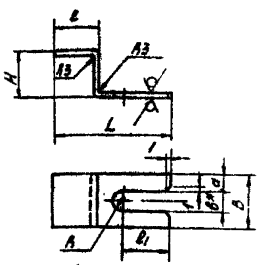

Обозначение	Размеры, мм B	H	L	h	d	B*	e	e_1	Масса, кг
АБГ070.033	18	16	40	4	5	8	15	17	0,019
-01	22	17	50	5	6	10	20	20	0,029

1. * Размер для справок.
2. Неуказанные предельные отклонения размеров: $\pm t_2, \pm t_2/2$.

АБГ070.033

Петля

Лит. | Масса | Масштаб
Р | Оп. | —
Лист | Листов 1

Материал: Лист $\frac{6\text{-}5,0\ ГОСТ\ 19903-74}{4\text{-}А\text{-}В\ Ст.5\ ГОСТ\ 16523-70}$

Госстрой СССР Сантехпроект г. Москва

А6Г070.035

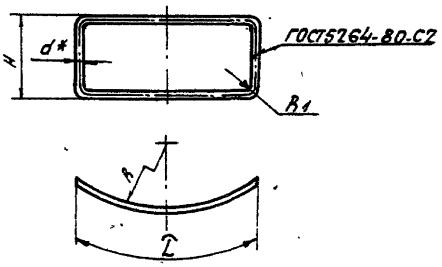

Обозначение	Размеры, мм H	L	R	R1	d*	Масса, кг
А6Г070035	120	310	339	4	4	0,098
-01			429			
-02	170	410	505			0,123
-03			580			
-04			645			
-05	50	240	219	3	3	0,042
-06			259	4	4	0,074
-07	100	340	294			0,100
-08			320			
-09			340			

1.* Размер для справок.
2. Неуказанные предельные отклонения размеров: $-t_2$; $\pm t_2/2$.

Изм.	Лист	№ докум.	Подп.	Дата
Разраб.		Елисеева		III-85
Пров.		Смолянская		IV-85
Рук. гр.		Мерзлякова		I-85
Гл. спец.		Вайнберг		V-85
Н. контр.		Лейтес		II-85
Утв.		Спивак		II-85

А6Г070.035

Рамка.

Лит. И | Масса см. табл. | Масштаб —

Лист | Листов 1

Проволока d-I ГОСТ 3282-74

Госстрой СССР Сантехпроект г. Москва

Формат А4

Инв. № подл. | Подп. и дата | Взам. инв. № | Инв. № дубл. | Подп. и дата

Формат	Зона	Поз.	Обозначение	Наименование	Кол. на исполн. А6Г070.040 — 01	02	03	04	Примечание
А4		3	А6Г070.060 -02	Цилиндр внутренний		1			
			-03	Цилиндр внутренний			1		
			-04	Цилиндр внутренний				1	
А4		4	А6Г070.070	Трубка в сборе	2				
			-01	Трубка в сборе		2			
			-02	Трубка в сборе			2	2	2
				Детали					
А4		5	А6Г070.015 -03	Ось	2	2	2	2	2
		6	-05	Ось	1	1			
			-06	Ось			1	1	1
А4		7	А6Г070.016	Ушко	2	2	2	2	2
А4		8	А6Г070.017	Ушко	4	4	4	4	4
А4		9	А6Г070.038	Прокладка	2				
			-01	Прокладка		2			
			-02	Прокладка			2	2	2
				Стандартные изделия					
		10		Болт 2М8х36.36					

А6Г070.040 Лист 2

Формат А4

Инв. № подл. | Подп. и дата | Взам. инв. № | Инв. № дубл. | Подп. и дата

Формат	Зона	Поз.	Обозначение	Наименование	Кол. на исполн. А6Г070.040 — 01	02	03	04	Примечание
				Документация					
А2			А6Г070.040С5	Сборочный чертеж					
				Сборочные единицы					
А4		1	А6Г070.030 -05	Люк	1				
			-06	Люк		1			
			-07	Люк			1		
			-08	Люк				1	
			-09	Люк					1
А4		2	А6Г070.050	Цилиндр наружный	1				
			-01	Цилиндр наружный		1			
			-02	Цилиндр наружный			1		
			-03	Цилиндр наружный				1	
			-04	Цилиндр наружный					1
А4		3	А6Г070.060	Цилиндр внутренний	1				
			-01	Цилиндр внутренний		1			

А6Г070.040

Цилиндр средний

Изм.	Лист	№ докум.	Подп.	Дата
Разраб.		Елисеева		III-85
Пров.		Смолянская		IV-85
Рук. гр.		Мерзлякова		V-85
Н. контр.		Лейтес		IX-85
Утв.		Спивак		IX-85

Лит. И | Лист 1 | Листов 3

Госстрой СССР Сантехпроект г. Москва

Копировал: Сычева

Формат А4

Инв. № подл. | Подп. и дата | Взам. инв. № | Инв. № дубл. | Подп. и дата

Формат	Зона	Поз.	Обозначение	Наименование	Кол. на исполн. А6Г070.040 — 01	02	03	04	Примечание
				ГОСТ3033-79	2	2	2	2	2
		11		Гайка М8.4					
				ГОСТ3032 -76	2	2	2	2	2
				Гайки ГОСТ5915-70					
		12		М10.4	4				
				М12.4		4			
				М16.4			4	4	4
				Шайбы ГОСТ11371 -78					
		13		6.02	2	2	2	2	2
		14		8.02	3	3	3	3	3
				Шплинты ГОСТ397-79					
		15		2х12	2	2	2	2	2
		16		2,5х16	3	3	3	3	3

А6Г070.040 Лист 3

Формат А4

А6Г070.040СБ

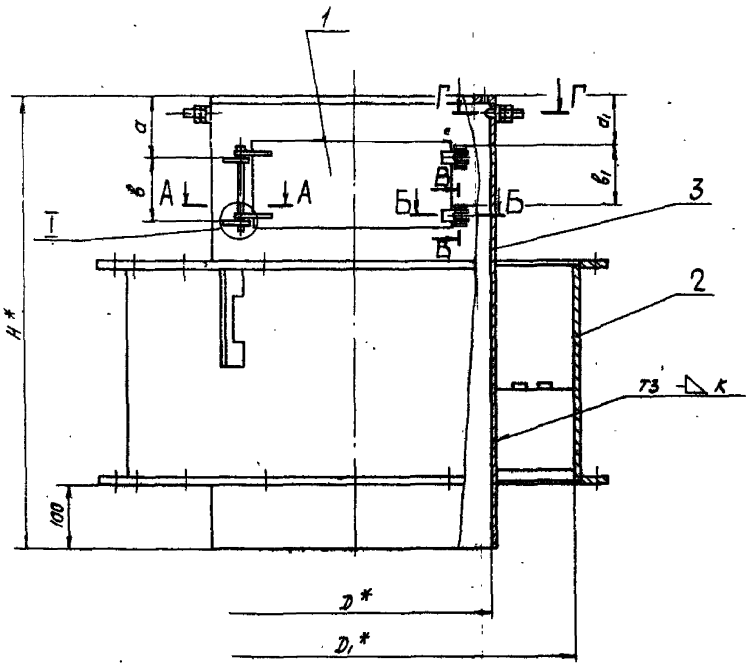

Г-Г

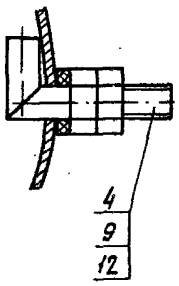

В-В

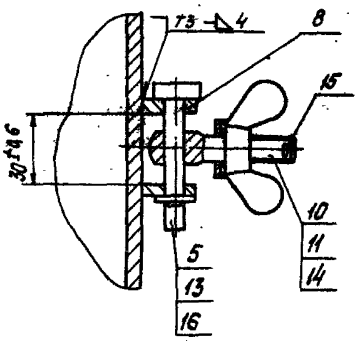

А-А

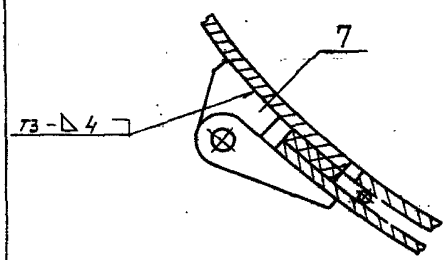

Б-Б

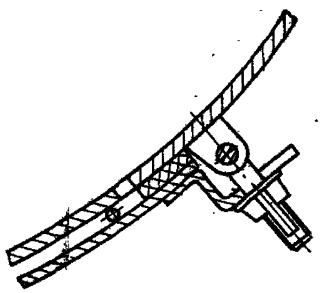

I

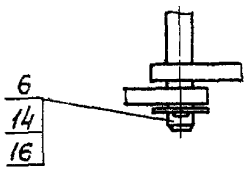

Обозначение	Размеры, мм								Масса, кг
	D*	D1*	H*	a	a1	в	в1	к	
А6Г070.040	430	670	688	90	73	95	90	4	81
-01	510	850	778	110	93				123,5
-02	580	1000	882	124	109	135	120	5	168,5
-03	630	1150	932						232
-04	670	1280	1002	134	119				284

1. *Размеры для справок.
2. Неуказанные предельные отклонения размеров: $\pm t_2/2$.
3. Сварные швы по ГОСТ 5264-80.

					А6Г070.040СБ			
Изм.	Лист	№ докум.	Подп.	Дата	Цилиндр средний	Лит.	Масса	Масштаб
Разраб.		Елисеева		11-85		И	См. табл.	—
Пров.		Смолянская		11-85				
Рук. гр.		Мерзлякова		11-85		Лист	Листов 1	
Гл. спец.		Вайнберг		11-85		Госстрой СССР Сантехпроект г. Москва		
Н. контр.		Лентес		11-85				
Утв.		Спивак		11-85				

Копировал: Формат А2

Серия 5.907-2 выпуск 1

Подп. и дата | Взам. инв. № | Инв. № дубл. | Подп. и дата | Инв. № подл.

А6Г070.038

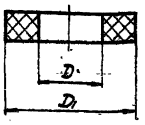

Обозначение	Размеры, мм D	Размеры, мм D_1	Масса, кг
А6Г070.038	10,2	20	0,001
-01	13,5	24	0,002
-02	17	30	0,003

Неуказанные предельные отклонения размеров: $\pm t_2/2$.

Изм	Лист	№ докум.	Подп.	Дата
Разраб.		Елисеева		11-85
Пров.		Смоляновская		11-85
Рук. гр.		Мерзлякова		11-85
Гл. спец.		Вайнберг		11-85
Н. контр.		Лейтес		11-85
Утв.		Спивак		11-85

А6Г070.038

Прокладка

Лит.	Масса	Масштаб
И	См. табл.	—

Лист | Листов 1

Пластина I, лист, ТМКЦ-М-4 ГОСТ 7338-77

Госстрой СССР Сантехпроект г. Москва

Формат А4

Инв. № подл. | Подп. и дата | Взам. инв. № | Инв. № дубл. | Подп. и дата

А6Г070.041

50 √(√)

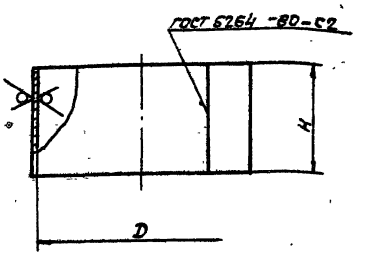

Обозначение	Размеры, мм D	Размеры, мм H	Размеры, мм S*	Масса, кг
А6Г070041	670	330	4	22
-01	850	400		34
-02	1000	420	5	52
-03	1150	450		64
-04	1280	500		79

1.* Размер для справок.
2. Неуказанные предельные отклонения размеров: $+t_2, -t_2, \pm t_2/2$.

Изм	Лист	№ докум.	Подп.	Дата
Разраб.		Елисеева		11-85
Пров.		Смоляновская		11-85
Рук. гр.		Мерзлякова		11-85
Гл. спец.		Вайнберг		11-85
Н. контр.		Лейтес		11-85
Утв.		Спивак		11-85

А6Г070.041

Цилиндр

Лит.	Масса	Масштаб
И	См. табл.	—

Лист | Листов 1

Лист БС ГОСТ 19903-74 / В ст3 ГОСТ 14637-79

Госстрой СССР Сантехпроект г. Москва

Формат А4

Серия 5.907-2 Выпуск 1

Формат	Зона	Поз.	Обозначение	Наименование	Кол. на исполн. А6Г070.050 —	01	02	03	04	Примечание
				Документация						
А2			А6Г070.050СБ	Сборочный чертеж						
				Детали						
А3		1	А6Г070021-01	Фланец	2					
			-03	Фланец		2				
			-05	Фланец			2			
			-07	Фланец				2		
			-09	Фланец					2	
А4		2	А6Г070023	Ребро	4	4	4	4	4	
А4		3	А6Г070041	Цилиндр	1					
			-01	Цилиндр		1				
			-02	Цилиндр			1			
			-03	Цилиндр				1		
			-04	Цилиндр					1	

А6Г070.050

Цилиндр наружный.

Лит.	Листов
И	1 / 2

Госстрой СССР Сантехпроект г. Москва

Формат А4

Формат	Зона	Поз.	Обозначение	Наименование	Кол. на исполн. А6Г070.050 —	01	02	03	04	Примечание
А4		4	А6Г070042	Ребро	4					
			-02	Ребро		4				
			-04	Ребро			4			
			-06	Ребро				4		
			-08	Ребро					4	
А4		5	А6Г070042	Ребро	4					
			-01	Ребро		4				
			-03	Ребро			4			
			-05	Ребро				4		
			-07	Ребро					4	
			-09	Ребро					4	
А4		6	А6Г070043	Накладка	8	8	8	8	8	

А6Г070.050

Лист 2

Копировал: | Формат А4

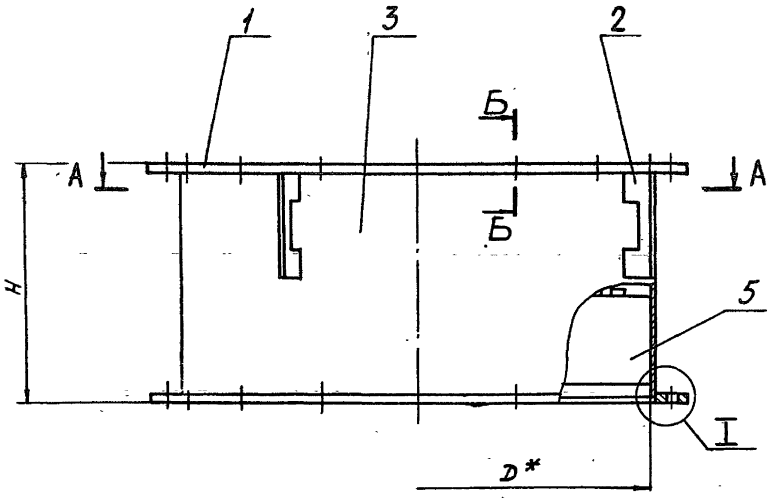

Б-Б

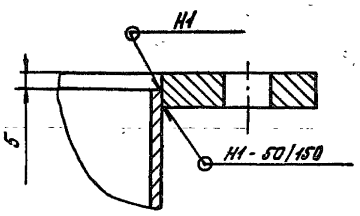

А-А

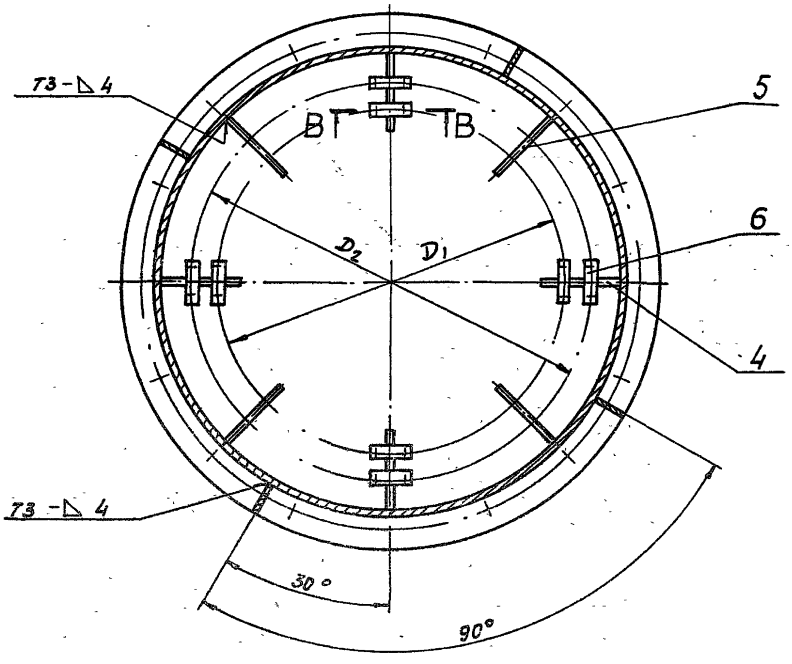

В-В

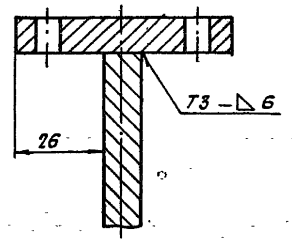

I

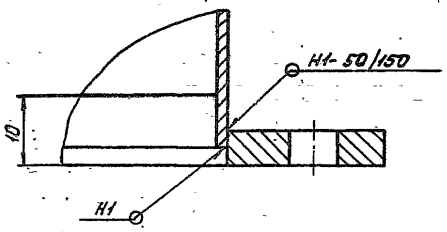

Обозначение	Размеры, мм				Масса, кг
	D*	D_1	D_2	H	
А6Г070.050	670	500	580	340	48
-01	850	620	780	410	68
-02	1000	680	900	430	102
-03	1150	750	1050	460	130
-04	1280	800	1180	510	166

1. *Размер для справок.
2. Неуказанные предельные отклонения размеров: $-t_2, \pm t_2/2$.
3. Сварные швы по ГОСТ 5264-80.

					А6Г070.050СБ		
Изм.	Лист	№ докум.	Подп.	Дата	Цилиндр наружный	Лит. И	Масса См. табл.	Масштаб —
Разраб.	Елисеева			III 85				
Пров.	Смоленская			V-85				
Нач. гр.	Мерзляков			V-85		Лист	Листов 1
Гл. спец.	Вайнберг			V-85		Госстрой СССР Сантехпроект г. Москва	
Н. контр.	Лейтес			IX-85			
Утв.	Спицак			IX-85			

Копировал: Сычева

Формат А2

Серия 5.907-2 выпуск 1

Инв. № подл. | Подп. и дата | Взам. инв. № | Инв. № дубл. | Подп. и дата

А6Г070.042

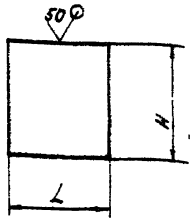

Обозначение	Размеры, мм H	L	S*	Масса, кг
А6Г070042	130	115	10	1,17
-01	140			1,26
-02	130	165		1,69
-03	140			1,81
-04	150	205	12	2,90
-05	160			3,09
-06	180	254		4,30
-07	190			4,54
-08	230	298		6,45
-09	240			6,73

1.* Размер для справок.
2. Неуказанные предельные отклонения размеров: $-t_2$.

Изм	Лист	№ докум.	Подп.	Дата
Разраб.		Елисеева		11-85
Пров.		Смолянская		11-85
Рук. гр.		Мерзлякова		11-85
Гл. спец.		Вайнберг		11-85
Н. контр.		Лейтес		11-85
Утв.		Спивак		11-85

А6Г070.042

Ребро

Лит.	Масса	Масштаб
И	См. табл.	—

Лист | Листов 1

Лист Б5 ГОСТ 19903-74 / В Ст.3 ГОСТ 14637-79

Госстрой СССР Сантехпроект г. Москва

Формат А4

А6Г070.043

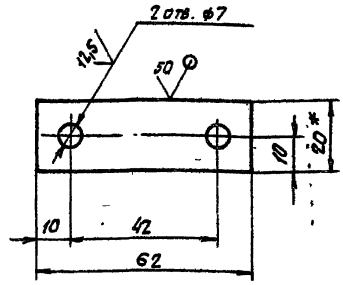

1.* Размер для справок.
2. Неуказанные предельные отклонения размеров: $+t_2$, $-t_2$, $\pm t_2/2$.

Изм	Лист	№ докум.	Подп.	Дата
Разраб.		Елисеева		11-85
Пров.		Смолянская		11-85
Рук. гр.		Мерзлякова		11-85
Гл. спец.		Вайнберг		11-85
Н. контр.		Лейтес		11-85
Утв.		Спивак		11-85

А6Г070.043

Накладка

Лит.	Масса	Масштаб
И	0,09	1:1

Лист | Листов 1

Лист Б10 ГОСТ 19903-74 / В Ст.3 ГОСТ 14637-79

Госстрой СССР Сантехпроект

Формат А4

А6Г070047

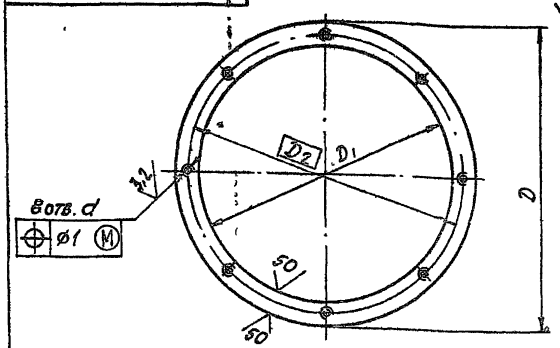

Обозначение	Размеры, мм D	D_1	D_2	d	S*	Масса, кг
А6Г070047	436	370	390	М10-7Н	10	3,2
-01	518	420	455	М12-7Н		5,6
-02	588	470	510	М16-7Н	12	8,7
-03	640	480	570			13,1
-04	680		610			17,0

1.* Размер для справок.
2. Неуказанные предельные отклонения размеров: $+t_2$, $-t_2$.

Изм	Лист	№ докум.	Подп.	Дата
Разраб.		Елисеева		11-85
Пров.		Смолянская		11-85
Рук. гр.		Мерзлякова		11-85
Гл. спец.		Вайнберг		11-85
Н. контр.		Лейтес		11-85
Утв.		Спивак		11-85

А6Г070.047

Крышка

Лит.	Масса	Масштаб
И	См. табл.	—

Лист | Листов 1

Лист Б5 ГОСТ 19903-74 / В Ст.3 ГОСТ 14637-79

Госстрой СССР Сантехпроект г. Москва

Копировал

Формат А4

Серия 5.907-2 Выпуск 1

Изм	Лист	№ докум.	Подп.	Дата
Разраб.		Елисеева		11-85
Пров.		Смолянская		11-85
Рук. гр.		Мерзлякова		11-85
Гл. спец.		Вайнберг		11-85
Н. контр.		Лейтес		11-85
Утв.		Спивак		11-85

А6Г070.060

Цилиндр внутренний

Лит.	Лист	Листов
И		1

Госстрой СССР Сантехпроект г. Москва

Формат А4

Формат	Зона	Поз.	Обозначение	Наименование	Кол. на исполн. А6Г070060 —	01	02	03	04	Примечание
				Документация						
А3			А6Г070060 СБ	Сборочный чертеж						
				Детали						
А3		1	А6Г070046	Цилиндр	1					
			-01	Цилиндр		1				
			-02	Цилиндр			1			
			-03	Цилиндр				1		
			-04	Цилиндр					1	
А4		2	А6Г070047	Крышка	1					
			-01	Крышка		1				
			-02	Крышка			1			
			-03	Крышка				1		
			-04	Крышка					1	

А6Г070.060 СБ

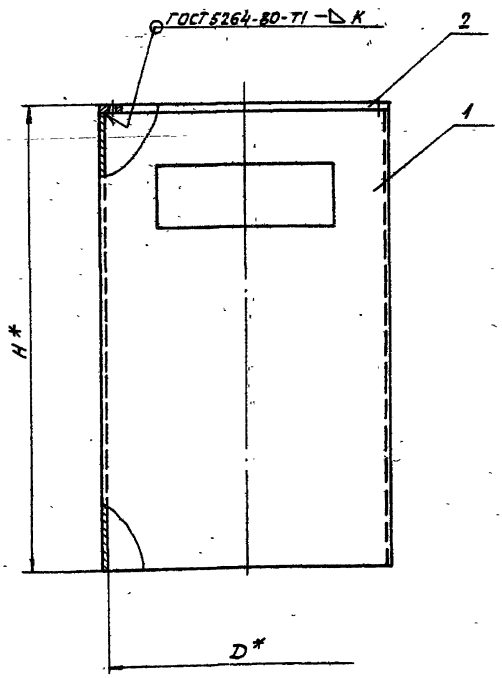

Обозначение	Размеры, мм			Масса, кг
	D*	H*	K	
А6Г070.060	430	688	3^{+2}_{-1}	31
—01	510	778	4^{+2}_{-1}	53,5
—02	580	882		61,5
—03	630	932	5^{+2}_{-1}	97
—04	670	1002		113

* Размеры для справок.

Изм.	Лист	№ докум.	Подп.	Дата
Разраб.		Елисеева		III-85
Пров.		Смолянская		IV-85
Рук. гр.		Мерзлякова		V-85
Гл. спец.		Вайнберг		V-86
Н. контр.		Лейтес		IX-85
Утв.		Спивак		IX-85

А6Г070.060 СБ

Цилиндр внутренний.

Лит.	Масса	Масштаб
И	См. табл.	—

Лист | Листов 1

Госстрой СССР Сантехпроект г. Москва

Формат А3

А6Г070.046

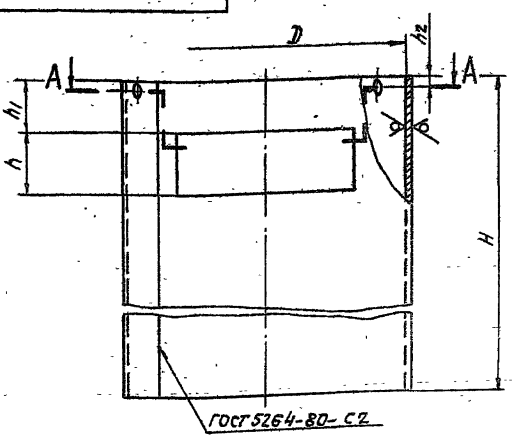

А–А

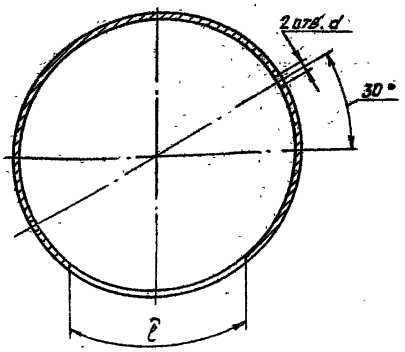

Обозначение	Размеры, мм								Масса, кг
	D	H	d	h	h_1	h_2	ℓ	S*	
А6Г070.046	430	678	10	90	78	12	290	4	28
—01	510	768	12		98			5	47,5
—02	580	870	16	140	105	15	390		52,5
—03	630	920						6	84
—04	670	990			115				96

1. *Размер для справок.
2. Неуказанные предельные отклонения размеров: $+t_2$; $-t_2$; $\pm t_2/2$.

Изм.	Лист	№ докум.	Подп.	Дата
Разраб.		Елисеева		III-85
Пров.		Смолянская		IV-85
Рук. гр.		Мерзлякова		V-85
Гл. спец.		Вайнберг		V-86
Н. контр.		Лейтес		IX-85
Утв.		Спивак		IX-85

А6Г070.046

Цилиндр

Лит.	Масса	Масштаб
И	См. табл.	—

Лист | Листов 1

Лист Б5 ГОСТ 19903-74 / В Ст.3 ГОСТ 14637-79

Госстрой СССР Сантехпроект г. Москва

Копировал: Сычева

Формат А3

Серия 5.907-2 Выпуск 1

Инв. № подл. | Подп. и дата | Взам. инв. № | Инв. № дубл. | Подп. и дата

Обозначение	Наименование	Кол. на исполн. А6Г070.070 —	Примечание
	Документация		
А6Г070.070СБ	Сборочный чертеж		
	Детали		
А6Г070.048	Трубка	1	
—01	Трубка	1	
—02	Трубка	1	
А6Г070.049	Трубка	1	
—01	Трубка	1	
—02	Трубка	1	

А6Г070.070

Трубка в сборе.

Лит. | Лист | Листов 1

Госстрой СССР Сантехпроект г. Москва

Формат А4

А6Г070.070СБ

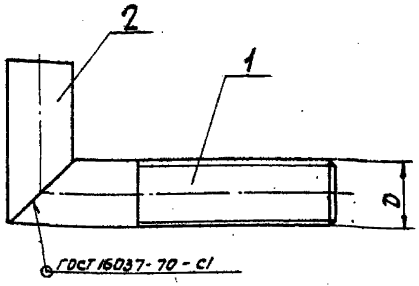

Обозначение	D	Масса, кг
А6Г070.070	М10×1,25	0,03
—01	М12×1,25	0,06
—02	М16×1,5	0,10

Размер для справок.

А6Г070.070СБ

Трубка в сборе

Изм.	Лист	№ докум.	Подп.	Дата
Разраб.		Елисеева		11-85
Пров.		Смолянская		11-85
Рук. гр.		Мерзляков		11-85
Гл. спец.		Вайнберг		11-85
Н. контр.		Лейтес		11-85
Утв.		Спивак		11-85

Лит. | Масса | Масштаб: Н | См. табл. | —

Лист | Листов 1

Госстрой СССР Сантехпроект г. Москва

Формат А4

А6Г070.048

50 √(√)

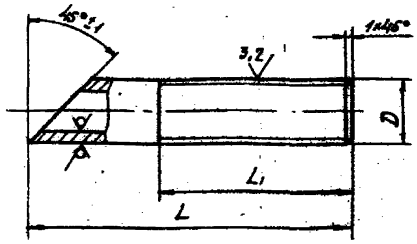

Обозначение	Размеры, мм D	L	L_1	Материал	Масса, кг
А6Г070.048	М10×1,25.8g	50	30	Труба 6×2 ГОСТ 3262-75	0,02
—01	М12×1,25.8g	60	40	Труба 8×2,8 ГОСТ 3262-75	0,04
—02	М16×1,5.8g	75	45	Труба 10×2,8 ГОСТ 3262-75	0,07

Неуказанные предельные отклонения размеров: $-t_2$; $\pm t_2/2$.

А6Г070.048

Трубка

См. таблицу

Изм.	Лист	№ докум.	Подп.	Дата
Разраб.		Елисеева		11-85
Пров.		Смолянская		11-85
Рук. гр.		Мерзляков		11-85
Гл. спец.		Вайнберг		11-85
Н. контр.		Лейтес		11-85
Утв.		Спивак		11-85

Лит. | Масса | Масштаб: Н | См. табл. | —

Лист | Листов 1

Госстрой СССР Сантехпроект г. Москва

Формат А4

А6Г070.049

50 √(√)

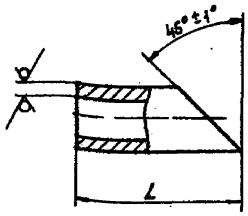

Обозначение	L, мм	Материал	Масса, кг
А6Г070.049	25-0,52	Труба 6×2 ГОСТ 3262-75	0,01
—01	30-0,52	Труба 8×2,8 ГОСТ 3262-75	0,02
—02		Труба 10×2,8 ГОСТ 3262-75	0,08

А6Г070.049

Трубка

См. таблицу

Изм.	Лист	№ докум.	Подп.	Дата
Разраб.		Елисеева		11-85
Пров.		Смолянская		11-85
Рук. гр.		Мерзляков		11-85
Гл. спец.		Вайнберг		11-85
Н. контр.		Лейтес		11-85
Утв.		Спивак		11-85

Лит. | Масса | Масштаб: Н | См. табл. | —

Лист | Листов 1

Госстрой СССР Сантехпроект г. Москва

Копировал: Формат А4

Серия 5.907-2 выпуск 1

А6Г070.051

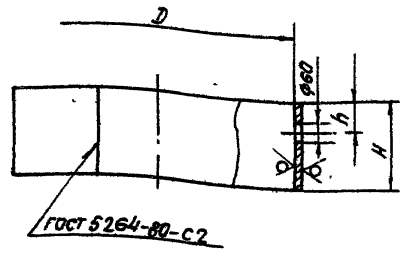

Обозначение	Размеры, мм D	H	h	S*	Масса, кг
А6Г070.051	670	244	94	4	16,3
—01	850	305	95		25,4
—02	1000	278	88	5	34,7
—03	1150	307	97		44,0
—04	1280	321	101		51,0

1. * Размер для справок.
2. Неуказанные предельные отклонения размеров: $+t_2$; $-t_2$; $\pm t_2/2$.

Изм.	Лист	№ докум.	Подп.	Дата
Разраб.		Волобуева		11-85
Пров.		Смолянская		11-85
Рук. гр.		Мерзлякова		11-85
Гл. спец.		Вайнберг		11-85
Н. контр.		Лейтес		11-85
Утв.		Спивак		11-85

А6Г070.051

Цилиндр

Лит. И | Масса | Масшт. | См. табл. | —

Лист | Листов 1

Лист БS* ГОСТ 19903-74 / В ст.3 ГОСТ 14637-79.

Госстрой СССР Сантехпроект г. Москва

Формат А4

А6Г070.052

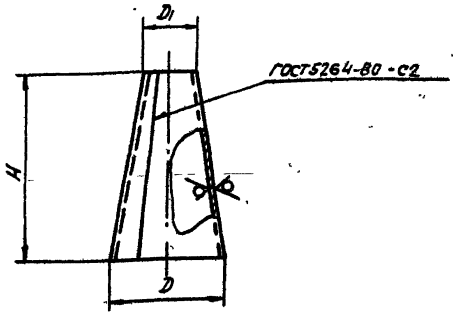

Обозначение	Размеры, мм D	D1	H	S*	Масса, кг
А6Г070.052	500	216	805	4	28,7
—01	580	240	965		34,2
—02	640	270	1045	5	58,5
—03	680		1155		67,5
—04	720		1265		77,3

1. * Размер для справок.
2. Неуказанные предельные отклонения размеров: $+t_2$; $-t_2$.

Изм.	Лист	№ докум.	Подп.	Дата
Разраб.		Волобуева		11-85
Пров.		Смолянская		11-85
Рук. гр.		Мерзлякова		11-85
Гл. спец.		Вайнберг		11-85
Н. контр.		Лейтес		11-85
Утв.		Спивак		11-85

А6Г070.052

Конус

Лит. И | Масса | Масштаб | См. табл. | —

Лист | Листов 1

Лист БS* ГОСТ 19903-74 / В ст3 ГОСТ 14637-79

Госстрой СССР Сантехпроект г. Москва

Формат А4

Серия 5.907-2 Выпуск 1

Обозначение	Наименование	Кол. на исполн. А6Г070.080 — 01	02	03	04	Примечание
	Документация					
А6Г070.080 СБ	Сборочный чертеж	X	X	X	X	
	Детали					
1 А6Г070.021	—01 Фланец	1				
	—03 Фланец		1			
	—05 Фланец			1		
	—07 Фланец				1	
	—09 Фланец					1
А4 2 А6Г070.051	Цилиндр	1				
	—01 Цилиндр		1			
	—02 Цилиндр			1		
	—03 Цилиндр				1	
	—04 Цилиндр					1

Изм.	Лист	№ докум.	Подп.	Дата
Разраб.		Волобуева		11-85
Пров.		Смолянская		11-85
Рук. гр.		Мерзлякова		11-85
Н. контр.		Лейтес		11-85
Утв.		Спивак		11-85

А6Г070.080

Цилиндр нижний

Лит. И | Лист 1 | Листов 2

Госстрой СССР Сантехпроект г. Москва

Формат А4

Обозначение	Наименование	Кол. на исполн. А6Г070.080 — 01	02	03	04	Примечание
А4 3 А6Г070.052	Конус	1				
	—01 Конус		1			
	—02 Конус			1		
	—03 Конус				1	
	—04 Конус					1
А4 4 А6Г070.053	Конус нижний	1				
	—01 Конус нижний		1			
	—02 Конус нижний			1		
	—03 Конус нижний				1	
	—04 Конус нижний					1
А4 5 А6Г070.054	Фланец	1				
	—01 Фланец		1			
	—02 Фланец			1		
	—03 Фланец				1	
	—04 Фланец					1
А4 6 А6Г070.055	Ниппель	1	1	1	1	1
А4 7 А6Г070.056	Патрубок	1				
	—01 Патрубок		1	1	1	1

А6Г070.080

Лист 2

Копировал:

Формат А4

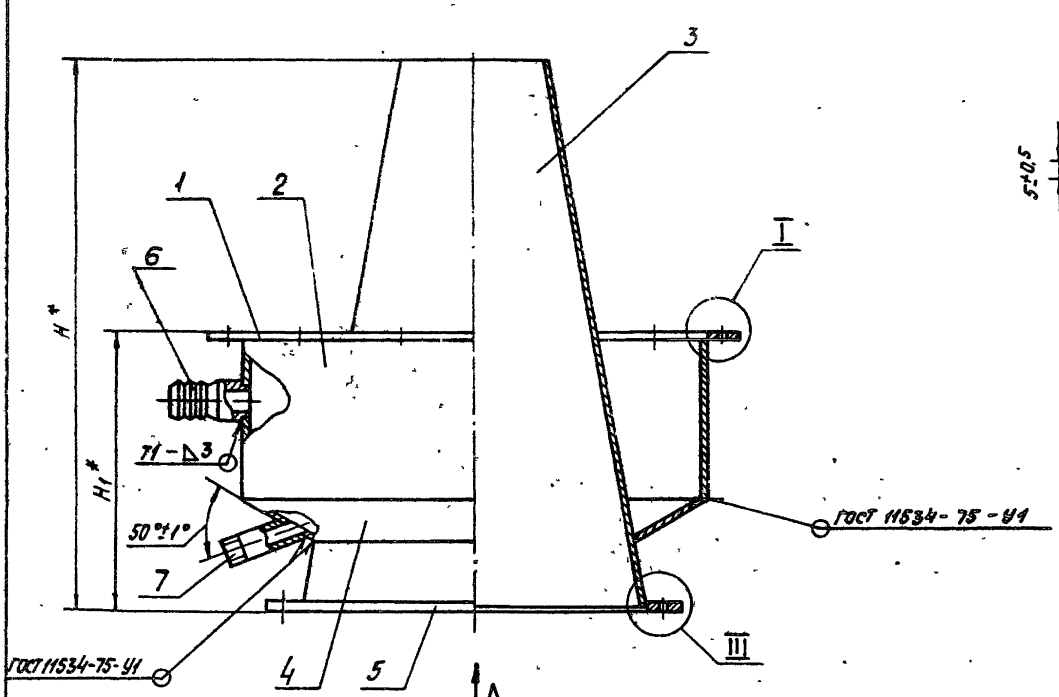

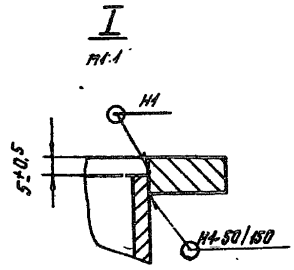

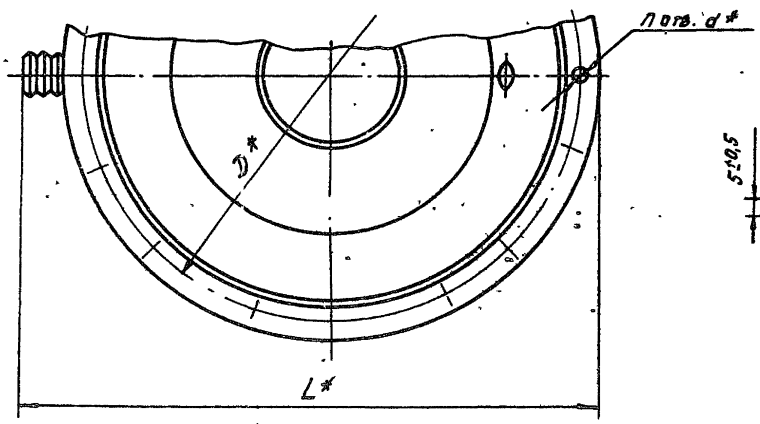

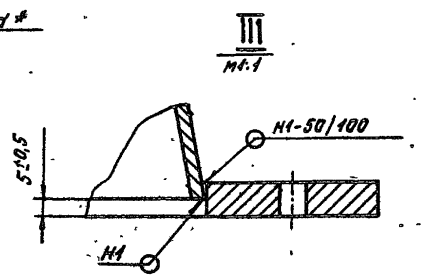

Обозначение	Размеры, мм							Кол. шт.		Масса, кг
	D*	D_1*	H*	H_1*	L*	d*	d_1*	n	n_1	
А6Г070.080	730	560	810	410	830	14	7	16	10	67,1
— 01	910	640	970	500	1010		9		12	90,7
— 02	1060	700	1050		1161	18		18		139
— 03	1210	740	1160	560	1311					170
— 04	1340	780	1270	600	1441					200

Вид А

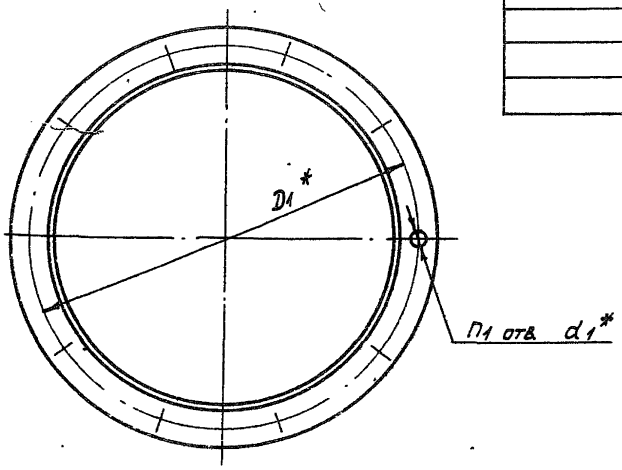

1. * Размеры для справок.
2. Сварные швы по ГОСТ 5264-80, кроме швов, указанных на чертеже.

Изм.	Лист	№ докум.	Подп.	Дата	А6Г070.080СБ			
Разраб.		Волобуева		11-85	Цилиндр нижний.	Лит.	Масса	Масштаб
Пров.		Смолянская		11-85		И	См. табл.	—
Рук.гр.		Мерзлякова		11-85		Лист	Листов 1	
Гл.спец.		Вайнберг		11-85		Госстрой СССР Сантехпроект г. Москва		
Н.контр.		Лейтес		11-85				
Утв.		Спивак		12-85				

Копировал: Гунева

Формат А2

А6Г070.053

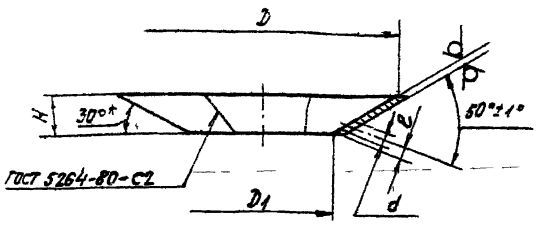

Обозначение	Размеры, мм. D	D1	H	d	ℓ	S*	Масса, кг
А6Г070.053	670	465	61	42	26	4	6,6
—01	850	545	90	52	32		11,7
—02	1000	605	117			5	22,0
—03	1150	645	148				31,4
—04	1280	665	174				41,4

1. * Размеры для справок.
2. Неуказанные предельные отклонения размеров: $+t_2$; $-t_2$; $\pm t_2/2$.

Изм.	Лист	№ докум.	Подп.	Дата
Разраб.		Волобуева		11-85
Пров.		Смолянская		11-85
Рук.гр.		Мерзляковa		11-85
Гл.спец.		Вайнберг		11-85
Н.контр.		Лейтес		11-85
Утв.		Спивак		11-85

А6Г070.053

Конус нижний

Лит. И | Масса См. табл. | Масшт. —

Лист | Листов 1

Лист 6S* ГОСТ 19903-74 / В ст.3 ГОСТ 14637-78

Госстрой СССР Сантехпроект Москва

А6Г070.054

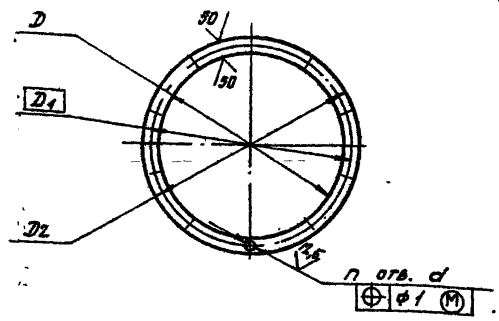

Обозначение	Размеры, мм D	D1	D2	d	S*	n, шт.	Масса, кг
А6Г070.054	502	560	600	7	10	10	6,7
—01	582	640	680	9		12	8,5
—02	642	700	740		12		10,0
—03	682	740	780				11,4
—04	722	780	820				12,4

1. * Размер для справок.
2. Неуказанные предельные отклонения размеров: $+t_2$; $-t_2$.

Изм.	Лист	№ докум.	Подп.	Дата
Разраб.		Волобуева		11-85
Пров.		Смолянская		11-85
Рук.гр.		Мерзляковa		11-85
Гл.спец.		Вайнберг		11-85

А6Г070.054

Фланец

Лит. И | Масса См. табл. | Масштаб —

Лист | Листов 1

6S* ГОСТ 19903-74

Формат А4

А6Г070.055

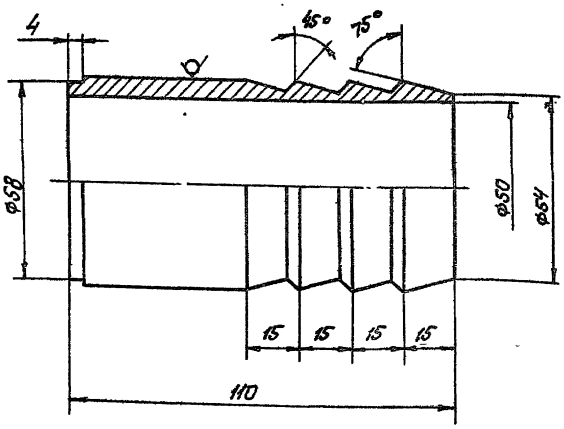

Неуказанные предельные отклонения размеров: $+t_2$; $-t_2$.

Изм.	Лист	№ докум.	Подп.	Дата
Разраб.		Волобуева		11-85
Пров.		Смолянская		11-85
Рук.гр.		Мерзляковa		11-85
Гл.спец.		Вайнберг		11-85
Н.контр.		Лейтес		11-85
Утв.		Спивак		11-85

А6Г070.055

Ниппель

Лит. И | Масса 0,65 | Масштаб 1:1

Лист | Листов 1

Труба 60×5 ГОСТ 8732-78 / Д ГОСТ 8731-74

Госстрой СССР Сантехпроект г. Москва

Формат А4

А6Г070.056

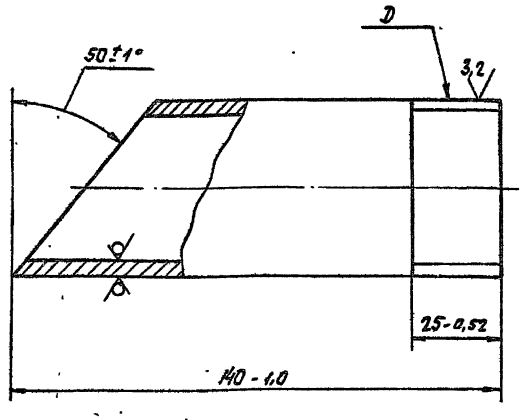

Обозначение	D	Материал	Масса, кг
А6Г070.056	G1½-В	Труба 40×3,5 ГОСТ 3262-75	0,34
—01	G2-В	Труба 50×3,5 ГОСТ 3262-75	0,45

Изм.	Лист	№ докум.	Подп.	Дата
Разраб.		Волобуева		11-85
Пров.		Смолянская		11-85
Рук.гр.		Мерзляковa		11-85
Гл.спец.		Вайнберг		11-85
Н.контр.		Лейтес		11-85
Утв.		Спивак		11-85

А6Г070.056

Патрубок.

См. таблицу.

Лит. И | Масса См. табл. | Масштаб —

Лист | Листов 1

Госстрой СССР Сантехпроект г. Москва

Формат А4

Серия 5.907-2 Выпуск 1

Серия 5.907-2 Выпуск 1

Инв. № подл.	Подп. и дата	Взам. инв. №	Инв. № дубл.	Подп. и дата

Формат	Зона	Поз.	Обозначение	Наименование	Кол. на исполн. А6Г070.090- —	01	02	03	04	Примечание
				Детали						
А4		2	А6Г070.054	Фланец	1					
			-01	Фланец		1				
			-02	Фланец			1			
			-03	Фланец				1		
			-04	Фланец					1	
А4		3	А6Г070.058	Фланец	1					
			-01	Фланец		1				
			-02	Фланец			1			
			-03	Фланец				1	1	
А4		4	А6Г070.059	Конус	1					
			-01	Конус		1				
			-02	Конус			1			
			-03	Конус				1		
			-04	Конус					1	

Изм.	Лист	№ докум.	Подп.	Дата	А6Г070.090	Лист 2

Формат А4

Инв. № подл.	Подп. и дата	Взам. инв. №	Инв. № дубл.	Подп. и дата

Изм.	Лист	№ докум.	Подп.	Дата
Разраб.	Волобуева			11.85
Пров.	Смолянская			11.85
Рук. гр.	Мерзляковa			11.85
Гл. спец.	Вайнберг			11.85
Н. контр.	Лейтес			11.85
Утв.	Спивак			11.85

А6Г070.063

Стакан

Лит. И | Масса | Масштаб | См. табл. | Лист | Листов 1

Лист 6 S* ГОСТ 19903-74 в Ст.3 ГОСТ 14637-79

Госстрой СССР Сантехпроект г. Москва

Формат А4

Обозначение	Размеры, мм D	H	h	S*	Масса, кг
А6Г070.063	180	54	18	4	0,63
-01	250	75	25		1,21
-02	315	94	31,5	5	2,48
-03	355	106	35,5		3,06

1. * Размер для справок.
2. Неуказанные предельные отклонения размеров: ±2.

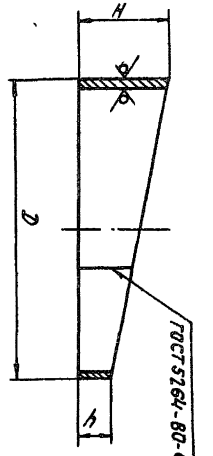

А6Г070.063

50. √(√)

Инв. № подл.	Подп. и дата	Взам. инв. №	Инв. № дубл.	Подп. и дата

Формат	Зона	Поз.	Обозначение	Наименование	Кол. на исполн. А6Г070.090- —	01	02	03	04	Примечание
А4		5	А6Г070.061	Дно	1					
			-01	Дно		1				
			-02	Дно			1			
			-03	Дно				1		
			-04	Дно					1	
А4		6	А6Г070.062	Ребро	1					
			-01	Ребро		1				
			-02	Ребро			1			
			-03	Ребро				1		
			-04	Ребро					1	

Изм.	Лист	№ докум.	Подп.	Дата	А6Г070.090	Лист 3

Формат А4

Инв. № подл.	Подп. и дата	Взам. инв. №	Инв. № дубл.	Подп. и дата

Формат	Зона	Поз.	Обозначение	Наименование	Кол. на исполн. А6Г070.090- —	01	02	03	04	Примечание
				Документация						
А2			А6Г070.090 СБ	Сборочный чертеж	X	X	X	X	X	
				Сборочные единицы						
А4		1	А6Г070.100	Труба сварная	1					
			-01	Труба сварная		1				
			-02	Труба сварная			1			
			-03	Труба сварная				1		
			-04	Труба сварная					1	

Изм.	Лист	№ докум.	Подп.	Дата
Разраб.	Волобуева			11.85
Пров.	Смолянская			11.85
Рук. гр.	Мерзляковa			11.85
Н. контр.	Лейтес			11.85
Утв.	Спивак			11.85

А6Г070.090

Конус

Лит. И | Лист 1 | Листов 3

Госстрой СССР Сантехпроект г. Москва

Копировал: Сычева

Формат А4

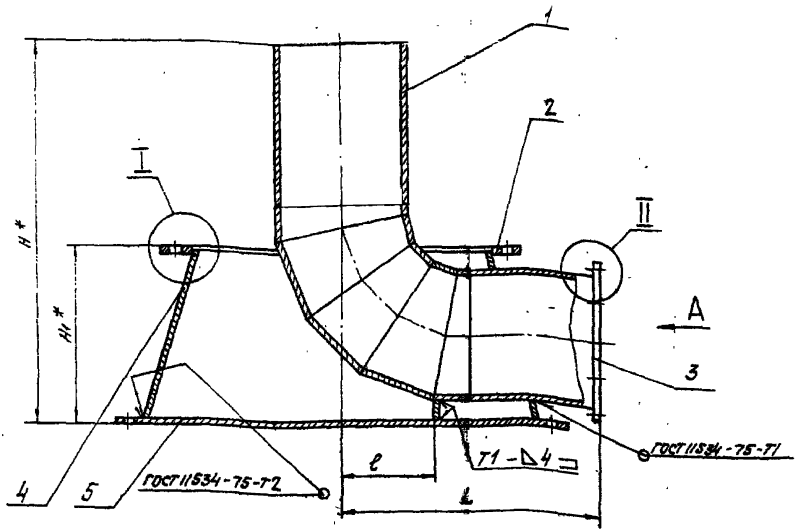

Вид А

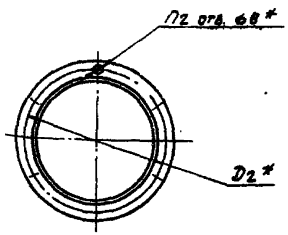

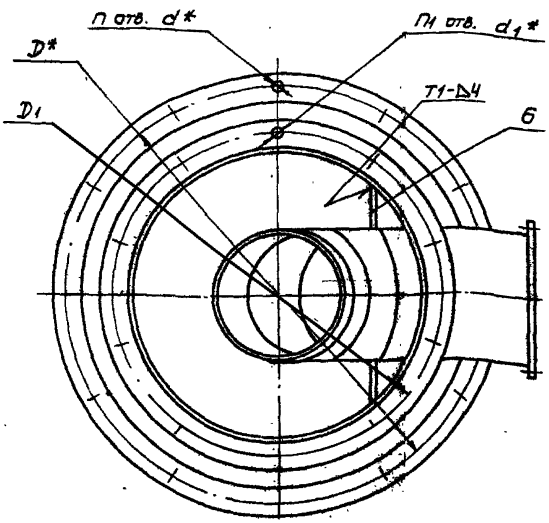

I
1:1

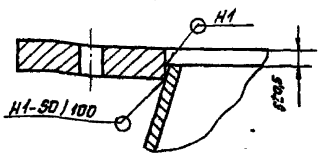

II
1:1

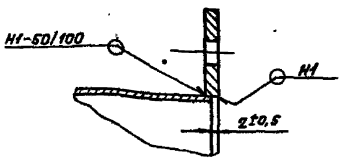

Обозначение	Размеры, мм									Кол., шт			Масса, кг
	D*	D1*	D2*	H*	H1*	L	d*	d1*	ℓ	n	n1	n2	
АБГ070.090	720	580	210	685	300	400	9	7	126	12	10	6	69,7
-01	900	640	280	925	350	490		9	175	16	12	8	139
-02	1055	700	345	1030	400	560			221				230
-03	1210	740	385	1045	450	665	12		249	18			286
-04	1340	780		1005	500	650				22			331

1. * Размеры для справок.
2. Сварные швы Н1 и Т3 по ГОСТ 5264-80.
3. Неуказанные предельные отклонения размеров ± t2/2.

Гл.инж.проекта	Н.А.Осин			АБГ070.090СБ	
Нач.отд.	Мартынова				
Пров.	Смоленская			Конус	
Ст.гр.	Чиндяскин				
Гл.спец.	Шайдберг				
Н.контр.	Лейтес				
Утв.	Справок				

Лит.	Масса	Масштаб
К	Ст. табл.	—
Лист	Листов 1	

Госстрой СССР САНТЕХПРОЕКТ г. Москва

Копировал: Сычева

Формат А2

Серия 5.907-2 Выпуск 1

Инв.№ подл. | Подп. и дата | Взам.инв.№ | Инв.№ дубл. | Подп. и дата

АБГ070.058

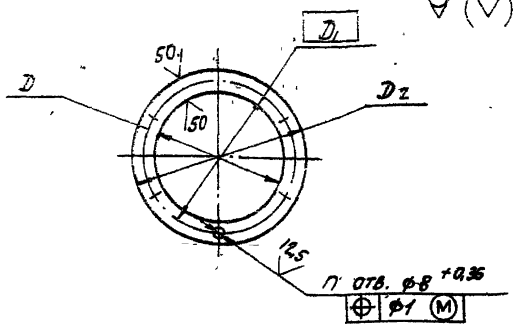

Обозначение	Размеры, мм			Кол. шт.	Масса, кг
	D	D1	D2	n	
АБГ070.058	180	210	240	6	0,62
-01	250	280	310		0,83
-02	315	345	375	8	1,02
-03	355	385	415		1,14

Неуказанные предельные отклонения размеров: $\pm t_2/2$.

АБГ070.058

Изм.	Лист	№ докум.	Подп.	Дата
Разраб.	Болбышева			11-85
Пров.	Смолянский			11-85
Рук.гр.	Мерзлякова			11-85
Гл.спец.	Ваннберг			11-85
Н.контр.	Лейтес			11-85
Утв.	Спивак			11-85

Фланец

Лит.	Масса	Масштаб
И	См. табл.	—
Лист	Листов 1	

Лист 64 ГОСТ 19903-74
В Ст.3 ГОСТ 14637-79

Госстрой СССР Сантехпроект г. Москва

АБГ070.059

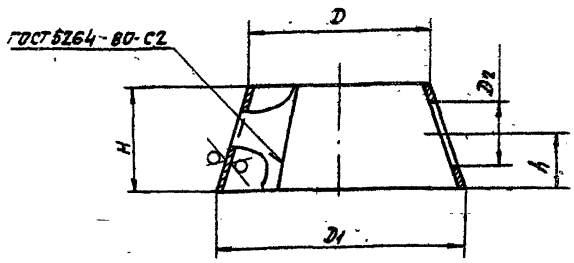

Обозначение	Размеры, мм					S*	Масса, кг
	D	D1	D2	H	h		
АБГ070.059	500	670	182	285	150	4	30
-01	580	850	252	335	200		45
-02	640	1000	318	385	215	5	78
-03	680	1150	358	435	240		98
-04	720	1280		485	265		117

1. * Размер для справок.
2. Неуказанные предельные отклонения размеров: $\pm t_2$; $-t_2$; $\pm t_2/2$.

АБГ070.059

Изм.	Лист	№ докум.	Подп.	Дата
Разраб.	Болбышева			11-85
Пров.	Смолянский			11-85
Рук.гр.	Мерзлякова			11-85
Гл.спец.	Ваннберг			11-85
Н.контр.	Лейтес			11-85
Утв.	Спивак			11-85

Конус

Лит.	Масса	Масштаб
И	См. табл.	—
Лист	Листов 1	

Лист 65* ГОСТ 19903-74
В Ст.3 ГОСТ 14637-79

Госстрой СССР Сантехпроект г. Москва

Копировал

Формат А4

АБГ070.061

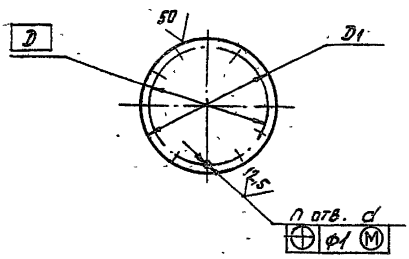

Обозначение	Размеры, мм				Кол. шт.	Масса, кг
	D	D1	d	S*	n	
АБГ070.061	720	760	9	10	12	35,6
-01	900	940			16	54,5
-02	1055	1095		11		89,5
-03	1210	1250	12		18	115,8
-04	1340	1380			22	141,3

1. * Размер для справок.
2. Неуказанные предельные отклонения размеров: $+t_2$; $-t_2$.

АБГ070.061

Изм.	Лист	№ докум.	Подп.	Дата
Разраб.	Болбышева			11-85
Пров.	Смолянский			11-85
Рук.гр.	Мерзлякова			11-85
Гл.спец.	Ваннберг			11-85
Н.контр.	Лейтес			11-85
Утв.	Спивак			11-85

Дно

Лит.	Масса	Масштаб
И	См. табл.	—
Лист	Листов 1	

Лист 65* ГОСТ 19903-74
В Ст.3 ГОСТ 14637-79

Госстрой СССР Сантехпроект г. Москва

Формат А4

АБГ070.062

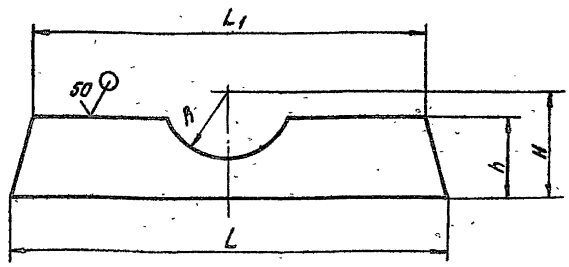

Обозначение	Размеры, мм					S*	Масса, кг
	L	L1	B	H	h		
АБГ070.062	660	595	90	150	100	4	2,0
-01	840	765	125	200	150		2,6
-02	988	850	157,5	215		5	3,5
-03	1138	950	177,5	240	175		4,3
-04	1268	1045		265	195		5,8

1. * Размер для справок.
2. Неуказанные предельные отклонения размеров $-t_2$; $\pm t_2/2$.

АБГ070.062

Изм.	Лист	№ докум.	Подп.	Дата
Разраб.	Болбышева			11-85
Пров.	Смолянский			11-85
Рук.гр.	Мерзлякова			11-85
Гл.спец.	Ваннберг			11-85
Н.контр.	Лейтес			11-85
Утв.	Спивак			11-85

Ребро

Лит.	Масса	Масштаб
И	См. табл.	—
Лист	Листов 1	

Лист 65* ГОСТ 19903-74
В Ст.3 ГОСТ 14637-79

Госстрой СССР Сантехпроект г. Москва

Копировал: Сычева

Формат А4

Серия 5.907-2 Выпуск 1

Инв. № подл. | Подп. и дата | Взам. инв. № | Инв. № дубл. | Подп. и дата

Обозначение	Наименование	Кол. на испол. 01	02	03	04	Примечание
	Документация	–				
АБГ 070. 100 СБ	Сборочный чертеж		X	X	X	
	Деталь					
АБГ 070. 063	Стакан	2				
-01	Стакан		2			
-02	Стакан			2		
-03	Стакан				2	
АБГ 070. 064	Звено	3				
-01	Звено		3			
-02	Звено			3		
-03	Звено				3	

АБГ 070. 100

Труба сварная

Лит. 1 | Лист | Листов 2

Госстрой СССР Сантехпроект г. Москва

Формат А4

Обозначение	Наименование	Кол. на испол. 01	02	03	04	Примечание
АБГ 070. 065 -01	Труба	1				
-02	Труба		1			
-04	Труба			1		
-06	Труба				1	
-08	Труба				1	
АБГ 070. 065 -01	Труба	1				
-03	Труба		1			
-05	Труба			1		
-07	Труба				1	
-09	Труба				1	

АБГ 070. 100

Лист 2

Копир.

Формат А4

АБГ 070. 100 СБ

Серия 5.907-2 Выпуск 1

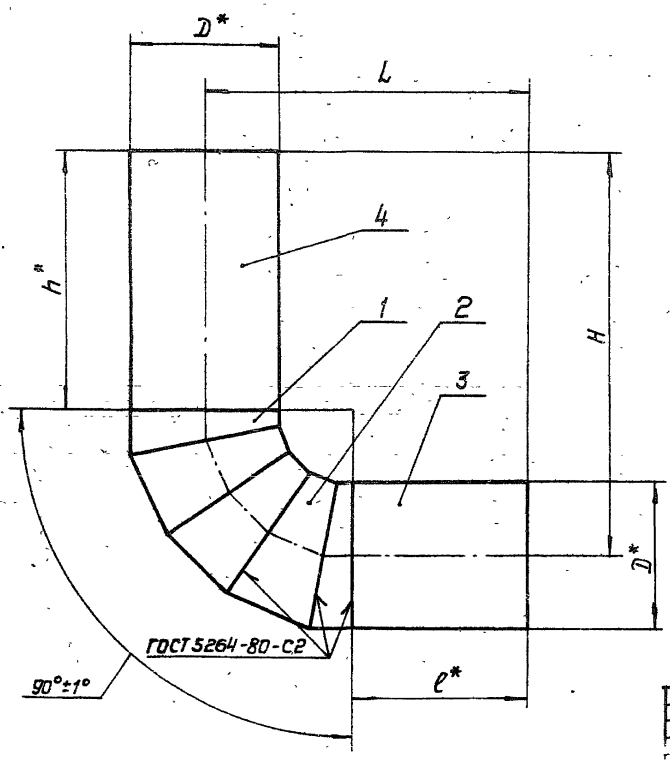

Обозначение	Размеры, мм					Масса, кг
	D*	H	L	h*	e*	
АБГ 070. 100	180	500	398	345	218	14,7
-01	250	690	488	465	238	26,8
-02	315	780	558	490	243	48,1
-03	355	740	663	410	308	54,7
-04		705	648	375	293	52,4

1.* Размеры для справок

2. Неуказанные предельные отклонения размеров: ±t2/2.

АБ. 070. 100 СБ

Труба сварная

Лит. И | Масса см. табл. | Масштаб –

Лист | Листов 1

Госстрой СССР Сантехпроект г. Москва

Формат А3

50 √ (√)

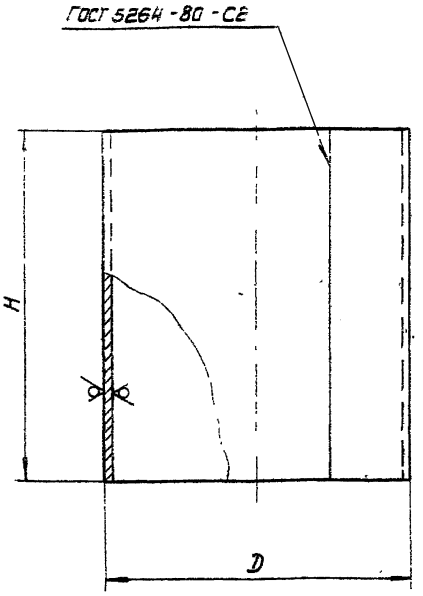

Обозначение	Размеры, мм			Масса, кг
	D	H	S*	
А6Г070.065	180	218	4	3,7
-01		345		6,0
-02	250	238		5,8
-03		465		11,3
-04	315	243	5	9,3
-05		490		19,0
-06	355	308		13,4
-07		410		17,8
-08		293		12,7
-09		375		16,2

1. *Размер для справок.
2. Неуказанные предельные отклонения размеров: $-t_2$.

Изм.	Лист	N докум.	Подп.	Дата
Разраб.		Волобуева		11-85
Пров.		Смолянская		11-85
Рук.гр.		Мерзлякова		11-85
Гл.спец.		Вайнберг		11-85
Н.контр.		Лейтес		11-85
Утв.		Спивак		11-85

А6Г 070.065

Труба

Лит. И | Масса | Масштаб: см. табл. | –

Лист | Листов 1

Лист БS*ГОСТ 19903-74 ВСт3ГОСТ14637-79

Госстрой СССР Сантехпроект г. Москва

Формат А3

Инв. N подл. | Подп. и дата | Взам. инв. N | Инв. N дубл. | Подп. и дата

50 √ (√)

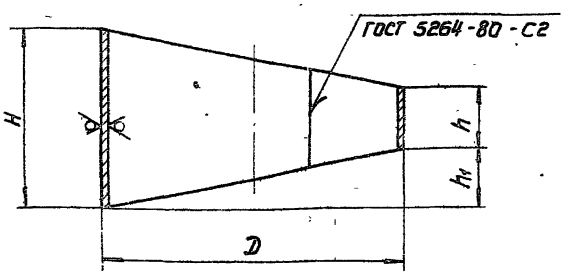

Обозначение	Размеры, мм					Масса, кг
	D	H	h	h1	S*	
А6Г070.064	180	108	36	36	4	1,26
-01	250	150	50	50		2,42
-02	315	188	63	62,5	5	4,96
-03	355	212	71	70,5		6,12

1. *Размер для справок.
2. Неуказанные предельные отклонения размеров: $-t_2$.

Изм.	Лист	N докум.	Подп.	Дата
Разраб.		Волобуева		11-85
Пров.		Смолянская		11-85
Рук.гр.		Мерзлякова		11-85
Гл.спец.		Вайнберг		11-85
Н.контр.		Лейтес		11-85
Утв.		Спивак		11-85

А6Г 070.064

Звено

Лит. И | Масса: см. табл. | Масшт.

Лист | Листов 1

Лист БS*ГОСТ 19903-74 ВСт3ГОСТ14637-79

Госстрой СССР Сантехпроект г. Москва

Формат А4

Копир

Инв. N подл. | Подп. и дата | Взам. инв. N | Инв. N дубл. | Подп. и дата

Серия 5.907-2 Выпуск 1

Обозначение	Наименование	Кол. на исполн. А6Г070.110 -					Примечание
		-	01	02	03	04	
	Документация						
А6Г 070.110 СБ	Сборочный чертеж	X	X	X	X	X	
	Детали						
А6Г 070.066	Сетка	1					
-01	Сетка		1				
-02	Сетка			1			
-03	Сетка				1		
-04	Сетка					1	
А6Г 070.067	Бобышка						
	Лист БS ГОСТ 19903-74 ВСт3ГОСТ14637-79						
	20 0,52 x 20 -0,52	4	4	4	4	4	

Инв. N подл. | Подп. и дата | Взам. инв. N | Инв. N дубл. | Подп. и дата

Изм.	Лист	N докум.	Подп.	Дата
Разраб.		Волобуева		11-85
Пров.		Смолянская		11-85
Рук.гр.		Мерзлякова		11-85
Н.контр.		Лейтес		11-85
Утв.		Спивак		11-85

А6Г070.110

Сетка

Лит. И | Лист | Листов 1

Госстрой СССР Сантехпроект г. Москва

Формат А4

А6Г 070.066

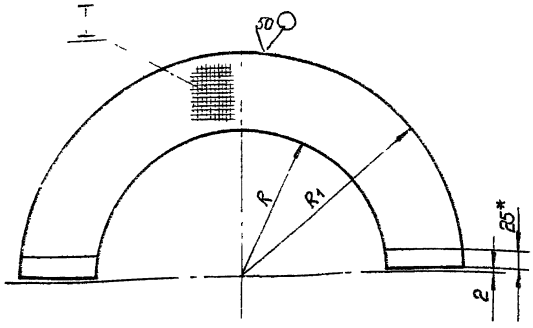

Обозначение	Размеры, мм		Масса, кг
	R	R1	
А6Г 070. 066	220	334	1,17
-01	260	424	2,07
-02	296	499	3,0
-03	321	574	4,2
-04	341	639	5,4

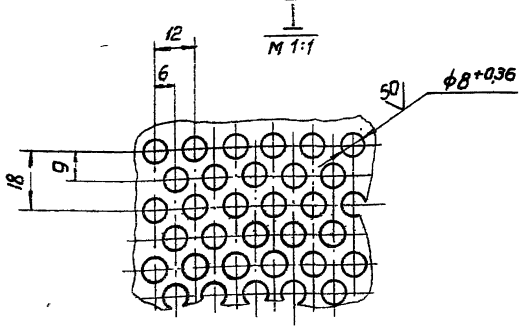

1. Неуказанные предельные отклонения размеров: ±t2/2.
2.* Перфорацию выполнить, отступив 25мм.

Изм.	Лист	N докум.	Подп.	Дата	А6Г 070.066			
Разраб.		Волобуева		11-85	Сетка	Лит.	Масса	Масшт.
Пров.		Смолянская		11-85		И	См. табл.	-
Рук. гр.		Мерзлякова		11-85		Лист	Листов 1	
Гл. спец.		Вайнберг		11-85	Лист 63 ГОСТ 19903-74	Госстрой СССР		
Н. контр.		Лейтес		11-85				
Утв.		Спивак		11-85		г. Москва		

Формат А3

Инв. N подл. | Подп. и дата | Взам. инв. N | Инв. N дубл. | Подп. и дата

А6Г 070.110 СБ

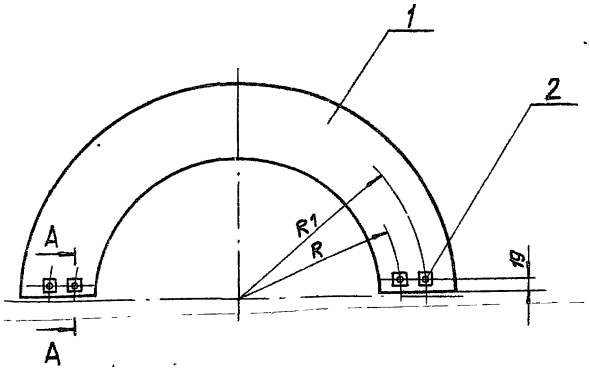

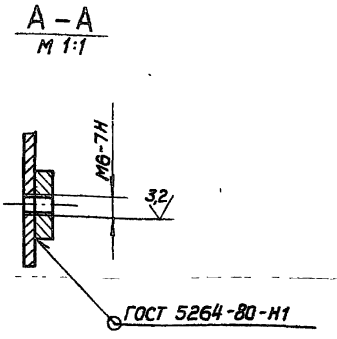

Обозначение	Размеры, мм		Масса, кг
	R	R1	
А6Г 070. 110	250	290	1,23
-01	310	390	2,13
-02	340	450	3,06
-03	375	525	4,27
-04	400	590	5,47

Неуказанные предельные отклонения размеров: ±t2/2.

Изм.	Лист	N докум.	Подп.	Дата	А6Г 070.110 СБ			
Разраб.		Волобуева		11-85	Сетка	Лит.	Масса	Масшт.
Пров.		Смолянская		11-85		И	См. таб.	-
Рук. гр.		Мерзлякова		11-85		Лист	Листов 1	
Гл. спец.		Вайнберг		11-85		Госстрой СССР		
Н. контр.		Лейтес		11-85				
Утв.		Спивак		11-85				

Серия 5.907-2 выпуск 1

Инв. N подл. | Подп. и дата | Взам. инв. N | Инв. N дубл. | Подп. и дата

Формат А3

Серия 5.907-2 Выпуск 1

Инв. N подл.	Подп. и дата	Взам. инв. N	Инв. N дубл.	Подп. и дата

Формат	Зона	Поз.	Обозначение	Наименование	Кол. на исполн. АбГ 070.120 –					Примечание
					–	01	02	03	04	
А4		2	АбГ 070.140-04	Электродвигатель					1	
				Детали						
А3		3	АбГ 070.071	Фланец	1					
			-01	Фланец		1				
			-02	Фланец			1			
			-03	Фланец				1		
			-04	Фланец					1	
А4		4	АбГ 070.072	Шайба	1					
			-01	Шайба		1				
			-02	Шайба			1			
			-03	Шайба				1	1	
А3		5	АбГ 070.073	Защитный конус	1					
			-01	Защитный конус		1				
			-02	Защитный конус			1			
			-03	Защитный конус				1	1	

Изм.	Лист	N докум.	Подп.	Дата	АбГ 070.120	Лист 2

Формат А4

Инв. N подл.	Подп. и дата	Взам. инв. N	Инв. N дубл.	Подп. и дата

Изм.	Лист	N докум.	Подп.	Дата
Разраб.	Смолянская			11-85
Пров.	Мерзлякова			11-85
Рук. гр.	Мерзлякова			11-85
Гл. спец.	Вайнберг			11-85
Н. контр.	Лейтес			11-85
Утв.	Спивак			11-85

АбГ 070.072

Шайба

Лит. | Масса | Масштаб
И | См. табл. | –
Лист | Листов 1

Лист 4-IV ВС-3 ГОСТ 16523-70

Госстрой СССР Сантехпроект г. Москва

Формат А4

Неуказанные предельные отклонения размеров: $+t_2$; $-t_2$.

Обозначение	D, мм	D1, мм	Масса, кг
АбГ 070.072	14	32	0,009
-01	18	40	0,01
-02		46	0,012
-03		50	0,015

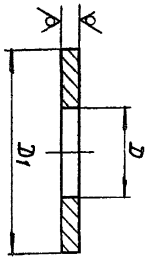

АбГ 070.072

Инв. N подл.	Подп. и дата	Взам. инв. N	Инв. N дубл.	Подп. и дата

Формат	Зона	Поз.	Обозначение	Наименование	Кол. на исполн. АбГ 070.120 –					Примечание
				Стандартные изделия						
				Болты ГОСТ 7798-70						
		6		М12×20.36	1					
				М16×30.36		1	1	1	1	
				Болты ГОСТ 7796-70						
		7		М12×40.36	4	4				
				М16×60.36			4	4	4	
		8		Винт М6×10						
				ГОСТ 17473-80	4	4	4	4	4	
				Гайки ГОСТ 5915-70						
		9		М12.4	8	8				
				М16.4			8	8	8	
				Шайбы ГОСТ 6402-70						
		10		6.65 Г	4	4	4	4	4	
		11		12.65 Г	1					
				16.65 Г		1	1	1	1	
				Шайбы ГОСТ 11371-78						
		12		12.02	4	4				
				16.02			4	4	4	

Изм.	Лист	N докум.	Подп.	Дата	АбГ 070.120	Лист 3

Формат А4

Инв. N подл.	Подп. и дата	Взам. инв. N	Инв. N дубл.	Подп. и дата

Формат	Зона	Поз.	Обозначение	Наименование	Кол. на исполн. АбГ 070.120 –					Примечание
					–	01	02	03	04	
				Документация						
А2			АбГ 070.120 СБ	Сборочный чертеж	X	X	X	X	X	
				Сборочные единицы						
А4		1	АбГ 070.130	Колесо рабочее	1					
			-01	Колесо рабочее		1				
			-02	Колесо рабочее			1			
			-03	Колесо рабочее				1		
			-04	Колесо рабочее					1	
А4		2	АбГ 070.140	Электродвигатель	1					
			-01	Электродвигатель		1				
			-02	Электродвигатель			1			
			-03	Электродвигатель				1		

Изм.	Лист	N докум.	Подп.	Дата
Разраб.	Смолянская			11-85
Пров.	Мерзлякова			11-85
Рук. гр.	Мерзлякова			11-85
Н. контр.	Лейтес			11-85
Утв.	Спивак			11-85

АбГ 070.120

Привод

Лит.	Лист	Листов
И	1	3

Госстрой СССР Сантехпроект г. Москва

Копировал: [illegible]

Формат

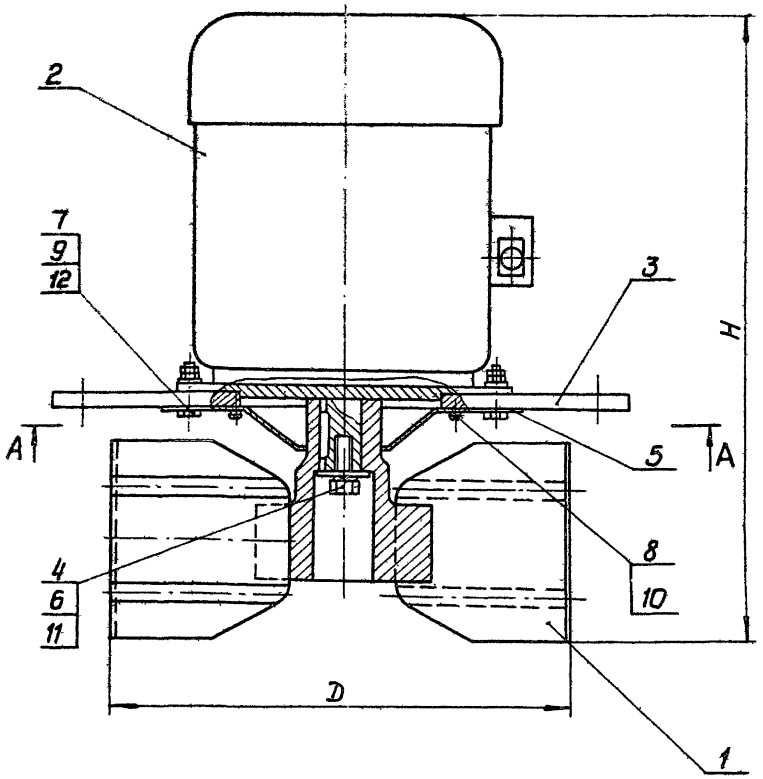

А – А

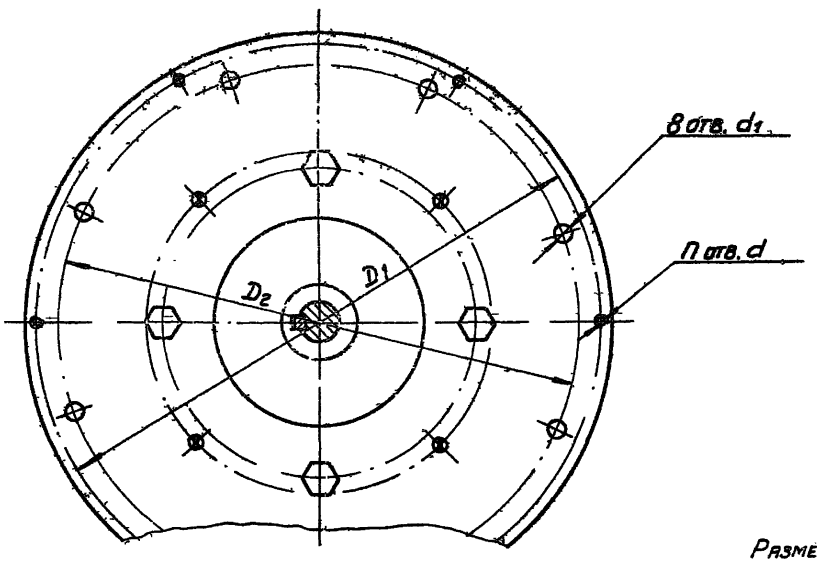

Размеры для справок

Обозначение	Размеры, мм						n, шт	Масса, кг
	D	D1	D2	H	d	d1		
АбГ 070. 120	360	425	390	498	М6	12	6	42,85
-01	400	505	455	590		14		77,15
-02	450	575	510	697	М8	18	8	106,74
-03		620	570	761				169,59
-04		665	610	804				189,1

Изм.	Лист	N докум.	Подп.	Дата
Разраб.	Сидлянская			II-85
Пров.	Мерзлякова			IV-85
Рук. гр.	Мерзлякова			IV-85
Гл. спец.	Вайнберг			V-85
Н. контр.	Лейтес			V-85
Утв.	Спивак			V-85

АбГ 070. 120 СБ

Привод

Лит.	Масса	Масштаб
И	См. табл.	–

Лист 1 Листов 1

Госстрой СССР Сантехпроект г. Москва

Копировал

Формат А4

Инв. № подл. | Подп. и дата | Взам. инв. № | Инв. № дубл. | Подп. и дата

АБГ 070.071

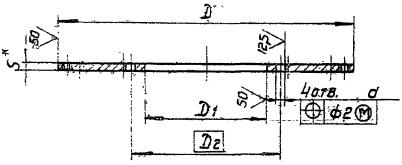

Обозначение	Размеры, мм										n, шт	Масса, кг
	D	D_1	D_2	D_3	D_4	D_5	S*	d	d_1	d_2		
АБГ 070.071	438	180	265	300	390	425	10	14	12	М6-7Н	6	5,49
-01	518	230	300	340	455	505			14			7,52
-02	590	250			510	575	12	18	18	М8-7Н	8	11,75
-03	640				570	620						14,45
-04	680				610	665						16,69

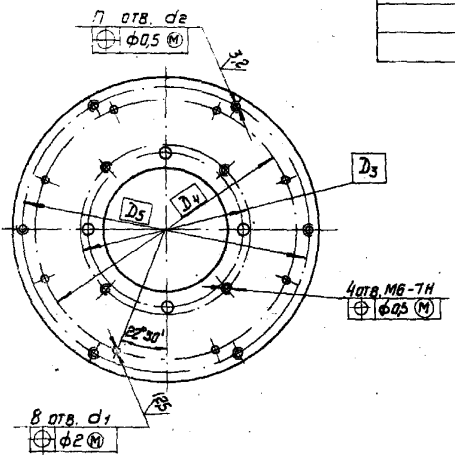

1.* Размер для справок

2. Неуказанные предельные отклонения размеров: $+t_2$; $-t_2$; $\pm t_2/2$.

Изм.	Лист	N докум.	Подп.	Дата	АБГ 070.071		
Разраб.		Смоленская			Фланец	Лит.	Масса	Масштаб
Пров.		Мерзлякова				И	см. табл.	-
Рук. гр.		Мерзлякова				Лист	Листов 1
Гл. спец.		Вайнберг			Лист БS* ГОСТ 19903-74 / ВСт3 ГОСТ 14637-79	Госстрой СССР Сантехпроект г. Москва	
Н. контр.		Лейтес					
Утв.		Спивак					

Формат А3

Инв. N подл. | Подп. и дата | Взам. инв. N | Инв. N дубл. | Подп. и дата

АБГ 070.073

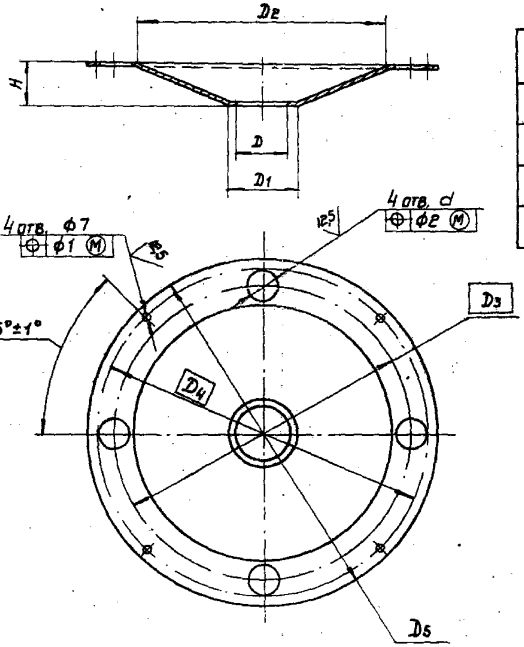

Обозначение	Размеры, мм								Масса, кг
	D	D_1	D_2	D_3	D_4	D_5	H	d	
АБГ 070.073	40	60	230	265	300	320	40	28	0,6
-01	52	74	250	300	340	360	48	32	0,74
-02	60								0,78
-03	62								0,8

Неуказанные предельные отклонения размеров: $+t_2$; $-t_2$; $\pm t_2/2$.

Изм.	Лист	N докум.	Подп.	Дата	АБГ 070.073		
Разраб.		Волобуева			Защитный конус	Лит.	Масса	Масштаб
Пров.		Мерзлякова				И	см. табл.	-
Рук. гр.		Мерзлякова				Лист	Листов 1
Гл. спец.		Вайнберг			Лист БI ГОСТ 19903-74 / 4-IV-ВСт3 ГОСТ 16523-70	Госстрой СССР Сантехпроект г. Москва	
Н. контр.		Лейтес					
Утв.		Спивак					

Копир. Формат А3

Серия 5.907-2 выпуск 1

Инв. N подл. | Подп. и дата | Взам. инв. N | Инв. N дубл. | Подп. и дата

АбГ 070.075

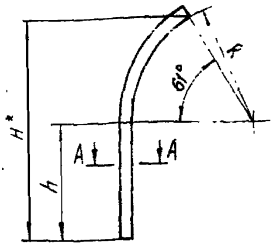

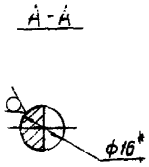

Обозначение	Размеры, мм			Масса, кг
	H*	R	h	
АбГ 070.075	154	84	81	0,15
-01	170	90	90	0,16
-02	188	103	100	0,17

1. * Размер для справок.
2. Неуказанные предельные отклонения размеров: $-t_2$; $\pm t_2/2$.

Изм.	Лист	N докум.	Подп.	Дата
Разраб.		Смолянская		
Пров.		Мерзлякова		
Рук. гр.		Мерзлякова		
Гл. спец.		Ванберг		
Н. контр.		Лентес		
Утв.		Спивак		

АбГ 070.075

Ребро

Лит. | Масса | Масштаб
И | См. табл. | -

Лист | Листов 1

Круг 16-В-ГОСТ 2590-71
ВСт3-I-ГОСТ 535-79

Госстрой СССР Сантехпроект г. Москва

Формат А4

АбГ 070.076

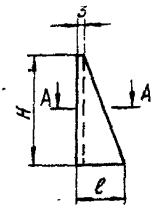

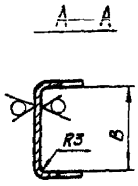

Обозначение	Размеры, мм			Масса, кг
	B	H	ℓ	
АбГ 070.076	60	74	32	0,09
-01		80	36	0,1
-02	70	86	40	0,13

Неуказанные предельные отклонения размеров: $+t_2$; $-t_2$; $\pm t_2/2$.

Изм.	Лист	N докум.	Подп.	Дата
Разраб.		Смолянская		
Пров.		Мерзлякова		
Рук. гр.		Мерзлякова		
Гл. спец.		Ванберг		
Н. контр.		Лентес		
Утв.		Спивак		

АбГ 070.076

Ребро

Лит. | Масса | Масштаб
И | См. табл. | —

Лист | Листов 1

Лист Б3 ГОСТ 19903-74
4-IV-ВСт3 ГОСТ 16523-70

Госстрой СССР Сантехпроект г. Москва

Формат А4

Серия 5.907-2 Выпуск 1

Формат	Зона	Поз.	Обозначение	Наименование	Кол. на исполн. АбГ 070.130 — 01	02	03	04	Примечание
				Документация					
А2			АбГ 070.130 СБ	Сборочный чертеж					
				Детали					
А3	1		АбГ 070.074	Лопасть	6				
			-01	Лопасть		6			
			-02	Лопасть			6	6	6
А4	2		АбГ 070.075	Ребро	6				
			-01	Ребро		6			
			-02	Ребро			6	6	6
А4	3		АбГ 070.076	Ребро	12				
			-01	Ребро		12			
			-02	Ребро			12	12	12

АбГ 070.130

Колесо рабочее

Лит. | Лист 1 | Листов 2

Госстрой СССР Сантехпроект г. Москва

Формат А4

Изм.	Лист	N докум.	Подп.	Дата
Разраб.		Смолянская		
Пров.		Мерзлякова		
Рук. гр.		Мерзлякова		
Гл. спец.		Ванберг		
Н. контр.		Лентес		
Утв.		Спивак		

Формат	Зона	Поз.	Обозначение	Наименование	Кол. на исполн. АбГ 070.130 — 01	02	03	04	Примечание
А3	4		АбГ 070.077	Втулка	1				
			-01	Втулка		1			
			-02	Втулка			1		
			-03	Втулка				1	1

АбГ 070.130

Лист 2

Формат А4

АБГ 070.130СБ

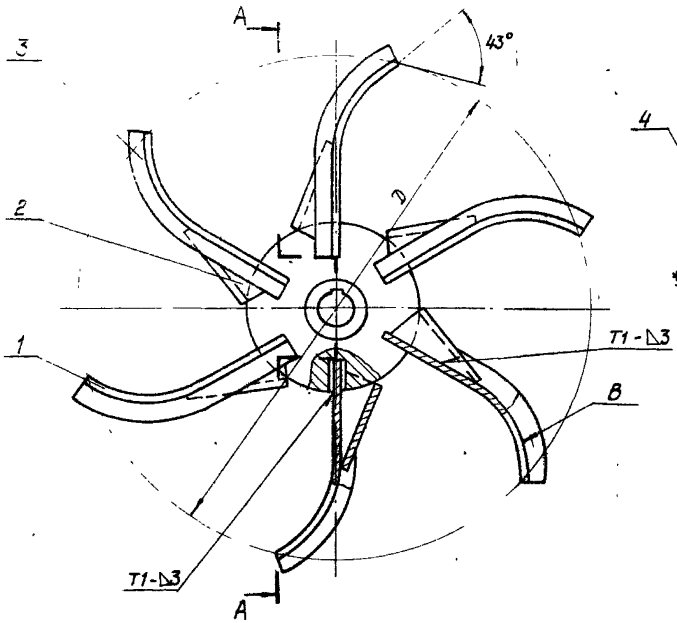

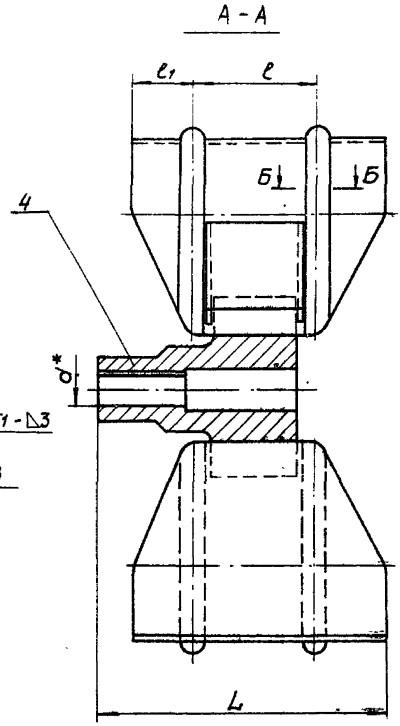

Б - Б



Обозначение	Размеры, мм					Масса, кг
	D	L	d*	l	l_1	
АБГ 070. 130	360	196	24	85	47,5	10,5
-01	400	216	32	84	58	16
-02	450	244	38	95	65	18
-03			42			20,5
-04						

1. *Размер для справок.
2. Неуказанные предельные отклонения размеров: $+t_2$; $-t_2$; $\pm t_2/2$.
3. Сварные швы по ГОСТ 5264-80.
4. Колесо балансировать динамически. Дисбаланс устранить приваркой груза или высверливанием. Уравновешивающие грузы приварить со стороны поверхности В. Допускаемый дисбаланс 20 гсм.
5. Ребра поз. 3 после приварки притупить по профилю лопатки АБГ 070.074 радиусом 15 мм

Изм.	Лист	N докум.	Подп.	Дата	АБГ 070. 130 СБ	
Разраб.		Смолянская		11-75	Колесо рабочее	Лит. И; Масса См. табл.; Масштаб —
Пров.		Мерзлякова		11-75		
Рук. гр.		Мерзлякова		11-75		Лист; Листов 1
Т.Сл.		Ванабеев		11-75		Советский Союз Сантехпроект г. Москва
Н.контр.		Лентее		11-75		
Утв.		Спивак		11-75		

Копир. Фабрик. Формат А2

Серия 5.907-2 Выпуск 1

Инв. № подл. | Подп. и дата | Взам. инв. № | Инв. № дубл. | Подп. и дата

А6Г 070.074

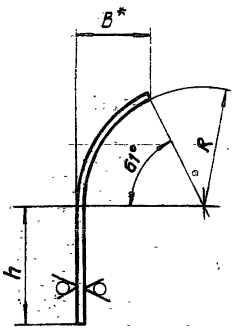

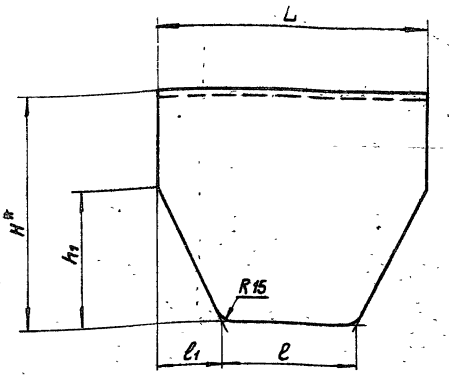

Обозначение	Размеры, мм								Масса, кг
	B*	H*	L	R	h	h1	l	l1	
А6Г 070.074	42	154	180	80	81	90	90	45	0,47
-01	47	170	200	86	90	95	110		0,55
-02	46	188	225	99	100	105	120	52	0,66

1. * Размеры для справок.
2. Неуказанные предельные отклонения размеров: $-t_2$; $\pm t_2/2$.

					А6Г 070.074			
Изм.	Лист	N докум.	Подп.	Дата	Лопасть	Лит.	Масса	Масшт.
Разраб.		Смолянская				И	См. табл.	—
Пров.		Мерзлякова				Лист	Листов 1	
Рук. гр.		Мерзлякова						
Гл. спец.		Ваинберг			Лист 54 ГОСТ 19903-74 / ВСт3 ГОСТ 14637-79	Госстрой СССР Сантехпроект г. Москва		
Н. контр.		Лейтес						
Утв.		Спивак						

Инв. N подл. | Подп. и дата | Взам. инв. N | Инв. N дубл. | Подп. и дата

Формат А3

А6Г 070.077

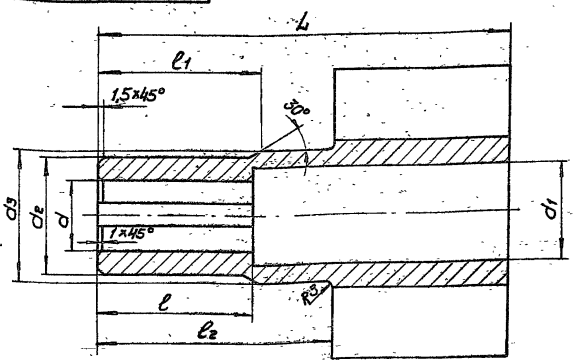

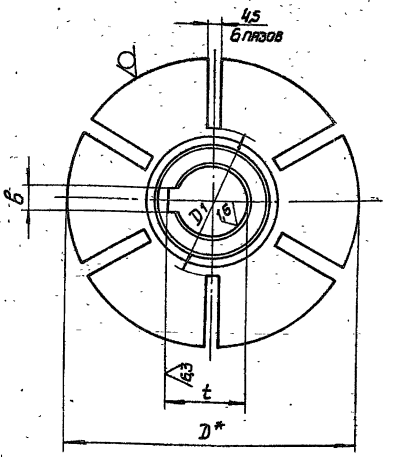

Обозначение	Размеры, мм						
	D*	D1	L	b	d	d1	d2
А6Г 070.077	100	50	139	$8^{+0,022}$	$24^{+0,023}_{+0,002}$	34	40
-01	125	60	149	$10^{+0,022}$	$32^{+0,027}_{+0,002}$	42	52
-02	130	70	169,5		$38^{+0,027}_{+0,002}$	48	60
-03	140		171	$12^{+0,022}$	$42^{+0,027}_{+0,002}$	52	62

Продолжение

Обозначение	Размеры, мм					Масса, кг
	d3	l	l1	l2	t	
А6Г 070.077	45	52	55	80	$27,3^{+0,21}$	1,2
-01	56	82	60	90	$35,3^{+0,25}$	3,4
-02	66		65	100	$41,3^{+0,25}$	3,7
-03	68	112	70	102	$45,3^{+0,25}$	4,8

1. * Размер для справок.
2. Неуказанные предельные отклонения размеров: $+t_2$; $-t_2$; $\pm t_2/2$.

					А6Г 070.077			
Изм.	Лист	N докум.	Подп.	Дата	Втулка	Лит.	Масса	Масштаб
Разраб.		Смолянская				И	См. табл.	—
Пров.		Мерзлякова				Лист	Листов 1	
Рук. гр.		Мерзлякова						
Гл. спец.		Ваинберг			Круг Д-В-ГОСТ 2590-71 / ВСт3-II-ГОСТ 535-79	Госстрой СССР Сантехпроект г. Москва		
Н. контр.		Лейтес						
Утв.		Спивак						

Серия 5.907-2 выпуск 1

Инв. N подл. | Подп. и дата | Взам. инв. N | Инв. N дубл. | Подп. и дата

Формат А3

Копировал:

АБГ 070. 078

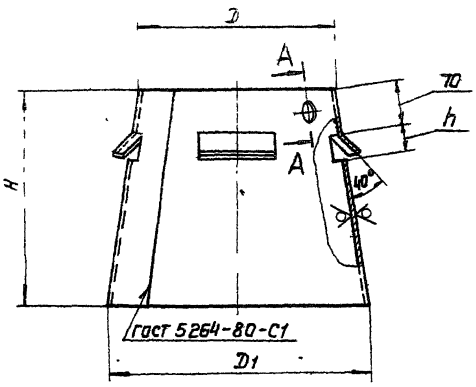

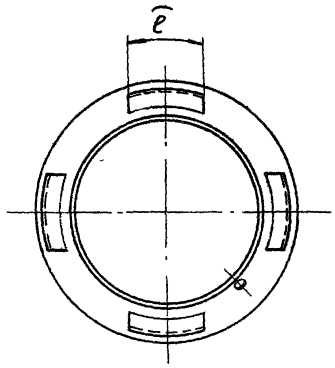

А – А
М 1:2

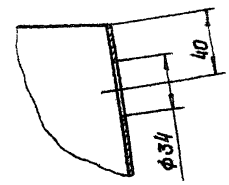

50 / (V)

Обозначение	Размеры, мм					Масса, кг
	D	D1	H	h	ℓ	
АБГ070. 078	310	412	338	40	122	3,03
-01	350	488	418	50	140	4,35
-02	374	535	498		158	5,74
-03	430	600	560	60	175	7,18
-04	446	648	598		188	8,1

Неуказанные предельные отклонения размеров: $+t_2$; $-t_2$; $\pm t_2/2$.

Изм.	Лист	N докум.	Подп.	Дата
Разраб.		Волобуева		11-85
Пров.		Смоленская		11-85
Рук.гр.		Иерзякова		11-85
Гл.спец.		Вайнберг		11-85
Н.контр.		Лентес		11-85

АБГ 070. 078

Конус

Лит. | Масса | Масштаб
И | см. табл. | –

Лист | Листов 1

Госстрой СССР Сантехпроект г. Москва

Лист 61 ГОСТ 19903-74

Формат А3

Серия 5.907-2 Выпуск 1

Обозначение	Наименование	Кол. на испол. АБГ 070. 140 -				Примечание
		–	01	02	03	04
	Документация					
АБГ 070. 140 СБ	Сборочный чертеж		X	X	X	X
	Составочные изделия					
	Двигатель 4А90L2У3 ГОСТ 19523-81	1	1			
	4А112М2У3			1		
	4А132М2У3				1	
	4А160S2У3					1
	4А160М2У3					

АБГ 070. 140

Электродвигатель

Изм.	Лист	N докум.	Подп.	Дата
Разраб.		Смоленская		11-85
Пров.		Иерзякова		11-85
Рук.гр.		Иерзякова		11-85
Н.контр.		Лентес		11-85
Утв.		Спивак		11-85

Лит. | Масса | Масштаб

Лист | Листов 1

Госстрой СССР Сантехпроект г. Москва

Формат А4

Инв. N подл. | Подп. и дата | Взам. инв. N | Инв. N дубл. | Подп. и дата

АБГ 070. 140 СБ

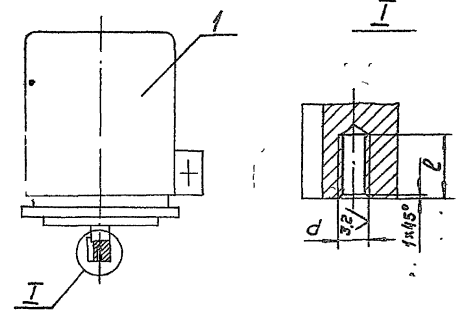

Обозначение	Размеры, мм		Мощность электродвигателя, кВт	Масса, кг
	d	ℓ		
АБГ070. 140	М12-7Н	20+0,52	3,0	28
-01	М16-7Н	30+0,62	7,5	58
-02			11,0	97
-03			15,0	130
-04			18,5	145

Изм.	Лист	N докум.	Подп.	Дата
Разраб.		Смоленская		11-85
Пров.		Иерзякова		11-85
Рук.гр.		Иерзякова		11-85
Гл.спец.		Вайнберг		11-85
Н.контр.		Лентес		11-85
Утв.		Спивак		11-85

АБГ 070. 140 СБ

Электродвигатель

Лит. | Масса | Масштаб
И | см. табл. | –

Лист | Листов 1

Госстрой СССР Сантехпроект г. Москва

Инв. N подл. | Подп. и дата | Взам. инв. N | Инв. N дубл. | Подп. и дата

Формат	Зона	Поз.	Обозначение	Наименование	Кол. на исполн. А6Г070.150 –					Примечание
					–	01	02	03	04	
				Документация						
А3			А6Г070.150 СБ	Сборочный чертеж	X	X	X	X	X	
				Детали						
А3		1	А6Г070.078	Конус	1					
			-01	Конус		1				
			-02	Конус			1			
			-03	Конус				1		
			-04	Конус					1	
А4		2	А6Г070.079	Фланец	1					
			-01	Фланец		1				
			-02	Фланец			1			
			-03	Фланец				1		

Изм.	Лист	N докум.	Подп.	Дата
Разраб.	Волобуева			
Пров.	Смолянская			
Рук. гр.	Мерзлякова			
Н. контр.	Лейтес			
Утв.	Спивак			

А6Г070.150

Кожух

Лит.	Лист	Листов
И	1	2

Госстрой СССР
Сантехпроект
г. Москва

Формат А4

Инв. N подл.	Подп. и дата	Взам. инв. N	Инв. N дубл.	Подп. и дата

Формат	Зона	Поз.	Обозначение	Наименование	Кол. на исполн. А6Г070.150 –					Примечание
					–	01	02	03	04	
А4		2	А6Г070.079 - 04	Фланец					1	
Б4		3	А6Г070.081	Крышка ф308-1,3 Лист 61 ГОСТ 19903-74 4-IV-8Ст3 ГОСТ 16523-70	1					0,585 кг
			А6Г070.095	Крышка ф348-1,4 Лист 61 ГОСТ 19903-74 4-IV-8Ст3 ГОСТ 16523-70		1				0,747 кг
			А6Г070.096	Крышка ф372-1,4 Лист 61 ГОСТ 19903-74 4-IV-8Ст3 ГОСТ 16523-70			1			0,853 кг
			А6Г070.097	Крышка ф428-1,55 Лист 61 ГОСТ 19903-74 4-IV-8Ст3 ГОСТ 16523-70				1		1,13 кг
			А6Г070.098	Крышка ф444-1,55 Лист 61 ГОСТ 19903-74 4-IV-8Ст3 ГОСТ 16523-70					1	1,21 кг
А4		4	А6Г070.082	Боковина	8					
			-01	Боковина		8	8			
			-02	Боковина				8	8	

Изм.	Лист	N докум.	Подп.	Дата

А6Г070.150

Лист 2

Формат А4

А6Г070.150 СБ

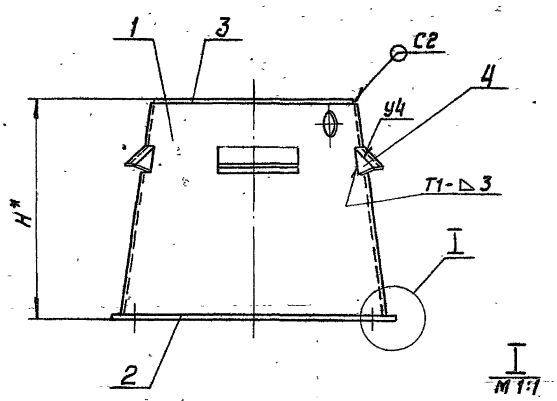

Обозначение	Размеры, мм			Кол., шт	Масса, кг
	D*	H*	d*	n	
А6Г070.150	425	340	7	6	4,2
-01	505	420			5,9
-02	575	500	9	8	7,9
-03	620	562			9,8
-04	665	600			10,8

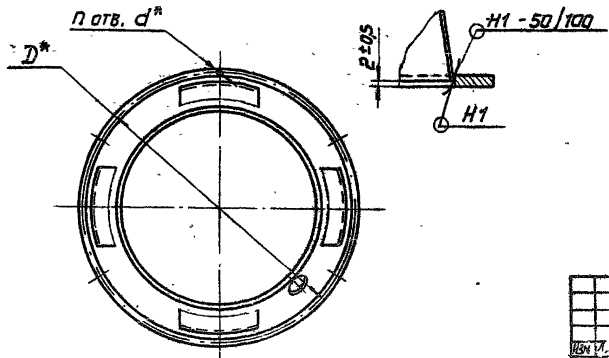

1. * Размеры для справок.
2. Сварные швы по ГОСТ 5264-80.

Изм.	Лист	N докум.	Подп.	Дата
Разраб.	Волобуева			11-85
Пров.	Смолянская			11-85
Рук. гр.	Мерзлякова			11-85
Гл. спец.	Вайнберг			11-85
Н. контр.	Лейтес			11-85
Утв.	Спивак			11-85

А6Г070.150 СБ

Кожух

Лит.	Масса	Масшт.
И	См. табл.	–

Лист | Листов 1

Госстрой СССР
Сантехпроект
г. Москва

Копировал [illegible]

Формат А3

Серия [illegible] выпуск 1

Инв. N подл.	Подп. и дата	Взам. инв. N	Инв. N дубл.	Подп. и дата

Серия 5.907-2 Выпуск 1

А6Г 070.079

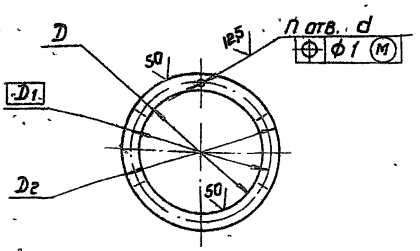

Обозначение	Размеры, мм D	D1	D2	d	Кол., шт. n	Масса, кг
А6Г070.079	412	425	438	7	6	0,41
-01	488	505	518			0,56
-02	555	575	590	9	8	0,98
-03	600	620	640			1,12
-04	648	665	680			1,05

Неуказанные предельные отклонения размеров: $+t_2$; $-t_2$.

Изм.	Лист	N докум.	Подп.	Дата
Разраб.		Волобуева		11-85
Пров.		Смолянская		11-85
Рук. гр.		Мерзлякова		11-85
Гл. спец.		Вайнберг		11-85
Н. контр.		Лейтес		11-85
Утв.		Спивак		11-85

А6Г 070.079

Фланец

Лит. | Масса | Масштаб: И | см. табл. | -

Лист | Листов 1

Лист 53 ГОСТ 19903-74 4-ГВ Ст3 ГОСТ 16523-70

Госстрой СССР Сантехпроект г. Москва

Формат А4

А6Г 070.160 С6

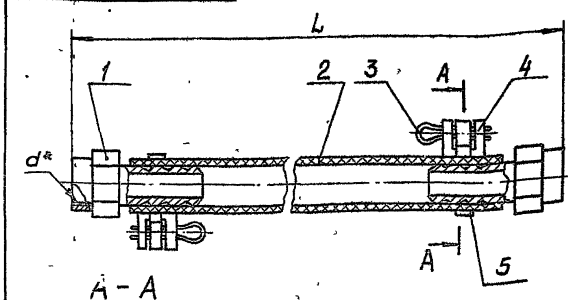

А - А
М 1:1

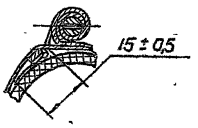

Обозначение	L, мм	d*	Масса, кг
А6Г070.160	390 - 1,4	G 1/4-B	0,2
-01	464 - 1,55		0,25
-02	538 - 1,75	G 3/8-B	0,32
-03	579 - 1,75		0,38
-04	610 - 1,75		0,45

Изм.	Лист	N докум.	Подп.	Дата
Разраб.		Волобуева		11-85
Пров.		Смолянская		11-85
Рук. гр.		Мерзлякова		11-85
Гл. спец.		Вайнберг		11-85
Н. контр.		Лейтес		11-85
Утв.		Спивак		11-85

А6Г 070.160 С6

Шланг

Лит. | Масса | Масштаб: И | см. табл. | -

Лист | Листов 1

Госстрой СССР Сантехпроект г. Москва

Копировал

Формат А4

А6Г 070.160

Изм.	Лист	N докум.	Подп.	Дата
Разраб.		Волобуева		11-85
Пров.		Смолянская		11-85
Рук. гр.		Мерзлякова		11-85
Гл. спец.		Вайнберг		11-85
Н. контр.		Лейтес		11-85
Утв.		Спивак		11-85

А6Г 070.160

Шланг

Лит. | Лист | Листов: И | 1 | 2

Госстрой СССР Сантехпроект г. Москва

Формат А4

Инв. N подл.	Подп. и дата	Взам. инв. N	Инв. N дубл.	Подп. и дата

Формат	Зона	Поз.	Обозначение	Наименование	Кол. на исполн. А6Г070.160 - 01	02	03	04	Примечание
				Трубка L = 490-1,55					
				Трубка 1м 16×2					
				ГОСТ 5496-78		1			0,12 кг
				Трубка L = 530-1,75					
				Трубка 1м 16×2					
				ГОСТ 5496-78			1		0,14 кг
				Трубка L = 562-1,75					
				Трубка 1м 16×2					
				ГОСТ 5496-78				1	0,15 кг
А4	3		А6Г 070.085	Шплинт	2	2	2	2	2
А4	4		А6Г 070.086	Ушко	2	2	2	2	2
Б4	5		А6Г 070.087	Хомут 5-0,3 × 140-1,0					
				Лист 6 0,3 ГОСТ 19903-74 4-IV-8 Ст.3 ГОСТ 16523-70	2	2	2	2	2	0,002 кг

Инв. N подл. | Подп. и дата | Взам. инв. N | Инв. N дубл. | Подп. и дата

А6Г 070.160

Изм. | Лист | N докум. | Подп. | Дата

Лист 2

Копировал:

Формат А4

АБГ 070.085

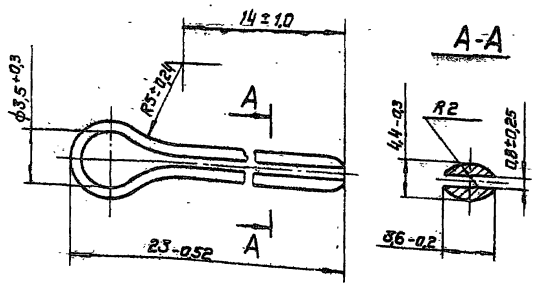

Изм.	Лист	N докум.	Подп.	Дата
Разраб.		Волобуева		
Пров.		Смолянская		
Рук. гр.		Мерзлякова		
Гл. спец.		Вайнберг		
Н. контр.		Лейтес		
Утв.		Спивак		

АБГ 070.085

Шплинт

Сталь 20 ГОСТ 1050-74

Лит.	Масса	Масшт.
И	0,0016	5:1

Лист | Листов 1

Госстрой СССР Сантехпроект г. Москва

Формат А4

АБГ 070.086

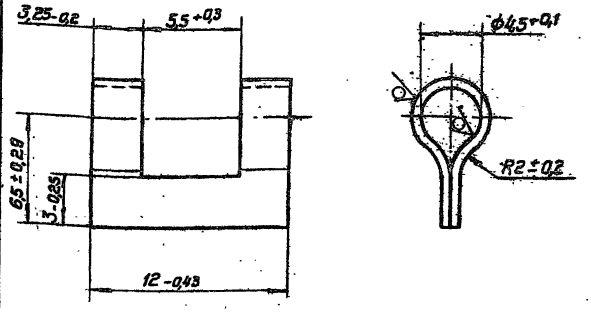

Изм.	Лист	N докум.	Подп.	Дата
Разраб.		Волобуева		
Пров.		Смолянская		
Рук. гр.		Мерзлякова		
Гл. спец.		Вайнберг		
Н. контр.		Лейтес		
Утв.		Спивак		

АБГ 070.086

Ушко

Лист 6 0,5 ГОСТ 19903-74 · 4-IV-8 СТ 3 ГОСТ 16523-70

Лит.	Масса	Масшт.
И	0,0004	5:1

Лист | Листов 1

Госстрой СССР Сантехпроект г. Москва

Формат А4

Серия 5.907-2 Выпуск 1

Обозначение	Наименование	Кол. на исполн. АБГ 070.170 -			Примечание
		–	01	02	
	Документация				
АБГ 070.170 СБ	Сборочный чертеж	X	X	X	
	Детали				
АБГ 070.088	Труба	1	1		
-01	Труба			1	
АБГ 070.089	Гайка	1			
-01	Гайка		1		
-02	Гайка			1	

Изм.	Лист	N докум.	Подп.	Дата
Разраб.		Волобуева		
Пров.		Смолянская		
Рук. гр.		Мерзлякова		
Н. контр.		Лейтес		
Утв.		Спивак		

АБГ 070.170

Штуцер

Лит.	Лист	Листов
И		1

Госстрой СССР Сантехпроект г. Москва

Формат А4

АБГ 070.170 СБ

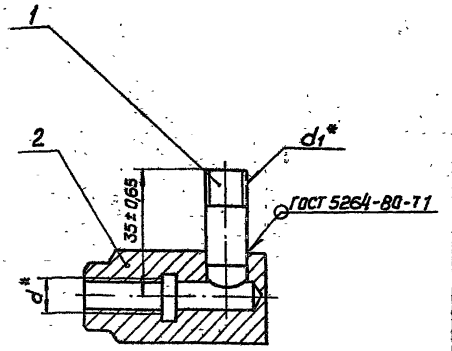

Обозначение	d,* мм	d1*	Масса, кг
АБГ 070.170	М10×1,25	G 1/4-В	0,18
-01	М12×1,25		0,22
-02	М16×1,5	G 3/8-В	0,27

* Размеры для справок

Изм.	Лист	N докум.	Подп.	Дата
Разраб.		Волобуева		
Пров.		Смолянская		
Рук. гр.		Мерзлякова		
Н. контр.		Лейтес		
Утв.		Спивак		

АБГ 070.170 СБ

Штуцер

Лит.	Масса	Масшт.
И	см. табл.	–

Лист | Листов 1

Госстрой СССР Сантехпроект г. Москва

Копировал: [illegible]

Формат А4

АБГ 070.083

63

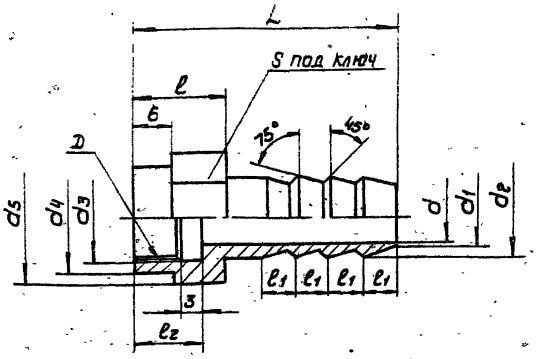

Обозначение	D	Размеры, мм												Масса, кг
		L	d	d1	d2	d3	d4	d5	l	l1	l2	S	
АБГ 070. 083	G 1/4-B	40	8	9	12	13,5	16,5	13,6	14	6	10	17-0,24	0,07
-01	G 3/8-B	48	11	11	15	17	21,5	25,4	15	8	12	22-0,28	0,09

Неуказанные предельные отклонения размеров: $+t_2; -t_2; \pm t_2/2$.

Изм.	Лист	N докум.	Подп.	Дата
Разраб.		Волобуева		
Пров.		Смоленская		
Рук. гр.		Мерзлякова		
Гл. спец.		Баинберг		
Н. контр.		Лейтес		
Утв.		Спивак		

АБГ 070.083

Штуцер

Сталь 20 ГОСТ 1050-74

Лит.	Масса	Масштаб
И	См. табл.	-

Лист | Листов 1

Госстрой СССР Сантехпроект г. Москва

АБГ 070. 088

50 (V)

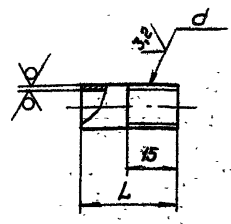

Обозначение	d	L, мм	Материал	Масса, кг
АБГ 070. 088	G 1/4-B	30	Труба 8×2 ВГ ГОСТ 3262-75	0,02
-01	G 3/8-B	28	Труба 10×2 ВГ ГОСТ 3262-75	0,03

Неуказанные предельные отклонения размеров: $-t_2; \pm t_2/2$.

Изм.	Лист	N докум.	Подп.	Дата
Разраб.		Волобуева		
Пров.		Смоленская		
Рук. гр.		Мерзлякова		
Гл. спец.		Баинберг		
Н. контр.		Лейтес		
Утв.		Спивак		

АБГ 070.088

Труба

См. таблицу

Лит.	Масса	Масшт.
И	См. табл.	-

Лист | Листов 1

Госстрой СССР Сантехпроект г. Москва

Серия 5.907-2 Выпуск 1

АБГ 070. 089

125 (V)

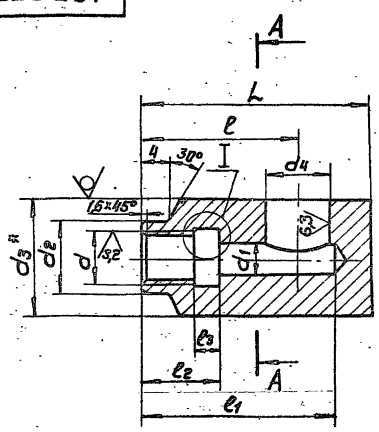

Обозначение	Размеры, мм													Масса, кг
	L	R1	d	d1	d2	d3*	d4	d5	l	l1	l2	l3	l8	
АБГ 070. 089	40	0,5	М10×1,25-7Н	6,5	14	20	13,5	6,5	28	35	16	5	17	0,16
-01	45		М12×1,25-7Н	8,5	16	22		8,5	30	38	18		19	0,2
-02	52	1	М16×1,5-7Н	12,5	20	24	17	12,5	36	45	22	6	21	0,24

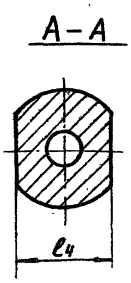

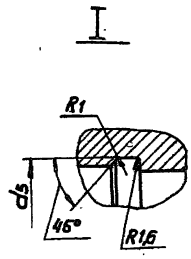

1.* Размер для справок.

2. Неуказанные предельные отклонения размеров: $+t_2; -t_2; \pm t_2/2$.

Изм.	Лист	N докум.	Подп.	Дата
Разраб.		Волобуева		
Пров.		Смоленская		
Рук. гр.		Мерзлякова		
Гл. спец.		Баинберг		
Н. контр.		Лейтес		
Утв.		Спивак		

АБГ 070. 089

Гайка

Круг d_3*-В-ГОСТ 2590-71 / В Ст3-II ГОСТ 535-79

Лит.	Масса	Масшт.
И	См. табл.	-

Лист | Листов 1

Госстрой СССР Сантехпроект г. Москва

Копировал: Формат А3

Формат	Зона	Поз.	Обозначение	Наименование	Кол. на исполн. АБГ070.180 –					Примечание
					–	01	02	03	04	
				Документация						
А3			АБГ 070.180 СБ	Сборочный чертеж	X	X	X	X	X	
				Детали						
А4		1	АБГ 070.092	Сетка	1					
			-01	Сетка		1				
			-02	Сетка			1			
			-03	Сетка				1		
			-04	Сетка					1	
А3		2	АБГ 070.093	Фланец	2					
			-01	Фланец		2				
			-02	Фланец			2			
			-03	Фланец				2		

Изм.	Лист	N докум.	Подп.	Дата
Разраб.		Волобуева		11-85
Пров.		Мерзлякова		11-85
Рук. гр.		Мерзлякова		11-85
Н. контр.		Лейтес		11-85
Утв.		Спивак		11-85

АБГ 070.180

Сетка

Лит.	Лист	Листов
И	1	2

Госстрой СССР
Сантехпроект
г. Москва

Формат А4

Формат	Зона	Поз.	Обозначение	Наименование	Кол. на исполн. АБГ070.180 –					Примечание
					–	01	02	03	04	
А3		2	АБГ 070.093 -04	Фланец					2	
А3		3	АБГ 070.093 -05	Фланец	2					
			-06	Фланец		2				
			-07	Фланец			2			
			-08	Фланец				2		
			-09	Фланец					2	
				Стандартные изделия						
		4		Болт М6 х 12.36						
				ГОСТ 7798-70	32	32	32	32	32	
		5		Гайка М6.4						
				ГОСТ 5915-70	32	32	32	32	32	

Изм.	Лист	N докум.	Подп.	Дата

АБГ 070.180

Лист	Листов
2	

Формат А4

Серия 5.901-2 Выпуск 1

АБГ 070.180 СБ

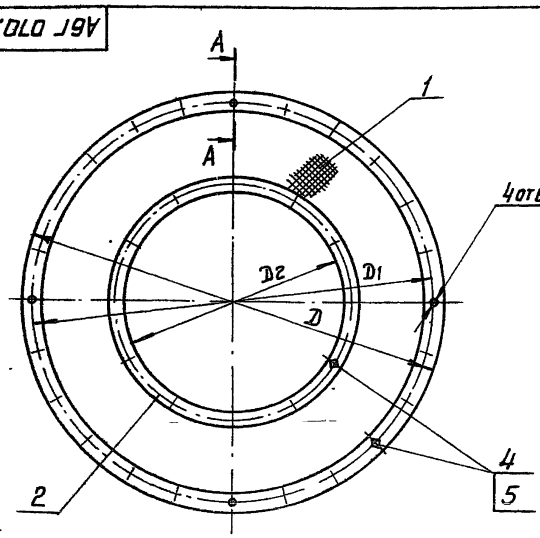

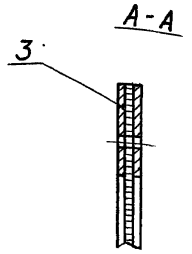

Обозначение	Размеры, мм			Масса, кг
	D	D_1	D_2	
АБГ 070.180	668	630	350	4,4
-01	848	810	395	6,32
-02	998	960	424	8,39
-03	1148	1110	480	10,88
-04	1278	1240	496	12,82

Размеры для справок

Изм.	Лист	N докум.	Подп.	Дата
Разраб.		Волобуева		11-85
Пров.		Мерзлякова		11-85
Рук. гр.		Мерзлякова		11-85
Гл. спец.		Вайнберг		11-85
Н. контр.		Лейтес		11-85
Утв.		Спивак		11-85

АБГ 070.180 СБ

Сетка

Лит.	Масса	Масшт.
И	См. табл.	–

Лист | Листов 1

Госстрой СССР
Сантехпроект
г. Москва

Копир. [signature]

Формат А3

А6Г 070.082

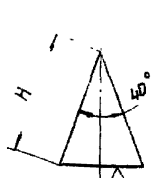

Обозначение	H, мм	Масса, кг
А6Г 070.082	40	0,004
-01	50	0,006
-02	60	0,009

Неуказанные предельные отклонения размеров: $-t_2$.

Изм.	Лист	N докум.	Подп.	Дата
Разраб.	Елисеева			
Пров.	Мерзлякова			
Рук. гр.	Мерзлякова			
Гл. спец.	Вайнберг			
Н. контр.	Лейтес			
Утв.	Спивак			

А6Г 070.082

Боковина

Лит. | Масса | Масштаб
И | см. табл. | -
Лист | Листов 1

Лист 6,10 ГОСТ 19903-74
4-IV-8 Ст.3 ГОСТ 16523-70

Госстрой СССР
Сантехпроект
г. Москва

А6Г 070.092

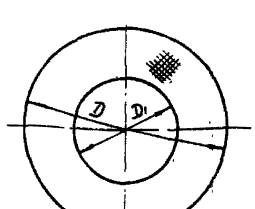

Обозначение	Размеры, мм D	Размеры, мм D1	Масса, кг
А6Г 070.092	668	350	1,86
-01	848	395	3,3
-02	998	424	4,75
-03	1148	480	6,7
-04	1278	496	8,2

Неуказанные предельные отклонения размеров $+t_2$, $-t_2$.

Изм.	Лист	N докум.	Подп.	Дата
Разраб.	Смолянская			
Пров.	Мерзлякова			
Рук. гр.	Мерзлякова			
Гл. спец.	Вайнберг			
Н. контр.	Лейтес			
Утв.	Спивак			

А6Г 070.092

Сетка

Лит. | Масса | Масштаб
И | см. табл. | -
Лист | Листов 1

Сетка 5-2НУ
ГОСТ 3826-82

Госстрой СССР
Сантехпроект
г. Москва

Формат А3

А6Г 070.093

Рис. 1

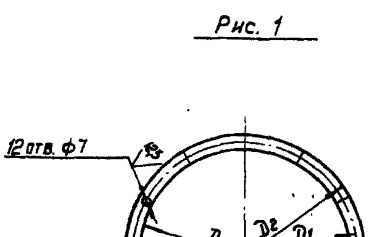

Рис. 2
Остальное - см. рис. 1

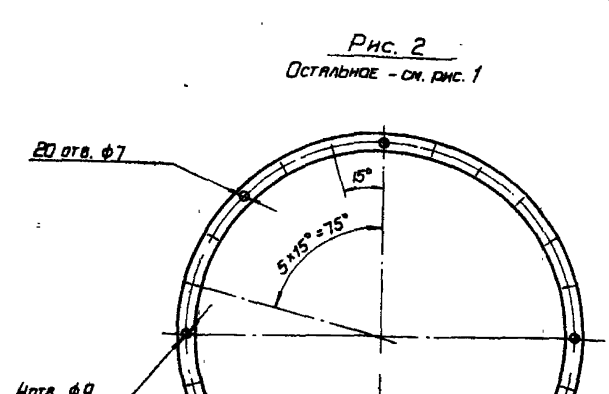

Обозначение	Рис.	Размеры, мм D	Размеры, мм D1	Размеры, мм D2	Масса, кг
А6Г 070.093	1	350	370	390	0,36
-01		395	415	435	0,41
-02		424	444	464	0,44
-03		480	500	520	0,49
		496	616	536	0,51
-05	2	610	630	668	0,91
-06		790	810	848	1,1
-07		940	960	998	1,38
-08		1090	1110	1148	1,6
-09		1220	1240	1278	1,8

Неуказанные предельные отклонения размеров: $-t_2$; $+t_2$; $\pm t_2/2$.

Изм.	Лист	N докум.	Подп.	Дата
Разраб.	Смолянская			
Пров.	Мерзлякова			
Рук. гр.	Мерзлякова			
Гл. спец.	Вайнберг			
Н. контр.	Лейтес			
Утв.	Спивак			

А6Г 070.093

Фланец

Лит. | Масса | Масшт.
И | см. табл. | -
Лист | Листов 1

Лист 6,20 ГОСТ 19903-74
4-IV-8 Ст.3 ГОСТ 16523-70

Госстрой СССР
Сантехпроект
г. Москва

Серия 5.907-2 Выпуск 1

gost.e-ecolog.ru