ГОСУДАРСТВЕННЫЙ КОМИТЕТ СССР ПО ДЕЛАМ СТРОИТЕЛЬСТВА /ГОССТРОЙ СССР/
ТИПОВАЯ ДОКУМЕНТАЦИЯ НА КОНСТРУКЦИИ, ИЗДЕЛИЯ И УЗЛЫ ЗДАНИЙ И СООРУЖЕНИЙ

СЕРИЯ 5.907-1

СУХИЕ ЦИКЛОНЫ СИОТ-М и СИОТ-М1
/МОДЕРНИЗИРОВАННЫЕ/

Выпуск 2

ПОСТАМЕНТЫ. РАБОЧИЕ ЧЕРТЕЖИ

21613-03
Цена 2-89

gost.e-ecolog.ru

ГОСУДАРСТВЕННЫЙ КОМИТЕТ СССР ПО ДЕЛАМ СТРОИТЕЛЬСТВА /ГОССТРОЙ СССР/
ТИПОВАЯ ДОКУМЕНТАЦИЯ НА КОНСТРУКЦИИ, ИЗДЕЛИЯ И УЗЛЫ ЗДАНИЙ И СООРУЖЕНИЙ

СЕРИЯ 5.907-1

СУХИЕ ЦИКЛОНЫ СИОТ-М и СИОТ-М1
/МОДЕРНИЗИРОВАННЫЕ/

Выпуск 2

ПОСТАМЕНТЫ. РАБОЧИЕ ЧЕРТЕЖИ

РАЗРАБОТАНЫ
ГПИ САНТЕХПРОЕКТ

ГЛАВНЫЙ ИНЖЕНЕР
ИНСТИТУТА Ю И ШИЛЛЕР

ГЛАВНЫЙ ИНЖЕНЕР
ПРОЕКТА Б А СПИВАК

УТВЕРЖДЕНЫ
ГЛАВСТРОИПРОЕКТОМ ГОССТРОЯ СССР
ПРОТОКОЛ № 48 ОТ 1 АВГУСТА 1986г

ВВЕДЕНЫ В ДЕЙСТВИЕ
ГПИ САНТЕХПРОЕКТ
ПРИКАЗ № 124 ОТ 11 АВГУСТА 1986г

Содержание

Обозначение	Наименование	Стр
А14Г015 000Д	Содержание Технические требования	2
А14Г015 000	Постаменты под сухие циклоны СИОТ-М и СИОТ М1	3 4 5
А14Г015 000СБ	Постаменты под сухие циклоны СИОТ М и СИОТ-М1	5, 6
А14Г015 010 А14Г015 010СБ	Лестница Лестница	7
А14Г015 013 А14Г015 020	Полоса Ограждение	8 9
А14Г015 020СБ	Ограждение	10
А14Г015 021 А14Г015 022 А14Г015 023 А14Г015 024	Стойка Стойка Стяжка Ребро	11
А14Г015 070 А14Г015 002	Опора Уголок	12
А14Г015 070СБ А14Г015 072	Опора Лист	13
А14Г015 073 А14Г015 071 А14Г015 011	Лист подкадной Ребро Полоса	14
А14Г015 080	Площадка	15, 16
А14Г015 105	Ребро	16
А14Г015 080СБ	Площадка	17
А14Г015 082 А14Г015 083 А14Г015 084	Двутавр Уголок Уголок	18
А14Г015 100	Портал	19, 20
А14Г015 106	Ребро	20
А14Г015 100СБ	Портал	21
А14Г015 101	Лапа	22
А14Г015 102 А14Г015 103 А14Г015 104	Ребро Ребро Шайба	22
А14Г016 000	Постаменты под сухие циклоны СИОТ-М и СИОТ М1 (высокие)	23
А14Г016 000СБ	Постаменты под сухие циклоны СИОТ-М и СИОТ-М1 (высокие)	24 25
А14Г016 010	Лестница	25
А14Г016 010СБ	Лестница	26
А14Г016 011 А14Г016 012 А14Г016 013 А14Г016 019	Перила Уголок Уголок Полоса	27
А14Г016 020	Ограждение	28, 29
А14Г016 034 А14Г016 076 А14Г016 001	Ребро Ребро Уголок	29
А14Г016 020СБ	Ограждение	30
А14Г016 060	Площадка	31
А14Г016 060СБ	Площадка	32
А14Г016 083 А14Г016 064 А14Г016 065	Стяжка Уголок Уголок	33
А14Г016 070 А14Г016 075	Портал Ребро	34
А14Г016 070СБ	Портал	35
А14Г016 071 А14Г016 072 А14Г016 073 А14Г016 074	Лапа Ребро Ребро Шайба	36

В настоящем проекте разработаны рабочие чертежи постаментов под сухие циклоны СИОТ М и СИОТ М1

Технические характеристики и рабочие чертежи циклонов приведены в типовом проекте 5 907-1 выпуски 0 и 1

В проекте предусмотрено 15 типоразмеров постаментов Для всех типоразмеров циклонов разработаны постаменты (черт А14Г015 000СБ), высота которых позволяет производить выгрузку пыли из бункера, используя тележки, электрокары и другой малый транспорт Для больших циклонов с N6 М по N10 М (с затвором-мигалкой) разработаны также постаменты (черт А14Г016 000 СБ), позволяющие применять для разгрузки грузовые автомашины

При расчете постаментов приняты слевующие исходные данные

ветровая нагрузка - 55 кг/м² (IV район по СНиП II А 11 62),

снеговая нагрузка - 150 кг/м² (III район по СНиП II А 11 62)

Сейсмические нагрузки в расчетах не учитывались

Основными составными частями постаментов являются два одноярусных портала (рамы), поставленные перпендикулярно направлению въезда транспорта и скрепленные связями в продольном направлении Для обслуживания циклонов предусмотрена площадка с настилом из просечно-вытяжной стали Площадка имеет ограждение и лестницу

Монтаж постамента выполняется в соответствии с проектом организации строительных работ, которым должен быть предусмотрен тип монтажного крана, его грузоподъемность, вылет стрелы и схемы строповки

Порталы (рамы) устанавливаются на фундаменты Верхний обрез фундамента должен возвышаться над землей, с учетом выравнивающей цементной подливки толщиной 30мм, не менее чем на 200мм Бетон фундамента рекомендуется принимать не ниже марки 150

Нормативные нагрузки на верхнем обрезе фундамента от каждой колонны постамента приведены в таблице



Обозначение постамента	Нормативные нагрузки		
	M, кНм (тсм)	Q, кН (тс)	N, кН (тс)
А14Г015 000	4,82 (0,492)	3,02 (0,308)	7,35 (0,750)
от А14Г015 000-01 до А14Г015 000-07	5,23 (0,533)	8,17 (0,833)	20,18 (2,058)
А14Г015 000-08, А14Г015 000-09	9,81 (1,000)	8,99 (0,917)	26,15 (2,667)
А14Г016 000, А14Г016 000-01	16,35 (1,667)	10,20 (1,040)	23,95 (2,442)
от А14Г016 000-02 до А14Г016 000 04	26,15 (2,667)	10,22 (1,042)	28,85 (2,942)

Инв.№ подл.	Подп. и дата	Взам. инв.№	Инв.№ дубл.	Подп. и дата	

Серия 5.907-1 Выпуск 2

Изм.	Лист	№ докум.	Подп.	Дата	А14Г015 000Д
Разраб		Правкин		05.86	Постаменты под сухие циклоны СИОТ М и СИОТ М1 Технические требования
Пров		Жиотинский		4.86	Лит. И; Лист 1; Листов 1
Рук.гр.р		Правкин		4.86	Госстрой СССР Сантехпроект г Москва
Н.контр.		Рубинская		05.86	
Утв		Сливак		5.86	

Копировал

Формат А3

Формат	Зона	Поз	Обозначение	Наименование	Кол	Примечание
				Документация		
*)			А14Г015 000 СБ	Сборочный чертеж		*) А2, А3
А2			А14Г015 000 Д	Технические требования		
				Детали		
Б4		1	А14Г015 001	Планка		
				Лист Б5,0 ГОСТ 19903-74 / В Ст3 ГОСТ 14637-79		
				200-1,15 × 250-1,15	2	2кг
				Стандартные изделия		
		2		Болт М10×75 36		
				ГОСТ 7798-70	16	
		3		Болт [illegible]		
				В Ст3 пс2		
				ГОСТ 24379-1-80	16	
		4		Гайка [illegible]-04		
				ГОСТ 5915-70	16	
		5		Гайка М30 4		
				ГОСТ 5915-70	32	
		6		Шайба [illegible] 02		
				ГОСТ 11371-78	16	

А14Г015 000

Изм. Лист № докум. Подп. Дата
Разр. Б. Медное
Пров. Фрадкин
Рук. гр. Фрадкин
Н. контр. Рувинская
Утв. Шивал

Подп. и дата | Инв. № дубл. | Взам. инв. № | Подп. и дата | Инв. № подл.

Формат	Зона	Поз	Обозначение	Наименование	Кол	Примечание
			Переменные данные	для исполнений		
				А14Г015.000		
				Сборочные единицы		
А4		7	А14Г015 010	Лестница	1	
А4		8	А14Г015 020	Ограждение	1	
А4		9	А14Г015 070	Опора	4	
А4		10	А14Г015.080	Площадка	1	
А4		11	А14Г015 100	Портал	2	
				Детали		
А4		12	А14Г015 002	Уголок	4	
Б4		13	А14Г015.003	Ограждение		
				Лист Б1,4 ГОСТ 19903-74 / 1-IV-В Ст3 ГОСТ 16523-70		
				730-2 × 1880-3,7	2	15кг
				Материалы		
		14		Сталь листовая просечно-вытяжная ПВ406		
				ГОСТ 8706-78	33	м²
				А14Г015 000-01		
				Сборочные единицы		

А14Г015 000 Лист 2

Формат А4

Серия 5.907-1 Выпуск 2

Формат	Зона	Поз	Обозначение	Наименование	Кол	Примечание
А4		7	А14Г[illegible]	Лестн[illegible]	[illegible]	
А4		8	А14Г[illegible]	Огра[illegible]	[illegible]	
А4		9	А14Г[illegible]	[illegible]	[illegible]	
А4		10	А14Г015[illegible]	[illegible]	[illegible]	
А4		11	А14Г0[illegible]	[illegible]	[illegible]	
				Детали		
А4		12	А14Г015 002-01	Уголок	4	
Б4		13	А14Г015 005	Ограждение		
				Лист Б1,4 ГОСТ 19903-74 / 1-IV-В Ст3 ГОСТ 16523-70		
				980-2,3 × 1880-3,7	2	20,3кг
				Материалы		
		14		Сталь листовая, просечно вытяжная ПВ406		
				ГОСТ 8706-78	3,3	м²
				А14Г015 000-02		
				Сборочные единицы		
А4		7	А14Г015 010-01	Лестница	1	
А4		8	А14Г015 020-01	Ограждение	1	
А4		9	А14Г015 070-02	Опора	4	
А4		10	А14Г015 080-02	Площадка	1	
А4		11	А14Г015 100-02	Портал	2	

А14Г015 000 Лист 3

Изм. Лист № докум. Подп. Дата

Копировал Логинова Формат А4

Формат	Зона	Поз	Обозначение	Наименование	Кол	Примечание
				Детали		
А4		7	А14Г015 0[illegible]-02	Уголок	4	
Б4		8	А14Г015 00[illegible]	Ограждение		
				Лист Б1,4 ГОСТ 19903-74 / 1-IV-В Ст3 ГОСТ 16523-70		
				980-2,3 × 2180-4,4	2	23,5кг
				Материалы		
		14		Сталь листовая просечно-вытяжная ПВ 406		
				ГОСТ 8706-78	4,45	м²
				А14Г015.000-03		
				Сборочные единицы		
А4		7	А14Г015 010-01	Лестница	1	
А4		8	А14Г015 020-01	Ограждение	1	
А4		9	А14Г015 070-03	Опора	4	
А4		10	А14Г015 080-03	Площадка	1	
А4		11	А14Г015 100-03	Портал	2	
				Детали		
А4		12	А14Г015.002-03	Уголок	4	

А14Г015.000 Лист 4

Изм. Лист № докум. Подп. Дата

Копировал Логинова Формат А4

Формат	Зона	Поз	Обозначение	Наименование	Кол	Примечание
Б4		13	А14Г 015 006	Ограждение		
				Лист Б1,4 ГОСТ 19903-74		
				1-IVВ Ст3 ГОСТ 16523-70		
				980-2,3 х 2180-4,4	2	23,5 кг
				Материалы		
		14		Сталь листовая про-		
				сечно-вытяжная ПВ 406		
				ГОСТ 8706-78	4,45	м²
				А14Г 015 000-04		
				Сборочные единицы		
А4		7	А14Г 015 010-01	Лестница	1	
А4		8	А14Г 015 020-01	Ограждение	1	
А4		9	А14Г 015 070-04	Опора	4	
А4		10	А14Г 015 080-04	Площадка	1	
А4		11	А14Г 015 100-04	Портал	2	
				Детали		
А4		12	А14Г 015 002-02	Уголок	4	
Б4		13	А14Г 015 006	Ограждение		
				Лист Б1,4 ГОСТ 19903-74		
				1-IVВ Ст3 ГОСТ 16523-70		
				980-2,3 х 2180-4,4	2	23,5
				Материалы		

Инв. № подл. | Подп. и дата | Взам. инв. № | Инв. № дубл. | Подп. и дата

Изм. Лист № докум. Подп. Дата

А14Г 015 000

Лист 5

Копировал Логинова Формат А4

Формат	Зона	Поз	Обозначение	Наименование	Кол	Примечание
		14		Сталь листовая про-		
				сечно-вытяжная ПВ 406		
				ГОСТ 8706-78	4,45	м²
				А14Г 015 000-05		
				Сборочные единицы		
А4		7	А14Г 015 010-01	Лестница	1	
А4		8	А14Г 015 020-02	Ограждение	1	
А4		9	А14Г 015 070-05	Опора	4	
А4		10	А14Г 015 080-05	Площадка	1	
А4		11	А14Г 015 100-05	Портал	2	
				Детали		
А4		12	А14Г 015 002-03	Уголок	4	
Б4		13	А14Г 015 008	Ограждение		
				Лист Б1,4 ГОСТ 19903-74		
				1-IVВ Ст3 ГОСТ 16523-70		
				980-2,3 х 2260-4,4	2	24,3 кг
				Материалы		
		14		Сталь листовая про-		
				сечно-вытяжная ПВ 406		
				ГОСТ 8706-78	4,8	м²

Инв. № подл. | Подп. и дата | Взам. инв. № | Инв. № дубл. | Подп. и дата

А14Г 015 000

Лист

Копировал Логинова Формат А4

Серия 5.907-1 Выпуск 2

Формат	Зона	Поз	Обозначение	Наименование	Кол	Примечание
				А14Г 015 000-06		
				Сборочные единицы		
А4		7	А14Г 015 010-01	Лестница	1	
А4		8	А14Г 015 027-02	Ограждение	1	
А4		9	А14Г 015 070-06	Опора	4	
А4		10	А14Г 015 080-05	Площадка	1	
А4		11	А14Г 015 100-06	Портал	2	
				Детали		
А4		12	А14Г 015 002-03	Уголок	4	
Б4		13	А14Г 015 008	Ограждение		
				Лист Б1,4 ГОСТ 19903-74		
				1-IVВ Ст3 ГОСТ 16523-70		
				980-2,3 х 2260-4,4	2	24,3 кг
				Материалы		
		14		Сталь листовая		
				просечно-вытяж-		
				ная ПВ 406		
				ГОСТ 8706-78	4,8	м²
				А14Г 015 000-07		
				Сборочные единицы		
А4		7	А14Г 015 010-01	Лестница	1	

Инв. № подл. | Подп. и дата | Взам. инв. № | Инв. № дубл. | Подп. и дата

Изм. Лист № докум. Подп. Дата

А14Г 015 000

Лист 7

Копировал: Логинова Формат А4

Формат	Зона	Поз	Обозначение	Наименование	Кол.	Примечание
А4		8	А14Г 015 020-03	Ограждение	1	
А4		9	А14Г 015 070-07	Опора	4	
А4		10	А14Г 015 080-07	Площадка	1	
А4		11	А14Г 015 100-07	Портал	2	
				Детали		
Б4		12	А14Г 015 002-04	Уголок	4	
Б4		13	А14Г 015 008	Ограждение		
				Лист Б1,4 ГОСТ 19903-74		
				1-IVВ Ст3 ГОСТ 16523-70		
				980-2,3 х 2460-4,4	2	26,5 кг
				Материалы		
		14		Сталь листовая про-		
				сечно-вытяжная ПВ 406		
				ГОСТ 8706-78	5,7	м²
				А14Г 015 000-08		
				Сборочные единицы		
А4		7	А14Г 015 010-02	Лестница	1	
А4		8	А14Г 015 020-03	Ограждение	1	
А4		9	А14Г 015 070-08	Опора	4	
А4		10	А14Г 015 080-08	Площадка	1	
А4		11	А14Г 015 100-08	Портал	2	

Инв. № подл. | Подп. и дата | Взам. инв. № | Инв. № дубл. | Подп. и дата

Изм. Лист № докум. Подп. Дата

А14Г 015 000

Лист 8

Копировал Логинова Формат А4

Формат	Зона	Поз	Обозначение	Наименование	Кол	Примечание
				Детали		
А4		12	А14Г 015 002 05	Уголок	4	
БЧ		13	А14Г 015 0[illegible]	Ограждение		
				Лист Б1,4 ГОСТ 19903 74 / 1 IV ВСт3 ГОСТ 16523 70		
				980-2,3 х 2460 4 4	2	26,5 кг
				Материалы		
		14		Сталь листовая про		
				сечно вытяжная ПВ406		
				ГОСТ 8706 78	5,7	м2
				А14Г 015 000 09		
				Сборочные единицы		
А4		7	А14Г 015 010 02	Лестница	1	
А4		8	А14Г 015 020 03	Ограждение	1	
А4		9	А14Г 015 070 09	Опора	4	
А4		10	А14Г 015 080-09	Площадка	1	
А4		11	А14Г 015 100 09	Портал	2	
				Детали		
А4		12	А14Г 015 002 05	Уголок	4	

Изм | Лист | N докум | Подп | Дата

А14Г 015 000 — Лист 9

Копировал. Осинова — Формат А4

Формат	Зона	Поз	Обозначение	Наименование	Кол	Примечание
БЧ		13	А14Г015 011	Ограждение		
				Лист Б1,4 ГОСТ 19903 74 / 1 IV ВСт3 ГОСТ 16523 70		
				980 2,3 х 2460 4,4	2	26,5 кг
				Материалы		
		14		Сталь листовая про		
				сечно вытяжная ПВ406		
				ГОСТ 8706 78	5,7	м2

А14Г015 000 — Лист 10

Копировал. Логинова — Формат А4

Подп. и дата | Инв. № дубл. | Взам. инв. № | Подп. и дата | Инв. № подл.

А14Г015000СБ

План расположения фундаментных болтов

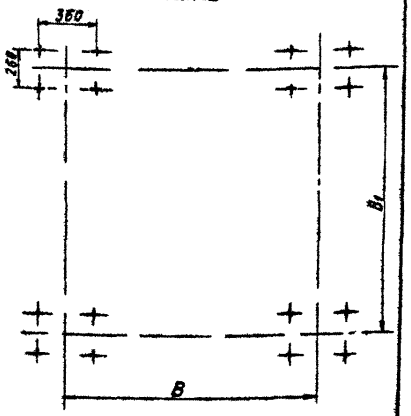

Обозначение	Шифр циклона	Размеры, мм						Масса кг
		B	B_1	D	H	H_1	H_2	
А14Г 015 000	СИОТ-М №1, СИОТ-М1 №1	1620	1700	556	2475	1350	1440	830
— 01	СИОТ-М №2, СИОТ-М1 №2			706			1510	872
— 02	СИОТ-М №3, СИОТ-М1 №3	1920	2000	806	2725	1600	1440	950
— 03	СИОТ-М №4, СИОТ-М1 №4			876			1400	958
— 04	СИОТ-М №5, СИОТ-М1 №5			946			1350	960
— 05	СИОТ-М №6, СИОТ-М1 №6	2000	2080	986			1320	982
— 06	СИОТ-М №7, СИОТ-М1 №7			1026			1300	982
— 07	СИОТ-М №8, СИОТ-М1 №8	2200	2280	1106				1047
— 08	СИОТ-М №9, СИОТ-М1 №9			1186	2975	1850	1250	1068
— 09	СИОТ-М №10, СИОТ-М1 №10			1246			1220	1071

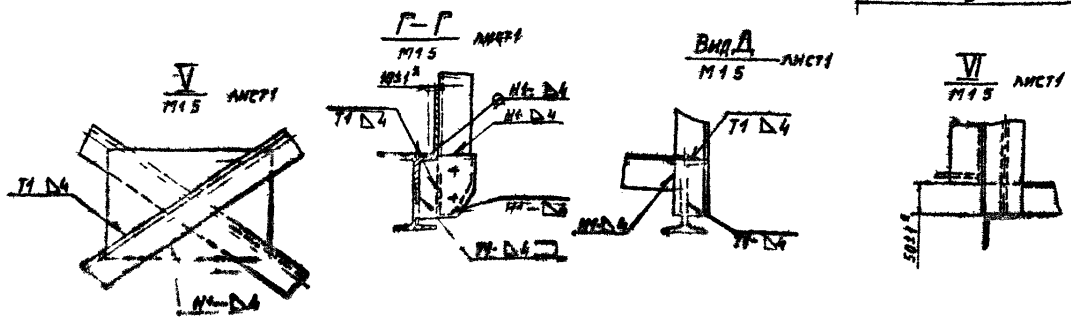

Серия 5907-1 Выпуск 2

Подп. и дата | Инв. № дубл. | Взам. инв. № | Подп. и дата

А14Г 015 000 СБ — Лист 2

Копировал. Осинова — Формат А3

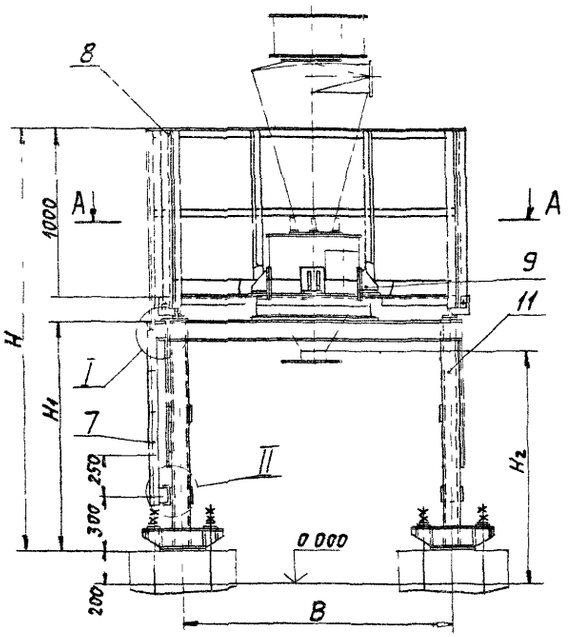

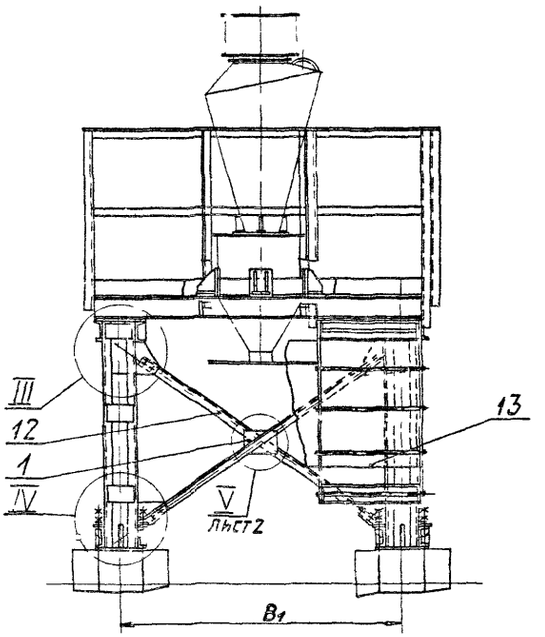

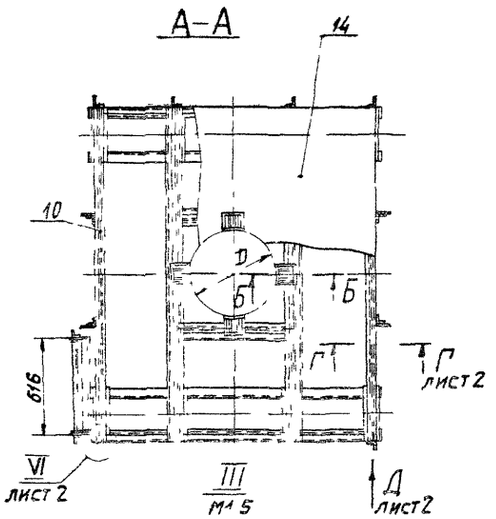

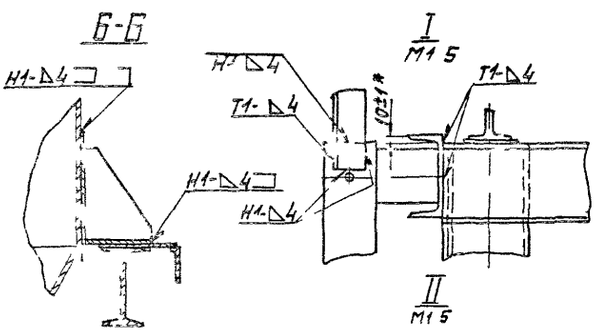

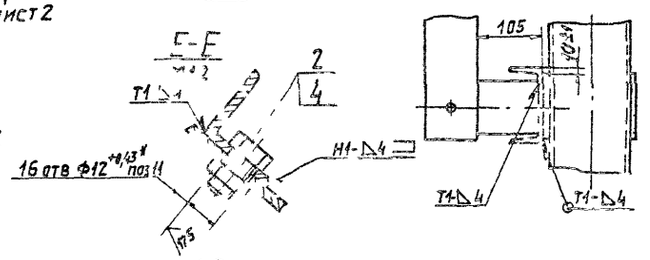

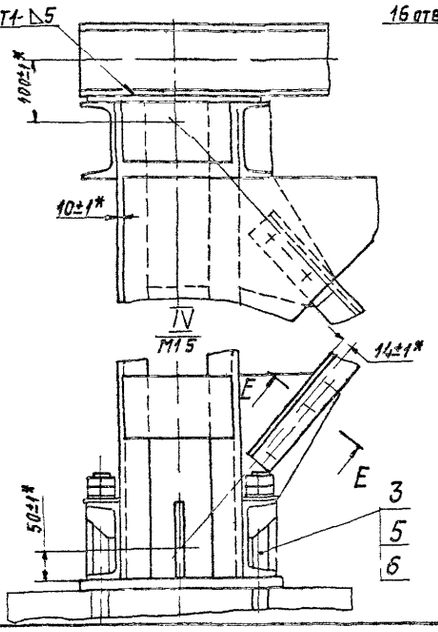

1 Размеры для справок, кроме указанных знаком *

2 Сварные швы по ГОСТ 5264-80, электроды Э-42 ГОСТ 9467-75

3 Отверстие под бункер диаметром D в настиле (поз 14) вырезать по месту

4 Длина фундаментных болтов поз 3 устанавливается в конкретном проекте

5 Таблицу исполнений см на листе 2

Изм.	Кол.уч.	№ докум.	Подп.	Дата	А14Г015 000СБ		
Разраб.	Меднова			V.86	Постаменты под сухие циклоны СИОТ-М и СИОТ-М4	Лит.	Масса	Масшт.
Пров.	Фрадкин			V.86		И	см. табл.	—
Рук. гр.	Фрадкин			V.86		Лист 1	Листов 2	
Гл. спец.	Шамирская			V.86		Госстрой СССР САНТЕХПРОЕКТ г. Москва		
Н. контр.	Рубинская			V.86				
Утв.	Сливак			V.86				

Копировал Логинова

Формат А2

Инв. № подл. | Подп. и дата | Взам. инв. № | Инв. № дубл. | Подп. и дата

Серия 5.907-1 Выпуск 2

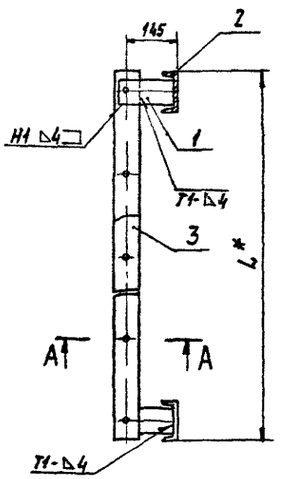

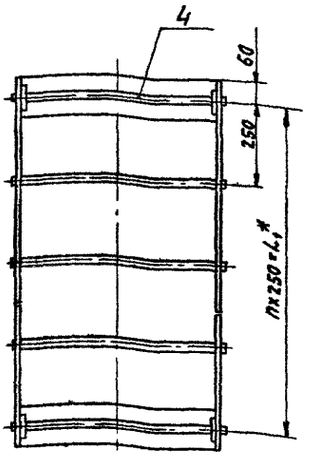

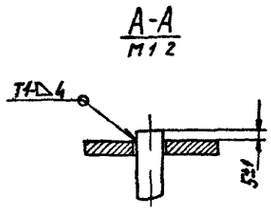

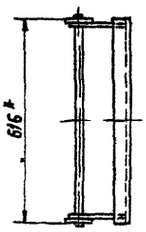

Обозначение	Размеры, мм		n	Масса, кг
	L*	L_1*		
А14Г015 010	1120	1000	4	34,5
-01	1370	1250	5	38,5
-02	1620	1500	6	42,2

1* Размеры для справок

2 Неуказанные предельные отклонения размеров $\pm\frac{t_2}{2}$

3 Сварные швы по ГОСТ 5264-80, электроды Э-42 ГОСТ 9467-75

Изм	Лист	№ докум	Подп	Дата	А14Г015 010СБ	Лит	Масса	Масшт
Разраб		Чебоксаров		V 86	Лестница	И	СМ табл	—
Пров		Мельникова		V 86		Лист	Листов 1	
Н. к гр		Фрадкин		V 86		Госстрой СССР САНТЕХПРОЕКТ		
Гл. спец		Чупринская		V 86				
Н. контр				V 86				

Копировал Логинова Формат А3

Инв № подл | Подп и дата | Взам инв № | Инв № дубл | Подп и дата

Серия 5 907-1 Выпуск 2

Формат	Зона	Поз	Обозначение	Наименование	Кол	Примечание
				Документация		
А3			А14Г015 010СБ	Сборочный чертеж		
				Детали		
А4		1	А14Г015 011	Полоса	4	
Б4		2	А14Г015 012	Перекладина		
				Швеллер 12 ГОСТ 8240-72 / ВСт3-I-ГОСТ 535 79		
				L=616-1,75	2	6,4 кг
			Переменные данные для исполнении			
				А14Г015 010		
				Детали		
А4		3	А14Г015 013	Полоса	2	
Б4		4	А14Г015 014	Ступень		
				Круг 18-В-ГОСТ 2590-71 / ВСт3-I-ГОСТ 535 79		
				L=626-1,75	5	1,25 кг
				А14Г015 010-01		

Изм	Лист	№ докум	Подп	Дата	А14Г015 010	Лит	Лист	Листов
Разраб		Чебоксаров		V-86	Лестница	И	1	2
Пров		Мельникова		V-86		Госстрой СССР САНТЕХПРОЕКТ г Москва		
Гл. гр		Фрадкин		V 86				
Н. контр		Рувинская		V 86				
Утв		Спивак		V 86				

Копировал Логинова Формат А4

Формат	Зона	Поз	Обозначение	Наименование	Кол	Примечание
				Детали		
А4		3	А14Г015 013-01	Полоса	2	
Б4		4	А14Г015 014	Ступень		
				Круг 18-В-ГОСТ 2590-71 / ВСт3-I-ГОСТ 535-79		
				L=626-1,75	6	1,25 кг
				А14Г015 010-02		
				Детали		
А4		3	А14Г015 013-02	Полоса	2	
Б4		4	А14Г015 014	Ступень		
				Круг 18-В-ГОСТ 2590-71 / ВСт3-I ГОСТ 535-79		
				L=626-1,75	7	1,25 кг

Изм	Лист	№ докум	Подп	Дата	А14Г015 010	Лист 2

Копировал Логинова Формат А4

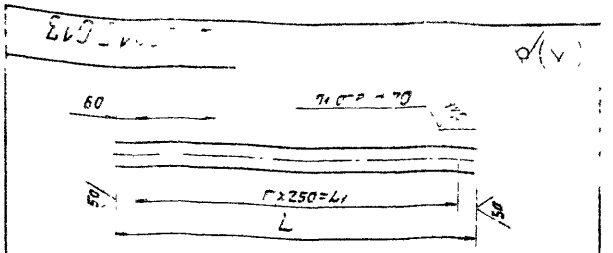

Обозначение	Размеры, мм		n	Масса, кг
	—	L_1		
А14Г015.023	1000	1000	4	5,5
-01	1370	1250	5	6,8
-02	1620	1500	6	8,1

Неуказанные предельные отклонения размеров $\pm\frac{t_2}{2}$; $\pm\frac{t_{14}}{2}$; $\pm\frac{t_{16}}{2}$

Формат	Зона	Поз.	Обозначение	Наименование	Кол.	Примечание
				Документация		
А4			А14Г015.020 СБ	Сборочный чертеж		
				Детали		
А4		1	А14Г015.021	Стойка	1	
		2	-01	Стойка	1	
		3	-02	Стойка	4	
		4	-03	Стойка	4	
А4		5	А14Г015.022	Стойка	2	
		6	-01	Стойка	2	
А4		7	А14Г015.023	Стяжка	2	
		8	-01	Стяжка	2	
А4		9	А14Г015.024	Ребро	4	
Б4		10	А14Г015.025	Связь		
				Полоса $\frac{4\times30\text{-Б-ГОСТ }103\text{-}76}{\text{ВСт3-Т-ГОСТ }535\text{-}79}$		
				L=1380-1	2	0,13кг
				Стандартные изделия		
		11		Болт М10х25.36 ГОСТ 7798-70	8	
				Гайка М10 ГОСТ 5915-70	8	

Серия 5.907-1 Выпуск 2

Формат	Зона	Поз.	Обозначение	Наименование	Кол.	Примечание
				Перемычки для крепления		
				А14Г015.026		
				Детали		
Б4		13	А14Г015.027	Стяжка		
				Уголок $\frac{50\times50\times5\text{-Б-ГОСТ }8509\text{-}72}{\text{ВСт3-Т-ГОСТ }535\text{-}79}$		
				L=1786-3,7	2	6,7кг
Б4		14	А14Г015.028	Связь		
				Полоса $\frac{4\times30\text{-Б-ГОСТ }103\text{-}76}{\text{ВСт3-Т-ГОСТ }535\text{-}79}$		
				L=1636-3,7	2	1,6кг
Б4		15	А14Г015.029	Связь		
				Полоса $\frac{4\times100\text{-Б-ГОСТ }103\text{-}76}{\text{ВСт3-Т-ГОСТ }535\text{-}79}$		
				L=1636-3,7	2	5,1кг
Б4		16	А14Г015.031	Стяжка		
				Уголок $\frac{50\times50\times5\text{-Б-ГОСТ }8509\text{-}72}{\text{ВСт3-Т-ГОСТ }535\text{-}79}$		
				L=2004-4,4	1	7,6кг
Б4		17	А14Г015.032	Связь		
				Полоса $\frac{4\times30\text{-Б-ГОСТ }103\text{-}76}{\text{ВСт3-Т-ГОСТ }535\text{-}79}$		
				L=2004-4,4	1	1,9кг
Б4		18	А14Г015.033	Связь		
				Полоса $\frac{4\times100\text{-Б-ГОСТ }103\text{-}76}{\text{ВСт3-Т-ГОСТ }535\text{-}79}$		
				L=2004-4,4	1	6,3кг

Формат	Зона	Поз.	Обозначение	Наименование	Кол.	Примечание
Б4		12	А14Г015.034	Стяжка		
				Уголок $\frac{50\times50\times5\text{-Б-ГОСТ }8509\text{-}72}{\text{ВСт3-Т-ГОСТ }535\text{-}79}$		
				L=1288-3,1	1	4,9кг
Б4		20	А14Г015.035	Связь		
				Полоса $\frac{4\times30\text{-Б-ГОСТ }103\text{-}76}{\text{ВСт3-Т-ГОСТ }535\text{-}79}$		
				L=1263-3,1	1	1,2кг
Б4		21	А14Г015.036	Связь		
				Полоса $\frac{4\times100\text{-Б-ГОСТ }103\text{-}76}{\text{ВСт3-Т-ГОСТ }535\text{-}79}$		
				L=1263-3,1	1	4кг
				А14Г015.020-01		
				Детали		
Б4		13	А14Г015.037	Стяжка		
				Уголок $\frac{50\times50\times5\text{-Б-ГОСТ }8509\text{-}72}{\text{ВСт3-Т-ГОСТ }535\text{-}79}$		
				L=2086-4,4	2	7,9кг
Б4		14	А14Г015.038	Связь		
				Полоса $\frac{4\times30\text{-Б-ГОСТ }103\text{-}76}{\text{ВСт3-Т-ГОСТ }535\text{-}79}$		
				L=1936-3,7	2	1,8кг
Б4		15	А14Г015.039	Связь		
				Полоса $\frac{4\times100\text{-Б-ГОСТ }103\text{-}76}{\text{ВСт3-Т-ГОСТ }535\text{-}79}$		
				L=1936-3,7	2	6,1кг

Формат	Зона	Поз	Обозначение	Наименование	Кол	Примечание
БЧ		17	А14Г015 041	Стяжка		
				Уголок 50х50х5-Б ГОСТ 8509-72 / ВСт3Т ГОСТ 535-79		
				L=2304-4,4	1	8,7 кг
БЧ		17	А14Г015 042	Связь		
				Полоса 4х30-Б ГОСТ 103-76 / ВСт3Т ГОСТ 535-79		
				L=2304-4,4	1	2,2 кг
		19	А14Г015 043	Связь		
				Полоса 4х100-Б ГОСТ 103-76 / ВСт3Т ГОСТ 535-79		
				L=2304-4,4	1	7,2 кг
БЧ		19	А14Г015 044	Стяжка		
				Уголок 50х50х5-Б ГОСТ 8509-72 / ВСт3Т ГОСТ 535-79		
				L=1588-3,1	1	6 кг
БЧ		20	А14Г015 045	Связь		
				Полоса 4х30-Б ГОСТ 103-76 / ВСт3Т ГОСТ 535-79		
				L=1563-3,1	1	1,5 кг
БЧ		21	А14Г015 046	Связь		
				Полоса 4х100-Б ГОСТ 103-76 / ВСт3Т ГОСТ 535-79		
				L=1563-3,1	1	4,9 кг
				А14Г015.020-02		
				Детали		

Инв. № подл. | Подп. и дата | Взам. инв. № | Инв. № дубл. | Подп. и дата

А14Г015.020 Лист

Копировал Логинова Формат А4

Формат	Зона	Поз	Обозначение	Наименование	Кол	Примечание
БЧ		13	А14Г015 047	Стяжка		
				Уголок 50х50х5-Б ГОСТ 8509-72 / ВСт3Т ГОСТ 535-79		
				L=2164-4,4	2	8,2 кг
БЧ		14	А14Г015 048	Связь		
				Полоса 4х30-Б ГОСТ 103-76 / ВСт3Т ГОСТ 535-79		
				L=2014-4,4	2	1,9 кг
БЧ		15	А14Г015 049	Связь		
				Полоса 4х100-Б ГОСТ 103-76 / ВСт3Т ГОСТ 535-79		
				L=2014-4,4	2	6,3 кг
БЧ		16	А14Г015 051	Стяжка		
				Уголок 50х50х5-Б ГОСТ 8509-72 / ВСт3Т ГОСТ 535-79		
				L=2385-4,4	1	9 кг
БЧ		17	А14Г015 052	Связь		
				Полоса 4х30-Б ГОСТ 103-76 / ВСт3Т ГОСТ 535-79		
				L=2385-4,4	1	2,3 кг
БЧ		18	А14Г015 053	Связь		
				Полоса 4х100-Б ГОСТ 103-76 / ВСт3Т ГОСТ 535-79		
				L=2385-4,4	1	7,5 кг
БЧ		19	А14Г015 054	Стяжка		
				Уголок 50х50х5-Б ГОСТ 8509-72 / ВСт3Т ГОСТ 535-79		
				L=1669-3,7	1	6,3 кг
БЧ		20	А14Г015 055	Связь		
				Полоса 4х30-Б ГОСТ 103-76 / ВСт3Т ГОСТ 535-79		
				L=1644-3,7	1	1,6 кг

Инв. № подл. | Подп. и дата | Взам. инв. № | Инв. № дубл. | Подп. и дата

А14Г015.020 Лист

Копировал Логинова Формат А4

Выпуск 2

Серия 5.907-1

Формат	Зона	Поз	Обозначение	Наименование	Кол	Примечание
БЧ		21	А14Г015 056	Связь		
				Полоса 4х100-Б ГОСТ 103-76 / ВСт3Т ГОСТ 535-79		
				L=1644-3,7	1	5,2 кг
				А14Г015.020-03		
				Детали		
БЧ		13	А14Г015 057	Стяжка		
				Уголок 50х50х5-Б ГОСТ 8509-72 / ВСт3Т ГОСТ 535-79		
				L=2365-4,4	2	8,9 кг
БЧ		14	А14Г015 058	Связь		
				Полоса 4х30-Б ГОСТ 103-76 / ВСт3Т ГОСТ 535-79		
				L=2215-4,4	2	2,1 кг
БЧ		15	А14Г015 059	Связь		
				Полоса 4х100-Б ГОСТ 103-76 / ВСт3Т ГОСТ 535-79		
				L=2215-4,4	2	7 кг
БЧ		16	А14Г015 061	Стяжка		
				Уголок 50х50х5-Б ГОСТ 8509-72 / ВСт3Т ГОСТ 535-79		
				L=2586-5,4	1	9,8 кг
БЧ		17	А14Г015 062	Связь		
				Полоса 4х30-Б ГОСТ 103-76 / ВСт3Т ГОСТ 535-79		
				L=2586-5,4	1	2,5 кг

Инв. № подл. | Подп. и дата | Взам. инв. № | Инв. № дубл. | Подп. и дата

А14Г015.020 Лист 6

Копировал Логинова Формат А4

Формат	Зона	Поз	Обозначение	Наименование	Кол	Примечание
БЧ		18	А14Г015 063	Связь		
				Полоса 4х100-Б ГОСТ 103-76 / ВСт3Т ГОСТ 535-79		
				L=2586-5,4	1	8,1 кг
БЧ		19	А14Г015 064	Стяжка		
				Уголок 50х50х5-Б ГОСТ 8509-72 / ВСт3Т ГОСТ 535-79		
				L=1870-3,7	1	7,1 кг
БЧ		20	А14Г015 065	Связь		
				Полоса 4х30-Б ГОСТ 103-76 / ВСт3Т ГОСТ 535-79		
				L=1845-3,7	1	1,7 кг
БЧ		21	А14Г015 066	Связь		
				Полоса 4х100-Б ГОСТ 103-76 / ВСт3Т ГОСТ 535-79		
				L=1845-3,7	1	5,8 кг

Инв. № подл. | Подп. и дата | Взам. инв. № | Инв. № дубл. | Подп. и дата

Изм. Лист № докум. Подп. Дата

А14Г015.020 Лист 7

Копировал Логинова Формат А4

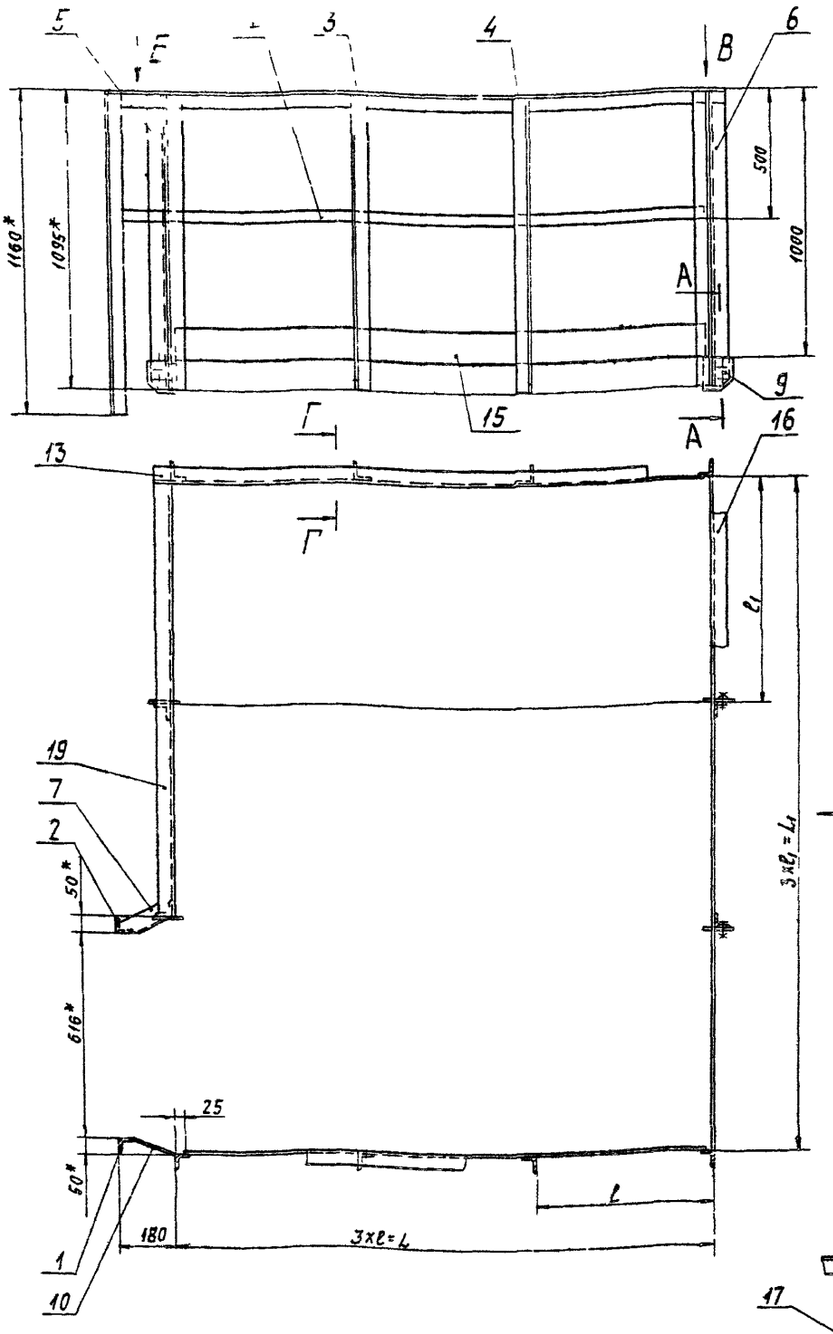

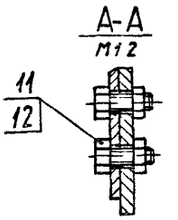

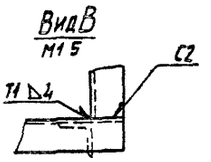

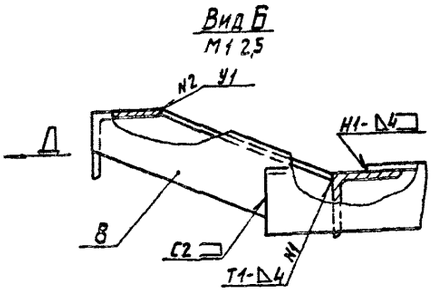

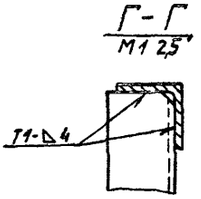

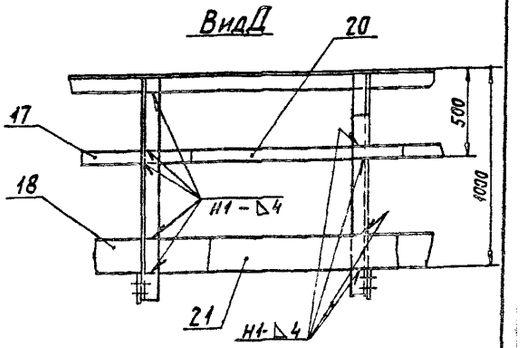

Обозначение	Размеры, мм				Масса, кг
	L	L_1	l	l_1	
А14Г015 020	1686	2004	562	658	1383
-01	1986	2304	662	768	148
-02	2064	2385	688	795	150,6
-03	2265	2585	755	862	157

1* Размеры для справок

2 Неуказанные предельные отклонения размеров $\pm \frac{t_2}{2}$

3 Сварные швы №1 и 2 по ГОСТ 11534-75, остальные швы по ГОСТ 5264-80, электроды Э-42 ГОСТ 9467-75

Нач.отд	Ушомирская		9.86
Н.контр	Ушомирская		9.86
ГИП	Сливак		9.86

А14Г015 020СБ

Ограждение

Лит	Масса	Масштаб
И	1383	-

Лист | Листов 1

Госстрой СССР САНТЕХПРОЕКТ г. Москва

Копировал Логинова

Формат А2

Серия 5.907-1 Выпуск 2

Инв.№ подл. | Подп. и дата | Взам. инв.№ | Инв.№ дубл. | Подп. и дата

А14Г015 021

Рис 1

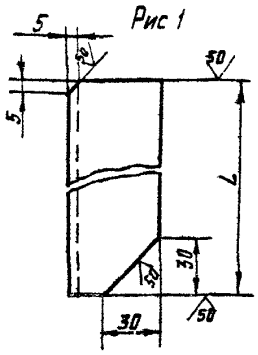

Рис 2
Остальное - см рис 1

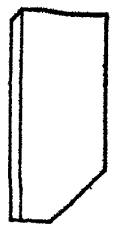

Обозначение	Рис	L, мм	Масса, кг
А14Г015 021	1	1155	4,3
-01	2		
-02	1	1090	4,1
-03	2		

Неуказанные предельные отклонения размеров $\pm t_2, \pm \frac{t_2}{2}$,

Изм	Лист	N докумен	Подп	Дата
Разраб		Меднова		
Пров		Фрадкин		
Рук груп		Фрадкин		
Гл спец		Чайковская		
Н контр		Чайковская		
Утверд		Сливак		

А14Г015 021

Стойка

Лит	Масса	Масшт
И	см табл	—
Лист	Листов 1	

Уголок 50х50х5 Б ГОСТ 8509-72 / ВСт3 кп2 ГОСТ 535-79

Госстрой СССР Сантехпроект г Москва

Копировал Лисьникова

Формат А4

А14Г015 023

А14Г015 023

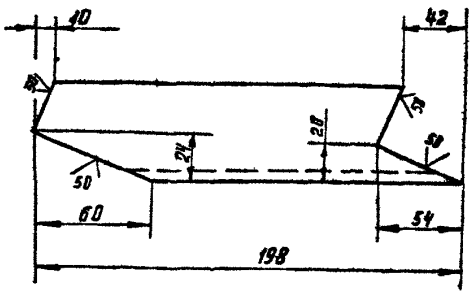

А14Г015 023-01-зеркальное отражение
Остальное-см А14Г015 023



Неуказанные предельные отклонения размеров $\pm t_2, \pm \frac{t_2}{2}$,

Изм	Лист	N докум	Подп	Дата
Разраб		Меднова		
Пров		Фрадкин		
Рук груп		Фрадкин		
Гл спец		Чайковская		
Н контр		Рубинская		
Утв		Сливак		

А14Г015 023

Стяжка

Лит	Масса	Масшт
И	0,53	1:2
Лист	Листов 1	

Уголок 50х50х5 Б ГОСТ 8509-72 / ВСт3-1 ГОСТ 535-79

Госстрой СССР Сантехпроект г Москва

Копировал

Формат А4

Выпуск 2
Серия 5.907-1

А14Г015 022

А14Г015 022

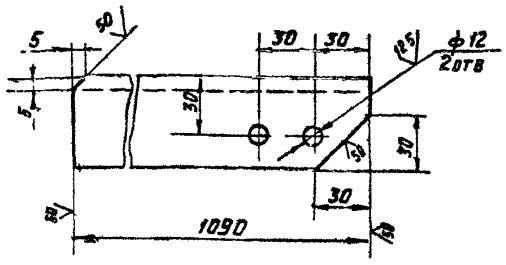

А14Г015 022-01 - зеркальное отражение
Остальное - см А14Г015.022



Неуказанные предельные отклонения размеров $-t_2 \pm \frac{t_2}{2}$,

Изм	Лист	N докум	Подп	Дата
Разраб		Меднова		
Пров		Фрадкин		
Рук груп		Фрадкин		
Гл спец		Чайковская		
Н контр		Рубинская		
Утв		Сливак		

А14Г015 022

Стойка

Лит	Масса	Масшт
И	4,1	1:2
Лист	Листов 1	

Уголок 50х50х5 Б ГОСТ 8509-72 / ВСт3-1 ГОСТ 535-79

Госстрой СССР Сантехпроект г Москва

Копировал Лисьникова

Формат А4

А14Г015 024

А14Г015 024

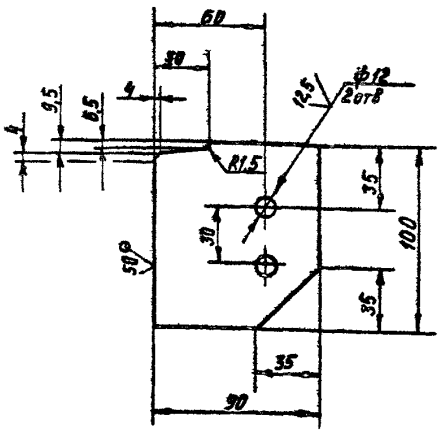

Неуказанные предельные отклонения размеров. $\pm t_3, \pm \frac{t_2}{2}$,

Изм	Лист	N докум	Подп	Дата
Разраб		Меднова		
Пров		Фрадкин		
Рук груп		Фрадкин		
Гл спец		Чайковская		
Н контр		Рубинская		
Утв		Сливак		

А14Г015 024

Ребро

Лит	Масса	Масшт
И	0,55	1:2
Лист	Листов 1	

Лист Б.В.ОГОСТ 19903-74 / ВСт3 ГОСТ 14637-79

Госстрой СССР Сантехпроект г Москва

Копировал

Формат А4

Формат	Зона	Поз	Обозначение	Наименование	Кол	Примечание
				Документация		
А3			А14 [illegible]	Сборочный чертеж		
				Перекрытие данные для исполнений		
				А14Г015 070		
				Детали		
А4		1	А14Г015 [illegible]	Ребро	2	
А3		2	А14Г015 [illegible]	Лист	1	
А3		3	А14Г015 [illegible]	Лист подкладной	1	
				А14Г015 070-01		
				Детали		
А4		1	А14Г015 [illegible]	Ребро	2	
А3		2	А14Г015 [illegible]	Лист	1	
А3		3	А14Г015 [illegible]	Лист подкладной	1	
				А14Г015 070-02		
				Детали		
А4		1	А14Г015 [illegible]	Ребро	2	

А14Г015.070

Изм	Лист	№ докум	Подп	Дата
Разраб		Чебоксаров		
Пров		Меднова		
Рук гр		Фрадкин		
Н. контр		[illegible]		
		Спивак		

Опора

Госстрой СССР Сантехпроект

Лист | Листов

Копировал Логинова Формат А4

Формат	Зона	Поз	Обозначение	Наименование	Кол	Примечание
А3		2	А14Г015 072-02	Лист	1	
А3		3	А14Г015 073-02	Лист подкладной	1	
				А14Г015 070-03		
				Детали		
А4		1	А14Г015 071-01	Ребро	2	
А3		2	А14Г015 072-03	Лист	1	
А3		3	А14Г015 073-03	Лист подкладной	1	
				А14Г015 070-04		
				Детали		
А4		1	А14Г015 071-01	Ребро	2	
А3		2	А14Г015 072-04	Лист	1	
А3		3	А14Г015 073-04	Лист подкладной	1	
				А14Г015.070-05		
				Детали		
А4		1	А14Г015 071-01	Ребро	2	
А3		2	А14Г015 072-05	Лист	1	
А3		3	А14Г015 073-05	Лист подкладной	1	
				А14Г015 070-06		
				Детали		
А4		1	А14Г015 071-01	Ребро	2	

А14Г015 070

Лист 2

Копировал Логинова Формат А4

Серия 5.901-1 Выпуск 2

Формат	Зона	Поз	Обозначение	Наименование	Кол	Примечание
А3		2	А14Г015 072-06	Лист	1	
А3		3	А14Г015 073-06	Лист подкладной	1	
				А14Г015 070-07		
				Детали		
А4		1	А14Г015 071-01	Ребро	2	
А3		2	А14Г015 072-07	Лист	1	
А3		3	А14Г015 073-07	Лист подкладной	1	
				А14Г015 070-08		
				Детали		
А4		1	А14Г015 071-01	Ребро	2	
А3		2	А14Г015 072-08	Лист	1	
А3		3	А14Г015 073-08	Лист подкладной	1	
				А14Г015 070-09		
				Детали		
А4		1	А14Г015 071-01	Ребро	2	
А3		2	А14Г015 072-09	Лист	1	
А3		3	А14Г015 073-09	Лист подкладной	1	

А14Г015.070

Лист 3

Копировал Логинова Формат А4

А14Г015002

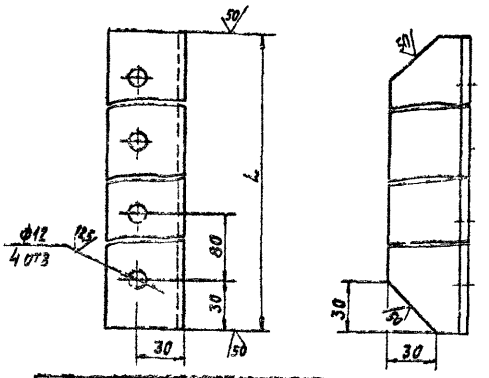

Обозначение	L, мм	Масса, кг
А14Г015.002	1650	6,2
-01	1800	6,8
-02	2050	7,7
-03	2110	7,9
-04	2280	8,6
-05	2560	9,6

Неуказанные предельные отклонения размеров: $+t_2; -t_2; \pm\frac{t_2}{2}$

А14Г015.002

Изм	Лист	№ докум.	Подп.	Дата
Разраб		Меднова		V-86
Пров		Фрадкин		V-86
Рук гр		Фрадкин		V-86
Гл. спец		Чшомирская		V-86
Н. контр		Рувинская		V-86
Утв		Спивак		

Уголок

Лит	Масса	Масшт
И	см табл.	—

Лист | Листов 1

Уголок 50Х50Х5-Б ГОСТ 8509-72 / ВСТ3-2-ГОСТ 535-79

Госстрой СССР Сантехпроект г. Москва

Копировал Логинова Формат А4

А14Г015 070СБ

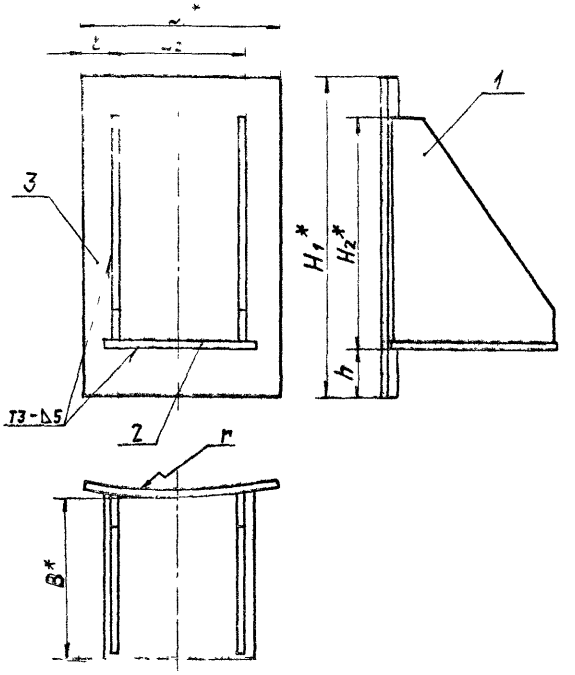

Обозначение	Размеры, мм								Масса кг
	r	B^*	L_1^*	L_2	H_1^*	H_2^*	l	h	
А14Г015 070	281	100	125	85	200	145	20	30	21
-01	356								
-02	406								
-03	441	120	150	100	250	176	25	40	3,8
-04	476								
-05	496								
-06	516								
-07	556								
-08	596								
-09	626								

1 * Размеры для справок

2 Неуказанные предельные отклонения размеров $\pm\frac{t_2}{2}$

3 Сварные швы по ГОСТ 5264-80, электроды Э42 ГОСТ 9467-75

Изм	Лист	№ докум	Подп	Дата	А14Г015 070СБ	Лит	Масса	Масштаб
Разраб		Чебоксаров		V 86	Опора	И	СМ ТАБЛ	—
Пров		Медноваа		V 86		Лист	Листов 1	
Рук р		Фрадкин		86		Госстрой СССР САНТЕХПРОЕКТ		
Гл спец		Шахмаевский		V 86				

Копировал Логинова Формат А3

А14Г015 072

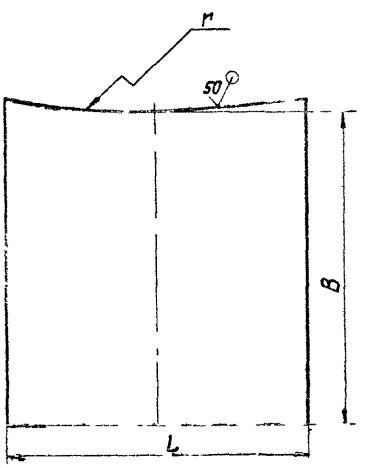

Обозначение	Размеры, мм			Материал	Масса, кг
	r	B	L		
А14Г015 072	286	100	95	Лист Б5,0 ГОСТ 19903-74 / ВСт3 ГОСТ 14637-79	0,39
-01	361				
-02	411				
-03	446	120	120	Лист Б6,0 ГОСТ 19903-74 / ВСт3 ГОСТ 14637-79	0,88
-04	481				
-05	501				
-06	521				
-07	561				
-08	601				
-09	631				

Неуказанные предельные отклонения размеров $-t_2, \pm\frac{t_2}{2}$

Изм	Лист	№ докум	Подп	Дата	А14Г015 072	Лит	Масса	Масштаб
					Лист	И	СМ ТАБЛ	-
						Лист	Листов 1	
					СМ ТАБЛ	Госстрой СССР САНТЕХПРОЕКТ Гипроксвя		

Копировал Логинова Формат А3

Серия 5907-1 Выпуск 2

А14Г015 073

50 √(√)

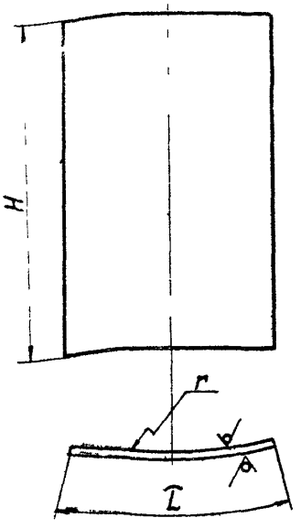

Обозначение	Размеры, мм			Масса, кг
	r	L	H	
А14Г015 073	281	125	200	0,98
-01	356			
-02	406			
-03	441	150	250	1,47
-04	476			
-05	496			
-06	516			
-07	556			
-08	596			
-09	626			

Неуказанные предельные отклонения размеров $-t_2, \pm\frac{t_2}{2}$

				А14Г015 073			
Изм	Лист	№ докум	Подп	Дата	Лист подкладной	Лит	Масса	Масштаб
Разраб		Чебоксарова		V-86		И	СМ ТАБЛ	—
Пров		Меднова		V 86		Лист	Листов 1
Рук гр		Фрадкин		V 86	Лист Б5,0 ГОСТ 19903-74 / В Ст3 ГОСТ 14637-79	Госстрой СССР САНТЕХПРОЕКТ г Москва	
Гл спец		Ульянинская		V 86			
Н контр		Рувинская		V 86			
Утв							

Копировал Логинова Формат А3

Инв № подл | Подп. и дата | Взам инв № | Инв № дубл | Подп и дата

А14Г015 071

√(√)

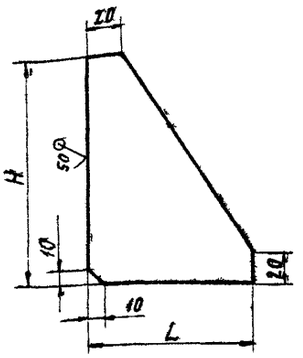

Обозначение	Размеры мм		Материал	Масса, кг
	L	H		
А14Г015 071	100	140	Лист Б5,0 ГОСТ 19903-74 / В Ст3 ГОСТ 14637-79	0,36
-01	120	170	Лист Б6,0 ГОСТ 19903-74 / В Ст3 ГОСТ 14637-79	0,67

Неуказанные предельные отклонения размеров $-t_2, \pm\frac{t_2}{2}$

				А14Г015 071			
				Ребро	Лит	Масса	Масштаб
					И	СМ ТАБЛ	—
					Лист	Листов 1	
				СМ ТАБЛ	Госстрой СССР САНТЕХПРОЕКТ г Москва		

Копировал Логинова Формат А4

Серия 5907 Выпуск 2

А14Г015 011

√(√)

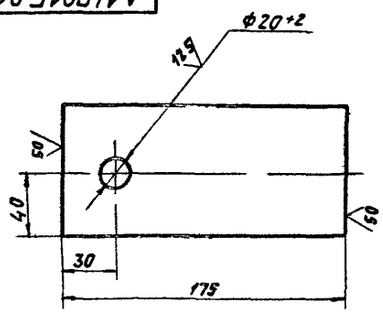

Неуказанные предельные отклонения размеров $-t_2, \pm\frac{t_2}{2}$

				А14Г015 011			
Изм	Лист	№ докум	Подп	Дата	Полоса	Лит	Масса	Масшт
Разраб		Чебоксаров		V 86		И	0,9	1:2
Пров		Меднова		V 86		Лист	Листов 1
Рук гр		Фрадкин		V 86	Полоса ВХ80 Б ГОСТ 103-76 / В Ст3-I ГОСТ 535-79	Госстрой СССР САНТЕХПРОЕКТ г Москва	
Гл спец		Ульянинская		V 86			
Н контр		Рувинская		V 86			
Утв		Сливак		V 86			

Копировал Логинова Формат А4

Инв № подл | Подп и дата | Взам инв № | Инв № дубл | Подп и дата

Формат	Зона	Поз	Обозначение	Наименование	Кол.	Примечание
				Документация		
А2			А14Г 015.08ПС5	Сборочный чертеж		
				Детали		
Б4		1	А14Г015 081	Планка		
				Лист Б5 ОГОСТ 19903-74 / ВСт3 ГОСТ 14637-79		
				140-1 Х150-1	4	0,82 кг
			Переменные данные для исполнений			
				А14Г 015 080		
				Детали		
А4		2	А14Г 015 082	Двутавр	2	
А3		3	А14Г015 083	Уголок	2	
		4	-01	Уголок	2	
А4		5	А14Г 015.084	Уголок	4	
Б4		6	А14Г 015 085	Двутавр		
				Двутавр 12-ГОСТ 8239-72 / ВСт3-I-ГОСТ 535-79		
				L = 2004-4,4	4	23,1 кг

Изм	Лист	№ докум	Подп	Дата
Разраб		Лебедева		
Пров		Геднова		
Рук.гр		Фредкин		
Н.контр		Рувинская		

А14Г 015 080

Площадка

Лит	Лист	Листов
И	1	2

Госстрой СССР
Сантехпроект

Копировал Логинова Формат А4

Формат	Зона	Поз	Обозначение	Наименование	Кол.	Примечание
Б4		7	А14Г 015 086	Уголок		
				Уголок 50Х50Х5-Б ГОСТ 8509-72 / ВСт3-I ГОСТ 535-79		
				L = 2004-4,4	2	7,6 кг
				А14Г 015 080-01		
				Детали		
А4		2	А14Г 015.082-01	Двутавр	2	
А3		3	А14Г 015 083-02	Уголок	2	
		4	-03	Уголок	2	
А4		5	А14Г 015 084-01	Уголок	4	
Б4		6	А14Г 015 085	Двутавр		
				Двутавр 12-ГОСТ 8239-72 / ВСт3-I-ГОСТ 535-79		
				L = 2004-4,4	4	23,1 кг
Б4		7	А14Г 015 086	Уголок		
				Уголок 50Х50Х5-Б-ГОСТ 8509-72 / ВСт3-I-ГОСТ 535-79		
				L = 2004-4,4	2	7,6 кг
				А14Г 015 080-02		
				Детали		
А4		2	А14Г 015 082-02	Двутавр	2	
А3		3	А14Г 015 083-04	Уголок	2	
		4	-05	Уголок	2	
А4		5	А14Г 015 084-02	Уголок	4	

А14Г 015 080

Копировал Логинова Формат А4

Серия 5.907-1 Выпуск 2

Формат	Зона	Поз	Обозначение	Наименование	Кол.	Примечание
Б4		6	А14Г 015 087	Двутавр		
				Двутавр 12-ГОСТ 8239-72 / ВСт3-I ГОСТ 535-79		
				L = 2304-4,4	4	26,5 кг
Б4		7	А14Г 015 088	Уголок		
				Уголок 50Х50Х5-Б ГОСТ 8509-72 / ВСт3-I-ГОСТ 535-79		
				L = 2304-4,4	2	8,7 кг
				А14Г 015 080-03		
				Детали		
А4		2	А14Г 015 082-03	Двутавр	2	
А3		3	А14Г 015 083-06	Уголок	2	
		4	-07	Уголок	2	
А4		5	А14Г 015 084-03	Уголок	4	
Б4		6	А14Г 015 087	Двутавр		
				Двутавр 12-ГОСТ 8239-72 / ВСт3-I ГОСТ 535-79		
				L = 2304-4,4	4	26,5 кг
Б4		7	А14Г 015 088	Уголок		
				Уголок 50Х50Х5-Б-ГОСТ 8509-72 / ВСт3-I ГОСТ 535-79		
				L = 2304-4,4	2	8,7 кг
				А14Г 015 080-04		
				Детали		

Изм	Лист	№ докум	Подп	Дата

А14Г 015.080 Лист 3

Копировал Логинова Формат А4

Формат	Зона	Поз	Обозначение	Наименование	Кол.	Примечание
А4		2	А14Г 015.082-04	Двутавр	2	
А3		3	А14Г 015.083-08	Уголок	2	
		4	-09	Уголок	2	
А4		5	А14Г 015 084-04	Уголок	4	
Б4		6	А14Г 015 087	Двутавр		
				Двутавр 12-ГОСТ 8239-72 / ВСт3-I-ГОСТ 535-79		
				L = 2304-4,4	4	26,5 кг
Б4		7	А14Г 015 088	Уголок		
				Уголок 50Х50Х5-Б-ГОСТ 8509-72 / ВСт3-I-ГОСТ 535-79		
				L = 2304-4,4	2	8,7 кг
				А14Г 015 080-05		
				Детали		
А4		2	А14Г 015 082-05	Двутавр	2	
А3		3	А14Г 015 083-10	Уголок	2	
		4	-11	Уголок	2	
А4		5	А14Г 015.084-05	Уголок	4	
Б4		6	А14Г 015.089	Двутавр		
				Двутавр 12-ГОСТ 8239-72 / ВСт3-I-ГОСТ 535-79		
				L = 2384-4,4	4	27,4 кг
Б4		7	А14Г 015 091	Уголок		
				Уголок 50Х50Х5-Б ГОСТ 8509-72 / ВСт3-I-ГОСТ 535-79		
				L = 2384-4,4	2	9,0 кг

Изм	Лист	№ докум	Подп	Дата

А14Г 015.080 Лист 4

Копировал Логинова Формат: А4

Формат	Зона	Поз	Обозначение	Наименование	Кол	Примечание
				А14Г015 080-06		
				Детали		
А4		2	А14Г015 082-06	Двутавр	2	
А3		3	А14Г015 083-08	Уголок	2	
		4	-09	Уголок	2	
		5	А14Г015 084-06	Уголок	4	
Б4			А14Г015 089	Двутавр		
				Двутавр 12-ГОСТ 8239-72 / ВСт3-I-ГОСТ 535-79		
				L=2384-4,4	4	27,4 кг
Б4		7	А14Г015 091	Уголок		
				Уголок 50х50х5-Б-ГОСТ 8509-72 / ВСт3-I-ГОСТ 535-79		
				L=2384-4,4	2	9,0 кг
				А14Г015 080-07		
				Детали		
А4		2	А14Г015 082-07	Двутавр	2	
А3		3	А14Г015 083-12	Уголок	2	
		4	-13	Уголок	2	
А4		5	А14Г015 084-07	Уголок	4	
Б4		6	А14Г015 092	Двутавр		
				Двутавр 12-ГОСТ 8239-72 / ВСт3-I-ГОСТ 535-79		
				L=2584-5,4	4	29,7 кг

Подп. и дата | Инв. № дубл. | Взам. инв. № | Подп. и дата | Инв. № подл.

А14Г015 080 Лист

Копировал Логинова Формат А4

Формат	Зона	Поз	Обозначение	Наименование	Кол	Примечание
Б4		7	А14Г015 093	Уголок		
				Уголок 50х50х5-Б-ГОСТ 8509-72 / ВСт3-I-ГОСТ 535-79		
				L=2584-5,4	2	9,8 кг
				А14Г015.080-08		
				Детали		
А4		2	А14Г015 082-08	Двутавр	2	
А3		3	А14Г015 083-10	Уголок	2	
		4	-11	Уголок	2	
А4		5	А14Г015 084-08	Уголок	4	
Б4		6	А14Г015 092	Двутавр		
				Двутавр 12-ГОСТ 8239-72 / ВСт3-I-ГОСТ 535-79		
				L=2584-5,4	4	29,7 кг
Б4		7	А14Г015.093	Уголок		
				Уголок 50х50х5-Б-ГОСТ 8509-72 / ВСт3-I-ГОСТ 535-79		
				L=2584-5,4	2	9,8 кг
				А14Г015 080-09		
				Детали		
А4		2	А14Г015.082.09	Двутавр	2	
А3		3	А14Г015 083-14	Уголок	2	
		4	-15	Уголок	2	

Подп. и дата | Инв. № дубл. | Взам. инв. № | Подп. и дата | Инв. № подл.

А14Г015 080 Лист

Копировал Логинова Формат А4

Серия 5901-1 Выпуск 2

Формат	Зона	Поз	Обозначение	Наименование	Кол	Примечание
А4		5	А14Г015 084-09	Уголок	4	
Б4		6	А14Г015 092	Двутавр		
				Двутавр 12-ГОСТ 8239-72 / ВСт3-I-ГОСТ 535-79		
				L=2584-5,4	4	29,7 кг
Б4		7	А14Г015 093	Уголок		
				Уголок 50х50х5-Б-ГОСТ 8509-72 / ВСт3-I-ГОСТ 535-79		
				L=2584-5,4	2	9,8 кг

Подп. и дата | Инв. № дубл. | Взам. инв. № | Подп. и дата | Инв. № подл.

А14Г015 105

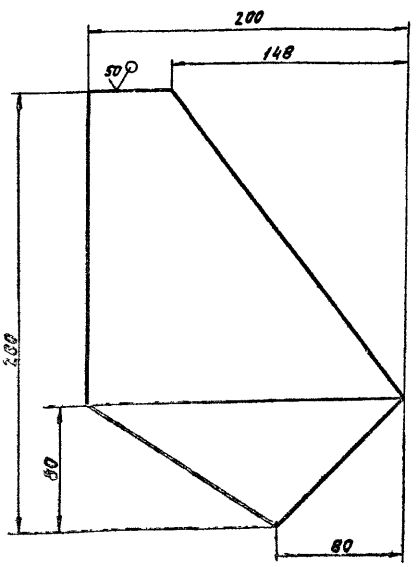

Неуказанные предельные отклонения размеров $-t_2, \pm\frac{t_2}{2}$

А14Г015.105

Ребро	Лит.	Масса	Масшт.
	М	1,6	1:2

Лист

Формат А4

А14Г015.080СБ

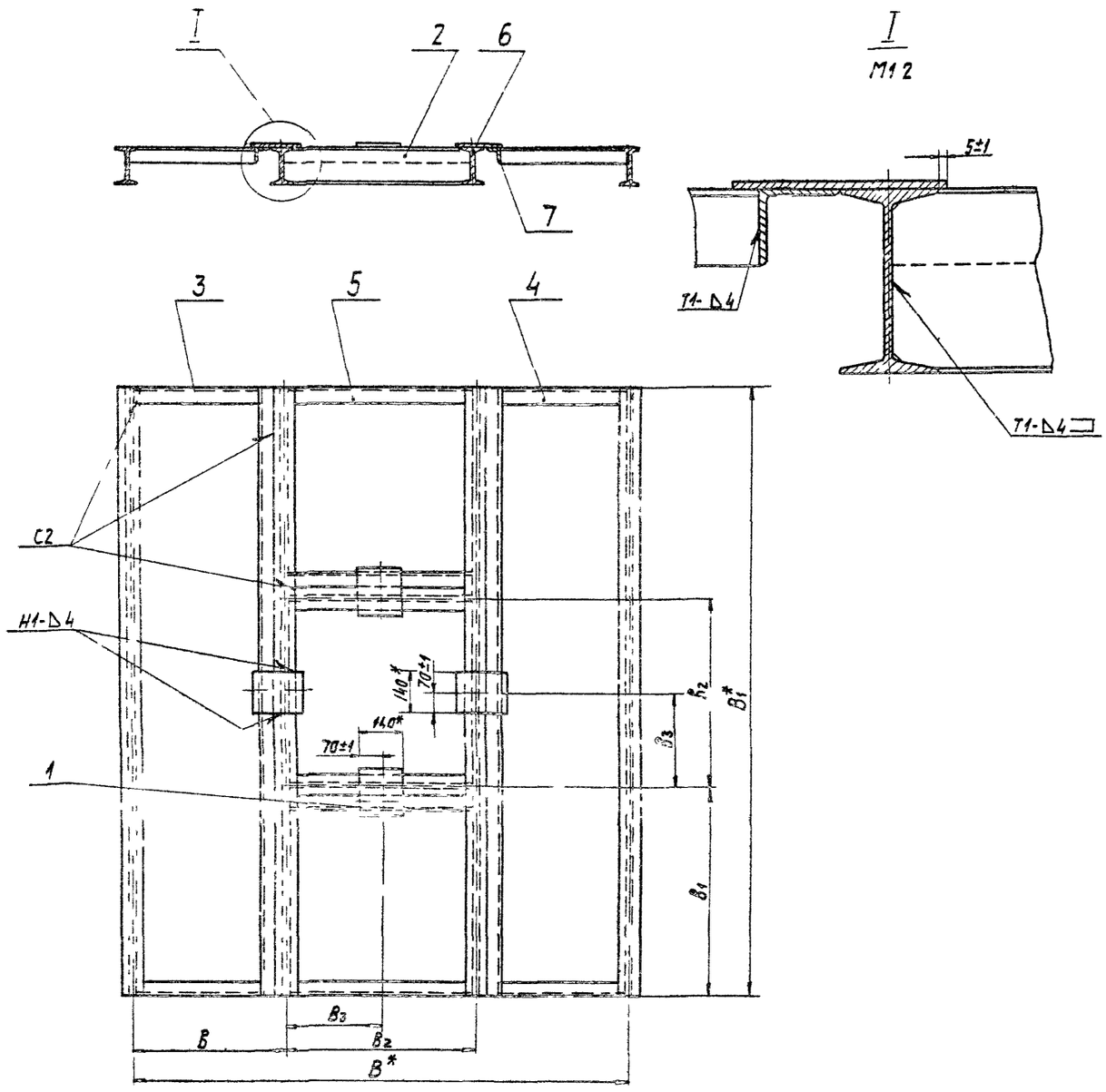

Обозначение	Размеры мм						Масса, кг
	B^*	B_1^*	B	B_1	B_2	B_3	
А14Г015 060	1620	2004	470	662	680	340	143,3
-01			395	587	830	415	148
-02	1920	2304	495	687	930	465	169,7
-03			460	652	1000	500	171,9
-04			425	617	1070	535	174,1
-05	2000	2384	445	637	1110	555	180,4
-06			425	617	1150	575	181,6
-07	2200	2584	485	677	1230	615	196,6
-08			445	637	1310	655	192
-09			415	607	1370	685	200,9

1* Размеры для справок
2 Неуказанные предельные отклонения размеров $\pm \frac{t_2}{2}$
3 Сварные швы по ГОСТ 5264-80, электроды Э42 ГОСТ 9467-75

А14Г015 080СБ

Масштаб

Серия 5907-1 Выпуск 2

Подп. и дата | Взам. инв. № | Инв. № дубл. | Подп. и дата

А14Г015082

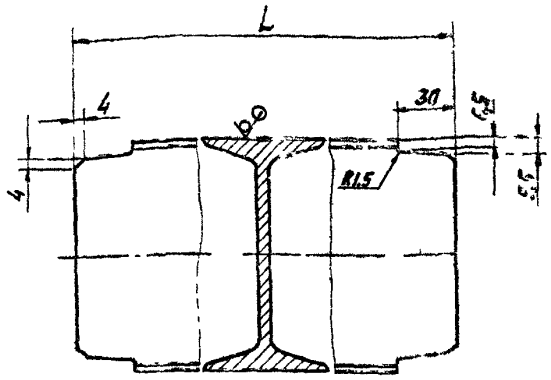

Обозначение	L, мм	Масса, кг
А14Г015 082	672	7,44
-01	822	9,16
-02	922	10,31
-03	992	11,12
-04	1062	11,92

Обозначение	L, мм	Масса, кг
А14Г015 082-05	1102	12,38
-06	1142	12,84
-07	1222	13,76
-08	1302	14,68
-09	1362	15,37

Неуказанные предельные отклонения размеров $-t_2, \pm\frac{t_2}{2}$

А14Г015 082

Двутавр

Изм	Лист	№ докум	Подп	Дата
Разраб		Чебоксаров		V-86
Пров		Меднова		V-86
Рук гр		Фрадкин		V-86
Гл спец		Ушомирская		V-86
Н контр		Рувинская		V-86
Утв		Спивак		V-86

Лит | Масса | Масштаб: И | СМ табл | –

Лист | Листов 1

Двутавр 12 ГОСТ 8239 72 / ВСТ3-I ГОСТ 535-79

Госстрой СССР Сантехпроект г. Москва

Копировал Логинова — Формат А4

А14Г015084

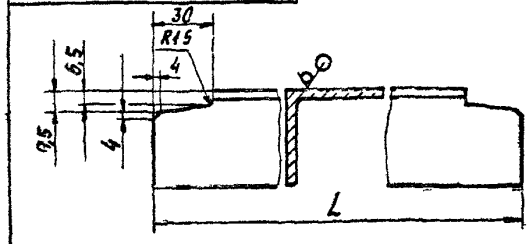

Обозначение	L, мм	Масса, кг
А14Г015 084	672	2,50
-01	822	3,06
-02	922	3,44
-03	992	3,70
-04	1062	3,97
-05	1102	4,12
-06	1142	4,27
-07	1222	4,57
-08	1302	4,87
-09	1362	5,10

Неуказанные предельные отклонения размеров $-t_2, \pm\frac{t_2}{2}$

А14Г015 084

Уголок

Изм	Лист	№ докум	Подп	Дата
Разраб		Чебоксаров		V-86
Пров		Меднова		V-86
Рук гр		Фрадкин		V-86
Гл спец		Ушомирская		V-86
Н контр		Рувинская		V-86

Лит | Масса | Масштаб: И | СМ табл | –

Лист | Листов 1

Уголок 50х50х5-6 ГОСТ 8509-72 / ВСТ3-I ГОСТ 535-79

Госстрой СССР Сантехпроект г. Москва

Копировал Логинова — Формат А4

А14Г015083

Рис 1

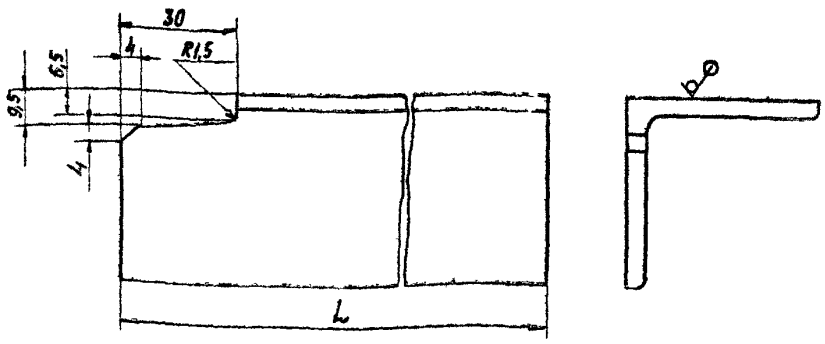

Рис 2

Остальное см рис 1

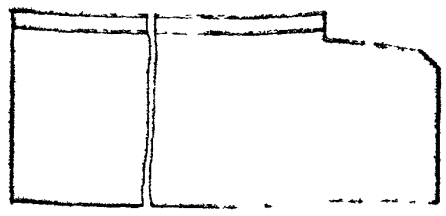

Обозначение	Рис	L, мм	Масса, кг
А14Г015 083	1	384	1,43
-01	2		
-02	1	309	1,15
-03	2		
-04	1	409	1,53
-05	2		
-06	1	374	1,39
-07	2		
-08	1	339	1,26
-09	2		
-10	1	369	1,34
-11	2		
-12	1	399	1,49
-13	2		
-14	1	329	1,23
-15	2		

Неуказанные предельные отклонения размеров $-t_2, \pm\frac{t_2}{2}$

А14Г015 083

Уголок

Изм	Лист	№ докум	Подп	Дата
Разраб		Чебоксаров		V-86
Пров		Меднова		V-86
Рук гр		Фрадкин		V-86
Гл спец		Ушомирская		V-86
Н контр		Рувинская		V-86
Утв		Спивак		V-86

Лит | Масса | Масштаб: И | СМ табл | –

Лист | Листов 1

Уголок 50х50х5-6 ГОСТ 8509-72 / ВСТ3-I ГОСТ 535-79

Госстрой СССР Сантехпроект г. Москва

Копировал Логинова — Формат А4

Серия 5.907-1 Выпуск 2

Формат	Зона	Поз	Обозначение	Наименование	Кол	Примечание
				Документация		
А2			А14Г015 100 СБ	Сборочный чертеж		
				Детали		
А4		1	А14Г015 101	Лапа	4	
А4		2	А14Г015 102	Ребро	10	
А4		3	А14Г015 103	Ребро	8	
А4		4	А14Г015 104	Шайба	8	
А4		5	А14Г015 105	Ребро	2	
А4		6	А14Г015 106	Ребро	2	
Б4		7	А14Г015 107	Ребро		
				Лист Б8,0 ГОСТ 19903-74 ВСт3 ГОСТ 14637-79		
				120-0,87 х 136-1	4	1,1 кг
Б4		8	А14Г015 108	Ребро		
				Лист Б8,0 ГОСТ 19903-74 ВСт3 ГОСТ 14637-79		
				190-1 х 320-1,4	4	3,8 кг
Б4		9	А14Г015 109	Подкладной лист		
				Лист Б5,0 ГОСТ 19903-74 ВСт3 ГОСТ 14637-79		
				100-0,87 х 284-1,3	4	1,1 кг

Взам. инв. № | Инв. № подл. | Подп. и дата

Изм.	Лист	№ докум.	Подп.	Дата
Разраб.		Медников		
Пров.		Фрайкин		
Рук. гр.		Фрайкин		
Н. контр.				

А14Г015.100

Портал

Лит.	Лист	Листов
И	1	7

Госстрой СССР САНТЕХПРОЕКТ г. Москва

Формат	Зона	Поз	Обозначение	Наименование	Кол	Примечание
Б4		10	А14Г015 111	Опора		
				Лист Б20 ГОСТ 19903-74 ВСт3 ГОСТ 14637-79		
				280-1,3 х 330-1,4	2	14,5 кг
				Переменные данные для исполнений		
				А14Г015 100		
				Детали		
Б4		11	А14Г015 112	Стяжка		
				Лист Б8,0 ГОСТ 19903-74 ВСт3 ГОСТ 14637-79		
				100-0,87 х 180-1	12	1,13 кг
Б4		12	А14Г015 113	Швеллер		
				Швеллер 12-ГОСТ 8240-72 ВСт3-Т-ГОСТ 535-79		
				L=1330-3,1	4	13,03 кг
Б4		13	А14Г015 114	Швеллер		
				Швеллер 12-ГОСТ 8240-72 ВСт3-Т-ГОСТ 535-79		
				L=1756-3,7	2	18,3 кг
				А14Г015 100-01		
				Детали		
Б4		11	А14Г015 112	Стяжка		
				Лист Б8,0 ГОСТ 19903-74 ВСт3 ГОСТ 14637-79		
				100-0,87 х 180-1	16	1,13 кг

Инв. № подл. | Подп. и дата | Взам. инв. № | Инв. № дубл. | Подп. и дата

А14Г015 100

Копировал Формат А4

Серия 5.907-1 Выпуск 2

Формат	Зона	Поз	Обозначение	Наименование	Кол	Примечание
Б4		12	А14Г015 115	Швеллер		
				Швеллер 12-ГОСТ 8240-72 ВСт3-Т-ГОСТ 535-79		
				L=1580-3,1	4	16,43 кг
Б4		13	А14Г015 114	Швеллер		
				Швеллер 12-ГОСТ 8240-72 ВСт3-Т-ГОСТ 535-79		
				L=1756-3,7	2	18,3 кг
				А14Г015 100-02		
				Детали		
Б4		11	А14Г015 112	Стяжка		
				Лист Б8,0 ГОСТ 19903-74 ВСт3 ГОСТ 14637-79		
				100-0,87 х 180-1	16	1,13 кг
Б4		12	А14Г015 115	Швеллер		
				Швеллер 12-ГОСТ 8240-72 ВСт3-Т-ГОСТ 535-79		
				L=1580-3,1	4	16,43 кг
Б4		13	А14Г015 116	Швеллер		
				Швеллер 12-ГОСТ 8240-72 ВСт3-Т-ГОСТ 535-79		
				L=2056-4,4	2	21,4 кг
				А14Г015 100-03		
				Детали		

Инв. № подл. | Подп. и дата | Взам. инв. № | Инв. № дубл. | Подп. и дата

А14Г015 100

Лист 3

Копировал Формат А4

Формат	Зона	Поз	Обозначение	Наименование	Кол	Примечание
Б4		11	А14Г015 112	Стяжка		
				Лист Б8,0 ГОСТ 19903-74 ВСт3 ГОСТ 14637-79		
				100-0,87 х 180-1	16	
Б4		12	А14Г015 115	Швеллер		
				Швеллер 12-ГОСТ 8240-72 ВСт3-Т-ГОСТ 535-79		
				L=1580-3,1	4	16,43 кг
Б4		13	А14Г015 116	Швеллер		
				Швеллер 12-ГОСТ 8240-72 ВСт3-Т-ГОСТ 535-79		
				L=2056-4,4	2	21,4 кг
				А14Г015 100-04		
				Детали		
Б4		11	А14Г015 112	Стяжка		
				Лист Б8,0 ГОСТ 19903-74 ВСт3 ГОСТ 14637-79		
				100-0,87 х 180-1	16	1,13 кг
Б4		12	А14Г015 115	Швеллер		
				Швеллер 12-ГОСТ 8240-72 ВСт3-Т-ГОСТ 535-79		
				L=1580-3,1	4	16,43 кг
Б4		13	А14Г015 116	Швеллер		
				Швеллер 12-ГОСТ 8240-72 ВСт3-Т-ГОСТ 535-79		
				L=2056-4,4	2	21,4 кг
				А14Г015 100-05		

Инв. № подл. | Подп. и дата | Взам. инв. № | Инв. № дубл. | Подп. и дата

А14Г015.100

Лист 4

Копировал Формат А4

Формат	Зона	Поз	Обозначение	Наименование	Кол	Примечание
				Детали		
Б4		11	А14Г015 117	Стяжка		
				Лист Б6,0 ГОСТ 19903-74		
				ВСт3 ГОСТ 14637-79		
				100-0,87 х 180-1	16	1,13 кг
Б4		12	А14Г015 115	Швеллер		
				Швеллер 12-ГОСТ 8240-72		
				ВСт3-I-ГОСТ 535-79		
				L = 1580-3,1	4	16,43 кг
Б4		13	А14Г015 117	Швеллер		
				Швеллер 12-ГОСТ 8240-72		
				ВСт3-I-ГОСТ 535-79		
				L = 2136-4,4	2	22,2 кг
				А14Г015 100-06		
				Детали		
Б4		11	А14Г015 112	Стяжка		
				Лист Б8,0 ГОСТ 19903-74		
				ВСт3 ГОСТ 14637-79		
				100-0,87 х 180-1	16	1,13 кг
Б4		12	А14Г015 115	Швеллер		
				Швеллер 12-ГОСТ 8240-72		
				ВСт3-I-ГОСТ 535-79		
				L = 1580-3,1	4	16,43 кг
Б4		13	А14Г015 117	Швеллер		
				Швеллер 12-ГОСТ 8240-72		
				ВСт3-I-ГОСТ 535-79		
				L = 2136-4,4	2	22,2 кг

Инв. № подл. | Подп. и дата | Взам. инв. № | Инв. № дубл. | Подп. и дата

А14Г015 100 — Лист 5

Формат	Зона	Поз	Обозначение	Наименование	Кол	Примечание
Б4		11	А14Г015 112	Стяжка		
				Лист Б8,0 ГОСТ 19903-74		
				ВСт3 ГОСТ 14637-79		
				100-0,87 х 180-1	16	1,13 кг
Б4		12	А14Г015 115	Швеллер		
				Швеллер 12-ГОСТ 8240-72		
				ВСт3-I-ГОСТ 535-79		
				L = 1580-3,1	4	16,43 кг
Б4		13	А14Г015 118	Швеллер		
				Швеллер 12-ГОСТ 8240-72		
				ВСт3-I-ГОСТ 535-79		
				L = 2336-4,4	2	24,3 кг
				А14Г015 100-07		
				Детали		
Б4		11	А14Г015 112	Стяжка		
				Лист Б8,0 ГОСТ 19903-74		
				ВСт3 ГОСТ 14637-79		
				100-0,87 х 180-1	16	1,13 кг
Б4		12	А14Г015 115	Швеллер		
				Швеллер 12-ГОСТ 8240-72		
				ВСт3-I-ГОСТ 535-79		
				L = 1580-3,1	4	16,43 кг
Б4		13	А14Г015 118	Швеллер		
				Швеллер 12-ГОСТ 8240-72		
				ВСт3-I-ГОСТ 535-79		
				L = 2336-4,4	2	24,3 кг
				А14Г015 100-08		
				Детали		
Б4		11	А14Г015 112	Стяжка		
				Лист Б8,0 ГОСТ 19903-74		
				ВСт3 ГОСТ 14637-79		
				100-0,87 х 180-1	16	1,13 кг
Б4		12	А14Г015 119	Швеллер		
				Швеллер 12-ГОСТ 8240-72		
				ВСт3-I-ГОСТ 535-79		
				L = 1830-3,7	4	19 кг

Инв. № подл. | Подп. и дата | Взам. инв. № | Инв. № дубл. | Подп. и дата

А14Г015 000 — Лист 6

Копировал Логинова — Формат А4

Формат	Зона	Поз	Обозначение	Наименование	Кол	Примечание
Б4		13	А14Г015 118	Швеллер		
				Швеллер 12-ГОСТ 8240-72		
				ВСт3 ГОСТ 14637-79		
				L = 2336-4,4	2	24,3 кг
				А14Г015 100-09		
				Детали		
Б4		11	А14Г015 112	Стяжка		
				Лист Б8,0 ГОСТ 19903-74		
				ВСт3-I ГОСТ 14637-79		
				100-0,87 х 180-1	16	1,13 кг
Б4		12	А14Г015 119	Швеллер		
				Швеллер 12-ГОСТ 8240-72		
				ВСт3-I-ГОСТ 535-79		
				L = 1830-3,7	4	19 кг
Б4		13	А14Г015 118	Швеллер		
				Швеллер 12-ГОСТ 8240-72		
				ВСт3-I-ГОСТ 535-79		
				L = 2336-4,4	2	24,3 кг

Серия 5.907-1 Выпуск 2

Инв. № подл. | Подп. и дата | Взам. инв. № | Инв. № дубл. | Подп. и дата

А14Г015 100 — Лист 7

Копировал Логинова — Формат А4

А14Г015 106

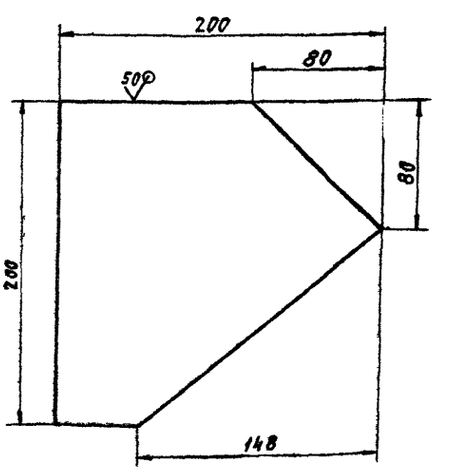

Неуказанные предельные отклонения размеров $\pm t_2$, $\pm \frac{t_2}{2}$

Разраб.	Чебоксарова		V-86
Пров.	Меленова		V-86
Рук. гр.	Фралкин		V-86
Гл. спец.	Шомирская		V-86
Н. контр.	Рубинская		V-86
Утв.	Сливак		V-86

Ребро

Лист Б6,0 ГОСТ 19903-74 ВСт3 ГОСТ 14637-79

Лит.	Масса	Масштаб
И	1,3	1:2

Лист | Листов 1

Госстрой СССР САНТЕХПРОЕКТ г. Москва

Копировал Логинова — Формат А4

А14Г015 100СБ

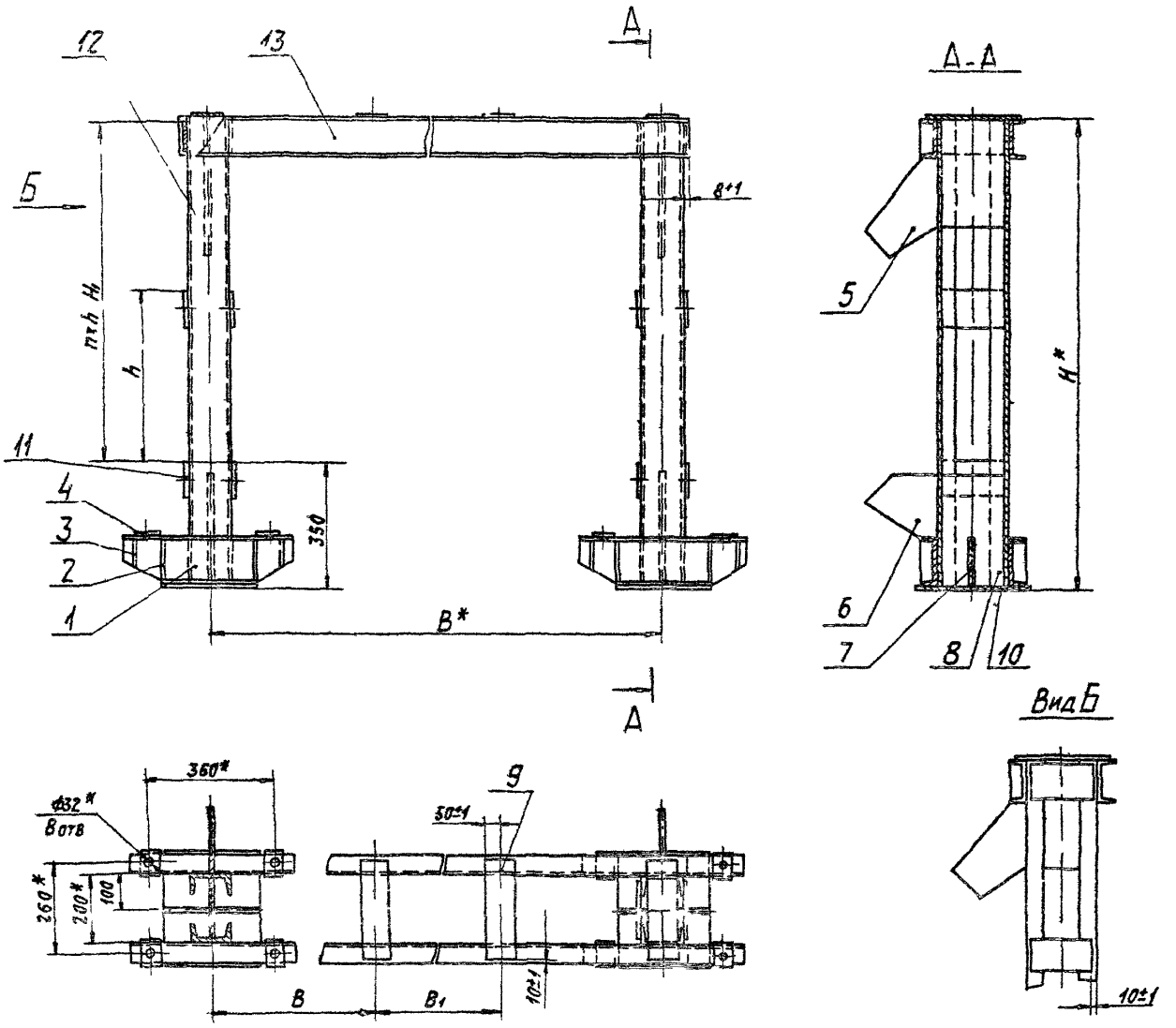

Обозначение	Размеры мм						n	Масса кг
	B	B_1	в	H*	H_1	h		
А14Г015 100	1620	680	470	1350	990	495	2	196,2
-01		830	395					200,8
-02		930	495					207
-03	1920	1000	460					207
-04		1070	425	1600	1239	413		207
-05	2000	1110	445				3	209
-06		1150	425					209
-07		1230	485					213
-08	2200	1310	445	1850	1488	496		223,5
-09		1370	415					223,5

1* Размеры для справок

2 Неуказанные предельные отклонения размеров $\pm\frac{t_2}{2}$

3 Сварку производить по контуру прилегания деталей швы Т1, Н1 по ГОСТ 5264-80, электроды Э-42 ГОСТ 9467-75

Изм	Лист	N докум	Подп	Дата	А14Г015 100СБ			
Разраб.		Меднова		V 86	Портал	Лит	Масса	Масштаб
Пров		Фрадкин		86		М	см табл	—
Рук. р		Фрадкин		V 86		Лист	Листов 1	
Гл спец.		Ушомирская		V 86		Госстрой СССР Гантехпроект г. Москва		
Н контр.		Рубинская		V 86				
Утв.		Спивак		V 86				

Копировал Логинова

Формат А2

Серия 5907 1 выпуск 2

Подп и дата | Взам инв № | Инв № дубл | Подп и дата

А14Г015101

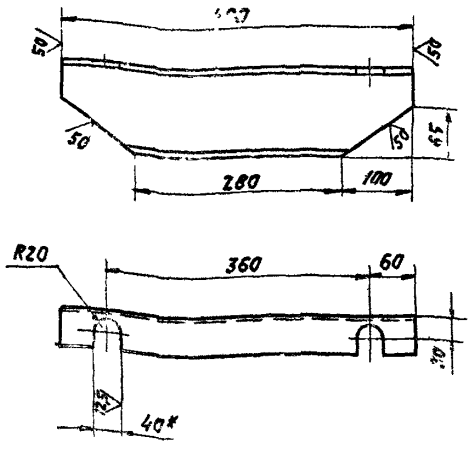

1* Размер для справок.
2 Неуказанные предельные отклонения размеров $-t_2, \pm \frac{t_2}{2}$

Изм	Лист	№ докум	Подп	Дата
Разраб		Чебоксаров		
Пров		Меднова		V-86
Рук гр		Фрадкин		V-86
Гл спец		Ушомирская		
Н контр		Рубинская		
Утв		Спивак		

А14Г015.101

Лапа

Лист 2,6 | 1:1

Шреллер 12-ГОСТ 8240-72

Копировал Логинова

Формата 4

Инв № подл | Подп и дата | Взам инв № | Инв № дубл | Подп и дата

А14Г015102

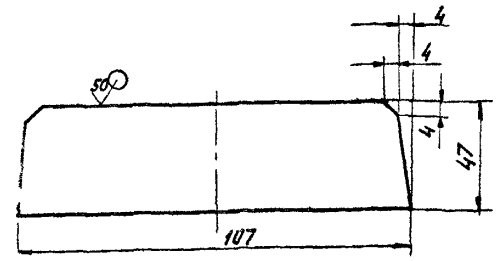

Неуказанные предельные отклонения размеров $-t_2, \pm \frac{t_2}{2}$

Изм	Лист	№ докум	Подп	Дата
Разраб		Чебоксаров		
Пров		Меднова		
Рук гр		Фрадкин		
Гл спец		Ушомирская		
Н контр		Рубинская		
Утв		Спивак		

А14Г015.102

Ребро

Лит	Масса	Масштаб
И	0,31	1:1

Лист | Листов 1

Лист Б 6,0 ГОСТ 19903-74 / В СТ3 ГОСТ 14637-79

Госстрой СССР САНТЕХПРОЕКТ г. Москва

Копировал Логинова

Формата 4

Серия 5901-1 Выпуск 2

А14Г015103

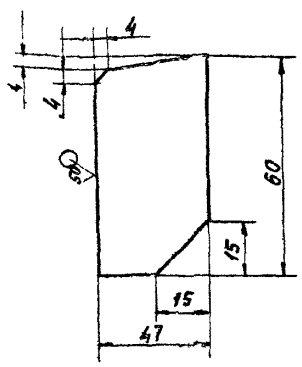

Неуказанные предельные отклонения размеров $-t_2, \pm t_2$

Изм	Лист	№ докум	Подп	Дата
Разраб		Чебоксаров		V-86
Пров		Меднова		V-86
Рук гр		Фрадкин		V-86
Гл спец		Ушомирская		V-86
Н контр		Рубинская		V-86
Утв		Спивак		V-86

А14Г015.103

Ребро

Лит	Масса	Масштаб
И	0,17	1:1

Лист | Листов 1

Лист Б 8,0 ГОСТ 19903-74 / В СТ3 ГОСТ 14637-79

Госстрой СССР САНТЕХПРОЕКТ г. Москва

Копировал Логинова

Формата 4

Инв № подл | Подп и дата | Взам инв № | Инв № дубл | Подп и дата

А14Г015104

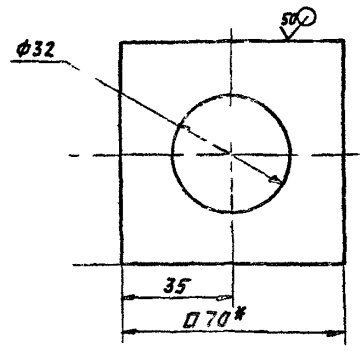

1* Размеры для справок.
2. Неуказанные предельные отклонения размеров: $+t_2, \pm \frac{t_2}{2}$.

Изм	Лист	№ докум	Подп	Дата
Разраб		Чебоксаров		V-86
Пров		Меднова		V-86
Рук гр		Фрадкин		V-86
Гл спец		Ушомирская		V-86
Н контр		Рубинская		V-86
Утв		Спивак		V-86

А14Г015.104

Шайба

Лит	Масса	Масштаб
И	0,52	1:1

Лист | Листов 1

Лист Б 16 ГОСТ 19903-74 / В СТ3 ГОСТ 14637-79

Госстрой СССР САНТЕХПРОЕКТ г. Москва

Копировал Логинова

Формата 4

Формат	Зона	Поз	Обозначение	Наименование	Кол	Примечание
				Документация		
А3			А14Г015 000Д	Технические требования		
*)			А14Г016 000СБ	Сборочный чертеж		*) А2 А3
				Детали		
А4		1	А14Г016 001	Уголок	4	
Б4		2	А14Г016 002	Планка		
				Лист Б6,0 ГОСТ 19903-74 / Вст3 ГОСТ 14637-79		
				250-4,15 х 300-1,3	2	3,53 кг
Б4		3	А14Г016 003	Ограждение		
				Лист Б1,4 ГОСТ 19903-74 / 1 Ш-ВСт3 ГОСТ 16523-70		
				2000 3,7 х 3100-5,4	2	68,2 кг
				Стандартные изделия		
		4		Болт М10х25.36		
				ГОСТ 7796-70	16	
		5		Болт 11 М30х2		
				В Ст3 пс 2		
				ГОСТ 24379.1-80	16	
		6		Гайка М10.4		
				ГОСТ 5915-70	32	

Инв. № подл. | Подп. и дата | Взам. инв. № | Инв. № дубл. | Подп. и дата

Изм.	Лист	№ докум.	Подп.	Дата
Разраб.		Меднова		
Пров.		Фрайкин		
Рук. гр.		Фрайкин		
Н. контр.		Рудницкая		
ГИП				

А14Г016 000

Лит | Лист | Листов: И | 1 | 4

Постаменты под сухие циклоны СИОТ-М и СИОТ-М1 (высокие)

Госстрой СССР САНТЕХПРОЕКТ г. Москва

Формат	Зона	Поз	Обозначение	Наименование	Кол	Примечание
		7		Гайка М30 02 ГОСТ 5915 70	16	
		8		Шайба 30 02 ГОСТ 11371 78	16	
				Материалы		
		9		Сталь листовая просечно-вытяжная ПВ 406 ГОСТ 8706-78	9,5	м2
				Переменные данные для исполнений		
				А14Г016 000		
				Сборочные единицы		
А4		10	А14Г015 070-05	Опора	4	
А4		11	А14Г016 010	Лестница	1	
А4		12	А14Г016 020	Ограждение	1	
А4		13	А14Г016 060	Площадка	1	
А4		14	А14Г016 070	Портал	1	
		15	-01	Портал	1	
				А14Г016 000-01		
				Сборочные единицы		
А4		10	А14Г015 070-06	Опора	4	
А4		11	А14Г016 010	Лестница	1	

Инв. № подл. | Подп. и дата | Взам. инв. № | Инв. № дубл. | Подп. и дата

Изм. | Лист | № докум. | Подп. | Дата

А14Г016 000

Копировал Логинова — Формат А4

Серия 5.907-1 Выпуск 2

Формат	Зона	Поз	Обозначение	Наименование	Кол	Примечание
А4		12	А14Г016 020	Ограждение	1	
А4		13	А14Г016 060-01	Площадка	1	
А4		14	А14Г01 070-02	Портал	1	
		15	-03	Портал	1	
				А14Г016 000-02		
				Сборочные единицы		
А4		10	А14Г015 070-07	Опора	4	
А4		11	А14Г016 010-01	Лестница	1	
А4		12	А14Г016 020-01	Ограждение	1	
А4		13	А14Г016 050-02	Площадка	1	
А4		14	А14Г016 070-04	Портал	1	
		15	-05	Портал	1	
				А14Г016 000-03		
				Сборочные единицы		
А4		10	А14Г015 070-08	Опора	4	
А4		11	А14Г016 010-01	Лестница	1	
А4		12	А14Г016 020-01	Ограждение	1	
А4		13	А14Г016 060-03	Площадка	1	
А4		14	А14Г016 070-06	Портал	1	
		15	-07	Портал	1	
				А14Г016 000-04		

Инв. № подл. | Подп. и дата | Взам. инв. № | Инв. № дубл. | Подп. и дата

Изм. | Лист | № докум. | Подп. | Дата

А14Г016 000

Лист 3

Копировал Логинова — Формат А4

Формат	Зона	Поз	Обозначение	Наименование	Кол	Примечание
				Сборочные единицы		
А4		10	А14Г015 070-09	Опора	4	
А4		11	А14Г016 010-01	Лестница	1	
А4		12	А14Г016 020-01	Ограждение	1	
А4		13	А14Г016 060-04	Площадка	1	
А4		14	А14Г016 070-08	Портал	1	
		15	-09	Портал	1	

Инв. № подл. | Подп. и дата | Взам. инв. № | Инв. № дубл. | Подп. и дата

Изм. | Лист | № докум. | Подп. | Дата

А14Г016 000

Лист 4

Копировал Логинова — Формат А4

А14Г016.000СБ

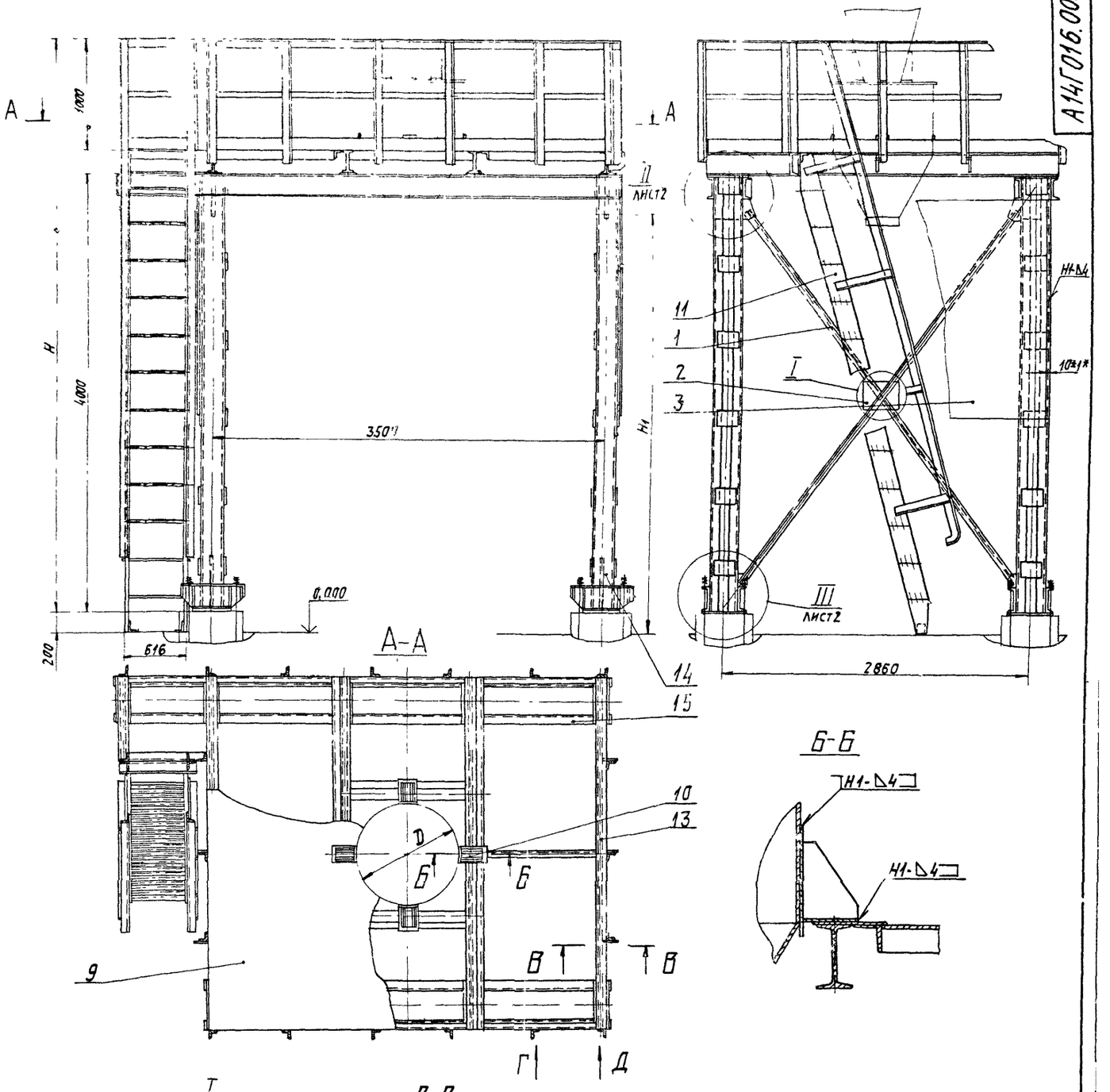

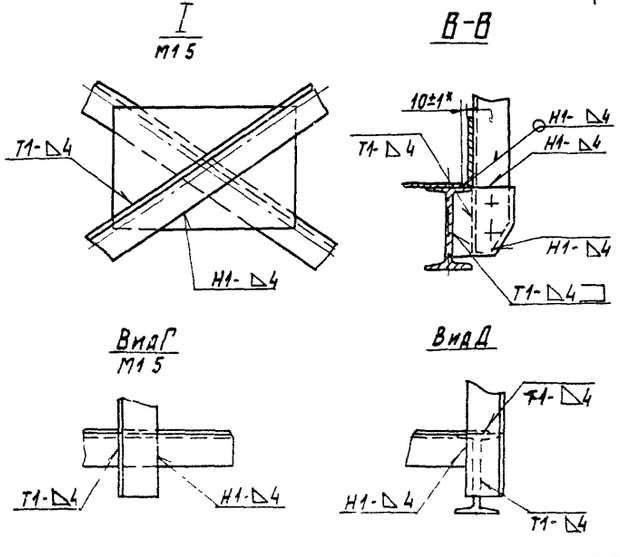

1 Размеры для справок, кроме указанных знаком *

2 Сварные швы по ГОСТ 5264-80, электроды Э-42 ГОСТ 9467-75

3 Отверстие под бункер диаметром D в настиле (поз 9) вырезать по месту

4 Длина фундаментных болтов поз 5 устанавливается в конкретном проекте

5 Таблицу исполнений см на листе 2

Изм	Лист	№ докум	Подп	Дата	А14Г016 000СБ			
Разраб		Меднова			Постаменты под сухие циклоны СИОТ-М и СИОТ-М1 (высокие)	Лит	Масса	Масштаб
Пров		Фрадкин				И	см табл	—
Рук гр		Фрадкин				Лист 1	Листов 2	
Гл спец		Ушомирская				Госстрой СССР САНТЕХПРОЕКТ г Москва		
Н контр		Рувинская						
Утв		Спивак						

Копировал Логинова Формат 2

Инв № подл | Подп и дата | Взам инв № | Инв № дубл | Подп и дата

Серия 5907-1 выпуск 2

А14Г016 000СБ

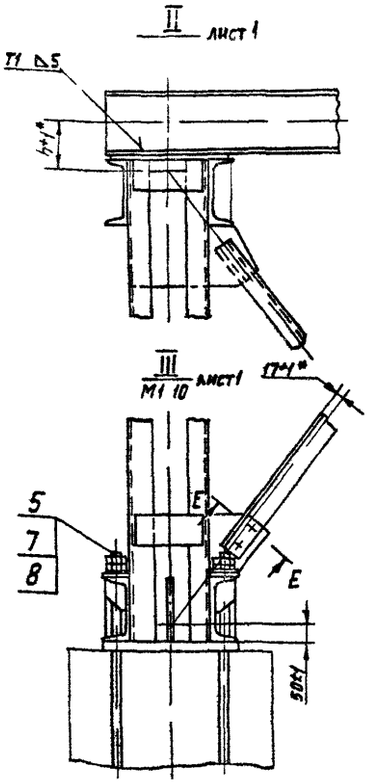

Обозначение	Шифр циклона	Размеры, мм				Масса, кг
		D	H	H1	h	
А14Г016 000	СИОТ МN°6М, СИОТ М1N°6М	986	5168	3770	130	2760
-01	СИОТ МN°7М, СИОТ М1N°7М	1026		3740		2770
-02	СИОТ-МN°8М, СИОТ М1N° 8М	1106	5208	3740	150	2835
-03	СИОТ МN°9М, СИОТ М1N°9М	1186		3690		2840
-04	СИОТ-МN°10М, СИОТ М1N°10М	1246		3650		2845

План расположения фундаментных болтов

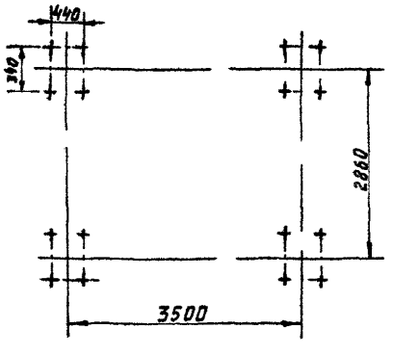

Е-Е
М11

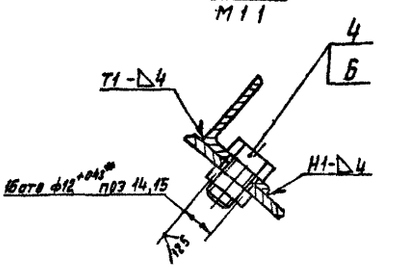

А14Г016 000СБ

Инв. № подл. | Подп. и дата | Взам. инв. № | Инв. № дубл. | Подп. и дата

Формат А4

Формат	Зона	Поз	Обозначение	Наименование	Кол	Примечание
				Документация		
А2			А14Г016 010СБ	Сборочный чертеж		
				Детали		
А4		1	А14Г016. 011	Перила	1	
		2	- 01	Перила	1	
А4		3	А14Г016 012	Уголок	4	
		4	- 01	Уголок	4	
А4		5	А14Г016 013	Уголок	2	
Б4		6	А14Г016 014	Стойка		
				Уголок 50х50х5 Б ГОСТ 8509-72 ВСт3-1-ГОСТ 535-79		
				L=995-2,3	2	3,75 кг
Б4		7	А14Г016 015	Уголок		
				Уголок 50х50х5-Б ГОСТ 8509-72 ВСт3-1-ГОСТ 535-79		
				L=600-1,75	1	2,3 кг
Б4		8	А14Г016 016	Лист		
				Лист Б8,0 ГОСТ 19903-74 ВСт3 ГОСТ 14637-79		
				160-1 × 716-2	1	7,2 кг

Серия 5.907-1 выпуск 2

Инв. № подл. | Подп. и дата | Взам. инв. № | Инв. № дубл. | Подп. и дата

А14Г016.010

Изм. Лист № докум. Подп. Дата

Лестница

Лист 1 | Листов 2

Госстрой СССР Сантехпроект г. Москва

Копировал

Формат А4

Формат	Зона	Поз	Обозначение	Наименование	Кол	Примечание
Б4		9	А14Г016. 017	Швеллер		
				Швеллер 16-ГОСТ 8240-72 ВСт3-1-ГОСТ 535-72		
				L=716-2,0	1	10,2 кг.
Б4		10	А14Г016. 018	Круг		
				Круг 18-В-ГОСТ 2590-71 ВСт3-1-ГОСТ 535-79		
				L=626-1,75	35	1,25 кг.
			Переменные данные	для исполнений		
				А14Г016.010		
				Детали		
А4		11	А14Г016 019	Полоса	2	
				А14Г016 010-01		
				Детали		
А4		11	А14Г016 019-01	Полоса	2	

Инв. № подл. | Подп. и дата | Взам. инв. № | Инв. № дубл. | Подп. и дата

А14Г016.010

Изм. Лист № докум. Подп. Дата

Лист 2

Копировал

Формат А4

А14Г016.010СБ

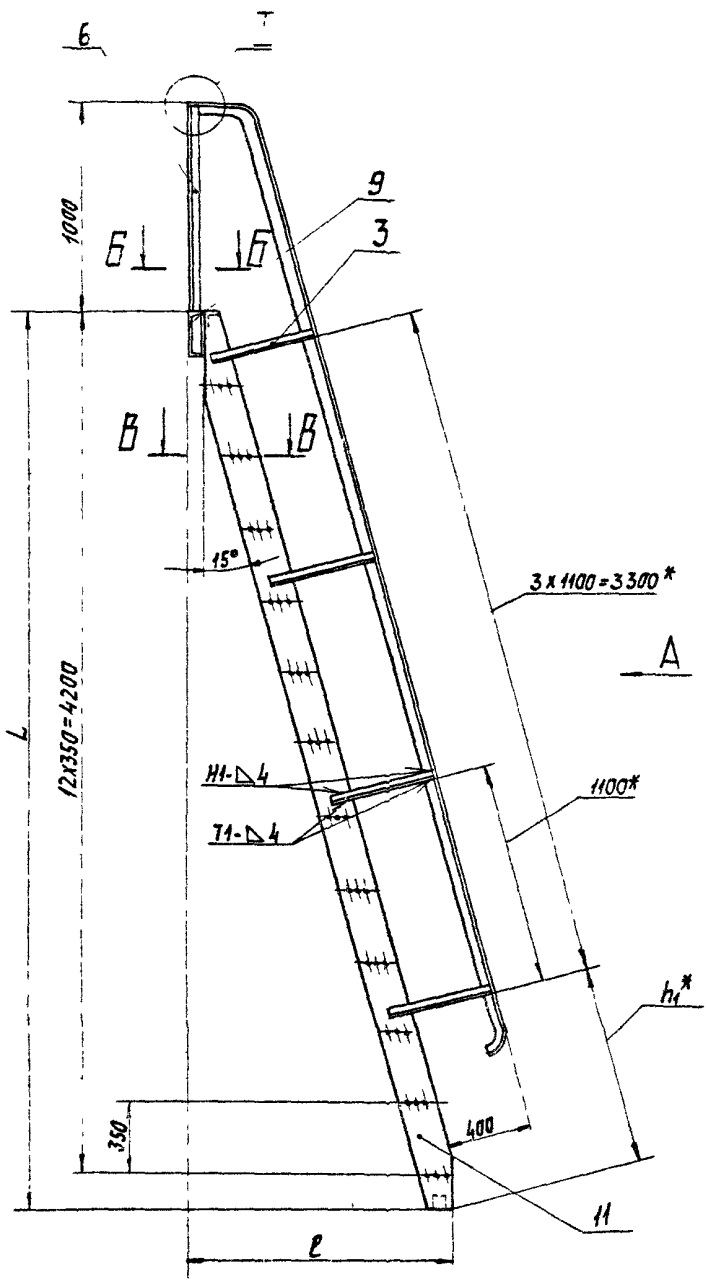

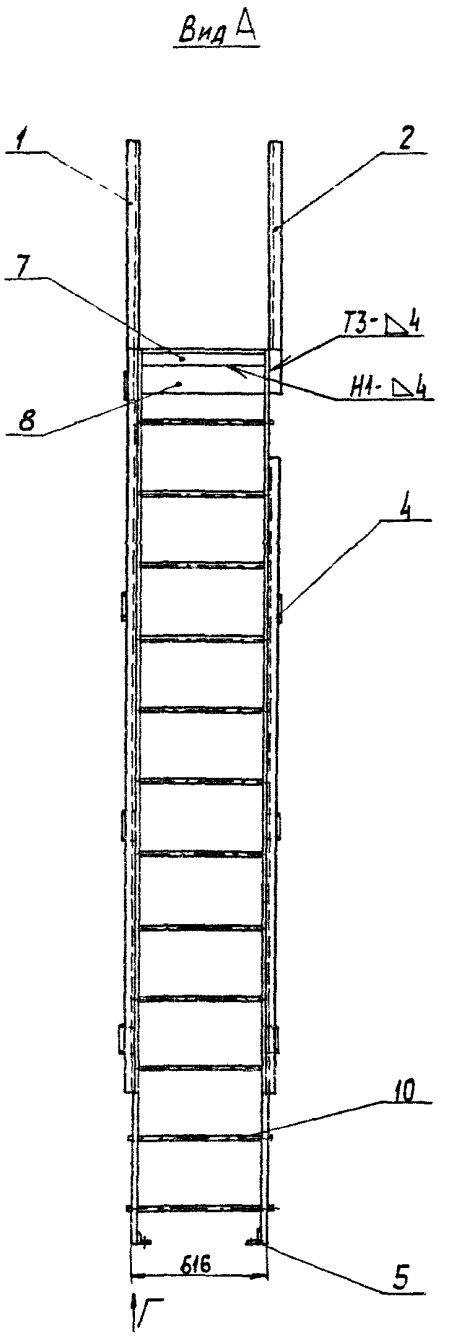

Обозначение	Размеры, мм			Масса, кг
	L	h_1	ℓ	
А14Г 016 010	4368	1100	1227	226,6
-01	4408	1060	1237	227,6

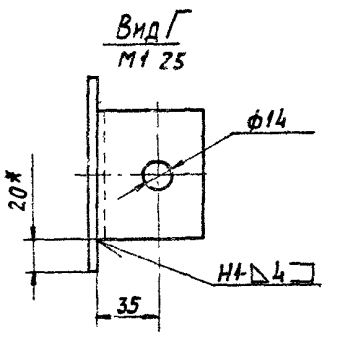

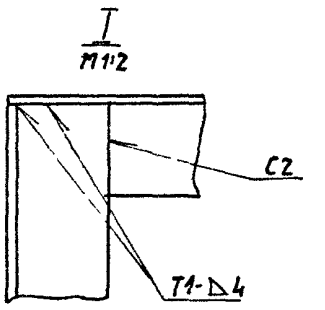

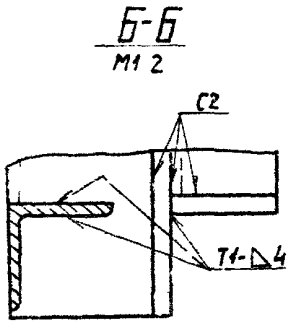

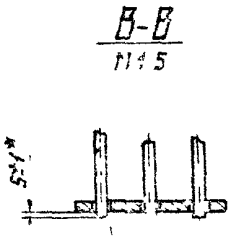

1 Размеры для справок, кроме указанных знаком *

2 Неуказанные предельные отклонения размеров $\pm\frac{t_2}{2}$

3 Сварные швы по ГОСТ 5264-80, электроды Э-42 ГОСТ 9467-75.

				А14Г016.010СБ			
Изм.	Лист	№ докум.	Подп.	Дата	Лестница	Лит.	Масса	Масштаб
Разраб.		Мед. свд.		V-86		И	СМ табл.	—
Пров.		Фрадкин		V-86		Лист	Листов 1	
Рук. груп.		Фрадкин		V-86		Госстрой СССР САНТЕХПРОЕКТ г. Москва		
Гл. спец.		Ушомирская		V-86				
Н. контр.		Рубинская		V-86				
Утв.		Сливак		V-86				

Копировал Логинова Формат А2

А14Г016 011

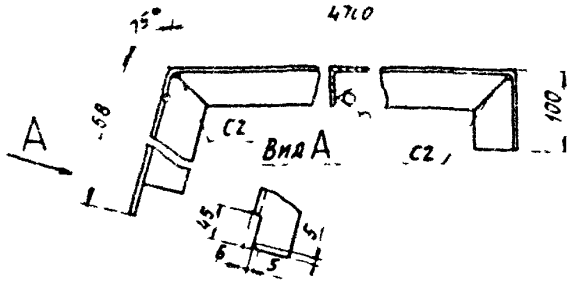

А14Г016 011 01 – зеркальное отражение

Остальное см А14Г016 011

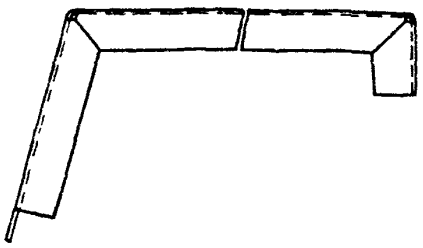

1 Неуказанные предельные отклонения размеров $\pm t_2, \pm \frac{t_2}{2}$

2 Сварные швы по ГОСТ 5264-80, Электроды Э42 ГОСТ 9467-75

Изм.	Лист	№ докум.	Подп.	Дата
Разраб.		Медкова		
Пров.		Фрядкин		
Рук. гр.		Фрядкин		
Гл. спец.		Ушомирская		
Н. контр.		Рудинская		
Утв.		Сливак		

А14Г016 011

Перила

Лит.	Масса	Масштаб
И	19,1	1:5
Лист	Листов 1	

Уголок 50х50х5 Б ГОСТ 8509-72 / Вст3 I ГОСТ 535-79

Госстрой СССР САНТЕХПРОЕКТ г. Москва

Копировал Логинова Формат А4

Инв. № подл. | Подп. и дата | Взам. инв. № | Инв. № дубл. | Подп. и дата

А14Г016 012

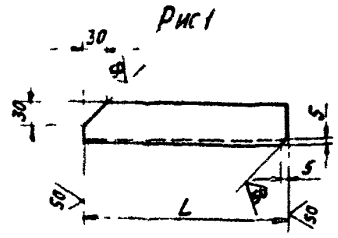

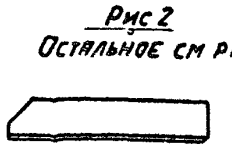

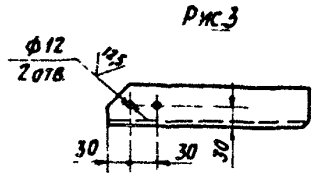

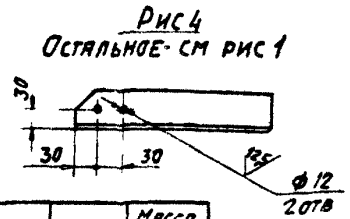

Обозначение	Рис	L мм	Масса, кг
А14Г016 012	1	490	1,8
–01	2		
–02	1	1110	4,1
–03	2		
–04	3		
–05	4		

Неуказанные предельные отклонения размеров $\pm t_2, -t_2, \pm \frac{t_2}{2}$

Изм.	Лист	№ докум.	Подп.	Дата
Разраб.		Медкова		
Пров.		Фрядкин		
Р. к гр.		Фрядкин		
Гл. спец.		Ушомирская		
Н. контр.		Рудинская		
Утв.		Сливак		

А14Г016 012

Уголок

Лит.	Масса	Масштаб
И	См. табл.	—
Лист	Листов 1	

Уголок 50х50х5 Б ГОСТ 8509-72 / Вст3 I ГОСТ 535-79

Госстрой СССР САНТЕХПРОЕКТ г. Москва

Копировал Логинова Формат А4

Инв. № подл. | Подп. и дата | Взам. инв. № | Инв. № дубл. | Подп. и дата

Серия 5.907-1 Выпуск 2

А14Г016 013

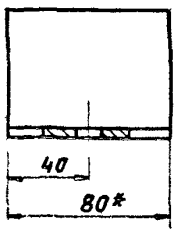

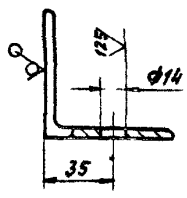

1 * Размер для справок

2 Неуказанные предельные отклонения размеров $\pm t_2, \pm \frac{t_2}{2}$

Изм.	Лист	№ докум.	Подп.	Дата
Разраб.		Медкова		9.86
Пров.		Фрядкин		V.86
Рук. гр.		Фрядкин		V.86
Гл. спец.		Ушомирская		V.86
Н. контр.		Рудинская		V.86
Утв.		Сливак		V.86

А14Г016 013

Уголок

Лит.	Масса	Масштаб
И	0,38	1:2
Лист	Листов 1	

Уголок 63х63х5 Б ГОСТ 8509-72 / Вст3 I ГОСТ 535-79

Госстрой СССР САНТЕХПРОЕКТ г. Москва

Копировал Логинова Формат А4

Инв. № подл. | Подп. и дата | Взам. инв. № | Инв. № дубл. | Подп. и дата

А14Г016 019

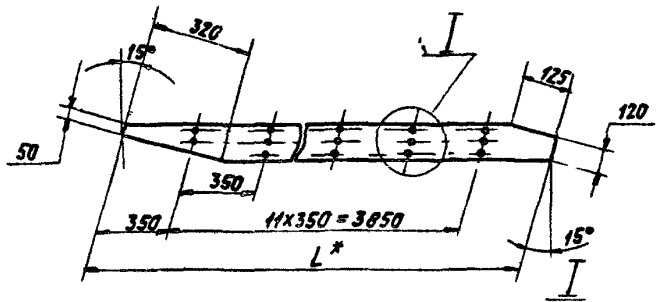

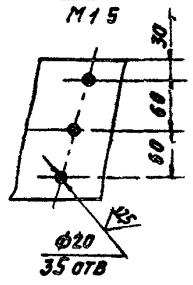

Обозначение	L, мм	Масса, кг
А14Г016 019	4368	49
–01	4408	49,6

1 * Размер для справок

2 Неуказанные предельные отклонения размеров $\pm t_2, -t_2, \pm \frac{t_2}{2}$

Изм.	Лист	№ докум.	Подп.	Дата
Разраб.		Медкова		V.86
Пров.		Фрядкин		V.86
Рук. гр.		Фрядкин		V.86
Гл. спец.		Ушомирская		V.86
Н. контр.		Рудинская		V.86
Утв.		Сливак		V.86

А14Г016 019

Полоса

Лит.	Масса	Масштаб
И	См. табл.	—
Лист	Листов	

Полоса 8х180 ГОСТ 103-76 / Вст3 I ГОСТ 535-79

Госстрой СССР САНТЕХПРОЕКТ г. Москва

Копировал Логинова Формат А4

Формат	Зона	Поз	Обозначение	Наименование	Кол	Примечание
				Документация		
А2			А14Г016.020 СБ	Сборочный чертеж		
				Детали		
А4		1	А14Г016.012-02	Уголок	6	
		2	-03	Уголок	7	
		3	-04	Уголок	3	
		4	-05	Уголок	2	
БЧ		5	А14Г016.014	Стойка		
				Уголок 50х50х5-Б ГОСТ 8509-72 / ВСт3-1 ГОСТ 535-79		
				L=995-2,3	3	3,75 кг
БЧ		6	А14Г016.021	Стяжка		
				Уголок 50х50х5-Б ГОСТ 8509-72 / ВСт3-1 ГОСТ 535-79		
				L=810-2,3	1	3,1 кг
БЧ		7	А14Г016.022	Связь		
				Полоса 4х30-Б ГОСТ 103-76 / ВСт3-1 ГОСТ 535-79		
				L=810-2,3	1	0,8 кг
БЧ		8	А14Г016.023	Связь		
				Полоса 4х100-Б ГОСТ 103-76 / ВСт3-1 ГОСТ 535-79		
				L=810-2,3	1	2,54 кг

А14Г016.020

Ограждение

Лит. | Лист 1 | Листов 5

СПЕЦПРОЕКТ СССР

Копировал Логинова Формат А4

Формат	Зона	Поз	Обозначение	Наименование	Кол	Примечание
БЧ		9	А14Г016.024	Стяжка		
				Уголок 50х50х5-Б ГОСТ 8509-72 / ВСт3-1 ГОСТ 535-79		
				L=3272-6,6	1	12,34 кг
БЧ		10	А14Г016.025	Связь		
				Полоса 4х30-Б ГОСТ 103-76 / ВСт3-1 ГОСТ 535-79		
				L=3272-6,6	1	3,1 кг
БЧ		11	А14Г016.026	Связь		
				Полоса 4х100-Б ГОСТ 103-76 / ВСт3-1 ГОСТ 535-79		
				L=3272-6,6	1	10,3 кг
БЧ		12	А14Г016.027	Стяжка		
				Уголок 50х50х5-Б ГОСТ 8509-72 / ВСт3-1 ГОСТ 535-79		
				L=2462-4,4	1	9,3 кг
БЧ		13	А14Г016.028	Связь		
				Полоса 4х30-Б ГОСТ 103-76 / ВСт3-1 ГОСТ 535-79		
				L=2487-5,4	1	2,4 кг
БЧ		14	А14Г016.029	Связь		
				Полоса 4х100-Б ГОСТ 103-76 / ВСт3-1 ГОСТ 535-79		
				L=2487-5,4	1	7,8 кг
				Стандартные изделия		
		15		Болт М10х25.36 ГОСТ 7798-70	10	
		16		Гайка М10.4 ГОСТ 5915-70	10	

А14Г016.020

Копировал Логинова Формат А4

Серия 5.903-1 Выпуск 2

Формат	Зона	Поз	Обозначение	Наименование	Кол	Примечание
				Переменные данные для исполнений		
				А14Г016.020		
				Детали		
А4		19	А14Г016.034	Ребро	5	
БЧ		20	А14Г016.035	Стяжка		
				Уголок 50х50х5-Б ГОСТ 8509-72 / ВСт3 Т ГОСТ 535-79		
				L=210-1,15	1	0,8 кг
БЧ		21	А14Г016.036	Связь		
				Полоса 4х30-Б ГОСТ 103-76 / ВСт3-1 ГОСТ 535-79		
				L=104-0,87	1	0,1 кг
БЧ		22	А14Г016.037	Связь		
				Полоса 4х100-Б ГОСТ 103-76 / ВСт3-1 ГОСТ 535-79		
				L=104-0,87	1	0,33 кг
БЧ		23	А14Г016.038	Стяжка		
				Уголок 50х50х5-Б ГОСТ 8509-72 / ВСт3-1 ГОСТ 535-79		
				L=3681-6,6	1	13,9 кг
БЧ		24	А14Г016.039	Связь		
				Полоса 4х30-Б ГОСТ 103-76 / ВСт3-1 ГОСТ 535-79		
				L=3530-6,6	1	3,33 кг

А14Г016.020

Лист 3

Копировал Логинова Формат А4

Формат	Зона	Поз	Обозначение	Наименование	Кол	Примечание
БЧ		25	А14Г016.041	Связь		
				Полоса 4х100-Б ГОСТ 103-76 / ВСт3-1 ГОСТ 535-79		
				L=3530-6,6	1	11,1 кг
БЧ		26	А14Г016.042	Стяжка		
				Уголок 50х50х5-Б ГОСТ 8509-72 / ВСт3-1 ГОСТ 535-79		
				L=4491-8	1	16,9 кг
БЧ		27	А14Г016.043	Связь		
				Полоса 4х30-Б ГОСТ 103-76 / ВСт3-1 ГОСТ 535-79		
				L=4440-8	1	4,2 кг
БЧ		28	А14Г016.044	Связь		
				Полоса 4х100-Б ГОСТ 103-76 / ВСт3-1 ГОСТ 535-79		
				L=4440-8	1	13,95 кг
				А14Г016.020-01		
				Детали		
А4		19	А14Г016.034-01	Ребро	5	
БЧ		20	А14Г016.045	Стяжка		
				Уголок 50х50х5-Б ГОСТ 8509-72 / ВСт3-1 ГОСТ 535-79		
				L=210-1,15	1	0,8 кг
БЧ		21	А14Г016.046	Связь		
				Полоса 4х30-Б ГОСТ 103-76 / ВСт3-1 ГОСТ 535-79		
				L=104-0,87	1	0,1 кг

А14Г016.020

Лист 4

Копировал Логинова Формат А4

Форма	Зона	Поз	Обозначение	Наименование	Кол	Примечание
БЧ		22	А14Г016 047	Связь		
				Полоса 4х100 Б ГОСТ 103-76		
				В Ст3-I ГОСТ 535-79		
				L=104-0,87	1	0,33 кг
БЧ		23	А14Г016 048	Стяжка		
				Уголок 50х50х5 Б ГОСТ 8509 72		
				В Ст3-I ГОСТ 535-79		
				L=3700-6,6	1	13,95 кг
БЧ		24	А14Г016 049	Связь		
				Полоса 4х30-Б ГОСТ 103-76		
				В Ст3 I ГОСТ 535-79		
				L=3550-6,6	1	3,34 кг
БЧ		25	А14Г016 051	Связь		
				Полоса 4х100-Б ГОСТ 103-76		
				В Ст3-I-ГОСТ 535-79		
				L=3550-6,6	1	11,2 кг
БЧ		26	А14Г016 052	Стяжка		
				Уголок 50х50х5-Б ГОСТ 8509 72		
				В Ст3 I ГОСТ 535-79		
				L=4510-8	1	17 кг
БЧ		27	А14Г016 053	Связь		
				Полоса 4х30 Б ГОСТ 103-76		
				В Ст3 I ГОСТ 535-79		
				L=4470-8	1	4,2 кг
БЧ		28	А14Г016 054	Связь		
				Полоса 4х100-Б ГОСТ 103-76		
				В Ст3 I ГОСТ 535-79		
				L=4470 8	1	14,1 кг

Изм. Лист № докум. Подп. Дата

А14Г016.020

Лист 5

Инв. № подл. | Подп. и дата | Взам. инв. № | Инв. № дубл. | Подп. и дата

Копировал: Логинова Формат А4

А14Г016 034

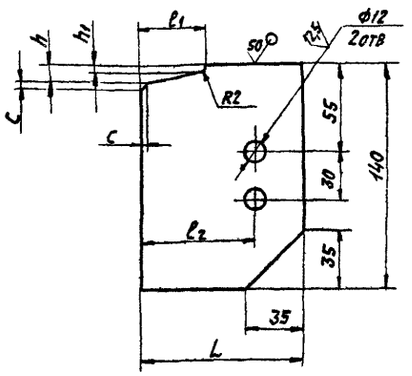

Обозначение	Размеры, мм						Масса, кг
	c	h	h_1	L	l_1	l_2	
А14Г016 034	5	10,5	6,5	110	38	68	0,8
-01	6	12	7	120	47	77	0,9

Неуказанные предельные отклонения размеров $+t_2, -t_2, \pm\frac{t_2}{2}$

А14Г016 034

Ребро

Изм.	Лист	№ докум.	Подп.	Дата
Разраб.		Меднова		V.86
Пров.		Фрадкин		V.86
Рук. гр.		Фрадкин		V.86
Гл. спец.		Чижмирская		V.86
Н. контр.		Рунинская		V.86
Утв.		Сливак		V.86

Лист 5 6.0 ГОСТ 19903-74 / 8 Ст3 ГОСТ 14637-79

Лит. И | Масса см табл | Масштаб —

Лист | Листов 1

Госстрой СССР Сантехпроект

Копировал: Логинова Формат А4

А14Г016 076

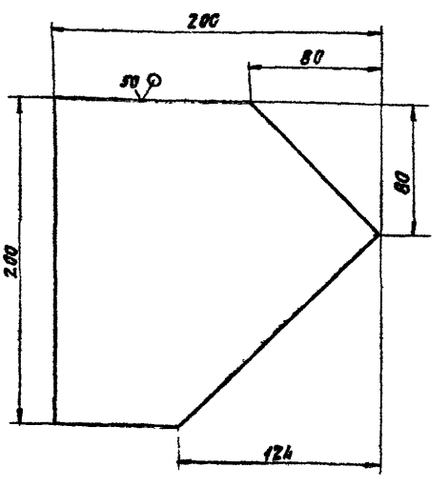

Неуказанные предельные отклонения размеров $-t_2, \pm\frac{t_2}{2}$

А14Г016 076

Ребро

Изм.	Лист	№ докум.	Подп.	Дата
Разраб.		Меднова		V.86
Пров.		Меднова		V.86
Рук. гр.		Фрадкин		V.86
Гл. спец.		Чижмирская		V.86
Н. контр.		Рунинская		V.86
Утв.		Сливак		V.86

Лист 5 6.0 ГОСТ 19903-74 / 8 Ст3 ГОСТ 14637-79

Лит. И | Масса 1,38 | Масштаб 1:2

Лист | Листов 1

Госстрой СССР Сантехпроект г. Москва

Копировал: Логинова Формат А4

А14Г016 001

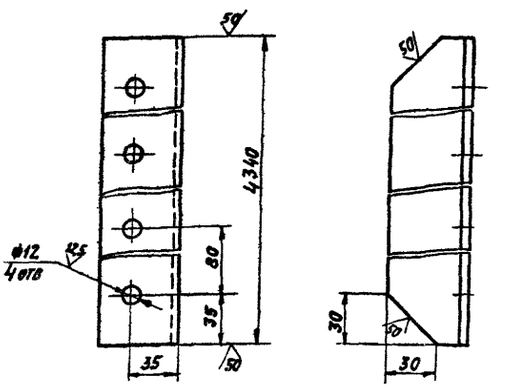

Неуказанные предельные отклонения размеров $+t_2, -t_2, \pm\frac{t_2}{2}$

А14Г016 001

Уголок

Изм.	Лист	№ докум.	Подп.	Дата
Разраб.		Меднова		V.86
Пров.		Фрадкин		V.86
Рук. гр.		Фрадкин		V.86
Гл. спец.		Чижмирская		V.86
Н. контр.		Рунинская		V.86
Утв.		Сливак		V.86

Уголок 6.0х50х5-Б-ГОСТ 8509-72 / В Ст3-I-ГОСТ 535-79

Лит. И | Масса 20,8 | Масштаб 1:2

Лист | Листов 1

Госстрой СССР Сантехпроект г. Москва

Копировал: Логинова Формат А4

Серия 5907-1 выпуск 2

Инв. № подл. | Подп. и дата | Взам. инв. № | Инв. № дубл. | Подп. и дата

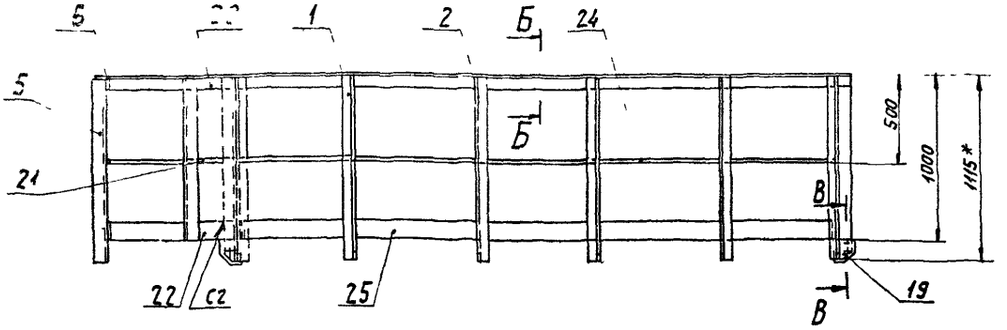

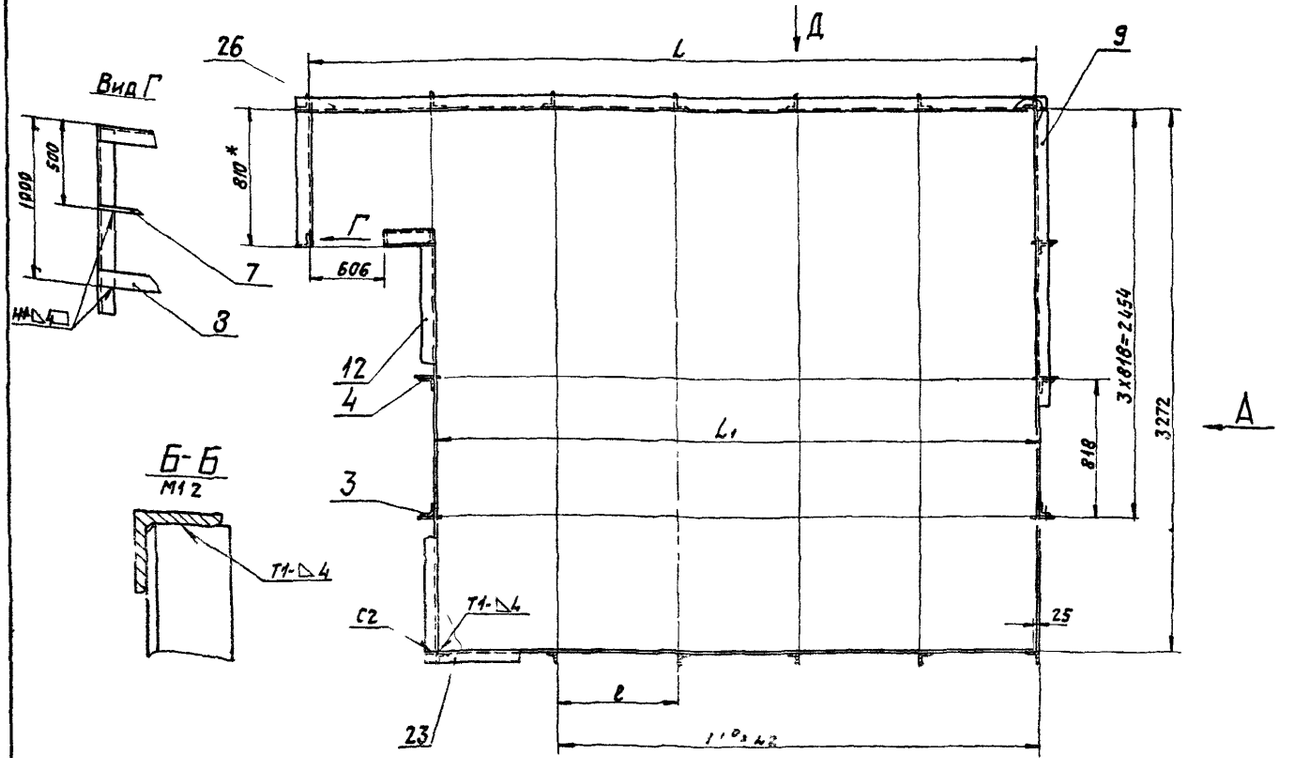

Обозначение	Размеры, мм				Масса, кг
	L	L_1	L_2	l	
А14Г016 020	4391	3581	2864	716	208
-01	4410	3600	2880	720	211

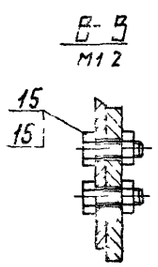

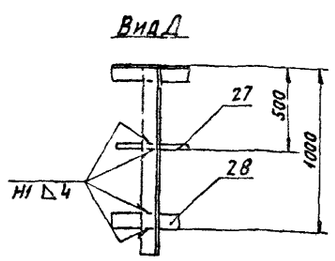

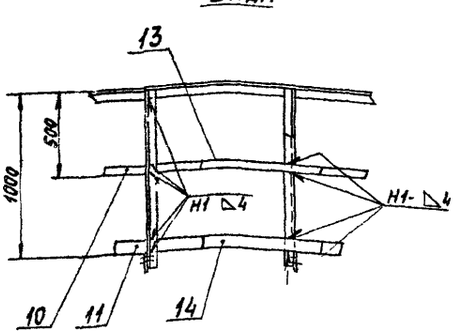

1 * Размеры для справок

2 Неуказанные предельные отклонения размеров $\pm\frac{l}{2}$, $\pm\frac{l_2}{2}$

3 Сварные швы по ГОСТ 5264-80, электроды Э-42 ГОСТ 9467-75

Изм.	Лист	№ докум.	Подп.	Дата
Разраб.		Меднова		V 86
Пров.		Фрядкин		11
Рук. гр.		Фрядкин		11 86
Гл. спец.		Шомирская		11 86
Н. контр.		Рувинская		V 86
Утв.		Спивак		11

А14Г016 020 СБ

Ограждение

Лит	Масса	Масштаб
И	см табл.	-
Лист	Листов 1	

Госстрой СССР САНТЕХПРОЕКТ г. Москва

Копировал Логинова

Формат А2

Серия 3.807-1 Выпуск 2

Инв. № подл. | Подп. и дата | Взам. инв. № | Инв. № дубл. | Подп. и дата

Формат	Зона	Поз	Обозначение	Наименование	Кол	Примечание
				Документация		
А2			А14Г016 060 СБ	Сборочный чертеж		
				Детали		
БЧ		1	А14Г016 061	Планка		
				Лист Б 5,0 ГОСТ 19903-74 / ВСт3 ГОСТ 14637-79		
				140-1 х 150 1	4	0,82 кг
БЧ		2	А14Г016 062	Уголок		
				Уголок 50х50х5 Б-ГОСТ 8509-72 / ВСт3 I ГОСТ 535-79		
				L=3272-6,6	2	12,34 кг
			Переменные данные	для исполнений		
				А14Г016 060		
				Детали		
А3		3	А14Г016 063	Стяжка	1	
		4	-02	Стяжка	2	
А4		5	А14Г016 064	Уголок	1	
		6	-02	Уголок	4	
А4		7	А14Г016 065	Уголок	3	

Изм	Лист	№ докум	Подп.	Дата
Разраб	Медкова			
Пчвер	Фрадкин			
Рук.гр	Фрадкин			
Н.контр.	Рувинская			
Утв	Сигизм			

А14Г016 060

Площадка

Лит	Лист	Листов
	1	4

Госстрой СССР Сантехпроект

Инв № подл. | Подп. и дата | Взам. инв № | Инв № дубл. | Подп. и дата

Формат	Зона	Поз	Обозначение	Наименование	Кол	Примечание
А4		8	А14Г016 065-01	Уголок	3	
БЧ		9	А14Г016 066	Двутавр		
				Двутавр 16-ГОСТ 8239-72 / ВСт3 I ГОСТ 535-79		
				L=810-2,3	1	12,9 кг
БЧ		10	А14Г016 067	Двутавр		
				Двутавр 16 ГОСТ 8239-72 / ВСт3 I ГОСТ 535-79		
				L=3272-6,6	4	52,02 кг
				А14Г016 060-01		
				Детали		
А3		3	А14Г016 063	Стяжка	1	
		4	-03	Стяжка	2	
А4		5	А14Г016 064	Уголок	1	
		6	-03	Уголок	4	
А4		7	А14Г016 065-02	Уголок	3	
		8	-03	Уголок	3	
БЧ		9	А14Г016 066	Двутавр		
				Двутавр 16-ГОСТ 8239-72 / ВСт3 I ГОСТ 535-79		
				L=810-2,3	1	12,9 кг
БЧ		10	А14Г016 067	Двутавр		
				Двутавр 16 ГОСТ 8239-72 / ВСт3 I ГОСТ 535-79		
				L=3272-6,6	4	52,02 кг

А14Г016 060

Лист

Копировал Формат А4

Серия 5.907-1 Выпуск 2

Формат	Зона	Поз	Обозначение	Наименование	Кол	Примечание
				А14Г016 060-02		
				Детали		
А3		3	А14Г016 063-01	Стяжка	1	
		4	-04	Стяжка	2	
А4		5	А14Г016 064-01	Уголок	1	
		6	-04	Уголок	4	
А4		7	А14Г016 065-04	Уголок	3	
		8	-05	Уголок	3	
БЧ		9	А14Г016 068	Двутавр		
				Двутавр 20 ГОСТ 8239-72 / ВСт3 I ГОСТ 535-79		
				L=810-2,3	1	17 кг
БЧ		10	А14Г016 069	Двутавр		
				Двутавр 20 ГОСТ 8239-72 / ВСт3 I ГОСТ 535-79		
				L=3272-6,6	4	68,7 кг
				А14Г016 060-03		
				Детали		
А3		3	А14Г016 063-01	Стяжка	1	
		4	-05	Стяжка	2	
А4		5	А14Г016 064-01	Уголок	1	
		6	-05	Уголок	4	
А4		7	А14Г016 065-06	Уголок	3	
		8	-07	Уголок	3	

Изм	Лист	№ докум	Подп	Дата

А14Г016 060

Лист 3

Копировал Логинова Формат А4

Формат	Зона	Поз	Обозначение	Наименование	Кол	Примечание
БЧ		9	А14Г016 068	Двутавр		
				Двутавр 20 ГОСТ 8239-72 / ВСт3 I ГОСТ 535-79		
				L=810-2,3	1	17 кг
БЧ		10	А14Г016 069	Двутавр		
				Двутавр 20-ГОСТ 8239-72 / ВСт3 I ГОСТ 535-79		
				L=3272-6,6	4	68,7 кг
				А14Г016 060-04		
				Детали		
А3		3	А14Г016 063-01	Стяжка	1	
		4	-06	Стяжка	2	
А4		5	А14Г016 064-01	Уголок	1	
		6	-06	Уголок	4	
А4		7	А14Г016 065-08	Уголок	3	
		8	-09	Уголок	3	
БЧ		9	А14Г016 068	Двутавр		
				Двутавр 20 ГОСТ 8239-72 / ВСт3-I-ГОСТ 535-79		
				L=810-2,3	1	17 кг
БЧ		10	А14Г016 069	Двутавр		
				Двутавр 20-ГОСТ 8239-72 / ВСт3 I ГОСТ 535-79		
				L=3272-6,6	4	68,7 кг

Изм	Лист	№ докум	Подп	Дата

А14Г016 060

Лист 4

Копировал Логинова Формат А4

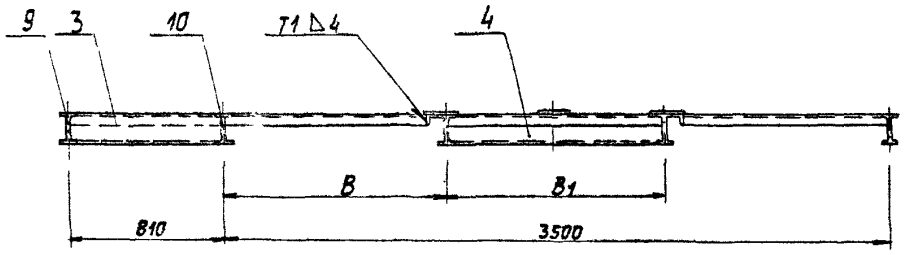

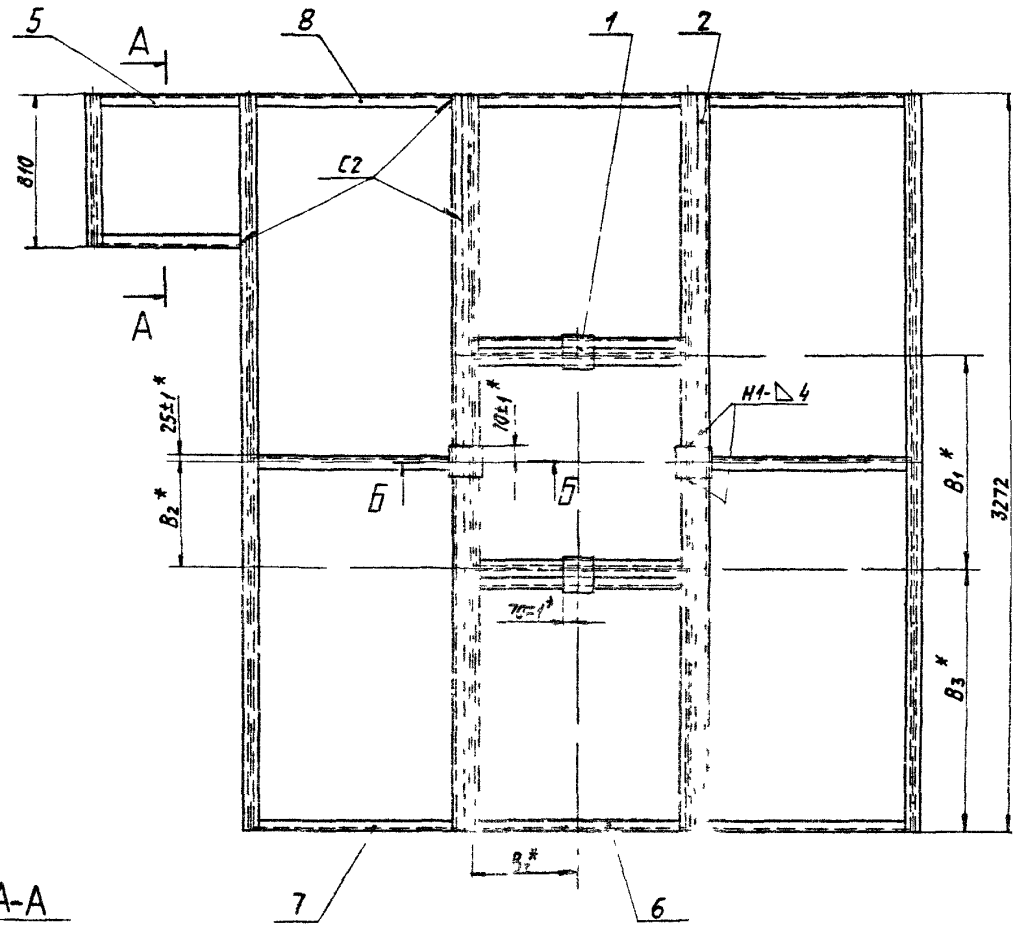

А-А

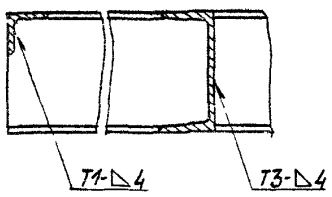

Б-Б

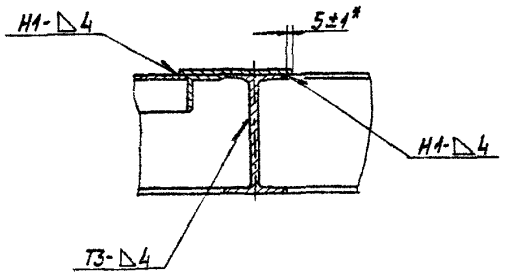

Обозначение	Размеры, мм				Масса, кг
	В	В1	В2	В3	
А14Г015 060	1188	1124	562	1074	341,2
-01	1168	1164	582	1054	341,6
-02	1119	1262	631	1005	432
-03	1079	1342	671	965	435,4
-04	1049	1402	701	935	440

1 Размеры для справок, кроме указанных знаком *

2 Неуказанные предельные отклонения размеров $\pm \frac{t_2}{2}$

3 Сварные швы по ГОСТ 5264-80, электроды Э-42 ГОСТ 9467-75

Изм.	Лист	№ докум.	Подп.	Дата	А14Г016 060 СБ
Разраб.		Меднова		V 86	Площадка
Пров.		Фрадкин		V 86	
Рук. гр.		Фрадкин		V 86	
Гл. спец.		Ушомирская		V 86	
Н. контр.		Рубинская		V 86	
ГИП		Сонвак		V 86	

Лит | Масса | Масштаб
И | см. табл. | —
Лист | Листов 1

Госстрой СССР САНТЕХПРОЕКТ г. Москва

Копировал Логинова

Формат А2

Инв. № подл. | Подп. и дата | Взам. инв. № | Инв. № дубл. | Подп. и дата

А14Г016 063

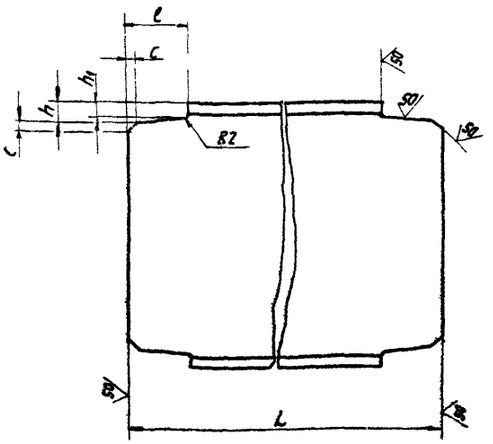

Обозначение	Размеры, мм					Материал	Масса, кг
	c	h	h_1	L	l		
А14Г016 063	5	10,5	6,5	801	38	Швеллер 16 ГОСТ 8240-72 / ВСт3 I-ГОСТ 535-79	10,7
-01	6	12	7		47	Швеллер 20-ГОСТ 8240-72 / ВСт3 I-ГОСТ 535-79	13,7
-02	5	10,5	6,5	1115	38	Двутавр 16 ГОСТ 8239-72 / ВСт3 I-ГОСТ 535-79	17
-03				1155			17,6
-04	6	12	7	1253	47	Двутавр 20-ГОСТ 8239-72 / ВСт3 I-ГОСТ 535-79	25,1
-05				1333			26,7
-06				1393			28

Неуказанные предельные отклонения размеров $-t_2, \pm\frac{t_2}{2}$

Изм	Лист	№ докум	Подп	Дата	А14Г016 063	Лит	Масса	Масштаб
Разраб		Меднова			Стяжка	И	см табл	—
Пров		Фрадкин				Лист	Листов 1	
Рук гр		Фрадкин						
Гл спец		Шомирская			См табл	Госстрой СССР Сантехпроект г. Москва		
Н контр		Ф[illegible]						
Утв		Спивак						

Инв № подл | Подп. и дата | Взам инв № | Инв № дубл | Подп. и дата

А14Г016 064

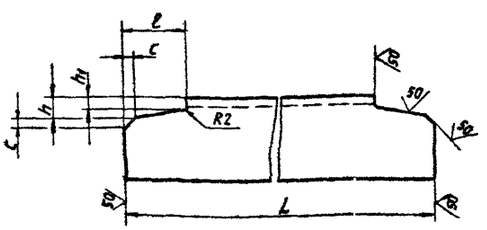

Обозначение	Размеры, мм					Масса, кг
	c	h	h_1	L	l	
А14Г016 064	5	10,5	6,5	801	38	2,7
-01	6	12	7		47	2,6
-02	5	10,5	6,5	1115	38	3,9
-03				1155		4,1
-04	6	12	7	1253	47	4,4
-05				1333		4,7
-06				1393		4,9

Неуказанные предельные отклонения размеров $-t_2, \pm\frac{t_2}{2}$

Изм	Лист	№ докум	Подп	Дата	А14Г016 064	Лит	Масса	Масшт
Разраб		Меднова			Уголок	И	см табл	—
Пров		Фрадкин				Лист	Листов 1	
Рук гр		Фрадкин						
Гл спец		Шомирская			Уголок 5Б×50×5 Б-ГОСТ 8509-72 / ВСт3 I-ГОСТ 535-79	Госстрой СССР Сантехпроект г. Москва		
Н контр		Ф[illegible]						
Утв		Спивак						

Серия 5.907-1 выпуск 2

Инв № подл | Подп. и дата | Взам инв № | Инв № дубл | Подп. и дата

Копировал Логинова | Формат А4

А14Г016 065

Рис 1

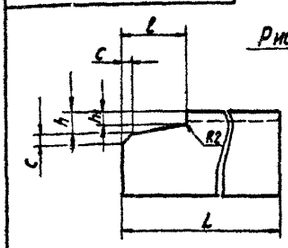

Рис 2
Остальное см. рис 1

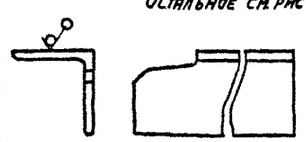

Обозначение	Рис	Размеры, мм					Масса, кг
		c	h	h_1	L	l	
А14Г016 065	1	5	10,5	6,5	1093	38	4
-01	2						
-02	1				1073		3,9
-03	2						
-04	1	6	12	7	1014	47	3,6
-05	2						
-06	1				974		3,5
-07	2						
-08	1				944		3,4
-09	2						

Неуказанные предельные отклонения размеров $-t_2, \pm\frac{t_2}{2}$.

Изм	Лист	№ докум	Подп	Дата	А14Г016 065	Лит	Масса	Масштаб
Разраб		Меднова			Уголок	И	см табл	—
Пров		Фрадкин				Лист	Листов 1	
Рук гр		Фрадкин						
Гл спец		Шомирская			Уголок 5Б×50×5 Б-ГОСТ 8509-72 / ВСт3 I-ГОСТ 535-79	Госстрой СССР Сантехпроект г. Москва		
Н контр		Ф[illegible]						
Утв		Спивак						

Инв № подл | Подп. и дата | Взам инв № | Инв № дубл | Подп. и дата

Копировал Логинова | Формат А4

Формат	Зона	Поз	Обозначение	Наименование	Кол.	Примечание
				Детали		
А2			А14Г016 070 СБ	Сборочный чертеж		
				Детали		
А4		1	А14Г016 071	Лапа	4	
А4		2	А14Г016 072	Ребро	10	
А4		3	А14Г016 073	Ребро	8	
А4		4	А14Г016 074	Шайба	8	
А4		5	А14Г016 075	Ребро	2	
А4		6	А14Г016 076	Ребро	2	
БЧ		7	А14Г016 077	Ребро		
				Лист Б8.0 ГОСТ 19903-74 / Вст3 ГОСТ 14637-79		
				176 1 х 200-1,15	4	2,2 кг
БЧ		8	А14Г016 078	Ребро		
				Лист Б8.0 ГОСТ 19903-74 / Вст3 ГОСТ 14637-79		
				250 1,15 х 400 1,4	4	6,3 кг
БЧ		9	А14Г016 079	Опора		
				Лист Б3.0 ГОСТ 19903-74 / Вст3 ГОСТ 14637-79		
				360 1,4 х 440 4,56	4	37,3 кг

Инв. № подл. | Подп. и дата | Взам. инв. № | Инв. № дубл. | Подп. и дата

Изм.	Лист	№ докум.	Подп.	Дата
Разраб.		Медникова		V 86
Пров.		Фрадкин		V 86
Рук. гр.		Фрадкин		V 86
Н. контр.		Рувинская		V 86
Утв.		Спивак		V 86

А14Г016 070

Портал

Лит	Масса	Масштаб

Госстрой СССР САНТЕХПРОЕКТ г. Москва

Лист 1

Копировал Логинова Формат А4

Формат	Зона	Поз	Обозначение	Наименование	Кол.	Примечание
		10	А14Г016 081	Стяжка		
				Лист Б8.0 ГОСТ 19903-74 / Вст3 ГОСТ 14637-79		
				100 0,87 х 240-1,15	24	1,5 кг
БЧ		11	А14Г016 082	Швеллер		
				Швеллер 20-ГОСТ 8240-72 / Вст3кп ГОСТ 535-79		
				L=3970-6,6	4	73,1 кг
				Переменные данные для исполнения		
				А14Г016 070		
				Детали		
БЧ		12	А14Г016 083	Подкладной лист		
				Лист Б8.0 ГОСТ 19903-74 / Вст3 ГОСТ 14637-79		
				150 1 х 392 1,4	4	3,7 кг
БЧ		13	А14Г016 084	Швеллер		
				Швеллер 20 ГОСТ 8240-72 / Вст3кп ГОСТ 535-79		
				L=3720-6,6	2	68,5 кг
				А14Г016 070-01		
				Детали		

Инв. № подл. | Подп. и дата | Взам. инв. № | Инв. № дубл. | Подп. и дата

А14Г016 070

Лист 2

Копировал Логинова Формат А4

Формат	Зона	Поз	Обозначение	Наименование	Кол.	Примечание
БЧ		12	А14Г016 083	Подкладной лист		
				Лист Б8.0 ГОСТ 19903-74 / Вст3 ГОСТ 14637-79		
				150 1 х 392-1,4	5	3,7 кг
БЧ		13	А14Г016 085	Швеллер		
				Швеллер 20 ГОСТ 8240-72 / Вст3 ГОСТ 535-79		
				L=4530-8	2	83,4 кг
				А14Г016 070-02		
				(то же как для А14Г016 070)		
				А14Г016 070-03		
				(то же как для -01)		
				А14Г016 070-04		
				(то же как для А14Г016 070)		
				А14Г016 070-05		
				(то же как для -01)		
				А14Г016 070-06		
				(то же как для А14Г016 070)		
				А14Г016 070-07		
				(то же как для -01)		
				А14Г016 070-08		
				(то же как для А14Г016 070)		
				А14Г016 070-09		
				(то же как для -01)		

Серия 1.907-1 Выпуск 2

Инв. № подл. | Подп. и дата | Взам. инв. № | Инв. № дубл. | Подп. и дата

А14Г016 070

Лист 3

Копировал Логинова Формат А4

А14Г016 075

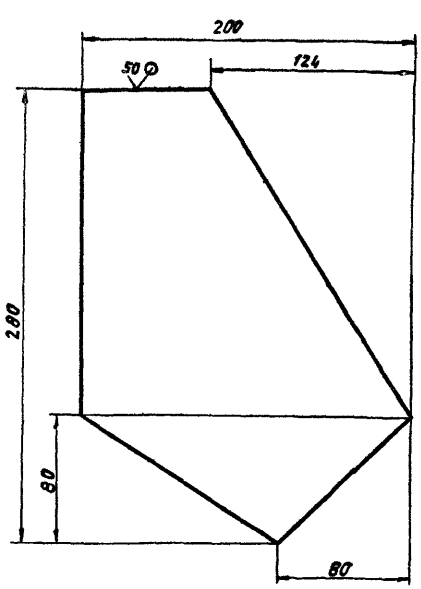

Неуказанные предельные отклонения размеров $-t_2 \pm \frac{t_2}{2}$

Изм.	Лист	№ докум.	Подп.	Дата
Разраб.		Чебыкарова		V-86
Пров.		Медникова		V 86
Рук. гр.		Фрадкин		V 86
Гл. спец.		Шимирская		V 86
Н. контр.		Рувинская		V 86
Утв.		Спивак		V 86

Ребро

Лит	Масса	Масштаб
И	1,68	1:2

Лист Б.Б.0 ГОСТ 19903-74 / В Ст3 ГОСТ 14637-79

Лист 1 Листов 1

Госстрой СССР САНТЕХПРОЕКТ г. Москва

Инв. № подл. | Подп. и дата | Взам. инв. № | Инв. № дубл. | Подп. и дата

Копировал Логинова Формат А4

Рис 1

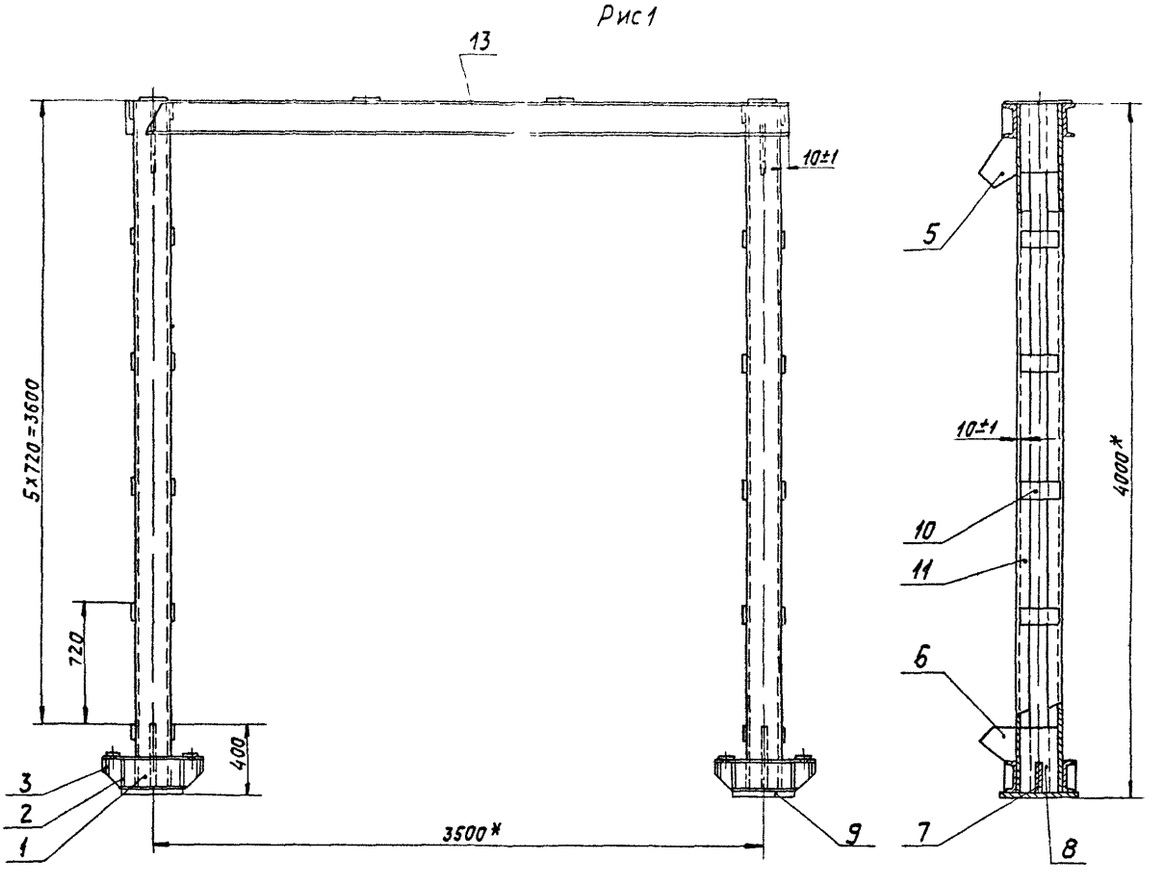

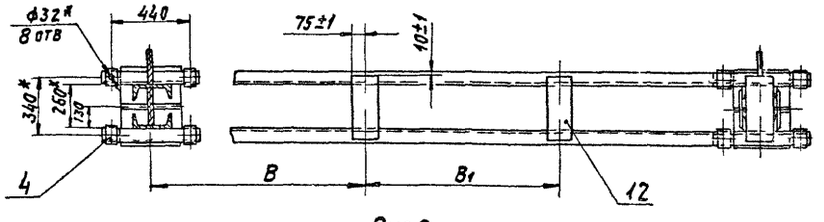

Рис 2
Остальное-см рис 1

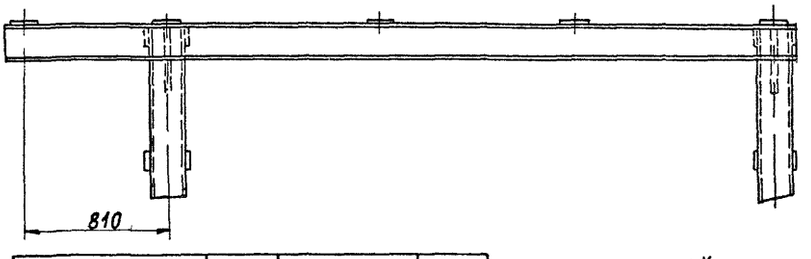

Обозначение	Рис	Размеры, мм		Масса, кг
		B	B1	
А14Г016.070	1	1188	1124	740
-01	2			774
-02	1	1168	1164	740
-03	2			774
-04	1	1119	1262	740
-05	2			774
-06	1	1079	1342	740
-07	2			774
-08	1	1049	1402	740
-09	2			774

1* Размеры для справок

2 Неуказанные предельные отклонения размеров ±t2

3 Сварку производить по контуру прилегания деталей швы Т1, Н1 по ГОСТ 5264-80, электроды Э-42 ГОСТ 9467-75.

Изм	Лист	№ докум	Подп	Дата
Разраб		Меднова		V.86
Пров		Фрадкин		V.86
Рук гр		Фрадкин		V.86
Гл спец				V.86
Н контр		Рубанская		V.86
Утв		Спивак		V.86

А14Г016 070 СБ

Портал

Лит	Масса	Масшт
И	см табл	—

Лист | Листов 1

Госстрой СССР САНТЕХПРОЕКТ г Москва

Копировал Логинова

Формат А2

Серия 5.907-1 Выпуск 2

Инв № подл | Подп и дата | Взам инв № | Инв № дубл | Подп и дата

А14Г016 071

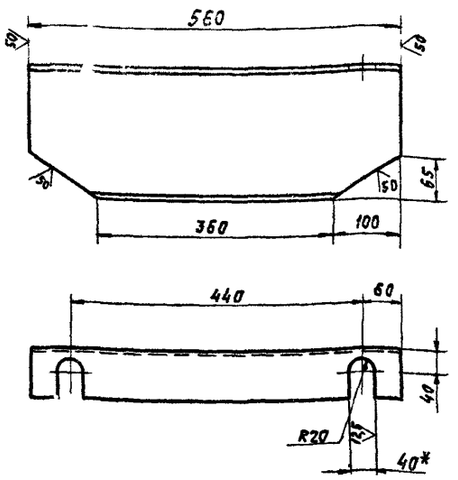

1* Размер для справок

2 Неуказанные предельные отклонения размеров $-t_{2_1} \pm \frac{t_2}{2}$

Изм	Лист	№ докум	Подп	Дата
Разраб		Чебоксаров		V-86
Пров		Меднова		V 86
Рук гр		Фрадкин		V 86
Гл спец		Чшомирская		V 86
Н контр		Рувинская		V 86
		Спивак		

А14Г016 071

Лапа

Лит	Масса	Масштаб
И	9,7	1 5

Листов 1

Шеллер 20-ГОСТ 8240-72 / Ст3 I-ГОСТ 5...

Госстрой СССР САНТЕХПРОЕКТ

Копировал Логинова — Формат А4

А14Г016 072

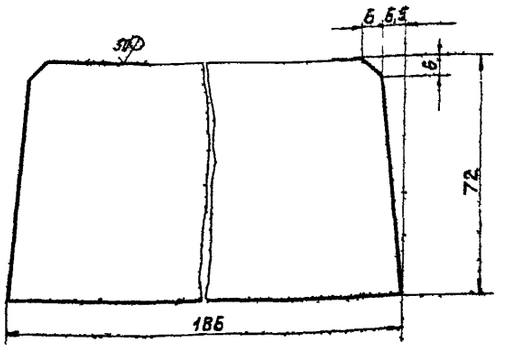

Неуказанные предельные отклонения размеров $-t_{2_1} \pm \frac{t_2}{2}$

Изм	Лист	№ докум	Подп	Дата
Разраб		Чебоксаров		V-86
Пров		Меднова		V 86
Рук гр		Фрадкин		V 86
Гл спец		Чшомирская		V 86
		Рувинская		V 86

А14Г016 072

Ребро

Лит	Масса	Масштаб
И	0,81	1 1

Лист — Листов 1

Лист Б 8 0 ГОСТ 19903-74

Госстрой СССР

Копировал Логинова — Формат А4

А14Г016 073

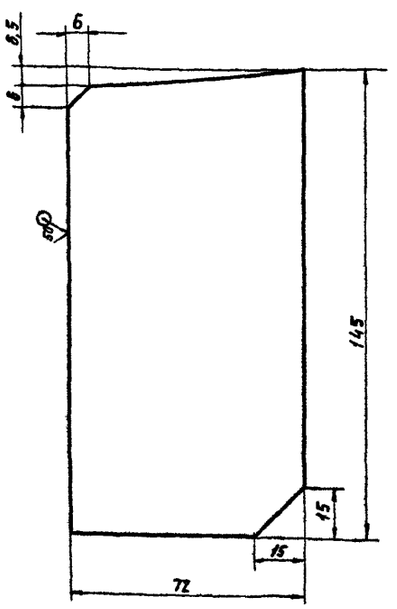

Неуказанные предельные отклонения размеров $-t_{2_1} \pm \frac{t_2}{2}$

Изм	Лист	№ докум	Подп	Дата
Разраб		Чебоксаров		V 86
Пров		Меднова		V 86
Рук гр		Фрадкин		V 86
Гл спец		Чшомирская		V-86
		Рувинская		V 86
		Спивак		V 86

А14Г016 073

Ребро

Лит	Масса	Масштаб
И	0,64	1 1

Лист — Листов 1

Лист Б8,0 ГОСТ 19903-74 / В Ст3 ГОСТ 14637 79

Госстрой СССР САНТЕХПРОЕКТ Г МОСКВА

Копировал Логинова — Формат А4

А14Г016 074

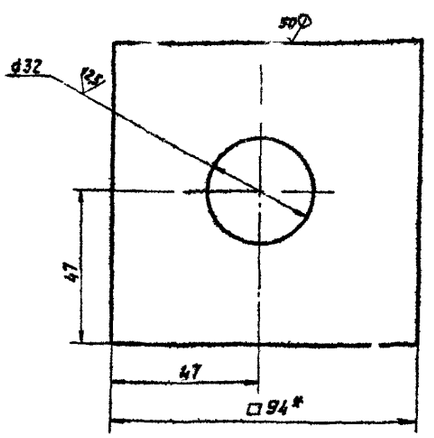

1* Размер для справок

2 Неуказанные предельные отклонения размеров $+t_{2_1} \pm \frac{t_2}{2}$

Изм	Лист	№ докум	Подп	Дата
Разраб		Чебоксаров		V-86
Пров		Меднова		V 86
Рук гр		Фрадкин		V 86
Гл спец		Чшомирская		V 86
Н контр		Рувинская		V 86
УТЬ		Спивак		V-86

А14Г016 074

Шайба

Лит	Масса	Масштаб
И	1,01	1 1

Лист — Листов 1

Лист Б16 ГОСТ 19903-74 / В Ст3 ГОСТ 14637-79

Госстрой СССР САНТЕХПРОЕКТ Г МОСКВА

Копировал Логинова — Формат А4

Серия 5 901-1 Выпуск 2

gost.e-ecolog.ru