ГОСУДАРСТВЕННЫЙ КОМИТЕТ СССР ПО ДЕЛАМ СТРОИТЕЛЬСТВА /ГОССТРОЙ СССР/
ТИПОВАЯ ДОКУМЕНТАЦИЯ НА КОНСТРУКЦИИ, ИЗДЕЛИЯ И УЗЛЫ ЗДАНИЙ И СООРУЖЕНИЙ

СЕРИЯ 5.907-1

СУХИЕ ЦИКЛОНЫ СИОТ-М и СИОТ-М1
/МОДЕРНИЗИРОВАННЫЕ/

Выпуск 1

ЦИКЛОНЫ РАБОЧИЕ ЧЕРТЕЖИ

21613-02
Цена 4-64

gost.e-ecolog.ru

ГОСУДАРСТВЕННЫЙ КОМИТЕТ СССР ПО ДЕЛАМ СТРОИТЕЛЬСТВА /ГОССТРОЙ СССР/
ТИПОВАЯ ДОКУМЕНТАЦИЯ НА КОНСТРУКЦИИ, ИЗДЕЛИЯ И УЗЛЫ ЗДАНИЙ И СООРУЖЕНИЙ

СЕРИЯ 5.907-1

СУХИЕ ЦИКЛОНЫ СИОТ-М и СИОТ-М1
МОДЕРНИЗИРОВАННЫЕ/

Выпуск 1

ЦИКЛОНЫ РАБОЧИЕ ЧЕРТЕЖИ

РАЗРАБОТАНЫ
ГПИ САНТЕХПРОЕКТ
ГОССТРОЯ СССР
ГЛАВНЫЙ ИНЖЕНЕР ИНСТИТУТА Ю И ШИЛЛЕР
ГЛАВНЫЙ ИНЖЕНЕР ПРОЕКТА В А СПИВАК

УТВЕРЖДЕНЫ
ГЛАВСТРОЙПРОЕКТОМ ГОССТРОЯ СССР
ПРОТОКОЛ № 39 ОТ 30 ИЮНЯ 198

ВВЕДЕНЫ В ДЕЙСТВИЕ
ГПИ САНТЕХПРОЕКТ
ПРИКАЗ № 123 ОТ 7 АВГУСТА 1981

Содержание

Обозначение	Наименование	Стр
	Содержание	2
АБГ066 000	Циклон СИОТ-М	3
АБГ066 000СБ	Циклон СИОТ М	4 5
АБГ066 001	Заглушка	6
АБГ066 002	Прокладка	
АБГ066 010	Вставка цилиндрическая	7
АБГ066 015	Связь	8
АБГ066 018	Ушко	
АБГ066 010СБ	Вставка цилиндрическая	
АБГ066 011	Фланец	9
АБГ066 012	Диск	
АБГ066 013	Цилиндр	10
АБГ066 014	Конус	
АБГ066 020СБ	Корпус	11 12
АБГ066 020	Корпус	12
АБГ066 021	Фланец	13
АБГ066 026	Труба выхлопная	
АБГ066 022	Ребро	
АБГ066 023	Конус	14
АБГ066 025	Патрубок входной	15
АБГ066 024	Фланец	
АБГ066 027	Крышка	16
АБГ066 030	Бункер	17
АБГ066 030СБ	Бункер	18 19
АБГ066 040СБ	Корпус бункера	19
АБГ066 040	Корпус бункера	20
АБГ066 050	Шибер	20 21 22
АБГ066 051	Полотно	22
АБГ066 053	Ручка	
АБГ066 058	Прокладка	
АБГ066 041	Цилиндр	23
АБГ066 042	Конус	
АБГ066 043	Крышка бункера	
АБГ066 050СБ	Шибер	24
АБГ066 052	Крышка	25
АБГ066 054	Ребро	
АБГ066 055	Патрубок	
АБГ066 056	Гайка	26
АБГ066 100	Раскручиватель	
АБГ066 100СБ	Раскручиватель	27
АБГ066 101	Фланец раскручивателя	28
АБГ066 102	Лист боковой	29
АБГ066 057	Труба	
АБГ066 200	Затвор-мигалка	30 31

Обозначение	Наименование	Стр
АБГ066 207	Планка	31
АБГ066 209	Полотно	
АБГ066 211	Пластина	
АБГ066 200СБ	Затвор-мигалка	32
АБГ066 200 05СБ	Затвор мигалка	33
АБГ066 201	Груз	34
АБГ066 202	Полоса	
АБГ066 203	Цилиндр	
АБГ066 204	Проушина	
АБГ066 205	Скоба	35
АБГ066 206	Ось	
АБГ066 208	Полотно	
АБГ066 300	Блок	36
АБГ066 310	Опора блока	
АБГ066 300СБ	Блок	
АБГ066 301	Ролик	37
АБГ066 302	Оседержатель	
АБГ066 303	Ось	
АБГ066 311	Ребро	
АБГ067 000	Циклон СИОТ М	38
АБГ067 000СБ	Циклон СИОТ М	39 40
АБГ067 010	Корпус	41
АБГ067 010СБ	Корпус	42
АБГ067 011	Конус	43
АБГ067 012	Головка	44
АБГ067 013	Патрубок входной	45
АБГ067 014	Крышка	46
АБГ067 015	Фланец	47
АБГ067 016	Прокладка	
АБГ068 000	Циклон СИОТ М1	48
АБГ068 000СБ	Циклон СИОТ М1	49,50
АБГ068 001	Крышка	51
АБГ068 002	Фланец	
АБГ068 010	Закручиватель	52
АБГ068 010СБ	Закручиватель	53
АБГ068 024	Лист боковой	54
АБГ068 020	Направляющая	
АБГ068 023	Лист боковой	55
АБГ068 020СБ	Направляющая	
АБГ068 021	Лист	56
АБГ068 022	Лист	
АБГ069 000	Циклон СИОТ-М1	57
АБГ069 000СБ	Циклон СИОТ М1	58 59

Инв №подл. | Подп. и дата | Взам. инв. № | Инв. №дубл. | Подп. и дата

Серия 5.907-1 выпуск 1

Формат	Зона	Поз.	Обозначение	Наименование	Кол. на испол. А6Г066 000-										Примечание
					-	01	02	03	04	05	06	07	08	09	
А4		4	А6Г 066 100 -04	Раскручиватель					1					1	
А4		5	А6Г066 300	Блок						2	4	4	4	4	
				Детали											
А3		6	А6Г 066 001	Заглушка	1				1						
			-01	Заглушка		1					1				
			-02	Заглушка			1					1			
			-03	Заглушка				1					1		
			-04	Заглушка					1					1	
А3		7	А6Г 066 002	Прокладка	1				1						
			-01	Прокладка		1					1				
			-02	Прокладка			1					1			
			-03	Прокладка				1					1		
			-04	Прокладка					1					1	

Изм.	Лист	№докум.	Подп.	Дата	А6Г 066 000	Лист 3

Копировал Формат А4

Инв №подл. | Подп. и дата | Взам. инв. № | Инв. №дубл. | Подп. и дата

Формат	Зона	Поз.	Обозначение	Наименование	Кол. на испол. А6Г066 000-										Примечание
					-	01	02	03	04	05	06	07	08	09	
				Документация											
А2			А6Г 066 000 СБ	Сборочный чертеж	X	X	X	X	X	X	X	X	X	X	
				Сборочные единицы											
А4		1	А6Г 068 010	Вставка цилиндрическая	1					1					
			-01	Вставка цилиндрическая		1					1				
			-02	Вставка цилиндрическая			1					1			
			-03	Вставка цилиндрическая				1					1		
			-04	Вставка цилиндрическая					1					1	

Лит.	Шифр	СИОТ-М №1Ш	СИОТ-М №2Ш	СИОТ-М №3Ш	СИОТ-М №0Ш	СИОТ-М №5Ш	СИОТ-М №1М	СИОТ-М №2М	СИОТ-М №3М	СИОТ-М №4М	СИОТ-М №3Н

Изм.	Лист	№докум.	Подп.	Дата	А6Г 066 000		
Разраб.	Брукова			12.85	Циклон СИОТ-М N N 1 . 5	Лит.	Лист 1	Листов 4
Пров.	Фрадкин			03.86		И		
Рук. гр.	Фрадкин			03.86		Госстрой СССР Сантехпроект г. Москва		
Н. контр.	Рановский			03.86				
Утв.	Спивак			03.86				

Копировал Формат А4

Инв №подл. | Подп. и дата | Взам. инв. № | Инв. №дубл. | Подп. и дата

Формат	Зона	Поз.	Обозначение	Наименование	Кол. на испол. А6Г066 000-										Примечание
					-	01	02	03	04	05	06	07	08	09	
				Стандартные изделия											
		8		Болт М8×25.36											
				ГОСТ 7798-70	8	8	8	8	8	8	8	8	8	8	
		9		Гайка М10.5											
				ГОСТ 5915-70	8	10	12	12	12	8	10	12	12	12	
		10		Шайба 10.65Г											
				ГОСТ 6402-70	8	10	12	12	12	8	10	12	12	12	
				Материалы											
		11		Канат 2,00-Г-В-Н-160						*)	*)	*)	*)	*)	*) Длина уточняется проектом вентиляции
				ГОСТ 3062-80											

Изм.	Лист	№докум.	Подп.	Дата	А6Г 066 000	Лист 4

Копировал Формат А4

Инв №подл. | Подп. и дата | Взам. инв. № | Инв. №дубл. | Подп. и дата

Формат	Зона	Поз.	Обозначение	Наименование	Кол. на испол. А6Г066 000-										Примечание
					-	01	02	03	04	05	06	07	08	09	
А4		2	А6Г 066 020	Корпус	1					1					
			-01	Корпус		1					1				
			-02	Корпус			1					1			
			-03	Корпус				1					1		
			04	Корпус					1					1	
А4		3	А6Г 066 030	Бункер	1					1					
			-01	Бункер		1					1				
			-02	Бункер			1					1			
			03	Бункер				1					1		
			-04	Бункер					1					1	
			-10	Бункер						1					
			-11	Бункер							1				
			-12	Бункер								1			
			-13	Бункер									1		
			-14	Бункер										1	
А4		4	А6Г 066 100	Раскручиватель	1					1					
			-01	Раскручиватель		1					1				
			-02	Раскручиватель			1					1			
			-03	Раскручиватель				1					1		

Изм.	Лист	№докум.	Подп.	Дата	А6Г 066. 000	Лист 2

Копировал Формат А4

Рис 1

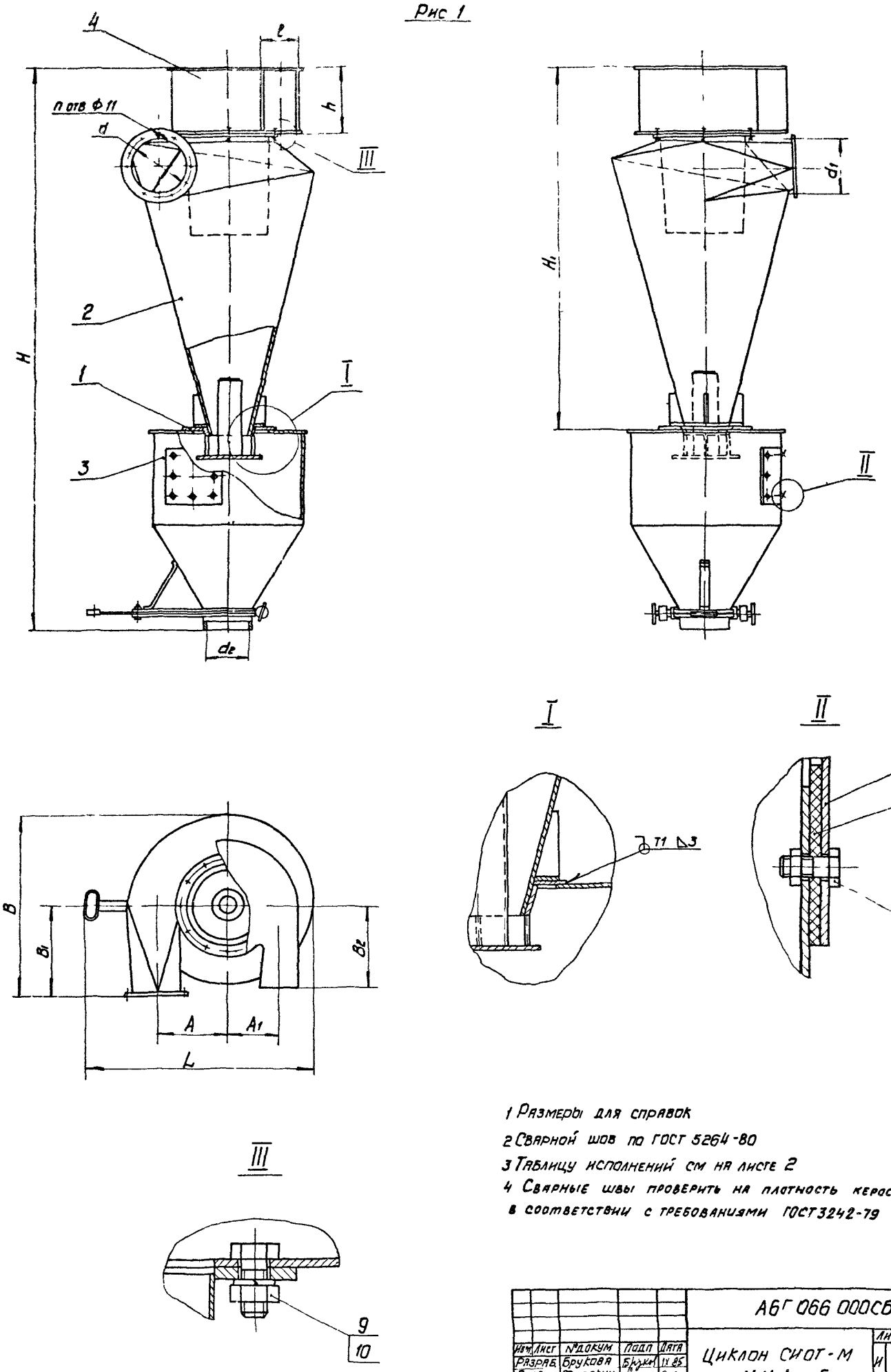

1 Размеры для справок

2 Сварной шов по ГОСТ 5264-80

3 Таблицу исполнений см на листе 2

4 Сварные швы проверить на плотность керосином в соответствии с требованиями ГОСТ 3242-79

					А6Г 066 000СБ		
Изм	Лист	№докум	Подп	Дата	Циклон СИОТ-М NN 1 5	Лит	Масса	Масштаб
Разраб		Брукова	Брукова	11 85		И	см табл	
Пров		Фрадкин		9 1 8		Лист 1	Лис 08 2	
Рук гр		Фрадкин		9 1 8		Госстрой СССР Сантехпроект г Москва		
Гл спец		Ушомирская		9 1 8				
Н контр		Грановский		09 85				
Утв		Сливак		09 85				

Копировал

Формат А2

Серия 5907-1 Выпуск 1

Инв №подл	Подп и дата	Взам инв №	Инв №дубл	Подп и дата

Рис 2
Остальное - см рис 1

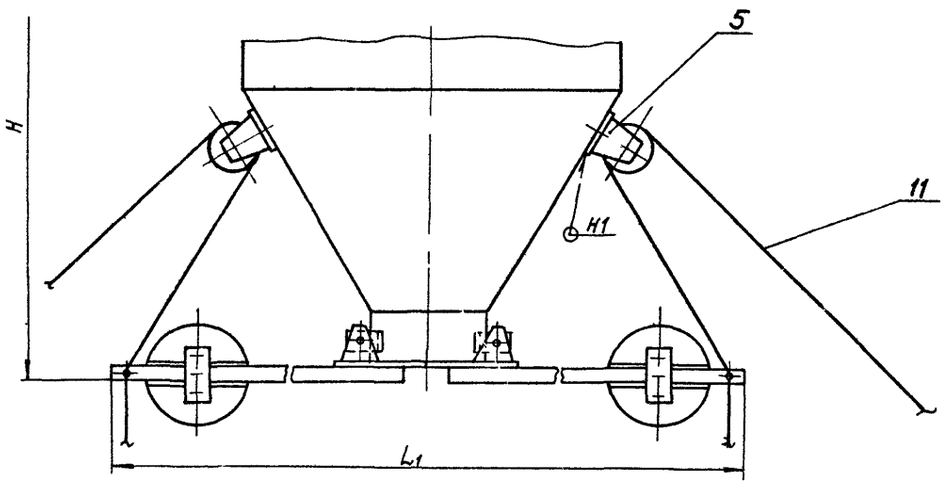

Шифр	Обозначение	Рис	Размеры, мм							
			A	A1	B	B1	B2	d	d1	d2
СИОТ-М №1Ш	АБГ 066 000	1	263	194	700	345	310	170	200	170
СИОТ М №2 Ш	- 01		380	280	1015	495	445	245	275	210
СИОТ М N 3Ш	-02		465	342	1245	610	550	300	330	240
СИОТ-М №4Ш	-03		535	394	1430	700	630	345	375	260
СИОТ-М №5Ш	- 04		597	440	1595	780	700	385	415	280
СИОТ М№1 М	-05	2	263	194	700	345	310	170	200	170
СИОТ-М №2 М	-06		380	280	1015	495	445	245	275	210
СИОТ-М N3 М	-07		465	342	1245	610	550	300	330	240
СИОТ-М N 4 М	-08		535	394	1430	700	630	345	375	260
СИОТ-М №5 М	-09		597	440	1595	780	700	385	415	280

Обозначение	Рис	Размеры мм						Кол отв	Масса, кг
		H	H1	h	L	L1	e	n	
АБГ 066 000	1	2075	1320	250	870	—	136	6	138
-01		2895	1945	360	1118	—	195		248
-02		3479	2404	440	1301	—	240	8	357
-03		3950	2785	505	1351	—	275		450
-04		4302	3052	565	1490	—	307	10	556
-05	2	2124	1320	250	—	705	136	6	145
-06		2944	1945	360	—	775	195		265
-07		3528	2404	440	—	840	240	8	399
-08		3999	2785	505	—	900	275		491
-09		4351	3052	565	—	960	307	10	596

Серия 5.907-1 Выпуск 1

Инв.№подл. | Подп. и дата | Взам. инв.№ | Инв.№дубл. | Подп. и дата

Изм. Лист № докум. Подп. Дата

АБГ 066 000 СБ

Лист 2

Копировал

Формат А2

АБГ066 001

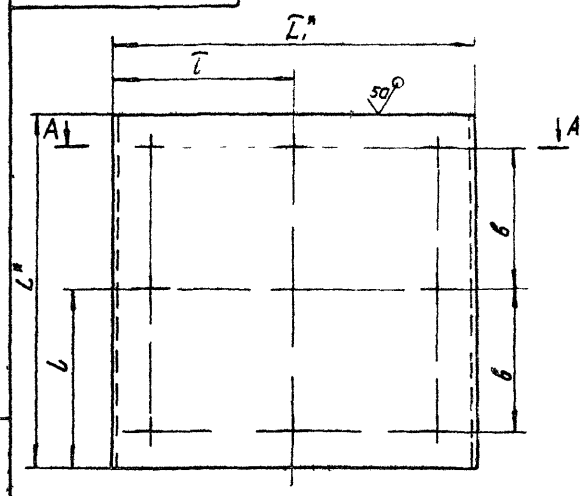

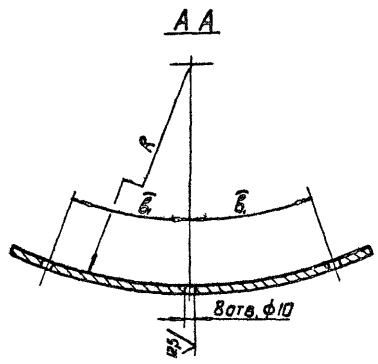

Обозначение	Размеры, мм							Масса кг
	в	$в_1$	L^*	L_1^*	l	l_1	R	
АБГ066 001	110	116	280	293	140	146,5	282	1,9
-01	130	135,5	320	332	160	166	357	2,5
-02	140	145,5	340	351	170	175,5	407	2,8
-03	150	155,5	360	371	180	185,5	442	3,1
-04	160	166	380	391	190	195,5	477	3,5
-05	180	187	420	434	210	217	497	4,3
-06	190	197	440	454	220	227	517	4,7
-07	200	207	460	474	230	237	557	5,1
-08	215	222,5	490	505	245	252,5	597	5,0
-09	230	238	520	536	260	268	627	6,6

1* Размеры для справок

2. Неуказанные предельные отклонения размеров $\pm t_2$, $\pm \frac{t_2}{2}$

Изм.	Лист	№ докум.	Подп.	Дата	АБГ066 001			
Разраб.		Брукова		IX 85	Заглушка	Лит	Масса	Масштаб
Пров.		Фрадкин		09.85		Н	См. табл.	—
Рук. гр.		Фрадкин		09.85		Лист	Листов 1	
Гл. спец.		Ушомирская		09.85	Лист Б3.0 ГОСТ 19903-74 / I IV ВСТ3 ГОСТ 16523-70	Госстрой СССР Сантехпроект г. Москва		
Н. контр.		Грановский		09.85				
Утв.		Спивак		09.85				

Копировал

Формат А3

Инв. № подл. | Подп. и дата | Взам. инв. № | Инв. № дубл. | Подп. и дата

АБГ066 002

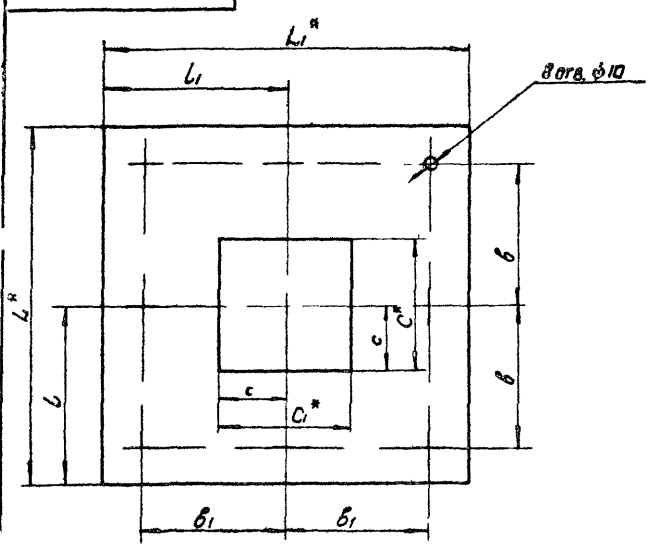

Обозначение	Размеры, мм										Масса, кг
	в	$в_1$	C^*	C_1^*	c	c_1	L^*	L_1^*	l	l_1	
АБГ066 002	110	113	103	104	51,5	52	280	293	140	146,5	0,45
-01	130	133	134	135	67	67,5	320	332	160	166	0,55
-02	140	143	161	162	80,5	81	340	351	170	175,5	0,58
-03	150	153	178	179	89	89,5	360	371	180	185,5	0,63
-04	160	163,5	205	206	102,5	103	380	391	190	195,5	0,66
-05	180	184,5	236	238	118	119	420	434	210	217	0,78
-06	190	194,5	254	257	127	128,5	440	454	220	227	0,84
-07	200	204,5	276	279	138	139,5	460	474	230	237	0,87
-08	215	220	302	305	151	152,5	490	505	245	252,5	0,96
-09	230	235,5	338	342	169	171	520	536	260	268	1

1* Размеры для справок

2. Неуказанные предельные отклонения размеров $\pm t_2$, $\pm \frac{t_2}{2}$

Изм.	Лист	№ докум.	Подп.	Дата	АБГ066 002			
Разраб.		Брукова		IX 85	Прокладка	Лит	Масса	Масштаб
Пров.		Фрадкин		09.85		Н	См. табл.	—
Рук. гр.		Фрадкин		09.85		Лист	Листов 1	
Гл. спец.		Ушомирская		09.85	Пластина I лист ТМКЩ С 4 ГОСТ 7338-77	Госстрой СССР Сантехпроект г. Москва		
Н. контр.		Грановский		09.85				
Утв.		Спивак		09.85				

Копировал

Формат А3

Серия 5.907-1

Выпуск 1

Инв. № подл. | Подп. и дата | Взам. инв. № | Инв. № дубл. | Подп. и дата

Инв. № подл. | Подп. и дата | Взам. инв. № | Инв. № дубл. | Подп. и дата

Серия 5.907-1 выпуск 1

Формат	Зона	Поз.	Обозначение	Наименование	Кол. на исполн. АБГ066 010 –	–	01	02	03	04	05	06	07	08	09	Примечание
А3		3	АБГ066 012 – 17	Диск									1			
			– 18	Диск										1		
			– 19	Диск											1	
А3		4	АБГ066 013	Цилиндр	1											
			– 01	Цилиндр		1										
			– 02	Цилиндр			1									
			– 03	Цилиндр				1								
			– 04	Цилиндр					1							
			– 05	Цилиндр						1						
			– 06	Цилиндр							1					
			– 07	Цилиндр								1				
			– 08	Цилиндр									1			
			– 09	Цилиндр										1		
А3		5	АБГ066 014	Конус	1											
			– 01	Конус		1										
			– 02	Конус			1									
			– 03	Конус				1								
			– 04	Конус					1							
			– 05	Конус						1						

Изм.	Лист	№ докум.	Подп.	Дата	АБГ066 010	Лист 3

Копировал Сычева Формат А4

Инв. № подл. | Подп. и дата | Взам. инв. № | Инв. № дубл. | Подп. и дата

Формат	Зона	Поз.	Обозначение	Наименование	Кол. на исполн. АБГ066 010 –	–	01	02	03	04	05	06	07	08	09	Примечание
				Документация												
А3			АБГ066 010 СБ	Сборочный чертеж		×	×	×	×	×	×	×	×	×	×	
				Детали												
А3		1	АБГ066 011	Фланец	1											
			– 01	Фланец		1										
			– 02	Фланец			1									
			– 03	Фланец				1								
			– 04	Фланец					1							
			– 05	Фланец						1						
			– 06	Фланец							1					
			– 07	Фланец								1				

Изм.	Лист	№ докум.	Подп.	Дата	АБГ066 010		
Разраб.		Медчанов			Вставка цилиндрическая	Лит.	Лист 1	Листов 4
Пров.		Брыкова				Госстрой СССР Сантехпроект	
Рук. гр.		Фрадкин					
Н. контр.		Гриневский					
Утв.		Сплавук					

Копировал Сычева Формат А4

Инв. № подл. | Подп. и дата | Взам. инв. № | Инв. № дубл. | Подп. и дата

Формат	Зона	Поз.	Обозначение	Наименование	Кол. на исполн. АБГ066 010 –	–	01	02	03	04	05	06	07	08	09	Примечание
А3		5	АБГ066 014 – 06	Конус								1				
			– 07	Конус									1			
			– 08	Конус										1		
			– 09	Конус											1	
А4		6	АБГ066 015	Связь	4											
			– 01	Связь		4										
			– 02	Связь			4									
			– 03	Связь				4								
			– 04	Связь					4			4				
			– 05	Связь						4						
			– 06	Связь									4			
			– 07	Связь										4		
			– 08	Связь											4	

Изм.	Лист	№ докум.	Подп.	Дата	АБГ066 010	Лист 4

Копировал Сычева Формат А4

Инв. № подл. | Подп. и дата | Взам. инв. № | Инв. № дубл. | Подп. и дата

Формат	Зона	Поз.	Обозначение	Наименование	Кол. на исполн. АБГ066 010 –	–	01	02	03	04	05	06	07	08	09	Примечание
А3		1	АБГ066 011 – 08	Фланец										1		
			– 09	Фланец											1	
А3		2	АБГ066 012	Диск	1											
			– 01	Диск		1										
			– 02	Диск			1									
			– 03	Диск				1								
			– 04	Диск					1							
			– 05	Диск						1						
			– 06	Диск							1					
			– 07	Диск								1				
			– 08	Диск									1			
			– 09	Диск										1		
		3	– 10	Диск	1											
			– 11	Диск		1										
			– 12	Диск			1									
			– 13	Диск				1								
			– 14	Диск					1							
			– 15	Диск						1						
			– 16	Диск							1					

Изм.	Лист	№ докум.	Подп.	Дата	АБГ066 010	Лист 2

Копировал Сычева Формат А4

А6Г066 015

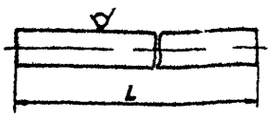

Обозначение	L, мм	Масса кг
А6Г066 015	60	0,009
-01	80	0,012
-02	90	0,014
-03	100	0,015
-04	120	0,018
-05	110	0,017
-06	130	0,02
-07	140	0,022
-08	150	0,023

Неуказанные предельные отклонения размеров - t_2

Изм	Лист	№ докум	Подп	Дата
Разраб		Меднова		1 95
Пров		Брукова		11-95
Рук гр		Фрадкин		04 95
Гл спец		Укомирская		04 95
Н контр		Грановский		04 95
Утв		Спивак		04 95

А6Г066 015

Связь

Лит | Масса | Масштаб: И | Ст тавл. | —

Лист | Листов 1

Круг 5 В-ГОСТ 2590 71 / В Ст 3 I ГОСТ 535 79

Госстрой СССР Сантехпроект г Москва

Копировал | Формат А4

А6Г066 028

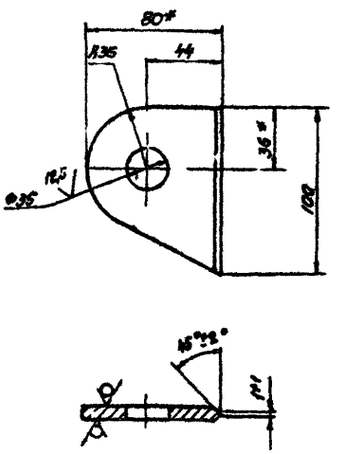

1* Размеры для справок

2. Неуказанные предельные отклонения размеров $+t_2, -t_2, \pm\frac{t_2}{2}$

Изм	Лист	№ докум	Подп	Дата
Разраб		Меднова		11-95
Пров		Брукова		11-95
Рук гр		Фрадкин		04 95
Гл спец		Укомирская		04 95
Н контр		Грановский		04 95
Утв		Спивак		04 95

А6Г066 028

Ушко

Лит | Масса | Масштаб: И | 0,45 | 1:2

Лист | Листов 1

Лист 6 В 0 ГОСТ 19903-74 / В Ст 3 ГОСТ 14637 79

Госстрой СССР Сантехпроект г Москва

Копировал | Формат А4

А6Г066 010 СБ

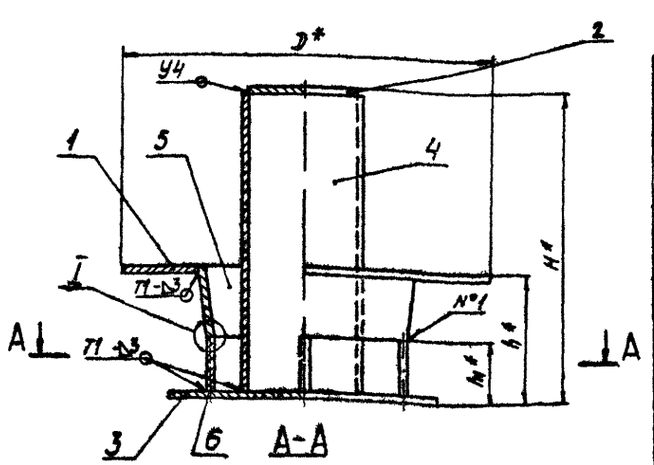

Обозначение	Размеры, мм					Масса, кг
	D	D_1	H	h	n_1	
А6Г066 010	350	255	315	125	65	8,5
-01	450	330	395	165	85	14
-02	555	400	465	185	95	20
-03	610	445	515	205	105	25
-04	670	510	585	245	125	30
-05	695	525	685	225	115	46,5
-06	710	542	740	245	125	51,5
-07	765	598	810	265	135	61
-08	830	652	880	285	145	73
-09	875	698	950	305	155	85

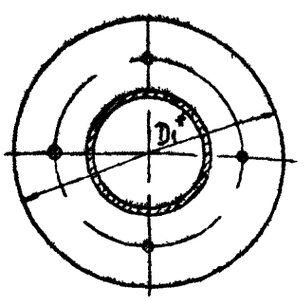

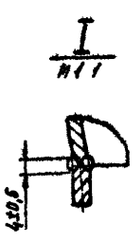

1* Размеры для справок

2. Шов № 1 сварка ручная электродуговая, остальные по ГОСТ 5264-80

Изм	Лист	№ докум	Подп	Дата
Разраб		Меднова		11 95
Пров		Брукова		11-95
Рук гр		Фрадкин		04 95
Гл спец		Укомирская		04 95
Н контр		Грановский		04 95
Утв		Спивак		04 95

А6Г066 010 СБ

Вставка цилиндрическая

Лит | Масса | Масштаб: И | Ст тавл. | —

Лист | Листов 1

Госстрой СССР Сантехпроект г. Москва

Копировал | Формат А3

Серия 5907-1 Выпуск 1

АБГ066 011

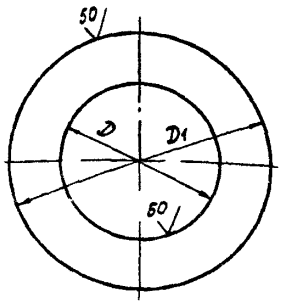

Обозначение	Размеры, мм		Масса, кг
	D	D1	
АБГ066 011	215	350	2,35
-01	275	450	3,9
-02	330	555	6,1
-03	365	610	7,4
-04	436	670	8
-05	454	695	8,5
-06	490	710	8,1
-07	535	765	9,2
-08	580	830	10,9
-09	625	875	11,6

Обозначение	Размеры, мм		Масса, кг
	D	D1	
АБГ066 011 -10	115	255	1,6
-11	150	330	2,7
-12	180	400	3,9
-13	200	445	4,9
-14	230	510	6,4
-15	265	525	6,3
-16	285	542	6,6
-17	310	598	8,1
-18	340	652	9,5
-19	380	698	10,6

Неуказанные предельные отклонения размеров $^{+}t_2, -t_2$

Изм	Лист	№ докум	Подп	Дата	АБГ066 011			
Разраб		Спиридоненко		12.85	Фланец	Лит	Масса	Масштаб
Пров		Брукова		12.85		И	См табл.	—
Рук гр		Фрадкин		09 85		Лист	Листов 1	
Гл спец		Ушомирская		09.85	Лист 65,0 ГОСТ 19903-74 / В Ст3 ГОСТ 14637-79	Госстрой СССР Сантехпроект г Москва		
Н контр		Грановский		09.85				
Утв		Спивак		09.85				

Копировал

Формат А3

Инв № подл | Подп и дата | Взам инв № | Инв № дубл | Подп и дата

АБГ066 012

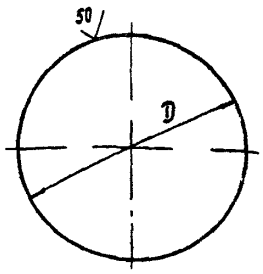

Обозначение	D, мм	Материал	Масса, кг
АБГ066 012	110	Лист 63,0 ГОСТ 19903-74 / 1-N В Ст3 ГОСТ 16523-70	0,22
-01	145		0,39
-02	175		0,57
-03	195		0,7
-04	225		0,94
-05	260		1,3
-06	280		1,45
-07	305		1,7
-08	335		2,1
-09	375		2,6

Обозначение	D, мм	Материал	Масса, кг
АБГ066 012 -10	255	Лист 65,0 ГОСТ 19903-74 / В Ст3 ГОСТ 14637-79	2
-11	330		3,4
-12	400		4,9
-13	445		6,1
-14	510		8
-15	525		8,5
-16	542		9,1
-17	598		11
-18	652		13,1
-19	698		15

Неуказанные предельные отклонения размеров $-t_2$

Изм	Лист	№ докум	Подп	Дата	АБГ066 012			
Разраб		Спиридоненко		12.85	Диск	Лит	Масса	Масштаб
Пров		Брукова		12.85		И	См табл.	—
Рук гр		Фрадкин		09.85		Лист	Листов 1	
Гл спец		Ушомирская		09.85	См табл	Госстрой СССР Сантехпроект г Москва		
Н контр		Грановский		09.85				
Утв		Спивак		09.85				

Копировал: Сычева

Формат А3

Серия 5907-1 Выпуск 1

Инв № подл | Подп и дата | Взам инв № | Инв № дубл | Подп и дата

АБГ066 013

50 (√)

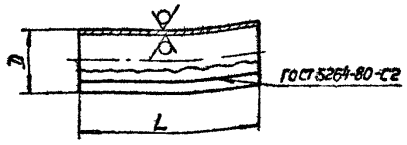

Обозначение	Размеры, мм D	L	Материал	Масса, кг
АБГ066 013	115	307	Лист 6,3 ГОСТ 19903-74 / 1-IV-8 Ст 3 ГОСТ 16523-70	2,6
-01	150	387		4,3
-02	180	457		6
-03	200	507		7,5
-04	230	577		9,8
-05	265	675	Лист 6,5,0 ГОСТ 19903-74 / 8 Ст 3 ГОСТ 14637-79	22
-06	285	730		25,6
-07	310	800		30,6
-08	340	870		36,5
-09	380	940		44

Обозначение	Размеры, мм D	L	Материал	Масса, кг
АБГ066 013-10	115	433	Лист 6,3 ГОСТ 19903-74 / 1-IV-8 Ст 3 ГОСТ 16523-70	3,7
-11	150	563		6,2
-12	180	673		8,9
-13	200	748		11
-14	230	896		15,2
-15	265	917		17,9
-16	285	992		20,9
-17	310	1088		24,9
-18	340	1178		29,6
-19	380	1211		35,7

Неуказанные предельные отклонения размеров - ±t₂.

Изм.	Лист	N докум.	Подп.	Дата
Разраб.		Чеднова		12.95
Пров.		Брыкова		12.95
Рук. гр.		Фрольцкин		12.95
Гл. спец.		Чиликовская		12.95
Н. контр.		Рамовский		12.95
Утв.		Гинзбург		12.95

АБГ066.013

Цилиндр

См. табл.

Лит. И | Масса: См. табл. | Масштаб: -

Лист | Листов 1

Госстрой СССР Сантехпроект г. Москва

Копировал

Формат А3

Инв. N подл. | Подп. и дата | Взам. инв. N | Инв. N дубл. | Подп. и дата

АБГ066.014

Серия 5.907-1 Выпуск 1

(√)

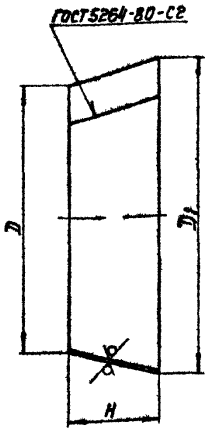

Обозначение	Размеры, мм D	D1	H	Материал	Масса, кг
АБГ 066.014	184	215	60	Лист 6,3 ГОСТ 19903-74 / 1-IV-8 Ст 3 ГОСТ 16523-70	0,9
-01	234	275	80		1,6
-02	284	330	90		2,1
-03	314	365	100		2,6
-04	374	436	120		3,8
-05	398	454	110	Лист 6,5,0 ГОСТ 19903-74 / 8 Ст 3 ГОСТ 14637-79	6
-06	428	490	120		7
-07	468	535	130		8,3
-08	508	580	140		9,7
-09	548	625	150		11,2

Неуказанные предельные отклонения размеров - ±t₂

Изм.	Лист	N докум.	Подп.	Дата
Разраб.		Чеднова		12.95
Пров.		Брыкова		12.95
Рук. гр.		Фрольцкин		12.95
Гл. спец.		Чиликовская		12.95
Н. контр.		Рамовский		12.95
Утв.		Гинзбург		12.95

АБГ 066 014

Конус

См. табл.

Лит. И | Масса: См. табл. | Масштаб: -

Лист | Листов 1

Госстрой СССР Сантехпроект г. Москва

Копировал

Формат А3

Инв. N подл. | Подп. и дата | Взам. инв. N | Инв. N дубл. | Подп. и дата

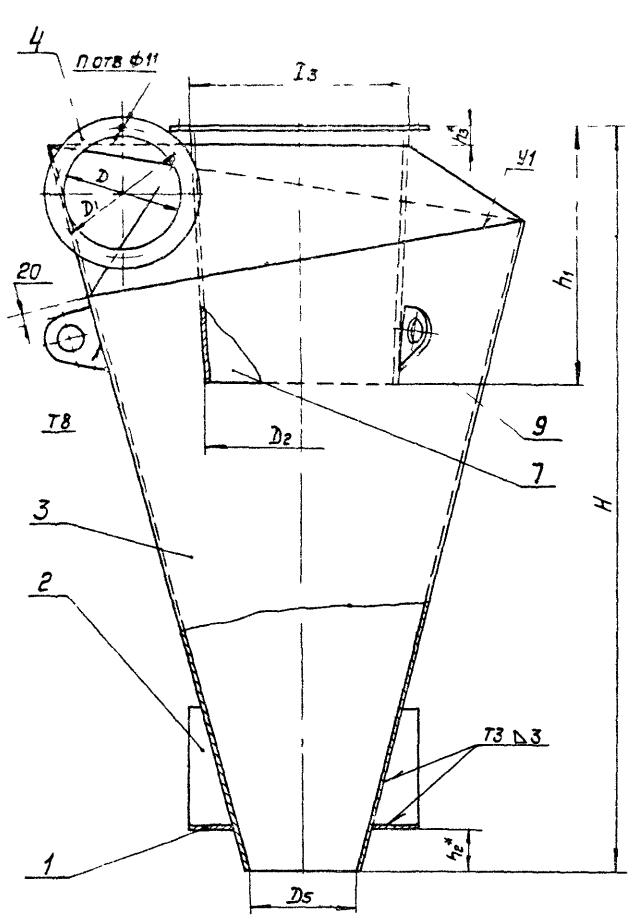

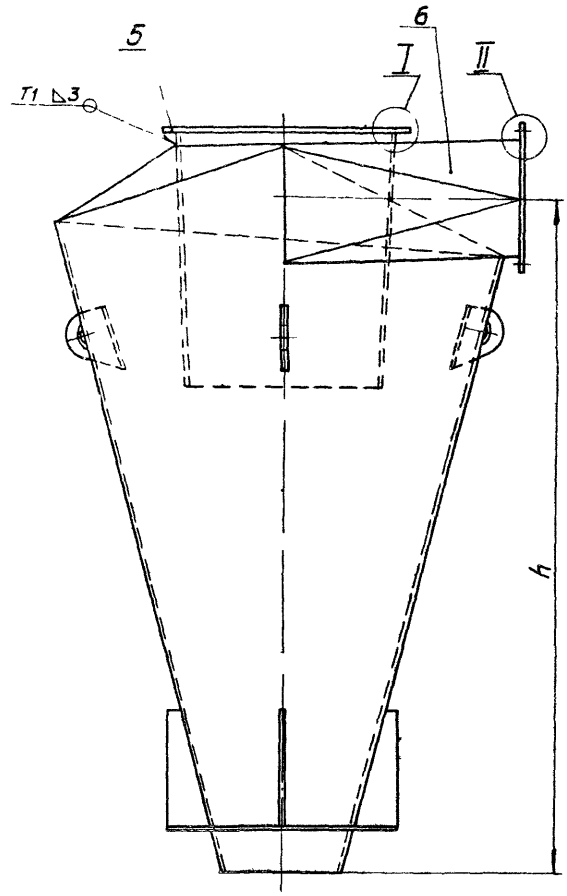

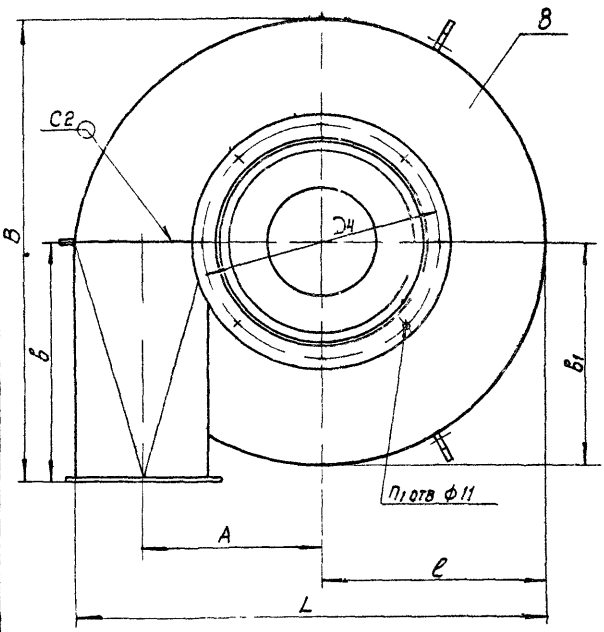

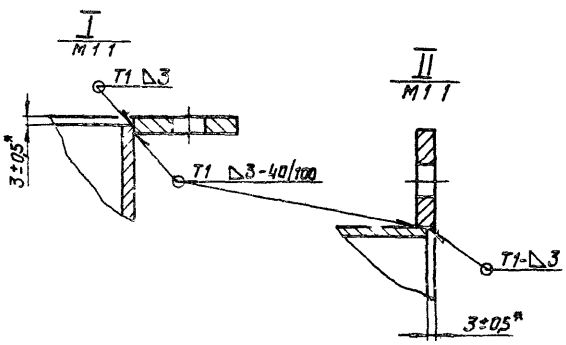

1 Размеры кроме обозначенных знаком*, для справок

2 Неуказанные предельные отклонения размеров ±

3 Сварные швы Т1 и С2 по ГОСТ 5264-80, а швы У1 по ГОСТ 11534-75

4 Таблицу исполнении см на листе 2

Серия 5907-1 Выпуск 1

Инв. N подл. | Подп. и дата | Взам. инв. N | Инв. N дубл. | Подп. и дата

				АБГ066 020 СБ	
Изм.	Лист	N докум.	Подп.	Дата	
Разраб.		Меднова		12.85	Корпус
Пров.		Брукова		12.85	
Рук. гр.		Фрадкин		12.85	
Гл. спец.		Чистякова		01.86	
Н. контр.		Грановский		12.85	
Утв.		Спивак		12.85	

Лит.	Масса	Масштаб
И	см. табл.	

Лист 1 | Листов

Госстрой СантехПроект г. Москва

Копировал

Формат А2

Серия 5.903-1 выпуск 1

Формат	Зона	Поз.	Обозначение	Наименование	Кол. на испол. АБГ066 020 –	01	02	03	04	Примечание
А3		2	АБГ066.022-03	Ребро				4		
			-04	Ребро					4	
А2		3	АБГ066 023	Конус	1					
			-01	Конус		1				
			-02	Конус			1			
			-03	Конус				1		
			-04	Конус					1	
А3		4	АБГ066 024	Фланец	1					
			-01	Фланец		1				
			-02	Фланец			1			
			-03	Фланец				1		
			-04	Фланец					1	
		5	-05	Фланец	1					
			-06	Фланец		1				
			-07	Фланец			1			
			-08	Фланец				1		
			-09	Фланец					1	
А3		6	АБГ066 025	Патрубок входной	1					
			-01	Патрубок входной		1				

АБГ066 020

Лист 2

Копировал Формат А4

Обозначение	Размеры, мм h_1	h_2	h_3	n	Количество отв. шт	Масса, кг
АБГ066 020 -01	385	60	25	6	8	62
-02	555	80	35		10	125
-03	680	90	45	8	12	186
-04	785	100	50			245
	875	120	60	10		302

Обозначение	Размеры, мм D_3	D_4	D_5	L	c	H	h
АБГ 066 020 -01	323	348	170	700	335	1125	1025
-02	465	495	220	1015	483	1660	1515
-03	570	600	270	1245	591	2050	1870
-04	655	685	300	1430	680	2375	2175
	730	760	360	1595	758	2600	2370

Обозначение	Размеры, мм A	B	B_1	c	D_1	D_2
АБГ 066 020 -01	263	700	345	320	200	290
-02	380	1015	495	460	275	416
-03	465	1245	610	560	300	510
-04	535	1430	700	645	345	585
	597	1595	780	720	385	655

АБГ066 020СБ

Формат	Зона	Поз.	Обозначение	Наименование	Кол. на испол. АБГ066 020 –	01	02	03	04	Примечание
А3		6	АБГ066 025-02	Патрубок входной			1			
			-03	Патрубок входной				1		
			-04	Патрубок входной					1	
		7	АБГ066 026	Труба выхлопная	1					
			-01	Труба выхлопная		1				
			-02	Труба выхлопная			1			
			-03	Труба выхлопная				1		
			-04	Труба выхлопная					1	
А2		8	АБГ066.027	Крышка	1					
			-01	Крышка		1				
			-02	Крышка			1			
			-03	Крышка				1		
			-04	Крышка					1	
А4		9	АБГ066 028	Ушко	3	3	3	3	3	

АБГ066.020

Лист 3

Копировал Формат А4

Формат	Зона	Поз.	Обозначение	Наименование	Кол. на испол. АБГ066 020 –	01	02	03	04	Примечание
				Документация						
А2			АБГ066 020СБ	Сборочный чертеж	X	X	X	X	X	
				Детали						
А4		1	АБГ066 021	Фланец	1					
			-01	Фланец		1				
			-02	Фланец			1			
			-03	Фланец				1		
			-04	Фланец					1	
А3		2	АБГ066 022	Ребро	4					
			-01	Ребро		4				
			-02	Ребро			4			

АБГ066 020

Корпус

Разраб. Кондаков 12.05
Пров. Брыкова 12.05
Н. контр. Ольчев 12.05
ГИП Ольчев 12.05

Лит. И | Лист 1 | Листов 3

Госстрой СССР Сантехпроект г. Москва

Копировал Чулкова Формат А4

12

АБГ066 021

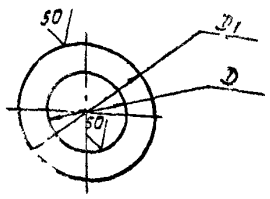

Обозначение	Размеры, мм		Масса, кг
	D	D_1	
АБГ066 021	211	341	2,2
—01	271	431	3,45
—02	327	537	5,6
—03	362	592	6,8
—04	432	652	7,4
—05	447	677	8
—06	482	692	7,6
—07	527	747	8,6
—08	572	812	10,3
—09	618	858	10,9

Неуказанные предельные отклонения размеров $+t_2$, $-t_2$

АБГ066 021

Изм	Лист	№ докум	Подп	Дата
Разраб		Меднова		IX 85
Пров		Брукова		IX 85
Рук гр		Фрадкин		09
Гл спец		Ушомирская		
Н контр		Грановский		
Утв		Спивак		

Фланец

Лит | Масса | Масштаб

Лист 63,0 ГОСТ 19903-74 / В Ст 3 ГОСТ 14637-79

Госстрой СССР Сантехпроект г. Москва

Лист 1 | Листов 1

Копировал | Формат А4

АБГ066 026

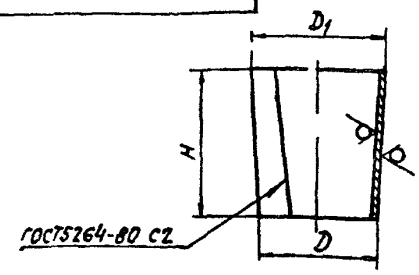

Обозначение	Размеры, мм			Масса, кг
	D	D_1	H	
АБГ066 026	290	323	382	8,7
—01	415	465	552	18
—02	510	570	677	27
—03	585	655	782	35,9
—04	655	730	872	44,7
—05	698	780	927	50,6
—06	756	846	1007	59,7
—07	842	940	1122	73,9
—08	926	1036	1237	89,7
—09	994	1112	1327	103,3

Неуказанные предельные отклонения размеров $-t_2$

АБГ066 026

Изм	Лист	№ докум	Подп	Дата
Разраб		Меднова		IX 85
Пров		Брукова		IX 85
Рук гр		Фрадкин		09 85
Гл спец		Ушомирская		
Н контр		Грановский		
Утв		Спивак		

Труба выхлопная

Лит | Масса | Масштаб

Лист 63,0 ГОСТ 19903-74 / 1-IV В Ст 3 ГОСТ 16523-70

Госстрой СССР Сантехпроект г. Москва

Лист | Листов 1

Копировал | Формат А4

АБГ066 022

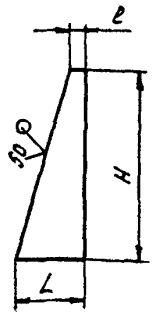

Обозначение	Размеры, мм			Материал	Масса, кг
	L	l	H		
АБГ066 022	65	14	200	Лист 65,0 ГОСТ 19903-74 / В Ст 3 ГОСТ 14637-79	0,31
—01	80	16	250		0,47
—02	105	28	300		0,77
—03	115	25	350		0,95
—04	110	20			0,88
—05	115	25	350	Лист 66,0 ГОСТ 19903-74 / В Ст 3 ГОСТ 14637-79	1,2
—06	105	15			1
—07	110	7	400		1,1
—08	120	17			1,3

Неуказанные предельные отклонения размеров $-t_2$

АБГ066 022

Изм	Лист	№ докум	Подп	Дата
Разраб		Меднова		IX 85
Пров		Брукова		IX 85
Рук гр		Фрадкин		09 85
Гл спец		Ушомирская		
Н контр		Грановский		
Утв		Спивак		

Ребро

См табл

Лит | Масса | Масштаб

Лист 1 | Листов 1

Госстрой СССР Сантехпроект г. Москва

Копировал Сычева | Формат А3

Серия 5907-1 Выпуск 1

Инв № подл | Подп и дата | Взам инв № | Инв № дубл | Подп и дата

50 (V)

АБГ 066 023

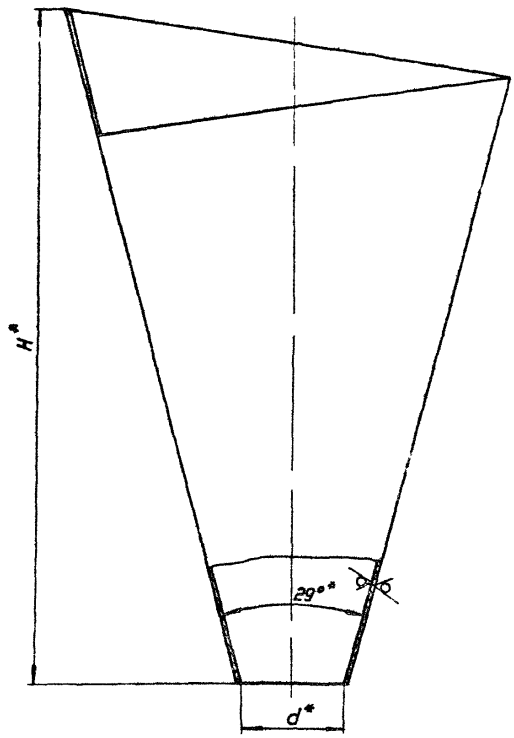

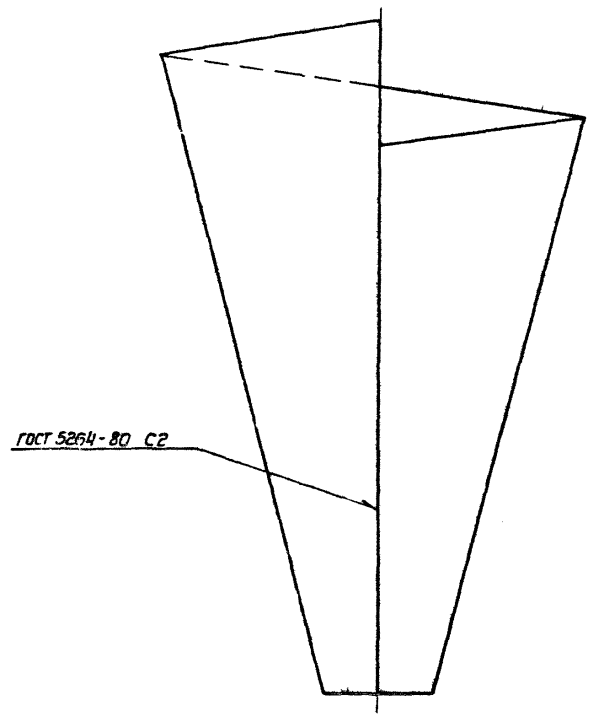

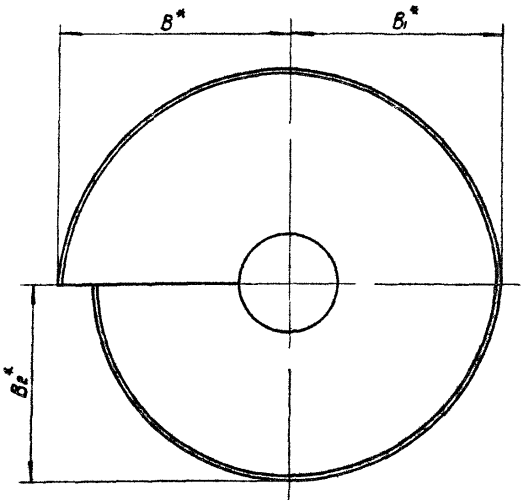

Обозначение	Размеры, мм											Масса, кг
	L*	l	R	R1	r	C	d*	H*	B*	B1*	B2*	
АБГ066 023	1473	900	1246	1360	346	221	170	1091	363	335	320	32,2
-01	2135	1362	1808	1960	446	327	220	1635	530	483	460	68,7
-02	2617	1671	2217	2400	546	400	270	2005	651	591	560	103,2
03	3004	1938	2544	2760	606	460	300	2321	748	680	645	136,5
-04	3351	2112	2838	3080	726	513	360	2541	835	758	720	168,5

1 *Размеры для справок

2 Неуказанные предельные отклонения размеров:

$-t_{2_1} \pm \frac{t_2}{2}$

Развертка

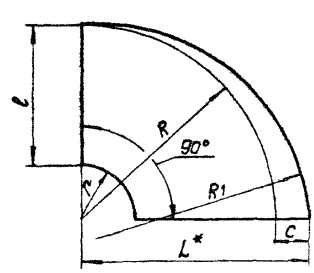

Изм.	Лист	№ докум.	Подп.	Дата	АБГ 066 023
Разраб.		Брукова		16.85	Конус
Пров.		Фрадкин		09.85	
Рук. гр.		Фрадкин		09.85	
Гл. спец.		Ушомирская		09.85	Лист БЗО ГОСТ 19903-74 / 1 IV ВСт3 ГОСТ 16523-70
Н. контр.		Грановский		8	
Утв.		Спивак		9.85	

Лит.	Масса	Масштаб
И	СМ табл.	–

Лист | Листов 1

Госстрой СССР Сантехпроект г. Москва

Копировал

Формат А2

Серия 5.9С 1 Выпуск 1

Инв. № подл. | Подп. и дата | Взам. инв. № | Инв. № дубл. | Подп. и дата

АБГ066 025

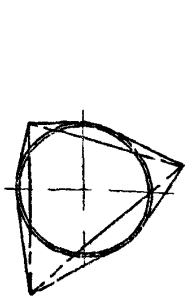

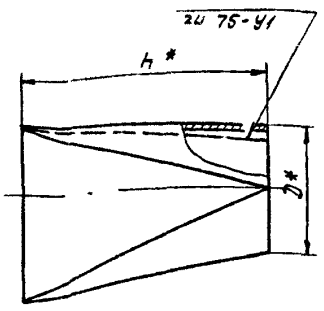

Развертка

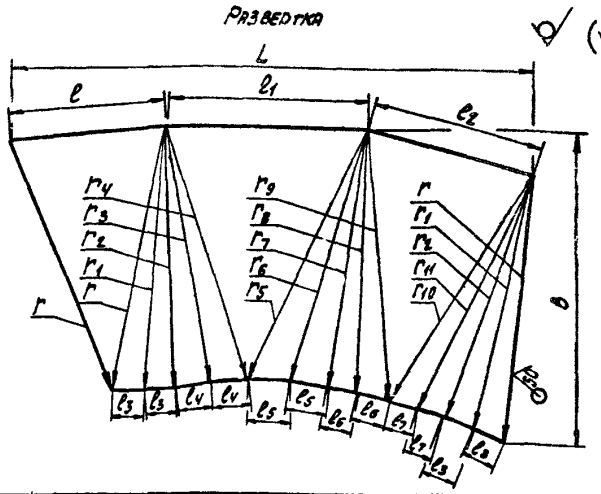

Обозначение	Размеры, мм																							Масса, кг
	B	D*	L	l	l1	l2	l3	l4	l5	l6	l7	r	r1	r2=H*	r3	r4	r5	r6	r7	r8	r9	r10	r11	
АБГ066 025	410	170	693	208	266	227	41	52	54	42	36,5	356	346	343	348	352	373	354	347	352	364	353	345	8,8
-01	592	245	998	300	384	327	60	75	77	61	53	513	499	494	502	512	537	511	500	496	525	509	498	10,4
-02	725	300	1223	367	470	400	73	91	94	75	64,5	628	611	605	614	540	658	625	612	570	642	624	610	15,6
-03	833	345	1406	422	540	460	84	105	108	86	74	722	703	696	707	735	757	719	705	713	739	717	702	20,6
-04	930	385	1569	470	603	513	94	117	121	96	83	805	784	776	788	821	844	803	786	796	824	800	783	25,6

1 *Размеры для справок

2 Неуказанные предельные отклонения размеров $\pm\frac{t_2}{2}$

Изм.	Лист	№ докум.	Подп.	Дата
Разраб.		Меднова		IX 85
Пров.		Брукова		IX 85
Рук. гр.		Фрадкин		09.85
Гл. спец.		Чшомирская		09.85
Н. контр.		Грановский		09.85
Утв.		Сливак		09.85

АБГ066 025

Патрубок входной

Лит.	Масса	Масштаб
И	См. табл.	—
Лист	Листов 1	

Лист Б3,0 ГОСТ 19903-74 / t-17 В Ст3 ГОСТ 16523-70

Госстрой СССР Сантехпроект г. Москва

Копировал

Формат А3

АБГ066 024

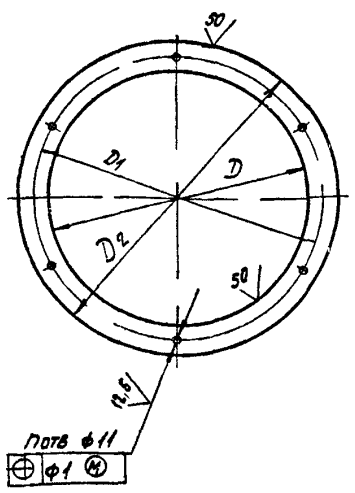

Обозначение	Размеры, мм			Количество отв. шт	Материал	Масса, кг
	D	D1	D2	n		
АБГ066 024	170	200	230	6	Лист Б5,0 ГОСТ 19903-74 / В Ст3 ГОСТ 14637-79	0,74
-01	245	275	305			1
-02	300	330	360	8		1,2
-03	345	375	405			1,4
-04	385	415	445	10		1,5
-05	323	348	385	8	Лист Б6,0 ГОСТ 19903-74 / В Ст3 ГОСТ 14637-79	1,6
-06	465	495	525	10		2,2
-07	570	600	630	12		2,7
-08	655	685	715			3
-09	730	760	790		Лист Б8,0 ГОСТ 19903-74 / В Ст3 ГОСТ 14637-79	4,5

Неуказанные предельные отклонения размеров $\pm t_2, -t_2, \pm\frac{t_2}{2}$

Изм.	Лист	№ докум.	Подп.	Дата
Разраб.		Меднова		IX 85
Пров.		Брукова		IX 85
Рук. гр.		Фрадкин		09.85
Гл. спец.		Чшомирская		09.85
Н. контр.		Грановский		09.85
Утв.		Сливак		09.85

АБГ066 024

Фланец

Лит.	Масса	Масштаб
И	См. табл.	—
Лист	Листов 1	

См. табл.

Госстрой СССР Сантехпроект г. Москва

Копировал. сычева

Формат А3

Выпуск 1

Серия 5.907-1

Инв. № подл. | Подп. и дата | Взам. инв. № | Инв. № дубл. | Подп. и дата

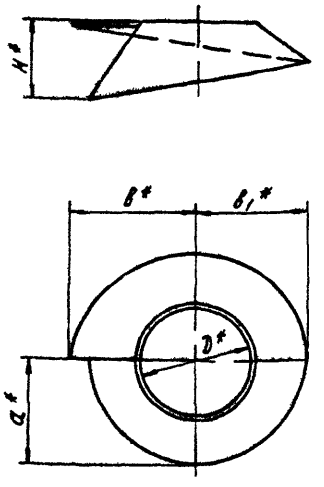

Развертка

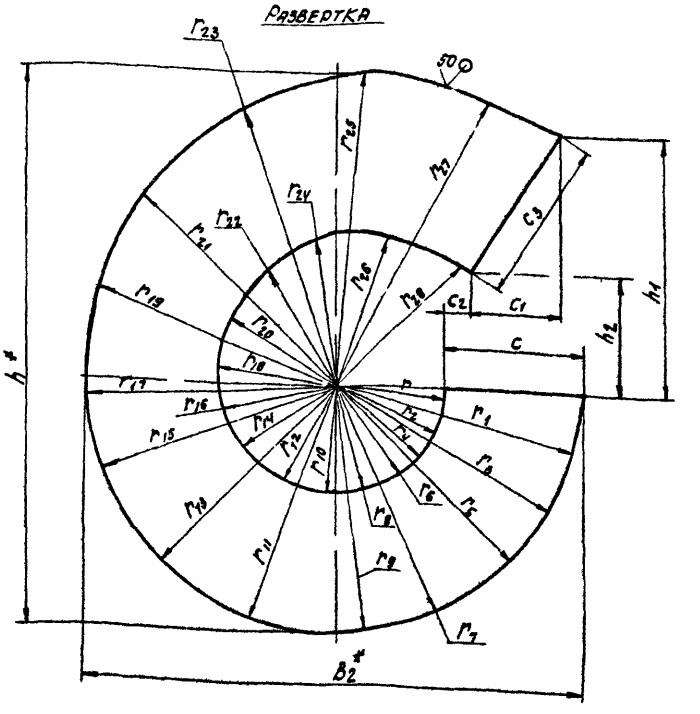

Обозначение	Размеры, мм																			
	a*	b*	b1*	b2*	c	c1	c2	c3	D*	H*	h*	h1	h2	r	r1	r2	r3	r4	r5	r6
АБГ066 027	320	363	335	750	208	148	36	266	325	220	835	400	180	160	368	160	367	161	365	161
-01	460	530	483	1080	300	221	49	384	465	317	1203	576	262	231	530	231	529	232	525	232
-02	560	651	591	1322	367	261	60	470	570	387	1473	705	315	283	650	283	648	284	644	284
-03	645	748	680	1521	422	300	69	541	655	445	1694	811	361	325	747	325	745	326	740	326
-04	720	835	768	1697	470	335	77	603	730	497	1890	905	404	363	834	363	832	364	826	364

Обозначение	Размеры мм																			
	r7	r8	r9	r10	r11	r12	r13	r14	r15	r16	r17	r18	r19	r20	r21	r22	r23	r24	r25	r26
АБГ066 027	363	161	362	162	365	163	367	165	373	167	381	176	394	186	411	197	435	218	466	238
-01	523	233	522	234	525	236	529	238	538	241	549	254	568	268	593	284	627	314	671	343
-02	641	285	639	286	644	289	648	292	658	296	672	311	696	328	726	348	763	384	822	420
-03	737	327	735	328	740	332	745	336	757	340	774	357	800	377	835	400	883	442	945	483
-04	822	365	820	367	826	370	832	375	845	380	862	398	893	421	932	447	986	493	1055	539

Обозначение	Размеры, мм		Масса, кг
	r27	r28	
АБГ066 027	496	252	8,5
-01	715	377	17,5
-02	876	462	26
-03	1007	511	34,5
-04	1184	595	44

1* Размеры для справок

2 Неуказанные предельные отклонения размеров $\pm t_2/2$

3 На развертке указаны расстояния от центра через 1/16 окружности

Изм.	Лист	№ докум.	Подп.	Дата	АБГ066 027
Разраб.		Усольцева		11.94	Крышка
Пров.		Брукова		1.95	Лит. / Масса / Масштаб: И / См. габл. / —
Рук. гр.		Фрадкин		03.95	Лист / Листов 1
Гл. спец.		Цэлмовский		03.95	
Н. контр.		Угэн в кам		12	Госс ром СССР Сантехпроект г. Москва
ГИП		Спузак			

Б30 ГОСТ 19903-74 / Лист 18 в С-3 ГОСТ 16523-70

Копировал / Формат А2

Серия 5.907-1 Выпуск 1

Инв. № подл. | Подп. и дата | Взам. инв. № | Инв. № дубл. | Подп. и дата

Инв № подл	Подп и дата	Взам инв №	Инв № дубл	Подп и дата

Серия 5 907-1 Выпуск 1

Формат	Зона	Поз	Обозначение	Наименование	Кол на исполн АБГ066 030 – 10	11	12	13	14	15	16	17	18	19	Примечание
				Документация											
А2			АБГ066 030 СБ	Сборочный чертеж	X	X	X	X	X	X	X	X	X	X	
				Сборочные единицы											
АЧ		1	АБГ066 040	Корпус бункера	1										
			-01	Корпус бункера		1									
			-02	Корпус бункера			1								
			-03	Корпус бункера				1							
			-04	Корпус бункера					1						
			-05	Корпус бункера						1					
			-06	Корпус бункера							1				
			-07	Корпус бункера								1			
			-08	Корпус бункера									1		
			-09	Корпус бункера											
АЧ		3	АБГ066 200	Затвор-мигалка	1										
			-01	Затвор-мигалка		1									
			-02	Затвор-мигалка			1								

Изм	Лист	№ докум	Подп	Дата	АБГ066 030	Лист 3

Копировал Формат АЧ

Инв № подл	Подп и дата	Взам инв №	Инв № дубл	Подп и дата

Формат	Зона	Поз	Обозначение	Наименование	Кол на исполн АБГ066 030 – –	01	02	03	04	05	06	07	08	09	Примечание
				Документация											
А2			АБГ066 030 СБ	Сборочный чертеж	X	X	X	X	X	X	X	X	X	X	
				Сборочные единицы											
		1	[illegible]	[illegible]											
			-01	Корпус бункера		1									
			-02	Корпус бункера			1								
			-03	Корпус бункера				1							
			-04	Корпус бункера					1						
			-05	Корпус бункера						1					
			-06	Корпус бункера							1				
			-07	Корпус бункера								1			
			-08	Корпус бункера											

Исполнения 10 19 - см листы 3, 4

Изм	Лист	№ докум	Подп	Дата	АБГ066 030	Лист 1	Листов 4
Разраб		Меднова		11.85	Бункер		
Пров		Брукова		11.85			
Пр. гр				11.85			
Н контр		Пановский					
Утв.		Сливак					

Копировал Формат АЧ

Инв № подл	Подп и дата	Взам инв №	Инв № дубл	Подп и дата

Формат	Зона	Поз	Обозначение	Наименование	Кол на исполн АБГ066 030 – 10	11	12	13	14	15	16	17	18	19	Примечание
АЧ		3	АБГ066 200-03	Затвор-мигалка				1							
			-04	Затвор-мигалка					1						
			-05	Затвор-мигалка						1					
			-06	Затвор-мигалка							1				
			-07	Затвор-мигалка								1			
			-08	Затвор-мигалка									1		
			-09	Затвор мигалка										1	

Изм	Лист	№ докум	Подп	Дата	АБГ066 030	Лист 4

Копировал Формат АЧ

Инв № подл	Подп и дата	Взам инв №	Инв № дубл	Подп и дата

Формат	Зона	Поз	Обозначение	Наименование	Кол на исполн АБГ066 030 – –	01	02	03	04	05	06	07	08	09	Примечание
АЧ		1	АБГ066 040-09	Корпус бункера										1	
АЧ		2	АБГ066 050	Шибер	1										
			-01	Шибер		1									
			-02	Шибер			1								
			-03	Шибер				1							
			-04	Шибер					1						
			-05	Шибер						1					
			-06	Шибер							1				
			-07	Шибер								1			
			-08	Шибер									1		
			-09	Шибер										1	

Изм	Лист	№ докум	Подп	Дата	АБГ066 030	Лист 2

Копировал Сычева Формат АЧ

Рис. 1

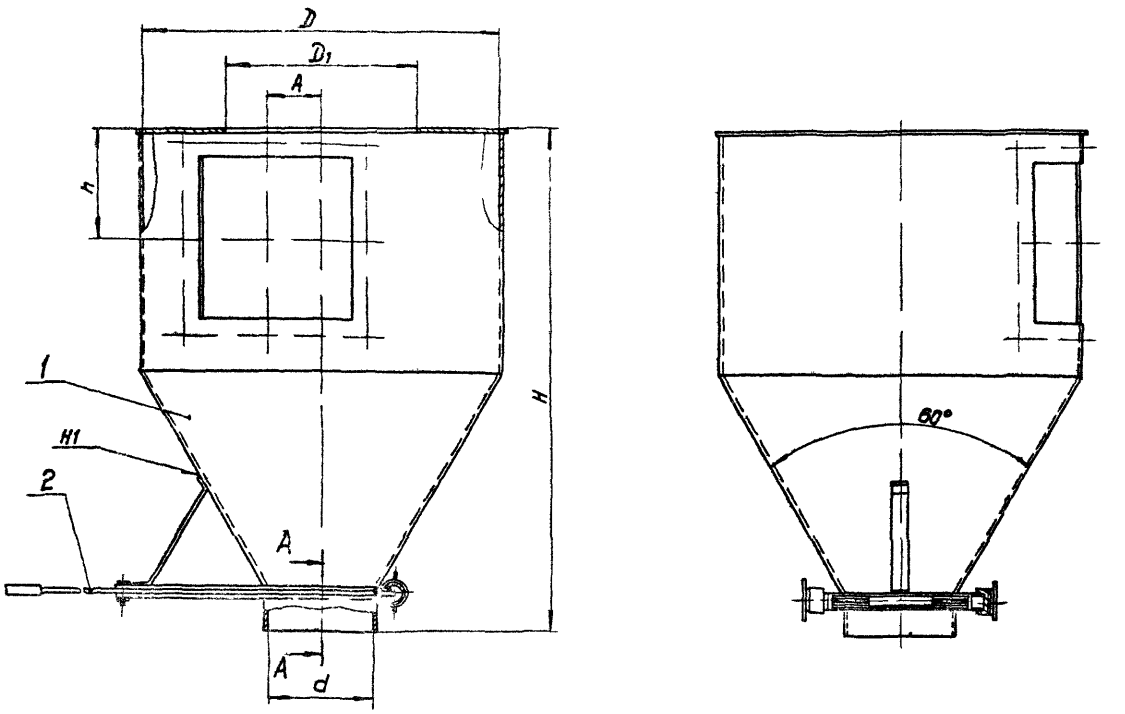

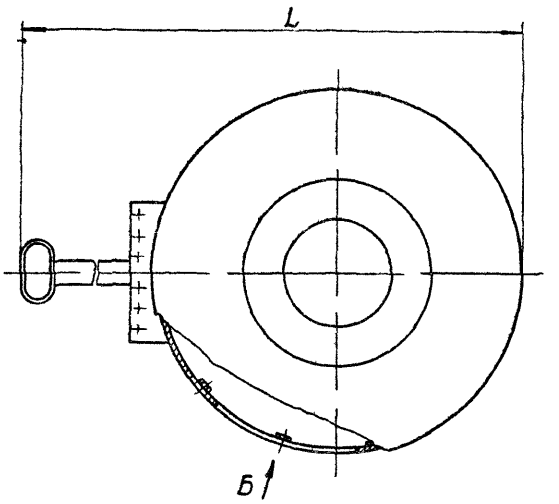

Вид Б повернута

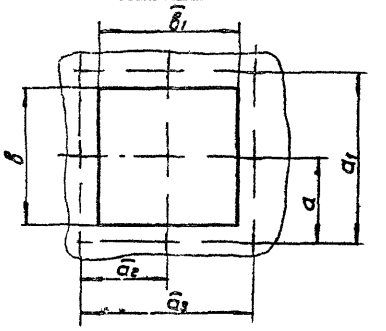

А – А
М 1 1

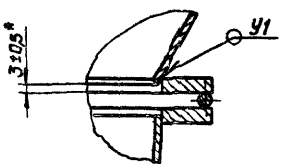

Рис 2
Остальное - см рис 1

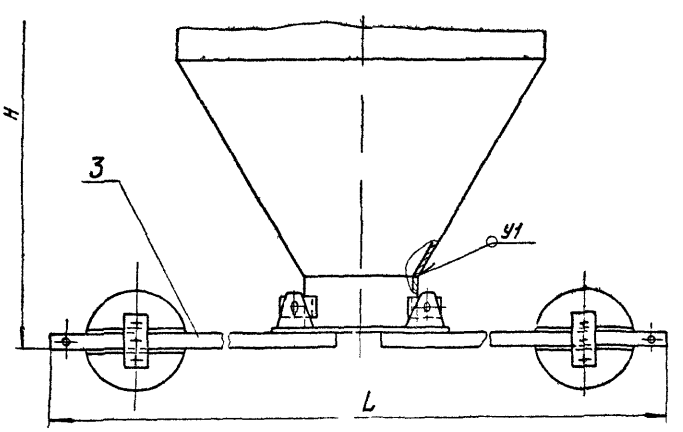

1 Размеры кроме обозначенных знаком *, для справок
2 Сварные швы У1 по ГОСТ 11534-75, Н1 по ГОСТ 5264-80
3 Таблицу исполнений см на листе 2

Изм	Лист	№ докум	Подп	Дата	А6Г 066.030 СБ			
Разраб		Меднова		IX 86	Бункер	Лит	Масса	Масштаб
Пров		Брукова		IV-85		И	СМ ТАБЛ	–
Рук гр		Фрадкин				Лист 1	Листов 2	
Гл спец		Шомирская				Госстрой СССР Сантехпроект г Москва		
Н контр		Грановский						
Утв		Спивак						

Копировал

Формат А2

Серия 5907-1 Выпуск 1

Инв № подл | Подп и дата | Взам инв № | Инв № дубл | Подп и дата

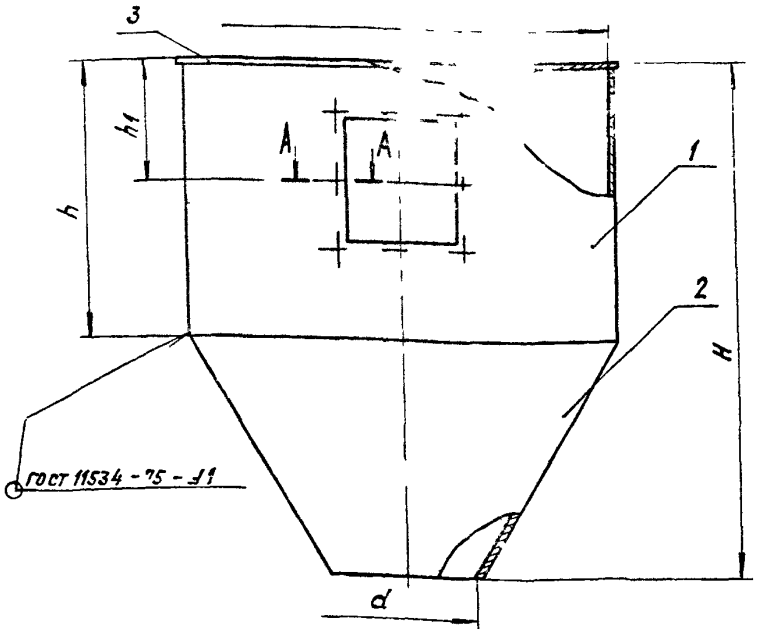

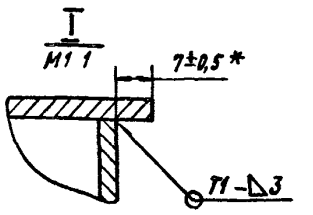

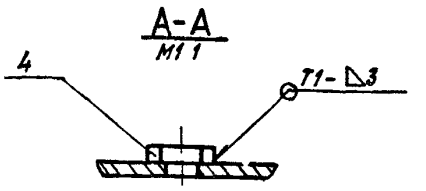

Обозначение	Размеры мм					Масса, кг
	D	d	H	h	h1	
АБГ066 040	550	170	694	365	171	29,5
-01	700	210	863	465	227	47
-02	800	240	1065	560	260	61
-03	870	260	1193	615	290	71,5
-04	940	280	1172	620	342	83
-05	980	290	1263	665	337	90
-06	1020	300	1294	670	366	97
-07	1100	320	1397	710	397	113
-08	1180	350	1489	790	430	129,5
-09	1240	370	1573	828	68	142

1 Размеры, кроме обозначенных знаком *, для справок
2 Сварные швы по ГОСТ 5264-80

Изм	Лист	№ докум	Подп	Дата
Разраб		Меднова		11.85
Пров		Брукова		11.85
Рук гр		Фрадкин		09.85
Гл спец		Ушомирская		09.85
Н контр		Урановский		09.85
Утв		Сливак		12.85

АБГ066 040 СБ

Корпус бункера

Лит	Масса	Масшт. 1:5
И	См. табл.	—

Лист | Листов 1

Госстрой СССР Сантехпроект г. Москва

Копировал Крапанна Формат А3

Инв. № подл. | Подп. и дата | Взам. инв. № | Инв. № дубл. | Подп. и дата

Серия 5.907-1 Выпуск 1

Обозначение	Рис	Размеры, мм													Масса, кг
		A	a	d1	a2	a3	B	B1	D	D1	d	H	h	L	
АБГ066 030	1	108	110	220	113	226	160	162	550	290	170	755	171	810	38
-01		142	130	260	133	266	200	203	700	370	210	950	227	985	58
-02		170	140	280	143	286	220	223	800	450	240	1076	260	1110	73,5
-03		188	150	300	153	306	240	243	870	500	260	1164	290	1195	85,5
-04		217	160	320	163,5	327	260	263	940	575	280	1253	342	1280	98,5
-05		250	180	360	184,5	369	300	305	980	585	290	1304	337	1325	106,5
-06		269	190	380	194,5	389	320	325	1020	602	300	1355	366	1370	115
-07		292	200	400	204,5	409	340	346	1100	658	330	1458	387	1485	133,5
-08		320	215	430	220	440	370	376	1180	723	350	1560	430	1575	151,5
-09		358	230	460	235,5	471	400	407	1240	768	370	1634	468	1655	167,5
-10	2	108	110	220	113	226	160	162	550	290	170	704	171	705	45
-11		142	130	260	133	266	200	203	700	370	210	989	227	775	75
-12		170	140	280	143	286	220	223	800	450	240	1125	260	840	115,5
-13		188	150	300	153	306	240	243	870	500	260	1213	290	900	127
-14		217	160	320	163,5	327	260	263	940	575	280	1302	342	960	138,5
-15		250	180	360	184,5	369	300	305	980	585	290	1353	337	1930	148,5
-16		269	190	380	194,5	389	320	325	1020	602	300	1404	366	2040	156
-17		292	200	400	204,5	409	340	346	1100	658	330	1507	397	2170	173,5
-18		320	215	430	220	440	370	376	1180	723	350	1609	430	2290	192,5
-19		356	230	460	235,5	471	400	407	1240	768	370	1683	468	2417	206

Инв. № подл. | Подп. и дата | Взам. инв. № | Инв. № дубл. | Подп. и дата

Изм	Лист	№ докум	Подп	Дата

АБГ066 030 СБ

Лист 2

Копировал Крапанна Формат А3

Инв. № подл. | Подп. и дата | Взам. инв. № | Инв. № дубл. | Подп. и дата

Серия 5.907-1 Выпуск 1

Формат	Зона	Поз.	Обозначение	Наименование	Кол. на исполн. АБГ066 040 –									Примечание
					–	01	02	03	04	05	06	07	08	09	
А4		3	АБГ066.043-СБ	Крышка бункера									1		
			-09	Крышка бункера										1	
				Стандартные изделия											
		4		Гайка М8.6											
				ГОСТ 5915-70	8	8	8	8	8	8	8	8	8	8	

Изм.	Лист	№ докум.	Подп.	Дата	АБГ066.040	Лист 3

Копировал Формат А4

Инв. № подл. | Подп. и дата | Взам. инв. № | Инв. № дубл. | Подп. и дата

Формат	Зона	Поз.	Обозначение	Наименование	Кол. на исполн. АБГ066 050-										Примечание
					–	01	02	03	04	05	06	07	08	09	
				Документация											
А2			АБГ066.050 СБ	Сборочный чертеж	×	×	×	×	×	×	×	×	×	×	
				Детали											
А4		1	АБГ066.051	Полотно	1										
			-01	Полотно		1									
			-02	Полотно			1								
			-03	Полотно				1							
			-04	Полотно					1						
			-05	Полотно						1					
			-06	Полотно							1				
			-07	Полотно								1			
			-08	Полотно									1		

Изм.	Лист	№ докум.	Подп.	Дата	АБГ066.050	Лит	Лист 1	Листов 6
Разраб.		Чеднова		11-86	Шибер			
Пров.		Брукова		11-86		Госстрой СССР САНТЕХПРОЕКТ г. Москва		
Рук. гр.		Фрадкин		01.87				
Н. контр.		Гравковский						
Утв.		Сливак		01.87				

Копировал Формат А4

Инв. № подл. | Подп. и дата | Взам. инв. № | Инв. № дубл. | Подп. и дата

Формат	Зона	Поз.	Обозначение	Наименование	Кол. на исполн. АБГ066 040-										Примечание
					–	01	02	03	04	05	06	07	08	09	
				Документация											
А3			АБГ066 040 СБ	Сборочный чертеж	×	×	×	×	×	×	×	×	×	×	
				Детали											
А4		1	АБГ066.041	Цилиндр	1										
			-01	Цилиндр		1									
			-02	Цилиндр			1								
			-03	Цилиндр				1							
			-04	Цилиндр					1						
			-05	Цилиндр						1					
			-06	Цилиндр							1				
			-07	Цилиндр								1			
			-08	Цилиндр									1		

Изм.	Лист	№ докум.	Подп.	Дата	АБГ066.040	Лит	Лист 1	Листов 3
Разраб.		Чеднова		11-86	Корпус бункера.			
Пров.		Брукова		11-86		Госстрой СССР САНТЕХПРОЕКТ г. Москва		
Рук. гр.		Фрадкин		01.87				
Н. контр.		Гравковский						
Утв.		Сливак		01.87				

Копировал Формат А4

Инв. № подл. | Подп. и дата | Взам. инв. № | Инв. № дубл. | Подп. и дата

Формат	Зона	Поз.	Обозначение	Наименование	Кол. на исполн. АБГ066 040-										Примечание
					–	01	02	03	04	05	06	07	08	09	
А3		1	АБГ066.041-09	Цилиндр										1	
А4		2	АБГ066.042	Конус	1										
			-01	Конус		1									
			-02	Конус			1								
			-03	Конус				1							
			-04	Конус					1						
			-05	Конус						1					
			-06	Конус							1				
			-07	Конус								1			
			-08	Конус									1		
			-09	Конус										1	
А4		3	АБГ066.043	Крышка бункера	1										
			-01	Крышка бункера		1									
			-02	Крышка бункера			1								
			-03	Крышка бункера				1							
			-04	Крышка бункера					1						
			-05	Крышка бункера						1					
			-06	Крышка бункера							1				
			-07	Крышка бункера								1			

Изм.	Лист	№ докум.	Подп.	Дата	АБГ066.040	Лист 2

Копировал: Сычева Формат А4

Серия 5907-1 Выпуск 1

Инв. № подл.	Подп. и дата	Взам. инв. №	Инв. № дубл.	Подп. и дата

Формат	Зона	Поз.	Обозначение	Наименование	Кол. на испол. АБГ066 050 –										Примечание
					–	01	02	03	04	05	06	07	08	09	
А4		7	АБГ066 057-05	Труба						1					
			-06	Труба							1				
			-07	Труба								1			
			-08	Труба									1		
			-09	Труба										1	
А4		8	АБГ066 058	Прокладка	2										
			-01	Прокладка		2									
			-02	Прокладка			2								
			-03	Прокладка				2							
			-04	Прокладка					2						
			-05	Прокладка						2					
			-06	Прокладка							2				
			-07	Прокладка								2			
			-08	Прокладка									2		
			-09	Прокладка										2	
А4		9	АБГ066 059	Ручка											
				Круг В-Iгост 2590-71 / Вст3-Iгост 535-79											
				L=80 0,74	2	2	2	2	2	2	2	2	2	2	0,03 кг

Изм.	Лист	№ докум.	Подп.	Дата	АБГ066 050	Лист 4

Копировал Формат А4

Инв. № подл.	Подп. и дата	Взам. инв. №	Инв. № дубл.	Подп. и дата

Формат	Зона	Поз.	Обозначение	Наименование	Кол. на испол. АБГ066 050 –										Примечание
					–	01	02	03	04	05	06	07	08	09	
А4		1	АБГ066 051	Полотно										1	
А4		2	АБГ066 052	Крышка	2										
			-01	Крышка		2									
			-02	Крышка			2								
			-03	Крышка				2							
			-04	Крышка					2						
			-05	Крышка						2					
			-06	Крышка							2				
			-07	Крышка								2			
			-08	Крышка									2		
			-09	Крышка										2	
А4		3	АБГ066 053	Ручка	1	1	1	1	1	1	1	1	1	1	
А4		4	АБГ066 054	Ребро	1										
			-01	Ребро		1									
			-02	Ребро			1								
			-03	Ребро				1							
			-04	Ребро					1						
			-05	Ребро						1					
			-06	Ребро							1				

Изм.	Лист	№ докум.	Подп.	Дата	АБГ066 050	Лист 2

Копировал Формат А4

Инв. № подл.	Подп. и дата	Взам. инв. №	Инв. № дубл.-1	Подп. и дата

Формат	Зона	Поз.	Обозначение	Наименование	Кол. на испол. АБГ066 050 –										Примечание
					–	01	02	03	04	05	06	07	08	09	
Б4		10	АБГ066 061	Ограничитель											
				Круг 4-В ГОСТ 2590-71 / В Ст3-Г ГОСТ 535-79											
				L=400 - 1,4	2										0,04 кг
			-01	L=480 - 1,55		2									0,05 кг
			-02	L=540 - 1,75			2								0,053 кг
			-03	L=580 - 1,75				2							0,057 кг
			-04	L=620 - 1,75					2						0,061 кг
			-05	L=640 - 2						2					0,063 кг
			-06	L=660 - 2							2				0,065 кг
			-07	L=720 - 2								2			0,07 кг
			-08	L=760 - 2									2		0,075 кг
			-09	L=800 - 2										2	0,08 кг

Изм.	Лист	№ докум.	Подп.	Дата	АБГ066 050	Лист 5

Копировал

Инв. № подл.	Подп. и дата	Взам. инв. №	Инв. № дубл.	Подп. и дата

Формат	Зона	Поз.	Обозначение	Наименование	Кол. на испол. АБГ066 050 –										Примечание
					–	01	02	03	04	05	06	07	08	09	
А4		4	АБГ066 054-07	Ребро								1			
			-08	Ребро									1		
			-09	Ребро										1	
А4		5	АБГ066 055	Патрубок	1										
			-01	Патрубок		1									
			-02	Патрубок			1								
			-03	Патрубок				1							
			-04	Патрубок					1						
			-05	Патрубок						1					
			-06	Патрубок							1				
			-07	Патрубок								1			
			-08	Патрубок									1		
			-09	Патрубок										1	
А4		6	АБГ066 056	Гайка	2	2	2	2	2	2	2	2	2	2	
А4		7	АБГ066 057	Труба	1										
			-01	Труба		1									
			-02	Труба			1								
			-03	Труба				1							
			-04	Труба					1						

Изм.	Лист	№ докум.	Подп.	Дата	АБГ066 050	Лист 3

Формат А4

А6Г066.051

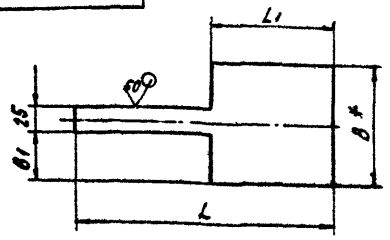

Обозначение	Размеры, мм				Масса, кг
	B*	B1	L	L1	
А6Г066 051	195	85	395	185	0,97
-01	235	105	475	225	1,4
-02	265	120	535	255	1,7
-03	285	130	575	275	1,9
-04	305	140	615	295	2,3
-05	315	145	635	305	2,5
-06	325	150	655	315	2,6
-07	355	165	715	345	3,1
-08	375	175	755	365	3,4
-09	385	185	795	385	3,8

1.* Размер для справок.
2 Неуказанные предельные отклонения размеров: $-t_2$; $\pm\frac{t_2}{2}$.

А6Г066 051

Полотно

Лит. | Масса: См. табл. | Масштаб: —

Лист 53,0 ГОСТ 19903-74 / 1 В Ст3 ГОСТ 535-79

Госстрой СССР Сантехпроект Москва

Копировал Сычева

А6Г066.053

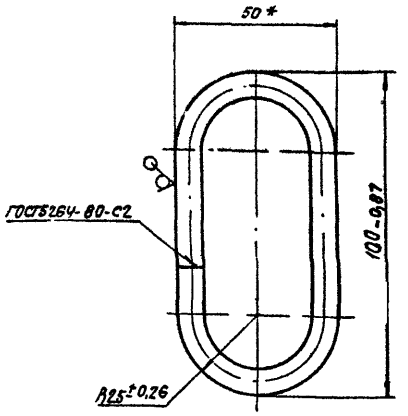

*Размер для справок.

А6Г066 053

Ручка

Лит. | Масса: 0,1 | Масштаб: 1:1

Лист | Листов 1

Круг 8-В ГОСТ 2590-71 / В Ст 3-I ГОСТ 535-79

Госстрой СССР Сантехпроект Москва

Копировал Сычева

Формат А4

А6Г066.050

Серия 5.907-1 Выпуск 1

Обозначение	Наименование	Кол. на исполн. А6Г066.050-									Примечание
		-	01	02	03	04	05	06	07	08	09
	Стандартные изделия										
11	Болт М8×25.36 ГОСТ 7798-70	6	6	6	6	6	6	6	6	6	6
12	Гайка М8.5 ГОСТ 5915-70	6	6	6	6	6	6	6	6	6	6

А6Г066.050

Лист 6

Копировал Сычева

Формат А4

А6Г066.058

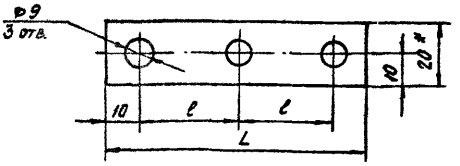

Обозначение	Размеры, мм		Масса, кг
	L	l	
А6Г066 058	80	30	0,014
-01	100	40	0,018
-02	115	47,5	0,02
-03	125	52,5	0,023
-04	135	57,5	0,024
-05	140	60	0,025
-06	145	62,5	0,026
-07	160	70	0,029
-08	170	75	0,03[illegible]
-09	180	80	0,032

1* Размер для справок
2 Неуказанные предельные отклонения размеров: $\pm t_2$; $-t_2$; $\pm\frac{t_2}{2}$

А6Г066.058

Прокладка

Лит. | Масса: См. табл. | Масштаб: —

Лист | Листов 1

Пластина I, лист, ТМКЦ-С-5 ГОСТ 7338-77

Госстрой СССР Сантехпроект Москва

Копировал Сычева

Формат А4

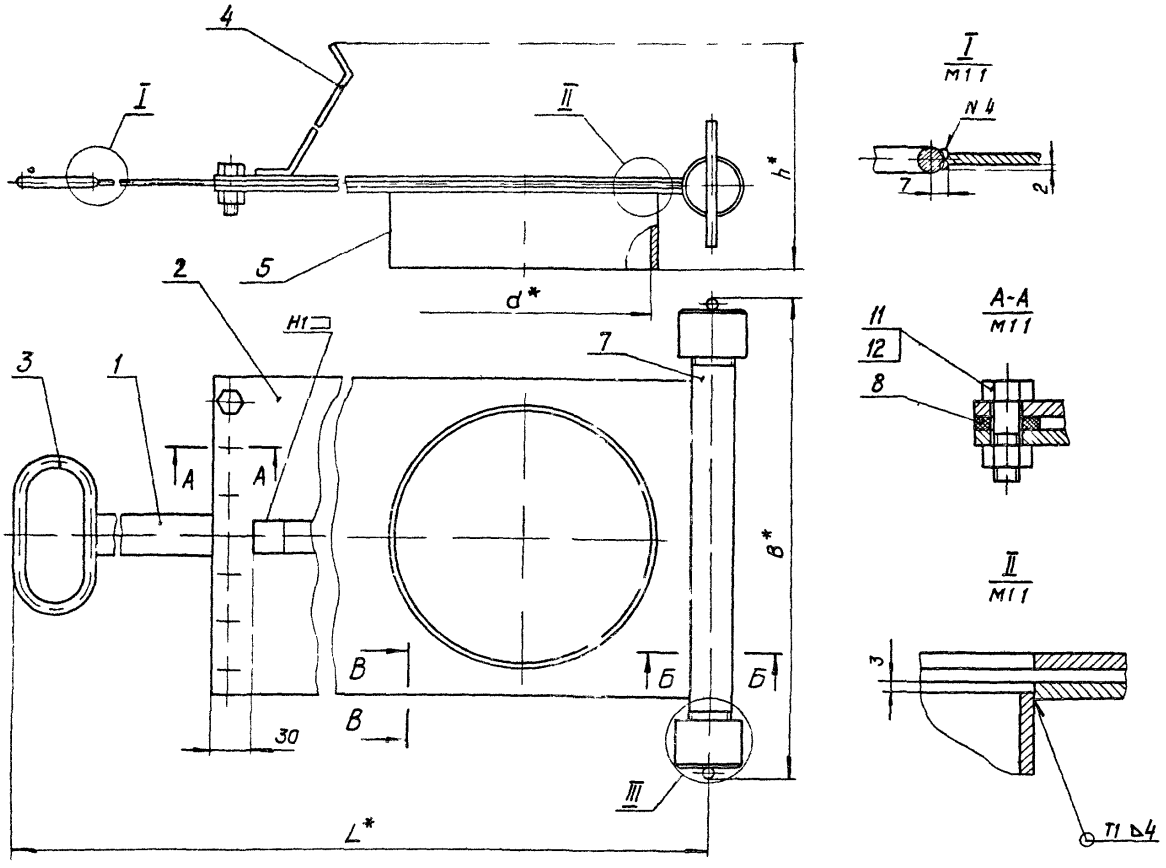

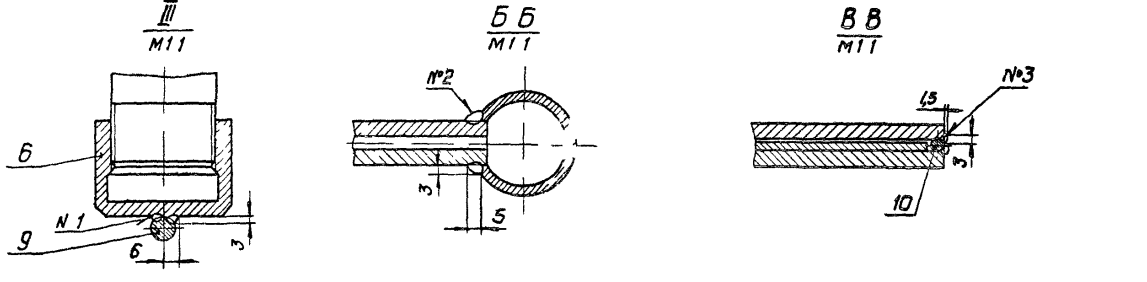

Обозначение	Размеры, мм				Масса, кг
	B*	d*	h*	L*	
АБГ066 050	310	170	215	652	8
-01	350	210	250	772	10,5
02	380	240	275	862	12,5
-03	400	260	295	922	14
-04	420	280	310	982	16
-05	430	290	320	1012	17
-06	440	300	325	1042	17,5
-07	470	330	355	1132	20,5
-08	490	350	370	1192	22,5
-09	510	370	385	1252	25

1* Размеры для справок

2 Неуказанные предельные отклонения размеров $\pm\frac{t_2}{2}$

3 Сварные швы № 1 4 - сварка ручная электродуговая, остальные - по ГОСТ 5264-80

Изм	Лист	№докум	Подп	Дата
Разраб		Меднова		12.85
Пров		Брукова		12.85
Рук гр		Фрядкин		12.85
Гл спец		Ушомирская		12.85
Н контр		Романовский		12.85
Утв		Спивак		12.85

АБГ 066 050 СБ

Шибер

Лит	Масса	Масшт
И	СМ ГАБА	-
Лист	Листов 1	

Госстрой СССР Сантехпроект г Москва

Копировал

Формат А2

Серия 5.907 Выпуск 1

Инв № подл | Подп и дата | Взам инв № | Инв № дубл | Подп и дата

А6Г066.052

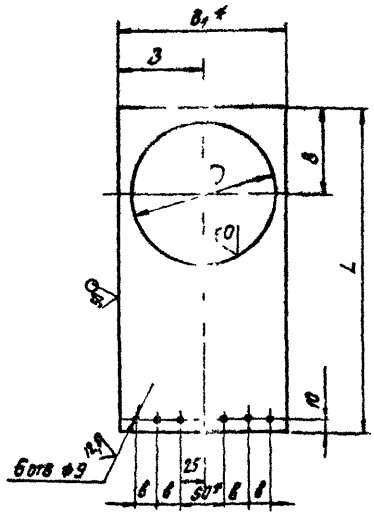

Обозначение	Размеры, мм					Масса, кг
	B	B_1*	в	D	L	
А6Г066 052	105	210	30	178	400	2,4
−01	125	250	40	218	480	3,3
−02	140	280	47,5	248	540	4
−03	150	300	52,5	268	580	4,6
−04	160	320	57,5	288	620	5,3
−05	165	330	60	298	640	5,6
−06	170	340	62,5	308	660	5,9
−07	185	370	70	338	720	6,9
−08	195	390	75	358	760	7,7
−09	205	410	80	378	800	8,5

1* Размеры для справок

2 Неуказанные предельные отклонения размеров $+t_2, -t_2, \pm\frac{t_2}{2}$

Изм	Лист	№ докум	Подп	Дата	А6Г066.052	Лит	Масса	Масштаб
Разраб		Меднова		IX-85	Крышка	И	См табл.	—
Пров		Брукова		IX-85		Лист	Листов 1	
Рук гр		Фрадкин		09.85				
Гл спец		Чюпинская			Лист 55,0 ГОСТ 19903-74 / В Ст 3 ГОСТ 14637-79	Госстрой СССР Сантехпроект г Москва		
Н контр		Рыковская						
Утв		Сидак						

Формат А3

Инв № подл | Подп и дата | Взам инв № | Инв № дубл | Подп и дата

А6Г066 054

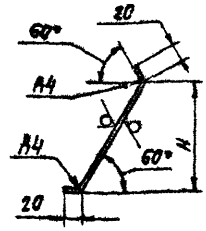

Обозначение	H, мм	Масса, кг
А6Г066 054	135	0,12
−01	170	0,15
−02	195	0,17
−03	215	0,18
−04	230	0,19
−05	240	0,2
−06	245	0,21
−07	275	0,22
−08	290	0,24
−09	305	0,25

Неуказанные предельные отклонения размеров $\pm\frac{t_2}{2}$

Изм	Лист	№ докум	Подп	Дата	А6Г066 054	Лит	Масса	Масштаб
Разраб		Меднова		IX 85	Ребро	И	См табл	—
Пров		Брукова		IX 85		Лист	Листов 1	
Рук гр		Фрадкин						
Гл спец		Чюпинская			Полоса 4х20-В ГОСТ 103-76 / В Ст 3-Т ГОСТ 535-79	Госстрой СССР Сантехпроект г Москва		
Н контр		Рыковская						
Утв		Сидак						

Копировал

Формат А4

Выпуск 1

Серия 5907-1

А6Г066 055

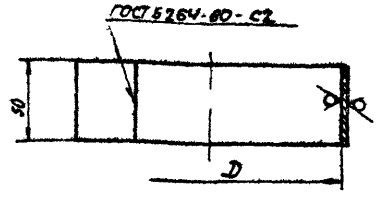

Обозначение	D_1 мм	Масса, кг
А6Г066 055	170	0,64
−01	210	0,79
−02	240	0,9
−03	260	0,97
−04	280	1
−05	290	1,1
−06	300	1,12
−07	330	1,23
−08	350	1,3
−09	370	1,4

Неуказанные предельные отклонения размеров $+t_2, -t_2$

Изм	Лист	№ докум	Подп	Дата	А6Г066 055	Лит	Масса	Масштаб
Разраб		Меднова		IX 85	Патрубок	И	См табл	—
Пров		Брукова		IX 85		Лист	Листов 1	
Рук гр		Фрадкин						
Гл спец		Чюпинская			Лист 53,0 ГОСТ 19903-74 / 1-Л В Ст 3 ГОСТ 16523-70	Госстрой СССР Сантехпроект г Москва		
Н контр		Рыковская						
Утв		Сидак						

Копировал Сычева

Формат А4

Инв № подл.	Подп и дата	Взам инв №	Инв № дубл	Подп и дата

Серия 5у07-1 Выпуск 1

Формат	Зона	Поз	Обозначение	Наименование	Кол на исполн АБГ066 100 –										Примечание
					–	01	02	03	04	05	06	07	08	09	
А2		1	АБГ066 101 – 16	Фланец раскручивателя									1		
			– 18	Фланец раскручивателя										1	
		2	– 01	Фланец раскручивателя	1										
			– 03	Фланец раскручивателя		1									
			– 05	Фланец раскручивателя			1								
			– 07	Фланец раскручивателя				1							
			– 09	Фланец раскручивателя					1						
			– 11	Фланец раскручивателя						1					
			– 13	Фланец раскручивателя							1				
			– 15	Фланец раскручивателя								1			
			– 17	Фланец раскручивателя									1		
			– 19	Фланец раскручивателя										1	
А3		3	АБГ066 102	Лист боковой	1										
			– 01	Лист боковой		1									
			– 02	Лист боковой			1								
			– 03	Лист боковой				1							
			– 04	Лист боковой					1						
			– 05	Лист боковой						1					
			– 06	Лист боковой							1				

Изм	Лист	№ докум	Подп	Дата	АБГ066 100	Лист 2

Копировал Формат А4

Инв № подл.	Подп и дата	Взам инв №	Инв № дубл	Подп и дата

Изм	Лист	№ докум	Подп	Дата
Разраб	Меднова			13.85
Пров	Брукова			11.85
Рук гр	Фрадкин			09.85
Гл спец	Ушомирская			09.85
Н контр	Грановский			11.85
Утв	Сливак			09.85

Неуказанные предельные отклонения размеров $+t_2, -t_2, \pm\frac{t_2}{2}$.

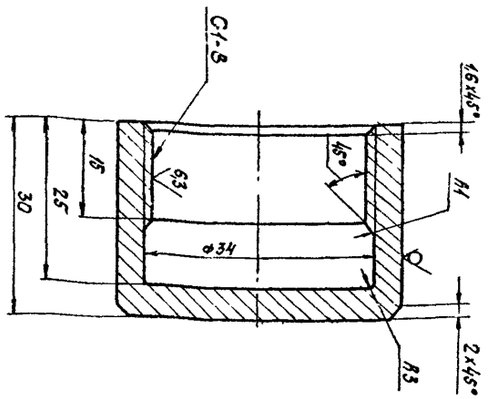

АБГ066 056

Гайка

Круг 42-В ГОСТ 2590-71 / В Ст 3-Т ГОСТ 535-79

Лит	Масса	Масштаб
И	0,17	2:1

Лист | Листов 1

Госстрой СССР Сантехпроект г Москва

Копировал Формат А4

Инв № подл.	Подп и дата	Взам инв №	Инв № дубл	Подп и дата

Формат	Зона	Поз	Обозначение	Наименование	Кол на исполн. АБГ066 100 –										Примечание
					–	01	02	03	04	05	06	07	08	09	
А3		3	АБГ066 102 – 07	Лист боковой								1			
			– 08	Лист боковой									1		
			– 09	Лист боковой										1	
				Стандартные изделия											
		4		Болт М10×36 36											
				ГОСТ 7798-70	8	12	12	12	12	12	12	16	16	18	

Изм	Лист	№ докум	Подп	Дата	АБГ066 100	Лист 3

Копировал Формат А4

Инв № подл.	Подп и дата	Взам инв №	Инв № дубл	Подп и дата

Формат	Зона	Поз	Обозначение	Наименование	Кол на исполн АБГ066 100 –										Примечание
					–	01	02	03	04	05	06	07	08	09	
				Документация											
А2			АБГ066.100СБ	Сборочный чертеж	X	X	X	X	X	X	X	X	X	X	
				Детали											
А2		1	АБГ066.101	Фланец раскручивателя	1										
			– 02	Фланец раскручивателя		1									
			– 04	Фланец раскручивателя			1								
			– 06	Фланец раскручивателя				1							
			– 08	Фланец раскручивателя					1						
			– 10	Фланец раскручивателя						1					
			– 12	Фланец раскручивателя							1				
			– 14	Фланец раскручивателя								1			

Изм	Лист	№ докум	Подп	Дата
Разраб	Меднова			13.85
Пров	Брукова			11.85
Рук гр	Фрадкин			09.85
Н контр	Грановский			09.85
Утв	Сливак			09.85

АБГ066.100

Раскручиватель

Лит	Лист	Листов
И	1	3

Госстрой СССР Сантехпроект г Москва

Копировал Сычева Формат А4

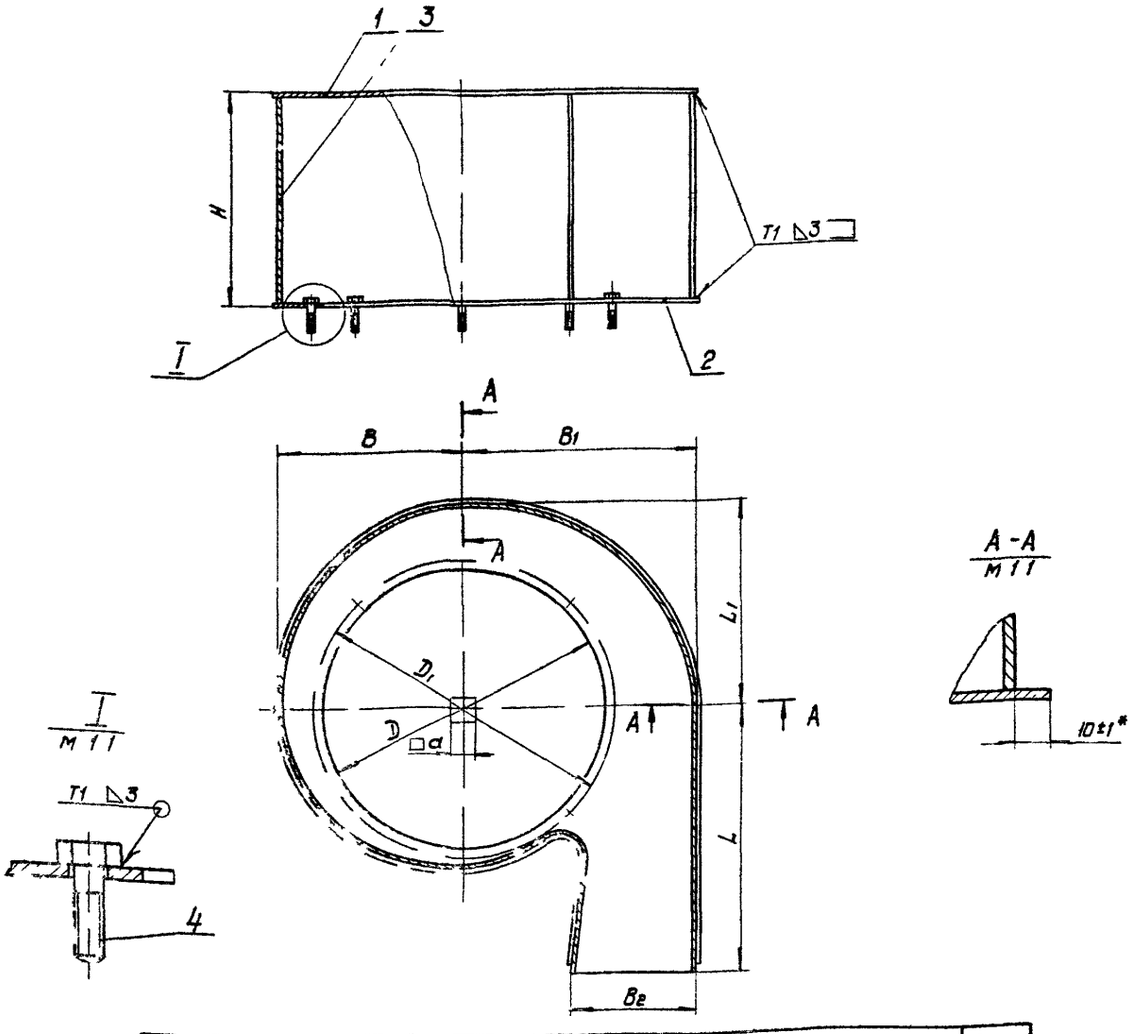

Обозначение	Размеры, мм									Масса, кг
	a	B	B_1	B_2	D	D_1	L	L_1	H	
АбГ 066.100	26	210	262	126	323	348	310	236	250	24,5
-01	37	303	377	195	465	495	445	340	360	45,5
-02	46	370	462	240	570	600	550	416	440	71,5
-03	52	428	532	275	655	685	630	480	505	89
-04	58	477	593	307	730	760	700	535	565	118
-05	62	508	632	328	780	810	750	570	600	136
-06	68	550	686	355	846	876	815	618	650	159
-07	75	611	761	395	940	980	905	686	725	197
-08	83	673	839	435	1036	1076	1000	756	800	239,5
-09	90	722	902	470	1112	1157	1070	812	860	276,5

1 Размеры, кроме обозначенных знаком,* для справок

2 Сварные швы по ГОСТ 5264-80.

Изм	Лист	N докум	Подп	Дата
Разраб.		Медн-ва		11-86
Пров		Брукова		
Рук гр		Фрядкин		03 85
Гл спец		Чумирская		03 85
Н контр		Грановский		
Утв		Справк		

АбГ 066.100СБ

Раскручиватель

Лит	Масса	Масшт
Н	СМ ГАБЛ	-

Лист | Листов 1

Госстрой СССР
Сантехпроект
г. Москва

Копировал

Формат А2

Серия 5.907-1 выпуск 1

Инв. № подл | Подп. и дата | Взам. инв. № | Инв. № дубл | Подп. и дата

Рис 1

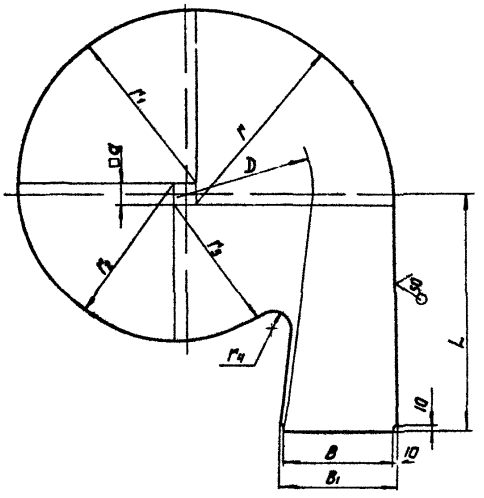

Рис 2

Остальное см рис 1

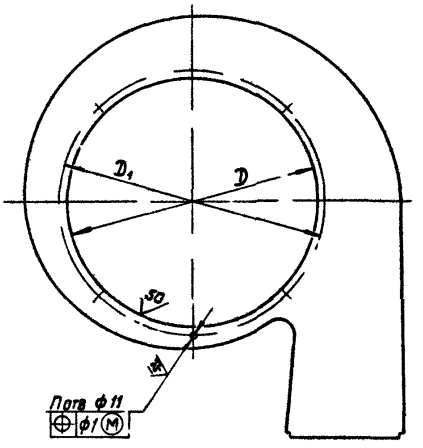

Обозначение	Рис	Размеры, мм											Количество отв, шт	Масса, кг
		d	B	B1	D	D1	L	r	r1	r2	r3	r4	n	
АБГ 066 101	1	26	136	156	323	—	310	259	233	207	181	24	—	9,2
01	2					348							8	5,3
02	1	37	195	215	465	—	445	368,5	331,5	294,5	257,5	38	—	18,7
-03	2					495							10	10,7
04	1	46	240	260	570	—	550	449	403	357	311	48	—	27,7
-05	2					600							12	15,7
-06	1	52	275	295	655	—	630	515	463	411	359	56		36,5
-07	2					685							12	20,6
-08	1	58	307	327	730	—	700	574	516	458	400	64	—	45,4
-09	2					760							12	25,6
-10	1	62	328	348	780	—	750	611	549	486	425	68	—	50,5
-11	2					810							12	28
-12	1	68	355	375	846	—	815	662	594	526	458	75	—	59,1
-13	2					876							12	32,6
-14	1	75	395	415	940	—	905	733,5	658,5	583,5	508,5	84	—	72,6
-15	2					980							16	40
-16	1	83	435	455	1036	—	1000	807,5	724,5	641,5	558,5	94	—	87,8
-17	2					1076							16	48,1
-18	1	90	470	490	1112	—	1070	867	777	687	597	102	—	100,9
-19	2					1157							18	55,2

Неуказанные предельные отклонения размеров $\pm t_2 = -t_{2_1} = \frac{t_3}{2}$

										АБГ 066 101		
Изм	Лист	№ докум	Подп	Дата								
Разраб		Медкова		IX 85	Фланец раскручивателя			Лит	Масса	Масштаб		
Пров		Брукова		IX 85				И	см табл	—		
Рук гр		Фрадкин		09 85								
Гл спец		Уколорская		09 85				Лист	Листов 1			
Н контр		Романовский		09 85	Лист	66 ОГОСТ 19903-74 ВСт3ГОСТ 14637-79		Госстрой СССР Сантехпроект г Москва				
УГВ		Спивак		09 85								

Копировал

Формат А2

Инв № подл | Подп и дата | Взам инв № | Инв № дубл | Подп и дата

Серия 5.907.

Выпуск 1

АБГ066 102

50 ▽ (▽)

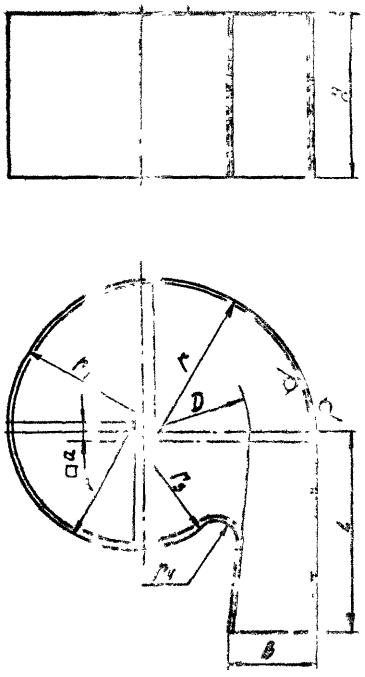

Обозначение	Размеры, мм										Масса, кг
	a	B	D	L	H	r	r1	r2	r3	r4	
ПАГ066. 102	26	136	325	310	238	249	223	197	171	34	9,6
-01	37	195	465	445	348	358,5	321,5	284,5	247,5	48	16,7
-02	46	240	570	550	428	439	393	347	301	58	28
-03	52	275	655	630	493	505	453	401	349	66	34,5
-04	58	307	730	700	553	564	506	448	390	74	46,6
-05	64	328	780	750	588	601	539	477	415	78	57
-06	69	353	846	815	638	652	584	516	448	85	67
-07	75	385	910	905	713	723,5	648,5	573,5	498,5	94	84
-08	83	435	936	1000	788	792,5	714,5	634,5	548,5	104	108
-09	90	470	972	1070	848	857	767	677	587	112	120

Неуказанные предельные отклонения размеров: $\pm t_2$; $\pm \frac{t_2}{2}$.

Изм.	Лист	№ докум.	Подп.	Дата
Разраб.		Шульман		09.85
Пров.		Дубов		09.85
Н. контр.		Дубовская		09.85
Гл. спец.		Ушакевич		09.85
Утв.		Сладун		09.85

АБГ066 102

Лист боковой

Лит.	Масса	Масштаб
И	См. табл.	—
Лит. ст.	Листов 1	

Лист 63,0 ГОСТ 19903-74
I-II В Ст.3 ГОСТ 535-79

Госстрой СССР Сантехпроект г. Москва

Копировал

Формат А4

Инв. № подл. | Подп. и дата | Взам. инв. № | Инв. № дубл. | Подп. и дата

Серия 3.907.1 Выпуск 1

АБГ066. 057

50 ▽ (▽)

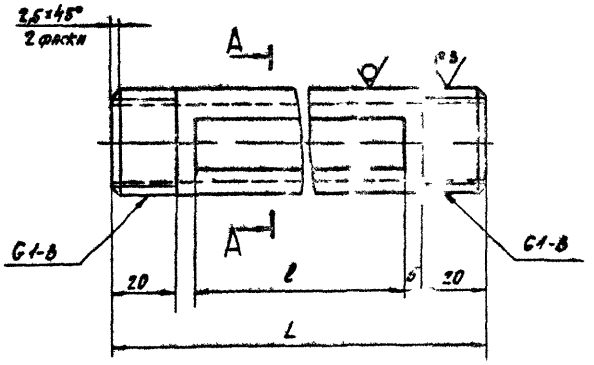

Обозначение	Размеры, мм		Масса, кг
	L	l	
АБГ066.05	260	210	0,67
-01	300	250	0,76
-02	330	280	0,83
-03	350	300	0,88
-04	370	320	0,93
-05	370	330	0,95
-06	390	340	0,98
-07	420	370	1
-08	440	390	1,1
-09	460	410	1,2

A-A

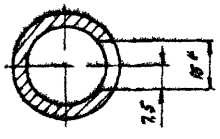

1. * Размер для справок.
2. Неуказанные предельные отклонения размеров: $\pm t_1$; $\pm t_2$; $\pm \frac{t_2}{2}$

Изм.	Лист	№ докум.	Подп.	Дата
Разраб.		Спиридонова		09.85
Пров.		Дубов		09.85
Гл. спец.		Ушакевич		09.85
Н. контр.		Дубовская		09.85
Утв.		Сладун		09.85

АБГ066.057

Труба

Лит.	Масса	Масштаб
И	См. табл.	—
Лист	Листов 1	

Труба 25×4 ГОСТ 3262-75

Госстрой СССР Сантехпроект г. Москва

Копировал

Формат А3

Инв. № подл. | Подп. и дата | Взам. инв. № | Инв. № дубл. | Подп. и дата

Серия 907.1 Выпуск 1

Формат	Зона	Поз.	Обозначение	Наименование	Кол. на исполн. АБГ066 200-										Примечание
					–	01	02	03	04	05	06	07	08	09	
А3		5	АБГ066 205-03	Скоба				2							
			-04	Скоба					2						
			-05	Скоба						2					
			-06	Скоба							2				
			-07	Скоба								2			
			-08	Скоба									2		
			-09	Скоба										2	
А4		6	АБГ066 206	Ось	2										
			-01	Ось		2									
			-02	Ось			2								
			-03	Ось				2							
			-04	Ось					2						
			-05	Ось						2					
			-06	Ось							2				
			-07	Ось								2			
			-08	Ось									2		
			-09	Ось										2	
А4		7	АБГ066 207	Планка	2	4	4	4	4	4	4	4	4	4	

Изм.	Лист	№ докум.	Подп.	Дата	АБГ066 200	Лист 3

Копировал Формат А4

Инв. № подл. | Подп. и дата | Взам. инв. № | Инв. № дубл. | Подп. и дата

Формат	Зона	Поз.	Обозначение	Наименование	Кол. на исполн. АБГ066 200-										Примечание
					–	01	02	03	04	05	06	07	08	09	
				Документация											
А2			АБГ066 200 СБ	Сборочный чертеж	X	X	X	X	X						
А2			АБГ066 200-05 СБ	Сварочный чертеж						X	X	X	X	X	
				Детали											
А4		1	АБГ066 201	Груз	2	4									
			-01	Груз			4	4	4	4	4	4	4	4	
А4		2	АБГ066 202	Полоса	2										
			-01	Полоса		4									
			-02	Полоса			4								
			-03	Полоса				4							
			-04	Полоса					4						

Изм.	Лист	№ докум.	Подп.	Дата	АБГ066 200		
Разраб.	Меднова					Лит.	Лист	Листов
Пров.	Брукова					И	1	3
Рук. гр.	Фрадкин				Затвор - мигалка	Госстрой СССР Сантехпроект г. Москва	
Н. контр.	Грановский						
Утв.	Спивак						

Копировал Формат А4

Инв. № подл. | Подп. и дата | Взам. инв. № | Инв. № дубл. | Подп. и дата

Формат	Зона	Поз.	Обозначение	Наименование	Кол. на исполн. АБГ066 200-										Примечание
					–	01	02	03	04	05	06	07	08	09	
А4		8	АБГ066 208	Полотно	2										
			-01	Полотно		2									
			-02	Полотно			2								
			-03	Полотно				2							
			-04	Полотно					2						
А4			АБГ066 209	Полотно						2					
			-01	Полотно							2				
			-02	Полотно								2			
			-03	Полотно									2		
			-04	Полотно										2	
А4		9	АБГ066 211	Пластина	1										
			-01	Пластина		1									
			-02	Пластина			1								
			-03	Пластина				1							
			-04	Пластина					1						
			-05	Пластина						1					
			-06	Пластина							1				
			-07	Пластина								1			
			-08	Пластина									1		

Изм.	Лист	№ докум.	Подп.	Дата	АБГ066 200	Лист 4

Копировал Формат А4

Инв. № подл. | Подп. и дата | Взам. инв. № | Инв. № дубл. | Подп. и дата

Формат	Зона	Поз.	Обозначение	Наименование	Кол. на исполн. АБГ066 200-										Примечание
					–	01	02	03	04	05	06	07	08	09	
А4		2	АБГ066 202-05	Полоса						4					
			-06	Полоса							4				
			-07	Полоса								4			
			-08	Полоса									4		
			-09	Полоса										4	
А4		3	АБГ066 203	Цилиндр	1										
			-01	Цилиндр		1									
			-02	Цилиндр			1								
			-03	Цилиндр				1							
			-04	Цилиндр					1						
			-05	Цилиндр						1					
			-06	Цилиндр							1				
			-07	Цилиндр								1			
			-08	Цилиндр									1		
			-09	Цилиндр										1	
А4		4	АБГ066 204	Проушина	4	4	4	4	4	4	4	4	4	4	
А3		5	АБГ066 205	Скоба	2										
			-01	Скоба		2									
			-02	Скоба			2								

Изм.	Лист	№ докум.	Подп.	Дата	АБГ066 200	Лист 2

Копировал Формат А4

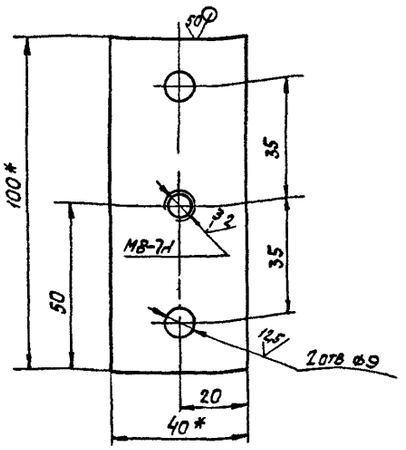

1 * Размеры для справок

2 Неуказанные предельные отклонения размеров $\pm t_2$, $\pm \frac{t_2}{2}$

Изм	Лист	№ докум.	Подп.	Дата
Разраб		Медкова		IX 85
Пров.		Бочкова		IX 85
Рук. гр		Фрадкин		09 11
Гл. спец.		Ушомирская		09 85
Н. контр.		Грановский		09 85
Утв		Спивак		09 85

АБГ066 207

Планка

Лит	Масса	Масштаб
И	0,19	1:1

Лист | Листов 1

Лист 66,0 ГОСТ 19903-74
В Ст3 ГОСТ 14637-79

ГПИ Госстроя СССР Сантехпроект г. Москва

Копировал Сычева | Формат А4

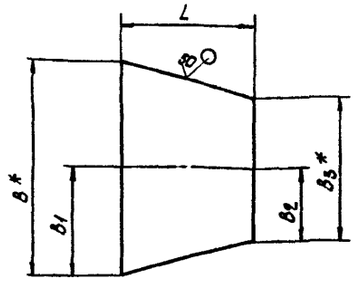

Обозначение	Размеры мм					Масса кг
	B*	B1	B2	B3*	L	
АБГ066 209	320	160	116	232	200	1,3
—01	330	165	121	242	205	1,37
—02	360	180	136	272	220	1,6
—03	380	190	146	292	230	1,8
—04	400	200	156	312	240	2

1 * Размеры для справок

2 Неуказанные предельные отклонения размеров $\pm t_2$, $\pm \frac{t_2}{2}$

Изм	Лист	№ докум.	Подп.	Дата
Разраб		Медкова		IX 85
Пров.		Бочкова		IX 85
Рук. гр		Фрадкин		09 11
Гл. спец.		Ушомирская		09 85
Н. контр.		Грановский		09 85
Утв		Спивак		09 85

АБГ066 209

Полотно

Лит	Масса	Масштаб
И	См. табл.	—

Лист | Листов 1

Лист 63,0 ГОСТ 19903-74
1 N 8 Ст3 ГОСТ 16523-70

Госстрой СССР Сантехпроект г. Москва

Копировал Сычева | Формат А4

Серия 5.907-1 Выпуск 1

Обозначение	Наименование	Кол. на изд.	АБГ066 200-									Примечание
		—	01	02	03	04	05	06	07	08	09	
АБГ066 214-09	Пластина	1										1
Стандартные изделия												
	Болт М8х1,25 36 ГОСТ 7798-70	6	12	12	12	12	12	12	12	12	12	
	Шплинт 4х25 ГОСТ 397-79	4	4	4	4	4	4	4	4	4	4	

АБГ066 200

Лист 5

Копировал Сычева | Формат А4

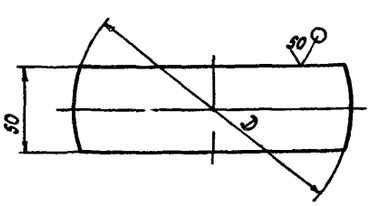

Обозначение	D, мм	Масса кг
АБГ066 211	166	0,13
—01	206	0,16
—02	236	0,18
—03	256	0,2
—04	276	0,21
—05	286	0,22
—06	296	0,23
—07	326	0,25
—08	346	0,27
—09	366	0,29

Неуказанные предельные отклонения размеров $\pm t_2$

Изм	Лист	№ докум.	Подп.	Дата
Разраб		Бочкова		IX 85
Пров		Фрадкин		09 11
Рук. гр		Фрадкин		09 11
Гл. спец.		Ушомирская		09 85
Н. контр.		Грановский		09 85
Утв		Спивак		09 85

АБГ066 211

Пластина

Лит	Масса	Масштаб
И	См. табл.	—

Лист | Листов 1

Лист 62,0 ГОСТ 19903-74
1 N 8 Ст3 ГОСТ 16523-70

Госстрой СССР Сантехпроект г. Москва

Копировал Сычева | Формат А4

Рис 1

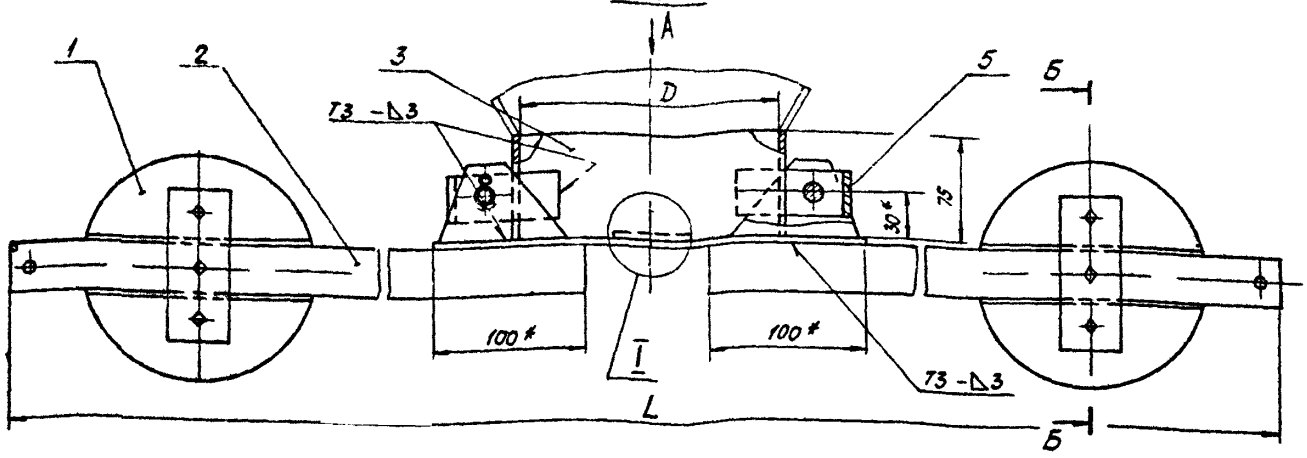

Вид А

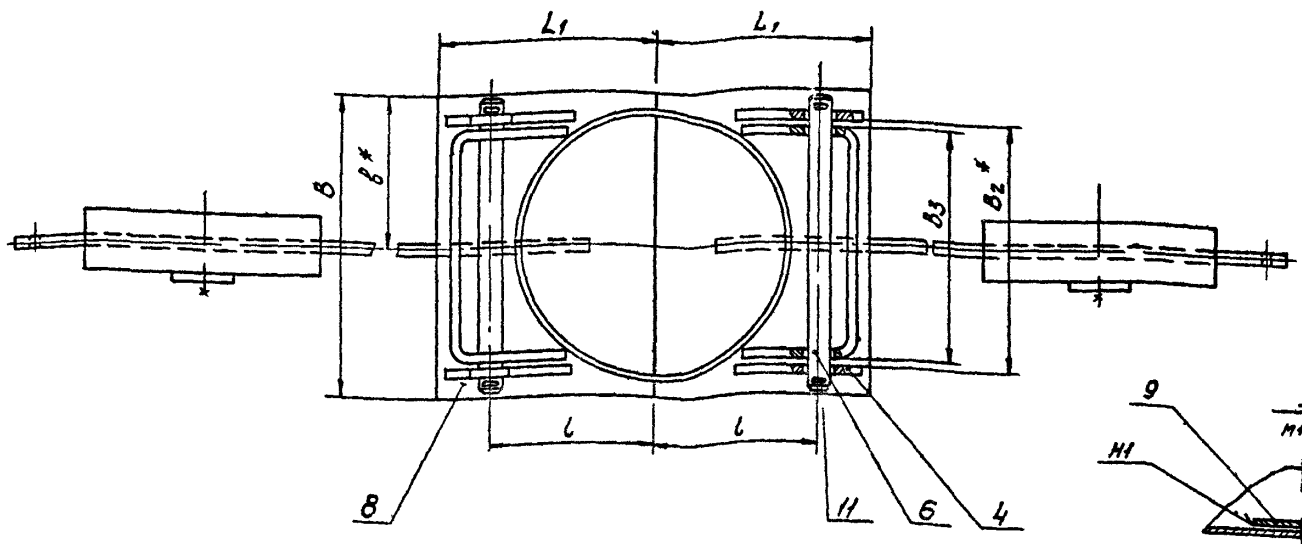

Обозначение	Рис	Размеры, мм									Масса кг
		B	B1	B2*	B3	B*	D	L	L1	l	
АБГ066 200	1	200	—	158	148	100	170	705	140	105	15,4
-01	2	240	200	176	166	120	210	775	160	125	27,6
-02		270	210	188	178	135	240	840	175	140	54
-03		290	220	196	186	145	260	900	185	150	54,7
-04		310	240	203	193	155	280	960	195	160	55,1

Б-Б

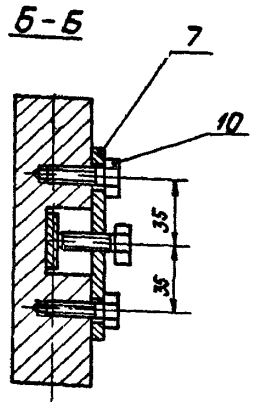

Рис 2

Остальное - см рис 1

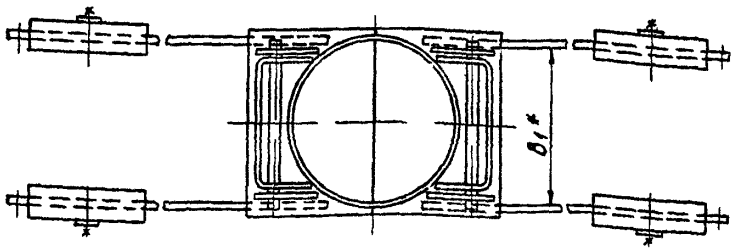

1 Размеры кроме обозначенных знаком *, для справок

2 Неуказанные предельные отклонения размеров $\pm t_2$, $\pm \frac{t_2}{2}$

3 Сварные швы по ГОСТ 5264-80

Изм.	Лист	№ докум.	Подп.	Дата
Разраб.		Брукова		11.95
Пров.		Фрадкин		09.96
Рук. гр.		Фрадкин		09.96
Гл. спец.		Ушомирская		09.96
Н. контр.		Грановский		09.96
Утв.		Спивак		09.96

АБГ066 200 СБ

Затвор - мигалка

Лит.	Масса	Масштаб
	см. табл.	—

Лист | Листов 1

Госстрой СССР Сантехпроект г. Москва

Копировал | Формат А2

Серия 5.407.1 Выпуск 1

Инв. № подл. | Подп. и дата | Взам. инв. № | Инв. № дубл. | Подп. и дата

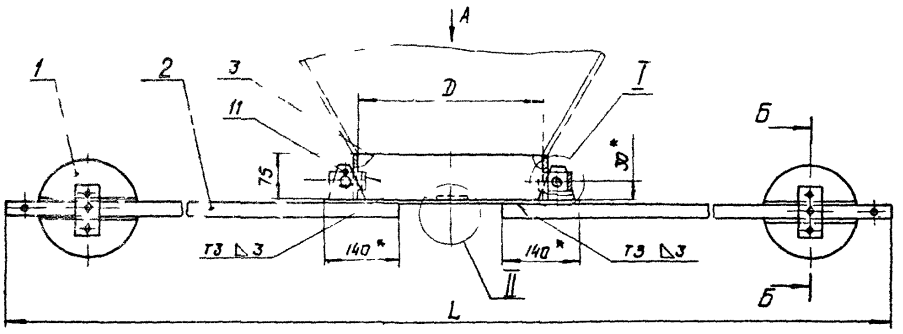

Вид А

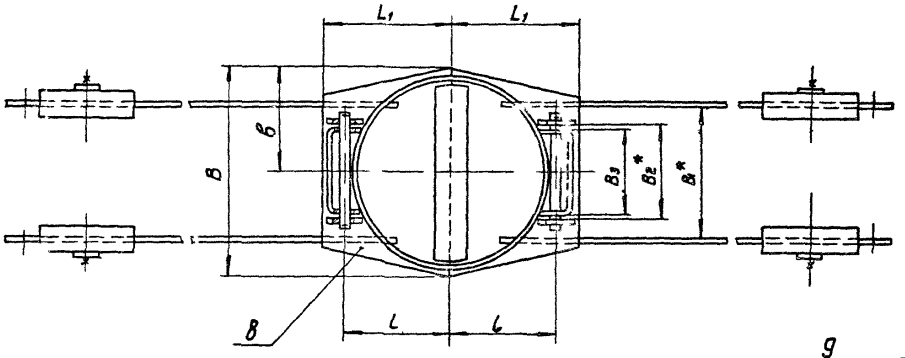

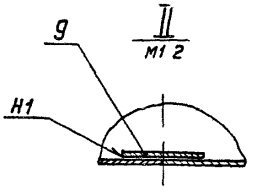

Обозначение	Размеры мм									Масса кг
	В	B_1*	B_2*	B_3	в	D	L	L_1	l	
АБГ 066 200 05	320	190	130	120	160	290	1930	200	165	58
06	330	200	140	130	165	300	2040	200	170	58,6
07	360	230	170	160	180	330	2170	220	185	60
08	380	250	190	180	190	350	2290	230	195	62,5
09	400	270	210	200	200	370	2410	240	205	63,4

Б Б
М1 2

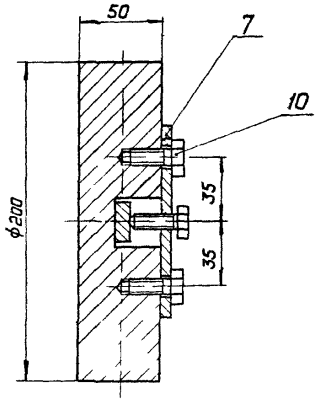

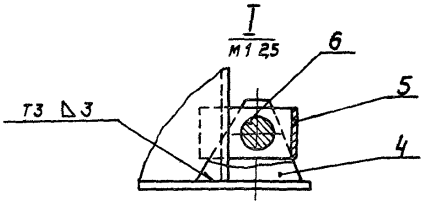

1 Размеры кроме обозначенных знаком * для справок
2 Неуказанные предельные отклонения размеров ±t2 ±IT/2
3 Сварные швы по ГОСТ 5264 80

Изм	Лист	№ докум	Подп	Дата	АБГ 066 200-05 СБ
Разраб		Брукова		4.85	Затвор - мигалка
Пров		Фрадкин		4.85	
Рук гр		Фрадкин		4.85	
Н спец		Шомирская		4.85	
Н контр		Рановский		4.85	
Утв		Сливак		4.85	

Лит: Н | Масса: см табл | Масш: –
Лист | Листов 1
Госстрой СССР Сантехпроект г. Москва

Копировал
Формат А2

Серия 5.907-1 Выпуск 1

Инв. № подл. | Подп. и дата | Взам. инв. № | Инв. № дубл. | Подп. и дата

А6Г066 201

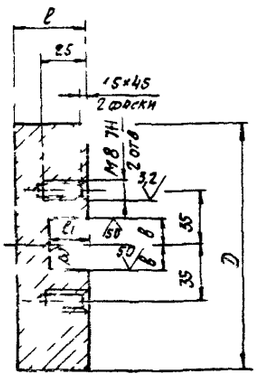

Обозначение	Размеры, мм				Масса кг
	D	b	l	l	
А6Г066 201	150	13,5	40	22	5
-01	200	16	50	28	11,2

Неуказанные предельные отклонения размеров $+t_2, -t_2, \pm\frac{t_2}{2}$

А6Г066 201

Изм	Лист	№ докум	Подп	Дата
Разраб		Меднова		IX 85
Пров		Брукова		IX 85
Рук гр		Фрадкин		09 85
Гл спец		Ушомирская		
Н контр		Грановский		09 85
Утв		Спивак		09 85

Груз

С400 ГОСТ 1412 79

Лит	Масса	Масштаб
И	См табл	—

Лист | Листов 1

Госстрой СССР Сантехпроект г Москва

Копировал | Формат А4

А6Г066 202

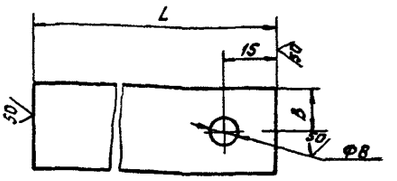

Обозначение	Размеры мм		Материал	Масса кг
	L	b		
А6Г066 202	313	12,5	Полоса 4×25-Б ГОСТ 103 76 / В Ст 3-Т ГОСТ 535 79	0,24
-01	328			0,26
-02	345	15	Полоса 6×30-Б ГОСТ 103 76 / В Ст 3-Т ГОСТ 535 79	0 49
-03	365			0,52
-04	385			0,54
-05	905			1 27
-06	955			1 35
-07	1005			1,4
-08	1055			1,9
-09	1005			2

Неуказанные предельные отклонения размеров $+t_2 -t_2, \pm\frac{t_2}{2}$

А6Г066 202

Изм	Лист	№ докум	Подп	Дата
Разраб		Меднова		IX 85
Пров		Брукова		IX 85
Рук гр		Фрадкин		09 85
Гл спец		Ушомирская		
Н контр		Грановский		09 85
Утв		Спивак		09 85

Полоса

См табл

Лит	Масса	Масштаб
И	См табл	—

Лист | Листов 1

Госстрой СССР Сантехпроект г Москва

Копировал | Формат А4

А6Г066 203

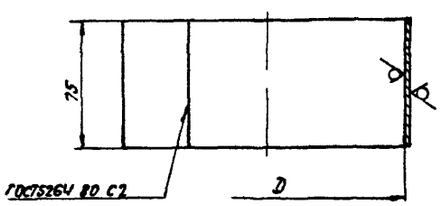

Обозначение	D, мм	Масса, кг
А6Г066 203	170	1
-01	210	1,2
-02	240	1,4
-03	260	1,5
-04	280	1,57
-05	290	1,63
-06	300	1,68
-07	330	1,9
-08	350	2
-09	370	2,1

Неуказанные предельные отклонения размеров $-t_2$

А6Г066 203

Изм	Лист	№ докум	Подп	Дата
Разраб		Меднова		IX 85
Пров		Брукова		IX 85
Рук гр		Фрадкин		09 85
Гл спец		Ушомирская		09 85
Н контр		Грановский		09 85
Утв		Спивак		09 85

Цилиндр

Лит	Масса	Масштаб
И	См табл	—

Лист | Листов 1

Лист 63,0 ГОСТ 19903 74 / 1 Т8 Ст 3 ГОСТ 16523 70

Госстрой СССР Сантехпроект г Москва

Копировал | Формат А4

А6Г066 204

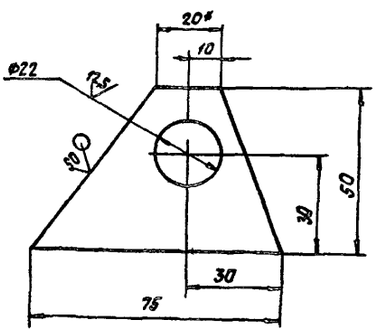

1. *Размер для справок
2. Неуказанные предельные отклонения размеров $+t_2, -t_2, \pm\frac{t_2}{2}$

А6Г066 204

Изм	Лист	№ докум	Подп	Дата
Разраб		Меднова		IX 85
Пров		Брукова		IX 85
Рук гр		Фрадкин		09 85
Гл спец		Ушомирская		09 85
Н контр		Грановский		09 85
Утв		Спивак		9 85

Проушина

Лит	Масса	Масштаб
И	0 14	1 1

Лист | Листов 1

Лист 65 0 ГОСТ 19903 74 / В Ст 3 ГОСТ 14637 79

Госстрой СССР Сантехпроект г Москва

Копировал. Сычева | Формат А4

Серия 5907 1 Выпуск 1

А6Г066 205

25 (√)

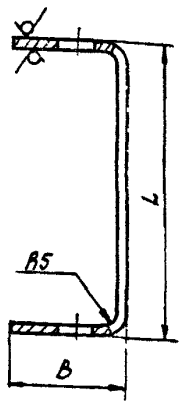

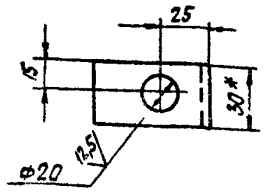

Обозначение	Размеры, мм L	Размеры, мм B	Масса, кг
А6Г066 205	148	55	0,22
—01	166		0,24
—02	178		0,25
—03	186		0,256
—04	193		0,262
—05	120	77	0,26
—06	130		0,27
—07	160		0,3
—08	180		0,32
—09	200		0,33

1 *Размер для справок

2 Неуказанные предельные отклонения размеров $+t_2, -t_2, \pm\frac{t_2}{2}$

Изм	Лист	№ докум	Подп	Дата	А6Г066 205	Лит	Масса	Масштаб
Разраб		Меднова		IX 85	Скоба	И	См табл	—
Пров		Брукова		IX 85		Лист	Листов 1	
Рук гр		Фрадкин		09 85				
Гл спец		Ушомирская		09 85	Лист Б4,0 ГОСТ 19903 74 / В Ст 3 ГОСТ 14637-79	Госстрой СССР Сантехпроект г Москва		
Н контр		Грановский		09 85				
Утв		Спивак		09 85				

Копировал

Формат А3

Серия 5907-1 Выпуск 1

А6Г066 206

25 (√)

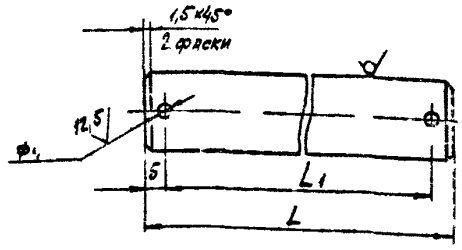

Обозначение	Размеры, мм L	Размеры, мм L_1	Масса, кг
А6Г066 206	184	174	0,45
—01	202	192	0,5
—02	214	204	0,53
—03	222	212	0,55
—04	229	219	0,57
—05	156	146	0,39
—06	166	156	0,41
—07	196	186	0,48
—08	216	206	0,53
—09	236	226	0,58

Неуказанные предельные отклонения размеров $+t_2, -t_2, \pm\frac{t_2}{2}$

Изм	Лист	№ докум	Подп	Дата	А6Г066 206	Лит	Масса	Масштаб
Разраб		Меднова		IX 85	Ось	И	См табл	—
Пров		Брукова		IX 85		Лист	Листов 1	
Рук гр		Фрадкин		09 85				
Гл спец		Ушомирская		09 85	Круг 20-В ГОСТ 2590-71 / В Ст 3 I ГОСТ 535-79	Госстрой СССР Сантехпроект г Москва		
Н контр		Грановский		09 85				
Утв		Спивак		09 85				

Копировал

Формат А4

А6Г066 208

(√)

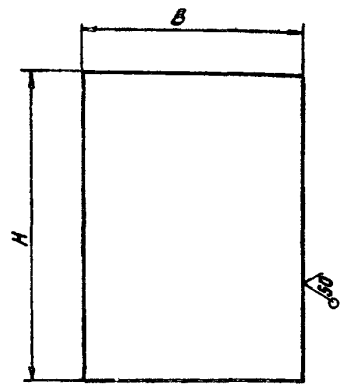

Обозначение	Размеры, мм B	Размеры, мм H	Масса, кг
А6Г066 208	140	200	0,66
—01	160	240	0,9
—02	175	270	1,1
—03	185	290	1,3
—04	195	310	1,4

Неуказанные предельные отклонения размеров $-t_2$

Изм	Лист	№ докум	Подп	Дата	А6Г066 208	Лит	Масса	Масштаб
Разраб		Меднова		IX 85	Полотно		См табл	—
Пров		Брукова		IX 85		Лист	Листов 1	
Рук гр		Фрадкин		09 85				
Гл спец		Ушомирская		09 85	Лист Б3,0 ГОСТ 19903-74 / 1 IV-В Ст 3 ГОСТ 16523 70	Госстрой СССР Сантехпроект г Москва		
Н контр		Грановский		09 85				
Утв		Спивак		09 85				

Копировал Сычева

Формат А4

Формат	Зона	Поз	Обозначение	Наименование	Кол	Примечание
				Документация		
А3			АБГ066 300 СБ	Сборочный чертеж		
				Сборочные единицы		
А4		1	АБГ066 310	Опора блока	1	
				Детали		
А4		2	АБГ066 301	Ролик	1	
А4		3	АБГ066 302	Оседержатель	2	
А4		4	АБГ066 303	Ось	1	
				Стандартные изделия		
		5		Винт М6×6.36 ГОСТ 17473-80	4	

Изм.	Лист	№ докум.	Подп.	Дата
Разраб.		Медникова		
Пров.		Брычкова		
Рук. гр.		Фрадкин		
Н. контр.		Грановский		
Утв.		Спивак		

АБГ066 300

Блок

Лит. | Лист | Листов 1

Госстрой СССР САНТЕХГРОЕКТ г. Москва

Копировал

Формат А4

АБГ066 310

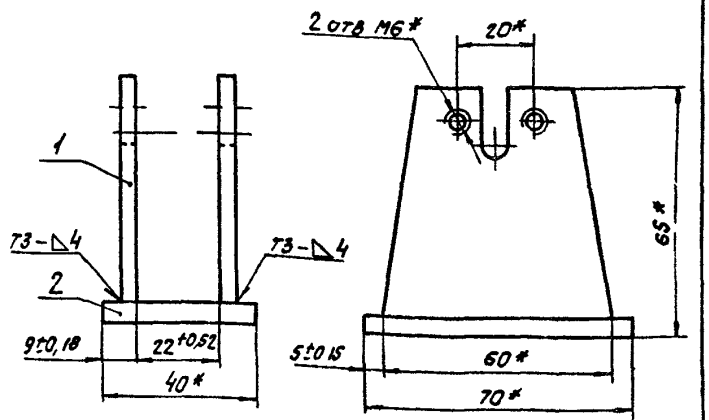

1* Размеры для справок

2 Сварные швы по ГОСТ 5264-80

Формат	Зона	Поз	Обозначение	Наименование	Кол	Примечание
				Детали		
А4		1	АБГ066 311	Ребро	2	
Б4		2	АБГ066 312	Основание		
				Лист Б5.0 ГОСТ 19903-74 / В Ст 3 ГОСТ 14637-79		
				70-0,74×40-0,62	1	0,11 кг

АБГ066 310

Изм.	Лист	№ докум.	Подп.	Дата
Разраб.		Медникова		
Пров.		Брычкова		
Рук. гр.		Фрадкин		
Гл. спец.		Шиманская		
Н. контр.		Грановский		
Утв.		Спивак		

Опора блока

Лит. | Масса 0,31 | Масштаб 1:1

Лист | Листов 1

Госстрой СССР САНТЕХПРОЕКТ г. Москва

Копировал

Формат А4

АБГ066 300 СБ

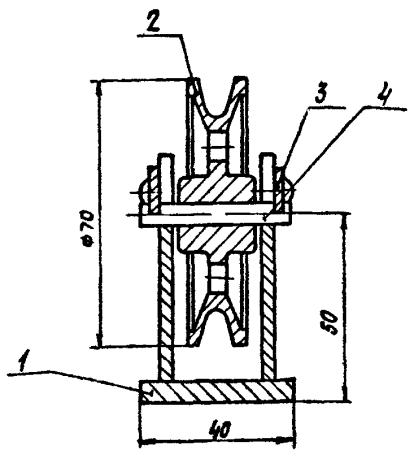

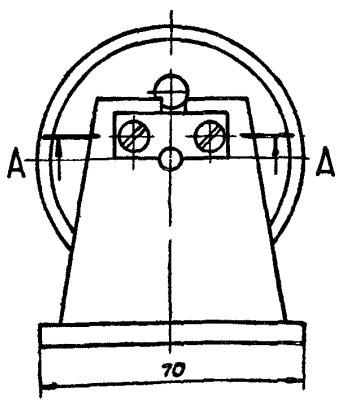

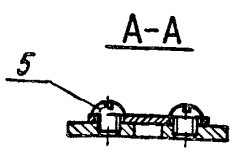

Размеры для справок

Изм.	Лист	№ докум.	Подп.	Дата
Разраб.		Медникова		
Пров.		Брычкова		
Рук. гр.		Фрадкин		
Гл. спец.		Шимановская		
Н. контр.		Грановский		
Утв.		Спивак		

АБГ066 300СБ

Блок

Лит. | Масса 0,6 | Масштаб 1:1

Лист | Листов 1

Госстрой СССР САНТЕХПРОЕКТ г. Москва

Копировал Сычева

Формат А3

Серия 6.901-1 Выпуск 1

Инв. № подл. | Подп. и дата | Взам. инв. № | Инв. № дубл. | Подп. и дата

А6Г066 301

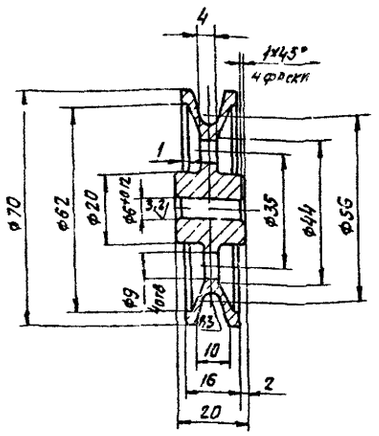

Неуказанные предельные отклонения размеров $+t_2, -t_2, \pm\frac{t_2}{2}$

Изм	Лист	№ докум	Подп	Дата	А6Г066 301	Лит	Масса	Масштаб
Разраб		Меднова		1X 85	Ролик	И	0,22	1:1
Пров		Брукова				Лист	Листов 1	
Рук гр		Фрадкин						
Гл спец					Ст 3 ГОСТ 380-71	Госстрой СССР Сантехпроект г Москва		
Н контр		Грановский						
Утв		Спивак						

Копировал Формат А4

А6Г066 302

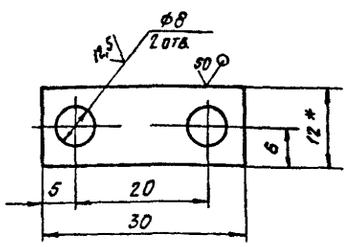

1* Размер для справок

2 Неуказанные предельные отклонения размеров $+t_2, -t_2, \pm\frac{t_2}{2}$

Изм	Лист	№ докум	Подп	Дата	А6Г066 302.	Лит	Масса	Масштаб
Разраб		Меднова		1X 85	Оседержатель	И	0,01	2:1
Пров		Брукова		1X 85		Лист	Листов 1	
Рук гр		Фрадкин						
Гл спец					Лист Б2,0 ГОСТ 19903-74 / 1-IV В Ст 3 ГОСТ 16523-70	Госстрой СССР Сантехпроект г Москва		
Н контр		Грановский						
Утв		Спивак						

Копировал Формат А4

А6Г066 303

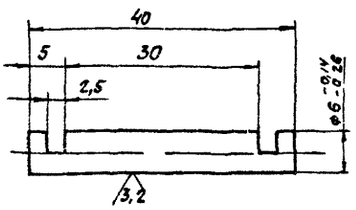

Неуказанные предельные отклонения размеров $+t_2, -t_2, \pm\frac{t_2}{2}$

Изм	Лист	№ докум	Подп	Дата	А6Г066 303	Лит	Масса	Масштаб
Разраб		Меднова		1X 85	Ось	И	0,01	2:1
Пров		Брукова		1X 85		Лист	Листов 1	
Рук гр		Фрадкин						
Гл спец		Чернышевская			Круг Б-В-ГОСТ 2590-71 / В Ст 3 I ГОСТ 535-79	Госстрой СССР Сантехпроект г Москва		
Н контр		Грановский						
Утв		Спивак						

Копировал Формат А4

А6Г066 311

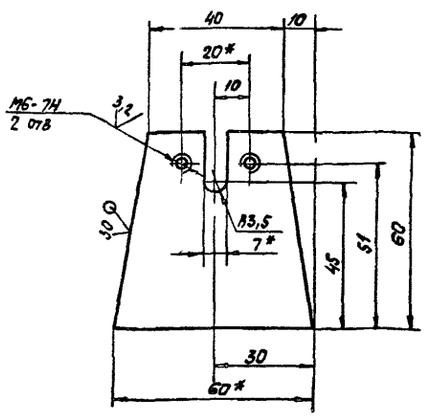

1 Размеры для справок

2 Неуказанные предельные отклонения размеров $-t_2, \pm\frac{t_2}{2}$

Изм	Лист	№ докум	Подп	Дата	А6Г066 311	Лит	Масса	Масштаб
Разраб		Меднова		1X 85	Ребро	И	0,1	1:1
Пров		Брукова		1X 85		Лист	Листов 1	
Рук гр		Фрадкин						
Гл спец		Чернышевская			Лист Б4,0 ГОСТ 19903-74 / В Ст 3 ГОСТ 14637-79	Госстрой СССР Сантехпроект г Москва		
Н контр		Грановский						
Утв		Спивак						

Копировал Сычева Формат А4

Серия 5907-1 Выпуск 1

Инв N°подл. | Подп и дата | Взам инв N° | Инв N°дубл | Подп и дата

Серия 5.907-1 в пуск 1

Формат	Зона	Поз	Обозначение	Наименование	Кол на исполн АБГ067 000- —	01	02	03	04	05	06	07	08	09	Примечание
А4		4	АБГ067 010-С3	Корпус				1					1		
			-04	Корпус					1					1	
А4		5	АБГ066 300	Блок						4	4	4	4	4	
				Детали											
А3		6	АБГ066 001-05	Заглушка	1					1					
			-06	Заглушка		1					1				
			-07	Заглушка			1					1			
			-08	Заглушка				1					1		
			-09	Заглушка					1					1	
А4		7	АБГ066 002-05	Прокладка	1					1					
			-06	Прокладка		1					1				
			-07	Прокладка			1					1			
			-08	Прокладка				1					1		
			-09	Прокладка					1					1	

Изм | Лист | N°докум | Подп | Дата | АБГ067 000 | Лист 3

Копировал Логинова | Формат А4

Инв N°подл. | Подп и дата | Взам инв N° | Инв N°дубл | Подп и дата

Формат	Зона	Поз	Обозначение	Наименование	Кол на исполн АБГ067 000- —	01	02	03	04	05	06	07	08	09	Примечание
				Стандартные изделия											
		9		Болт М8х25.36											
				ГОСТ 7798-70	8	8	8	8	8	8	8	8	8	8	
		9		Гайка М10.5											
				ГОСТ 5915-70	12	12	16	16	18	12	12	16	16	18	
		10		Шайба 10.65Г											
				ГОСТ 6402-70	12	12	16	16	18	12	12	16	16	18	
				Материалы											
		11		Канат 2-Г-8-Н-160						*)	*)	*)	*)	*)	*) Длина уста навливается проектом вентиляции
				ГОСТ 3062-80											

Изм | Лист | N°докум | Подп | Дата | АБГ067 000 | Лист 4

Копировал Логинова | Формат А4

Инв N°подл. | Подп и дата | Взам инв N° | Инв N°дубл | Подп и дата

Формат	Зона	Поз	Обозначение	Наименование	Кол на исполн АБГ067 000- —	01	02	03	04	05	06	07	08	09	Примечание
				Документация											
А2			АБГ067 000 СБ	Сборочный чертеж	X	X	X	X	X	X	X	X	X	X	
				Сборочные единицы											
А4		1	АБГ066 010-05	Вставка цилиндрическая	1					1					
			-06	Вставка цилиндрическая		1					1				
			-07	Вставка цилиндрическая			1					1			
			-08	Вставка цилиндрическая				1					1		

Лит

Шифра СИОТ-М N°6 | СИОТ-М N°8 | СИОТ-М N°10 | СИОТ-М N°6М | СИОТ-М N°8М | СИОТ-М N°10М | СИОТ-Н N°6 | СИОТ-Н N°8 | СИОТ-Н N°6М | СИОТ-Н N°8М | СИОТ-Н N°10М

Изм	Лист	N°докум	Подп	Дата	АБГ067 000		
Разраб	Брукова			11.85	Циклон СИОТ-М N°N°6.10	Лит Н	Лист 1	Листов 4
Пров	Фрадкин			03.86		Госстрой СССР САНТЕХПРОЕКТ г Москва	
Рук груп	Фрадкин			09.85			
Н контр	Рановский			09.85			
Утв	Спивак			09.85			

Копировал Логинова | Формат А4

Инв N°подл. | Подп и дата | Взам инв N° | Инв N°дубл | Подп и дата

Формат	Зона	Поз	Обозначение	Наименование	Кол на исполн АБГ067 000- —	01	02	03	04	05	06	07	08	09	Примечание
А4		1	АБГ066 010-09	Вставка цилиндрическая					1					1	
А4		2	АБГ066 030-05	Бункер	1										
			-06	Бункер		1									
			-07	Бункер			1								
			-08	Бункер				1							
			-09	Бункер					1						
			-15	Бункер						1					
			-16	Бункер							1				
			-17	Бункер								1			
			-18	Бункер									1		
			-19	Бункер										1	
А4		3	АБГ066 100-05	Раскручиватель	1					1					
			-06	Раскручиватель		1					1				
			-07	Раскручиватель			1					1			
			-08	Раскручиватель				1					1		
			-09	Раскручиватель					1					1	
А4		4	АБГ067 010	Корпус	1					1					
			-01	Корпус		1					1				
			-02	Корпус			1					1			

Изм | Лист | N°докум | Подп | Дата | АБГ067 000 | Лист 2

Копировал Логинова | Формат А4

Рис 1

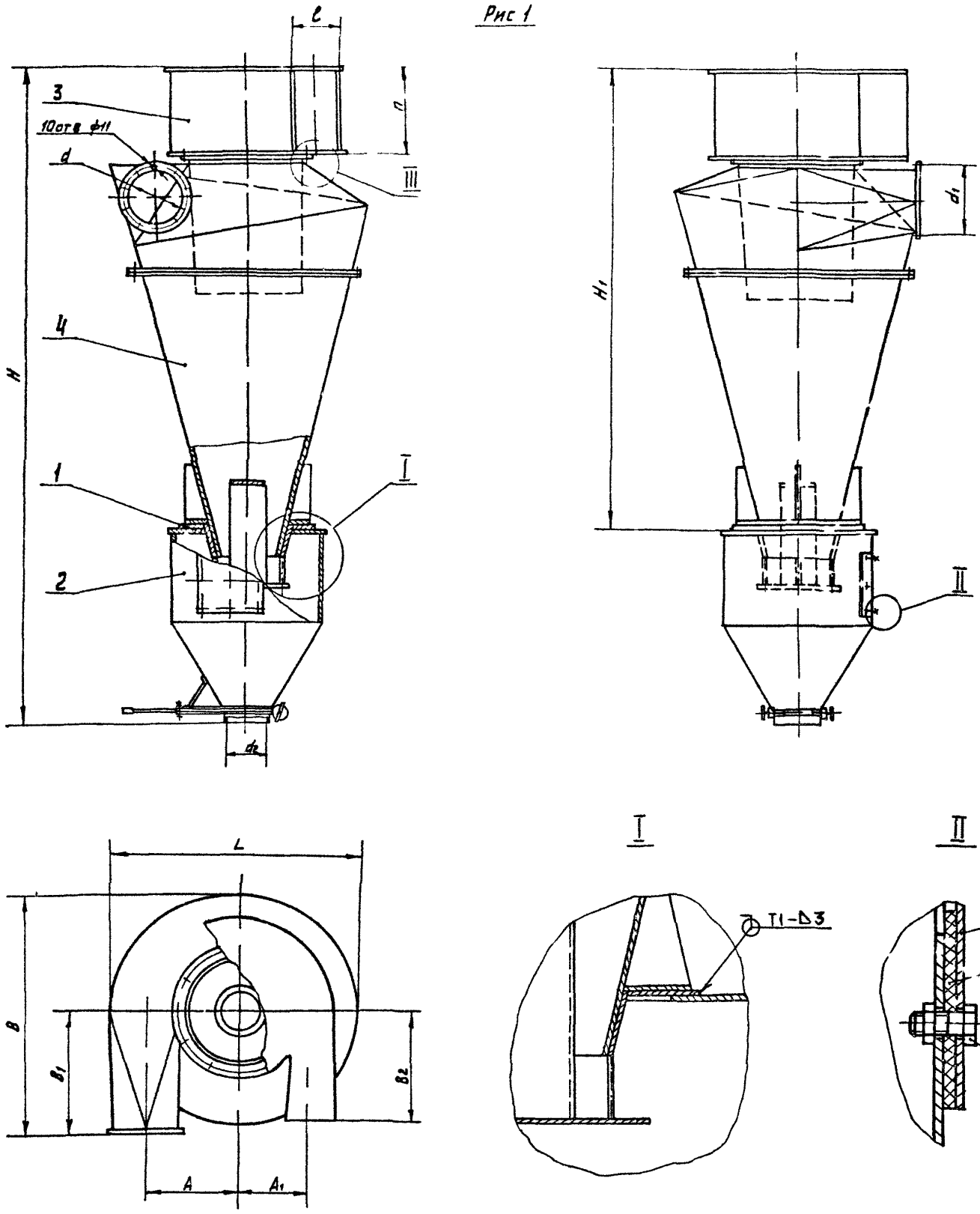

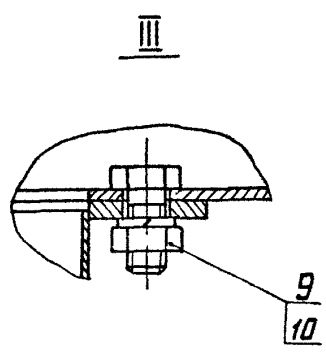

1 Размеры для справок

2 Сварной шов по ГОСТ 5264 80

3 Таблицу исполнений см на листе 2

4 Сварные швы проверить на плотность керосином в соответствии с ГОСТ 3242 79

					АБГ067 000СБ		
Изм	Лист	√ докум	Подп	Дата	Циклон СИОТ М NN 6 10	Лит И	Масса см табл	Масшт —
Разраб		Брукова		IX 1985				
Пров		Фрадкин		1 85		Лист 1	Листов 2	
Рук гру		Фрадкин		1		Госстрой СССР Сантехпроект г Москва		
Гл с ец		Ушомирск я		07 5				
Н контр		Гр ов и		07 85				
Чтв		Спивак		48				

Копировал

Формат А2

Серия 5 907 1 Выпуск 1

Инв № подл | Подп и дата | Взам инв | Инв № дубл | Подп и дата

Рис 2

Остальное - см рис 1

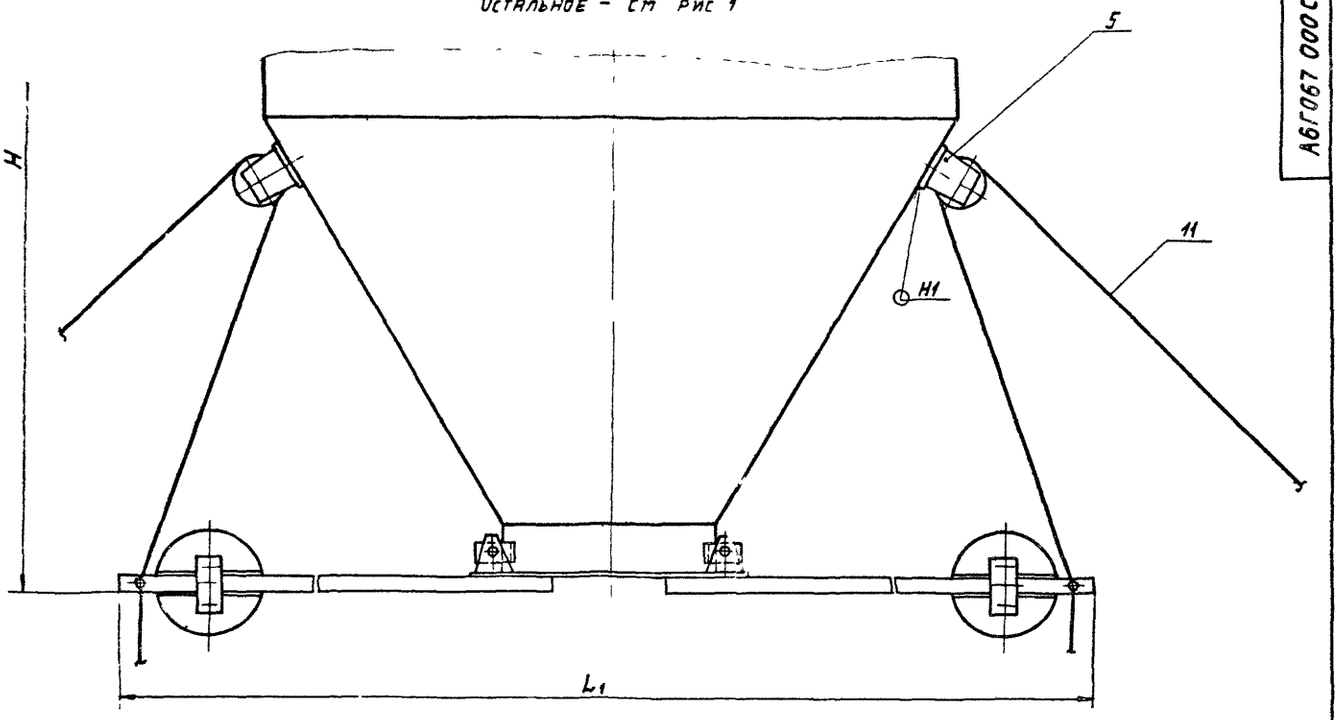

Шифр	Обозначение	Рис	Размеры, мм							
			A	A1	B	B1	B2	d	d1	d2
СИОТ-М №6Ш	АБГ067 000	1	638	468	1687	830	750	410	440	290
СИОТ-М №7Ш	—01		692	508	1830	900	815	445	475	300
СИОТ-М №8Ш	—02		770	565	2036	1001	905	495	525	330
СИОТ-М №9Ш	—03		848	623	2241	1101	1000	545	575	350
СИОТ-М №10Ш	—04		910	665	2405	1182	1070	585	615	370
СИОТ-М №6М	—05	2	638	468	1687	830	750	410	440	290
СИОТ-М №7М	—06		692	508	1830	900	815	445	475	300
СИОТ М№8М	—07		770	565	2036	1001	905	495	525	330
СИОТ-М №9М	—08		848	623	2241	1101	1000	545	575	350
СИОТ М№10М	—09		910	665	2405	1182	1070	585	615	370

Обозначение	Рис	Размеры, мм						Масса, кг
		H	H1	h	L	L1	l	
АБГ067 000	1	4576	3272	600	1710	—	328	675
—01		4906	3551	650	1856	—	355	760
—02		5423	3968	725	2064	—	395	945
—03		5944	4384	800	2273	—	435	1125
—04		6334	4699	860	2440	—	470	1285
—05	2	4625	3272	600	1710	1930	328	716
—06		4955	3551	650	1856	2040	355	801
—07		5472	3968	725	2064	2170	395	985
—08		5993	4384	800	2273	2290	435	1165
—09		6383	4699	860	2440	2410	470	1324

Инв № подл	Подп и дата	Взам инв №	Инв № дубл	Подп и дата

Серия 5 907-1 Выпуск 1

Формат	Зона	Поз	Обозначение	Наименование	Кол на исполн АБГ067 010-					Примечание
					–	01	02	03	04	
А2		7	АБГ067 013-03	Патрубок входной				1		
			-04	Патрубок входной					1	
А2		8	АБГ067 014	Крышка	1					
			-01	Крышка		1				
			-02	Крышка			1			
			-03	Крышка				1		
			-04	Крышка					1	
А3		9	АБГ067 015	Фланец	1					
			-01	Фланец		1				
			-02	Фланец			1			
			-03	Фланец				1		
			-04	Фланец					1	
А3		10	-05	Фланец	1					
			-06	Фланец		1				
			-07	Фланец			1			
			-08	Фланец				1		
			-09	Фланец					1	
А3		11	-10	Фланец	2					
			-11	Фланец		2				

Изм	Лист	№ докум	Подп	Дата	АБГ067 010	Лист 3

Копировал Формат А4

Инв № подл	Подп и дата	Взам инв №	Инв № дубл	Подп и дата

Формат	Зона	Поз	Обозначение	Наименование	Кол на исполн АБГ067 010					Примечание
					–	01	02	03	04	
				Документация						
А2			АБГ067 010 СБ	Сборочный чертеж	X	X	X	X	X	
				Детали						
А4		1	АБГ066 021-05	Фланец	1					
			-06	Фланец		1				
			-07	Фланец			1			
			-08	Фланец				1		
			-09	Фланец					1	
А3		2	АБГ066 022-05	Ребро	4					
			-06	Ребро		4				
			-07	Ребро			4			
			-08	Ребро				4	4	

Изм	Лист	№ докум	Подп	Дата	АБГ067 010			
Разраб	Брукова			11-85	Корпус	Лит	Лист	Листов
Пров	Фрадкин			09.85		И	1	4
Рук груп	Фрадкин			10.85		Госстрой СССР САНТЕХПРОЕКТ г. Москва		
Н контр	Грановский			02.85				
Утв	Спивак			02.85				

Копировал Логинова Формат А4

Инв № подл	Подп и дата	Взам инв №	Инв № дубл	Подп и дата

Формат	Зона	Поз	Обозначение	Наименование	Кол на исполн АБГ067 010-					Примечание
					–	01	02	03	04	
А3		11	АБГ067 015-12	Фланец			2			
			-13	Фланец				2		
			-14	Фланец					2	
А4		12	АБГ067 016	Прокладка	1					
			-01	Прокладка		1				
			-02	Прокладка			1			
			-03	Прокладка				1		
			-04	Прокладка					1	
				Стандартные изделия						
		14		Болт М10х50 58						
				ГОСТ 7798-70	32	32	36	36	36	
		15		Гайка М10 5						
				ГОСТ 5915-70	32	32	36	36	36	
		16		Шайба 10 65Г						
				ГОСТ 6402-70	32	32	36	36	36	

Изм	Лист	№ докум	Подп	Дата	АБГ067 010	Лист 4

Копировал Логинова Формат А4

Инв № подл	Подп и дата	Взам инв №	Инв № дубл	Подп и дата

Формат	Зона	Поз	Обозначение	Наименование	Кол на исполн АБГ067 010-					Примечание
					–	01	02	03	04	
А4		3	АБГ066 023-05	Труба выхлопная	1					
			-06	Труба выхлопная		1				
			-07	Труба выхлопная			1			
			-08	Труба выхлопная				1		
			-09	Труба выхлопная					1	
А4		4	АБГ066 026	Ушко	4	4	4	4	4	
А2		5	АБГ067 011	Конус	1					
			-01	Конус		1				
			-02	Конус			1			
			-03	Конус				1		
			-04	Конус					1	
А2		6	АБГ067 012	Головка	1					
			-01	Головка		1				
			-02	Головка			1			
			-03	Головка				1		
			-04	Головка					1	
А2		7	АБГ067 013	Патрубок входной	1					
			-01	Патрубок входной		1				
			-02	Патрубок входной			1			

Изм	Лист	№ докум	Подп	Дата	АБГ067 010	Лист 2

Копировал Логинова Формат А4

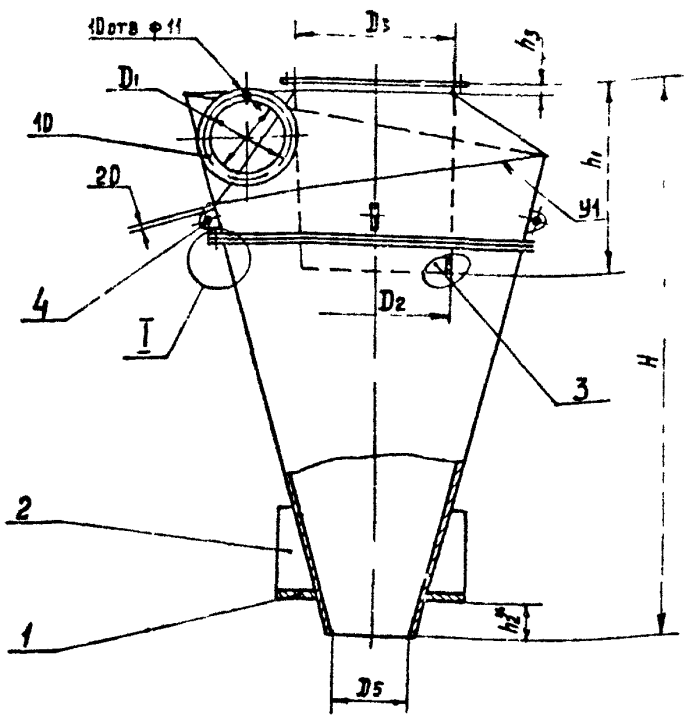

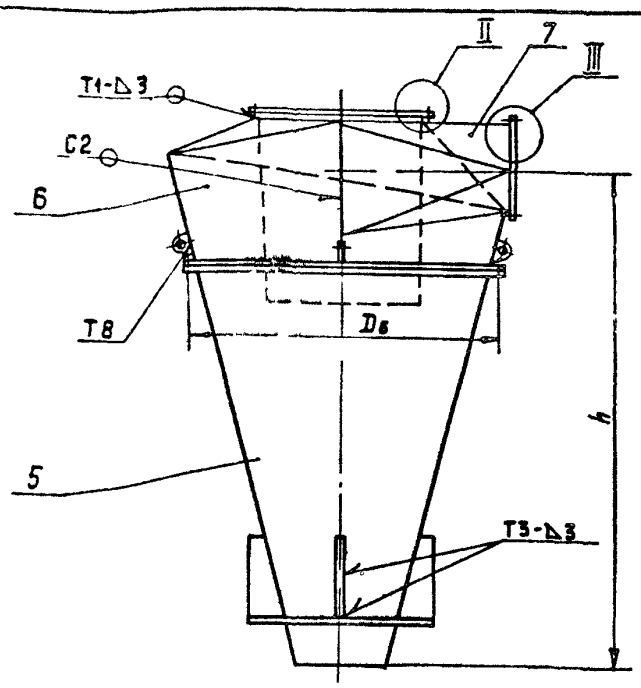

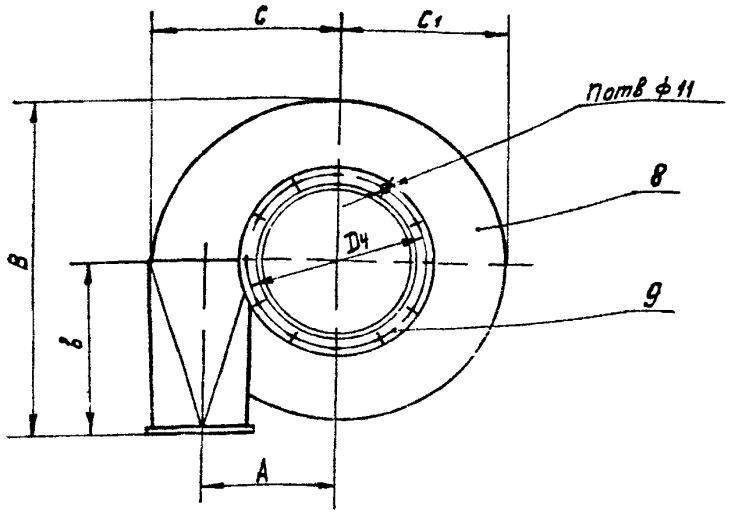

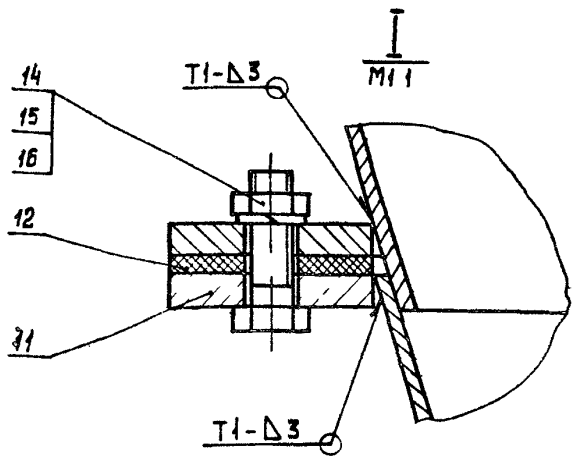

Обозначение	Размеры мм																	Кол отв	Масса, кг
	A	B	b	C	C1	D	D1	D2	D3	D4	D5	D6	H	h	h1	h2	h3	n	
АБГ067 010	638	1687	830	890	820	410	440	698	780	810	380	1470	2777	2552	930	110	40	12	375
– 01	692	1830	900	966	890	445	475	756	846	876	410	1590	3016	2749	1010	120	45		425
– 02	770	2036	1001	1074	990	495	525	842	940	980	450	1770	3368	3071	1125	130	50	16	540
– 03	848	2241	1101	1183	1090	545	575	926	1036	1076	490	1940	3719	3392	1240	140	55		645
– 04	910	2405	1182	1270	1170	585	615	994	1112	1157	530	2080	3983	3633	1330	150	58	18	740

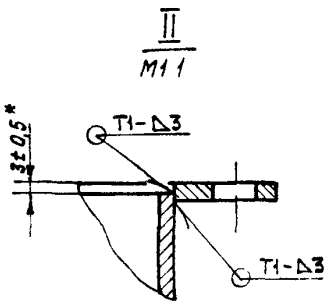

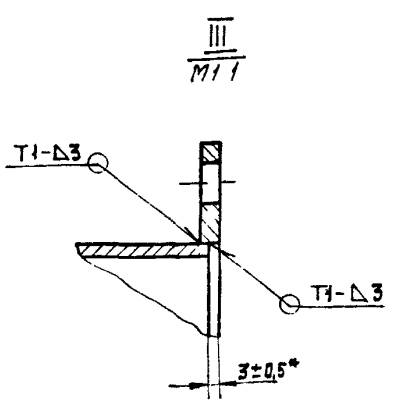

1 Размеры, кроме обозначенных знаком *, для справок
2 Неуказанные предельные отклонения размеров, $\pm\frac{t2}{2}$,
3 Сварной шов У1 по ГОСТ 11534-75, остальные по ГОСТ 5264-80

Изм	Лист	№ докум	Подп	Дата
Разраб		Брукова		IX 85
Пров		Фрадкин		09 85
Рук груп		Фрадкин		09 85
Гл спец		Шмотирская		09 85
Н контр		Грановский		09 85
Утв		Сливак		

АБГ067 010СБ

Корпус

Лит	Масса	Масшт
И	См табл	—
Лист	Листов 1	

Госстрой СССР САНТЕХПРОЕКТ г Москва

Копировал Мельникова

Формат А2

Серия 5.907-1 Выпуск 1

Инв № подл | Подп и дата | Взам инв № | Инв № дубл | Подп и дата

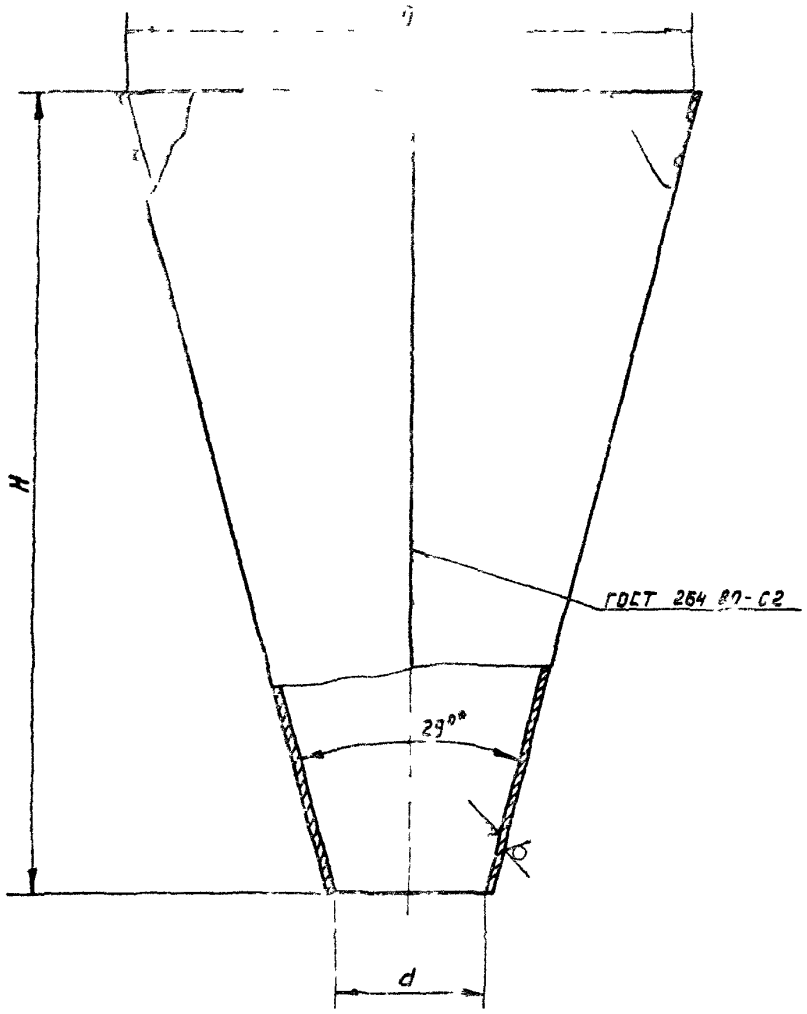

Развертка

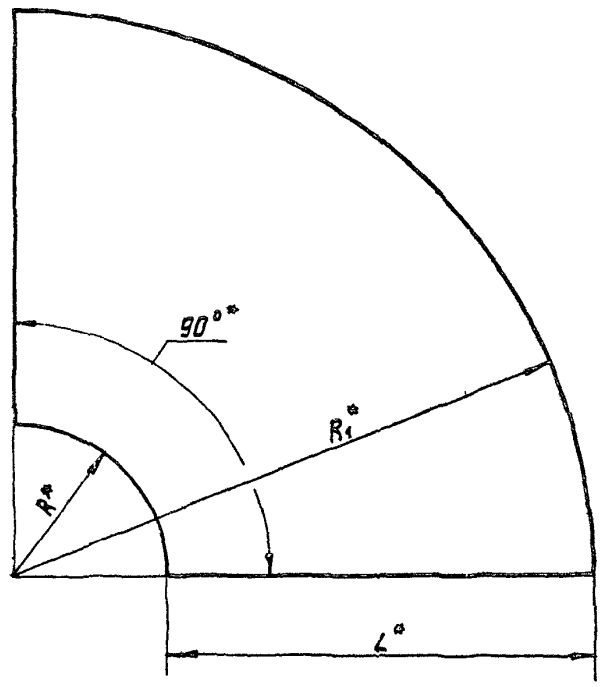

Обозначение	Размеры, мм						Мас… кг
	H	D	d	L*	R*	R1*	
АБГ067 011	2003	1414	380	2069	766	2834	137
-01	2180	1536	410	2252	826	3078	162
-02	2437	1708	450	2517	906	3422	20
-03	2693	1881	490	2782	986	3768	24
-04	2884	2019	530	2979	1066	4044	28

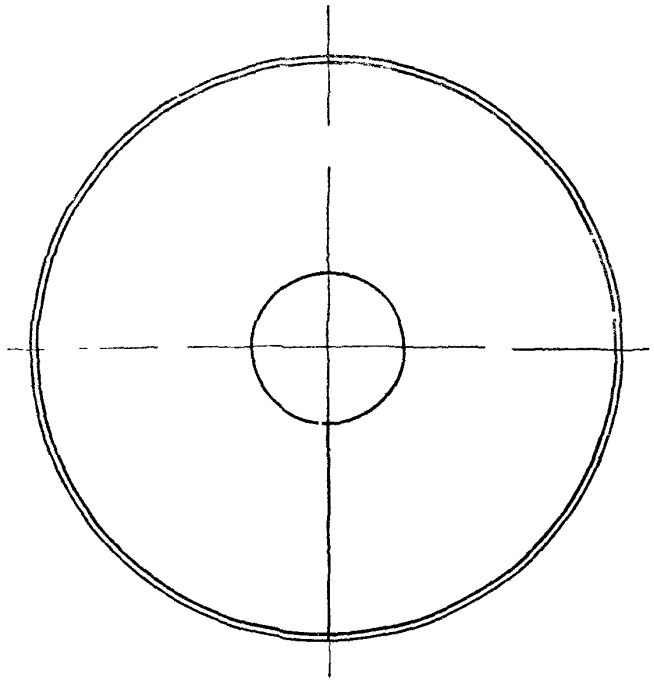

1* Размеры для справок

2 Неуказанные предельные отклонения размеров -t.

Серия 5907-1 Выпуск 1

Изм	Лист	N докум	Подп	Дата
Разраб		Брукова		IX 85
Пров		Фрадкин		09 8
Рук груп		Фрадкин		09 85
Гл спец		Ушомир кая		0
Н контр		Гринсвякин		85
Утв		Спивак		

АБГ067 011

Конус

Лит И | Масса см табл

Лист | Лист

Лист 63,0 ГОСТ 19903 74 / 1 IV В Ст3 ГОСТ 16523 70

Госстрой Сантехпр г Москв

Копировал

Форма

Инв № подл | Подп и дата | Взам инв № | Инв № дубл | Подп и дата

АБГ067 012

50/(V)

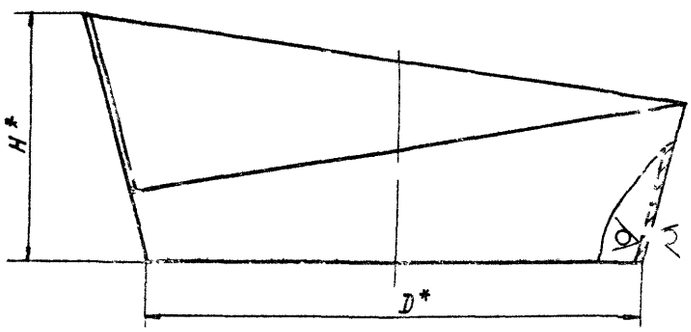

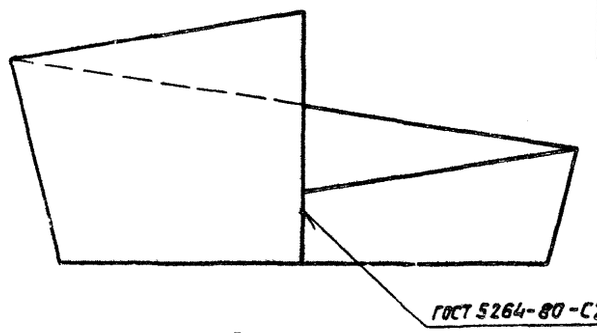

Развертка

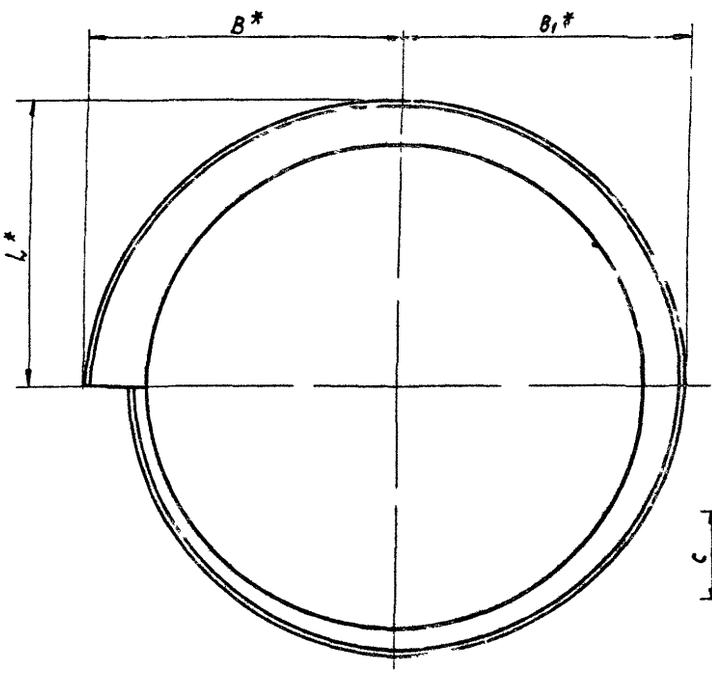

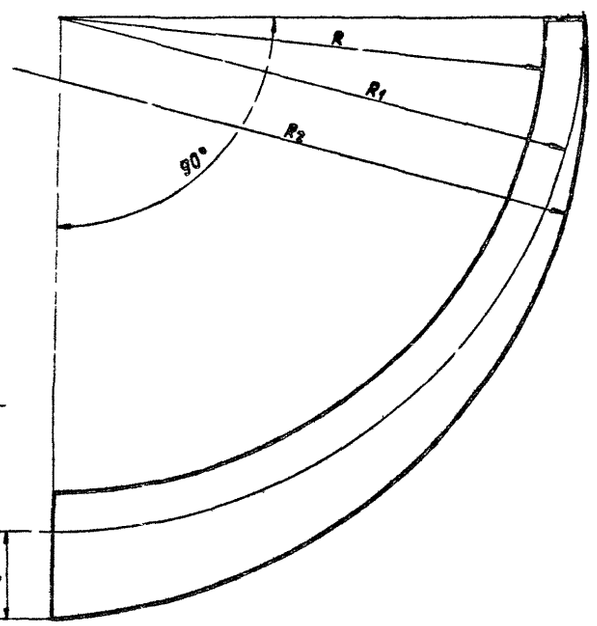

Обозначение	Размеры, мм									Масса, кг
	H*	D*	R	R1	R2	C	B*	B1*	L*	
АБГ067 012	739	1405	2810	3027	3295	546	890	820	857	55,4
-01	804	1525	3050	3285	3575	595	966	890	930	65,4
-02	892	1695	3390	3652	3978	660	1074	990	1035	80,6
-03	981	1865	3730	4018	4380	726	1183	1090	1140	97,6
-04	1055	2000	4000	4310	4700	780	1270	1170	1223	112,6

1 * Размеры для справок

2 Неуказанные предельные отклонения размеров $\pm t_2$, $\pm \frac{t_2}{2}$

Изм.	Лист	№ докум.	Подп.
Разраб.		Брукова	
Пров.		Фрадкин	
Рук. гр.		Фрадкин	
Гл. спец.		Ушомирская	
Н. контр.		Фоновский	
Утв.		Пивак	

АБГ067 012

Головка

Лит.	Масса	Масштаб
		—

Лист 1 Листов 1

Госстрой СССР САНТЕХПРОЕКТ г. Москва

Лист 63.0 ГОСТ 19903-74
1 IV-В.С.3 ГОСТ 16523-70

Копировал Лапшова

Формат А2

Серия 5.90.1 Выпуск 1

Инв. № подл. | Подп. и дата | Взам. инв. № | Инв. № дубл. | Подп. и дата

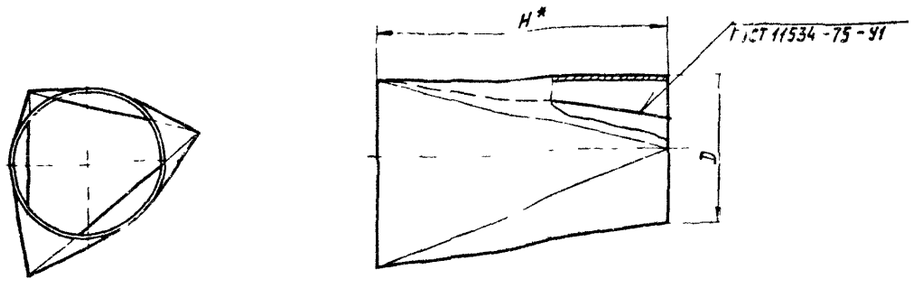

Развертка

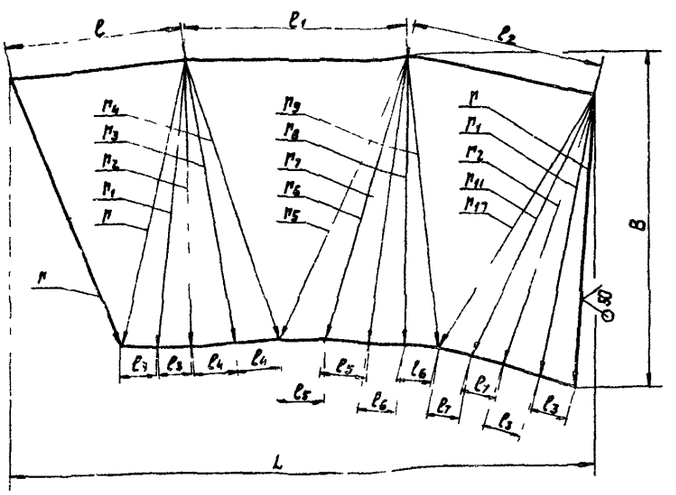

Обозначение	Размеры															
	B	D	L	l	l_1	l_2	l_3	l_4	l_5	l_6	l_7	r	r_1	$r_2=H^*$	r_3	r_4
АБГ 067 013	990	410	1670	502	642	546	100	125	129	102,5	88	858	835	827	840	874
-01	1075	445	1613	545	695	595	108	136	140	111	96	931	906	897	911	94[illegible]
-02	1195	495	2017	605	775	660	120	151	156	124	106	1036	1008	998	1014	105[illegible]
-03	1316	545	2220	665	852	726	132	165	172	136	117	1140	1110	1098	1116	1162
-04	1412	585	2384	715	915	780	142	178	184	146	126	1224	1192	1179	1198	124[illegible]

Обозначение	Размеры, мм							Масса, кг
	r_5	r_6	r_7	r_8	r_9	r_{10}	r_{11}	
АБГ067 013	899	855	837	848	878	852	834	30
-01	976	928	909	920	953	925	906	35,4
-02	1085	1032	1011	1024	1060	1029	1007	43,8
-03	1195	1136	1113	1127	1167	1133	1109	53,3
-04	1283	1220	1195	1210	1252	1216	1190	61,4

1* Размер для справок

2 Неуказанные предельные отклонения размеров $-t_2, \pm\frac{t_2}{2}$

Серия 5907-1 Выпуск 1

Инв № подл	Подп и дата	Взам инв №	Инв № дубл	Подп и дата

Изм	Лист	№ докум	Подп	Дата	АБГ067 013	Лит	Масса	Ма
Разраб		Меднова		IX 85	Патрубок входной	И	СМ табл	
Пров		Брукова		12-85		Лист	Листов	
Рук груп.		Фрадкин		09 85				
Гл спец		Ушомирская		09 85	Лист Б30ГОСТ19903-74 1-IV ВСт3 ГОСТ16523 76	Госстрой СС Сантехпроект г Москва		
Н контр		Грановский		09 85				
Утв		Сливак		09 85				

Копировал Логинова

Формат А2

АБГ067 014

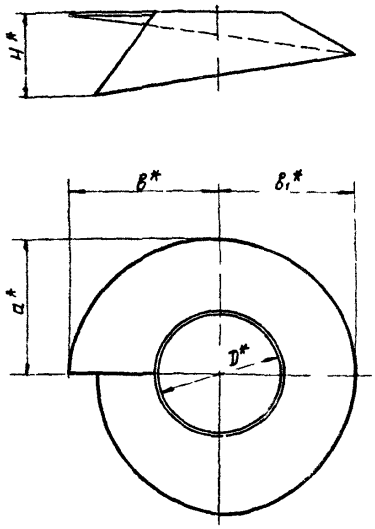

Развертка

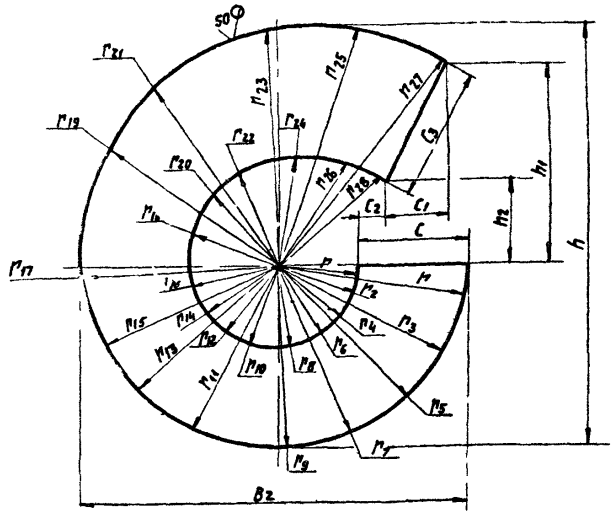

Обозначение	Размеры мм																		
	a*	B*	B1*	B2	C	C1	C2	C3	D*	H*	h	h1	h2	r	r1	r2	r3	r4	r5
АБГ067 014	857	890	820	1810	502	357	82	642	780	528	2015	965	432	388	890	388	888	389	883
-01	930	966	890	1965	545	388	90	695	846	576	2185	1050	474	420	965	420	963	421	958
-02	1035	1074	990	2185	605	430	100	775	940	639	2435	1168	523	468	1073	468	1071	469	1066
-03	1140	1183	1090	2406	665	475	110	852	1036	703	2690	1287	580	515	1180	515	1178	516	1173
-04	1223	1270	1170	2585	715	510	118	915	1112	755	2875	1385	625	555	1270	555	1264	556	1260

Обозначение	Размеры мм																		
	r6	r7	r8	r9	r10	r11	r12	r13	r14	r15	r16	r17	r18	r19	r20	r21	r22	r23	r24
АБГ067 014	389	878	390	876	392	876	396	888	400	902	405	920	425	954	448	995	475	1052	525
-01	422	952	423	950	425	950	430	964	434	980	440	1000	462	1035	487	1080	517	1142	570
-02	469	1060	470	1058	473	1058	478	1072	484	1090	490	1112	514	1150	542	1200	575	1270	635
-03	517	1167	518	1165	520	1165	526	1180	532	1200	538	1226	566	1268	597	1322	633	1400	700
-04	556	1250	557	1248	559	1248	565	1265	571	1287	578	1315	607	1360	640	1420	680	1500	750

Обозначение	Размеры мм				Масса кг
	r25	r26	r27	r28	
АБГ067 014	1125	575	1200	632	46
-01	1220	624	1300	687	54
-02	1360	695	1450	764	67
-03	1485	765	1595	840	78
-04	1605	820	1710	903	90

1* Размеры для справок
2 Неуказанные предельные отклонения размеров $t_2 \pm \frac{t_3}{2}$
3 На развертке указаны расстояния от центра через 1/16 окружности

Изм	Лист	N докум	Подп	Дата
Разраб		Меднова		IX 85
Пров		Брукова		IX 85
Рук гр		Фрадкин		09 15
Гл спец		Ушомирская		09 5
Н контр		Грановский		09 11
Утв		Спивак		

АБГ067 014

Крышка

Лит	Масса	Маш
И	см табл	—

Лист | Листов

Лист Б3 0 ГОСТ 19903 74 / 1 IV ВСТ3 ГОСТ 16523 70

Госстрой СССР САНТЕХПРОЕ г Москва

Копировал Логинова

Формат А2

Выпуск 1

Серия 5907 1

Инв № подл | Подп и дата | Взам инв № | Инв № дубл | Подп и дата

АБГ 067 015

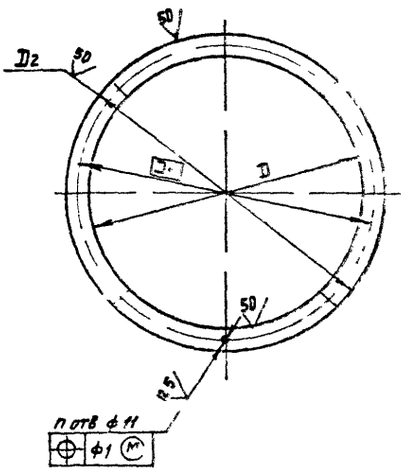

Обозначение	Размеры, мм D	D1	D2	Кол. отв., n	Материал	Масса, кг
АБГ 067 015	410	440	470	10	Лист ВБ 0 ГОСТ 19903-74 / Вст3 ГОСТ 14637-79	1,9
-01	445	475	505			2,1
-02	495	525	555			2,3
-03	545	575	605			2,5
-04	585	615	645		Лист ВВ 0 ГОСТ 19903-74 / Вст3 ГОСТ 14637-79	3,6
-05	780	810	840	12		4,8
-06	846	876	906		Лист Б10,0 ГОСТ 19903-74 / Вст3 ГОСТ 14637-79	6,5
-07	940	980	1010	16		8,4
-08	1036	1076	1106			9,2
-09	1142	1157	1186	18		10,4
-10	1420	1470	1520	32	Лист Б8 0 ГОСТ 19903-74 / Вст3 ГОСТ 14637-79	14,5
-11	1540	1590	1640			15,7
-12	1715	1770	1820	36	Лист Б10,0 ГОСТ 19903-74 / Вст3 ГОСТ 14637-74	22,9
-13	1885	1940	1990			25,1
-14	2025	2080	2130			26,9

Неуказанные предельные отклонения размеров $\pm t_2, -t_2$

Изм.	Лист	N докум.	Подп.	Дата
Разраб.		Медноva		11.95
Пров.		Бр-кова		09.95
Рук. груп.		Фрадкин		09.95
Гл. спец.		Шмаприкая		09.95
Н. контр.		Ивановский		
Утв.		Сгривак		

АБГ 067 015

Фланец

Лит. И | Масса: см табл | Масштаб: —

Лист | Листов 1

см табл

Госстрой СССР САНТЕХПРОЕКТ г. Москва

Копировал

Формат А3

Инв. № подл. | Подп. и дата | Взам. инв. № | Инв. № дубл. | Подп. и дата

Серия 5.907-1 Выпуск 1

АБГ 067 016

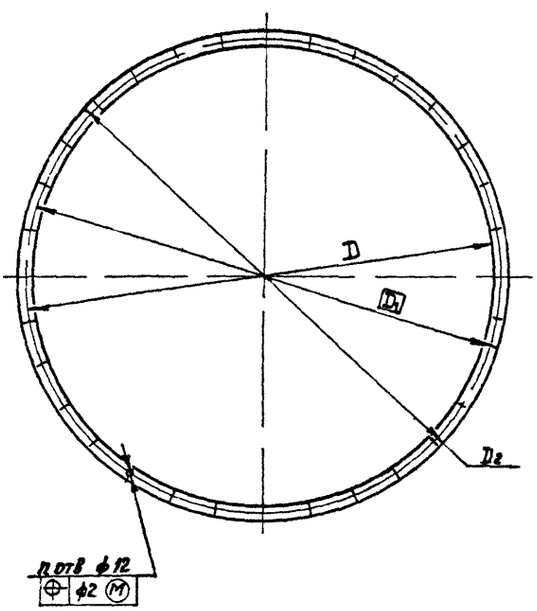

Обозначение	Размеры, мм D	D1	D2	Кол отв, n	Масса, кг
АБГ 067 016	1420	1470	1520	32	1,8
-01	1540	1590	1640		1,9
-02	1715	1770	1820	36	2,3
-03	1885	1940	1990		2,5
-04	2025	2080	2130		2,7

Неуказанные предельные отклонения размеров $\pm t_2, -t_2$

Изм.	Лист	N докум.	Подп.	Дата
Разраб.		Ерукова		11.95
Пров.		Фрадкин		09.95
Рук. груп.		Фрадкин		09.95
Гл. спец.		Шмаприкая		09.95
Н. контр.		Ивановский		
Утв.		Сгривак		

АБГ 067. 016

Прокладка

Пластина I. Лист ТМКЩ-С-5 ГОСТ 7338-77

Лит. И | Масса: см табл | Масштаб: —

Лист | Листов

Госстрой СССР САНТЕХПРОЕКТ г. Москва

Копировал

Формат А3

Инв. № подл. | Подп. и дата | Взам. инв. № | Инв. № дубл. | Подп. и дата

Инв № подл	Подп. и дата	Взам инв №	Инв № дубл	Подп и дата

Серия 5 907-1 Выпуск 1

Формат	Зона	Поз	Обозначение	Наименование	Кол на исполн АБГ068 000- –	01	02	03	04	05	06	07	08	09	Примечание
А4		4	АБГ068 010-03	Закручиватель				1					1		
			-04	Закручиватель					1					1	
А4		5	АБГ066 300	Блок						2	4	4	4	4	
				Детали											
А3		6	АБГ066 002	Прокладка	1					1					
			-01	Прокладка		1					1				
			-02	Прокладка			1					1			
			-03	Прокладка				1					1		
			-04	Прокладка					1					1	
А3		7	АБГ068 001	Крышка	1					1					
			-01	Крышка		1					1				
			-02	Крышка			1					1			
			-03	Крышка				1					1		
			-04	Крышка					1					1	
А3		8	АБГ068 002	Фланец	1					1					
			-01	Фланец		1					1				
			-02	Фланец			1					1			

Изм	Лист	№ докум	Подп	Дата	АБГ068 000	Лист 3

Копировал Логинова Формат А4

Инв № подл	Подп и дата	Взам инв №	Инв № дубл	Подп и дата

Формат	Зона	Поз	Обозначение	Наименование	Кол на исполн АБГ068 000- –	01	02	03	04	05	06	07	08	09	Примечание
				Документация											
А2			АБГ068 000 СБ	Сборочный чертеж	X	X	X	X	X	X	X	X	X	X	
				Сборочные единицы											
А4		1	АБГ066 020	Корпус	1					1					
			-01	Корпус		1					1				
			-02	Корпус			1					1			
			-03	Корпус				1					1		
				Лист											
				Шифр	СИОТ М1 №1 Ш	СИОТ М1 №2 Ш	СИОТ М1 №3 Ш	СИОТ М1 №4 Ш	СИОТ М1 №5 Ш	СИОТ М1 №1 М	СИОТ М1 №2 М	СИОТ М1 №3 М	СИОТ М1 №4 М	СИОТ М1 №5 М	

Изм	Лист	№ докум	Подп	Дата	АБГ068 000	Лит	Лист	Листов
Разраб		Брукова		12.85	Циклон СИОТ М1 N N 1 5	Н	1	4
Пров		Фрадкин		09.85		Госстрой СССР Сантехпроект г. Москва		
Рук груп		Фрадкин		09.85				
Н контр		Гранд[illegible]кин		09.85				
Утв		Сливак		09.85				

Копировал Логинова Формат А4

Инв № подл	Подп и дата	Взам инв №	Инв № дубл	Подп и дата

Формат	Зона	Поз	Обозначение	Наименование	Кол на исполн АБГ068 000- –	01	02	03	04	05	06	07	08	09	Примечание
А3		8	АБГ068 002-03	Фланец				1					1		
			-04	Фланец					1					1	
				Стандартные изделия											
		9		Болт М8х25 36											
				ГОСТ 7798-70	8	8	8	8	8	8	8	8	8	8	
		10		Гайка М10 5											
				ГОСТ 5915-70	8	10	12	12	12	8	10	12	12	12	
		11		Шайба 10 65Г											
				ГОСТ 6402-70	8	10	12	12	12	8	10	12	12	12	
				Материалы											
		12		Канат 20-Г-В-Н-'60						*)	*)	*)	*)	*)	*) длина уста навливается проектом вентиляции
				ГОСТ 3062-80											

Изм	Лист	№ докум	Подп	Дата	АБГ068 000	Лист 4

Копировал Логинова Формат А4

Инв № подл	Подп и дата	Взам инв №	Инв № дубл	Подп и дата

Формат	Зона	Поз	Обозначение	Наименование	Кол на исполн АБГ068 000- –	01	02	03	04	05	06	07	08	09	Примечание
А4		1	АБГ066 020-04	Корпус					1					1	
А4		2	АБГ066 030	Бункер	1										
			-01	Бункер		1									
			-02	Бункер			1								
			-03	Бункер				1							
			-04	Бункер					1						
			-10	Бункер						1					
			-11	Бункер							1				
			-12	Бункер								1			
			-13	Бункер									1		
			-14	Бункер										1	
А4		3	АБГ066 100	Раскручиватель	1					1					
			-01	Раскручиватель		1					1				
			-02	Раскручиватель			1					1			
			-03	Раскручиватель				1					1		
			-04	Раскручиватель					1					1	
А4		4	АБГ068 010	Закручиватель	1					1					
			-01	Закручиватель		1					1				
			-02	Закручиватель			1					1			

Изм	Лист	№ докум	Подп	Дата	АБГ068 000	Лист 2

Копировал Логинова Формат А4

Рис 1

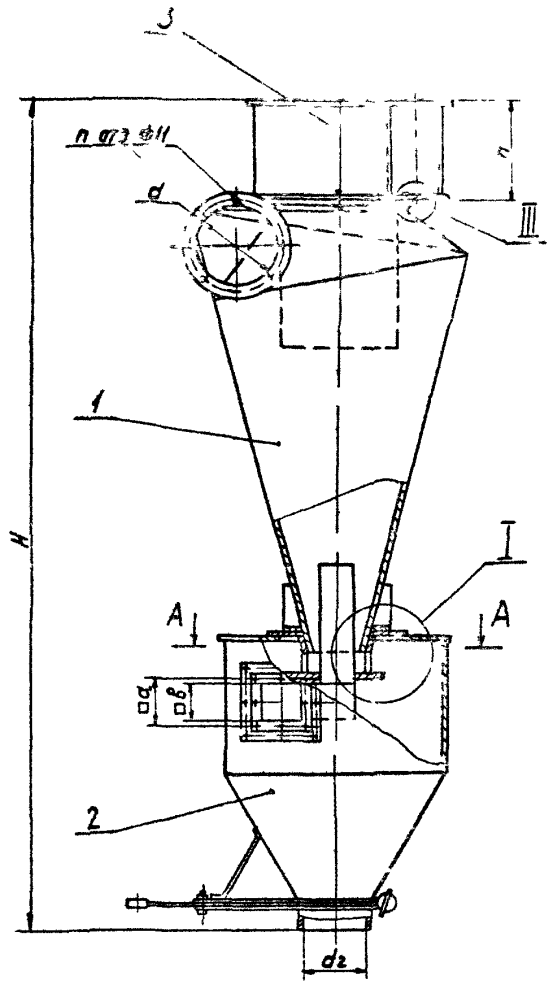

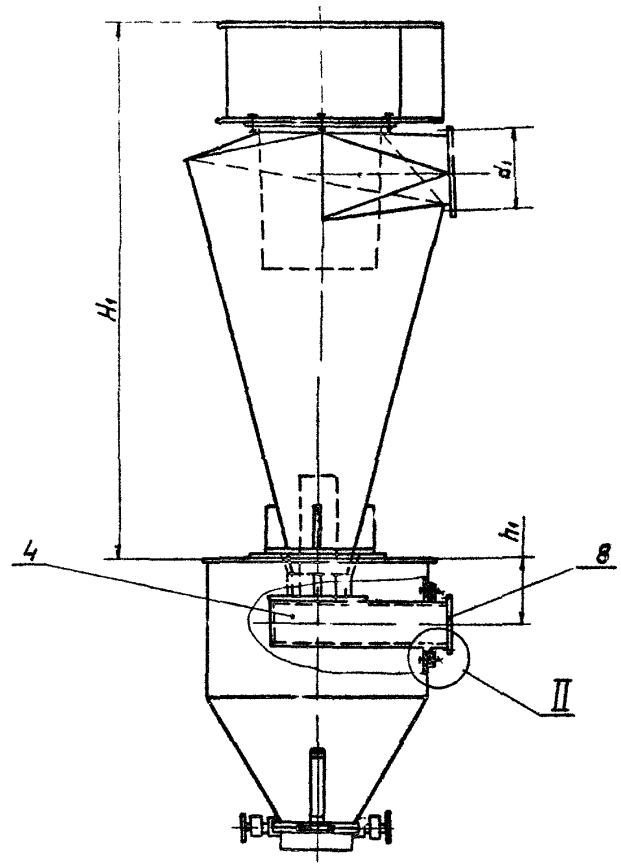

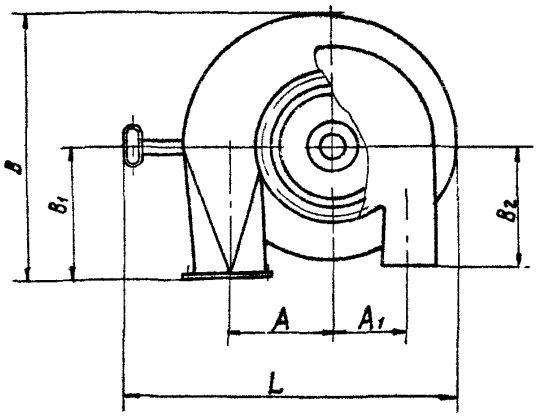

А-А

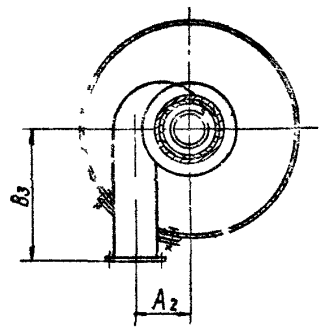

I

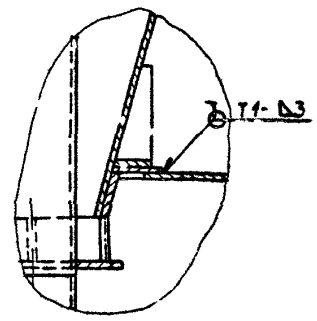

III

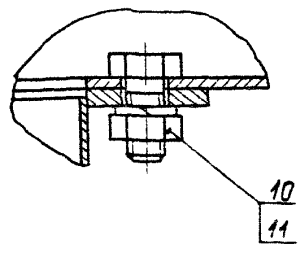

II

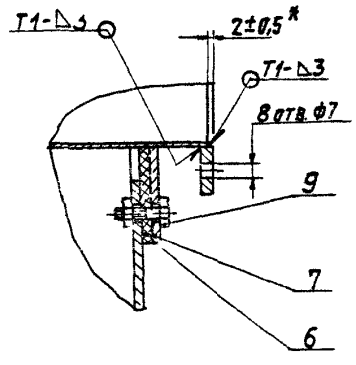

1 Размеры, кроме обозначенных знаком * для справок
2 Сварные швы по ГОСТ 5264-80
3 Таблицу исполнений см на листе 2
4 Сварные швы проверить на плотность керосином в соответствии с требованиями ГОСТ 3242-79

					АБГ068 000 СБ	
Изм	Лист	№ докум	Подп	Дата		
Разраб		Брукова		IX 95	Циклон СИОТ-М1 N°N°1..5	Лит: И; Масса: см табл; Масшт: —
Пров		Фрадкин		09 95		Лист 1; Листов
Рук груп		Фрадкин		09 95		
Гл спец		Ушомирская		09 95		госстрой СССР САНТЕХПРОЕКТ г Москва
Н контр		Грановский		09 95		
Утв		Спивак		09 95		

Копировал Логинова

Формат А2

Серия 5.907-1 Выпуск 1

Инв. № подл. | Подп. и дата | Взам. инв. № | Инв. № дубл. | Подп. и дата

Рис 2

Остальное - см рис 1

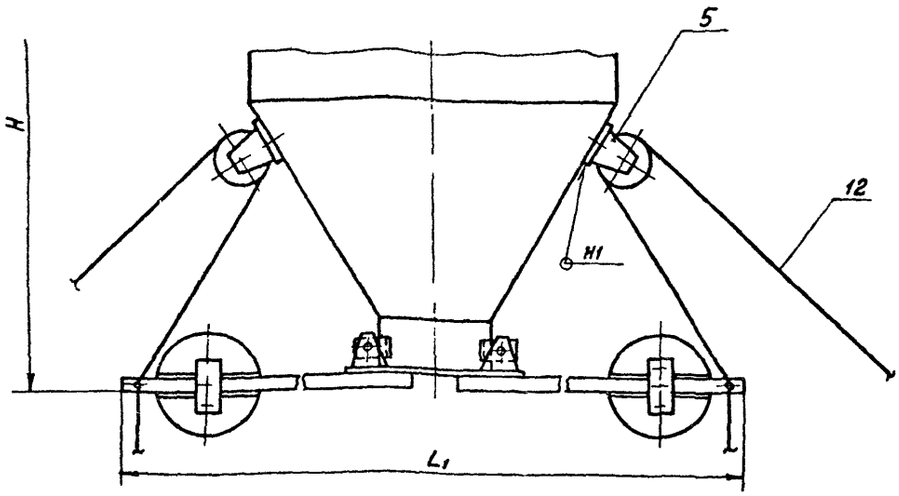

Шифр	Обозначение	Рис	Размеры, мм										
			A	A1	A2	a	B	B1	B2	B3	e	d	d1
СНОТ-М1 N°1Ш	АБГ068 000	1	263	194	108	130	700	345	310	333	103	170	200
СНОТ-М1 N°2Ш	- 01		380	280	142	165	1015	495	445	383	134	245	275
СНОТ-М1 N°3Ш	- 02		465	342	170	190	1245	610	550	453	161	300	330
СНОТ М1 N°4Ш	- 03		535	394	188	210	1430	700	630	503	178	345	375
СНОТ-М1 N°5Ш	- 04		597	440	217	240	1595	780	700	528	205	385	415
СНОТ М1 N°1М	- 05	2	263	194	108	130	700	345	310	333	103	170	200
СНОТ-М1 N°2М	- 06		380	280	142	165	1015	495	44	383	134	245	275
СНОТ М1 N°3М	- 07		465	342	170	190	1245	610	55	453	161	300	330
СНОТ М1 N°4М	- 08		535	394	188	210	1430	700	63	503	178	345	375
СНОТ-М1 N°5М	- 09		597	440	217	240	1595	780	70	528	205	385	415

Обозначение	Рис	Размеры, мм								Кол отв	Масса, кг
		d2	H	H1	h	h1	L	L1	e	n	
АБГ068 000	1	170	2075	1320	250	171	870	—	136	6	143
- 01		210	2895	1945	360	226,5	1118	—	195		257
- 02		240	3479	2404	440	260	1301	—	240	6	370
- 03		260	3950	2785	505	288,5	1351	—	275		468
- 04		280	4302	3052	565	342	1490	—	307	10	578
- 05	2	170	2124	1320	250	171	—	705	136	6	150
- 06		210	2944	1945	360	226,5	—	775	195		274
- 07		240	3528	2404	440	260	—	840	240	8	412
- 08		260	3999	2785	505	288,5	—	900	275		509
- 09		280	4351	3052	565	342		960	307	10	618

А6Г068 001

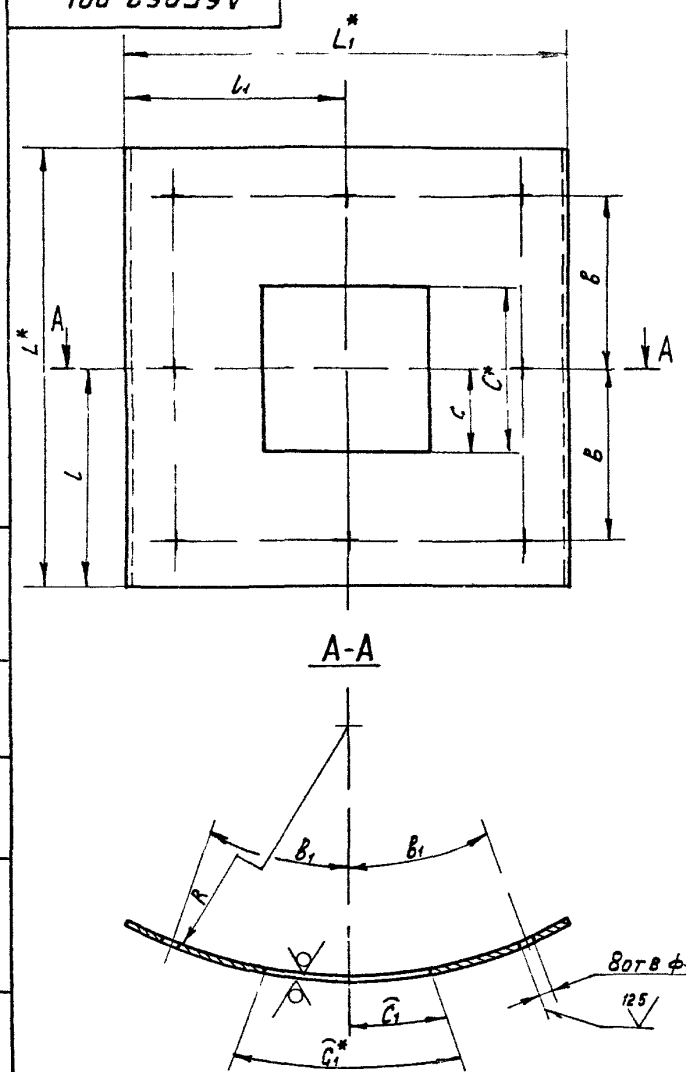

Обозначение	Размеры, мм											Масса, кг
	в	B_1	C^*	C_1^*	c	c_1	L^*	L_1^*	l	l_1	R	
А6Г068 001	110	116	103	104	51,5	52	280	293	140	146,5	282	1,6
– 01	130	135,5	134	135	67	67,5	320	332	160	166	357	2 1
– 02	140	145,5	161	162	80,5	81	340	351	170	175,5	407	2 2
– 03	150	155,5	178	179	89	89,5	360	371	180	185,5	442	2 3
– 04	160	166	205	206	102 5	103	380	391	190	195,5	477	2 5
– 05	180	187	236	238	118	119	420	434	210	217	497	3
– 06	190	197	254	257	127	128,5	440	454	220	227	517	3,2
– 07	200	207	276	279	138	139,5	460	474	230	237	557	3,3
– 08	215	222,5	302	305	151	152 5	490	505	245	252,5	597	3,6
– 09	230	238	338	342	169	171	520	536	260	268	627	3,9

1 * Размеры для справок

2 Неуказанные предельные отклонения размеров $+t_2, \pm\frac{t_2}{2}$

Изм	Лист	N докум	Подп	Дата
Разраб		Брукова		09 85
Пров		Фрадкин		09 85
Рук.груп		Фрадкин		09 85
Гл спец		Ушомирская		09 85
Н контр		Грановский		
Утв		Спивак		

А6Г068 001

Крышка

Лит	Масса	Масшт
И	см табл	—

Лист | Листов 1

Лист Б3 0 ГОСТ 19903-74 / 1-IV-8 Ст3 ГОСТ 16523 70

ГОССТРОЙ СССР САНТЕХПРОЕКТ г Москва

Копировал

Формат А3

Инв N подл | Подп и дата | Взам инв N | Инв N дубл | Подп и дата

А6Г068 002

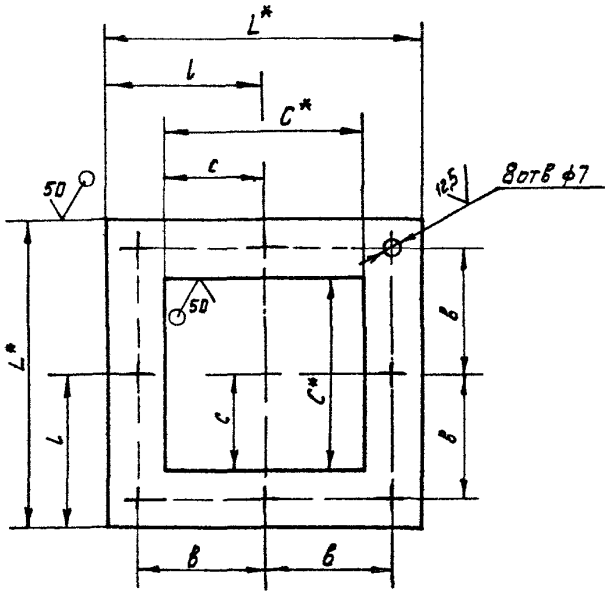

Обозначение	Размеры, мм					Материал	Масса, кг
	в	L^*	l	C^*	c		
А6Г068 002	65	160	80	103	51,5	Лист Б4,0 ГОСТ 19903-74 / ВСт3 ГОСТ 14637 79	0,47
-01	82,5	195	97,5	134	67		0,63
-02	95	220	110	161	80,5		0,71
-03	105	240	120	178	89		0 82
-04	120	270	135	205	102,5		0 97
-05	135	300	150	236	118		1,08
-06	145	320	160	254	127		1,2
-07	155	340	170	276	138	Лист Б5,0 ГОСТ 19903-74 / ВСт3 ГОСТ 14637-79	1,55
-08	165	360	180	302	151		1,51
-09	185	400	200	338	169		1,8

1 * Размеры для справок

2 Неуказанные предельные отклонения размеров $+t_2, \pm\frac{t_2}{2}$

Изм	Лист	N докум	Подп	Дата
Разраб		Брукова		IX 85
Пров		Фрадкин		09 85
Рук груп		Фрадкин		09 85
Гл спец		Ушомирская		09 85
Н.контр		Грановский		09 85
Утв		Спивак		09 85

А6Г068 002

Фланец

Лист	Масса	Масшт
И	см табл	—

Лист | Листов 1

См табл

ГОС ТРОЙ СССР САНТЕХПРОЕКТ г. Москва

Копировал Мельникова

Формат А3

Серия 5 907-1 Выпуск 1

Инв N подл | Подп и дата | Взам инв N | Инв N дубл | Подп и дата

Серия 5.90-1 Выпуск 1

Формат	Зона	Поз	Обозначение	Наименование	Кол на испол АБГ068 010-										Примечание
					-	01	02	03	04	05	06	07	08	09	
А3		3	АБГ066 011-15	Фланец						1					
			-16	Фланец							1				
			-17	Фланец								1			
			-18	Фланец									1		
			-19	Фланец										1	
А3		4	АБГ066 013-10	Цилиндр	1										
			-11	Цилиндр		1									
			-12	Цилиндр			1								
			-13	Цилиндр				1							
			-14	Цилиндр					1						
			-15	Цилиндр						1					
			-16	Цилиндр							1				
			-17	Цилиндр								1			
			-18	Цилиндр									1		
			-19	Цилиндр										1	
А3		5	АБГ066 014	Конус	1										
			-01	Конус		1									
			-02	Конус			1								
			-03	Конус				1							

Изм Лист № докум Подп Дата АБГ068.010 Лист 3

Копировал Логинова Формат А4

Формат	Зона	Поз	Обозначение	Наименование	Кол. на испол. АБГ068.010-										Примечание
					-	01	02	03	04	05	06	07	08	09	
				Документация											
А2			АБГ068.010 СБ	Сборочный чертеж	×	×	×	×	×	×	×	×	×	×	
				Сборочные единицы											
А4		1	АБГ063.020	Направляющая	1										
			-01	Направляющая		1									
			-02	Направляющая			1								
			-03	Направляющая				1							
			-04	Направляющая					1						
			-05	Направляющая						1					
			-06	Направляющая							1				
			-07	Направляющая								1			
			-08	Направляющая									1		

Изм Лист № докум Подп Дата АБГ068.010

Разраб Медновая 13-86
Пров Брукова 13-86
Рук гр Фрадкин 03.86
Н контр Грановский 03.86
Утв Спивак 03.86

Закручиватель

Лит | Лист 1 | Листов 4

Госстрой СССР САНТЕХПРОЕКТ г Москва

Копировал Логинова Формат А4

Формат	Зона	Поз	Обозначение	Наименование	Кол на испол АБГ068 010-										Примечание
					-	01	02	03	04	05	06	07	08	09	
А3		5	АБГ066 014-04	Конус					1						
			-05	Конус						1					
			-06	Конус							1				
			-07	Конус								1			
			-08	Конус									1		
			-09	Конус										1	
А4		6	АБГ066. 015	Связь	4										
			-01	Связь		4									
			-02	Связь			4								
			-03	Связь				4							
			-04	Связь					4		4				
			-05	Связь						4					
			-06	Связь								4			
			-07	Связь									4		
			-08	Связь										4	

Изм Лист № докум Подп Дата АБГ068.010 Лист 4

Копировал Логинова Формат А4

Формат	Зона	Поз	Обозначение	Наименование	Кол на испол АБГ068 010-										Примечание
					-	01	02	03	04	05	06	07	08	09	
А4		1	ГБГ068.020-09	Направляющая										1	
				Детали											
А3		2	АБГ066. 011	Фланец	1										
			-01	Фланец		1									
			-02	Фланец			1								
			-03	Фланец				1							
			-04	Фланец					1						
			-05	Фланец						1					
			-06	Фланец							1				
			-07	Фланец								1			
			-08	Фланец									1		
			-09	Фланец										1	
		3	-10	Фланец	1										
			-11	Фланец		1									
			-12	Фланец			1								
			-13	Фланец				1							
			-14	Фланец					1						

Изм Лист № докум Подп Дата АБГ068.010 Лист 2

Копировал Логинова Формат А4

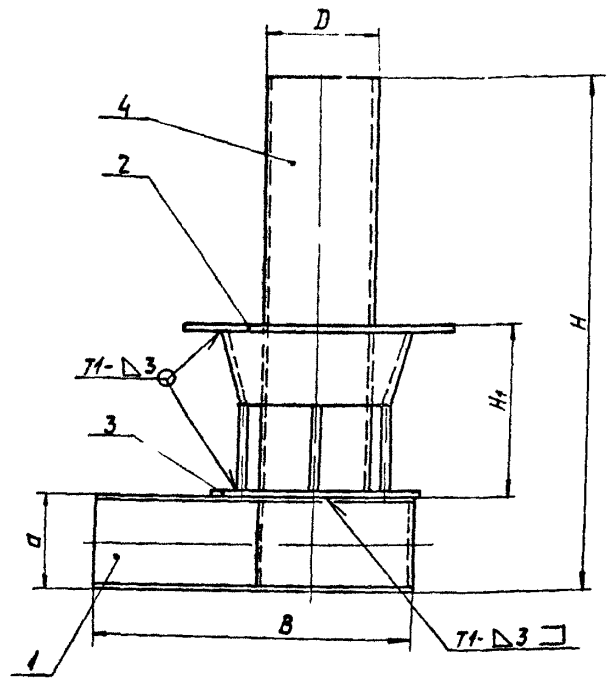

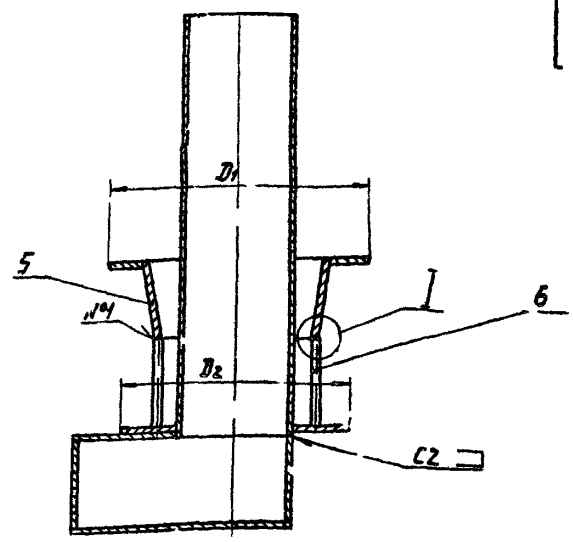

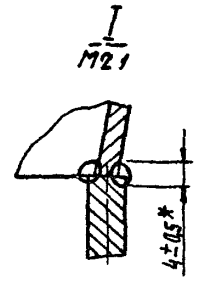

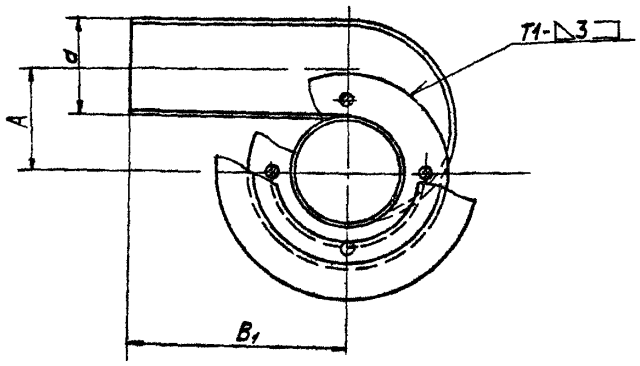

Обозначение	Размеры, мм									Масса, кг
	A	d	B	B1	D	D1	D2	H	H1	
АБГ068 010	108,5	102	438,5	330	115	350	255	532	125	14
-01	141,5	133	521,5	380	150	450	330	693	165	23
-02	170	160	620	450	180	555	400	830	185	33,5
-03	188,5	177	688,5	500	200	610	445	922	205	41
-04	217	204	742	525	230	670	510	1097	245	52
-05	250	235	800	550	265	695	525	1149	225	62,5
-06	269	253	849	580	285	710	542	1242	245	70
-07	292,5	275	892,5	600	310	765	598	1360	265	81,5
-08	320,5	301	970,5	650	340	830	652	1476	285	97
-09	358,5	337	1033,5	675	380	875	698	1605	305	114

1 Размеры, кроме обозначенных знаком*, для справок
2 Сварные швы №1- сварка ручная электродуговая, остальные по ГОСТ 5264-80

Серия 5.907-1 Выпуск 1

Инв.№подл. | Подп. и дата | Взам.инв.№ | Инв.№дубл. | Подп. и дата

					АБГ068 010 СБ	
Изм.	Лист	№докум.	Подп.	Дата		
Разраб.		Медноva		15.85	Закручиватель	Лит. / Масса / Масш.
Пров.		Брукова		11.85		И / см. табл. / —
Рук. гр.		Фрядкин		05.85		Лист / Листов 1
Гл. спец.		Цыомирская		07.85		Госстрой СССР Сантехпроект г. Москва
Н. контр.		Грановский		07.85		
Утв.		Спивак		07.85		

Копировал Логинова | Формат А2

Инв. № подл. | Подп. и дата | Взам. инв. № | Инв. № дубл. | Подп. и дата

Серия 5.907-1 Выпуск 1

Формат	Зона	Поз.	Обозначение	Наименование	Кол. на исполн. АБГ068 020-										Примечание
					–	01	02	03	04	05	06	07	08	09	
А3		1	АБГ068.021-08	Лист									1		
			-09	Лист										1	
А3		2	АБГ068.022	Лист	1										
			-01	Лист		1									
			-02	Лист			1								
			-03	Лист				1							
			-04	Лист					1						
			-05	Лист						1					
			-06	Лист							1				
			-07	Лист								1			
			-08	Лист									1		
			-09	Лист										1	
А3		3	АБГ068 023	Лист боковой	1										
			-01	Лист боковой		1									
			-02	Лист боковой			1								
			-03	Лист боковой				1							
			-04	Лист боковой					1						
			-05	Лист боковой						1					
			-06	Лист боковой							1				

Изм. Лист № докум. Подп. Дата | АБГ068.020 | 2

Копировал Логинова | Формат А4

Инв. № подл. | Подп. и дата | Взам. инв. № | Инв. № дубл. | Подп. и дата

Формат	Зона	Поз.	Обозначение	Наименование	Кол. на исполн. АБГ068 020-										Примечание
					–	01	02	03	04	05	06	07	08	09	
А3		3	АБГ068 023-07	Лист боковой								1			
			-08	Лист боковой									1		
			-09	Лист боковой										1	
А3		4	АБГ068 024	Лист боковой	1										
			-01	Лист боковой		1									
			-02	Лист боковой			1								
			-03	Лист боковой				1							
			-04	Лист боковой					1						
			-05	Лист боковой						1					
			-06	Лист боковой							1				
			-07	Лист боковой								1			
			-08	Лист боковой									1		
			-09	Лист боковой										1	

Изм. Лист № докум. Подп. Дата | АБГ068.020 | Лит. | Лист | Листов

Копировал Логинова | Формат А4

Инв. № подл. | Подп. и дата | Взам. инв. № | Инв. № дубл. | Подп. и дата

Неуказанные предельные отклонения размеров – ±2.

Обозначение	Размеры, мм L	H	Масса, кг
АБГ068 024	330	96	0,74
– 01	380	127	1,14
– 02	450	154	1,62
– 03	500	171	2
– 04	525	198	2,45
– 05	550	229	3
– 06	580	247	3,4
– 07	600	269	3,8
– 08	650	295	4,5
– 09	675	331	5,3

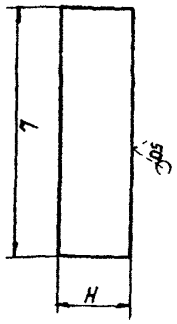

АБГ068.024

Инв. № подл. | Подп. и дата | Взам. инв. № | Инв. № дубл. | Подп. и дата

Формат	Зона	Поз.	Обозначение	Наименование	Кол. на исполн. АБГ068 020-										Примечание
					–	01	02	03	04	05	06	07	08	09	
				Документация											
А3			АБГ068 020 СБ	Сборочный чертеж	×	×	×	×	×	×	×	×	×	×	
				Детали											
А3		1	АБГ068 021	Лист	1										
			-01	Лист		1									
			-02	Лист			1								
			-03	Лист				1							
			-04	Лист					1						
			-05	Лист						1					
			-06	Лист							1				
			-07	Лист								1			

Изм.	Лист	№ докум.	Подп.	Дата
Разраб.		Медновой		IX-85
Пров.		Брукова		IX-85
Рук. груп.		Фрадкин		09.85
Н. контр.		Рановский		09.85
Утв.		Спивак		09.85

АБГ068.020

Направляющая

Лит.	Лист	Листов
К	1	3

Госстрой СССР САНТЕХПРОЕКТ г. Москва

Копировал Логинова | Формат А4

АБГ068.023

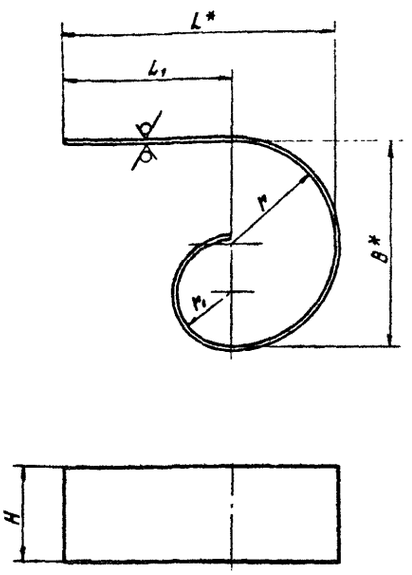

Обозначение	Размеры, мм						Масса, кг
	B*	L*	L1	H	r	r1	
АБГ068 023	211	435,5	330	96	105,5	54,5	1,9
−01	277	518,5	380	127	138,5	72	3,1
−02	334	617	450	154	167	87	4,5
−03	371	685,5	500	171	185,5	97	5,6
−04	428	739	525	198	214	112	7,2
−05	494	797	550	229	247	129,5	9,4
−06	532	846	580	247	266	139,5	10,9
−07	579	889,5	600	269	289,5	152	12,6
−08	635	967,5	650	295	317,5	167	15
−09	711	1030,5	675	331	355,5	187	18,6

1.* Размеры для справок.

2 Неуказанные предельные отклонения размеров $-t_2, \pm\frac{t_2}{2}$

Изм	Лист	№ докум	Подп	Дата	АБГ068.023	Лит.	Масса	Масштаб
Разраб		Медйова		11-85	Лист боковой	И	СМ табл	—
Пров		Брукова		11 85		Лист	Листов 1	
Рук груп		Фрадкин		09 85				
Гл спец		Ушомирская		09 85	Лист 63,0 ГОСТ 19903-74 / 1-IV-В Ст3 ГОСТ 16523-70	Госстрой СССР САНТЕХПРОЕКТ г. Москва		
Н контр		Грановский		09 85				
Утв		Спивак		09 85				

Копировал Логинова Формат А3

Инв № подл | Подп и дата | Взам инв № | Инв № дубл | Подп и дата

АБГ068 020СБ

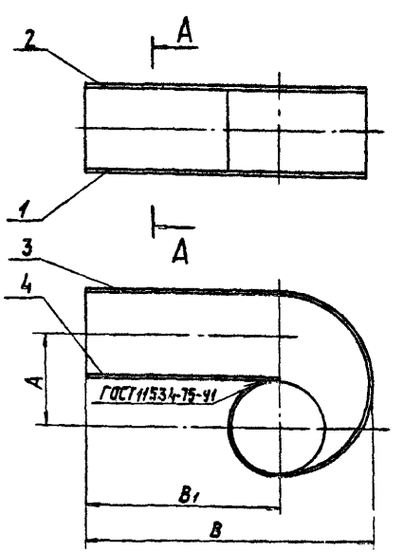

Обозначение	Размеры, мм				Масса, кг
	A	a	B	B1	
АБГ068 020	108,5	102	438,5	330	6,2
−01	141,5	133	521,5	380	8
−02	170	160	620	450	12
−03	188,5	177	688,5	500	14,5
−04	217	204	742	525	18
−05	250	235	800	550	23,5
−06	269	253	849	580	27,5
−07	292,5	275	892,5	600	30,5
−08	320,5	301	970,5	650	36,5
−09	358,5	337	1033,5	675	44

А-А

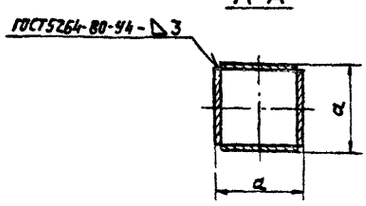

Размеры для справок.

Изм	Лист	№ докум	Подп	Дата	АБГ068.020СБ	Лит	Масса	Масштаб
Разраб		Меднова		11 85	Направляющая	И	СМ табл.	—
Пров		Брукова		11-85		Лист	Листов 1	
Рук груп		Фрадкин		09 85				
Гл спец		Ушомирская		09 85		Госстрой СССР САНТЕХПРОЕКТ г Москва		
Н. контр		Грановский		09 85				
Утв		Спивак		09 85				

Копировал Логинова Формат А3

Серия 6.907-1 Выпуск 1

Инв № подл | Подп и дата | Взам инв № | Инв № дубл | Подп и дата

АБГ068.021

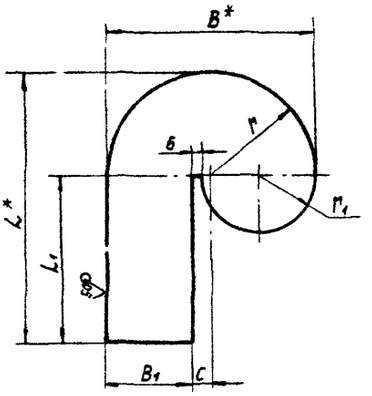

Обозначение	Размеры, мм							Масса, кг
	B*	B1	C	L*	L1	r	r1	
АБГ068 021	211	96	9,5	435,5	330	105,5	54,5	1,3
-01	277	127	11,5	518,5	380	138,5	72	2
-02	334	154	13	617	450	167	87	3
-03	371	171	14,5	685,5	500	185,5	97	3,6
-04	428	198	16	739	525	214	112	4,6
-05	494	229	18	797	550	247	129,5	5,9
-06	532	247	19	846	580	266	139,5	7,04
-07	579	269	20,5	889,5	600	289,5	152	7,7
-08	635	295	22,5	967,5	650	317,5	167	9,2
-09	711	331	24,5	1030,5	675	355,5	187	11,2

1* Размеры для справок

2. Неуказанные предельные отклонения размеров: $\pm \frac{t_2}{2}$

АБГ068.021

Изм. Лист. № докум. Подп. Дата

Разраб. Меднова IX-85
Пров. Брукова IX-85
Рук. груп. Фрадкин 09.85
Гл. спец. Чшомирская 09.85
Н. контр. Гасковский 09.85
ГИП. Спивак 09.85

Лист

Б.30 ГОСТ 19903-74
Лист 1-IV-АСт3 ГОСТ 16523-70

Лит. И | Масса: см. табл. | Масштаб: —
Лист | Листов 1

Госстрой СССР САНТЕХПРОЕКТ г. Москва

Копировал Логинова Формат А3

АБГ068.022

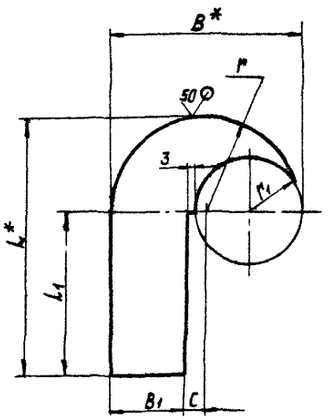

Обозначение	Размеры, мм							Масса, кг
	B*	B1	C	L*	L1	r	r1	
АБГ068 022	211	96	9,5	435,5	330	105,5	57,5	1,1
-01	277	127	11,5	518,5	380	136,5	75	1,6
-02	334	154	13	617	450	167	90	2,4
-03	371	171	14,5	685,5	500	185,5	100	2,9
-04	428	198	16	739	525	214	115	3,5
-05	494	229	18	797	550	247	132,5	4,6
-06	532	247	19	846	580	266	142,5	5,6
-07	579	269	20,5	889,5	600	289,5	155	6
-08	635	295	22,5	967,5	650	317,5	170	7,2
-09	711	331	24,5	1030,5	675	355,5	190	8,7

1* Размеры для справок.

2. Неуказанные предельные отклонения размеров: $\pm \frac{t_2}{2}$

Серия 5.907-1 Выпуск 1

Инв. № подл. | Подп. и дата | Взам. инв. № | Инв. № дубл. | Подп. и дата

АБГ068.022

Изм. Лист. № докум. Подп. Дата

Разраб. Меднова IX-85
Пров. Брукова IX-85
Рук. груп. Фрадкин 09.85
Гл. спец. Чшомирская 09.85
Н. контр. Рановский 09.85
ГИП. Спивак 09.85

Лист

Б.30 ГОСТ 19903-74
Лист 1-IV-АСт3 ГОСТ 16523-70

Лит. И | Масса: см. табл. | Масштаб: —
Лист | Листов 1

Госстрой СССР САНТЕХПРОЕКТ г. Москва

Копировал Логинова Формат А3

Инв № подл	Подп и дата	Взам инв №	Инв № дубл	Подп и дата

Серия 5 907-1 Выпуск 1

Формат	Зона	Поз	Обозначение	Наименование	Кол на исполн АБГ069 000-										Примечание
					–	01	02	03	04	05	06	07	08	09	
А4		4	АБГ068 010-08	Закручиватель				1					1		
			-09	Закручиватель					1					1	
А4		5	АБГ066 300	Блок						4	4	4	4	4	
				Детали											
А3		6	АБГ066.002-05	Прокладка	1					1					
			-06	Прокладка		1					1				
			-07	Прокладка			1					1			
			-08	Прокладка				1					1		
			-09	Прокладка					1					1	
А3		7	АБГ068 001-05	Крышка	1					1					
			-06	Крышка		1					1				
			-07	Крышка			1					1			
			-08	Крышка				1					1		
			-09	Крышка					1					1	
А3		8	АБГ068.002-05	Фланец	1					1					
			-06	Фланец		1					1				
			-07	Фланец			1					1			

Изм	Лист	№ докум	Подп	Дата	АБГ069.000	Лист 3

Копировал Логинова Формат А4

Инв № подл	Подп и дата	Взам инв №	Инв № дубл	Подп и дата

Формат	Зона	Поз	Обозначение	Наименование	Кол на исполн АБГ069 000-										Примечание
					–	01	02	03	04	05	06	07	08	09	
				Документация											
А2			АБГ069 000 СБ	Сборочный чертеж	×	×	×	×	×	×	×	×	×	×	
				Сборочные единицы											
А4		1	АБГ066 030-05	Бункер	1					1					
			-06	Бункер		1					1				
			-07	Бункер			1					1			
			-08	Бункер				1					1		
				Лит											
				Шифр	СИОТ-М1 №6 Ш	СИОТ М1 №7 Ш	СИОТ-М1 №8 Ш	СИОТ-М1 №9 Ш	СИОТ М1 №10 Ш	СИОТ М1 №6 М	СИОТ-М1 №7 М	СИОТ М1 №8 М	СИОТ М1 №9 М	СИОТ М1 №10 М	

Изм	Лист	№ докум	Подп	Дата	АБГ069.000	Лит	Лист	Листов
Разраб		Брукова		11.85	Циклон СИОТ-М1 №№ 6...10	И	1	4
Пров		Фрадкин		11.85		Госстрой СССР Сантехпроект г. Москва		
Рук. гр		Фрадкин		11.85				
Н контр		Грановский		11.85				
Утв		Спивак		11.85				

Копировал Логинова Формат А4

Инв № подл	Подп и дата	Взам инв №	Инв № дубл	Подп и дата

Формат	Зона	Поз	Обозначение	Наименование	Кол на исполн АБГ069 000-										Примечание
					–	01	02	03	04	05	06	07	08	09	
А3		8	АБГ068 002-08	Фланец				1					1		
			-09	Фланец					1					1	
				Стандартные изделия											
		9		Болт М8х25 36											
				ГОСТ 7798-70	8	8	8	8	8	8	8	8	8	8	
		10		Гайка М10 5											
				ГОСТ 5915-70	12	12	16	16	18	12	12	16	16	18	
		11		Шайба 10 65Г											
				ГОСТ 6402-70	12	12	16	16	18	12	12	16	16	18	
				Материалы											
		12		Канат 2,0-Г-В-Н-160						*)	*)	*)	*)	*)	*) длина устанавливается проектом вентиляции
				ГОСТ 3062-80											

Изм	Лист	№ докум	Подп	Дата	АБГ069 000	Лист 4

Копировал Логинова Формат А4

Инв № подл	Подп и дата	Взам инв №	Инв № дубл	Подп и дата

Формат	Зона	Поз	Обозначение	Наименование	Кол на исполн АБГ069 000-										Примечание
					–	01	02	03	04	05	06	07	08	09	
А4		1	АБГ066.030-09	Бункер					1						
			-15	Бункер						1					
			-16	Бункер							1				
			-17	Бункер								1			
			-18	Бункер									1		
			-19	Бункер										1	
А4		2	АБГ066 100-05	Раскручиватель	1					1					
			-06	Раскручиватель		1					1				
			-07	Раскручиватель			1					1			
			-08	Раскручиватель				1					1		
			-09	Раскручиватель					1					1	
А4		3	АБГ067 010	Корпус	1					1					
			-01	Корпус		1					1				
			-02	Корпус			1					1			
			-03	Корпус				1					1		
			-04	Корпус					1					1	
А4		4	АБГ068 010-05	Закручиватель	1					1					
			-06	Закручиватель		1					1				
			-07	Закручиватель			1					1			

Изм	Лист	№ докум	Подп	Дата	АБГ069.000	Лист 2

Копировал Логинова Формат А4

57

Лист

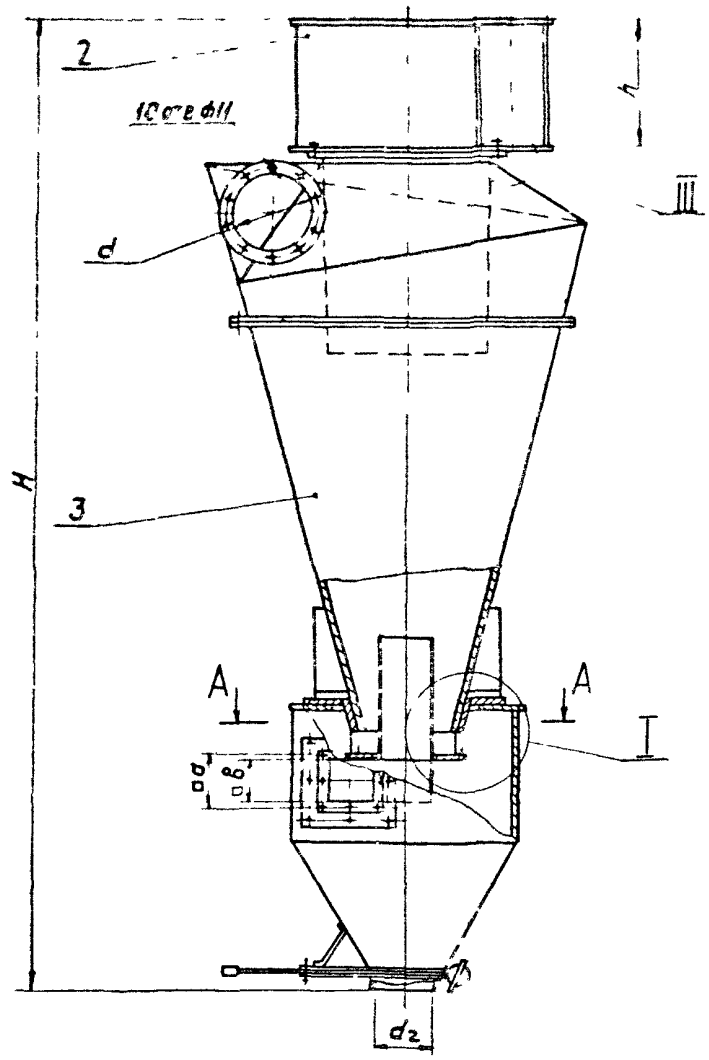

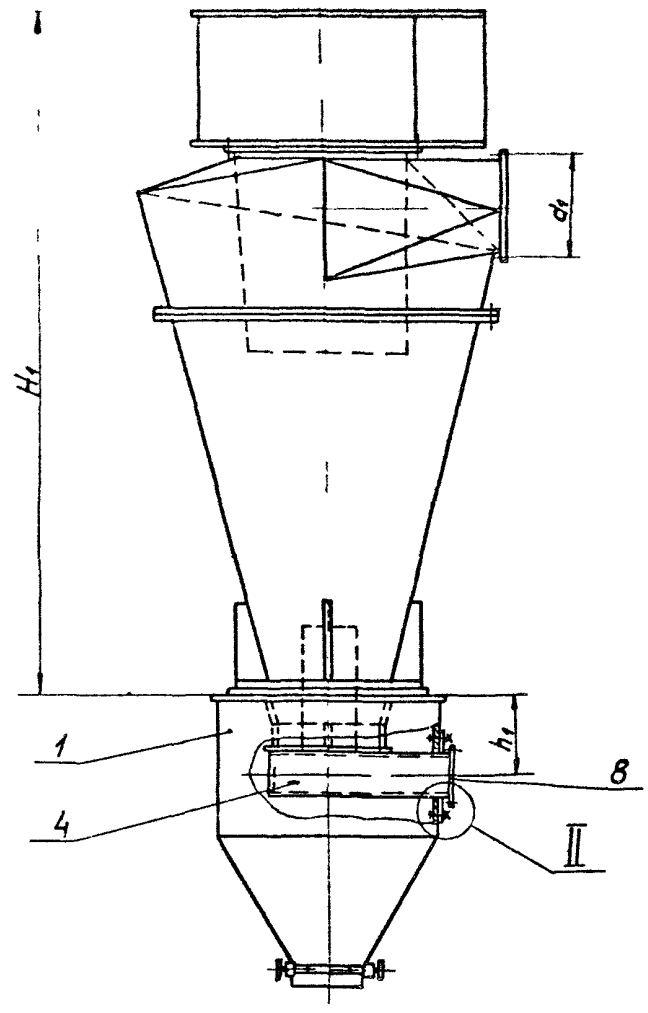

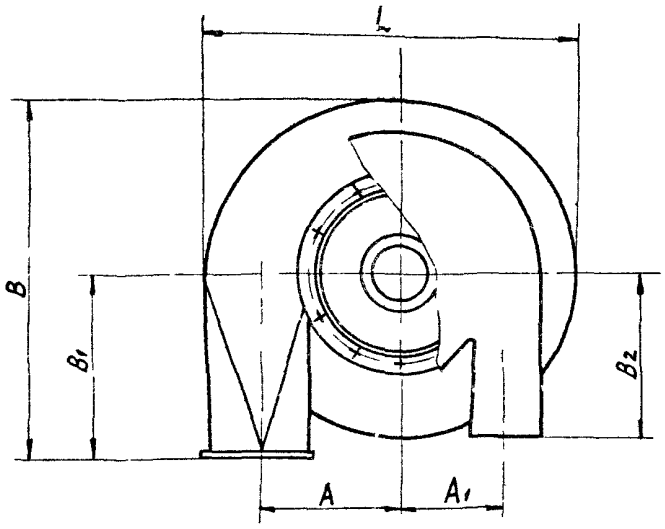

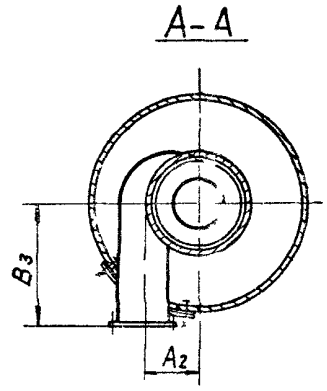

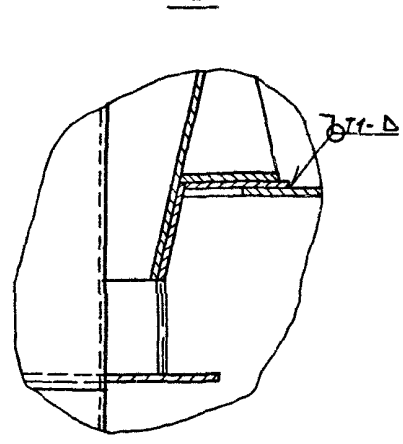

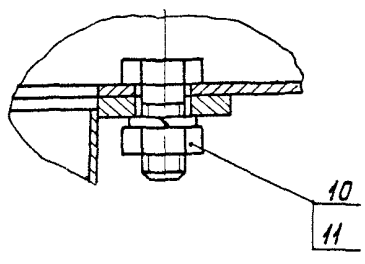

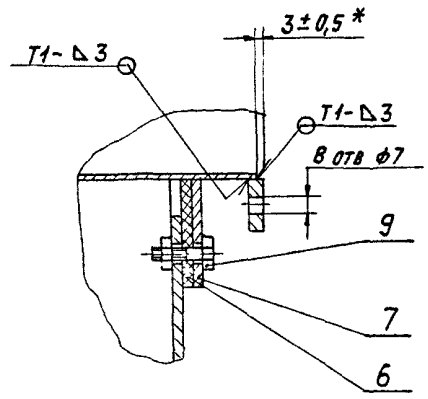

1 Размеры, кроме обозначенных знаком,* для справок

2 Сварные швы по ГОСТ 5264-80

3 Таблицу исполнений см на листе 2

4 Сварные швы проверить на плотность керосином в соответствии с требованиями ГОСТ 3242-79

					АБГ069 000СБ		
Изм.	Лист	№ докум.	Подп.	Дата	Циклон СИОТ-М1 NN 6 . 10	Лит.	Масса	Масштаб
Разраб.		Брукова		IX 85		И	см табл	
Пров.		Фрядкин		09 85		Лист 1	Листов 2	
Рук. груп.		Фрядкин		09 85				
Гл. спец.		Ушомирская		09 85		Госстрой СССР САНТЕХПРОЕКТ г. Москва		
Н. контр.		Грановский		09 85				
Утв.		Спивак		09 85				

Копировал Логинова

Формат А2

Инв. № подл. | Подп. и дата | Взам. инв. № | Инв. № дубл. | Подп. и дата

Рис 2

Остальное - см рис 1

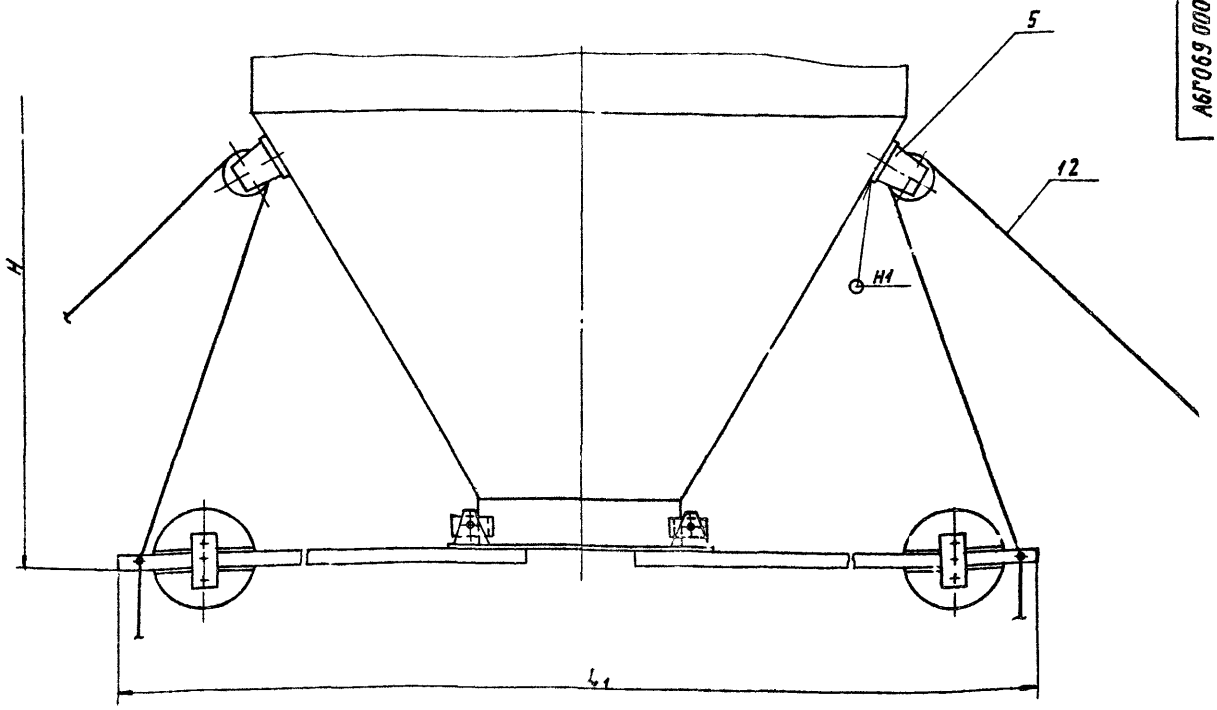

Шифр	Обозначение	Рис	Размеры, мм									
			A	A1	A2	a	B	B1	B2	B3	b	d
СИОТ-М1 №6 Ш	АБГ069 000	1	638	468	250	2[illegible]	1690	835	750	553	236	410
СИОТ-М1 №7 Ш	-01		632	508	269	291	1835	900	815	583	254	445
СИОТ-М1 №8 Ш	-02		770	565	292	310	2049	1000	905	603	276	495
СИОТ-М1 №9 Ш	-03		848	623	320	330	2250	1100	1000	653	302	545
СИОТ-М1 №10 Ш	-04		910	665	358	370	2410	1180	1070	678	338	585
СИОТ-М1 №6 М	-05	2	638	468	250	2[illegible]	1690	835	750	553	236	410
СИОТ-М1 №7 М	-06		692	508	269	290	1835	900	815	583	254	445
СИОТ-М1 №8 М	-07		770	565	292	310	2040	1000	905	603	276	495
СИОТ-М1 №9 М	-08		848	623	320	330	2250	1100	1000	653	302	545
СИОТ-М1 №10 М	-09		910	665	358	370	2410	1180	1070	678	338	585

Обозначение	Рис	Размеры, мм									Масса, кг
		d1	d2	H	H1	h	h1	L	L1	l	
АБГ069 000	1	440	290	4576	3272	600	337,5	1710	—	328	690
-01		475	300	4906	3551	650	366,5	1856	—	355	780
-02		525	330	5423	3968	725	397,5	2064	—	395	962
-03		575	350	5944	4384	800	430,5	2273	—	435	1145
-04		615	370	6334	4699	860	468,5	2440	—	470	1310
-05	2	440	290	4625	3272	600	337,5	1710	1930	328	731
-06		475	300	4955	3551	650	366,5	1856	2040	355	821
-07		525	330	5472	3968	725	397,5	2064	2170	395	1002
-08		575	350	5993	4384	800	430,5	2273	2290	435	1185
-09		615	370	6383	4699	860	468,5	2440	2410	470	1349

gost.e-ecolog.ru