ГОСУДАРСТВЕННЫЙ КОМИТЕТ СССР ПО ДЕЛАМ СТРОИТЕЛЬСТВА (ГОССТРОЙ СССР)

ТИПОВАЯ ДОКУМЕНТАЦИЯ НА СТРОИТЕЛЬНЫЕ СИСТЕМЫ
И ИЗДЕЛИЯ ЗДАНИЙ И СООРУЖЕНИЙ

СЕРИЯ 5.904-16

АГРЕГАТЫ ПЫЛЕУЛАВЛИВАЮЩИЕ ДЛЯ ПОДВИЖНЫХ УКРЫТИЙ

ВЫПУСК 1

РАБОЧИЕ ЧЕРТЕЖИ

Ц00561-02

Инв. № подл. | Подпись и дата | Взам. инв. №

gost.e-ecolog.ru

ГОСУДАРСТВЕННЫЙ КОМИТЕТ СССР ПО ДЕЛАМ СТРОИТЕЛЬСТВА (ГОССТРОЙ СССР)

ТИПОВАЯ ДОКУМЕНТАЦИЯ НА СТРОИТЕЛЬНЫЕ СИСТЕМЫ
И ИЗДЕЛИЯ ЗДАНИЙ И СООРУЖЕНИЙ

СЕРИЯ 5.904-16

АГРЕГАТЫ ПЫЛЕУЛАВЛИВАЮЩИЕ ДЛЯ ПОДВИЖНЫХ УКРЫТИЙ

ВЫПУСК 1

РАБОЧИЕ ЧЕРТЕЖИ

РАЗРАБОТАНЫ
ГОСУДАРСТВЕННЫМ ПРОЕКТНЫМ ИНСТИТУТОМ
САНТЕХПРОЕКТ ГОССТРОЯ СССР

УТВЕРЖДЕНЫ
И ВВЕДЕНЫ В ДЕЙСТВИЕ
с 15 июня 1982 г.

ГЛАВПРОМСТРОЙПРОЕКТОМ ГОССТРОЯ СССР
ПРИКАЗ N°35 ОТ 8 июня 1982 г

Главный инженер института Шиллер Ю.И.

Главный инженер проекта Спивак В.А.

2405 Гвидл 3.11.82

Содержание

Обозначение	Наименование	Стр
	Содержание	2
АбГ063 000ТО	Агрегаты пылеулавливающие для подвижных укрытий. Техническое описание	3,4,5
АбГ063 008	Гайка	6
АбГ063 000	Агрегаты пылеулавливающие для подвижных укрытий	6,7,8
АбГ063 000 СБ	Агрегаты пылеулавливающие для подвижных укрытий	9,10
АбГ063 004	Прокладка	11
АбГ063 005	Гайка	
АбГ063.006	Шайба	13
АбГ063 009	Корпус	
АбГ063. 002	Сетка	12
АбГ063.010	Цилиндр верхний	14
АбГ063.010СБ	Цилиндр верхний	15
АбГ063 015	Ось	16
АбГ063 016	Ушко	
АбГ063 017	Ушко	17
АбГ063 023	Ребро	
АбГ063 020	Цилиндр в сборе	18
АбГ063 020СБ	Цилиндр в сборе	19
АбГ063 021	Фланец	20
АбГ063 022	Цилиндр	21
АбГ063 024	Бобышка	22
АбГ063 030	Люк	23
АбГ063 030СБ	Люк	24
АбГ063 029	Лист	25
АбГ063 031	Прокладка	26
АбГ063 032	Петля	
АбГ063 033	Петля	27
АбГ063 034	Рамка	
АбГ063 037	Прокладка	28
АбГ063.040	Цилиндр средний	28,29
АбГ063 040СБ	Цилиндр средний	30
АбГ063 050	Цилиндр в сборе	31
АбГ063.050СБ	Цилиндр в сборе	32
АбГ063 039	Цилиндр	33
АбГ063 041	Ребро	
АбГ063 042	Накладка	34
АбГ063 045	Крышка	
АбГ063 044	Цилиндр	35
АбГ063 060	Цилиндр внутренний	
АбГ063 060СБ	Цилиндр внутренний	36
АбГ063 070	Трубка в сборе	37
АбГ063 070СБ	Трубка в сборе	
АбГ063 047	Трубка	38
АбГ063.048	Трубка	
АбГ063 051	Крышка	39
АбГ063 080	Цилиндр нижний	
АбГ063 080СБ	Цилиндр нижний	40
АбГ063 058	Патрубок	41
АбГ063 059	Ниппель	
АбГ063090	Цилиндр в сборе	42

Обозначение	Наименование	Стр
АбГ063 090СБ	Цилиндр в сборе	43
АбГ063 052	Прокладка	44
АбГ063 061	Труба	
АбГ063 057	Фланец	45
АбГ063 055	Конус	
АбГ063.054	Цилиндр	46
АбГ063 056	Конус нижний	
АбГ063 003	Ниппель	47
АбГ063 100	Сетка	
АбГ063 063	Сетка	48
АбГ063 100СБ	Сетка	49
АбГ063 066	Кольцо	50
АбГ063 110	Привод	50,51
АбГ063 110СБ	Привод	52
АбГ063 069	Ребро	53
АбГ063 073	Ребро	
АбГ063 120	Колесо рабочее	54
АбГ063 120СБ	Колесо рабочее. Сборочный чертеж	55
АбГ063 072	Лопатка	57
АбГ063 071	Втулка	56
АбГ063 130	Электродвигатель	58
АбГ063.130СБ	Электродвигатель	
АбГ063 067	Фланец	59
АбГ063 068	Фланец	60
АбГ063.026	Ниппель	61
АбГ063.140	Кожух	
АбГ063 140СБ	Кожух	62
АбГ063 075	Кожух	63
АбГ063 077	Лапа	64
АбГ063 150	Шланг	64
АбГ063 150СБ	Шланг	65
АбГ063 082	Шплинт	66
АбГ063.083	Ушко	
АбГ063 079	Штуцер	67
АбГ063 076	Дно	
АбГ063 160	Штуцер	68
АбГ063.160СБ	Штуцер	
АбГ063 088	Гайка	69
АбГ063.025	Труба	70
АбГ063.087	Труба	
АбГ063.001	Прокладка	71
АбГ063.011	Хомут	

Серия 5.904-16 Выпуск 1

24.08 Ушкар 3.11.92

Копировала Кранлина Форм. А1

Ц00561-02 3

В настоящем выпуске приведены рабочие чертежи пылеулавливающих агрегатов для подвижных укрытий с № 3,15 по № 4,5.

Технические характеристики, данные для подбора, указания по монтажу и эксплуатации приведены в выпуске 0.

Пылеулавливающие агрегаты предназначены для обеспыливания подвижного технологического оборудования, например, сбрасывающих и раздаточных тележек ленточных конвейеров, транспортирующих холодные, горячие (до 100°С) или парящие сыпучие материалы, и могут быть использованы при очистке воздуха от пыли четвертого класса опасности при начальной его запылённости до 2000 мг/м³.

Пылеулавливающий агрегат представляет собой три последовательно установленные ступени очистки воздуха от пыли: пленочный циклон, пылеуловитель инерционно-ударного действия и в качестве третьей (последней) ступени очистки используется псевдосжиженный слой шаровой насадки, которая работает одновременно и как каплеуловитель.

Пылеулавливающий агрегат представляет собой аппарат коническо-цилиндрической формы с конфузором, через который всасывается запылённый воздух, вентиляторным колесом, закреплённым на вертикальном валу электродвигателя и помещённым в цилиндрический кожух. В верхнюю часть кожуха подаётся вода. Колесо вентилятора с цилиндрическим кожухом размещены в фильтровальном устройстве, заполненном в нижней части водой до уровня переливного патрубка. В верхней части фильтровального устройства, в кольцевом объеме между его внутренней стенкой и наружной стенкой кожуха, ограниченном снизу опорной перфорированной тарелкой, а сверху-сеткой, расположена насадка (слой зернистого материала).

В качестве насадки используются литые шары диаметром 25-36 мм плотностью 100-150 кг/м³ из вспенивающегося полистирола либо полые шары той же плотности из целлулоида.

Электродвигатель закрыт защитным кожухом, который имеет окна для поступления из помещения воздуха на охлаждение двигателя.

Для периодического осмотра и прочистки рабочего колеса на цилиндрическом кожухе агрегата предусмотрены легко открывающиеся герметичные люки.

Для спуска грязной воды из агрегата во время его ремонта или длитель-

5.904-16 вып. 1

Изм.	Лист	№ докум.	Подп.	Дата
Разраб.		Шаталина		
Рук. гр.		Шаталина		
Гл. спец.		Ваннберг		
Н. контр.		Мерзлякова		
Утв.		Сливак		

А6Г063.000.ТО

Агрегаты пылеулавливающие для подвижных укрытий. Техническое описание

Лит.	Лист	Листов
И	1	6

Госстрой СССР САНТЕХПРОЕКТ г. Москва

Инв. № подл. 2407 | Подп. и дата | Взам. инв. № | Инв. № дубл. | Подп. и дата

Копировал: Формат А4

Инв. № подл. 2407 | Подп. и дата | Взам. инв. № | Инв. № дубл. | Подп. и дата

Изм. | Лист | № докум. | Подп. | Дата

А6Г063.000.ТО

Лист 2

Ц00561-02 4

Копировал: Формат А4

ной остановки в нижней части фильтровального устройства предусмотрен патрубок с запорной арматурой.

При включении электродвигателя агрегата через конфузор всасывается запылённый воздух. Проходя через рабочее колесо вентилятора, запылённый поток получает вращательное движение и поступает в цилиндрический кожух. Вода, подаваемая на внутреннюю стенку кожуха, вовлекается воздухом во вращательно-поступательное движение и покрывает поверхность кожуха тонкой плёнкой. Под действием центробежных сил часть пыли из воздушного потока отжимается к смоченной поверхности кожуха и смывается в фильтровальное устройство. Здесь же достигается дополнительный эффект очистки за счёт интенсивной промывки воздуха водой.

Частично очищенный воздух поступает под опорную тарелку, переводит уложенный на ней слой легковесных шаров во взвешенное состояние и вовлекает его в непрерывное циркуляционное движение в кольцевом объёме, ограниченном сверху сеткой. Это обеспечивает полное смачивание „кипящего" слоя брызгами воды, выносимой из фильтровального устройства, и осаждение на поверхности шаровой насадки той части

Серия 5.904-16 Выпуск 1

Инв. № подл.	Подп. и дата	Взам. инв. №	Инв. № дубл.	Подп. и дата
2407	Гридз 3.11.82			

пыли, которая не была уловлена в предыдущих ступенях очистки агрегата. По мере накопления влаги на поверхности шаров, она в виде крупных капель вместе с уловленной пылью стекает в фильтровальное устройство.

Воздух, очищенный от пыли и брызг воды, после прохождения псевдоожиженного слоя выпускается в атмосферу помещения.

Шлам из агрегата удаляется через переливной патрубок.

При изготовлении агрегатов следует руководствоваться следующими требованиями:

1. Заготовки из листового и фасонного проката должны быть очищены от загрязнений, окалины, следов коррозии, заусенцев и других дефектов способом, не понижающим его прочность.

2. Заготовки следует править, а острые кромки притупить.

3. Гнутые детали из проката не должны иметь трещин, надрывов и короблений.

4. При вытяжке и вырубке деталей из листового проката в местах перегиба и по периметру вырубки не допускается утяжка металла свыше 1/3 его начальной толщины.

5. В случае коробления узлов при

Инв. № подл.	Подп. и дата	Взам. инв. №	Инв. № дубл.	Подп. и дата
2407	Гридз 3.11.82			

сварке допускается производить их правку до размеров, указанных на чертежах.

6. Заварка дефектных участков сварного шва должна производиться тем же методом и с использованием тех же сварочных материалов, которыми выполнялась сварка данного шва.

7. Резьба должна быть полной, не иметь искажённого профиля. На концах резьбы должны быть заходные фаски. Не допускаются местные срывы резьбы общей протяжённостью более половины витка. На заходных частях резьбы заусенцы, загибы и другие дефекты не допускаются.

8. Резьба должна соответствовать СТ СЭВ 182-75 в пределах допусков 8g и 7H по СТ СЭВ 640-77, шероховатость поверхности — не более Ra 6,3 по ГОСТ 2789-73.

9. Размеры и допуски размеров шпоночных пазов — по ГОСТ 23360-78.

10. Очистка поверхности узлов и деталей перед покрытием должна быть не ниже 2 степени очистки от окислов по ГОСТ 9.025-74.

11. Лакокрасочные покрытия должны соответствовать VI классу по ГОСТ 9.032-74. Тип покрытия наружных поверхностей агрегата должен указываться в проекте.

12. На внутренних поверхностях агрегата должно наноситься водостойкое покрытие, имеющее, кроме того, доста-

Инв. № подл.	Подп. и дата	Взам. инв. №	Инв. № дубл.	Подп. и дата
2407	Гриф 3.11.82			

точную стойкость в среде аспирируемого воздуха. Например: лак ХС-76 ГОСТ 9355-60 с 10%-ной добавкой алюминиевой пудры по грунтовке ХС-010 ГОСТ 9355-60.

13. Покрытию не подлежат посадочные поверхности, покупные изделия, имеющие покрытия.

14. Все металлические неокрашенные поверхности агрегата должны быть, в случае необходимости, подвергнуты консервации средствами временной защиты для изделий группы II-1 по ГОСТ 9.014-78.

Перед транспортированием агрегата к месту монтажа необходимо:

1) отверстия для воды и шлама заглушить деревянными пробками;

2) входной патрубок конфузора закрыть рубероидом для предотвращения попадания воды и загрязнений.

Инв. № подл.	Подп. и дата	Взам. инв. №	Инв. № дубл.	Подп. и дата
2407	Гриф 3.11.82			

Инв. № подл.	Подп. и дата	Взам. инв. №	Инв. № дубл.	Подп. и дата
2416	Гридз 3.11.82			

Серия 5.904-16 Выпуск 1

АБГ 063.008

Неуказанные предельные отклонения размеров: $+t2$; $-t2$; $\pm t2/2$.

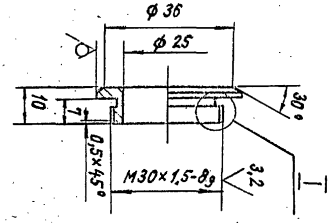

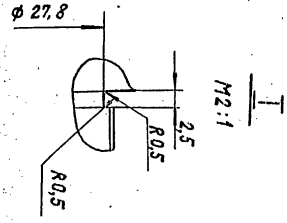

12,5

Изм.	Лист	№ докум.	Подп.	Дата
Разраб.		Лейтес		
Пров.		Шаталина		
Т.контр.		Мерзлякова		
Н.контр.		Вайнберг		
Утв.		Сливак		

Шестигранник 36 ГОСТ 2879-69 Ст.3 ГОСТ 535-79

Гайка

Лит.	Масса	Масштаб
Н	0,02	1:1

Госстрой СССР Сантехпроект г. Москва

Лист 1 Листов 1

Копировал: Крамина Формат А4

Инв. № подл.	Подп. и дата	Взам. инв. №	Инв. № дубл.	Подп. и дата
2408	Гридз 3.11.82			

Формат	Зона	Поз.	Обозначение	Наименование	Кол. на исполн. АБГ063.000-										Примечание
					–	01	02	03							
				Документация											
			АБГ 063.000 СБ	Сборочный чертеж	X	X	X	X							*) А2; А3.
				Сборочные единицы											
А4		1	АБГ063.010	Цилиндр верхний	1										
			-01	Цилиндр верхний		1									
			-02	Цилиндр верхний			1								
			-03	Цилиндр верхний				1							
А4		2	АБГ 063.040	Цилиндр средний	1										
			-01	Цилиндр средний		1									
			-02	Цилиндр средний			1								
			-03	Цилиндр средний				1							
А4		3	АБГ 063.080	Цилиндр нижний	1										
			-01	Цилиндр нижний		1									
			-02	Цилиндр нижний			1								

Изм.	Лист	№ докум.	Подп.	Дата
Разраб.		Лейтес		V-81
Пров.		Шаталина		VI.81
Рук. груп.		Шаталина		VI.81
Н. контр.		Мерзлякова		VI.81
Утв.		Сливак		VI.81

АБГ063.000

Агрегаты пылеулавливающие для подвижных укрытий

Лит.	Лист	Листов
	1	5

Госстрой СССР Сантехпроект г. Москва

Копировал Формат А4

4.00.387-02 Э

Инв. № подл.	Подп. и дата	Взам. инв. №	Инв. № дубл.	Подп. и дата
[illegible]	Гридз 3.11.82			

Серия 5.904-16 Выпуск 1

Формат	Зона	Поз.	Обозначение	Наименование	Кол. на исполн. АБГ063.000 –										Примечание
					–	01	02	03							
А4		3	АБГ063.080 -03	Цилиндр нижний				1							
А4		4	АБГ063.100	Сетка	4										
			-01	Сетка		4									
			-02	Сетка			4								
			-03	Сетка				4							
А4		5	АБГ063.110	Привод	1										
			-01	Привод		1									
			-02	Привод			1								
			-03	Привод				1							
А4		6	АБГ063.140	Кожух	1										
			-01	Кожух		1									
			-02	Кожух			1								
			-03	Кожух				1							
А4		7	АБГ063.150	Шланг	2										
			-01	Шланг		2									
			-02	Шланг			2								
			-03	Шланг				2							
А4		8	АБГ063.160	Штуцер	2	2									
			-01	Штуцер			2								

Изм.	Лист	№ докум.	Подп.	Дата	АБГ063.000	Лист 2

Копировала: Кранлина Формат А4

Инв. № подл.	Подп. и дата	Взам. инв. №	Инв. № дубл.	Подп. и дата
2408	Гридз 3.11.82			

Формат	Зона	Поз.	Обозначение	Наименование	Кол. на исполн. АБГ063.000 –										Примечание
					–	01	02	03							
А4		8	АБГ063.160 -02	Штуцер				2							
				Детали											
А4		9	АБГ063.001	Прокладка	2										
			-01	Прокладка		2									
			-02	Прокладка			2								
			-03	Прокладка				2							
А3		10	АБГ063.002	Сетка	1										
			-01	Сетка		1									
			-02	Сетка			1								
			-03	Сетка				1							
А4		11	АБГ063.003	Ниппель	1	1									
			-01	Ниппель			1	1							
А4		12	АБГ063.004	Прокладка	1										
			-01	Прокладка		1									
			-02	Прокладка			1								
			-03	Прокладка				1							
А4		13	АБГ063.005	Гайка	1	1	1	1							
А4		14	АБГ063.006	Шайба	2	2	2	2							

Изм.	Лист	№ докум.	Подп.	Дата	АБГ063.000	Лист 3

Копировала: Кранлина Формат А4

40056-02 8

Инв. № подл.	Подп. и дата	Взам. инв. №	Инв. № дубл.	Подп. и дата
2408	Гриф 3.11.82			

Серия 5.904-16 Выпуск 1

Формат	Зона	Поз.	Обозначение	Наименование	Кол. на исполн. А6Г 063.000 –				Примечание
					–	01	02	03	
БЧ		15	А6Г 063.007	Втулка L=7±0,5					
				Трубка 1ст 24×3					
				ГОСТ 5496-78	1	1	1	1	0,002 кг
А4		16	А6Г 063.008	Гайка	1	1	1	1	
А4		17	А6Г 063.009	Корпус	1	1	1	1	
А4		18	А6Г 063.011	Хомут	1	1	1	1	
				Стандартные изделия					
				Болты ГОСТ 7798-70					
		19		М6×10.36	4	4	4	4	
		20		М6×20.36	17	17	17	17	
		21		М12×25.36	6				
				М12×30.36		8	8		
				М16×35.36				8	
		22		М12×40.36	12				
				М16×45.36		16	18	18	
				Винты ГОСТ 17473-72					
		23		М4×12.36	6	8			
				М6×16.36			8	8	

Изм.	Лист	№ докум.	Подп.	Дата	А6Г 063.000	Лист 4

Копировала: Кранлина Формат А4

Инв. № подл.	Подп. и дата	Взам. инв. №	Инв. № дубл.	Подп. и дата
2408	Гриф 3.11.82			

Формат	Зона	Поз.	Обозначение	Наименование	Кол. на исполн. А6Г 063.000 –				Примечание
					–	01	02	03	
				Гайки ГОСТ 5915-70					
		24		М6.4	4	4	4	4	
		25		М12.4	12				
				М16.4		16	18	18	
				Шайбы ГОСТ 6402-70					
		26		4.65Г	6	8			
				6.65Г			8	8	
		27		6.65Г	16	16	16	16	
		28		12.65Г	6	8	8		
				16.65Г				8	
		29		Кран 11 Б6Бк ГОСТ 2704-77					
				40-10	1	1			
				50-10			1	1	
				Материалы					
		30		Шары ф30 из					
				целлулоида	3500	4000	4500	5000	шт.

Изм.	Лист	№ докум.	Подп.	Дата	А6Г 063.000	Лист 5

Копировала

4.00561-02 9

8

АБГ063.000СБ

Рис. 1

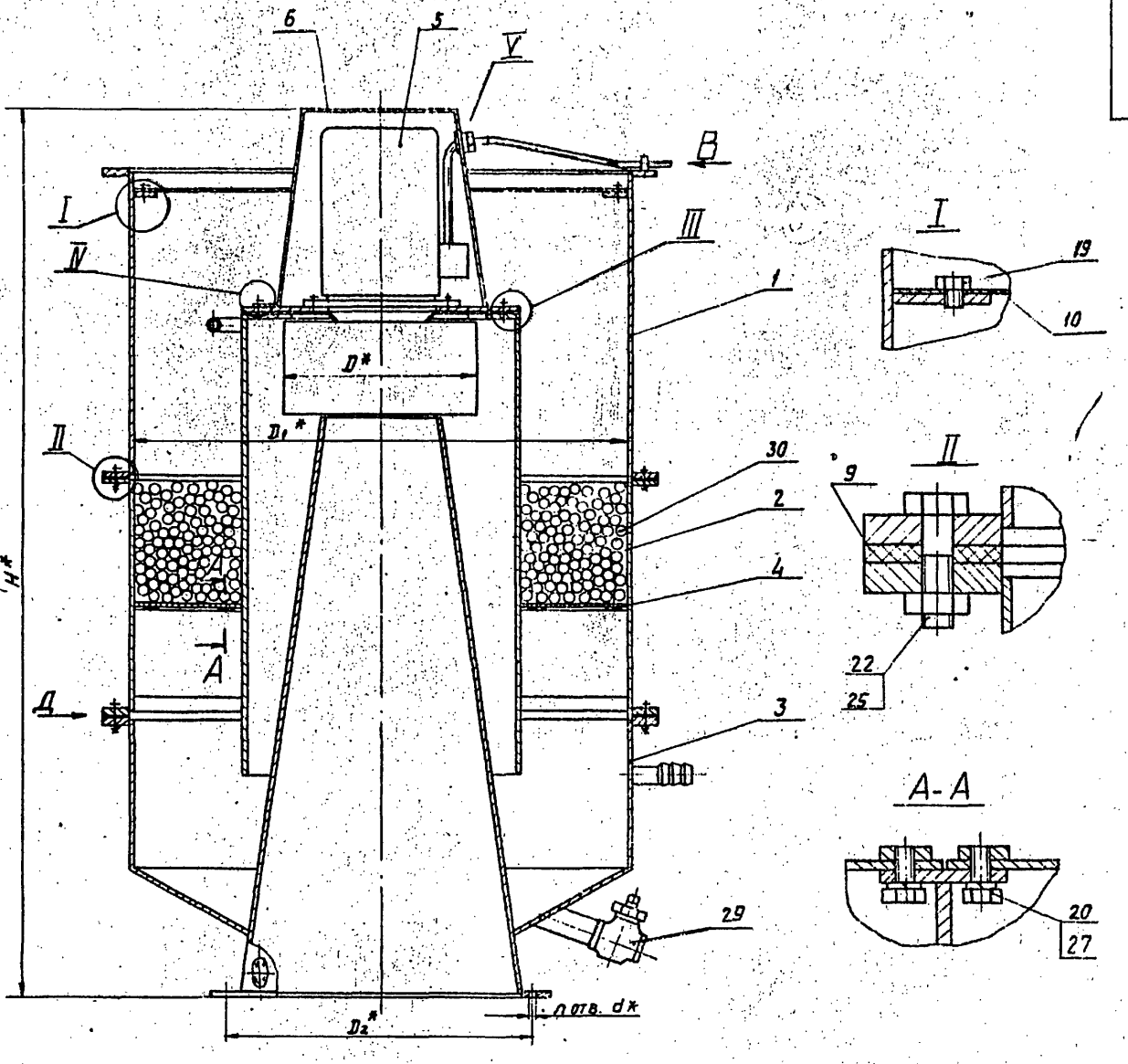

Обозначение	Рис.	Номер агрегата	Размеры, мм					n, шт.	Масса, кг
			D*	D1*	D2*	H*	d*		
АБГ063.000	1	3,15	315	810	500	1475	11	8	350
-01	2	3,6	360	960	600	1585			493
-02	1	4,0	400	1130	672	1819	13		678
-03	2	4,5	450	1340	742	2080		10	1065

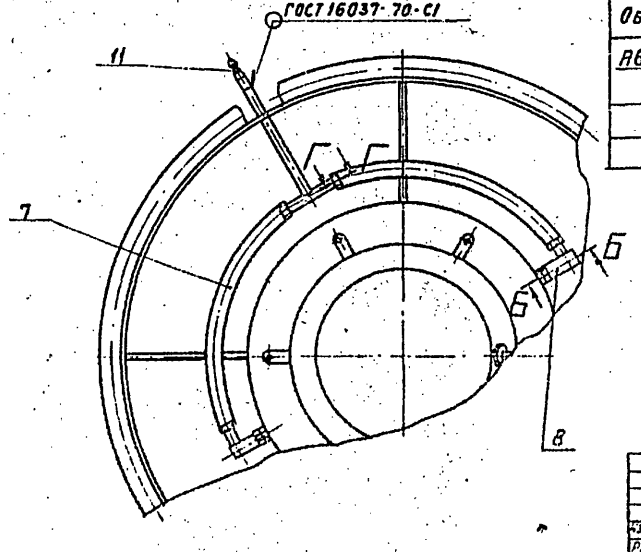

* Размеры для справок

Изм.	Лист	Подокум.	Подп.	Дата
Разраб.		Лентес		
Пров.		Шаталина		
Рук. груп.		Шаталина		
Гл. спец.		Вайнберг		
Н. контр.		Мерзлякова		
Утв.		Спивак		

АБГ063.000СБ

Агрегаты пылеулавливающие для подвижных укрытий. Сборочный чертеж

Лит.	Масса	Масшт.
И	См. табл.	—

Лист 1 Листов 2

Госстрой СССР
Сантехпроект
г. Москва

Копировал: Эч. Формат: А2

Серия 5.904-16 Выпуск 1

Инв. № подл. 2470 | Подп. и дата | Взам. инв. № | Инв. № дубл. | Подп. и дата

Ц00561-02 10

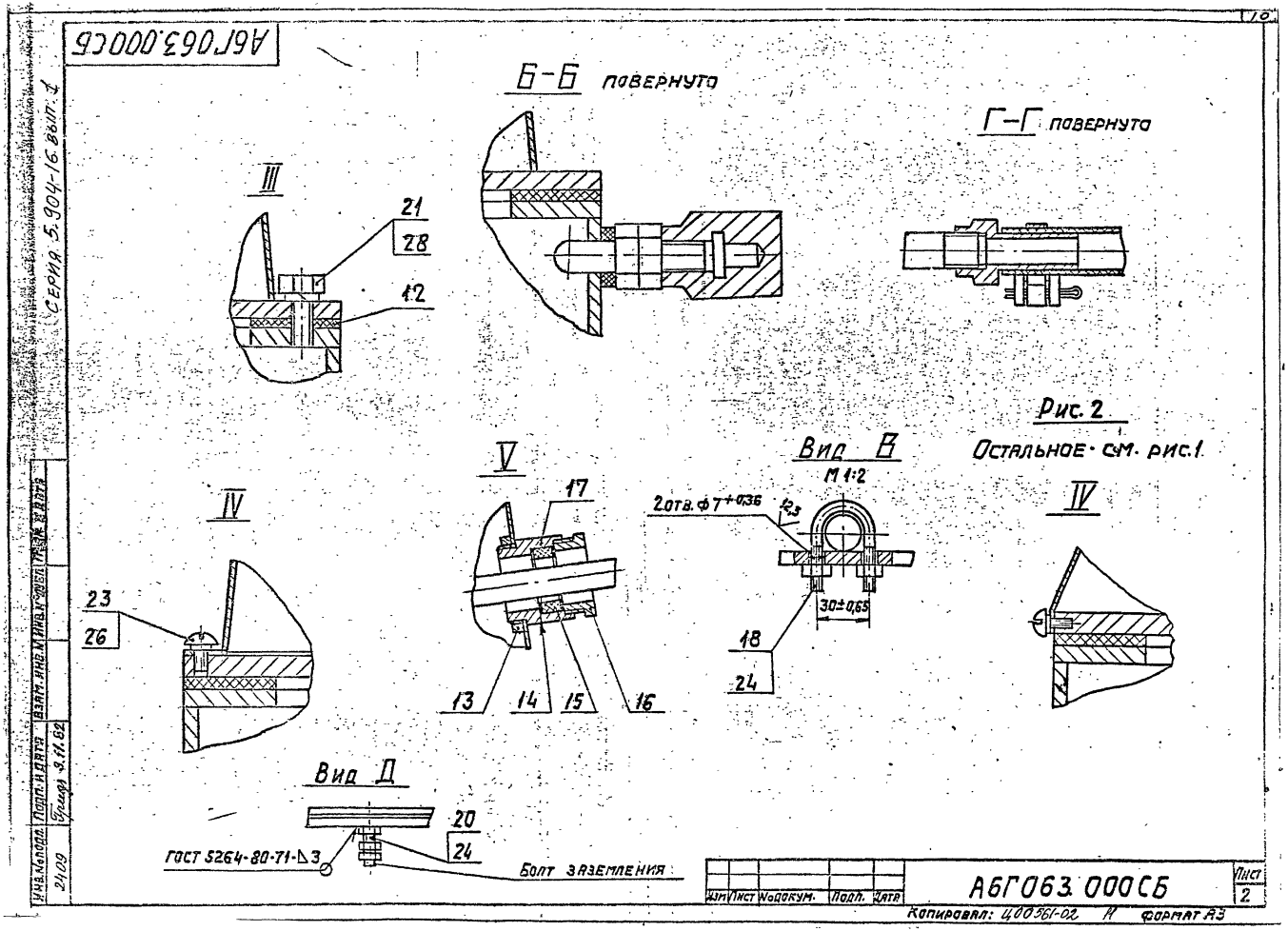

А6Г063.000СБ
Б-Б повернуто
Г-Г повернуто
III
21
28
12
Рис. 2
Остальное см. рис.1
Вид В
М 1:2
2отв. ф7+0,36
12,3
30±0,65
18
24
V
17
13
14
15
16
IV
23
26
IV
Вид Д
20
24
ГОСТ 5264-80-71-Δ3
Болт заземления
Серия 5.904-16 вып. 1
Инв.№ подл.
Подп. и дата
Взам. инв.№
Инв.№ дубл.
Подп. и дата
2409
Гриф 9.11.82
Изм
Лист
№ докум.
Подп.
Дата
А6Г063.000СБ
Лист
2
Копировал: Ц00561-02
Формат А3

Серия 5.904-16 Выпуск 1

А6Г063.004

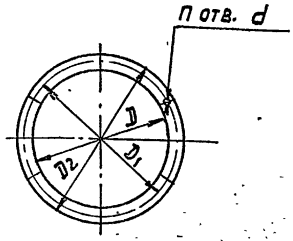

Обозначение	Размеры, мм					П, шт.	Масса, кг
	D	D1	D2	d	S*		
А6Г063. 004	340	400	448	14	6	6	0,6
—01	350	470	520		4	8	1,4
—02	370	550	600		6		2,2
—03	410	635	706	18	4		3,2

1. * Размер для справок.
2. Неуказанные предельные отклонения размеров: $\pm t_2/2$.

Инв. № подл.	Подп. и дата	Взам. инв. №	Инв. № дубл.	Подп. и дата
2415	Гладр 3.11.82			

Изм.	Лист	№ докум.	Подп.	Дата
Разраб.	Лейтес			V-81
Пров.	Шаталина			
Рук. гр.	Шаталина			
Н. контр.	Мерзлякова			
Утв.	Вайнберг			

А6Г063.004

Прокладка

Лит.	Масса	Масшт.
И	См. табл.	—

Лист | Листов 1

Пластина I, лист, ТМКЩ-М-S ГОСТ 7338-77

Госстрой СССР САНТЕХПРОЕКТ г. Москва

Копировал: Формат: А4

А6Г063.005

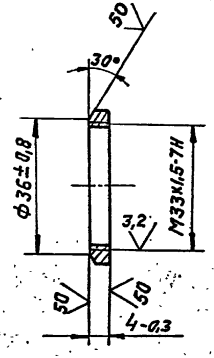

Инв. № подл.	Подп. и дата	Взам. инв. №	Инв. № дубл.	Подп. и дата
2414	Гладр 3.11.82			

Изм.	Лист	№ докум.	Подп.	Дата
Разраб.	Лейтес			V-81
Пров.	Шаталина			
Рук. груп.	Шаталина			
Н. контр.	Мерзлякова			
Утв.	Вайнберг			

А6Г063.005

Гайка

Лит.	Масса	Масшт.
И	0,01	1:1

Лист | Листов 1

Шестигранник 36 ГОСТ 2879-69 / 6 Ст 3 II ГОСТ 535-79

Госстрой СССР САНТЕХПРОЕКТ г. Москва

Копировал: Формат: А4

А6Г063.002

Серия 5.904-16 Выпуск 1

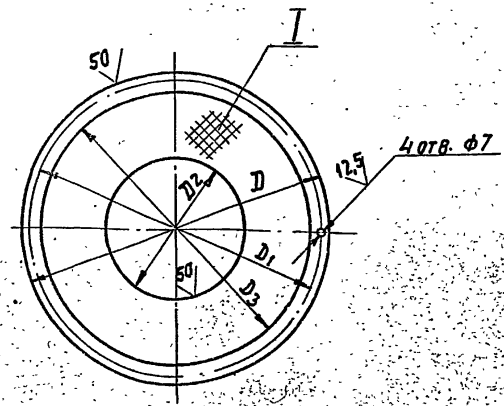

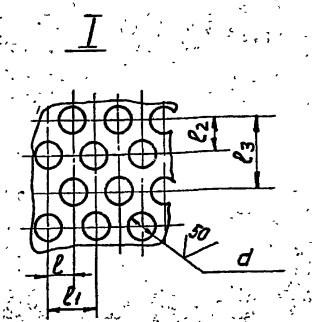

Обозначение	Размеры, мм									Масса, кг
	D	D_1	D_2	D_3	d	l	l_1	l_2	l_3	
А6Г 063.002	808	770	315	750	8	6	12	9	18	6,1
-01	958	920	375	900						8,0
-02	1128	1090	385	1070	10	8	16	11	22	11,0
-03	1338	1300	480	1280						16,0

1. Неуказанные предельные отклонения размеров: $+t_2$; $-t_2$; $\pm t_2/2$.
2. Отверстия диаметром d - в поясе $D_2 \div D_3$.

Инв. № подл.	Подп. и дата	Взам. инв. №	Инв. № дубл.	Подп. и дата
2411	Гриф 3.11.82			

Изм.	Лист	№ докум.	Подп.	Дата	А6Г 063.002		
Разраб.		Лейтес		V-81	Сетка	Лит. И	Масса См. табл.	Масшт. –
Пров.		Шаталина		VI-81		Лист	Листов 1
Рук. груп.		Шаталина					
Н. контр.		Мерзлякова			Лист 63 ГОСТ 19903-74 / 4-IV В Ст.3 ГОСТ 16523-70	Госстрой СССР Сантехпроект г. Москва	
Утв.		Вайнберг					

Копировал: Д.К. — Формат А3

СЕРИЯ 5.904-16 вып. 1

А6Г063.006

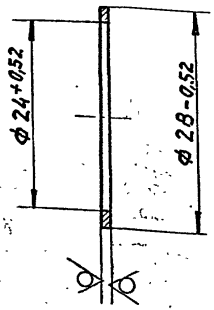

Изм	Лист	№ докум.	Подп.	Дата
Разраб.		Лейтес		V-81
Пров.		Шаталина		VI-81
Рук. груп.		Шаталина		
Н.контр.		Мерзлякова		12.06.81
Утв.		Вайнберг		06.81

А6Г063.006

Шайба

Лит.	Масса	Масшт.
И	0,001	2:1

Лист | Листов 1

Лист Б1,0 ГОСТ 19903-74 / 4-IV-В Ст.3 ГОСТ 16523-70

Госстрой СССР САНТЕХПРОЕКТ г.Москва

Инв. № подл. 2415 | Подп. и дата 3.11.82 | Взам. инв. № | Инв. № дубл. | Подп. и дата

Копировал: Формат А4

А6Г063.009

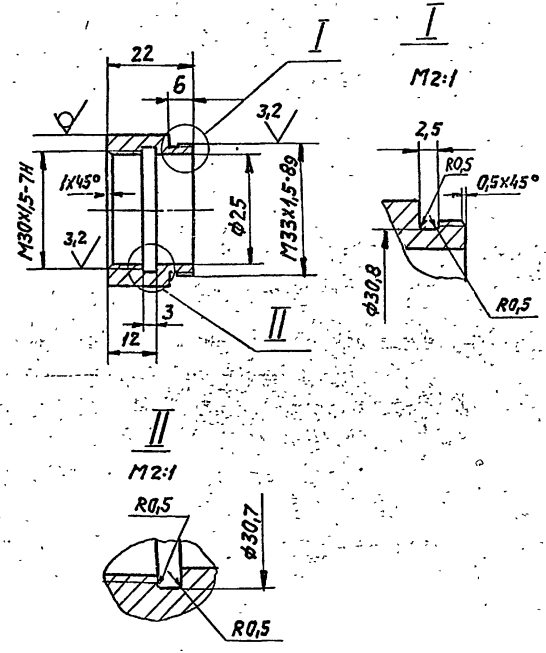

Неуказанные предельные отклонения размеров: $+t_2$; $-t_2$; $\pm t_2/2$.

Изм	Лист	№ докум.	Подп.	Дата
Разраб.		Лейтес		11-81
Пров.		Шаталина		VI-81
Рук. груп.		Шаталина		
Н.контр.		Мерзлякова		12.06.81
Утв.		Вайнберг		06.81

А6Г063.009

Корпус

Лит.	Масса	Масшт.
И	0,05	1:1

Лист | Листов 1

Круг В38 ГОСТ 2590-71 / В Ст.3 III ГОСТ 535-79

Госстрой СССР САНТЕХПРОЕКТ г.Москва

Инв. № подл. 2417 | Подп. и дата 3.11.82 | Взам. инв. № | Инв. № дубл. | Подп. и дата

Ц00561-02 14 Копировал: Формат: А4

Инв. № подл.	Подп. и дата	Взам. инв. №	Инв. № дубл.	Подп. и дата
2418	Григ 3.11.82			

Формат	Зона	Поз.	Обозначение	Наименование	Кол. на испол. АБГ063.010-										Примечание
					-	01	02	03							
				Документация											
А3			АБГ063.010 СБ	Сборочный чертеж	X	X	X	X							
				Сборочные единицы											
А4		1	АБГ063.020	Цилиндр в сборе	1										
			-01	Цилиндр в сборе		1									
			-02	Цилиндр в сборе			1								
			-03	Цилиндр в сборе				1							
А4		2	АБГ063.030	Люк	1										
			-01	Люк		1									
			-02	Люк			1								
			-03	Люк				1							
				Детали											
А4		3	АБГ063.015 -01	Ось	2	2	2	2							
		4	-04	Ось	1										

Изм.	Лист	№ докум.	Подп.	Дата
Разраб.	Лентес			V-81
Пров.	Шапалина			VI.81
Рук. груп.	Шапалина			VI.81
Н. контр.	Перзякова			VI.81
Утв.	Спивак			VI.81

АБГ063.010

Цилиндр верхний

Лит.	Масса	Масштаб
И		

Лист	Листов
1	2

Госстрой СССР САНТЕХПРОЕКТ г. Москва

Копировал: Формат А4

Инв. № подл. | Подп. и дата | Взам. инв. № | Инв. № дубл. | Подп. и дата
2418 | Григ 3.11.82

Формат	Зона	Поз.	Обозначение	Наименование	Кол. на испол. АБГ063.010-										Примечание
					-	01	02	03							
А4		4	АБГ063.015 -05	Ось		1									
			-07	Ось			1								
			-08	Ось				1							
А4		5	АБГ063.016 -01	Ушко	2										
			-02	Ушко		2									
			-03	Ушко			2								
			-04	Ушко				2							
А4		6	АБГ063.017	Ушко	4										
			-01	Ушко		4	4								
			-02	Ушко				4							
				Стандартные изделия											
		7		Болт 2М8х36.36 ГОСТ 7033-76	2	2	2	2							
		8		Гайка М8.4 ГОСТ 3032-76	2	2	2	2							
		9		Шайба 8.02 ГОСТ 11371-78	2	2	2	2							
		10		Шайба 10.02 ГОСТ 11371-78	1	1									
				Шайба 12.02 ГОСТ 11371-78			1	1							
		11		Шплинт 2х12 ГОСТ 397-79	4	4	4	4							
		12		Шплинт 2,5х16 ГОСТ 397-79	1	1									
				Шплинт 3х16 ГОСТ 397-79			1	1							

Изм.	Лист	№ докум.	Подп.	Дата

АБГ063.010

Лист 2

Копировал: Формат А4

А6Г063.010СБ

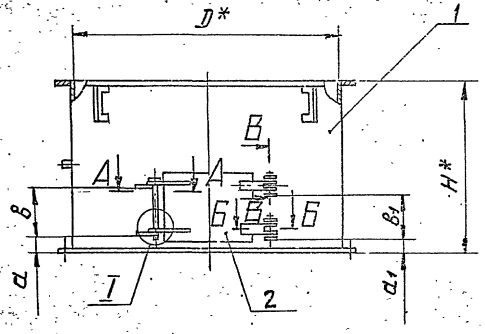

В-В
М1:1

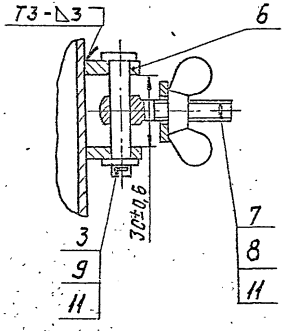

Б-Б
М1:2

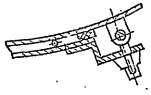

Обозначение	Размеры, мм						Масса, кг
	D*	H*	a	a1	в	в1	
А6Г063.010	810	525	50±0,8	44±0,8	145±1,25	140±1,25	52,0
-01	960	524	112±1,1	110±1,1	165±1,25	150±1,25	69,3
-02	1130	700	115±1,1	115±1,1	195±1,45	180±1,25	97,7
-03	1340	861	80±0,95	74±0,95	220±1,45	200±1,45	160,9

А-А
М1:2

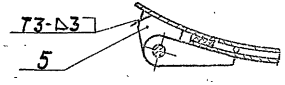

I
М1:1

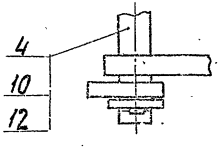

1. * Размеры для справок.
2. Сварные швы по ГОСТ 5264-80.

Изм.	Лист	№ докум.	Подп.	Дата	А6Г063.010 СБ
Разраб.		Лейтес		7-81	Цилиндр верхний Сборочный чертеж
Пров.		Шаталина		11.81	
Рук.гр.		Шаталина		11.81	
Гл.спец.		Вайнберг		06.81	
Н.контр.		Мерзлякова		12.81	
Утв.		Сливак		06.81	

Лит.	Масса	Масшт.
И	См. табл.	—
Лист	Листов 1	

Госстрой СССР
САНТЕХПРОЕКТ
г. Москва

Серия 5.904-16 Выпуск 1

Инв.№подл.	Подп. и дата	Взам. инв.№	Инв.№дубл.	Подп. и дата
2419	3.11.82			

А6Г063.015

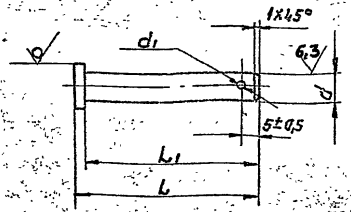

Обозначение	Размеры, мм				Материал	Масса, кг
	L	L1	d	d1		
А6Г063.015	44	40	$8^{-0,1}_{-0,3}$	2	Круг В12 ГОСТ 2590-71 / В Ст3-II ГОСТ 535-79	0,037
-01	52	48				0,045
-02	139	135				0,120
-03	160	155	$10^{-0,1}_{-0,3}$	2,5	Круг В15 ГОСТ 2590-71 / В Ст3-II ГОСТ 535-79	0,22
-04	170	165				0,23
-05	190	185				0,26
-06	220	215	$12^{-0,12}_{-0,36}$	3	Круг В18 ГОСТ 2590-71 / В Ст3-II ГОСТ 535-79	0,43
-07	225	220				0,44
-08	250	245				0,49

Неуказанные предельные отклонения размеров: $+t_2$; $-t_2$; $\pm t_2/2$.

Изм.	Лист	№ докум.	Подп.	Дата
Разраб.		Лейтес		V-81
Пров.		Шаталина		VI-81
Рук. гр.		Шаталина		
Н. контр.		Мерзлякова		10.06.81
Утв.		Вайнберг		

А6Г063.015

Ось

Лит.	Масса	Масшт.
И	См. табл.	—

Лист | Листов 1

См. таблицу

Госстрой СССР САНТЕХПРОЕКТ г. Москва

Серия 5.904-16 вып. 1

Инв. № подл. 2421 | Подп. и дата | Взам. инв. № | Инв. № дубл. | Подп. и дата

Копировал: | Формат А4

А6Г063.016

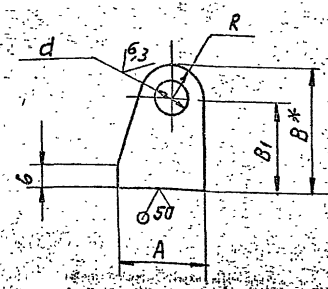

Обозначение	Размеры, мм						Масса, кг
	A	B*	B1	R	d	S*	
А6Г063.016	25	22	15	8	$8^{+0,2}$	5	0,014
-01		26	17	9	$10^{+0,2}$		0,018
-02	30					6	0,022
-03		27		10	$12^{+0,24}$	8	0,034
-04		28	18				0,035

1. Размеры для справок.
2. Неуказанные предельные отклонения размеров: $+t_2$; $-t_2$; $\pm t_2/2$.

Изм.	Лист	№ докум.	Подп.	Дата
Разраб.		Лейтес		V-81
Пров.		Шаталина		VI-81
Рук. гр.		Шаталина		
Н. контр.		Мерзлякова		10.06.81
Утв.		Вайнберг		

А6Г063.016

Ушко

Лит.	Масса	Масшт.
И	См. табл.	—

Лист | Листов 1

Лист: В5 ГОСТ 19903-74 / В Ст3 ГОСТ 14637-79

Госстрой СССР САНТЕХПРОЕКТ г. Москва

Инв. № подл. 2422 | Подп. и дата | Взам. инв. № | Инв. № дубл. | Подп. и дата

Копировал: | Формат А4

Серия 5.904-16 Выпуск 1

А6Г063.017

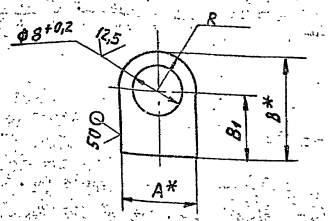

Обозначение	Размеры, мм					Масса, кг
	A*	B*	B1	R	S*	
А6Г063.017	12	16	10	6	4	0,004
-01	14	19	12	7	5	0,006
-02	16	23	15	8	6	0,011

1. * Размеры для справок.
2. Неуказанные предельные отклонения размеров: $-t_2$; $\pm t_2/2$.

Изм.	Лист	№ докум.	Подп.	Дата
Разраб.	Лейтес			7.81
Пров.	Шаталина			11.81
Рук. гр.	Шаталина			
Н. конт.	Мерзлякова			
Утв.	Вайнберг			

Ушко

Лит. | Масса | Масшт.
СМ. ТАБЛ. | —
Лист | Листов 1

Лист: В.Ст.3 ГОСТ 19903-74, ВСТ.3 ГОСТ 14637-79

Госстрой СССР САНТЕХПРОЕКТ г. Москва

Копировал: Формат А4

Инв. № подл. 2423 | Подп. и дата | Взам. инв. № | Инв. № дубл. | Подп. и дата

А6Г063.023

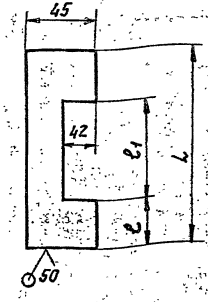

Обозначение	Размеры, мм				Масса, кг
	L	l	l1	S*	
А6Г063.023	125	65	30	4	0,17
-01	150	70	40	5	0,25

1. * Размер для справок.
2. Неуказанные предельные отклонения размеров: $+t_2$; $-t_2$; $\pm t_2/2$.

Изм.	Лист	№ докум.	Подп.	Дата
Разраб.	Лейтес			7.81
Пров.	Шаталина			11.81
Рук. гр.	Шаталина			
Н. конт.	Мерзлякова			
Утв.	Вайнберг			

Ребро

Лит. | Масса | Масшт.
СМ. ТАБЛ. | —
Лист | Листов 1

Лист: В.Ст.3 ГОСТ 19903-74, ВСТ.3 ГОСТ 14637-79

Госстрой СССР САНТЕХПРОЕКТ г. Москва

Ц00561-02 18

Копировал: Формат А4

Инв. № подл. 2428 | Подп. и дата | Взам. инв. № | Инв. № дубл. | Подп. и дата

Инв. № подл.	Подп. и дата	Взам. инв. №	Инв. № дубл.	Подп. и дата
2424	[illegible] 3.11.82			

Серия 5.904-16 вып. 1

Формат	Зона	Поз.	Обозначение	Наименование	Кол. на исполн. АБГ063.020-										Примечание
					–	01	02	03							
				Документация											
А3			АБГ063.020СБ	Сборочный чертеж	X	X	X	X							
				Детали											
А4		1	АБГ063.021	Фланец	1										
			-02	Фланец		1									
			-04	Фланец			1								
			-06	Фланец				1							
А4		2	АБГ063.021 -01	Фланец	1										
			-03	Фланец		1									
			-05	Фланец			1								
			-07	Фланец				1							
А4		3	АБГ063.022	Цилиндр	1										
			-01	Цилиндр		1									
			-02	Цилиндр			1								

Изм.	Лист	№ докум.	Подп.	Дата
Разраб.		Лейтес	[illegible]	2.81
Пров.		Шаталина	[illegible]	2.81
Рук. груп.		Шаталина	[illegible]	2.81
Н. контр.		Мерзлякова	[illegible]	3.11.81
Утв.		Сливак	[illegible]	26.81

АБГ063.020

Цилиндр в сборе

Лит.	Лист	Листов
И	1	2

Госстрой СССР
САНТЕХПРОЕКТ
г. Москва

Копировал: [illegible] Формат А4

Инв. № подл.	Подп. и дата	Взам. инв. №	Инв. № дубл.	Подп. и дата
2424	[illegible] 3.11.82			

Формат	Зона	Поз.	Обозначение	Наименование	Кол. на исполн. АБГ063.020-										Примечание
					–	01	02	03							
А4		3	АБГ063.022-03	Цилиндр				1							
А4		4	АБГ063.023	Ребро	4	4									
			-01	Ребро			4	4							
А4		5	АБГ063.024	Бобышка	4										
			-01	Бобышка		4									
			-02	Бобышка			4								
			-03	Бобышка				4							
А4		6	АБГ063.025	Труба	1										
			-01	Труба		1									
			-02	Труба			1								
			-03	Труба				1							
А4		7	АБГ063.026	Ниппель	1	1									
			-01	Ниппель			1	1							

Изм.	Лист	№ докум.	Подп.	Дата

АБГ063.020

Лист 2

Копировал: [illegible] Формат А4

ЦОО-61-02 19

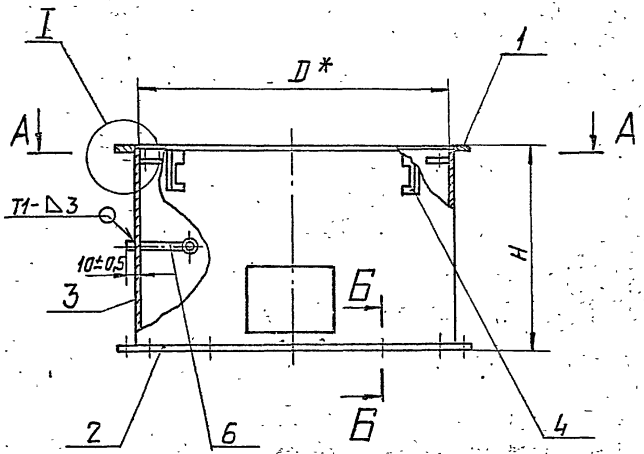

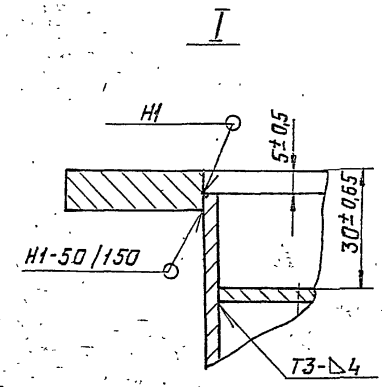

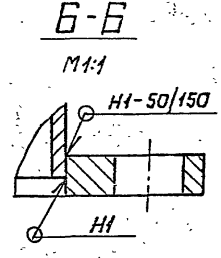

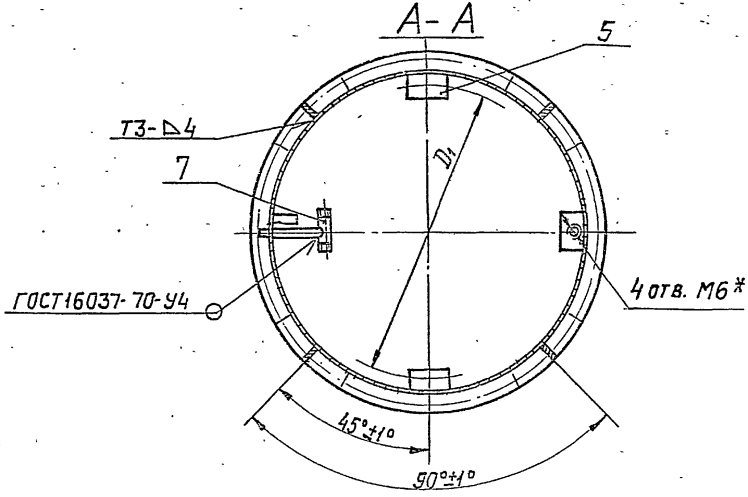

Обозначение	Размеры, мм			Масса, кг
	D*	D1	H	
АБГ063.020	810	770±2,5	525-1,75	49,5
-01	960	920±2,8	524-1,75	65,6
-02	1130	1090±3,3	700-2,0	92,2
-03	1340	1300±3,9	861-2,3	151,6

1. * Размеры для справок
2. Сварные швы по ГОСТ 5264-80

Изм.	Лист	№ докум.	Подп.	Дата
Разраб.		Лейтес		VI-81
Пров.		Шаталина		VI-81
Рук. груп.		Шаталина		VI-81
Гл. спец.		Винберг		VI.81
Н. контр.		Мерзлякова		VI.81
Утв.		Спивак		VI.81

АБГ063.020СБ

Цилиндр в сборе

Лит.	Масса	Масшт.
И	См. табл.	—
Лист	Листов	

Госстрой СССР САНТЕХПРОЕКТ г. Москва

Инв. № подл. 2425 | Подп. и дата | Взам. инв. № | Инв. № дубл. | Подп. и дата 3.11.82

АБГ063.021

Рис.1

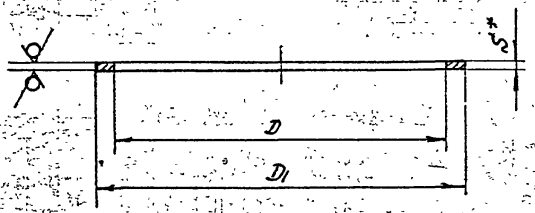

Рис.2

Остальное - см. рис.1

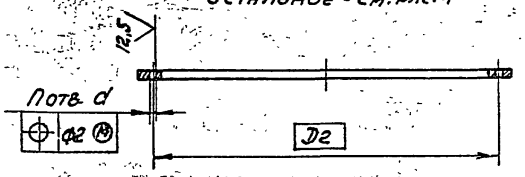

Обозначение	Рис	Размеры, мм D	D1	D2	d	S*	n, шт.	Масса, кг
АБГ063.021	1	818	900	—	—	10	—	8,7
-01	2			860	14		12	
-02	1	968	1060	—	—	12	—	13,9
-03	2			1020	18		16	
-04	1	1138	1230	—	—		—	16,9
-05	2			1190	18		18	
-06	1	1350	1440	—	—		—	18,6
-07	2			1400	18		18	

1. *Размер для справок.

2. Неуказанные предельные отклонения размеров: $+t_2$; $-t_2$.

Изм.	Лист	№ докум.	Подп.	Дата
Разраб.		Лейтес		VI.81
Пров.		Шаталина		VI.81
Рук.гр.		Шаталина		
Н.контр.		Мерзлякова		12.81
Утв.		Вайнберг		12.81

АБГ063.021

Фланец

Лит.	Масса	Масштаб
И	См. табл.	—

Лист | Листов 1

Лист: БS ГОСТ 19903-74 / В ст.3 ГОСТ 14637-79

Госстрой СССР Сантехпроект г. Москва

Копировал

Формат А3

Серия 5.904-1/6 Вып. 1

Инв. № подл. | Подпись и дата | Взам. инв. № | Инв. № дубл. | Подпись и дата

2426 | 3.11.82

4.00561-02 21

А6Г063.022

50 √ (√)

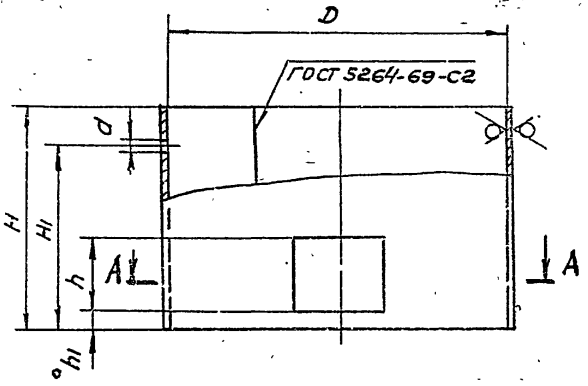

Обозначение	Размеры, мм							Материал	Масса, кг
	D	H	H1	d	h	h1	ℓ		
А6Г063.022	810	515	255	14	170	43	220	Лист 53,0 ГОСТ 19903-74 / 4-IV-В Ст.3 ГОСТ 16523-70	31,0
-01	960	514	179		210	95	290		36,7
-02	1130	690	271	18	240	100	360		56,8
-03	1340	851	313		280	55	420	Лист 54,0 ГОСТ 19903-74 / В Ст.3 ГОСТ 14637-79	112,8

А-А

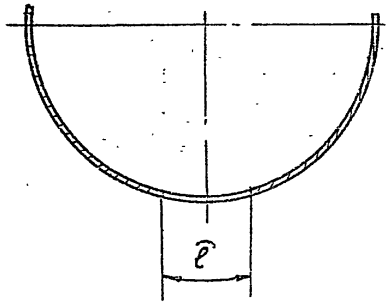

Неуказанные предельные отклонения размеров: $+t_2$; $-t_2$; $\pm t_2/2$.

Изм.	Лист	№ докум.	Подп.	Дата
Разраб.		Лейтес		VI-81
Пров.		Шаталина		VI.81
Рук.гр.		Шаталина		
Н.контр.		Мерзляхова		12.06.81
Утв.		Вайнберг		06.81

А6Г063.022

Цилиндр

Лит.	Масса	Масштаб
И	См. табл.	—

Лист | Листов 1

См. табл.

Госстрой СССР
Сантехпроект
г. Москва

Инв.№ подл. 2427 | Подпись и дата Гуляев 3.11.82 | Взам.инв.№ | Инв.№ дубл. | Подпись и дата

Серия 5.904-16 Выпуск 1

Серия 5.904-16 вып. 1

А6Г 063.024

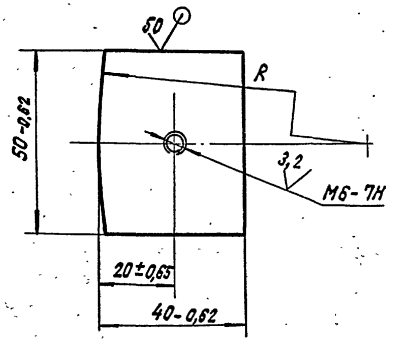

Обозначение	R, мм	Материал	Масса, кг
А6Г 063.024	405±2	Лист Б3 ГОСТ 19903-74 / 4-IV-В Ст.3 ГОСТ 16523-70	0,06
-01	480±2		
-02	565±2,2	Лист Б4 ГОСТ 19903-74 / В Ст.3 ГОСТ 14637-79	0,07
-03	670±2,5		

Инв. № подл.	Подп. и дата	Взам. инв. №	Инв. № дубл.	Подп. и дата
2429	Гиндр 3.11.82			

Изм.	Лист	№ докум.	Подп.	Дата
Разраб.		Лентес		V-91
Пров.		Шаталина		
Рук. группы		Шаталина		
Н. контр.		Мерзлякова		
Утв.		Вайнберг		

А6Г 063.024

Бобышка

Лит. | Масса | Масштаб
И | См. табл. | —

Лист | Листов 1

См. таблицу

ГОССТРОЙ СССР САНТЕХПРОЕКТ г. Москва

Копировала: Кранлина Формат А4

Инв. № подл.	Подп. и дата	Взам. инв. №	Инв. № дубл.	Подп. и дата
2433	Гиндр 3.11.82			

Формат	Зона	Поз.	Обозначение	Наименование	Кол. на исполн. А6Г063.030- 01	02	03	04	05	06	07		Примечание
				Документация									
А3			А6Г 063.030 СБ	Сборочный чертеж	X	X	X	X	X	X	X	X	
				Детали									
А4	1		А6Г 063.029	Лист	1								
			-01	Лист		1							
			-02	Лист			1						
			-03	Лист				1					
			-08	Лист					1				
			-09	Лист						1			
			-10	Лист							1		
			-11	Лист								1	
А4	2		А6Г 063.029	-04 Лист	1								
			-05	Лист		1							
			-06	Лист			1						

Изм.	Лист	№ докум.	Подп.	Дата
Разраб.		Лентес		V-91
Пров.		Шаталина		
Рук. группы		Шаталина		
Н. контр.		Мерзлякова		
Утв.		Спивак		

А6Г 063.030

Люк

Лит.	Лист	Листов
И	1	3

ГОССТРОЙ СССР САНТЕХПРОЕКТ г. Москва

Копировала: Кранлина Формат А4

Инв. № подл.	Подп. и дата	Взам. инв. №	Инв. № дубл.	Подп. и дата
2433	Гридз 3.11.82			

Серия 5.904-16 Выпуск 1

Формат	Зона	Поз.	Обозначение	Наименование	Кол. на исполн. А6Г063.030-										Примечание
					–	01	02	03	04	05	06	07			
А4		2	А6Г063.029 -07	Лист				1							
			-12	Лист					1						
			-13	Лист						1					
			-14	Лист							1				
			-15	Лист								1			
А4		3	А6Г063. 031	Прокладка	1										
			-01	Прокладка		1									
			-02	Прокладка			1								
			-03	Прокладка				1							
			-04	Прокладка					1						
			-05	Прокладка						1					
			-06	Прокладка							1				
			-07	Прокладка								1			
А4		4	А6Г063.032	Петля					2						
			-01	Петля	2					2	2				
			-02	Петля		2	2					2			
			-03	Петля				2							
А4		5	А6Г 063. 033	Петля					2						
			-01	Петля	2	2				2	2				

Изм.	Лист	№ докум.	Подп.	Дата	А6Г063. 030	Лист 2

Копировала: Кранлина Формат А4

Инв. № подл.	Подп. и дата	Взам. инв. №	Инв. № дубл.	Подп. и дата
2433	Гридз 3.11.82			

Формат	Зона	Поз.	Обозначение	Наименование	Кол. на исполн. А6Г 063. 030-										Примечание
					–	01	02	03	04	05	06	07			
А4		5	А6Г 063.033 -02	Петля			2								
			-03	Петля				2				2			
А4		6	А6Г063. 034	Рамка	1										
			-01	Рамка		1									
			-02	Рамка			1								
			-03	Рамка				1							
			-04	Рамка					1						
			-05	Рамка						1					
			-06	Рамка							1				
			-07	Рамка								1			

Изм.	Лист	№ докум.	Подп.	Дата	А6Г063. 030	Лист 3

Копировала: Кранлина Формат А4

400561-02 24

А6Г 063.030СБ

СЕРИЯ 5.904-16 вып. 1

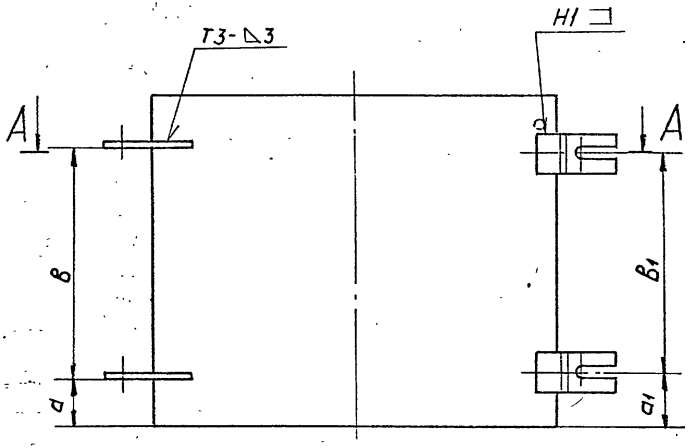

Обозначение	Размеры, мм									Масса, кг
	R*	a	a1	в	в1	l	l1	l2	l3	
А6Г0 63.030	405	58	63	145	140	15	20	40	8	2,4
—01	480	120	130	165	150	20		45	10	3,5
—02	565	125	135	195	180					4,9
—03	670	90	100	220	200					8,6
—04	220	20	31	115	98	15	20	35	8	1,4
—05	255	25	38	135	115		25	40		2,2
—06	295	30	43	160	135			45		4,1
—07	345		55	190	150	20			10	5,2

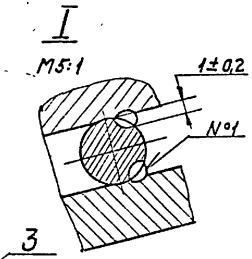

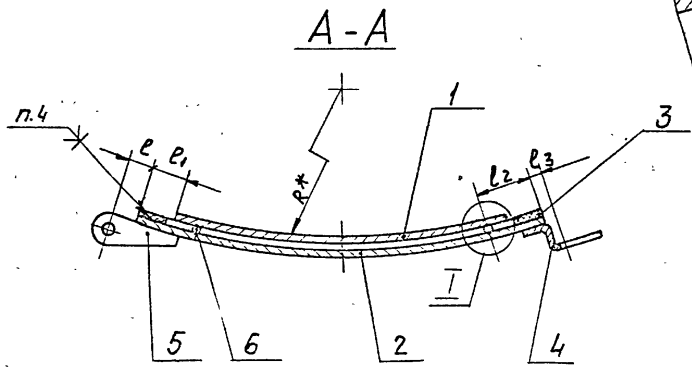

1. * Размер для справок.
2. Неуказанные предельные отклонения размеров: $\pm t_2/2$.
3. Шов №1 - сварка ручная электродуговая. Остальные швы по ГОСТ 5264-80.
4. Клей 88Н ТУ 38-1051061-76.

Изм. Лист	№ докум.	Подп.	Дата	А6Г063.030СБ			
Разраб.	Лейтес		V-81	Люк	Лит.	Масса	Масшт.
Пров.	Шаталина		VI.81	Сборочный чертеж	И	См. табл.	—
Рук. груп.	Шаталина				Лист	Листов 1	
Гл. спец.	Вайнберг		06.81		Госстрой СССР		
Н. контр.	Мерзлякова		1.VI.81		Сантехпроект		
Утв.	Спивак		06.81		г. Москва		

Инв. № подл. 2434 | Подп. и дата | Взам. инв. № | Инв. № дубл. | Подп. и дата

ЦОD561-02. 25 Копировал: Формат: А3

АБГ063.029

50 (V)

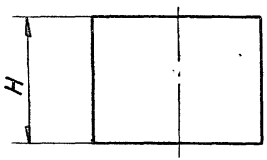

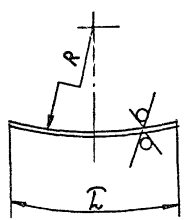

Обозначение	Размеры, мм H	L	R	Материал	Масса, кг
АБГ063.029	160	210	405		0,8
—01	200	280	480	Лист $\frac{Б3,0\ ГОСТ\ 19903-74}{4\text{-}IV\text{-}В\ Ст.3\ ГОСТ\ 16523-70}$	1,3
—02	230	350	565		1,9
—03	270	410	670	Лист $\frac{Б4,0\ ГОСТ\ 19903-74}{В\ Ст.3\ ГОСТ\ 14637-79}$	3,5
—04	210	260	411	Лист $\frac{Б3,0\ ГОСТ\ 19903-74}{4\text{-}IV\text{-}В\ Ст.3\ ГОСТ\ 16523-70}$	1,3
—05	250	330	486		1,9
—06	280	400	571		2,6
—07	320	460	678	Лист $\frac{Б4,0\ ГОСТ\ 19903-74}{В\ Ст.3\ ГОСТ\ 14637-79}$	4,6
—08	110	160	220	Лист $\frac{Б3,0\ ГОСТ\ 19903-74}{4\text{-}IV\text{-}В\ Ст.3\ ГОСТ\ 16523-70}$	0,4
—09	140	210	255		0,7
—10	170	250	295	Лист $\frac{Б4,0\ ГОСТ\ 19903-74}{В\ Ст.3\ ГОСТ\ 14637-79}$	1,3
—11	210	295	345		1,9
—12	160	210	227	Лист $\frac{Б3,0\ ГОСТ\ 19903-74}{4\text{-}IV\text{-}В\ Ст.3\ ГОСТ\ 16523-70}$	0,8
—13	190	260	262		1,2
—14	220	300	303	Лист $\frac{Б4,0\ ГОСТ\ 19903-74}{В\ Ст.3\ ГОСТ\ 14637-79}$	2,4
—15	260	345	357		2,8

Неуказанные предельные отклонения размеров: $-t_2$; $\pm t_2/2$.

Изм.	Лист	№ докум.	Подп.	Дата
Разраб.		Лейтес		V-81
Пров.		Шаталина		VI-81
Рук. груп.		Шаталина		
Н. контр.		Мерзлякова		12.08.81
Утв.		Айнберг		

АБГ063.029

Лист

См. таблицу

Лит.	Масса	Масштаб
И	См. табл.	—
Лист	Листов 1	

Госстрой СССР САНТЕХПРОЕКТ г. Москва

Инв. № подл. 2432 | Подп. и дата Григ. 3.11.82 | Взам. инв. № | Инв. № дубл. | Подп. и дата

Серия 5.904-16 Выпуск 1

А6Г063.031

Серия 5.904-16 вып. 1

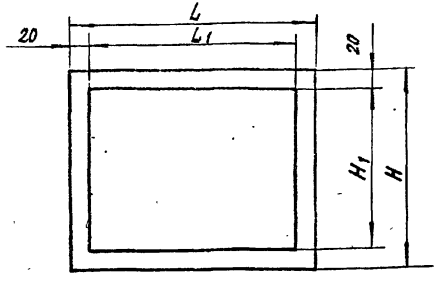

Обозначение	Размеры, мм				Масса, кг
	H	H_1	L	L_1	
А6Г063.031	210	170	260	220	0,10
-01	250	210	330	290	0,13
-02	280	240	400	360	0,16
-03	320	280	460	420	0,18
-04	160	120	210	170	0,08
-05	190	150	260	220	0,10
-06	220	180	300	260	0,12
-07	250	220	345	305	0,14

1. Неуказанные предельные отклонения размеров $\pm t_2/2$.

2. Допускается изготовление из отдельных полос склеиванием клеем 88Н ТУ 38-1051061-76.

Разраб.	Лейтес			V-81
Пров.	Шаталина			
Рук.группы	Шаталина			
Н.контр.	Мерзлякова			
Утв.	Вайнберг			

А6Г 063.031

Прокладка

Лит.	Масса	Масштаб
И	См. табл.	—

Лист | Листов 1

Пластина I, лист, ТМКЩ-М-4 ГОСТ 7338-77

Госстрой СССР Сантехпроект г. Москва

Копировала: Кранлина Формат А4

А6Г063.032

Серия 5.904-16 вып. 1

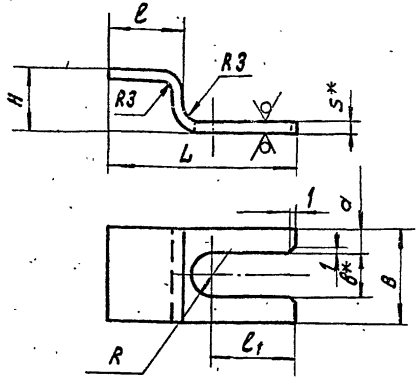

Обозначение	Размеры, мм									Масса, кг
	B	H	L	R	a	B*	l	l_1	S*	
А6Г063.032	18	16	40	4	5	8	15	17	2	0,014
-01	25	17	50	5	7,5	10	20	22	3	0,034
-02		18	70					35		
-03		20	75				25			0,050

1. *Размеры для справок.

2. Неуказанные предельные отклонения размеров $-t_2$; $\pm t_2/2$.

Разраб.	Лейтес			V-81
Пров.	Шаталина			
Рук.группы	Шаталина			
Н.контр.	Мерзлякова			
Утв.	Вайнберг			

А6Г 063.032

Петля

Лит.	Масса	Масштаб
И	См. табл.	—

Лист | Листов 1

Лист БS ГОСТ 19903-74 / 4-IV-0 Ст.3 ГОСТ 16523-70

Госстрой СССР Сантехпроект г. Москва

Копировала: Кранлина Формат А4

А6Г063.033

Серия 5.904-16 Выпуск 1

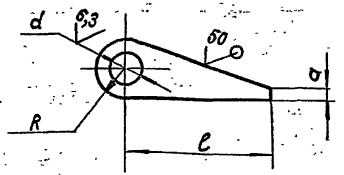

Обозначение	Размеры, мм					Масса, кг
	R	a	d	ℓ	s*	
А6Г063.033	8	3	$8^{+0,2}$	40	5	0,016
-01	10	5	$10^{+0,2}$	45	6	0,025
-02			$12^{+0,24}$	50	8	0,037
-03				55		0,041

1. * Размер для справок.
2. Неуказанные предельные отклонения размеров: $-t_2$; $\pm t_2/2$.

Изм.	Лист	№ докум.	Подп.	Дата
Разраб.	Лейтес			V-81
Пров.	Шаталина			
Рук.груп.	Шаталина			
Н.контр.	Мерзлякова			
Утв.	Вайнберг			

А6Г063.033

Петля

Лит.	Масса	Масштаб
И	См. табл.	—

Лист | Листов 1

Лист Б S ГОСТ 19903-74 / В ст.3 ГОСТ 14637-79

Госстрой СССР Сантехпроект г. Москва

Копировала: Кранлина Формат А4

Инв. № подл. 2438 | Подп. и дата | Взам. инв. № | Инв. № дубл. | Подп. и дата

А6Г063.034

Серия 5.904-16 Вып. 1

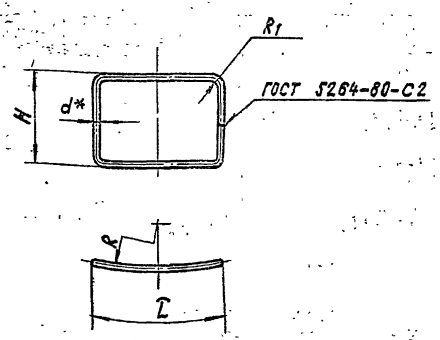

Обозначение	Размеры, мм					Масса, кг
	H	L	R	R_1	d*	
А6Г063.034	130	180	408	3	3	0,03
-01	170	250	483			0,04
-02	200	320	568			0,05
-03	240	380	674	4	4	0,12
-04	90	140	223			0,05
-05	110	180	258			0,06
-06	140	220	299			0,07
-07	180	265	349	8	8	0,26

1. * Размер для справок.
2. Неуказанные предельные отклонения размеров: $-t_2$; $\pm t_2/2$.

Изм.	Лист	№ докум.	Подп.	Дата
Разраб.	Лейтес			V-81
Пров.	Шаталина			
Рук.груп.	Шаталина			
Н.контр.	Мерзлякова			
Утв.	Вайнберг			

А6Г063.034

Рамка

Лит.	Масса	Масштаб
И	См. табл.	—

Лист | Листов 1

Проволока d-I ГОСТ 3262-74

Госстрой СССР Сантехпроект г. Москва

Копировала: Кранлина Формат А4

Инв. № подл. 2438 | Подп. и дата | Взам. инв. № | Инв. № дубл. | Подп. и дата

СЕРИЯ 5.904-16 вып. 1

А6Г063.037

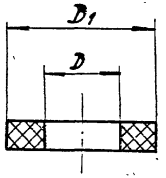

Обозначение	Размеры, мм		Масса, кг
	D	D_1	
А6Г 063. 037	10,2	20	0,001
-01	13,5	24	0,002
-02	17	30	0,003

Неуказанные предельные отклонения размеров $\pm t_2/2$.

Изм.	Лист	№ докум.	Подп.	Дата
Разраб.		Лентес		V-81
Пров.		Шаталина		VI-81
Рук. группы		Шаталина		
Н. контр.		Мерзлякова		06.81
Утв.		Вайнберг		

Инв. № подл. 2439 | Подп. и дата Тиндз 3.11.82 | Взам. инв. № | Инв. № дубл. | Подп. и дата

А6Г 063. 037

Прокладка

Лит. | Масса | Масштаб
Н | См. табл. | —

Лист | Листов 1

Пластина I, лист, ТМКЩ-М-4 ГОСТ7338-77

Госстрой СССР Сантехпроект г. Москва

Копировала: Кранлина

Формат А4

СЕРИЯ 5.904-16 вып. 1

Инв. № подл.	Подп. и дата	Взам. инв. №	Инв. № дубл.	Подп. и дата
2441	Тиндз 3.11.82			

Формат	Зона	Поз.	Обозначение	Наименование	Кол. на исполн. А6Г063.040-				Примечание
					—	01	02	03	
				Документация					
А2			А6Г063.040СБ	Сборочный чертеж	×	×	×	×	
				Сборочные единицы					
А4		1	А6Г063.030-04	Люк	1				
			-05	Люк		1			
			-06	Люк			1		
			-07	Люк				1	
А4		2	А6Г063.050	Цилиндр в сборе	1				
			-01	Цилиндр в сборе		1			
			-02	Цилиндр в сборе			1		
			-03	Цилиндр в сборе				1	
А4		3	А6Г063.060	Цилиндр внутренний	1				
			-01	Цилиндр внутренний		1			
			-02	Цилиндр внутренний			1		

Изм.	Лист	№ докум.	Подп.	Дата
Разраб.		Лентес		V-81
Пров.		Шаталина		VI-81
Рук. группы		Шаталина		
Н. контр.		Мерзляков		06.81
Утв.		Спивак		06.81

А6Г063.040

Цилиндр средний

Лит. | Лист | Листов
Н | 1 | 3

Госстрой СССР Сантехпроект г. Москва

Копировала: Кранлина

Формат А4

Инв. № подл.	Подп. и дата	Взам. инв. №	Инв. № дубл.	Подп. и дата
2441	Гридр 3.11.92			

Серия 5.904-16 Выпуск 1

Формат	Зона	Поз.	Обозначение	Наименование	Кол. на исполн. А6Г063.040 –				Примечание
					–	01	02	03	
А4		3	А6Г063. 060-03	Цилиндр внутренний				1	
А4		4	А6Г063. 070	Трубка в сборе	2	2			
			-01	Трубка в сборе			2		
			-02	Трубка в сборе				2	
				Детали					
А4		5	А6Г063. 015	Ось	2	2	2	2	
А4		6	А6Г063. 015 -02	Ось	1				
			-03	Ось		1			
			-05	Ось			1		
			-06	Ось				1	
А4		7	А6Г063. 016	Ушко	2				
			-01	Ушко		2			
			-02	Ушко			2		
			-03	Ушко				2	
А4		8	А6Г063.017	Ушко	4				
			-01	Ушко		4	4		
			-02	Ушко				4	
А4		9	А6Г063.037	Прокладка	2	2			

Изм.	Лист	№ докум.	Подп.	Дата	А6Г063.040	Лист 2

Копировала: Кранилина Формат А4

Инв. № подл.	Подп. и дата	Взам. инв. №	Инв. № дубл.	Подп. и дата
2441	Гридр 3.11.92			

Серия 5.904-16 вып. 1

Формат	Зона	Поз.	Обозначение	Наименование	Кол. на исполн. А6Г063.040 –				Примечание
					–	01	02	03	
А4		9	А6Г063.037 -01	Прокладка			2		
			-02	Прокладка				2	
				Стандартные изделия					
		10		Болт 2М8×36.36 ГОСТ 3033-76	2	2	2	2	
		11		Гайка М8.4 ГОСТ 3032-76	2	2	2	2	
				Гайки ГОСТ 5915-70					
		12		М10×1,25.4	4	4			
				М12×1,25.4			4		
				М16×1,5.4				4	
		13		Шайба 8.02 ГОСТ 11371-78	2	2	2	2	
				Шайбы ГОСТ 11371-78					
		14		8.02	1				
				10.02		1	1		
				12.02				1	
		15		Шплинт 2×12 ГОСТ 397-79	4	4	4	4	
		16		Шплинт 2×12 ГОСТ 397-79	1				
				Шплинт 2,5×16 ГОСТ 397-79		1	1		
				Шплинт 3×16 ГОСТ 397-79				1	

Изм.	Лист	№ докум.	Подп.	Дата	А6Г063.040	Лист 3

Копировала: Кранилина Формат А4

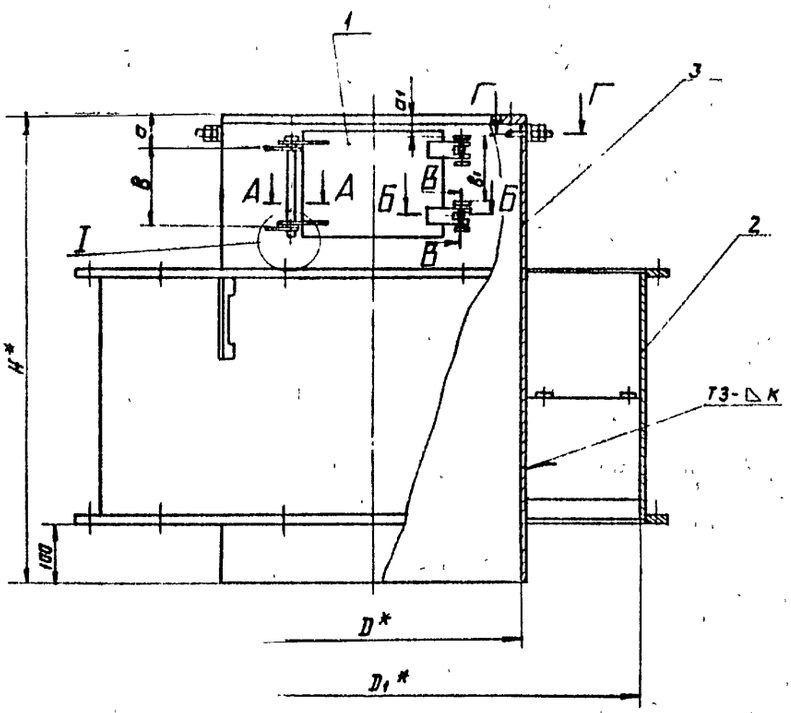

Г-Г
М1:2

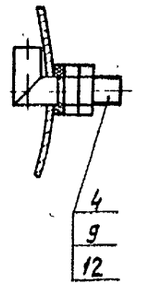

В-В
М1:1

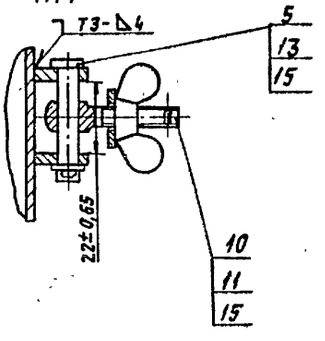

А-А
М1:2

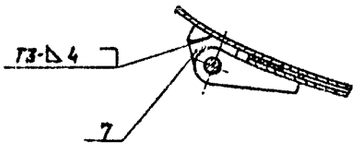

I
М1:1

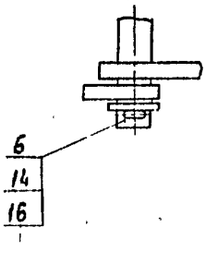

Б-Б
М1:2

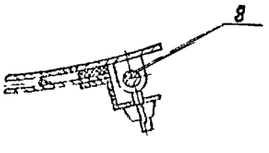

Обозначение	Размеры, мм								Масса, кг
	D*	D1*	H*	a	a1	в	в1	K	
А6Г063.040	440	810	712	48	40	115	98	3^{+2}	106,1
-01	510	960	821	58	51	135	115	5^{+2}_{-1}	158,1
-02	590	1130	920	78	76	160	135		213,2
-03	690	1340	1012	83	84	190	150	6^{+2}_{-1}	365,4

1. * Размеры для справок.
2. Неуказанные предельные отклонения размеров: ±t2/2.
3. Сварные швы по ГОСТ 5264-80.

Изм.	Лист	№ докум.	Подп.	Дата
Разраб.		Лейтес		
Пров.		Шаталина		
Рук.груп.		Шаталина		
Гл.спец.		Вайнберг		
Н.контр.		Мерзляков		
Утв.		Сливак		

А6Г063.040 СБ

Цилиндр средний
Сборочный чертеж

Лит.	Масса	Масшт.
И	См. табл.	—

Лист | Листов 1

Госстрой СССР
Сантехпроект
Смоленск

Копировал | Формат А2

Серия 5.904-16 Выпуск 1

Инв. № подл. | Подп. и дата | Взам. инв. № | Инв. № дубл. | Подп. и дата

Инв. № подл.	Подп. и дата	Взам. инв. №	Инв. № дубл.	Подп. и дата
2449	Гриф 3.11.82			

Серия 5.904-16 вып 1

Формат	Зона	Поз.	Обозначение	Наименование	Кол. на исполн. АБГ063.050- —	01	02	03							Примечание
				Документация											
А3			АБГ063.050СБ	Сборочный чертеж	X	X	X	X							
				Детали											
А4		1	АБГ063.021-01	Фланец	2										
			-03	Фланец		2									
			-05	Фланец			2								
			-07	Фланец				2							
А4		2	АБГ063.023	Ребро	4	4									
			-01	Ребро			4	4							
А4		3	АБГ063.039	Цилиндр	1										
			-01	Цилиндр		1									
			-02	Цилиндр			1								
			-03	Цилиндр				1							
А4		4	АБГ063.041	Ребро	4										

Изм.	Лист	№ докум.	Подп.	Дата
Разраб.		Лейтес	[signature]	V-81
Пров.		Шаталина	[signature]	VI-81
Рук. груп.		Шаталина		
Н. контр.		Мерзлякова	[signature]	12.06.81
Утв.		Сливак	[signature]	06.81

АБГ063.050

Цилиндр в сборе

Лит.	Лист	Листов
И	1	2

Госстрой СССР
САНТЕХПРОЕКТ
г. Москва

Копировал: [signature]

Формат А4

Инв. № подл.	Подп. и дата	Взам. инв. №	Инв. № дубл.	Подп. и дата
2449	Гриф 3.11.82			

Серия 5.904-16 вып. 1

Формат	Зона	Поз.	Обозначение	Наименование	Кол. на исполн. АБГ063.050- —	01	02	03							Примечание
А4		4	АБГ063.041-02	Ребро		4									
			-04	Ребро			4								
			-06	Ребро				4							
		5	-01	Ребро	4										
			-03	Ребро		4									
			-05	Ребро			4								
			-07	Ребро				4							
А4		6	АБГ063.042	Накладка	8	8	8	8							

Изм.	Лист	№ докум.	Подп.	Дата

АБГ063.050

Лист 2

Копировал: [signature]

Формат А4

ЦОД561-02 32

А6Г063.050СБ

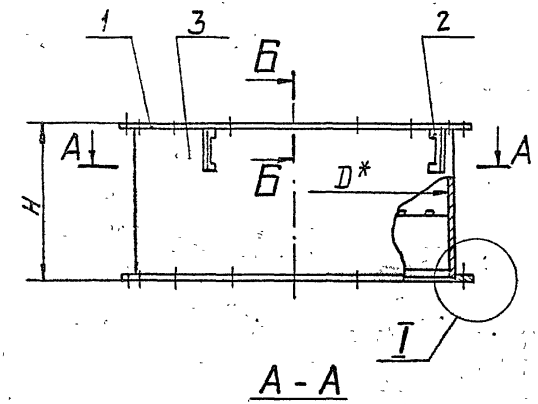

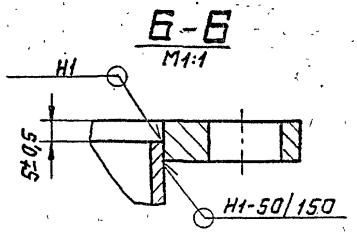

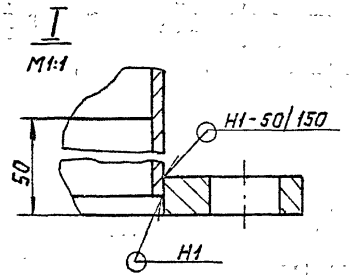

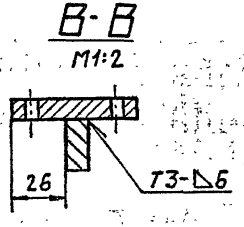

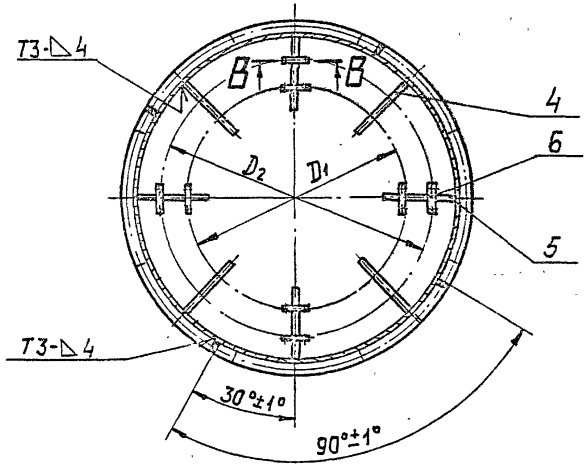

Обозначение	Размеры, мм				Масса, кг
	D*	D_1	D_2	H	
А6Г063.050	810	510	760	384	65,7
-01	960	590	890	424	98,9
-02	1130	690	1040	454	131,1
-03	1340	800	1250	544	197,4

1.* Размер для справок.
2. Неуказанные предельные отклонения размеров: $-t_2$; $\pm t_2/2$.
3. Сварные швы по ГОСТ 5264-80.

Изм	Лист	№ докум.	Подп.	Дата
Разраб		Лейтес		V-81
Пров.		Шаталина		VI-81
Рук.гр.		Шаталина		
Гл.спец.		Вайнберг		6.81
Н.контр.		Мерзлякова		8.06.81
Утв.		Сливак		06.81

А6Г063.050СБ

Цилиндр в сборе

Лит.	Масса	Масшт
И	См. табл.	

Лист | Листов 1

Госстрой СССР
САНТЕХПРОЕКТ
г. Москва

Серия 5.904-16 Выпуск 1

Инв.№ подл.	Подп. и дата	Взам. инв.№	Инв.№ дубл.	Подп. и дата
2450	Григор 3.11.82			

ЦОD561-02 33 Копировал Формат А3

АБГ063.039

50 (√)

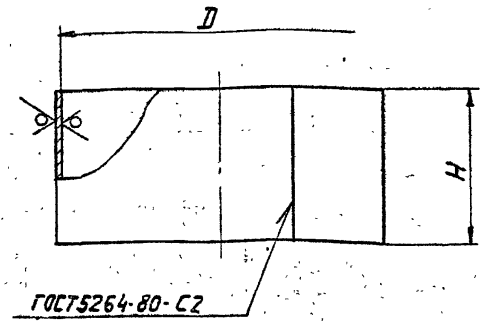

Обозначение	Размеры, мм D	H	S*	Масса, кг
АБГ 063. 039	810	374	4	30,5
-01	960	414		39,3
-02	1130	444		49,6
-03	1340	534	5	88,5

1. * Размер для справок.
2. Неуказанные предельные отклонения размеров: $+t_2; -t_2; \pm t_2/2$.

Изм.	Лист	№ докум.	Подп.	Дата
Разраб.		Лейтес		V-91
Пров.		Шаталина		V-91
Рук. груп.		Шаталина		V-91
Н. контр.		Мерзлякова		V-91
Утв.		Ваинберг		V-91

АБГ063.039

Цилиндр

Лит. И | Масса: См. табл. | Масшт.: —

Лист | Листов 1

Лист 65 ГОСТ 19903-74 В Ст.3 ГОСТ 14637-79

Госстрой СССР САНТЕХПРОЕКТ г. Москва

Копировал: Формат А4

Серия 5.904-16 вып. 1

Инв. № подл. 2443 | Подп. и дата | Взам. инв. № | Инв. № дубл. | Подп. и дата 3.11.82

АБГ063.041

50 (√)

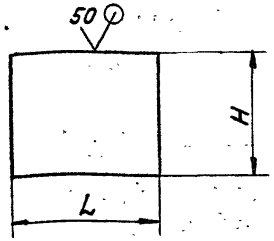

Обозначение	Размеры, мм H	L	S*	Масса, кг
АБГ. 063. 041	181	150	10	2,1
-01		140		2,0
-02	220	190	12	3,9
-03		180		3,7
-04	265	240		6,0
-05		230		5,5
-06	317	300		8,9
-07		290		8,6

1. * Размер для справок.
2. Неуказанные предельные отклонения размеров: $-t_2$.

Изм.	Лист	№ докум.	Подп.	Дата
Разраб.		Лейтес		V-91
Пров.		Шаталина		V-91
Рук. груп.		Шаталина		VI-91
Н. контр.		Мерзлякова		VI.91
Утв.		Ваинберг		VI.91

АБГ063.041

Ребро

Лит. И | Масса: См. табл. | Масшт.: —

Лист | Листов 1

Лист 65 ГОСТ 19903-74 В Ст.3 ГОСТ 14637-79

Госстрой СССР САНТЕХПРОЕКТ г. Москва

Копировал: 400561-02 34 Формат А1

Серия 5.904-16 вып. 1

Инв. № подл. 2443 | Подп. и дата | Взам. инв. № | Инв. № дубл. | Подп. и дата 3.11.82

Серия 5.904-16 Выпуск 1

Альбом 4

Инв. № подл. | Подп. и дата | Взам. инв. №

АБГ063.042

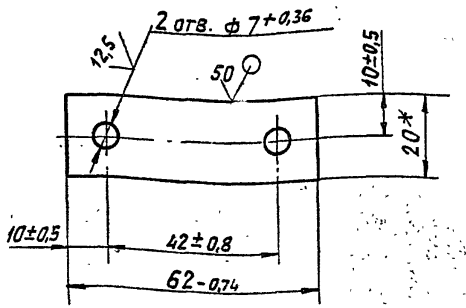

* Размер для справок.

Изм.	Лист	№ докум.	Подп.	Дата
Разраб.	Лейтес			V-81
Пров.	Шаталина			VI.81
Рук. груп.	Шаталина			VI.81
Н. контр.	Мерзлякова			VI.81
Утв.	Вайнберг			VI.81

Накладка

Лит.	Масса	Масшт.
И	0,09	1:1

Лист | Листов 1

Лист 610 ГОСТ 19903-74
В Ст.3 ГОСТ 14637-79

Госстрой СССР
САНТЕХПРОЕКТ
г. Москва

Копировал: Ел. Формат А4

Серия 5.904-16 Вып. 1

Инв. № подл. | Подп. и дата | Взам. инв. № | Инв. № дубл. | Подп. и дата

АБГ063.045

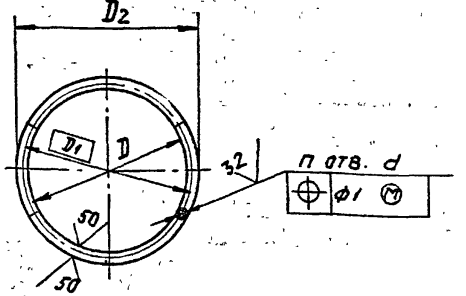

Обозначение	Размеры, мм D	D1	D2	d	S*	n, шт.	Масса, кг
АБГ063.045	340	400	448	M12-7H	8	6	4,3
—01	350	470	520		10	8	9,1
—02	370	550	600				13,8
—03	410	635	706	M16-7H	12		24,4

1. * Размер для справок.
2. Неуказанные предельные отклонения размеров: $+t_2$, $-t_2$.

Изм.	Лист	№ докум.	Подп.	Дата
Разраб.	Лейтес			V-81
Пров.	Шаталина			VI.81
Рук. груп.	Шаталина			VI.81
Н. контр.	Мерзлякова			VI.81
Утв.	Вайнберг			VI.81

Крышка

Лит.	Масса	Масшт.
И	См. табл.	—

Лист | Листов 1

Лист 65 ГОСТ 19903-74
В Ст.3 ГОСТ 14637-79

Госстрой СССР
САНТЕХПРОЕКТ
г. Москва

Инв. № подл. 2446

Копировал: Ел. Формат А4

АБГ063.044

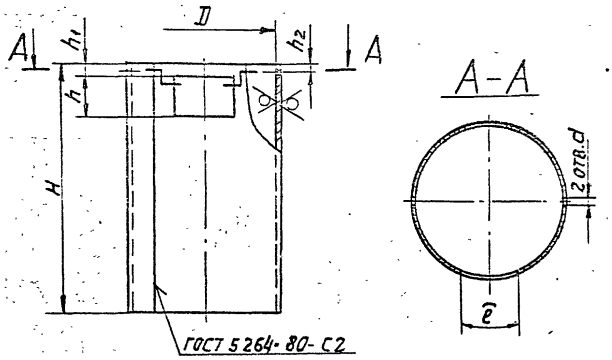

Обозначение	Размеры, мм								Масса, кг
	D	H	d	h	h_1	h_2	ℓ	S*	
АБГ063.044	440	768	10	120	32	12	170	4	33,6
-01	510	732		150	35		220	5	46,5
-02	590	854	12	180	55		260	5	62,6
-03	690	993	16	220	48	15	305	8	136,7

1. * Размер для справок.
2. Неуказанные предельные отклонения размеров: $+t_2$; $-t_2$; $\pm t_2/2$

Изм.	Лист	№ докум.	Подп.	Дата
Разраб.		Лейтес		V-81
Пров.		Шаталина		
Рук. гр.		Шаталина		
Н. контр.		Мерзлякова		
Утв.		Вайнберг		

АБГ063.044

Цилиндр

Лит.	Масса	Масшт.
И	См. табл.	—

Лист | Листов 1

Лист 6S ГОСТ 19903-74 / В Ст3 ГОСТ 14637-79

Госстрой СССР Сантехпроект г. Москва

Инв. № подл. 2445 | Подп. и дата | Взам. инв. № | Инв. № дубл. | Подп. и дата

Серия 5.904-16 вып. 1

Копировал: Формат А4

Серия 5.904-16 вып. 1

Формат	Зона	Поз.	Обозначение	Наименование	Кол. на исполн. АБГ063.060- 01	02	03	Примечание
А3			АБГ063.060СБ	Документация				
				Сборочный чертеж				
				Детали				
А4		1	АБГ063.044	Цилиндр	1			
			-01	Цилиндр		1		
			-02	Цилиндр			1	
			-03	Цилиндр				1
А4		2	АБГ063.045	Крышка	1			
			-01	Крышка		1		
			-02	Крышка			1	
			-03	Крышка				1

Изм.	Лист	№ докум.	Подп.	Дата
Разраб.		Лейтес		V-81
Пров.		Шаталина		V-81
Рук. гр.		Шаталина		
Н. контр.		Мерзлякова		
Утв.		Спивак		

АБГ063.060

Цилиндр внутренний

Лит.	Лист	Листов
И		1

Госстрой СССР Сантехпроект г. Москва

Инв. № подл. 2459 | Подп. и дата | Взам. инв. № | Инв. № дубл. | Подп. и дата

Копировал: Формат А4

А6Г063.060СБ

Серия 5.904-16 Выпуск 1

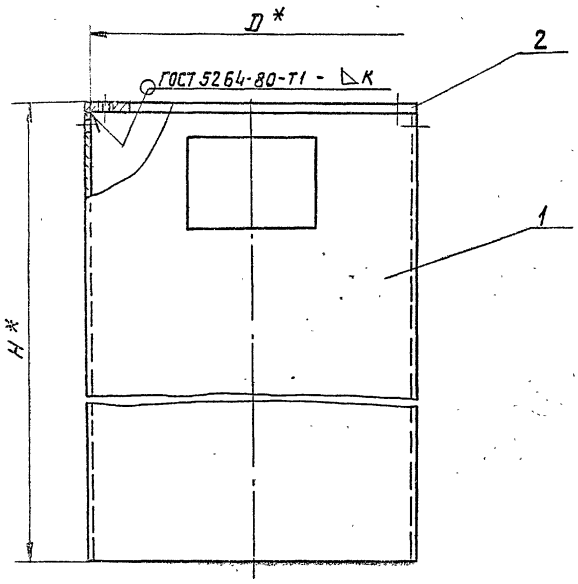

Обозначение	Размеры, мм			Масса, кг
	Д*	Н*	К	
А6Г063.060	440	776	3^{+2}	37,9
—01	510	742	5^{+2}_{-1}	55,6
—02	590	864		76,4
—03	690	1005	6^{+2}_{-1}	161,1

* Размеры для справок.

					А6Г063.060СБ			
Изм.	Лист	№ докум.	Подп.	Дата	Цилиндр, внутренний (сборка)	Лит.	Масса	Масштаб
Разраб.		Лейтес		V-81		И	См. табл.	—
Пров.		Шаталина				Лист	Листов 1	
Рук.груп.		Шаталина				Госстрой СССР Сантехпроект г. Москва		
Гл.спец.		Вайнберг						
Н.контр.		Мерзлякова						
Утв.		Спивак						

А6Г063.070 СБ

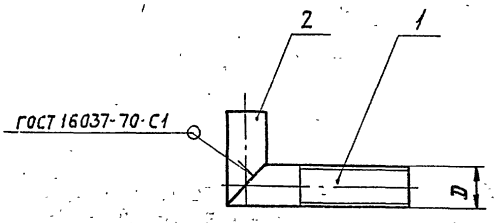

Обозначение	D, мм	Масса, кг
А6Г063.070	М10х1,25	0,03
—01	М12х1,25	0,06
—02	М16х1,5	0,10

Размер для справок.

Изм.	Лист	№ докум.	Подп.	Дата
Разраб.		Лейтес		9-81
Пров.		Шаталина		11-81
Рук. гр.		Шаталина		
Гл. спец.		Вайнберг		
Н. контр.		Мерзлякова		
Утв.		Сливак		

А6Г063.070СБ

Трубка в сборе

Лит.	Масса	Масштаб
И	См. табл.	—

Лист | Листов 1

Госстрой СССР
САНТЕХПРОЕКТ
г. Москва

Копировал: Цр0561-02 38 Формат: А4

Серия 5.904-16 вып. 1

Инв. № подл. 2467 | Подп. и дата Гриндз 3.11.82 | Взам. инв. № | Инв. № дубл. | Подп. и дата

Формат	Зона	Поз.	Обозначение	Наименование	Кол. на исполн. А6Г063.070-			Примечание
					—	01	02	
				Документация				
А4			А6Г063.070 СБ	Сборочный чертеж	X	X	X	
				Детали				
А4	1		А6Г063.047	Трубка	1			
			-01	Трубка		1		
			-02	Трубка			1	
А4	2		А6Г063.048	Трубка	1			
			-01	Трубка		1		
			-02	Трубка			1	

А6Г063.070

Трубка в сборе

Изм.	Лист	№ докум.	Подп.	Дата
Разраб.		Лейтес		9-81
Пров.		Шаталина		11-81
Рук. гр.		Шаталина		
Н. контр.		Мерзлякова		12.08
Утв.		Сливак		05.81

Лит. И | Лист | Листов 1

Госстрой СССР
САНТЕХПРОЕКТ
г. Москва

Формат А4

Серия 5.904-16 вып. 1

Инв. № подл. 2468 | Подп. и дата Гриндз 3.11.82 | Взам. инв. № | Инв. № дубл. | Подп. и дата

Серия 5.904-16 Выпуск 1

АБГ063.047

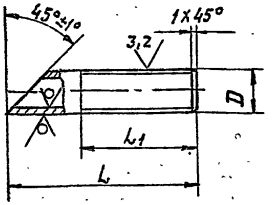

Обозначение	Размеры, мм D	L	L1	Материал	Масса, кг
АБГ063.047	М10×1,25.8g	50	30	Труба 6×2 ГОСТ 3262-75	0,02
—01	М12×1,25.8g	60	35	Труба 8×2,8 ГОСТ 3262-75	0,04
—02	М16×1,5.8g	75		Труба 10×2,8 ГОСТ 3262-75	0,07

Неуказанные предельные отклонения размеров: ±t2/2.

Изм. Лист	№ докум.	Подп.	Дата	АБГ063.047	Лит.	Масса	Масшт.
Разраб.	Лейтес		V-81	Трубка	И	См. табл.	—
Пров.	Шаталина		VI.81		Лист	Листов 1	
Рук. гр.	Шаталина		VI.81		Госстрой СССР САНТЕХПРОЕКТ г. Москва		
Н. контр.	Мерзлякова		VI.81	См. таблицу			
Утв.	Вайнберг		VI.81				

Инв. № подл. 2449 | Подп. и дата | Взам. инв. № | Инв. № дубл. | Подп. и дата

Копировал: Формат А4

Серия 5.904-16 Вып. 1

АБГ063.048

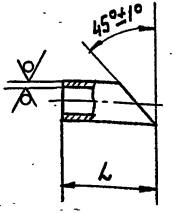

Обозначение	L, мм	Материал	Масса, кг
АБГ063.048	25-0,52	Труба 6×2 ГОСТ 3262-75	0,01
—01	30-0,52	Труба 8×2,8 ГОСТ 3262-75	0,02
—02		Труба 10×2,8 ГОСТ 3262-75	0,03

Изм. Лист	№ докум.	Подп.	Дата	АБГ063.048	Лит.	Масса	Масшт.
Разраб.	Лейтес		V-81	Трубка	И	См. табл.	—
Пров.	Шаталина		VI.81		Лист	Листов 1	
Рук. гр.	Шаталина		VI.81		Госстрой СССР САНТЕХПРОЕКТ г. Москва		
Н. контр.	Мерзлякова		VI.81	См. таблицу			
Утв.	Вайнберг		VI.81				

Инв. № подл. 2449 | Подп. и дата | Взам. инв. № | Инв. № дубл. | Подп. и дата

Копировал: Формат А4

Серия 5.904-16 вып. 1

А6Г063.051

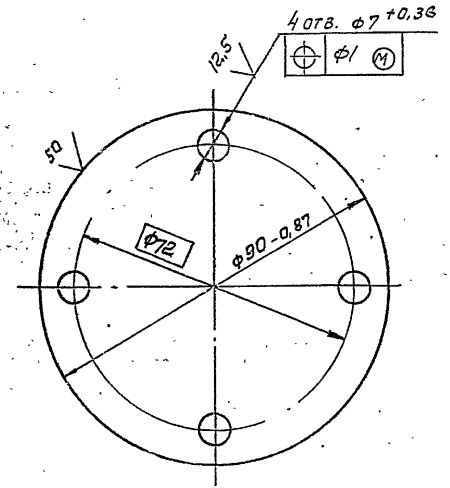

Инв. N подл.	Подп. и дата	Взам. инв. N	Инв. N дубл.	Подпись и дата
2451	Гридз 3.11.82			

Изм	Лист	N докум.	Подп.	Дата
Разраб.		Лейтес		VI-81
Пров.		Шаталина		VI-81
Рук.гр.		Шаталина		
Н.контр.		Мерзлякова		11.05.81
Утв.		Вайнберг		6.5.81

А6Г063.051

Крышка

Лит.	Масса	Масштаб
И	0,2	1:1

Лист | Листов 1

Лист БЧ ГОСТ 19903-74 / В Ст.3 ГОСТ 14637-79

Госстрой СССР САНТЕХПРОЕКТ г. Москва

Копировал СЦ

Формат А4

Серия 5.904-16 вып. 1

Инв. N подл.	Подп. и дата	Взам. инв. N	Инв. N дубл.	Подпись и дата
2476	Гридз 3.11.82			

Формат	Зона	Поз.	Обозначение	Наименование	Кол. на исполн. А6Г063.080-				Примечание
					–	01	02	03	
				Документация					
А3			А6Г063.080 СБ	Сборочный чертеж	X	X	X	X	
				Сборочные единицы					
А4	1		А6Г063.090	Цилиндр в сборе	1				
			-01	Цилиндр в сборе		1			
			-02	Цилиндр в сборе			1		
			-03	Цилиндр в сборе				1	
				Детали					
А4	2		А6Г063.051	Крышка	1	1	1	1	
А4	3		А6Г 063.052	Прокладка	1	1	1	1	
				Стандартные изделия					
	4			Болт М6×20.86 ГОСТ 7798-70	4	4	4	4	
	5			Гайка М6.4 ГОСТ 5915-70	4	4	4	4	

А6Г063.080

Цилиндр нижний

Изм	Лист	N докум.	Подп.	Дата
Разраб.		Лейтес		VI-81
Пров.		Шаталина		VI-81
Рук.гр.		Шаталина		
Н.контр.		Мерзлякова		12.05.81
Утв.		Спивак		06.5.81

Лит.	Лист	Листов
И		1

Госстрой СССР САНТЕХПРОЕКТ г. Москва

Копировал СЦ

Формат А4

АБГ063.080СБ

Серия 5.904-16 Выпуск 1

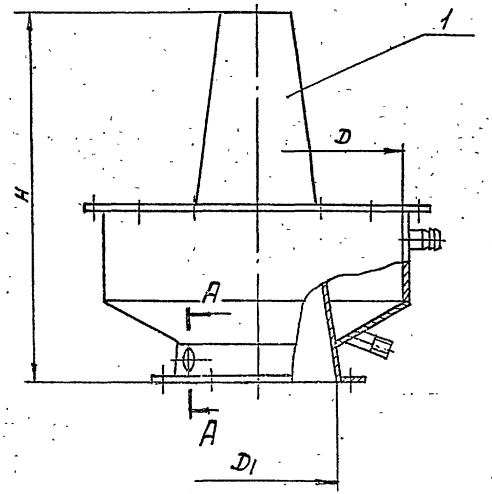

А–А

М1:2

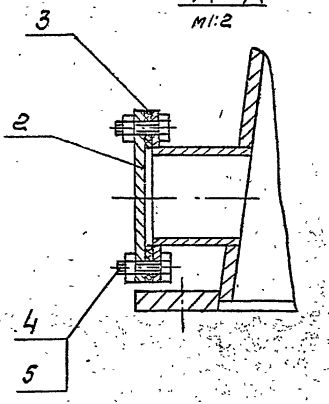

Обозначение	Размеры, мм			Масса, кг
	D	D1	H	
АБГ063.080	810	452	966	109,7
-01	960	552	981	144,5
-02	1130	622	1111	183,1
-03	1340	690	1225	273,1

Размеры для справок.

Изм	Лист	N докум.	Подп.	Дата
Разраб.		Лейтес		V-81
Пров.		Шаталина		VI-81
Рук.гр.		Шаталина		
Гл.спец.		Вайнберг		12.81
Н.контр.		Марзлякова		12.01.81
Утв.		Сливак		06-81

АБГ063.080СБ

Цилиндр нижний
Сборочный чертеж

Лит.	Масса	Масштаб
И	См. табл.	–

Лист | Листов 1

Госстрой СССР
Сантехпроект
г. Москва

Инв. N подл. 2477 | Подпись и дата | Взам. инв. N | Инв. N дубл. | Подпись и дата

400561-02 41 Копировал СЦ Формат А3

А6Г063.058

50 (√)

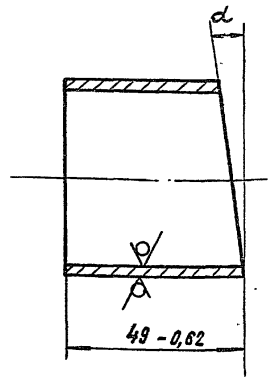

Обозначение	α
А6Г063.058	8°
-01	10°

Серия 5.904-16 вып. 1

Изм.	Лист	№ докум.	Подп.	Дата
Разраб.		Лейтес		V-81
Пров.		Шаталина		VI.81
Рук. группы		Шаталина		
Н. контр.		Мерзлякова		
Утв.		Вайнберг		

Инв. № подл. 2457 | Подп. и дата | Взам. инв. № | Инв. № дубл. | Подп. и дата

А6Г063.058

Патрубок

Лит.	Масса	Масштаб
И	0,16	—

Лист | Листов 1

Труба 40×3 ГОСТ 3262-75

Госстрой СССР Сантехпроект г. Москва

Копировала: Кранлина | Формат А4

А6Г063.059

12,5 (√)

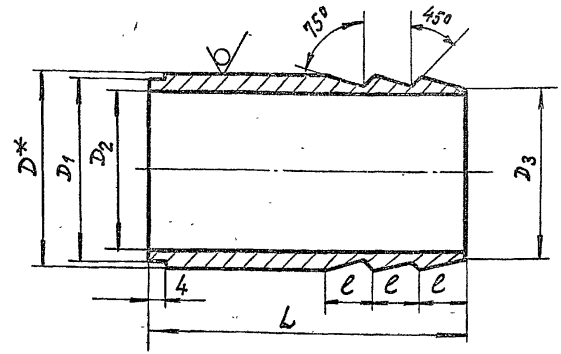

Обозначение	Размеры, мм						Масса, кг
	D*	D_1	D_2	D_3	L	l	
А6Г063.059	50	48	40	43,8	82	12	0,35
-01	60	58	50	54	110	15	0,6

1. * Размер для справок.
2. Неуказанные предельные отклонения размеров: $+t_2$; $-t_2$; $\pm t_2/2$.

Серия 5.904-16 вып. 1

Изм.	Лист	№ докум.	Подп.	Дата
Разраб.		Лейтес		V-81
Пров.		Шаталина		VI.81
Рук. группы		Шаталина		
Н. контр.		Мерзлякова		
Утв.		Вайнберг		

Инв. № подл. 2453 | Подп. и дата | Взам. инв. № | Инв. № дубл. | Подп. и дата

А6Г063.059

Ниппель

Лит.	Масса	Масштаб
И	См. табл.	—

Лист | Листов 1

Круг ВД ГОСТ 2590-71 / В Ст.3-II ГОСТ 535-79

Госстрой СССР Сантехпроект г. Москва

Копировала: Кранлина

Инв. № подл.	Подп. и дата	Взам. инв. №	Инв. № дубл.	Подп. и дата
2492	Григ 3.11.82			

Серия 5.904-16 Выпуск 1

Формат	Зона	Поз.	Обозначение	Наименование	Кол. на исполн. АБГ 063.090-										Примечание
					–	01	02	03							
				Документация											
А3			АБГ 063.090 СБ	Сборочный чертеж	×	×	×	×							
				Детали											
А3		1	АБГ 063.021 -01	Фланец	1										
			-03	Фланец		1									
			-05	Фланец			1								
			-07	Фланец				1							
А4		2	АБГ063.054	Цилиндр	1										
			-01	Цилиндр		1									
			-02	Цилиндр			1								
			-03	Цилиндр				1							
А4		3	АБГ063.055	Конус	1										
			-01	Конус		1									
			-02	Конус			1								
			-03	Конус				1							

Изм.	Лист	№ докум.	Подп.	Дата
Разраб.		Лейтес		V-81
Пров.		Шаталина		
Рук. группы		Шаталина		
Н. контр.		Мерзлякова		2.06.81
Утв.		Спивак		06.81

АБГ 063.090

Цилиндр в сборе

Лит.	Лист	Листов
Н	1	2

Госстрой СССР
Сантехпроект
г. Москва

Копировала: Кранлина Формат А4

Инв. № подл.	Подп. и дата	Взам. инв. №	Инв. № дубл.	Подп. и дата
2482	Григ 3.11.82			

Серия 5.904-16 вып. 1

Формат	Зона	Поз.	Обозначение	Наименование	Кол. на исполн. АБГ 063.090-										Примечание
					–	01	02	03							
А4		4	АБГ 063.056	Конус нижний	1										
			-01	Конус нижний		1									
			-02	Конус нижний			1								
			-03	Конус нижний				1							
А4		5	АБГ 063.057	Фланец	1										
			-01	Фланец		1									
			-02	Фланец			1								
			-03	Фланец				1							
		6	-04	Фланец	1	1	1	1							
А4		7	АБГ 063.058	Патрубок	1										
			-01	Патрубок		1	1	1							
А4		8	АБГ 063.059	Ниппель	1	1									
			-01	Ниппель			1	1							
А4		9	АБГ 063.061	Труба	1	1									
			-01	Труба			1	1							

Изм.	Лист	№ докум.	Подп.	Дата

АБГ063.090

Лист 2

Копировала: Кранлина Формат А4

АБГ063 090СБ

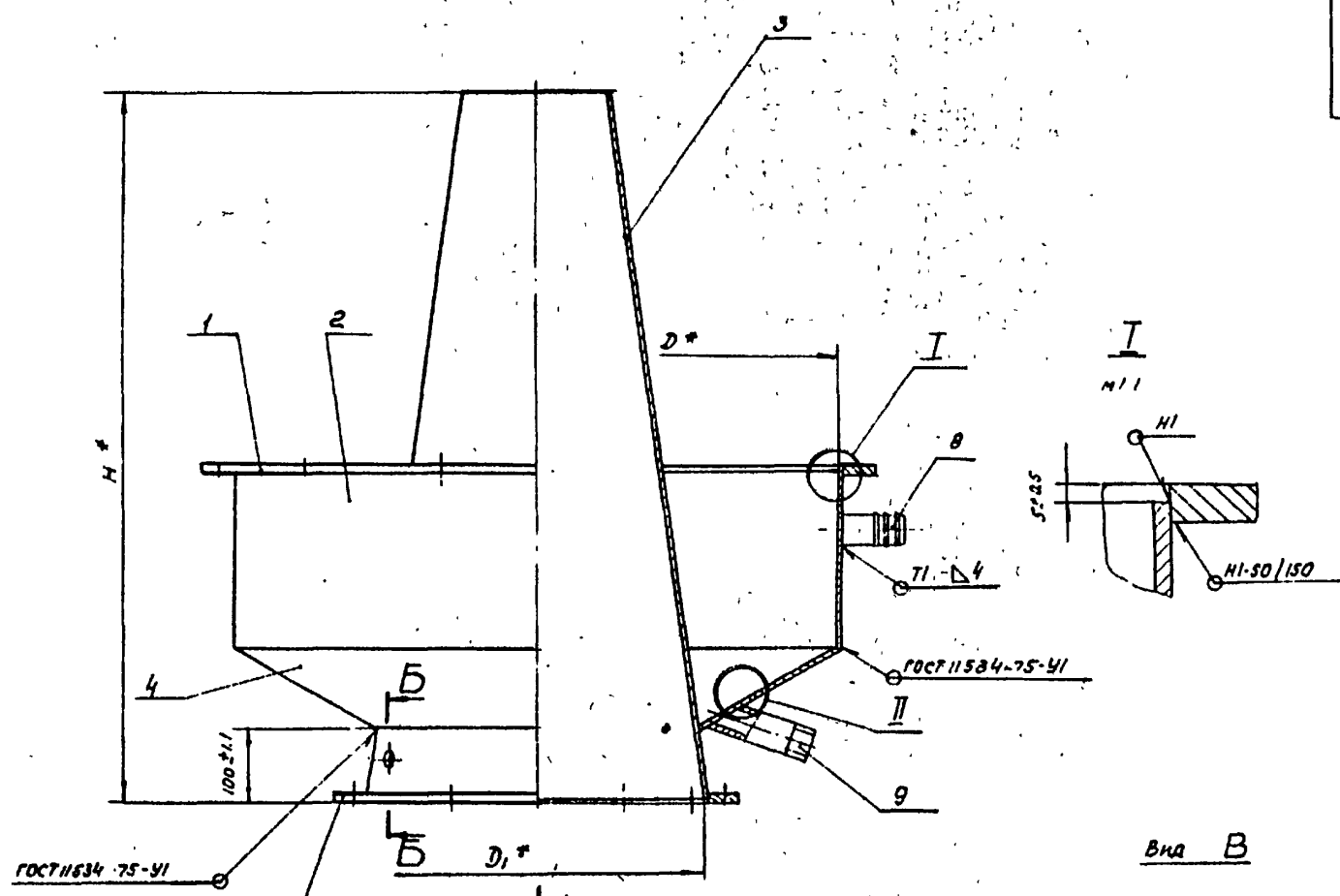

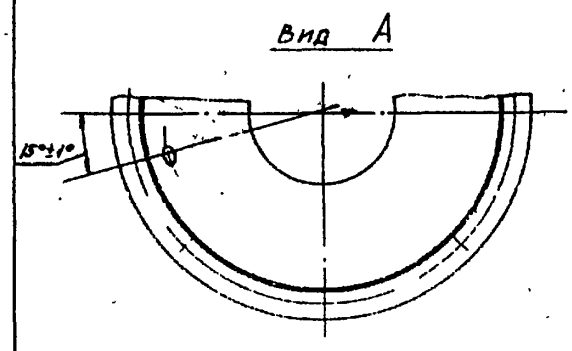

Обозначение	Размеры, мм			Масса, кг
	D*	D_1*	H*	
АБГ063.090	810	452	966	109,4
-01	960	552	981	144,1
-02	1130	622	1111	182,7
-03	1340	690	1225	272,3

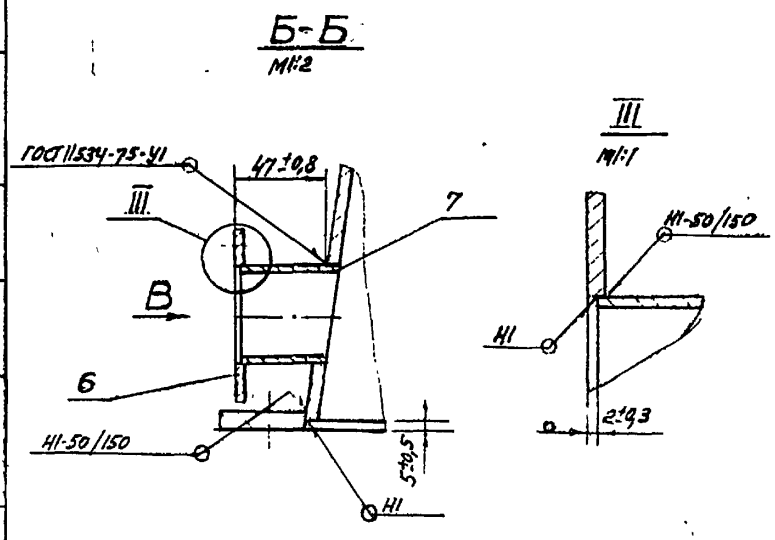

1* Размеры для справок

2. Сварные швы по ГОСТ 5264-80, кроме швов, указанных на чертеже.

Изм	Лист	№ докум	Подп	Дата
Разраб		Лейтес		VI 81
Пров.		Шаталина		VI 81
Рук.гр		Шаталина		
Гл.спец		Ваинберг		
Н.контр		Мерзлякова		
Утв.		Спивак		

АБГ063.090 СБ

Цилиндр в сборе

Лит	Масса	Масштаб
И	См табл	—

Лист | Листов 1

Госстрой СССР
САНТЕХПРОЕКТ
г. Москва

Инв. № подл. | Подп. и дата | Взам. инв. № | Инв. № дубл. | Подпись и дата

Серия 5.904-16 Выпуск 1

44 20-12500

АБГ063.052

Серия 5.904-16 вып. 1

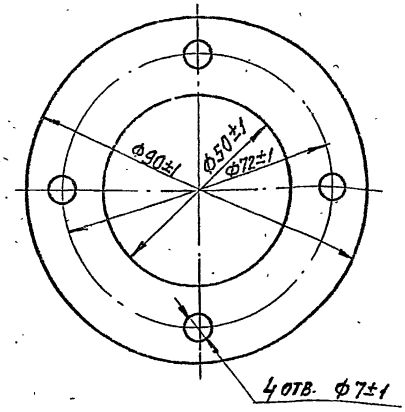

Изм.	Лист	№ докум.	Подп.	Дата
Разраб.		Лейтес		V-81
Пров.		Шаталина		VI-81
Рук. груп		Шаталина		VI-81
Н. контр.		Мерзлякова		VI-81
Утв.		Вайнберг		VI-81

АБГ063.052

Прокладка

Лит.	Масса	Масштаб
И	0,02	1:1
Лист	Листов 1	

Пластина I, лист, ГМКЩ-М-3 ГОСТ 7338-77

Госстрой СССР САНТЕХПРОЕКТ г. Москва

Копировал

Формат А4

Инв. № подл. | Подп. и дата | Взам. инв. № | Инв. № дубл. | Подп. и дата

2461 | Григор. 3.11.82

АБГ063.061

Серия 5.904-16 вып. 1

50

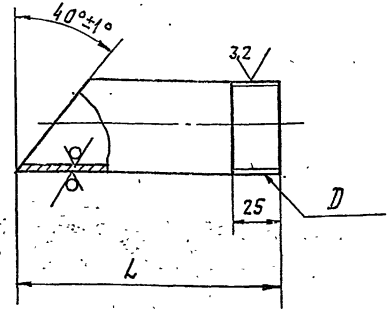

Обозначение	Размеры, мм D	L	Материал	Масса 1 с кг
АБГ063.061	Труб. 1½" кл. В	140	Труба 40×3,5 ГОСТ 3262-75	0,44
-01	Труб. 2" кл. В	145	Труба 50×3,5 ГОСТ 3262-75	0,58

Неуказанные предельные отклонения размеров: $\pm t_2$; $\pm t_2/2$.

Изм.	Лист	№ докум.	Подп.	Дата
Разраб.		Лейтес		V-81
Пров.		Шаталина		VI-81
Рук. груп		Шаталина		VI-81
Н. контр.		Мерзлякова		VI-81
Утв.		Вайнберг		VI-81

АБГ063.061

Труба

Лит.	Масса	Масшт.
И	См. табл.	—
Лист	Листов 1	

См. таблицу.

Госстрой СССР САНТЕХПРОЕКТ г. Москва

Копировал

Формат А4

Инв. № подл. | Подп. и дата | Взам. инв. № | Инв. № дубл. | Подп. и дата

2461 | Григор. 3.11.82

Серия 5.904-16 Выпуск 1

А6Г063.057

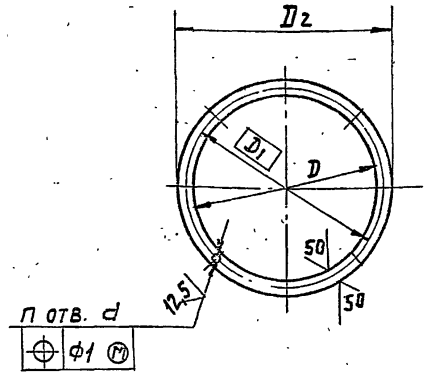

Обозначение	Размеры, мм					п, шт.	Масса, кг
	D	D1	D2	d	S*		
А6Г063.057	460	500	538	11	10	8	4,8
—01	560	600	638		12		6,9
—02	630	672	716	13			8,2
—03	700	742	786		16	10	12,5
—04	48	72	90	7	4	4	0,15

1. * Размер для справок.
2. Неуказанные предельные отклонения размеров: $+t_2, -t_2, \pm t_2/2$.

Изм.	Лист	№ докум.	Подп.	Дата
Разраб.		Лейтес		V-81
Пров.		Шаталина		
Рук. гр.		Шаталина		
Н. контр.		Мерзлякова		
Утв.		Вайнберг		

А6Г063.057

Фланец

Лит.	Масса	Масшт.
И	См. табл.	—

Лист | Листов 1

Лист БS ГОСТ 19903-74 / В Ст.3 ГОСТ 14637-79

Госстрой СССР Сантехпроект г. Москва

Инв. № подл. 2456 | Подп. и дата | Взам. инв. № | Инв. № дубл. | Подп. и дата

Копировал: Формат А4

Серия 5.904-16 Вып. 1

А6Г063.055

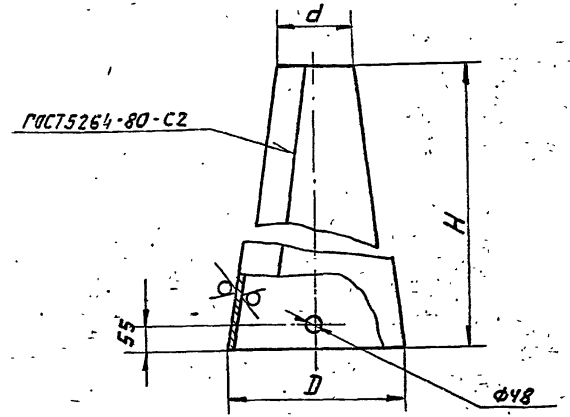

Обозначение	Размеры, мм				Масса, кг
	D	d	H	S*	
А6Г063.055	460	190	961	4	62,1
—01	560	216	976		75,7
—02	630	240	1106		96,9
—03	700	270	1220	5	148,2

1. * Размер для справок.
2. Неуказанные предельные отклонения размеров: $+t_2, -t_2, \pm t_2/2$.

Изм.	Лист	№ докум.	Подп.	Дата
Разраб.		Лейтес		V-81
Пров.		Шаталина		
Рук. груп.		Шаталина		
Н. контр.		Мерзлякова		
Утв.		Вайнберг		

А6Г063.055

Конус

Лит.	Масса	Масшт.
И	См. табл.	—

Лист | Листов 1

Лист БS ГОСТ 19903-74 / В Ст3 ГОСТ 14637-79

Госстрой СССР Сантехпроект г. Москва

Инв. № подл. 2454 | Подп. и дата | Взам. инв. № | Инв. № дубл. | Подп. и дата

Копировал: Формат А4

А6Г063.054

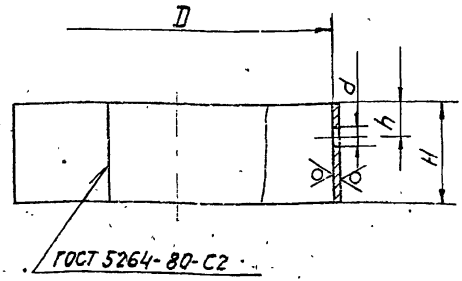

Обозначение	Размеры, мм					Масса, кг
	D	H	d	h	S*	
А6Г063.054	810	239	48	90	4	19,1
—01	960	294				27,9
—02	1130	293	58	85		32,7
—03	1340	258			5	42,8

1. * Размер для справок.
2. Неуказанные предельные отклонения размеров: $+t_2$; $-t_2$; $\pm t_2/2$.

Серия 5.904-16 вып. 1

Инв. № подл. | Подпись и дата | Взам. инв. № | Инв. № дубл. | Подп. и дата

Изм.	Лист	№ докум.	Подп.	Дата
Разраб.	Лейтес			
Пров.	Шаталина			
Рук. гр.	Шаталина			
Н. контр.	Мерзлякова			
Утв.	Вайнберг			

А6Г063.054

Цилиндр

Лит.	Масса	Масшт.
И	См. табл.	—

Лист | Листов 1

Лист БS ГОСТ 19903-74 / В Ст.3 ГОСТ 14637-79

Госстрой СССР САНТЕХПРОЕКТ г. Москва

Копировал Формат А4

А6Г063.056

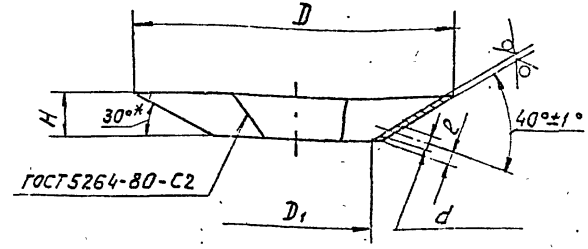

Обозначение	Размеры, мм						Масса, кг
	D	D1	H	d	l	S*	
А6Г063.056	818	432	110	41	26	4	13,6
—01	968	526	126				18,6
—02	1138	596	155	53	32		26,5
—03	1350	666	196			5	48,7

1. * Размеры для справок.
2. Неуказанные предельные отклонения размеров: $+t_2$; $-t_2$; $\pm t_2/2$.

Серия 5.904-16 вып. 1

Инв. № подл. | Подп. и дата | Взам. инв. № | Инв. № дубл. | Подп. и дата

Изм.	Лист	№ докум.	Подп.	Дата
Разраб.	Лейтес			
Пров.	Шаталина			
Рук. груп.	Шаталина			
Н. контр.	Мерзлякова			
Утв.	Вайнберг			

А6Г063.056

Конус нижний

Лит.	Масса	Масшт.
И	См. табл.	—

Лист | Листов 1

Лист БS ГОСТ 19903-74 / В Ст.3 ГОСТ 14637-79

Госстрой СССР САНТЕХПРОЕКТ г. Москва

Копировал Формат А4

АбГ063.003

6,3

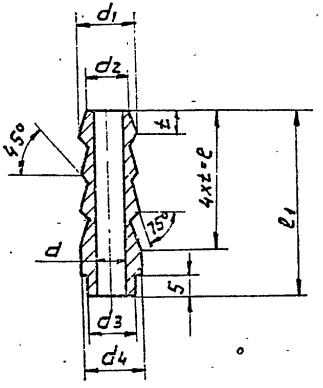

Обозначение	Размеры, мм								Масса, кг
	d	d1	d2	d3	d4	e	e1	t	
АбГ063.003	8,5	15,8	13,8	13,5	16	20	32	5	0,06
-01	12,5	19,8	17,8	17	20	28	40	7	0,09

Неуказанные предельные отклонения размеров: $+t_2$; $-t_2$; $\pm t_2/2$.

Инв.№ подл. | Подп. и дата | Взам. инв.№ | Инв.№ дубл. | Подп. и дата

Разраб. Смоленская 3.11.82
Пров. Шаталина
Рук.гр. Шаталина
Н.контр. Мерзлякова
Утв. Вайнберг

АбГ063.003

Ниппель

Лит. И | Масса: См. табл. | Масшт: —

Лист | Листов 1

Сталь 20 ГОСТ 1050-74

Госстрой СССР Сантехпроект г. Москва

Копировал

Формат А4

Поз.	Обозначение	Наименование	Кол. на испол. АбГ063.100- 01	02	03	Примечание
	АбГ063.100 СБ	Документация	X	X	X	
		Сборочный чертеж				
		Детали				
1	АбГ063.063	Сетка	1			
	-01	Сетка		1		
	-02	Сетка			1	
	-03	Сетка				1
2	АбГ063.064	Бобышка	4	4	4	4
		Лист 85 ГОСТ 19903-74 / ВСт3 ГОСТ 14637-79				

Инв.№ подл. | Подп. и дата | Взам. инв.№ | Инв.№ дубл. | Подп. и дата

Разраб. Смоленская 3.11.82
Пров. Шаталина
Рук.гр. Шаталина
Н.контр. Мезлякова
Утв. Сливак

АбГ063.100

Сетка

Лит | Масса | Масшт
Лист | Листов 1

Госстрой СССР Сантехпроект г. Москва

Копировал

Формат А4

А6Г063.063

Серия 5.904-16 вып. 1

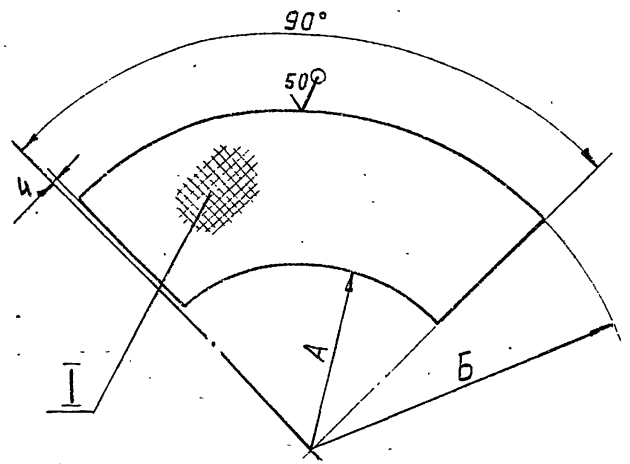

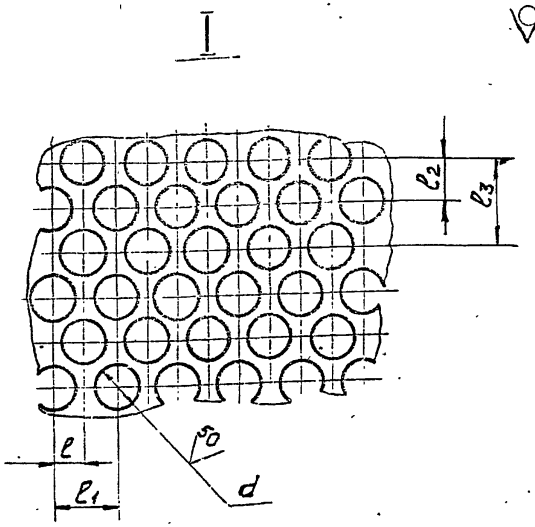

Обозначение	Размеры, мм							Масса, кг
	А	Б	d	l	l_1	l_2	l_3	
А6Г063.063	450	808	8	6	12	9	18	0,9
-01	522	958						1,1
-02	602	1128	10	8	16	11	22	1,5
-03	708	1338						2,2

Неуказанные предельные отклонения размеров: $+t_2$, $\pm t_2/2$.

					А6Г063.063			
Изм.	Лист	№ докум.	Подп.	Дата	Сетка	Лит.	Масса	Масшт.
Разраб.		Смоланская		VI 81		И	См. табл.	—
Пров.		Шаталина		VI.81		Лист	Листов 1	
Рук. груп.		Шаталина						
Н. контр.		Мерзлякова			Лист Б3 ГОСТ 19903-74 / 4-IV В Ст.3 ГОСТ 16523-70	Госстрой СССР Сантехпроект г. Москва		
Утв.		Вайнберг						

400561-02 - 49 Копировал: Формат: А3

Инв. № подл. | Подп. и дата | Взам. инв. № | Инв. № дубл. | Подп. и дата

А6Г 063.100СБ

Выпуск 1

Серия 5.904-16

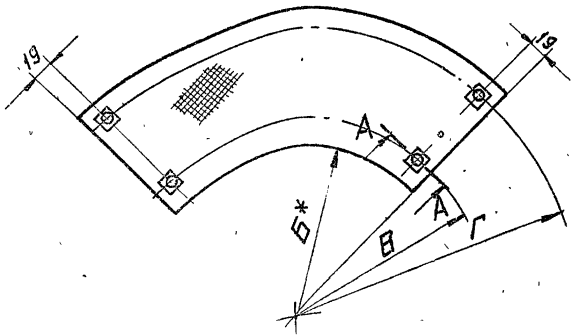

А-А повернуто

М 1:1

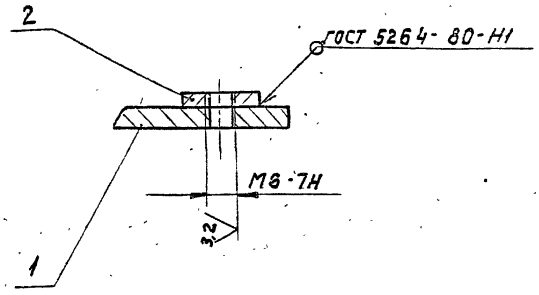

1. * Размер для справок.
2. Неуказанные предельные отклонения размеров: ± t2/2.

Обозначение	Размеры, мм			Масса, кг
	Б*	В	Г	
А6Г063. 100	450	510±0,88	760±1,0	2,0
—01	522	590±0,88	890±1,15	2,4
—02	602	690±1,0	1040±1,3	3,2
—03	708	800±1,0	1250±1,3	4,6

Изм.	Лист	№ докум.	Подп.	Дата	А6Г 063.100 СБ
Разраб.		Смолянская		VI.81	Сетка Сборочный чертеж
Пров.		Шаталина		VI.81	
Рук. груп.		Шаталина		VI.81	
Гл. спец.		Вайнберг		06.81	
Н. контр.		Мерзлякова		06.81	
Утв.		Спивак		06.81	

Лит.	Масса	Масшт.
И	См. табл.	—
Лист	Листов 1	

Госстрой СССР
Сантехпроект
г. Москва

Инв. № подл. | Подп. и дата | Взам. инв. № | Инв. № дубл. | Подп. и дата

2495 | Отпечатано 3.11.82

Ц00561-02 50 | Копировал: | Формат: А3

А6Г063.066

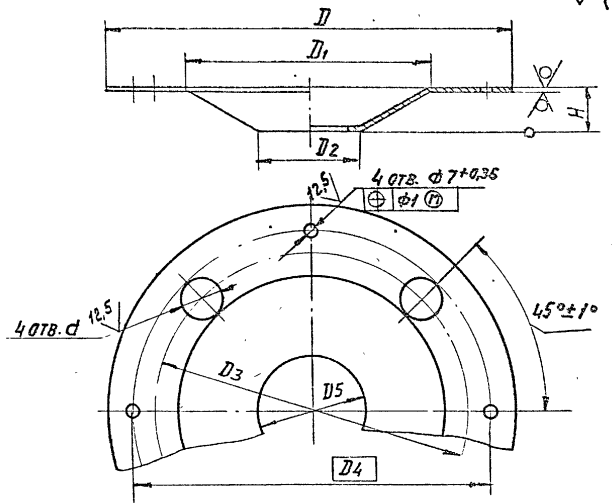

Обозначение	Размеры, мм								Масса, кг
	D	D1	D2	D3	D4	D5	H	d	
А6Г063.066	260	180	58	215	240	48	30	28	0,4
-01	320	230	60	265	300	50	40		0,6
-02	360	250	74	300	340	64	48	32	0,8

Неуказанные предельные отклонения размеров: $+t_2$; $-t_2$; $\pm t_2/2$.

Серия 5.904-16 вып 1

Изм.	Лист	№ докум.	Подп.	Дата
Разраб.		Лейтес		V-81
Пров.		Шаталина		VI-81
Рук. груп.		Шаталина		
Н. контр.		Мерзлякова		
Утв.		Вайнберг		

Инв. № подл. 2186 | Подп. и дата | Взам. инв. № | Инв. № дубл. | Подп. и дата

А6Г063.066

Кольцо

Лит.	Масса	Масшт.
И	См. табл.	—

Лист | Листов 1

Лист: Б1,0 ГОСТ 19903-74; 12Х18Н9Т ГОСТ 5582-75

Госстрой СССР Сантехпроект г. Москва

Копировал: Д.Ф. Формат А4

Серия 5.904-16 вып 1

Инв. № подл.	Подп. и дата	Взам. инв. №	Инв. № дубл.	Подп. и дата
2486	Гридр 3.11.82			

Формат	Зона	Поз.	Обозначение	Наименование	Кол. на исполн. А6Г063.110- 1	01	02	03	Примечание
				Документация					
А3			А6Г063.110СБ	Сборочный чертеж	X	X	X	X	
				Сборочные единицы					
А4		1	А6Г063.120	Колесо рабочее	1				
			-01	Колесо рабочее		1			
			-02	Колесо рабочее			1		
			-03	Колесо рабочее				1	
А4		2	А6Г063.130	Электродвигатель	1				
			-01	Электродвигатель		1			
			-02	Электродвигатель			1		
			-03	Электродвигатель				1	
				Детали					
А4		3	А6Г063.066	Кольцо	1				
			-01	Кольцо		1			

Изм.	Лист	№ докум.	Подп.	Дата
Разраб.		Лейтес		V-81
Пров.		Шаталина		
Рук. груп.		Шаталина		
Н. контр.		Мерзлякова		12.11.81
Утв.		Спивак		

А6Г063.110

Привод

Лит.	Лист	Листов
50	1	3

Госстрой СССР Сантехпроект г. Москва

Копировал: Д.Ф. Формат А4

Инв. № подл.	Подп. и дата	Взам. инв. №	Инв. № дубл.	Подп. и дата
2486	Гридз 3.11.82			

Серия 5.904-16 Выпуск 1

Формат	Зона	Поз.	Обозначение	Наименование	Кол. на исполн. АБГ 063.110-										Примечание
					–	01	02	03							
А4		3	АБГ 063.066 -02	Кольцо			1	1							
А3		4	АБГ 063.067	Фланец	1										
			-01	Фланец			1								
А3		4	АБГ 063.068	Фланец		1									
			-01	Фланец				1							
				Стандартные изделия											
				Болты ГОСТ 7798-70											
		5		М10х20.22	1										
				М12х20.22		1									
				М16х30.22			1	1							
		6		М12х45.22	4	4									
				М16х50.22			4	4							
		7		Винт М6х10.22	4	4	4	4							
				Гайки ГОСТ 5915-70											
		8		М12.22	4	4									
				М16.22			4	4							

Изм.	Лист	№ докум.	Подп.	Дата	АБГ 063.110	Лист 2

Копировал: Формат А4

Инв. № подл.	Подп. и дата	Взам. инв. №	Инв. № дубл.	Подп. и дата
2486	Гридз 3.11.82			

Серия 5.904-16 вып. 1

Формат	Зона	Поз.	Обозначение	Наименование	Кол. на исполн. АБГ 063.110-										Примечание
					–	01	02	03							
				Шайбы ГОСТ 6402-70											
		9		10.65Г	1										
				12.65Г		1									
				16.65Г			1	1							
		10		12.65Г	4	4									
				16.65Г			4	4							
		11		6.65Г	4	4	4	4							
				Шайбы ГОСТ 11371-78											
		12		10.21	1										
				12.21		1									
				16.21			1	1							

Изм.	Лист	№ докум.	Подп.	Дата	АБГ 063.110	Лист 3

Копировал: Формат А4

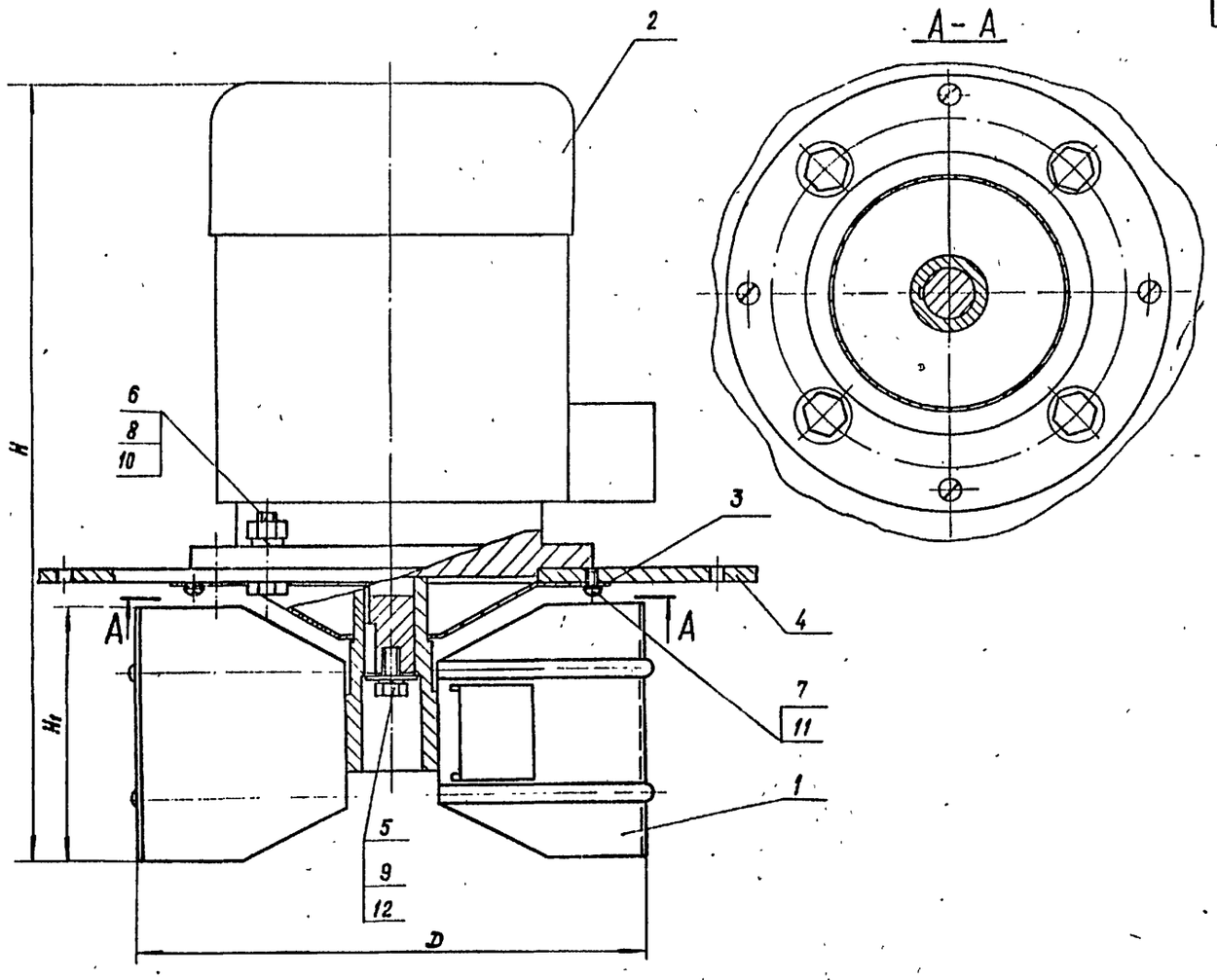

Обозначение	Размеры, мм			Масса, кг
	D	H	H_1	
А6Г 063.110	315	487	160	54,5
-01	360	576	180	85,0
-02	400	676	200	132,5
-03	450	810	225	198,5

Размеры для справок

				А6Г 063.110 СБ			
Изм.	Лист	№ докум.	Подп.	Дата	Привод	Лит.	Масса	Масштаб
Разраб.	Лейтес				Сборочный чертеж	Н	См табл	—
Пров.	Шаталина					Лист	Листов 1	
Рук. груп.	Шаталина					Госстрой СССР Сантехпроект г. Москва		
Гл. спец.	Вайнберг							
Н. контр.	Мерзлякова							
Утв.	Сливак							

Копировала Крайлина

Формат А2

Серия 5.904-16 Выпуск 1

40056-02 53

АбГ063.069

50 (V)

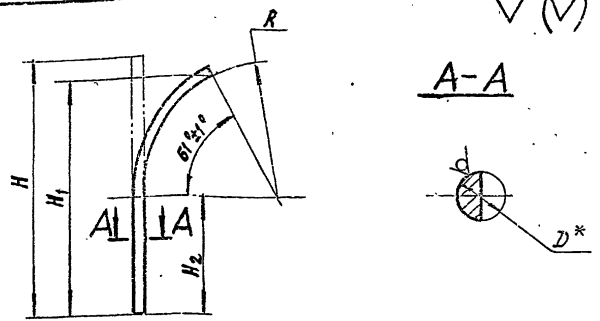

Обозначение	Размеры, мм					Масса, кг
	D*	H	H1	H2	R	
АбГ063.069	12	134	129	65	73	0,06
-01	16	164	148	76	83	0,13
-02		180	162	82	92	0,14
-03		208	188	98	103	0,15

1. * Размер для справок.
2. Неуказанные предельные отклонения размеров: $-t_2$; $\pm t_2/2$.

Серия 5.904-16 вып. 1

Инв.№ подл. | Подп. и дата | Взам.инв.№ | Инв.№ дубл. | Подп. и дата

Изм.	Лист	№ докум.	Подп.	Дата
Разраб.		Лейтес		V-81
Пров.		Шаталина		
Рук. группы		Шаталина		
Н. контр.		Мерзлякова		
Утв.		Баинберг		

АбГ063.069

Ребро

Лит. И | Масса | Масштаб: см. табл. | —

Лист | Листов 1

Круг ВД ГОСТ 2590-71 / 12Х18Н9Т ГОСТ 5632-72

Госстрой СССР Сантехпроект г. Москва

Копировал: Крапивина | Формат А4

АбГ063.073

50 (V)

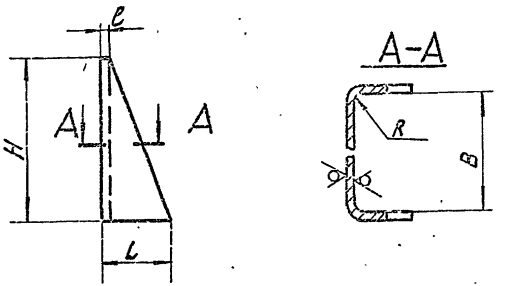

Обозначение	Размеры, мм						Масса, кг
	B	H	L	R	e	S*	
АбГ063.073	50	45	19	2	2	2	0,05
-01	60	58	22	3	3	3	0,11
-02		70					0,14
-03	70	88	28				0,21

1. * Размер для справок.
2. Неуказанные предельные отклонения размеров: $+t_2$; $-t_2$; $\pm t_2/2$.

Серия 5.904-16 вып. 1

Инв.№ подл. | Подп. и дата | Взам.инв.№ | Инв.№ дубл. | Подп. и дата

Изм.	Лист	№ докум.	Подп.	Дата
Разраб.		Лейтес		V-81
Пров.		Шаталина		
Рук. группы		Шаталина		
Н. контр.		Мерзлякова		
Утв.		Баинберг		

АбГ063.073

Ребро

Лит. И | Масса | Масштаб: см. табл. | —

Лист | Листов 1

Лист БS ГОСТ 19903-74 / 12Х18Н9Т ГОСТ 5582-75

Госстрой СССР Сантехпроект г. Москва

400561-02 54 | Копировал: Крапивина | Формат А4

Инв. № подл.	Подп. и дата	Взам. инв. №	Инв. № дубл.	Подп. и дата
2488	Гриф 3.11.82			

Серия 5.904-16 выпуск 1

Формат	Зона	Поз.	Обозначение	Наименование	Кол. на исполн. АбГ 063.120-										Примечание
					–	01	02	03							
				Документация											
А2			АбГ 063. 120 СБ	Сборочный чертеж	×	×	×	×							
				Детали											
А4		1	АбГ 063. 069	Ребро	12										
			-01	Ребро		12									
			-02	Ребро			12								
			-03	Ребро				12							
А3		2	АбГ 063. 071	Втулка	1										
			-01	Втулка		1									
			-02	Втулка			1								
			-03	Втулка				1							
А3		3	АбГ 063. 072	Лопатка	6										
			-01	Лопатка		6									
			-02	Лопатка			6								
			-03	Лопатка				6							

Изм.	Лист	№ докум.	Подп.	Дата
Разраб.		Лейтес		V-81
Пров.		Шаталина		VI-81
Рук. группы		Шаталина		
Н. контр.		Мерзлякова		06.81
Утв.		Спивак		06.81

АбГ 063. 120

Колесо рабочее

Лит.	Лист	Листов
И	1	2

Госстрой СССР
Сантехпроект
г. Москва

Копировала: Кранлина Формат А4

Инв. № подл.	Подп. и дата	Взам. инв. №	Инв. № дубл.	Подп. и дата
2488	Гриф 3.11.82			

Серия 5.904-16 вып. 1

Формат	Зона	Поз.	Обозначение	Наименование	Кол. на исполн. АбГ 063. 120 -										Примечание
					–	01	02	03							
А4		4	АбГ 063. 073	Ребро	6										
			-01	Ребро		6									
			-02	Ребро			6								
			-03	Ребро				6							

Изм.	Лист	№ докум.	Подп.	Дата

АбГ 063. 120

Лист 2

Копировала: Кранлина Формат А4

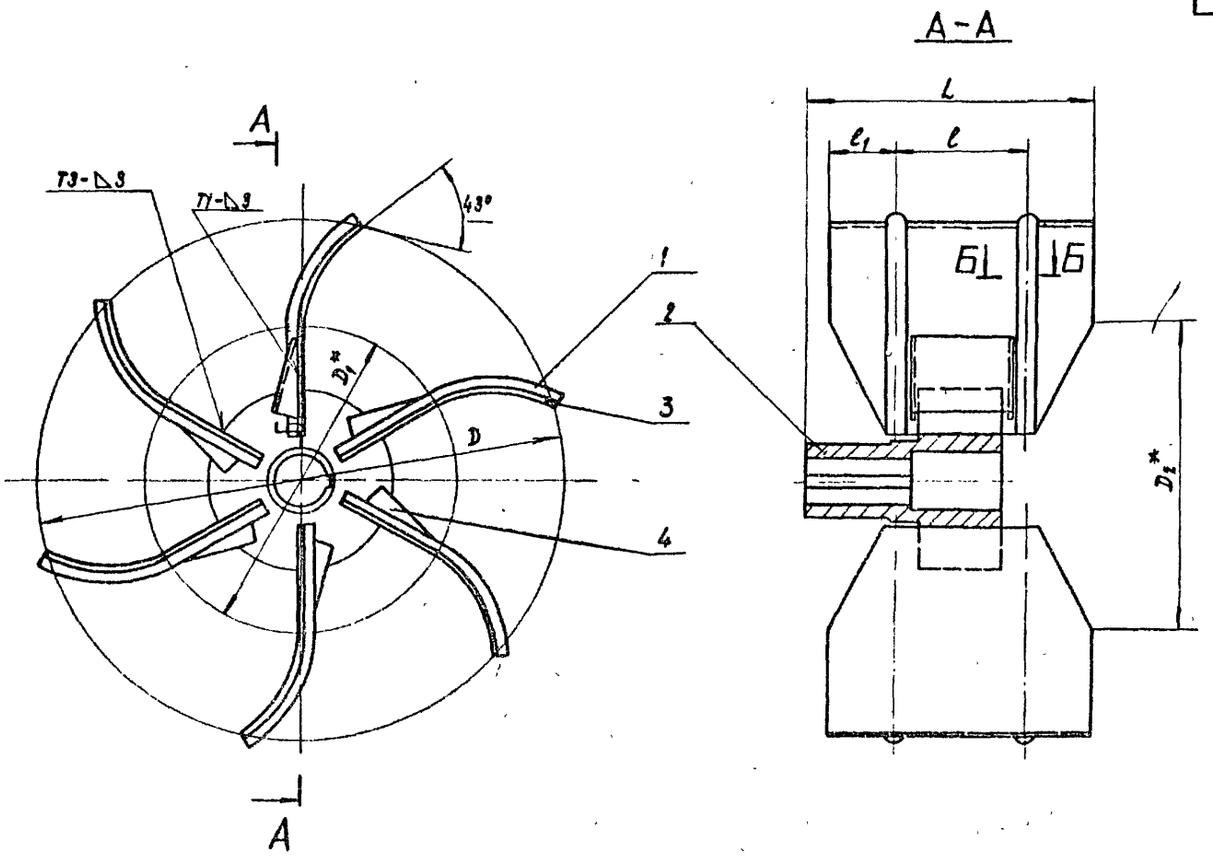

Обозначение	Размеры, мм						Масса, кг
	D	D_1^*	D_2^*	L	l	l_1	
А6Г 063. 120	315	233	195	172	80	40	7,6
-01	360	273	218	196	90	45	11,8
-02	400	296	252	215	84	58	15,1
-03	450	335	280	244	95	65	18,7

Б-Б повернуто

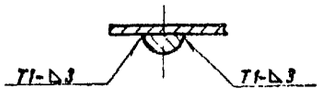

1. *Размеры для справок.
2. Сварные швы по ГОСТ 5264-80
3. Неуказанные предельные отклонения размеров: $-t_2$; $\pm t_2/2$.

Серия 5.904-16 Выпуск 1

Изм.	Лист	№ докум.	Подп.	Дата
Разраб.		Лентес		V 91
Пров.		Шаталина		
Рук. группы		Шаталина		
Гл. спец.		Вайнберг		
Н. контр.		Перлякова		
Утв.		Соняк		

А6Г 063. 120 СБ

Колесо рабочее
Сборочный чертеж

Лит.	Масса	Масштаб
Н	См. табл.	—

Лист | Листов 1

Госстрой СССР
Сантехпроект
г. Москва

Копировала: Крамлина

Формат А3

А6Г063.071

Серия 5.904-16 Выпуск 1

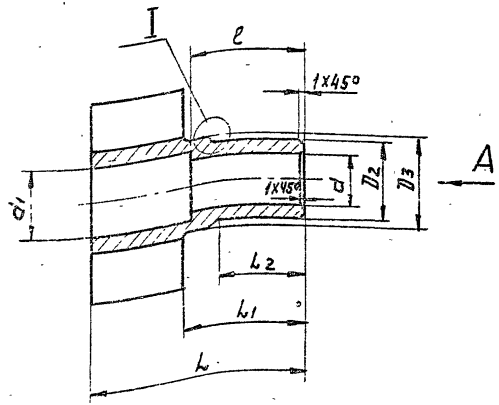

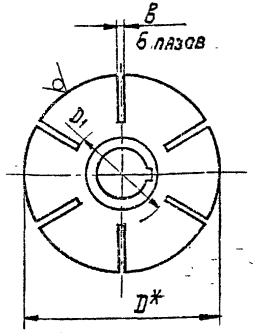

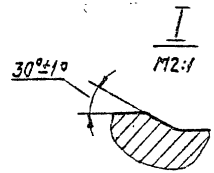

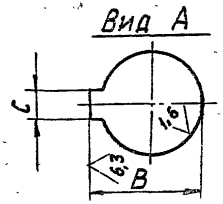

Обозначение	Размеры, мм						
	B	D*	D1	D2	D3	L	L1
А6Г063.071	$31{,}3^{+0{,}25}$	110	54	45	50	117	67
-01	$35{,}3^{+0{,}25}$	116	64	48	50	136	76
-02	$41{,}3^{+0{,}25}$	130	70	60	66	145	85
-03	$45{,}3^{+0{,}25}$	140		62	68	167	97

Продолжение

Обозначение	Размеры, мм						Масса, кг
	L2	B	C	d	d1	l	
А6Г063.071	50	3,5	$8^{+0{,}022}$	$28^{+0{,}023}_{+0{,}002}$	38	62	3,7
-01	65	4,5	$10^{+0{,}022}$	$32^{+0{,}027}_{+0{,}002}$	42	82	4,8
-02				$38^{+0{,}027}_{+0{,}002}$	48		6,5
-03			$12^{+0{,}022}$	$42^{+0{,}027}_{+0{,}002}$	52	112	8,6

1. * Размер для справок.
2. Неуказанные предельные отклонения размеров: $+t_2$; $-t_2$; $\pm t_2/2$.

Изм.	Лист	№ докум.	Подп.	Дата	А6Г063.071		
Разраб.	Лейтес			V-81	Втулка	Лит.	Масса	Масшт.
Пров.	Шаталина			VI-81		И	См. табл.	—
Рук. гр.	Шаталина			VI-81		Лист	Листов 1	
Н. контр.	Мерзлякова			06.81	Круг ВД ГОСТ 2590-71 / 12Х18Н9Т ГОСТ 5632-72	Госстрой СССР САНТЕХПРОЕКТ г. Москва	
Утв.	Вайнберг			06.81			

Инв. № подл. | Подп. и дата | Взам. инв. № | Инв. № дубл. | Подп. и дата

2467 | Гриф 3.11.82

ЦОД561-02 57

Копировал: [illegible]

50 (V)

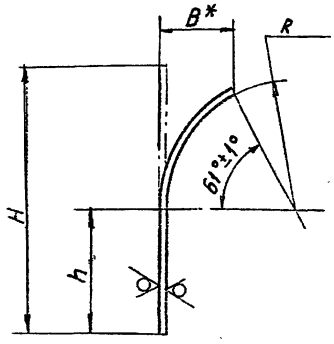

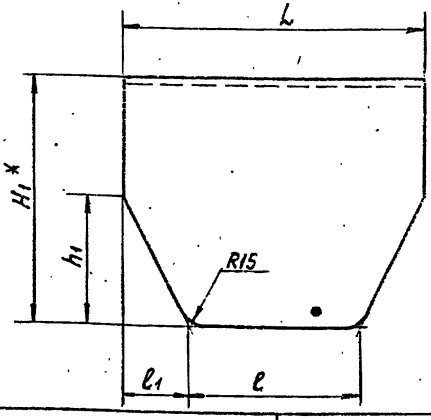

Обозначение	Размеры, мм									Материал	Масса, кг
	B*	H	H1*	L	R	h	h1	l	l1		
АБГ063.072	38	141	129	160	70	65	67	90	35	Лист Б3.0 ГОСТ 19903-74 / 12Х18Н9Т ГОСТ 5582-75	0,47
-01	43	162	149	180	79	76	75	98	41	Лист Б4 ГОСТ 19903-74 / 12Х18Н9Т ГОСТ 7350-77	0,80
-02	47	178	162	200	88	82	85	110	45		1,0
-03	53	206	188	225	99	98	100	120	52		1,16

1. * Размеры для справок.

2. Неуказанные предельные отклонения размеров: $-t_2$; $\pm t_2/2$.

					АБГ 063.072		
Изм. Лист	№ докум.	Подп.	Дата	Лопатка	Лит.	Масса	Масшт.
Разраб.	Лейтес		V-81		И	см. табл.	—
Пров.	Шаталина		VI-81		Лист	Листов 1	
Рук. гр.	Шаталина						
Н. контр.	Мерзлякова			См. таблицу	Госстрой СССР САНТЕХПРОЕКТ г. Москва		
Утв.	Вайнберг						

Серия 5.904-16 вып. 1

Инв. № подл. | Подпись и дата | Взам. инв. № | Инв. № дубл. | Подп. и дата

Инв. № подл.	Подп. и дата	Взам. инв. №	Инв. № дубл.	Подп. и дата
	3.11.82			

Серия 5.904-16 вып. 1

Формат	Зона	Поз.	Обозначение	Наименование	Кол. на испол. А6Г063.130- —	01	02	03							Примечание
				Документация											
А4			А6Г 063. 130 СБ	Сборочный чертеж	×	×	×	×							
				Стандартные изделия											
				Электродвигатель											
				исп. М302 n=3000 об/мин.											
		1		4А 100S 2У3 N=4кВт	1										
				4А 112 М2У3 N=7,5кВт		1									
				4А132 М2У3 N=11кВт			1								
				4А160 М2У3 N=18,5кВт				1							

Изм.	Лист	№ докум.	Подп.	Дата
Разраб.		Дейтес		V-81
Пров.		Шаталина		VI-81
Рук. группы		Шаталина		VI-81
Н. контр.		Черзлякова		12.08.81
Утв.		Спивак		VI-81

А6Г 063.130

Электродвигатель

Лит.	Лист	Листов
И		1

Госстрой СССР Сантехпроект г. Москва

Копировала: Крапчина Формат А4

Инв. № подл.	Подп. и дата	Взам. инв. №	Инв. № дубл.	Подп. и дата
2491	3.11.82			

Серия 5.904-16 вып. 1

Обозначение	Размеры, мм d	l	Масса, кг
А6Г063.130 -01	М10-7Н	20 +0,52	37
-02	М12-7Н		58
-03	М16-7Н	30 +0,62	97
			145

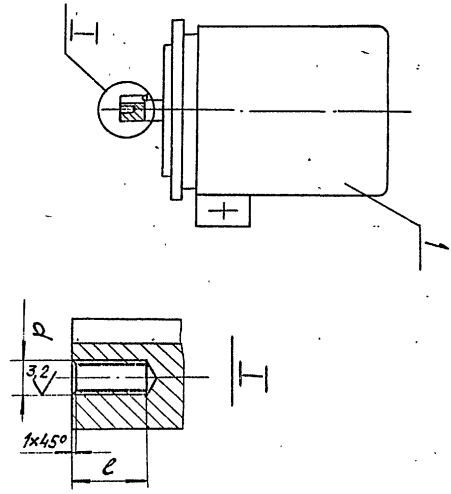

А6Г063.130 СБ

Разраб.	Дейтес			Электродвигатель	Лит.	Масса	Масштаб
Пров.	Шаталина			Сборочный чертеж	И		
Рук. группы	Шаталина				Лист	Листов 1	
Н. контр.	Черзлякова				См. табл.	—	
Утв.	Спивак				Госстрой СССР Сантехпроект г. Москва		

Копировала: Крапчина Формат А4

А6Г063.067

Серия 5.904-16 Выпуск 1

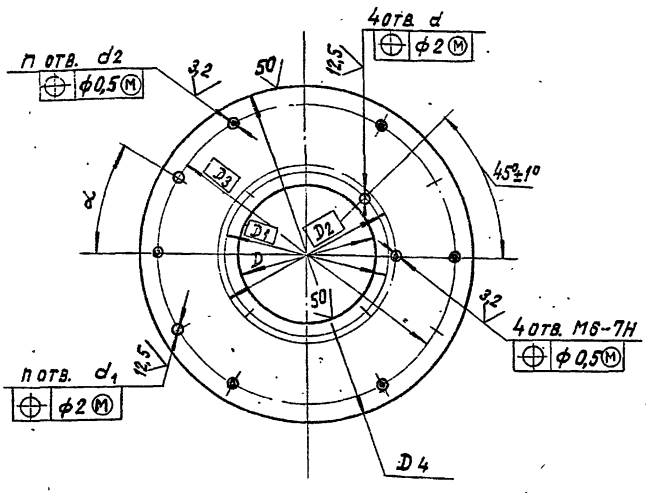

1. * Размер для справок.
2. Неуказанные предельные отклонения размеров: $+t_2$; $-t_2$; $\pm t_2/2$.

Обозначение	Размеры, мм					
	D	D_1	D_2	D_3	D_4	d
А6Г063. 067	182	215	240	400	448	14
-01	252	300	340	550	600	18

Продолжение

Обозначение	Размеры, мм			α	n, шт.	Масса, кг
	d_1	d_2	S*			
А6Г063.067	14	М4-7Н	8	30°	6	8,2
-01	18	М6-7Н	10	22°30'	8	18,3

Изм.	Лист	№ докум.	Подп.	Дата
Разраб.		Лейтес		V-81
Пров.		Шаталина		VI-81
Рук.груп.		Шаталина		
Н.контр.		Мерзлякова		12.06.81
Утв.		Вайнберг		06.5.

А6Г 063.067

Фланец

Лист БS ГОСТ 19903-74
В Ст. 3 ГОСТ 14637-79

Лит.	Масса	Масштаб
И	См. табл.	—

Лист | Листов 1

Госстрой СССР
Сантехпроект
г. Москва

Ц00561-02 60 Копировала: Кранлина Формат А3

Инв. № подл.	Подп. и дата	Взам. инв. №	Инв. № дубл.	Подп. и дата
2464	Гладз 3.11.82			

АБГ063.068

60

50 (V)

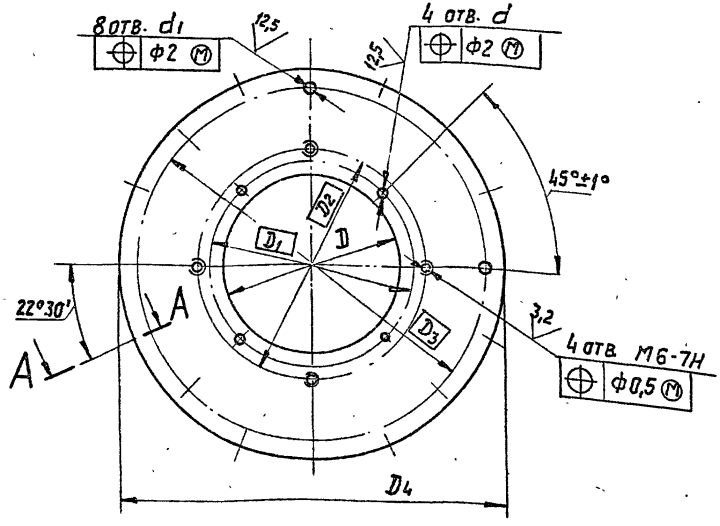

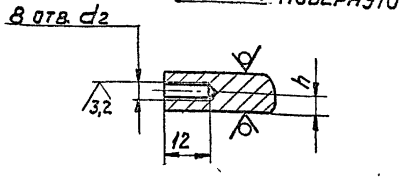

Обозначение	Размеры, мм					
	D	D1	D2	D3	D4	d
АБГ063.068	232	265	300	470	520	14
-01	252	300	340	635	706	18

Продолжение

Обозначение	Размеры, мм				Масса, кг
	d1	d2	h	S*	
АБГ063.068	14	М4-7Н	5	10	13,3
-01	18	М6-7Н	6	12	32,1

1. * Размер для справок.
2. Неуказанные предельные отклонения размеров: $+t_2$; $-t_2$; $\pm t_2/2$.

Нач.отд.	Лобанова		3.11.82	АБГ063.068		
Гл.инж.пр.	Ушакова		3.11.82			
Гл.инж.	Ушакова		3.11.82			
Гл.спец.	Ушакова		3.11.82			
Инв.№ подл.	Взам.инв.№	Инв.№ дубл.	Подп. и дата			

Изм.	Лист	№ докум.	Подп.	Дата	АБГ063.068		
Разраб.		Лейтес		V-82	Фланец	Лит.	Масса	Масшт.
Пров.		Шаталина		V-82		И	См. табл.	—
Рук.груп.		Шаталина		V-82		Лист	Листов 1	
Н.контр.		Мерзлякова		V-82	Лист	Б5 ГОСТ 19903-74 / В Ст.3 ГОСТ 14637-79	Госстрой СССР САНТЕХПРОЕКТ г. Москва	
Утв.		Вайнберг		V-82				

Копировал: 400561-02 61 Формат: А3

Серия 5.904-16 вып 1

Серия 5.904-16 выпуск 1

А6Г063.026

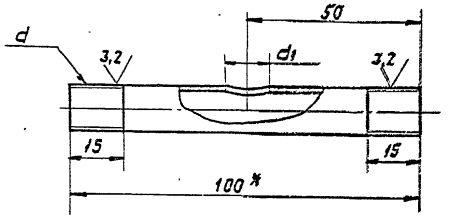

Обозначение	d	d1, мм	Материал	Масса, кг
А6Г063.026	Труб. 1/4" кл.В	13,5	Труба 8х2,8 ГОСТ 3262-75	0,07
-01	Труб. 3/8" кл.В	17	Труба 10х2,8 ГОСТ 3262-75	0,09

1. * Размер для справок.
2. Неуказанные предельные отклонения размеров: +t2; ±t2/2.

Инв. № подл.	Подп. и дата	Взам. инв. №	Инв. № дубл.	Подп. и дата
2431	Гриц 3.11.82			

Изм.	Лист	№ докум.	Подп.	Дата
Разраб.		Лейтес		V-81
Пров.		Шаталина		VI.81
Рук. груп.		Шаталина		
Н. контр.		Мерзлякова		12.06.81
Утв.		Вайнберг		

А6Г063.026

Ниппель

Лит.	Масса	Масшт.
И	См. табл.	—

Лист | Листов 1

См. табл.

Госстрой СССР САНТЕХПРОЕКТ г. Москва

Копировал: Формат А4

Серия 5.904-16 вып. 1

Инв. № подл.	Подп. и дата	Взам. инв. №	Инв. № дубл.	Подп. и дата
2492	Гриц 3.11.82			

Формат	Зона	Поз.	Обозначение	Наименование	Кол. на исполн. А6Г063.140 -	01	02	03	Примечание
				Документация					
А3			А6Г063.140СБ	Сборочный чертеж	X	X	X	X	
				Детали					
А3	1		А6Г063.075	Кожух	1				
			-01	Кожух		1			
			-02	Кожух			1		
			-03	Кожух				1	
А4	2		А6Г063.076	Дно	1				
			-01	Дно		1			
			-02	Дно			1		
			-03	Дно				1	
А4	3		А6Г063.077	Лапа	6				
			-01	Лапа			8		

А6Г063.140

Кожух

Изм.	Лист	№ докум.	Подп.	Дата
Разраб.		Смолянская		VI.81
Пров.		Шаталина		VI.81
Рук. гр.		Шаталина		
Н. контр.		Мерзлякова		
Утв.		Спивак		

Лит. И | Лист | Листов 1

Госстрой СССР САНТЕХПРОЕКТ г. Москва

Копировал: Формат А4

АБГ063.140СБ

Серия 5.904-16 вып. 1

Рис.1

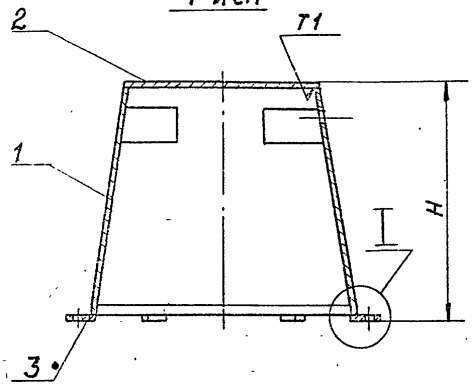

Обозначение	Рис	Размеры, мм D	D1	H	d	Кол. шт. п	Масса, кг
АБГ063.140	1	370	400	325	5	6	4,0
—01	2	520	—	408		8	6,1
—02	1		550	480	7		12,0
—03	2	706	—	612			19,2

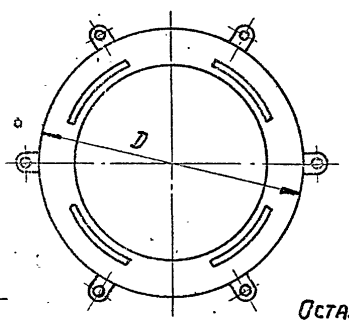

Рис.2

Остальное см. рис.1

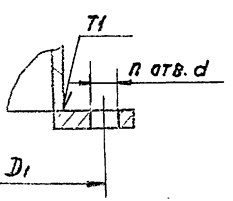

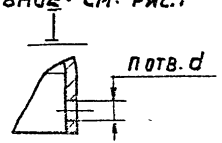

1. Размеры для справок.
2. Сварные швы по ГОСТ 14771-76.

Изм.	Лист	№ док.	Подп.	Дата
Разраб.	Смолянская			8.80
Пров.	Шаталина			11.81
Рук. гр.	Шаталина			
Гл. спец.	Вайнберг			12.81
Н. контр.	Мерзлякова			12.81
Утв.	Сливак			12.81

АБГ063.140СБ

Кожух сборочный чертеж

Лит.	Масса	Масшт.
И		см. табл. —

Лист | Листов 1

Госстрой СССР САНТЕХПРОЕКТ г. Москва

400561-02 63

Копировал: Гол

Формат А3

АБГ063.075

12,5 (V)

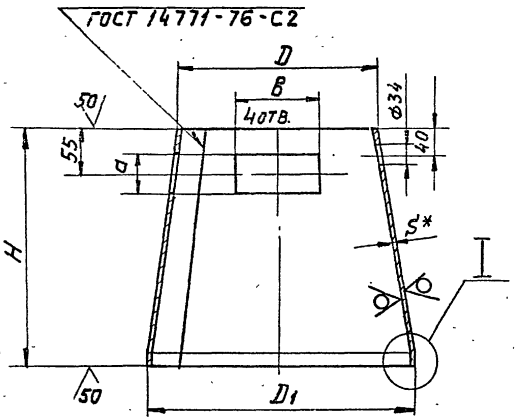

Обозначение	Рис.	Размеры, мм								Масса, кг
		D	D1	H	S*	a	B	d	h	
АБГ 063.075	1	270	370	322	1	45	115	–	–	35
–01	2	300	520	407		50	125	5	5	5,1
–02	1	325		476	1,5		150	–	–	9,0
–03	2	410	706	610	2			7	6	14,8

1.* Размер для справок.

2. Неуказанные предельные отклонения размеров: +t2; -t2; ±t2/2.

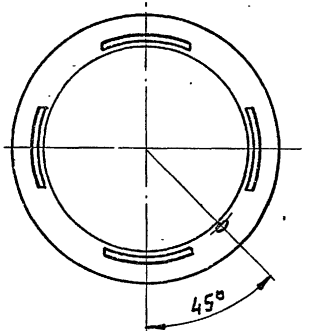

I

Рис. 2

Остальное-см. рис.1

I

Рис. 1

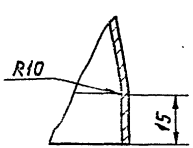

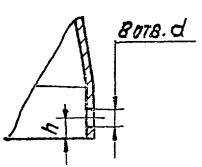

Серия 5.904-16 Выпуск 1

Инв. № подл.	Подп. и дата	Взам. инв. №	Инв. № дубл.	Подп. и дата
2472	3.11.82			

АБГ063.075

Изм.	Лист	№ докум.	Подп.	Дата
Разраб.		Смолянская		2.80
Пров.		Шаталина		VI.81
Рук. гр.		Шаталина		
Н. контр.		Мерзлякова		
Утв.		Вайнберг		

Кожух

Лит. | Масса | Масшт. | И | См. табл. | –

Лист | Листов 1

Лист БS ГОСТ 19903-74 4-IV ВСТ3 ГОСТ 16523-70

Госстрой СССР Сантехпроект г. Москва

ЦОО561-02 64 Копировал: Формат А3

СЕРИЯ 5.904-16 вып. 1

А6Г 063.077

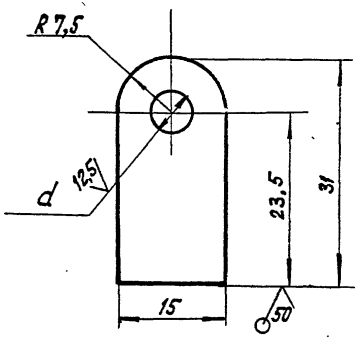

Обозначение	d, мм	Масса, кг
А6Г063.077	5	0,132
-01	7	0,125

Неуказанные предельные отклонения размеров: $+t_2$; $-t_2$; $\pm t_2/2$

Инв. № подл.	Подп. и дата	Взам. инв. №	Инв. № дубл.	Подп. и дата
2474	3.11.82			

Изм.	Лист	№ докум.	Подп.	Дата
Разраб.		Смолянская		VI.81
Пров.		Шаталина		VI.81
Рук. группы		Шаталина		
Н. контр.		Мерзлякова		12.6.81
Утв.		Вайнберг		15.81

А6Г 063.077

Лапа

Лит.	Масса	Масштаб
И	См. табл.	—

Лист | Листов 1

Лист БЧ ГОСТ 19903-74 / В Ст.3 ГОСТ 14637-79

Госстрой СССР Сантехпроект г. Москва

Копировала: Кранлина Формат: А4

СЕРИЯ 5.904-16 вып. 1

Инв. № подл.	Подп. и дата	Взам. инв. №	Инв. № дубл.	Подп. и дата
2494	3.11.82			

Формат	Зона	Поз.	Обозначение	Наименование	Кол. на исполн. А6Г 063.150 —										Примечание
					—	01	02	03							
				Документация											
А4			А6Г063.150 СБ	Сборочный чертеж	X	X	X	X							
				Детали											
А4		1	А6Г063.079	Штуцер	2	2									
			-01	Штуцер			2	2							
Б4		2	А6Г063.081	Трубка L=460-1,55											
				Трубка 1М 12х2											
				ГОСТ 5496-78	1										0,06 кг
			-01	Трубка L=530-1,75											
				Трубка 1М 12х2											
				ГОСТ 5496-78		1									0,07 кг

А6Г 063.150

Шланг

Изм.	Лист	№ докум.	Подп.	Дата
Разраб.		Смолянская		VI.81
Пров.		Шаталина		11.81
Рук. группы		Шаталина		
Н. контр.		Мерзлякова		12.6.81
Утв.		Опивак		16.81

Лит.	Лист	Листов
И	1	2

Госстрой СССР Сантехпроект г. Москва

Копировала: Кранлина Формат: И

Серия 5.904-16 Выпуск 1

Инв. № подл.	Подп. и дата	Взам. инв. №	Инв. № дубл.	Подп. и дата
2494	Гриф 3.11.82			

Формат	Зона	Поз.	Обозначение	Наименование	Кол. на исполн. АбГ 063.150 –				Примечание
					–	01	02	03	
54		2	АбГ 063.081 – 02	Трубка L=620–1,75					
				Трубка 1М16×2					
				ГОСТ 5496-78			1		0,12 кг
			–03	Трубка L=720–2,0					
				Трубка 1М16×2					
				ГОСТ 5496-78				1	0,14 кг
44		3	АбГ 063.082	Шплинт	2	2	2	2	
44		4	АбГ 063.083	Ушко	2	2	2	2	
54		5	АбГ 063.084	Хомут 5-0,3×140-1,0					
				Лист Б-0,3 ГОСТ 19903-74 / 4-IV ВСТ3 ГОСТ 16523-70	2	2	2	2	0,002 кг

Изм.	Лист	Пр. № докум.	Подп.	Дата

АбГ 063.150

Лист 2

Копировала: Кранлина

Формат: 11

Серия 5.904-16 вып. 1

АбГ 063.150 СБ

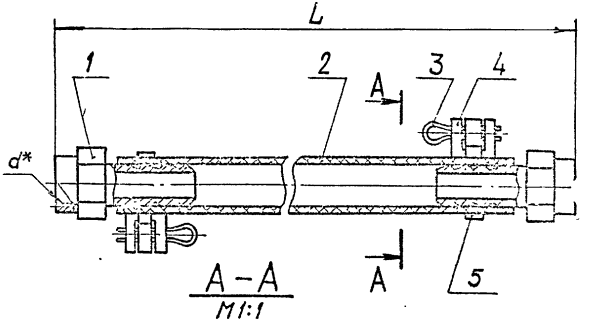

А–А
М1:1

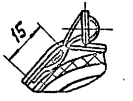

Обозначение	L, мм	d*	Масса, кг
АбГ063.150	460–1,55	Труб. 1/4"	0,21
–01	530–1,75		0,23
–02	620–1,75	Труб. 3/8"	0,31
–03	720–2,0		0,32

*Размер для справок

Инв. № подл.	Подп. и дата	Взам. инв. №	Инв. № дубл.	Подп. и дата
2495	Гриф 3.11.82			

Изм.	Лист	№ докум.	Подп.	Дата
	Разраб.	Смолянская		11.81
	Пров.	Шаталина		11.81
	Рук. группы	Шаталина		11.81
	Гл. спец.	Вайнберг		11.81
	Н. контр.	Мерзлякова		11.81
	Утв.	Спивак		11.81

АбГ 063.150 СБ

Шланг
Сборочный чертеж

Лит.	Масса	Масштаб
И	См. табл.	—

Лист | Листов

Госстрой СССР
Сантехпроект
г. Москва

Ц00561-02 66 Копировала: Кранлина Формат: 1

А6Г063.082

12,5

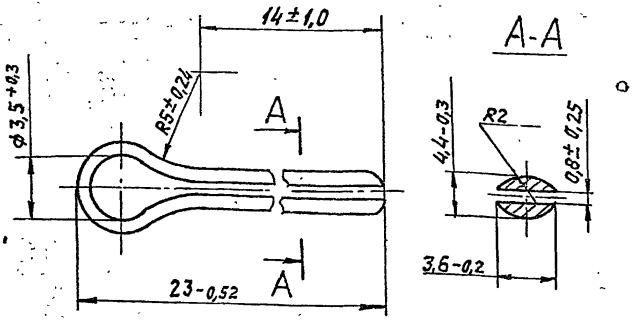

Серия 5.904-16 вып.1

Изм.	Лист	№ докум.	Подп.	Дата
Разраб.		Смоланская		VI.81
Пров.		Шаталина		VI.81
Рук. гр.		Шаталина		VI.81
Н. контр.		Мерзлякова		12.01.81
Утв.		Вайнберг		06.81

Инв. № подл. 2479 | Подп. и дата 3.11.82 | Взам. инв. № | Инв. № дубл. | Подп. и дата

А6Г063.082

Шплинт

Сталь 20 ГОСТ 1050-74

Лит.	Масса	Масшт.
И	0,0016	5:1

Лист | Листов 1

Госстрой СССР
САНТЕХПРОЕКТ
г. Москва

Копировал: | Формат А4

А6Г063.083

2,5 (√)

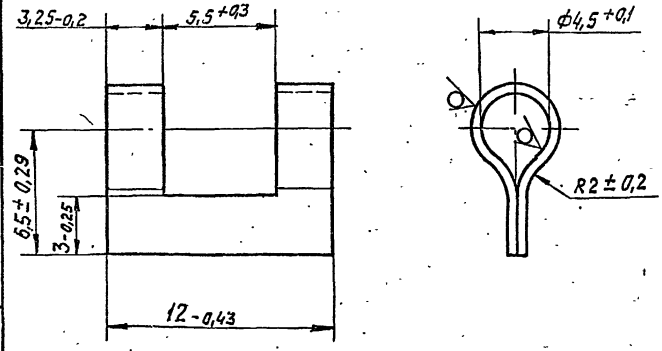

Серия 5.904-16 вып.1

Изм.	Лист	№ докум.	Подп.	Дата
Разраб.		Смоланская		VI.81
Пров.		Шаталина		VI.81
Рук. гр.		Шаталина		VI.81
Н. контр.		Мерзлякова		12.01.81
Утв.		Вайнберг		06.81

Инв. № подл. 2479 | Подп. и дата 3.11.82 | Взам. инв. № | Инв. № дубл. | Подп. и дата

А6Г063.083

Ушко

Лист 6 0,5 ГОСТ 19903-74
4-IV В СТ3 ГОСТ 16523-70

Лит.	Масса	Масшт.
И	0,0004	5:1

Лист | Листов 1

Госстрой СССР
САНТЕХПРОЕКТ
г. Москва

Копировал: Ц00561-02 67 | Формат: А4

АБГ 063.079

5,3

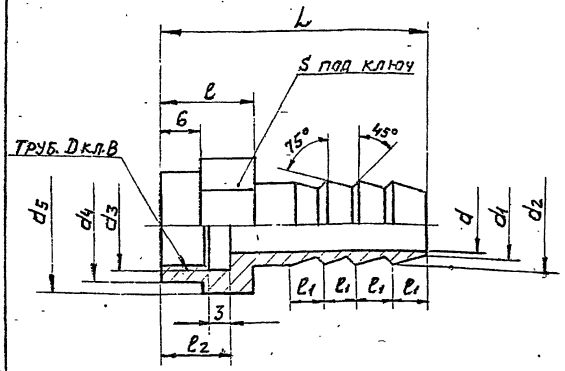

Обозначение	D	Размеры, мм											Масса, кг
		L	d	d1	d2	d3	d4	d5	ℓ	ℓ1	ℓ2	S	
АБГ063.079	1¼"	40	8	9	12	13,5	16,5	19,6	14	6	10	17-0,24	0,07
-01	3/8"	48	11	11	15	17	21,5	25,4	15	8	12	22-0,23	0,09

Неуказанные предельные отклонения размеров: $+t_2$; $-t_2$; $\pm t_2/2$.

Разраб.	Смоленская			АБГ063.079	
Пров.	Шаталина				
Рук. гр.	Шаталина				
Н. контр.	Мерзлякова			Штуцер	Лит. — Масса: Смотри таблицу — Масштаб: —
Утв.	Вайнберг				Лист — Листов 1
				Сталь 20 ГОСТ 1050-74	Госстрой СССР САНТЕХПРОЕКТ г. Москва

Инв. № подл. | Подп. и дата | Взам. инв. № | Инв. № дубл. | Подп. и дата

Серия 5.904-16 Выпуск 1

Копировал: Формат А4

АБГ 063.076

5,0 (√)

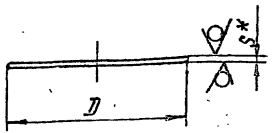

Обозначение	D, мм	S,* мм	Масса, кг
АБГ 063.076	270	1	0,5
-01	300		1,1
-02	325	1,5	2,1
-03	410	2,0	2,7

1.* Размер для справок.

2. Неуказанные предельные отклонения размеров: $-t_2$.

Разраб.	Смоленская			АБГ063.076	
Пров.	Шаталина				
Рук. груп.	Шаталина				
Н. контр.	Мерзлякова			Дно	Лит. — Масса: Смотри таблицу — Масштаб: —
Утв.	Вайнберг				Лист — Листов 1
				Лист 5S ГОСТ 19903-74 4-IV ВСт3ГОСТ 16523-10	Госстрой СССР САНТЕХПРОЕКТ г. Москва

Инв. № подл. | Подп. и дата | Взам. инв. № | Инв. № дубл. | Подп. и дата

Серия 5.904-16 Вып. 1

Копировал: Формат А4

Серия 5.904-16 вып.1

Инв.№ подл.	Подп. и дата	Взам. инв.№	Инв.№ дубл.	Подп. и дата
2496	Гридр 3.11.82			

Формат	Зона	Поз.	Обозначение	Наименование	Кол. на исполн. АбГ063.160- —	01	02	Примечание
				Документация				
А4			АбГ063.160 СБ	Сборочный чертеж	X	X	X	
				Детали				
А4		1	АбГ063.087	Труба	1	1		
			-01	Труба			1	
А4		2	АбГ063.088	Гайка	1			
			-01	Гайка		1		
			-02	Гайка			1	

Изм.	Лист	№ докум.	Подп.	Дата
Разраб.		Смолянская		VI.81
Пров.		Шаталина		VI.81
Рук.гр.		Шаталина		
Н.контр.		Мерзлякова		
Утв.		Спивак		

АбГ063.160

Штуцер

Лит.	Лист	Листов
И		1

Госстрой СССР САНТЕХПРОЕКТ г. Москва

Копировал Дол. Формат А4

Серия 5.904-16 вып.1

Инв.№ подл.	Подп. и дата	Взам. инв.№	Инв.№ дубл.	Подп. и дата
2497	Гридр 3.11.82			

АбГ063.160 СБ

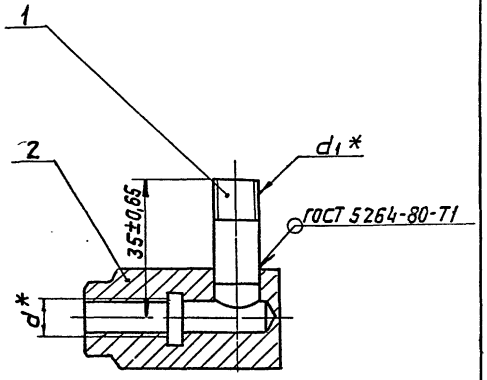

Обозначение	d*, мм	d_1*	Масса, кг
АбГ063.160	М10×1,25	Труб. 1/4"	0,18
-01	М12×1,25		0,22
-02	М16×1,5	Труб. 3/8"	0,27

* Размеры для справок.

Изм.	Лист	№ докум.	Подп.	Дата
Разраб.		Смолянская		VI.81
Пров.		Шаталина		VI.81
Рук.гр.		Шаталина		
Гл.спец.		Вайнберг		
Н.контр.		Мерзлякова		
Утв.		Спивак		

Штуцер
Сборочный чертеж

Лит.	Масса	Масшт.
И	См. табл.	—

Лист | Листов 1

Госстрой СССР САНТЕХПРОЕКТ г. Москва

АБГ 063.088

12,5 (V)

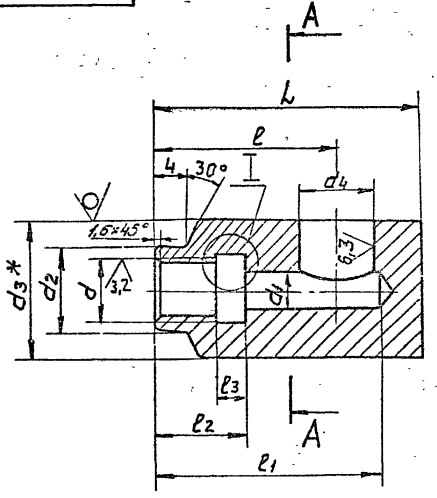

Обозначение	Размеры, мм													Масса, кг
	L	R1	d	d1	d2	d3*	d4	d5	l	l1	l2	l3	l4	
АБГ 063.088	40	0,5	M10×1,25-7H	6,5	14	20	13,5	6,5	28	35	16	5	17	0,16
—01	45		M12×1,25-7H	8,5	16	22		8,5	30	38	18		19	0,2
—02	52	1	M16×1,5-7H	12,5	20	24	17	12,5	36	45	22	6	21	0,24

A–A

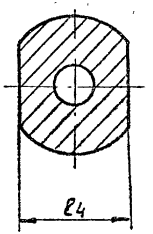

I

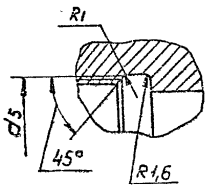

1.* Размер для справок.

2. Неуказанные предельные отклонения размеров: $+t_2; -t_2; \pm t_2/2$.

Изм.	Лист	№ докум.	Подп.	Дата
Разраб.		Смолякова		VI 81
Пров.		Шаталина		VI.81
Рук. груп.		Шаталина		
Н. контр.		Мерзлакова		12.06.81
Утв.		Вайнберг		

АБГ 063.088

Гайка

Лит.	Масса	Масшт.
И	См. табл	—

Лист | Листов 1

Круг 8d3 ГОСТ 2590-71
ВСТ3-II ГОСТ 535-79

Госстрой СССР
Сантехпроект
г. Москва

ЦДО 561-02 70

Копировал: Формат А3

Инв. № подл. 2481 | Подп. и дата | Взам. инв. № | Инв. № дубл. | Подп. и дата

Серия 5.904-16 Выпуск 1

А6Г063.025

50

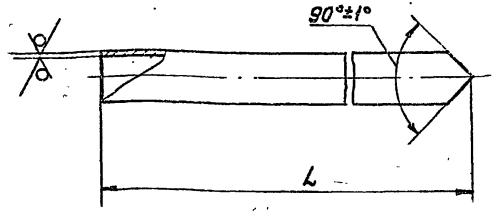

Обозначение	L, мм	Материал	Масса, кг
А6Г063.025	150-1	Труба 8×2,8 ГОСТ 3262-75	0,11
—01	190-1,15		0,14
—02	225-1,15	Труба 10×2,8 ГОСТ 3262-75	0,22
—03	265-1,3		0,26

Серия 5.904-16 вып. 1

Изм.	Лист	№ докум.	Подп.	Дата
Разраб.		Лейтес		V-81
Пров.		Шаталина		VI.81
Рук. груп.		Шаталина		
Н. контр.		Мерзлякова		12.06.81
Утв.		Вайнберг		

Инв. № подл. 2430 | Подп. и дата | Взам. инв. № | Инв. № дубл. | Подп. и дата

А6Г063.025

Труба

См. таблицу

Лит.	Масса	Масшт.
И	См. табл.	—

Лист | Листов 1

Госстрой СССР
САНТЕХПРОЕКТ
г. Москва

Копировал: Фор

Формат А4

А6Г063.087

50

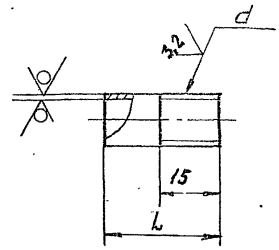

Обозначение	d	L, мм	Материал	Масса, кг
А6Г063.087	Труб. 1/4" клВ	30	Труба 8×2,8 ГОСТ 3262-75	0,02
—01	Труб. 3/8" клВ	28	Труба 10×2,8 ГОСТ 3262-75	0,03

Неуказанные предельные отклонения размеров: $-t_2$; $\pm t_2/2$.

Серия 5.904-16 вып. 1

Изм.	Лист	№ докум.	Подп.	Дата
Разраб.		Лейтес		V-81
Пров.		Шаталина		VI.81
Рук. груп.		Шаталина		
Н. контр.		Мерзлякова		12.06.81
Утв.		Вайнберг		

Инв. № подл. 2480 | Подп. и дата | Взам. инв. № | Инв. № дубл. | Подп. и дата

А6Г063.087

Труба

См. таблицу

Лит.	Масса	Масштаб
И	См. табл.	

Лист | Листов 1

Госстрой СССР
САНТЕХПРОЕКТ
г. Москва

Копировал: Фор

Форма

Серия 5.904-16 Выпуск 1

А6Г063.001

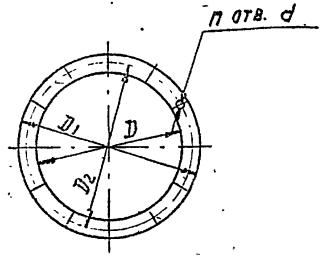

Обозначение	Размеры, мм					n, шт.	Масса, кг
	D	D1	D2	d	S*		
А6Г063.001	818	900	860	14	6	12	1,04
—01	968	1060	1020	18		16	1,40
—02	1138	1230	1190			18	1,64
—03	1350	1440	1400		8		2,45

1. * Размер для справок.
2. Неуказанные предельные отклонения размеров: ±t2/2

Подп. и дата | Инв. № дубл. | Взам. инв. № | Подп. и дата 3.11.82 | Инв. № подл. 2410

Изм.	Лист	№ докум.	Подп.	Дата
Пров.	Шаталина			V-81
Рук. груп.	Шаталина			VI.81
Н. контр.	Мерзлякова			
Утв.	Вайнберг			

А6Г063.001

Прокладка

Лит.	Масса	Масшт.
И	См. табл.	—

Лист | Листов 1

Пластина I, лист, ТМКЩ-М-S ГОСТ 7338-77

Госстрой СССР Сантехпроект г. Москва

Копировал: Формат: А4

gost.e-ecolog.ru

Серия 5.904-16 Вып. 1

А6Г063.011

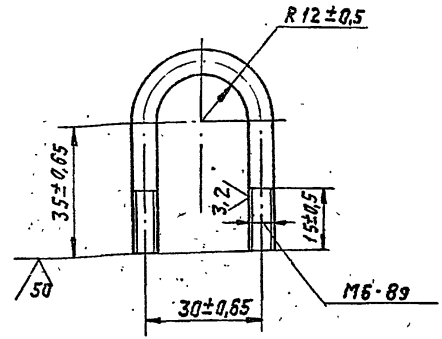

Подп. и дата | Инв. № дубл. | Взам. инв. № | Подп. и дата 3.11.82 | Инв. № подл. 2420

Изм.	Лист	№ докум.	Подп.	Дата
Разраб.	Лейтес			V-81
Пров.	Шаталина			VI.81
Рук. груп.	Шаталина			
Н. контр.	Мерзлякова			
Утв.	Вайнберг			

А6Г063.011

Хомут

Лит.	Масса	Масштаб
И	0,03	

Лист | Листов 1

Круг В6 ГОСТ 2590-71 / В Ст.3 ГОСТ 535-79

Госстрой СССР Сантехпроект г. Москва

400561-02 (72) Копировал: Формат: А4