ГОСУДАРСТВЕННЫЙ КОМИТЕТ СССР ПО ДЕЛАМ СТРОИТЕЛЬСТВА

(ГОССТРОЙ СССР)

ТИПОВАЯ ДОКУМЕНТАЦИЯ НА СТРОИТЕЛЬНЫЕ СИСТЕМЫ
И ИЗДЕЛИЯ ЗДАНИЙ И СООРУЖЕНИЙ

СЕРИЯ 5.904-33

ЗАСЛОНКИ ВЕНТИЛЯЦИОННЫЕ ПРЯМОУГОЛЬНОГО СЕЧЕНИЯ ПОВЫШЕННОЙ ГЕРМЕТИЧНОСТИ

РАЗМЕРОМ ОТ 200×400 ДО 1000×400 ММ

РАБОЧИЕ ЧЕРТЕЖИ

20959
Цена: 4-56

gost.e-ecolog.ru

ГОСУДАРСТВЕННЫЙ КОМИТЕТ СССР ПО ДЕЛАМ СТРОИТЕЛЬСТВА
/ГОССТРОЙ СССР/

ТИПОВАЯ ДОКУМЕНТАЦИЯ НА СТРОИТЕЛЬНЫЕ СИСТЕМЫ
И ИЗДЕЛИЯ ЗДАНИЙ И СООРУЖЕНИЙ

СЕРИЯ 5.904-33

ЗАСЛОНКИ ВЕНТИЛЯЦИОННЫЕ ПРЯМОУГОЛЬНОГО СЕЧЕНИЯ ПОВЫШЕННОЙ ГЕРМЕТИЧНОСТИ РАЗМЕРОМ ОТ 200×400 ДО 1000×400 мм

РАБОЧИЕ ЧЕРТЕЖИ

РАЗРАБОТАНЫ
ГПИ САНТЕХПРОЕКТ
ГОССТРОЯ СССР
ГЛАВНЫЙ ИНЖЕНЕР ИНСТИТУТА
ШИЛЛЕР Ю.И.
ГЛАВНЫЙ ИНЖЕНЕР ПРОЕКТА
СПУ[illegible]

УТВЕРЖДЕНЫ
ГОССТРОЕМ СССР
ПРОТОКОЛ № АЧ-42 от 3 ОКТЯБРЯ 1985г.
ВВЕДЕНЫ В ДЕЙСТВИЕ ГПИ САНТЕХПРОЕКТ
ПРИКАЗ № 201 ОТ 28 ДЕКАБРЯ 1985г.

Содержание

Обозначение	Наименование	Стр.
АЗД 156.000 ТО	Заслонка вентиляционная прямоугольного сечения повышенной герметичности размером от 200×400 до 1000×400. Техническое описание.	2,3
АЗД 156.001	Корпус подшипника	
АЗД 156.000	Заслонка вентиляционная прямоугольного сечения повышенной герметичности размером от 200×400 до 1000×400 с электроприводом	4
АЗД 156.000 СБ	Заслонка вентиляционная прямоугольного сечения повышенной герметичности размером от 200×400 до 1000×400 с электроприводом.	5,6
АЗД 156.002	Прокладка	6
АЗД 156.010	Корпус	
АЗД 156.010 СБ	Корпус	7
АЗД 156.003	Кронштейн	8
АЗД 156.004	Палец	
АЗД 156.005	Поперечина	
АЗД 156.006	Стойка	9
АЗД 156.007	Скоба	10
АЗД 156.020	Стойка в сборе	
АЗД 156.020 СБ	Стойка в сборе	
АЗД 156.008	Скоба	11
АЗД 156.030	Лопатка	
АЗД 156.030 СБ	Лопатка	
АЗД 156.009	Планка	12
АЗД 156.011	Ось	
АЗД 156.012	Пластина	
АЗД 156.013	Ось	13
АЗД 156.014	Корыто	
АЗД 156.015	Клемма	
АЗД 156.016	Наклейка	
АЗД 156.040	Система тяг и рычагов	14
АЗД 156.040 СБ	Система тяг и рычагов	
АЗД 156.018	Тяга	15
АЗД 156.019	Рычаг	
АЗД 156.022	Тяга	
АЗД 156.025	Бобышка	

Обозначение	Наименование	Стр.
АЗД 156.050	Электропривод	16
АЗД 156.050 СБ	Электропривод	
АЗД 156.026	Ребро	
АЗД 156.060	Рычаг	
АЗД 157.000	Заслонка вентиляционная прямоугольного сечения повышенной герметичности размером от 200×400 до 1000×400 с пневмоприводом	17
АЗД 157.000 СБ	Заслонка вентиляционная прямоугольного сечения повышенной герметичности размером от 200×400 до 1000×400 с пневмоприводом	18,19
АЗД 157.001	Стенка	19
АЗД 157.002	Ребро	
АЗД 157.010	Кронштейн	20
АЗД 157.010 СБ	Кронштейн	
АЗД 157.020	Пневмопривод	
АЗД 157.003	Плита	21
АЗД 156.027	Бобышка	
АЗД 158.004	Рукоятка	
АЗД 158.005	Рукоятка	
АЗД 158.000	Заслонка вентиляционная прямоугольного сечения повышенной герметичности размером от 200×400 до 1000×400 с ручным приводом	22
АЗД 158.000 СБ	Заслонка вентиляционная прямоугольного сечения повышенной герметичности размером от 200×400 до 1000×400 с ручным приводом	23,24
АЗД 158.003	Рычаг	24
АЗД 158.010	Корпус	
АЗД 158.010 СБ	Корпус	25
АЗД 158.001	Скоба	26
АЗД 158.020	Стойка в сборе	
АЗД 158.020 СБ	Стойка в сборе	
АЗД 158.030	Ручка управления	27
АЗД 158.030 СБ	Ручка управления	
АЗД 158.040	Ручка управления	
АЗД 158.040 СБ	Ручка управления	
АЗД 158.050	Система тяг и рычагов	28
АЗД 158.050 СБ	Система тяг и рычагов	

Серия 5.904-33

Введение

В типовой документации серии 5.904-33 приведены рабочие чертежи вентиляционных заслонок повышенной герметичности следующих типоразмеров: 200×400; 400×400; 600×400; 800×400; 1000×400.

1. Назначение.

Заслонки вентиляционные повышенной герметичности предназначены для регулирования и перекрытия воздушного потока и невзрывоопасных воздушных смесей, агрессивность которых по отношению к углеродистым сталям обыкновенного качества не выше агрессивности воздуха с температурой до 80°С не содержащих липких веществ и волокнистых материалов, с содержанием пыли и других твердых примесей в количестве не более 100 мг/м³ и применяются в системах вентиляции, кондиционирования воздуха с рабочим давлением до 1000 Па (100 кгс/м²).

Заслонки обладают повышенной герметичностью в закрытом положении и предназначены для установки в системах с повышенными требованиями к их герметичности.

Повышение герметичности заслонок в положении „закрыто" обеспечивается за счет возникновения разности статических давлений, образующей эластичный пневматический валик по всему периметру лопатки.

Пример условного обозначения заслонки вентиляционной регулирующей повышенной герметичности размером 200×400 с электроприводом

Заслонка РГ 200×400 Э, где буквы перед размером сечения заслонки обозначают:

Р - регулирующая

Г - герметичная

То же с пневмоприводом:

Заслонка РГ 200×400 П

То же с ручным управлением

Заслонка РГ 200×400 Р.

2. Технические данные

При изготовлении заслонок для удобства принят единый размер поворотной лопатки.

Для сохранения принципа унификации ряд деталей соответствует деталям типовой серии 5.904.-13 „Заслонки воздушные унифицированные для систем вентиляции" выпуск 1.1.

Размеры сечения заслонок соответствуют размерам поперечного сечения воздуховодов по приложению 17СН и ПII-33-75*.

Присоединительные размеры по фланцам заслонок соответствуют „Техническим условиям на фланцы круглые и прямоугольные СТД 201 и СТД 202 для сварных и фланцевых воздуховодов" ТУ36-1508-75.

Изм.	Лист	N докум.	Подп.	Дата	АЗД 156.000 ТО			
Разраб.		Мерзлякова		VII.84	Заслонка вентиляционная прямоугольного сечения повышенной герметичности размером от 200×400 до 1000×400. Техническое описание	Лит.	Лист	Листов
Гл.спец.		Ваннберг		VII.84		И	1	5
Нач.отд.		Спивак		VII.84		Госстрой СССР Сантехпроект г. Москва		
Н.контр.		Смолянская		VII.84				
Утв.		Шиллер		VII.84				

Инв. N подл. | Подп. и дата | Взам. инв. N | Инв. N дубл. | Подп. и дата

Формат А4

Изм. | Лист | N докум. | Подп. | Дата | АЗД 156.000 ТО | Лист 2

Копировал: [signature] Формат А4

Техническая характеристика исполнительных механизмов (данные заводов-изготовителей)

Наименование показателя	Размерность	Исполнительный механизм: Электрический однооборотный МЭО-16/25-0,25-77	Исполнительный механизм: Пневматический колебательного типа МИМ-К-200-100-0,5В
Температура окружающей среды	°С	от -30 до +50	от -30 до +50
Относительная влажность окружающей среды	%	до 95	от 30 до 80
Напряжение питания	В	220	—
Частота тока	Гц	50	—
Потребляемая мощность	Вт	36	—
Номинальный крутящий момент на выходном валу	Н-м	16	—
Номинальное время полного хода выходного вала	с	25	—
Номинальный полный ход выходного вала	оборот	0,25	—
Командное давление	кгс/см²	—	от 0,2 до 1,0
Диаметр заделки мембраны	мм	—	200
Полный рабочий ход колебательного звена	мм	—	100
Завод-изготовитель		Севанский и Чебоксарский заводы электрических исполнительных механизмов	Могилевский подольский приборостроительный завод
Технические условия		ТУ 25-02.19401-81	ТУ25.02.210132-[illegible]

Инв. № подл. | Подпись и дата | Взам. инв. № | Инв. № дубл. | Подп. и дата

Изм. | Лист | № докум. | Подп. | Дата

А 3 Д 156 000 ТО

Лист 3

Формат А4

При получении электрического исполнительного механизма с длиной рычага 100 мм его необходимо заменить на рычаг длиной 45 мм, чертежи которого даны в альбоме.

3. Устройство и работа изделия

Заслонка состоит из корпуса с присоединительными фланцами, поворотных лопаток, установленных в подшипниках, имеет систему тяг и рычагов, передающих движение от привода к лопаткам.

Поворотные лопатки заслонки выполнены из двух пластин, в одной из которых, расположенной навстречу потоку воздуха, имеется отверстие. Пластины установлены параллельно на некотором расстоянии друг от друга, а по периметру обеих пластин наклеена мягкая прорезиненная ткань, образующая пневматическую оболочку. Таким образом между пластинами каждой лопатки образована полость, ограниченная по периметру надувным эластичным элементом, выполненным в виде валика.

Инв. № подл. | Подпись и дата | Взам. инв. № | Инв. № дубл. | Подп. и дата

Изм. | Лист | № докум. | Подп. | Дата

А 3 Д 156. 000 ТО

Лист 4

Формат А4

Серия 5.904-33

При повороте лопатки и установке ее в положение „закрыто" возникает разность статических давлений воздуха, образующая по всему периметру лопатки эластичный пневматический валик, который и обеспечивает необходимую плотность примыкания лопаток друг к другу и к корпусу как по длине, так и со стороны их торца.

Просос в полностью закрытой заслонке данной конструкции составляет менее 2%.

Регулирование количества воздуха осуществляется поворотом створок вручную или при помощи исполнительного механизма (электрического или пневматического), укрепленного на корпусе заслонки.

4. Краткие технические требования.

При установке заслонки оси лопаток должны быть расположены горизонтально. При сборке заслонки все узлы и детали следует отрегулировать, при этом необходимо обеспечить легкость поворота лопаток.

Заслонки необходимо окрасить эмалью ПФ-115 ГОСТ 6465-76.

Трущиеся поверхности тяг и рычагов необходимо смазать консистентной смазкой, а подшипники осей лопаток заполнить смазкой ЦИАТИМ-201 ГОСТ 6267-74

Инв. № подл. | Подп. и дата | Взам. инв. № | Инв. № дубл. | Подп. и дата

Изм. | Лист | № докум. | Подп. | Дата

А 3 Д 156. 000. ТО

Формат А4

А3Д 156. 001

А3 Д 156. 001

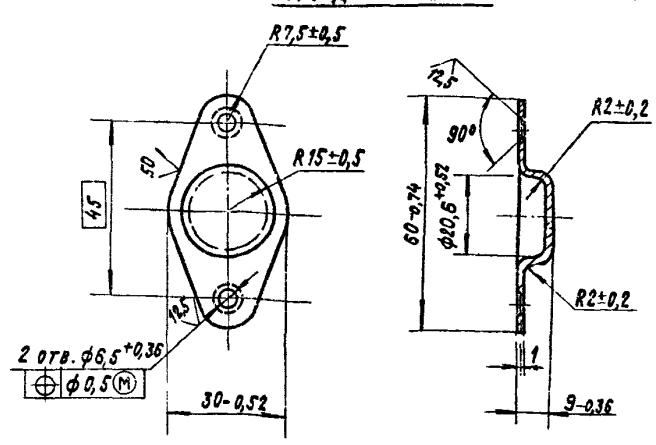

А3 Д 156. 001-01

Остальное - см. А3 Д 156. 001

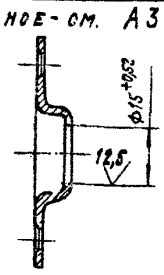

Инв. № подл. | Подп. и дата | Взам. инв. № | Инв. № дубл. | Подп. и дата

Изм.	Лист	№ докум.	Подп.	Дата	А 3 Д 156. 001			
Разраб.		Волобуева		VI.84	Корпус подшипника	Лит.	Масса	Масштаб
Пров.		Лейтес		VII.84		И	0,03	1:1
Рук. группы		Мерзлякова		VII.84		Лист	Листов 1	
Гл. спец.		Вайнберг		VII.84				
Н. контр.		Смолянская		VII.84				
Утв.		Спивак		VII.84				

Лист 62 ГОСТ 19903-74
4-IV В Ст. 3 ГОСТ 16523-70

ГОССТРОЙ СССР
САНТЕХПРОЕКТ
г. Москва

Формат А4

Серия 5.904-33

Формат	Зона	Поз.	Обозначение	Наименование	Кол. на испол. АЗД 156.000–					Примечание
					–	01	02	03	04	
А4		8	АЗД 156. 002	Прокладка	2	2	2	2	2	
А4		9	АЗД 156. 003	Кронштейн	1	1	1	1	1	
А4		10	АЗД 156. 004	Палец	1	1	1	1	1	
				Стандартные изделия						
				Болты ГОСТ 7798-70						
		11		М8х16.36	12	12	12	12	12	
		12		М8х35.36	1	2	3	4	5	
		13		Винт М6х14.36						
				ГОСТ 17475-80	4	8	12	16	20	
				Гайки ГОСТ 5915-70						
		14		М6.4	4	8	12	16	20	
		15		М8.4	12	13	14	15	16	
				Шайбы ГОСТ 6402-70						
		16		6.65Г	4	8	12	16	20	
		17		8.65Г	1	1	1	1	1	
		18		Шайба 8.02						
				ГОСТ 11371-78	12	14	16	18	20	

Изм. Лист № докум. Подп. Дата — АЗД 156.000 — Лист 3

Копировал: Логинова — Формат А4

Формат	Зона	Поз.	Обозначение	Наименование	Кол. на испол. АЗД 156.000–					Примечание
					–	01	02	03	04	
				Документация						
*)			АЗД 156. 000 СБ	Сборочный чертеж	X	X	X	X	X	*) А2, А3
А4			АЗД 156. 000 ТО	Технические описание	X	X	X	X	X	
				Сборочные единицы						
А4		1	АЗД 156. 010	Корпус	1					
			– 02	Корпус		1				
			– 04	Корпус			1			

Условное наименование: рг 200х400 | рг 400х400 | рг 600х400 | рг 800х400 | рг 1000х400

Изм. Лист № докум. Подп. Дата — АЗД 156.000

Разраб. Лентес — Засечка вентиляционная прямоугольного сечения повышенной герметичности размером 200х400 до 1000х800 с электроприводом — Лит. А — Лист 1 — Листов 4

Пров. Макарова — Рук. гр. Неравская — Н. контр. Сторин — ГИП

Госстрой СССР САНТЕХПРОЕКТ г. Москва

Копировал: Логинова — Формат А4

Формат	Зона	Поз.	Обозначение	Наименование	Кол. на испол. АЗД 156.000–					Примечание
					–	01	02	03	04	
				Прочие изделия						
		19		Подшипник 876 903						
				ТУ 37.006.045-77	2	4	6	8	10	

Изм. Лист № докум. Подп. Дата — АЗД 156.000 — Лист 4

Копировал: Логинова — Формат А4

Формат	Зона	Поз.	Обозначение	Наименование	Кол. на испол. АЗД 156.000–					Примечание
					–	01	02	03	04	
А4		1	АЗД 156. 010 – 06	Корпус				1		
			– 08	Корпус					1	
А4		2	АЗД 156. 020	Стойка в сборе	1					
			– 01	Стойка в сборе		1				
			– 02	Стойка в сборе			1			
			– 03	Стойка в сборе				1		
			– 04	Стойка в сборе					1	
А4		3	АЗД 156. 030	Лопатка	1	2	3	4	5	
А4		4	АЗД 156. 040	Система тяг и рычагов	1					
			– 02	Система тяг и рычагов		1				
			– 04	Система тяг и рычагов			1			
			– 06	Система тяг и рычагов				1		
			– 08	Система тяг и рычагов					1	
А4		5	АЗД 156. 050	Электропривод	1	1		1	1	
				Детали						
А4		6	АЗД 156. 001	Корпус подшипника	1	2	3	4	5	
		7		Вал подшипника	1	2			5	

Изм. Лист № докум. Подп. Дата — АЗД 156.000

Копировал: Логинова — Формат А4

Рис. 1

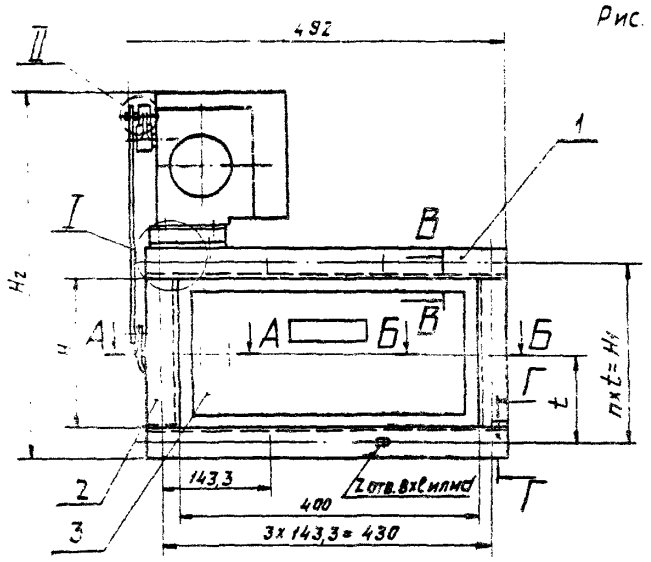

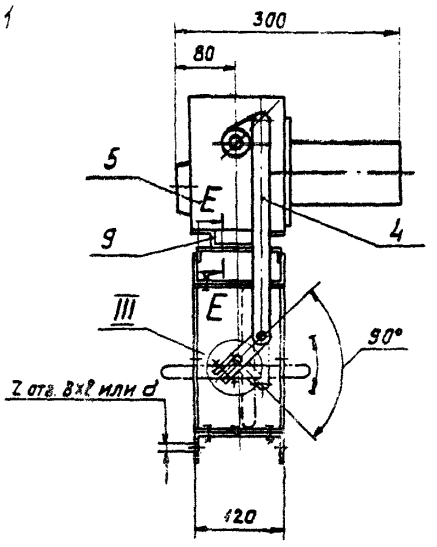

Г - Г

М1:1

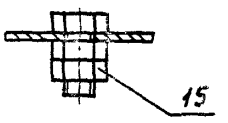

А - А

М1:1

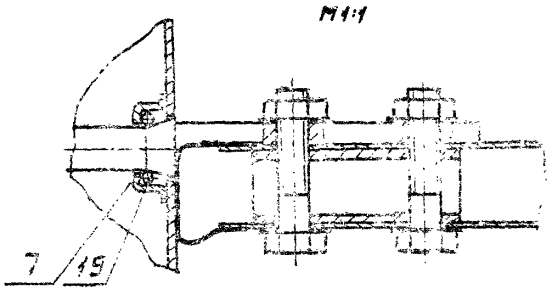

Б - Б

М1:1

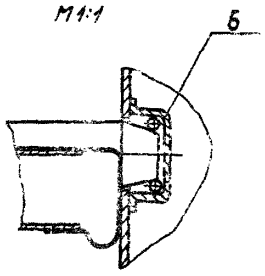

В - В

М1:1

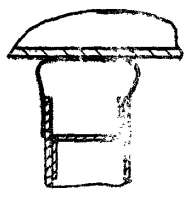

I

М1:1

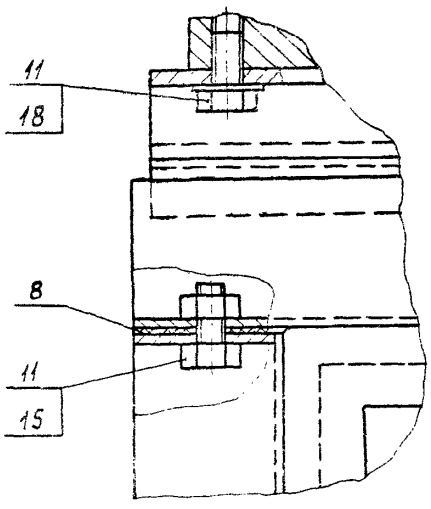

Д - Д

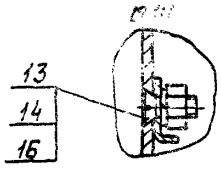

II

М1:1

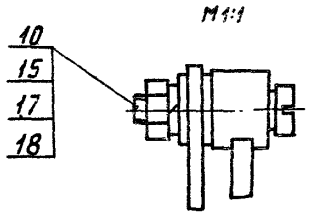

Е - Е

М1:1

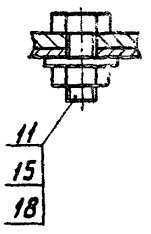

III

М1:1

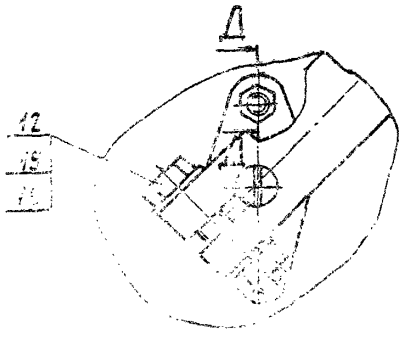

Обозначение	Шифр	Рис	Размеры, мм					
			H	H1	H2	t	B	ℓ
АЗД 156.000	РГ200×400Э	1	200	230	490	115	7	10
-01	РГ400×400Э	2	400	430	690	143,3		
-02	РГ600×400Э		600	630	890	157,5		
-03	РГ800×400Э		800	840	1090	168	10	16
-04	РГ1000×400Э		1000	1048	1290	143,7		

продолжение

Обозначение	d, мм	Кол. шт.		Масса, кг
		1	2	
АЗД 156.000	7	2	10	15,5
-01		3	12	18,0
-02		4	14	20,5
-03	10	5	16	24,2
-04		7	20	28,0

Размеры для справок

									АЗД 156.000 СБ
Изм.	Лист	№ докум.	Подп.	Дата					
Разраб.		Ленсес			Заслонка вентиляционная прямоугольного сечения повышенной герметичности размером от 200×400 до 1000×400 с электроприводом		Лит.	Масса	Масштаб
Пров.		Меркулов						См. табл.	-
Н. контр.		Ландышев					Лист	Листов	
Гл. спец.		Меркулов							
Нач. отд.		Ландышев					Госстрой СССР Оргтехстройпроект		
ГИП		Дубов							

Копировал

Формат А4

Серия 5.904-33

Взам. инв. № | Инв. № подл. | Подп. и дата

Рис. 2

Остальное -см. рис. 1

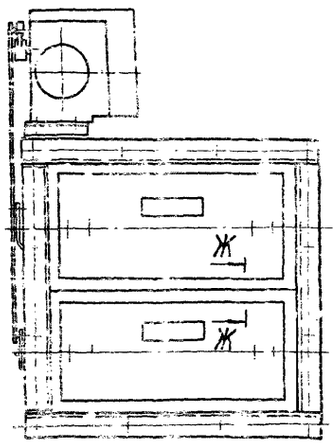

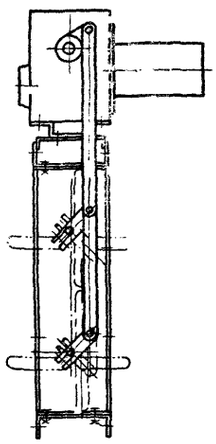

Ж-Ж

М1:1

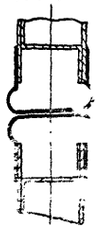

АЗД 156. 000 СБ

Изм. Лист | № докум. | Подп. | Дата

Копировал | Крапивина | Формат А3

Серия 5.904-33

АЗД 156.002

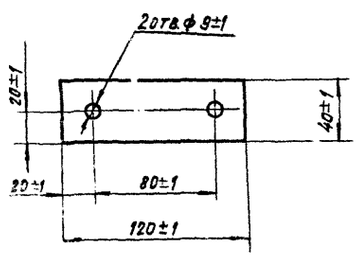

Изм.	Лист	№ докум.	Подп.	Дата
Разраб.		Лентес		
Пров.		Черезникова		
Т. контр.		Смоленская		
Н. контр.		Сигизи		

Прокладка

Лит. | Масса | Масштаб

И | 0,015 | 1:2

Пластина. Т. лист. ТМ5-Н-2.70-Т 338-77

Лист | Листов 1

Госстрой СССР Сантехпроект г. Москва

Копировал: Крапивина | Формат А4

Обозначение	Наименование	Кол. на изд. АЗД 156.010-									Примечание
		-	01	02	03	04	05	06	07	08	09	
	Документация											
АЗД 156.010 СБ	Сборочный чертеж	1										
	Деталь											
АЗД 156.005	Поперечина		2	2	2	2	2	2				
-01	Поперечина								2	2		
-02	Поперечина										2	2
АЗД 156.006	Стойка	2	1	1								
-02	Стойка				1	1						
-04	Стойка						1	1				
-06	Стойка								1	1		
-08	Стойка										1	1
АЗД 156.007	Скоба	3	1	1	1	1	1	1	1	1		
АЗД 156.008	Скоба	4			1	1	1	1	1	1		
	Стандартные изделия											
	Болт М4х16.58 ГОСТ 7798-70		1	1	1	1	1	1	1	1	1	

АЗД 156.010

Корпус

Госстрой СССР Сантехпроект г. Москва

Рис. 1

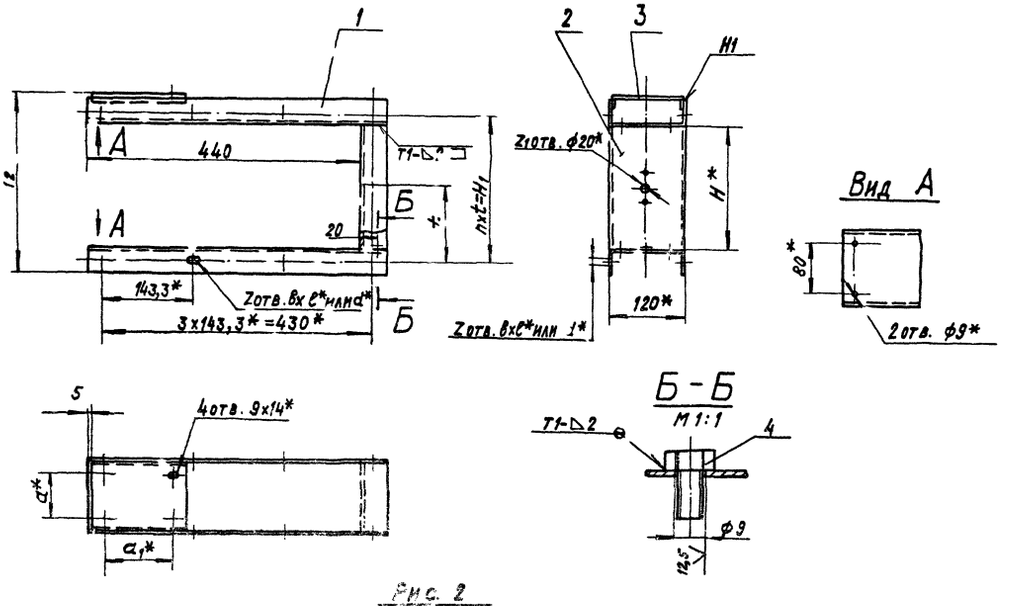

Рис. 2

Остальное- см. рис. 1

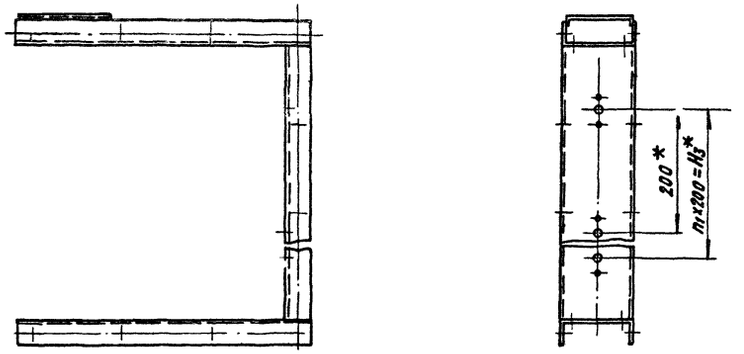

Обозначение	Рис.	Размеры, мм										Кол., шт.				Масса, кг
		H*	H1	H2	H3*	a*	a1*	t	b*	ℓ*	d*	h	n1	Z	Z1	
АЗД 156.010	1	200	230	285	—	40	60	115	7	10	7	2	—	9	1	2,96
-01						70	115									3,10
-02	2	400	430	485	200	40	60	143,3				3	1	10	2	3,42
-03						70	1,5									3,56
-04		600	630	685	400	40	60	157,5				4	2	11	3	3,90
-05						70	115									4,03
-06		800	840	885	600	40	60	168	10	16	10	5	3	12	4	5,73
-07						70	115									5.87
-08		1000	1048	1085	800	40	60	149,7				7	4	14	5	6,38
-09						70	115									6,52

1. *Размер для справок
2. Неуказанные предельные отклонения размеров $+t_2$; $-t_2$; $\pm t_2/2$.
3. Сварные швы по ГОСТ 5264-80

Серия 5.904-33

					АЗД 156. 010 СБ			
Изм.	Лист	№ докум.	Подп.	Дата	Корпус	Лит.	Масса	Масштаб
Разраб.		Лейтес		11.84		И	См. табл.	—
Пров.		Мерзлякова		11.84		Лист	Листов 1	
Рег.группы		Ме. Зяякова		11.84		Госстрой СССР Сантехпроект		
Гл.спец.		В. Инберг		11.84				
Н.контр.		Смолянская		11.84				
Утв.		Спивак		11.84				

Копировал Крапивина

А3Д 156.003

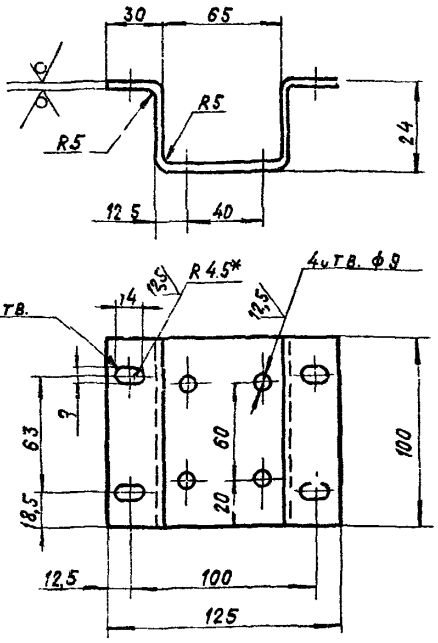

1. * Размер для справок.
2. Неуказанные предельные отклонения размеров: $+t_2$; $-t_2$; $\pm t_2/2$.

Изм.	Лист	№ докум.	Подп.	Дата
Разраб.		Волобуева		VII.84
Пров.		Лейтес		VII.84
Рук. группы		Мерзлякова		VII.84
Гл. спец.		Ваннберг		VII.84
Н. контр.		Смоленская		VII.84
Утв.		Спивак		VII.84

А3Д 156.003 — Кронштейн

Лит.	Масса	Масштаб
И	0,45	1:2

Лист | Листов 1

Б40 ГОСТ 19903-74 / Вст3 ГОСТ 1463-78

ГОССТРОЙ СССР САНТЕХПРОЕКТ г. Москва

Формат А4

А3Д 156.004

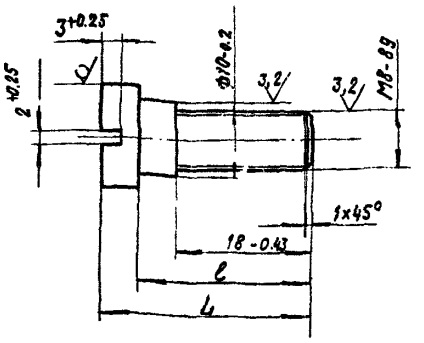

Обозначение	Размеры, мм L	Размеры, мм ℓ	Масса, кг
А3Д 156.004	39-0,62	34-0,62	0,022
-01	28-0,52	23-0,52	0,015
-02	34-0,62	29-0,52	0,019

Изм.	Лист	№ докум.	Подп.	Дата
Разраб.		Волобуева		VII.84
Пров.		Лейтес		VII.84
Рук. группы		Мерзлякова		VII.84
Гл. спец.		Ваннберг		VII.84
Н. контр.		Смоленская		VII.84
Утв.		Спивак		VII.84

А3Д 156.004 — Палец

Лит.	Масса	Масштаб
И	См. табл.	2:1

Лист | Листов 1

Круг В 14 ГОСТ 2590-71 / Вст3-II ГОСТ 535-79

ГОССТРОЙ СССР САНТЕХПРОЕКТ г. Москва

Формат А4

А3Д 156.005

Серия 5.904-33

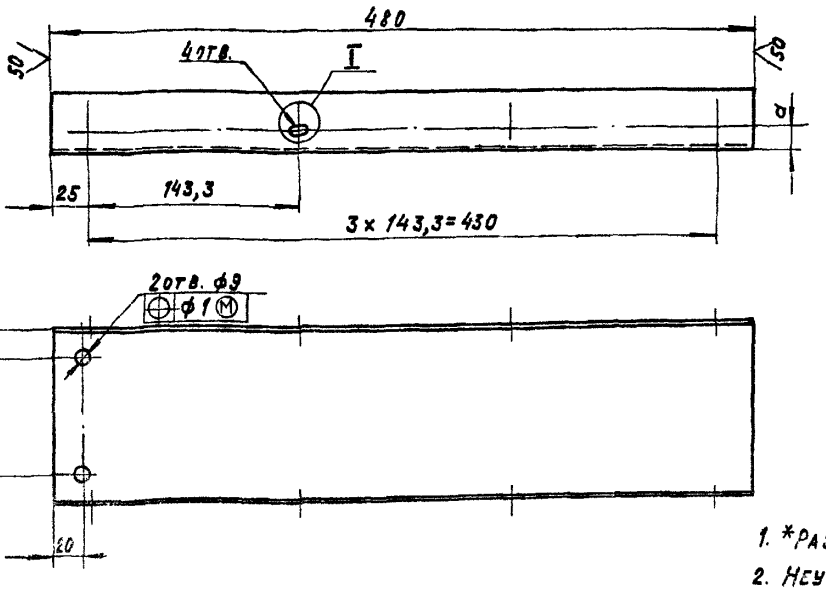

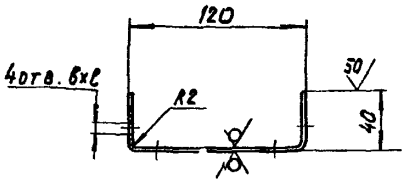

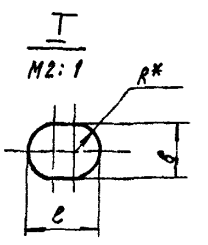

1. *Размер для справок.
2. Неуказанные предельные отклонения размеров $+t_2$; $-t_2$; $\pm t_2/2$.
3. Допускается замена овальных отверстий 8хℓ круглыми диаметром d.

Обозначение	Размеры, мм ℓ	B	d	d	R*	Материал	Масса, кг
А3Д 156.005	15	7	10	7	3,5	Лист Б 1,5 ГОСТ 19903-74 / Ст4-IV-Вст3 ГОСТ 16523-70	1,13
-01	20	10	16	10	5	Лист Б2 ГОСТ 19903-74 / Ст4-IV-Вст3 ГОСТ 16523-70	1,51
-02	24						

Изм.	Лист	№ докум.	Подп.	Дата
Разраб.		Лентес		VII.84
Пров.		Мерзлякова		VII.84
Рук. группы		Мерзлякова		VII.84
Гл. спец.		Ваннберг		VII.84
Н. контр.		Смоленская		VII.84
Утв.		Спивак		VII.84

А3Д 156.005 — Поперечина

Лит.	Масса	Масштаб
И	См. табл.	1:2,5

Лист | Листов 1

См. таблицу

ГОССТРОЙ СССР САНТЕХПРОЕКТ г. Москва

Копировал: Крапивина

Формат А3

АЗД156.006

12,5 (√)

Рис. 1

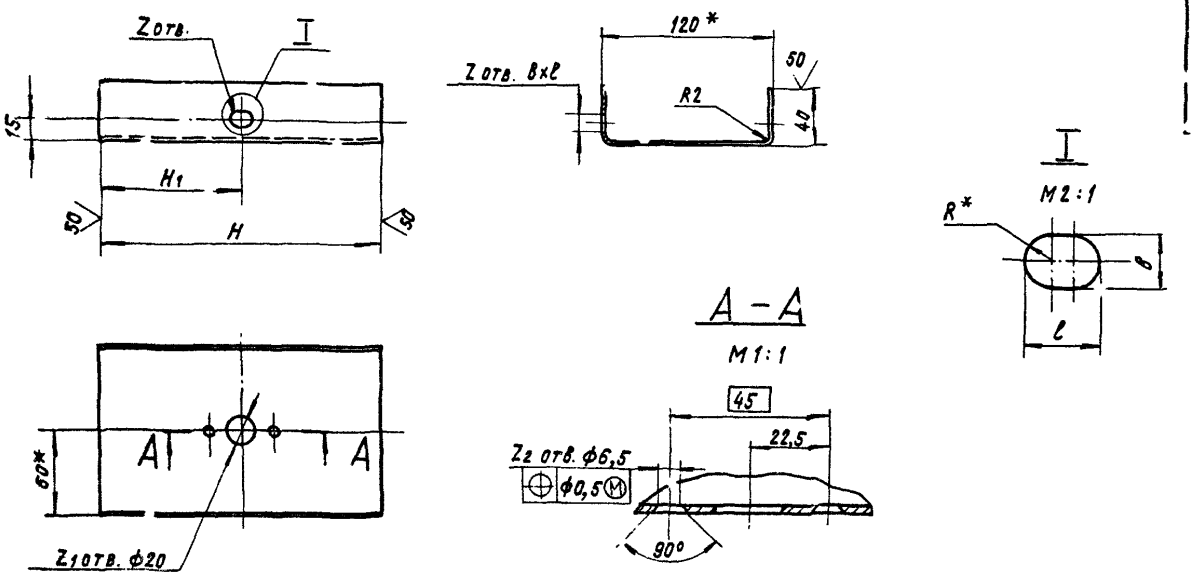

Рис. 2

Остальное – см. рис. 1

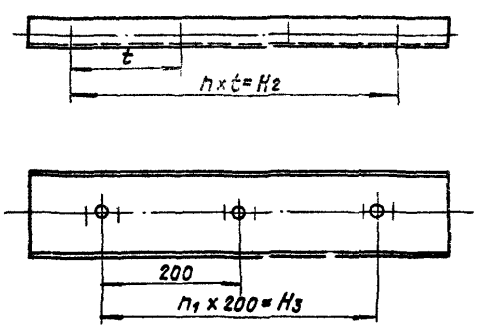

Обозначение	Рис.	Размеры, мм									Кол., шт.					Материал	Масса, кг
		H	H1	H2	H3	t	в	ℓ	d	R*	n	n1	Z	Z1	Z2		
АЗД156.006	1	200	100	—	—	—	7	10	7	3,5	—	—	1	1	2	Лист Б1,5 ГОСТ 19903-74 / 4-IV-В Ст3 ГОСТ 16523-70	0,47
-01		196	98														
-02	2	400	56,7	286,6	200	143,3					2	1	3	2	4		0,94
-03		396	54,7														
-04		600	53,7	472,5	400	157,5					3	2	4	3	6		1,41
-05		596	61,7														
-06		800	64	672	600	168	10	16	10	5	4	3	5	4	8	Лист В2 ГОСТ 19903-74 / 4-IV-В Ст.3 ГОСТ 16523-70	2,5
-07		796	62														
-08		1000	50,9	898,2	800	149,7					6	4	7	5	10		3,14
-09		996	48,9														

1. *Размеры для справок.
2. Неуказанные предельные отклонения размеров $+t_2$; $-t_2$; $\pm t_2/2$.
3. Допускается замена овальных отверстий в×ℓ круглыми диаметром d.

Изм.	Лист	№ докум.	Подп.	Дата	АЗД 156.006		
Разраб.		Лейтес		11.84	Стойка	Лит.	Масса	Масштаб
Пров.		Мерзлякова		VII.84		И	См. табл.	—
Рецензия		Мерзлякова		VII.84		Лист	Листов 1	
Т.конт.		Каминская		VII.84	См. таблицу	Госстрой СССР Сантехпроект г. Москва		
Н.контр.		Смолянская		VII.84				
Утв.		Спивак		VII.84				

Копировал: Кранжина Формат 2Б

Серия 5.904-33

Инв. № подл. | Подп. и дата | Инв. № дубл. | Подп. и дата

АЗД 156.007

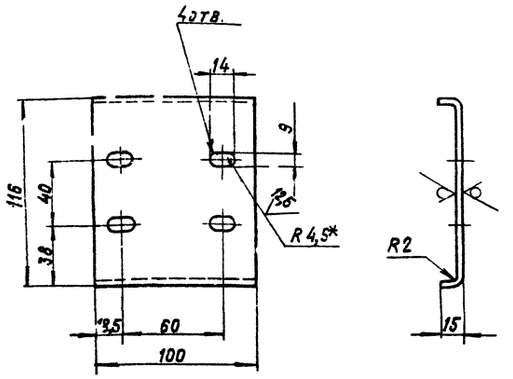

1. * Размер для справок.
2. Неуказанные предельные отклонения размеров: $+t_2; -t_2; \pm t_2/2$.

Изм.	Лист	№ докум.	Подп.	Дата
Разраб.		Фомичева		VII.84
Пров.		А. Нтес		VII.84
Рук. группы		Мерзлякова		VII.84
Н.отдела		Вайнберг		VII.84
Н.контр.		Смолянская		VII.84
Утв.		Спивак		VII.84

АЗД 156.007

Скоба

Лит.	Масса	Масштаб
И	0,21	1:2

Лист | Листов 1

Лист Б 20 ГОСТ 19903-74
I-IV ВСт.3 ГОСТ 5523-70

Госстрой СССР Сантехпроект г. Москва

Копировал: Крапивина Формат А4

Обозначение	Наименование	Кол. на испол. АЗД 156.020 —	-01	-02	-03	-04	Примечание
	Документация						
АЗД 156.020СБ	Сборочный чертеж			X	X	X	
	Детали						
1 АЗД 156.006-01	Стойка	1	1				
-03	Стойка			1			
-05	Стойка				1		
-07	Стойка					1	
-09	Планка	2	2	2	2	2	
2 АЗД 156.009	Планка	2	2	2	2	2	

АЗД 156.020 Стойка в сборе

Изм.	Лист	№ докум.	Подп.	Дата
Разраб.		Фомичева		VII.84
Пров.		А. Нтес		VII.84
Рук. группы		Мерзлякова		VII.84
Н.отдела		Вайнберг		VII.84
Н.контр.		Смолянская		VII.84
Утв.		Спивак		VII.84

Лит. | Лист | Листов 1

Госстрой СССР Сантехпроект г. Москва

Копировал: Крапивина Формат А4

АЗД 156.020 СБ

Серия 5.904-33

Рис. 1

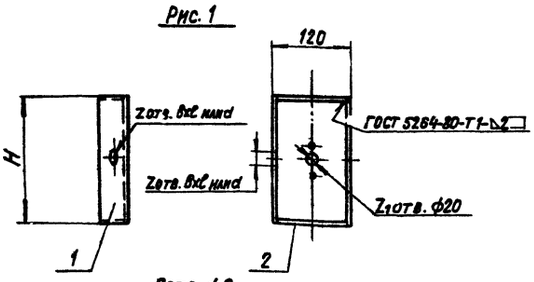

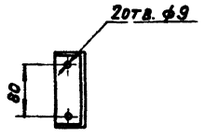

Обозначение	Рис.	Размеры, мм				
		H	H_1	H_2	t	B
АЗД 156.020	1	196	—	—	—	7
-01	2	396	236,6	200	143,3	
-02		596	472,5	400	157,5	
-03		796	672	600	168	10
-04		896	898,2	800	149,7	

Продолжение

Обозначение	Размеры, мм		Кол., шт.				Масса, кг
	c	d	n	n_1	z	z_1	
АЗД 156.020	10	7	—	—	1	1	0,57
-01			2	1	3	2	1,04
-02			3	2	4	3	1,51
-03	16	10	4	3	5	4	2,60
-04			6	4	7	5	3,24

Рис. 2

Остальное- см. рис. 1

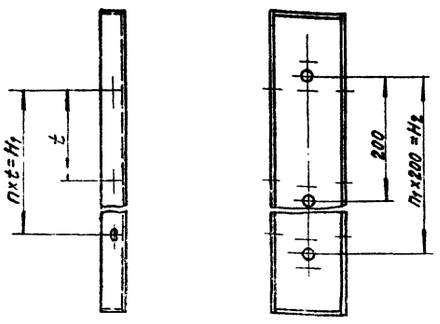

Размеры для справок.

Изм.	Лист	№ докум.	Подп.	Дата
Разраб.		Лентес		VII.84
Пров.		Мерзлякова		VII.84
Рук. группы		Мерзлякова		VII.84
Н.отдела		Вайнберг		VII.84
Н.контр.		Смолянская		VII.84
Утв.		Спивак		VII.84

АЗД 156.020СБ

Стойка в сборе

Лит.	Масса	Масштаб
И	См. табл.	—

Лист | Листов 1

Госстрой СССР Сантехпроект г. Москва

Копировал: Крапивина Формат А3

А3Д 156.008

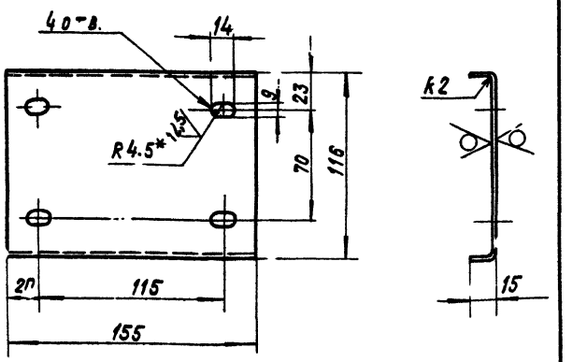

1.*Размер для справок.
2. Неуказанные предельные отклонения размеров: $+t_2$; $-t_2$; $\pm t_2/2$

Изм.	Лист	№ докум.	Подп.	Дата
Разраб.		Волобуева		VI.84
Пров.		Лейтес		VII.84
Рук. группы		Мерзлякова		VII.84
Гл. спец.		Вайнберг		VII.84
Н. контр.		Смолянская		VII.84
Утв.		Спивак		VIII.84

А3Д 156.008

Скоба

Лит.	Масса	Масштаб
И	0,35	1:2

Лист | Листов 1

Лист Б2.0 ГОСТ 19903-74 / 4-IV В Ст. 3 ГОСТ 16523-70

Госстрой СССР Сантехпроект г. Москва

Формат: А4

Формат	Зона	Поз.	Обозначение	Наименование	Кол.	Примечание
				Документация		
А3			А3Д 156.030 СБ	Сборочный чертеж		
				Детали		
А4		1	А3Д 156.011	Ось	1	
А3		2	А3Д 156.012	Пластина	1	
		3	-01	Пластина	1	
А4		4	А3Д 156.013	Ось	1	
А4		5	А3Д 156.014	Корыто	2	
А4		6	А3Д 156.015	Клемма	6	
А4		7	А3Д 156.016	Наклейка	1	
Б4		8	А3Д 156.017	Шайба		
				Пластина I, лист,		
				ТМКЩ-М-2		
				ГОСТ 7338-77		
				ф 17 х ф 8	8	0,001кг
				Стандартные изделия		
		9		Болт М8х40.46		
				ГОСТ 7798-70	4	
		10		Гайка М8.5		
				ГОСТ 5915-70	4	

Изм.	Лист	№ докум.	Подп.	Дата
Разраб.		Волобуева		VI.84
Пров.		Лейтес		VII.84
Рук. группы		Мерзлякова		VII.84
Н. контр.		Смолянская		VII.84
Утв.		Спивак		VIII.84

А3Д 156.030

Лопатка

Лит.	Лист	Листов
И		1

Госстрой СССР Сантехпроект г. Москва

Копировал: Крайлина Формат: А4

А3Д 156.030 СБ

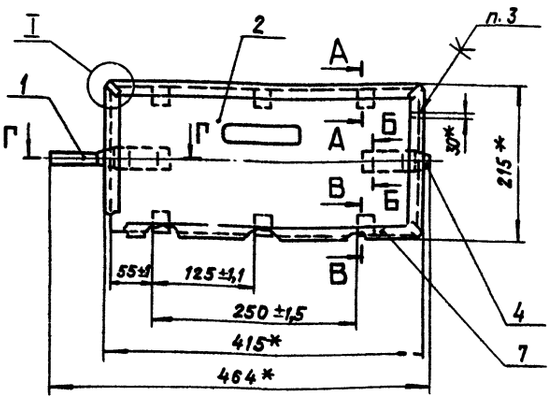

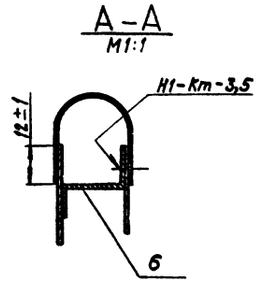

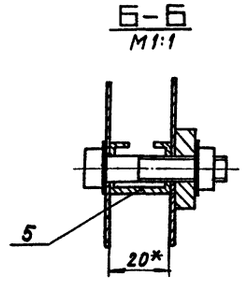

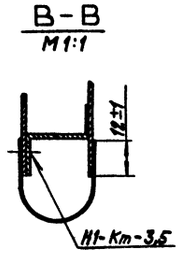

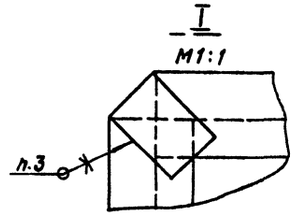

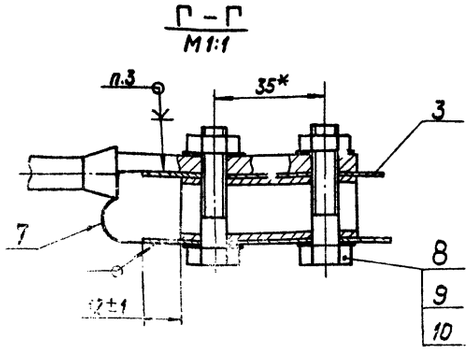

1.*Размеры для справок.
2. Сварные швы по ГОСТ 15878-79.
3. Клей: СВ-1 ТУ 38 105651-74

Изм.	Лист	№ докум.	Подп.	Дата
Разраб.		Волобуева		VI.84
Пров.		Лейтес		VII.84
Рук. группы		Мерзлякова		VII.84
Гл. спец.		Вайнберг		VIII.84
Н. контр.		Смолянская		VIII.84
Утв.		Спивак		VIII.84

А3Д 156.030 СБ

Лопатка

Лит.	Масса	Масштаб
И	1,23	1:4

Лист | Листов 1

Госстрой СССР Сантехпроект г. Москва

Копировал: Крайлина Формат: А3

Серия 5.904-33

А3Д 156.009

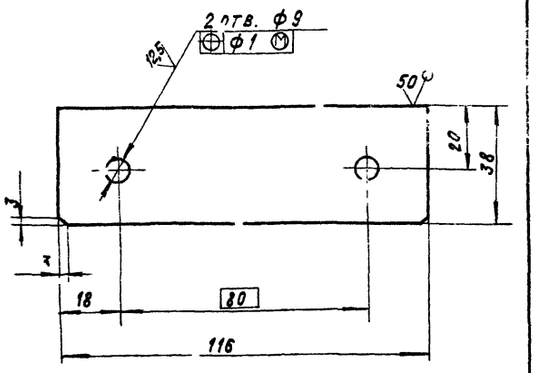

Неуказанные предельные отклонения размеров: $+t_2$; $-t_2$; $\pm t_2/2$

Изм.	Лист	№ докум.	Подп.	Дата	А3Д 156.009		
Разраб.	Волобуева			VI.84	Планка	Лит. И	Масса 0,05	Масштаб 1:2
Пров.	Лейтес			VIII.84		Лист	Листов 1
Рук.группы	Мерзлякова			VIII.84			
Гл.спец.	Вайнберг			VIII.84	Лист Б 1,5 ГОСТ 19903-74 4-IV В ст.3 ГОСТ 16523-70	Госстрой СССР Сантехпроект г. Москва	
Н.контр.	Смолянская			VIII.84			
Утв.	Спивак			VIII.84			

Инв. № подл. | Подп. и дата | Взам. инв. № | Инв. № дубл. | Подп. и дата

Копировал: Краилина Формат: А4

А3Д 156.011

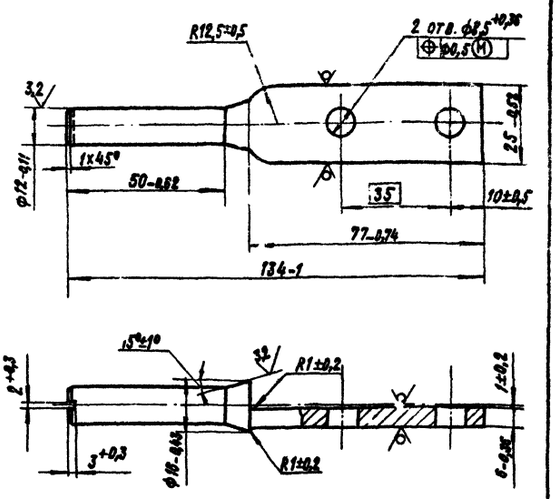

Изм.	Лист	№ докум.	Подп.	Дата	А3Д 156.011		
Разраб.	Волобуева			VI.84	Ось	Лит. И	Масса 0,136	Масштаб 1:1
Пров.	Лейтес			VIII.84		Лист	Листов 1
Рук.группы	Мерзлякова			VIII.84			
Гл.спец.	Вайнберг			VIII.84	Круг В 18 ГОСТ 2590-71 В ст.3-II ГОСТ 535-79	Госстрой СССР Сантехпроект г. Москва	
Н.контр.	Смолянская			VIII.84			
Утв.	Спивак			VIII.84			

Инв. № подл. | Подп. и дата | Взам. инв. № | Инв. № дубл. | Подп. и дата

Копировал: Краилина Формат: А4

А3Д 156.012

А3Д 156.012

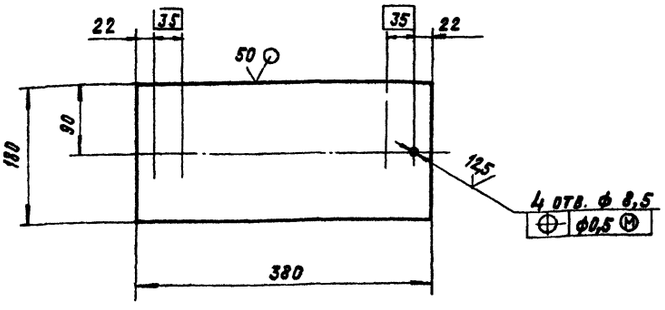

А3Д 156.012-01

Остальное - см. А3Д 156.012

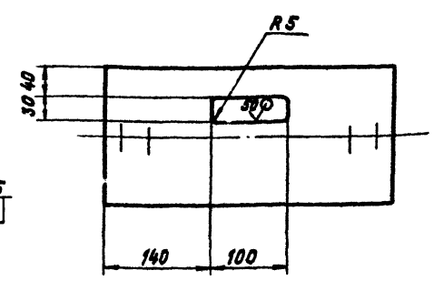

Неуказанные предельные отклонения размеров: $+t_2$; $-t_2$; $\pm t_2/2$.

Обозначение	Масса, кг
А3Д 156.012	0,43
-01	0,41

Изм.	Лист	№ докум.	Подп.	Дата	А3Д 156.012		
Разраб.	Волобуева			VI.84	Пластина	Лит. И	Масса см. табл.	Масштаб 1:4
Пров.	Лейтес			VIII.84		Лист	Листов 1
Рук.группы	Мерзлякова			VIII.84			
Гл.спец.	Вайнберг			VIII.84	Лист Б 0,8 ГОСТ 19903-74 4-IV В ст.3 ГОСТ 16523-70	Госстрой СССР Сантехпроект г. Москва	
Н.контр.	Смолянская			VIII.84			
Утв.	Спивак			VIII.84			

Инв. № подл. | Подп. и дата | Взам. инв. № | Инв. № дубл. | Подп. и дата

Копировал: Краилина Формат: А3

Серия 5.904-33

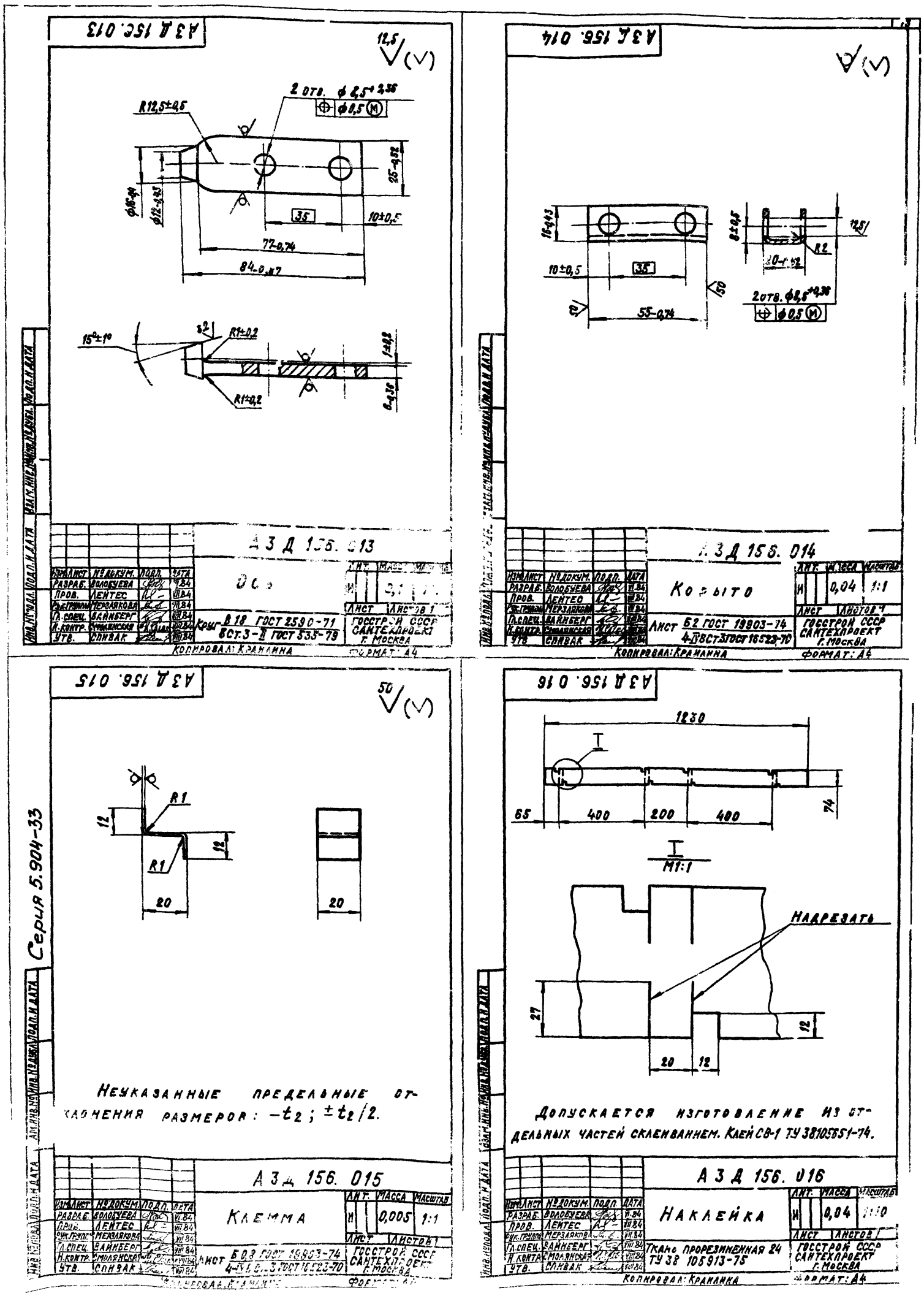

А3Д 156.013
12,5
2 отв. ф 8,5 +0,36
ф 0,5 (М)
R12,5±0,5
25-0,52
ф16-0,4
ф12-0,43
35
10±0,5
77-0,74
84-0,87
15°±1°
R1±0,2
1±0,2
6-0,36
А3Д 156.013
Ось
Круг В 18 ГОСТ 2590-71
ВСТ.3-II ГОСТ 535-79
ГОССТРОЙ СССР САНТЕХПРОЕКТ Г. МОСКВА
Копировал: Краилина
Формат: А4
А3Д 156.014
16-0,43
10±0,5
35
55-0,74
8±0,5
R2
20-0,52
2 отв. ф 8,5 +0,36
ф 0,5 (М)
А3Д 156.014
Корыто
Лист Б2 ГОСТ 19903-74
4-IV ВСТ3 ГОСТ 16523-70
0,04
1:1
ГОССТРОЙ СССР САНТЕХПРОЕКТ Г. МОСКВА
Копировал: Краилина
Формат: А4
А3Д 156.015
50
R1
12
20
Серия 5.904-33
Неуказанные предельные отклонения размеров: $-t_2$; $\pm t_2/2$.
А3Д 156.015
Клемма
0,005
1:1
Лист Б 0,8 ГОСТ 19903-74
4-IV ВСТ3 ГОСТ 16523-70
ГОССТРОЙ СССР САНТЕХПРОЕКТ Г. МОСКВА
Копировал: Краилина
Формат: А4
А3Д 156.016
1230
65
400
200
400
74
I
M1:1
Надрезать
27
12
20
12
Допускается изготовление из отдельных частей склеиванием. Клей СВ-1 ТУ 38105651-74.
А3Д 156.016
Наклейка
0,04
1:10
Ткань прорезиненная 24 ТУ 38 105913-75
ГОССТРОЙ СССР САНТЕХПРОЕКТ Г. МОСКВА
Копировал: Краилина
Формат: А4

Формат	Зона	Поз.	Обозначение	Наименование	Кол. на исполн. А3Д 156.040 –									Примечание
					–	01	02	03	04	05	06	07	08	09	
				Документация											
А3			А3Д 156.040 СБ	Сборочный чертеж	X	X	X	X	X	X	X	X	X	X	
				Детали											
А4		1	А3Д 156.004-01	Палец	1	1	1	1	2	2	3	3	4	4	
		2	-02	Палец			1	1	1	1	1	1	1	1	
А4		3	А3Д 156.018	Тяга	1		1		1		1		1		
			-01	Тяга		1		1		1		1		1	
А4		4	А3Д 156.019	Рычаг	1	1	2	2	3	3	4	4	5	5	

А3Д 156.040

Система тяг и рычагов

Лит. И | Лист 1 | Листов 2

Госстрой СССР Сантехпроект г. Москва

Копировал: Крайлина

Формат: А4

Изм.	Лист	№ докум.	Подп.	Дата
Разраб.	Волобуева			VII.84
Пров.	Лейтес			VII.84
Рук. группы	Мерзлякова			VII.84
Н. контр.	Смолянская			VIII.84
Утв.	Спивак			VIII.84

Формат	Зона	Поз.	Обозначение	Наименование	Кол. на исполн. А3Д 156.040 –									Примечание
					–	01	02	03	04	05	06	07	08	09	
А4		5	А3Д 156.018-02	Тяга			1	1							
А4			А3Д 156.022	Тяга					1	1					
			-01	Тяга							1	1			
			-02	Тяга									1	1	
				Стандартные изделия											
		6		Гайка М8.4											
				ГОСТ 5915-70	1	1	2	2	3	3	4	4	5	5	
		7		Шайба 8.65Г											
				ГОСТ 6402-70	1	1	2	2	3	3	4	4	5	5	
		8		Шайба 8.02											
				ГОСТ 11371-78	1	1	3	3	4	4	5	5	6	6	

А3Д 156.040

Лист 2

Копировал: Крайлина

Формат: А4

А3Д 156.040 СБ

Серия 5.904-33

Рис. 1

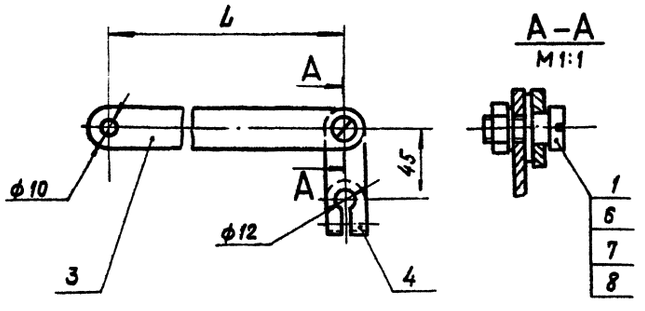

Рис. 2

остальное – см. рис. 1

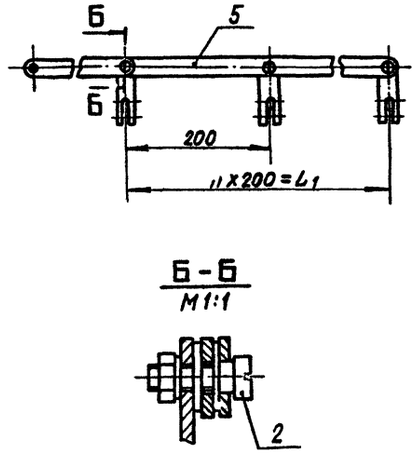

Обозначение	Рис.	Размеры, мм L	Размеры, мм L_1	Кол., шт. n	Масса, кг
А3Д 156.040	1	286	—	—	0,4
-01		79			0,3
-02	2	286	200	1	0,6
-03		79			0,5
-04		286	400	2	0,8
-05		79			0,7
-06		286	600	3	1,08
-07		79			0,92
-08		286	800	4	1,35
-09		79			1,22

Размеры для справок

А3Д 156.040 СБ

Система тяг и рычагов

Изм.	Лист	№ докум.	Подп.	Дата
Разраб.	Волобуева			VII.84
Пров.	Лейтес			VII.84
Рук. группы	Мерзлякова			VII.84
Гл. спец.	Вайнберг			VIII.84
Н. контр.	Смолянская			VIII.84
Утв.	Спивак			VIII.84

Лит. И | Масса см. табл. | Масштаб —

Лист | Листов 1

Госстрой СССР Сантехпроект г. Москва

Копировал: Крайлина

Формат: А3

АЗД 156.018

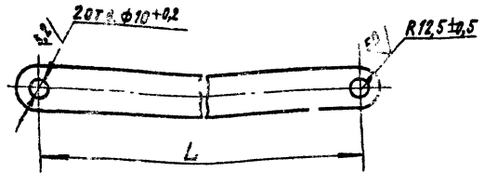

Обозначение	L, мм	Масса, кг
АЗД 156.018	286 ±0,5	0,2[illegible]
-01	79 ±0,3	0,08
-02	200 ±0,5	0,[illegible]

Изм.	Лист	№ докум.	Подп.	Дата
Разраб.		Волобуева		VII.84
Пров.		Лейтес		VII.84
Рук. группы		Мерзлякова		VII.84
Гл. спец.		Вайнберг		VIII.84
Н. контр.		Смолянская		VIII.84
Утв.		Спивак		VIII.84

АЗД 156.018

ТЯГА

Полоса Б-4х25 ГОСТ 103-76 / В СТ.3-I ГОСТ 535-79

Лит. | Масса | Масштаб

Лист | Листов 1

ГОССТРОЙ СССР САНТЕХПРОЕКТ г. Москва

Копировал: Кранлина

Формат: А4

АЗД 156.022

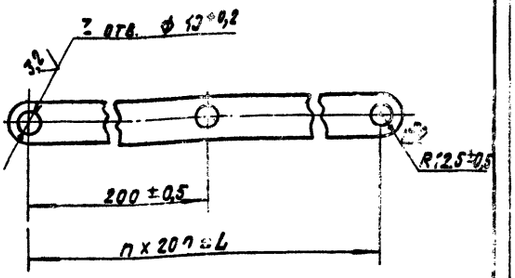

Обозначение	L, мм	Кол., шт. n	Кол., шт. Z	Масса, кг
АЗД 156.022	400±0,7	2	3	0,33
-01	600±0,8	3	4	0,45
-02	800±1	4	5	0,65

Изм.	Лист	№ докум.	Подп.	Дата
Разраб.		Волобуева		VII.84
Пров.		Лейтес		VII.84
Рук. группы		Мерзлякова		VII.84
Гл. спец.		Вайнберг		VIII.84
Н. контр.		Смолянская		VIII.84
Утв.		Спивак		VIII.84

АЗД 156.022

ТЯГА

Полоса Б-4х25 ГОСТ 103-76 / В СТ.3-I ГОСТ 535-79

Лит. | Масса | Масштаб

И | См. табл. | —

Лист | Листов 1

ГОССТРОЙ СССР САНТЕХПРОЕКТ г. Москва

Копировал: Кранлина

Формат: А4

Серия 5.904-33

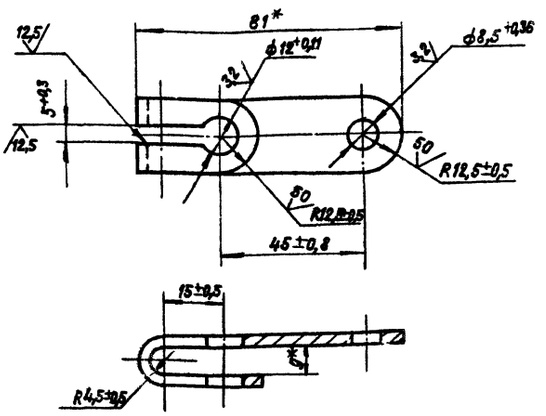

*Размеры для справок

АЗД 156.019

Изм.	Лист	№ докум.	Подп.	Дата
Разраб.		Волобуева		VII.84
Пров.		Лейтес		VII.84
Рук. группы		Мерзлякова		VII.84
Гл. спец.		Вайнберг		VIII.84
Н. контр.		Смолянская		VIII.84
Утв.		Спивак		VIII.84

АЗД 156.019

РЫЧАГ

Полоса Б-4х25 ГОСТ 103-76 / В СТ.5-I ГОСТ 535-79

Лит. | Масса | Масштаб

И | 0,08 | 1:1

Лист | Листов 1

ГОССТРОЙ СССР САНТЕХПРОЕКТ г. Москва

Копировал: Кранлина

Формат: А4

АЗД 156.025

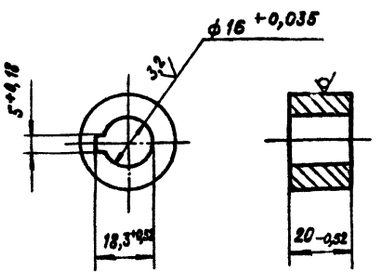

Изм.	Лист	№ докум.	Подп.	Дата
Разраб.		Волобуева		VII.84
Пров.		Лейтес		VII.84
Рук. группы		Мерзлякова		VII.84
Гл. спец.		Вайнберг		VIII.84
Н. контр.		Смолянская		VIII.84
Утв.		Спивак		VIII.84

АЗД 156.025

БОБЫШКА

Круг В30 ГОСТ 2590-71 / В СТ.3-I ГОСТ 535-79

Лит. | Масса | Масштаб

И | 0,08 | 1:1

Лист | Листов 1

ГОССТРОЙ СССР САНТЕХПРОЕКТ г. Москва

Копировал: Кранлина

Формат: А4

Формат	Зона	Поз.	Обозначение	Наименование	Кол.	Примечание
				Документация		
А4			А3Д 156. 050 СБ	Сборочный чертеж		
				Сборочные единицы		
А4		1	А3Д 156. 060	Рычаг	1	
				Прочие изделия		
		2		Механизм исполнительный электрический однооборотный типа М90-16/25-0,25-77 ТУ 25-02. 19401-81	1	

Изм.	Лист	№ докум.	Подп.	Дата	А3Д 156. 050			
Разраб.		Волобуева		VII.84	Электропривод	Лит.	Масса	Масштаб
Пров.		Лейтес		VII.84		И		
Рук. группы		Мерзлякова		VII.84		Лист	Листов 1	
Гл. спец.		Вайнберг		VII.84				
Н. контр.		Смоленская		VII.84	Госстрой СССР САНТЕХПРОЕКТ г. Москва			
Утв.		Спивак		VII.84				

Копировал: Крапанна Формат А4

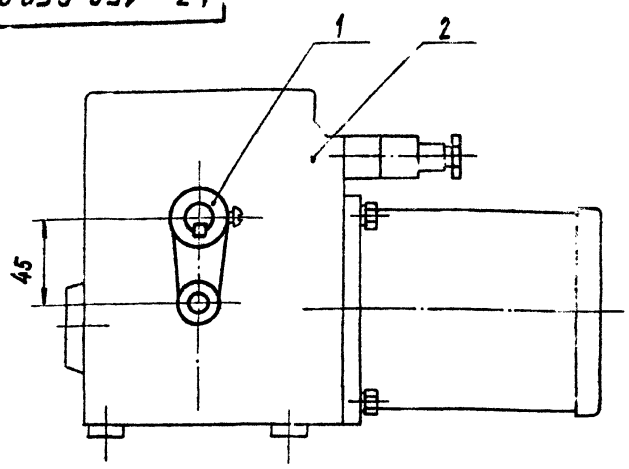

1. Размер для справок.
2. Поз. 1 установить взамен имеющегося рычага.

Изм.	Лист	№ докум.	Подп.	Дата	А3Д 156. 050 СБ			
Разраб.		Волобуева		VII.84	Электропривод	Лит.	Масса	Масштаб
Пров.		Лейтес		VII.84		И	9,0	1:2
Рук. группы		Мерзлякова		VII.84		Лист	Листов 1	
Гл. спец.		Вайнберг		VII.84				
Н. контр.		Смоленская		VII.84	Госстрой СССР САНТЕХПРОЕКТ г. Москва			
Утв.		Спивак		VII.84				

Копировал Крапанна Формат А4

Серия 5.904-33

А3Д 156. 026

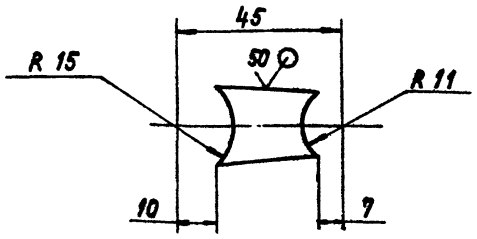

Неуказанные предельные отклонения размеров $\pm t2/2$.

Изм.	Лист	№ докум.	Подп.	Дата	А3Д 156. 026			
Разраб.		Волобуева		VII.84	Ребро	Лит.	Масса	Масштаб
Пров.		Лейтес		VII.84		И	0,024	1:1
Рук. группы		Мерзлякова		VII.84		Лист	Листов 1	
Гл. спец.		Вайнберг		VII.84				
Н. контр.		Смоленская		VII.84	Госстрой СССР САНТЕХПРОЕКТ г. Москва			
Утв.		Спивак		VII.84				

Лист 56 ГОСТ 19903-74 Вст 3 ГОСТ 14637-79

Копировал: Крапанна Формат А4

А3Д 156. 060

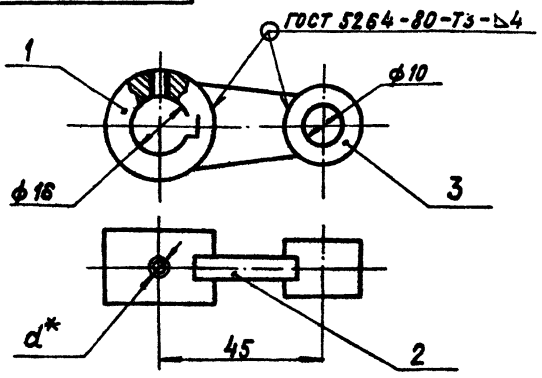

1. Размеры для справок.
2. * Размеры отверстия под винт уточнить по исполнительному механизму.

Формат	Зона	Поз.	Обозначение	Наименование	Кол.	Примечание
				Детали		
А4		1	А3Д 156. 025	Бобышка	1	
А4		2	А3Д 156. 026	Ребро	1	
А4		3	А3Д 156. 027	Бобышка	1	

Изм.	Лист	№ докум.	Подп.	Дата	А3Д 156. 060			
Разраб.		Волобуева		VII.84	Рычаг	Лит.	Масса	Масштаб
Пров.		Лейтес		VII.84		И	0,14	1:1
Рук. группы		Мерзлякова		VII.84		Лист	Листов 1	
Гл. спец.		Вайнберг		VII.84				
Н. контр.		Смоленская		VII.84	Госстрой СССР САНТЕХПРОЕКТ г. Москва			
Утв.		Спивак		VII.84				

Копировал: Крапанна Формат А4

Серия 5.904-33

Инв. N подл.	Подп. и дата	Взам. инв. N	Инв. N дубл.	Подп. и дата

Форм.	Зона	Поз.	Обозначение	Наименование	Кол. на исполн. АЗД 157.000-					Примечание
					-	01	02	03	04	
А4		9	АЗД 156.002	Прокладка	2	2	2	2	2	
А4		10	АЗД 156.004-01	Палец	1	1	1	1	1	
				Стандартные изделия						
				Болты ГОСТ 7798-70						
		11		М8×16.36	12	12	12	12	12	
		12		М8×35.36	1	2	3	4	5	
		13		Винт М8×14.36						
				ГОСТ 17475-80	4	8	12	16	20	
				Гайки ГОСТ 5915-70						
		14		М8.4	4	8	12	16	20	
		15		М8.4	14	15	16	17	18	
				Шайбы ГОСТ 6402-70						
		16		6.65Г	4	8	12	16	20	
		17		8.65Г	1	1	1	1	1	
		18		Шайба 8.02						
				ГОСТ 11371-78	11	13	15	17	19	

Изм.	Лист	N докум.	Подп.	Дата	АЗД 157.000	Лист 3

Формат А4

Инв. N подл.	Подп. и дата	Взам. инв. N	Инв. N дубл.	Подп. и дата

Форм.	Зона	Поз.	Обозначение	Наименование	Кол. на исполн. АЗД 157.000					Примечание
					-	01	02	03	04	
				Документация						
А4			АЗД 156.000ТО	Техническое описание	X	X	X	X	X	
*)			АЗД 157.000СБ	Сборочный чертеж	X	X	X	X	X	*) А2; А3
				Сборочные единицы						
А4		1	АЗД 156.010-01	Корпус	1					
			-03	Корпус		1				
			-05	Корпус			1			
				Условное наименование	РГ 200×400 П	РГ 400×400 П	РГ 600×400 П	РГ 800×400 П	РГ 1000×400 П	

Изм.	Лист	N докум.	Подп.	Дата	АЗД 157.000			
Разраб.	Лейтес			11.84	Заслонка вентиляционная прямоугольного сечения повышенной герметичности размером от 200×400 до 1000×400 с пневмоприводом	Лит	Лист	Листов
Пров.	Мерзлякова			11.84		И	1	4
Рук.гр.	Мерзлякова			11.84		Госстрой СССР Сантехпроект г. Москва		
Н.контр.	Солянская			11.84				
Утв.	Спивак			11.84				

Формат А4

Инв. N подл.	Подп. и дата	Взам. инв. N	Инв. N дубл.	Подп. и дата

Форм.	Зона	Поз.	Обозначение	Наименование	Кол. на исполн. АЗД 157.000-					Примечание
					-	01	02	03	04	
				Прочие изделия						
		19		Подшипник 876903						
				ТУ37.006-045-77	2	4	6	8	10	

Изм.	Лист	N докум.	Подп.	Дата	АЗД 157.000	Лист 4

Формат А4

Инв. N подл.	Подп. и дата	Взам. инв. N	Инв. N дубл.	Подп. и дата

Форм.	Зона	Поз.	Обозначение	Наименование	Кол. на исполн. АЗД 157.000-					Примечание
					-	01	02	03	04	
А4		1	АЗД 156.010-07	Корпус				1		
			-09	Корпус					1	
А4		2	АЗД 156.020	Стойка в сборе	1					
			-01	Стойка в сборе		1				
			-02	Стойка в сборе			1			
			-03	Стойка в сборе				1		
			-04	Стойка в сборе					1	
А4		3	АЗД 156.030	Лопатка	1	2	3	4	5	
А4		4	АЗД 156.040-01	Система тяг и рычагов	1					
			-03	Система тяг и рычагов		1				
			-05	Система тяг и рычагов			1			
			-07	Система тяг и рычагов				1		
			-09	Система тяг и рычагов					1	
А4		5	АЗД 157.010	Кронштейн	1	1	1	1	1	
А4		6	АЗД 151.020	Пневмопривод	1	1	1	1	1	
				Детали						
А4		7	АЗД 156.0	Корпус подшипника	1	2	3	4	5	
		8		Корпус подшипника	1	2	3	4	5	

Изм.	Лист	N докум.	Подп.	Дата	АЗД 157.000.	Лист 2

Копир. [illegible]

Формат А4

АЗД 157.000 СБ

Рис. 1

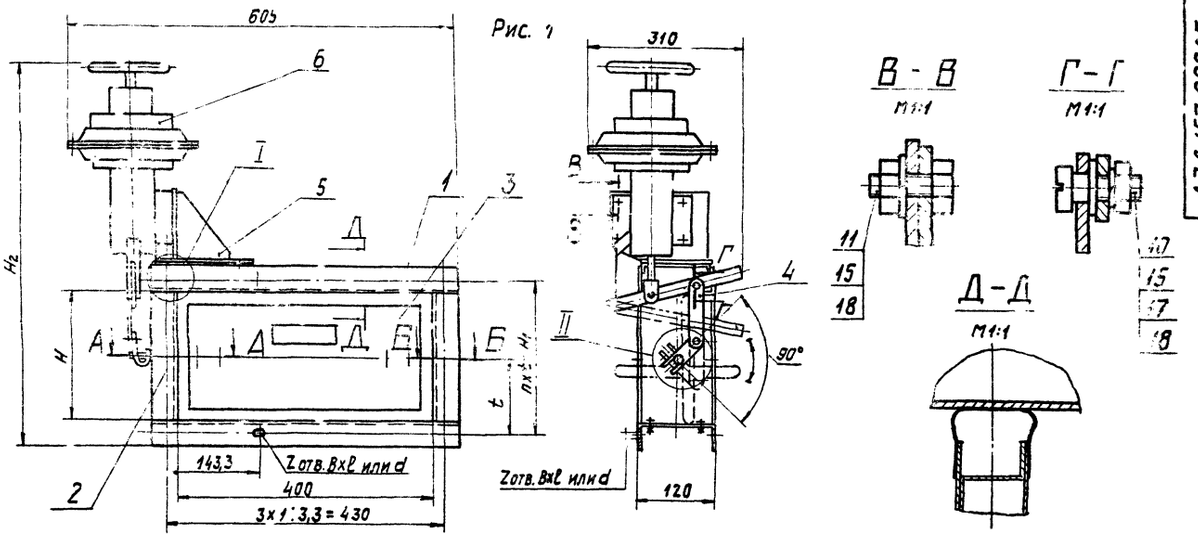

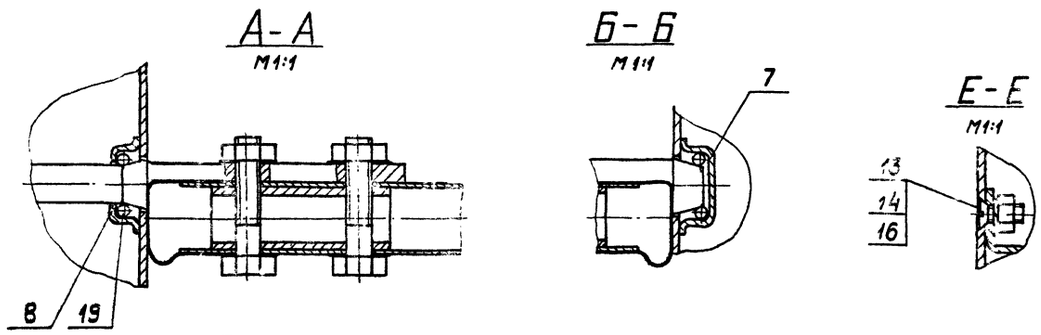

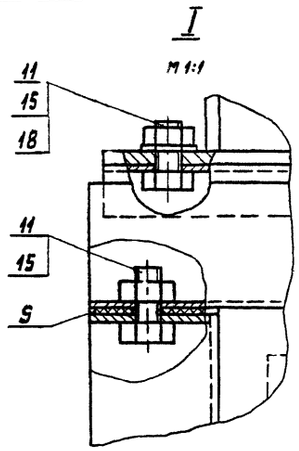

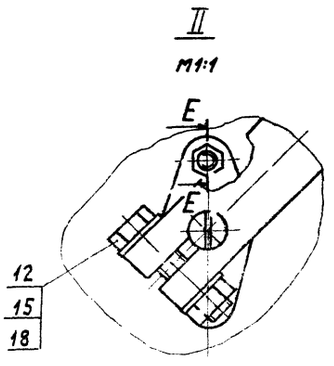

Обозначение	Шифр	Рис.	Размеры, мм			
			H	H_1	H_2	t
АЗД 157. 000	РГ 200×400 П	1	200	230	667	115
-01	РГ 400×400 П	2	400	430	867	143,3
-02	РГ 600×400 П		600	630	1067	157,5
-03	РГ 800×400 П		800	840	1267	168
-04	РГ 1000×400 П		1000	1048	1467	149,7

Продолжение

Обозначение	Размеры, мм			Кол., шт		Масса, кг
	в	ℓ	d	n	z	
АЗД 157. 000	7	10	7	2	10	20,0
-01				3	12	22,5
-02				4	14	25,0
-03	10	16	10	5	16	29,1
-04				7	20	32,5

Размеры для справок.

Изм.	Лист	№ докум.	Подп.	Дата
Разраб.		Лейтес		11-64
Пров.		Мерзлякова		11-64
Рук. груп.		Мерзлякова		11-64
Гл. спец.		Вайнберг		11-64
Н. контр.		Емолянская		30-11-64
Утв.		Спивак		11-64

АЗД 157. 000 СБ

Заслонка вентиляционная прямоугольного сечения повышенной герметичности размером от 200×400 до 1000×400 с пневмоприводом

Лит.	Масса	Масштаб
И	см. табл.	—

Лист 1 Листов 2

Госстрой СССР
САНТЕХПРОЕКТ
г. Москва

Копировал: Логинова

Формат А2

Серия 5.904-33

Инв. № подл. | Подп. и дата | Взам. инв. № | Инв. № дубл. | Подп. и дата

Рис. 2

Остальное - см. рис. 1

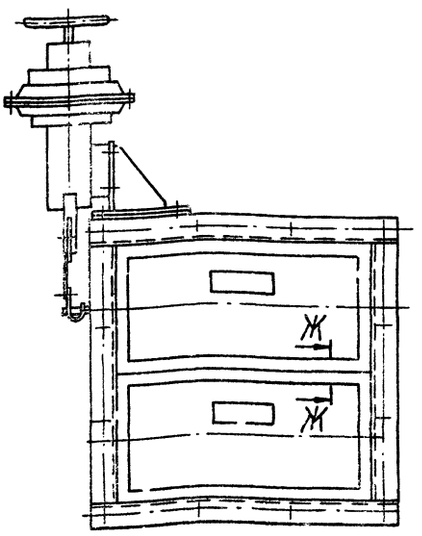

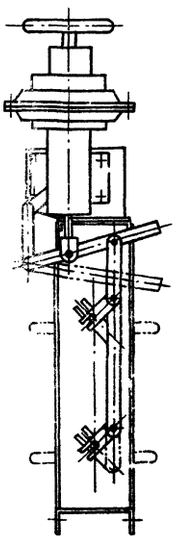

Ж - Ж
М1:1

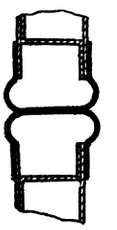

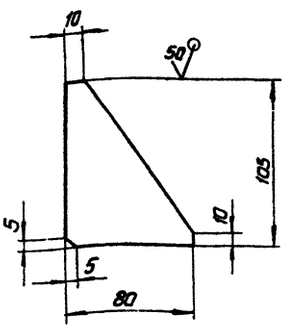

Неуказанные предельные отклонения размеров: $\pm t_2$; $\pm t_2/2$

Изм.	Лист	N докум.	Подп.	Дата	АЗД 157.002		
Разраб.		Володуева			Ребро	Лит.	Масса	Масштаб
Пров.		Лентес				И	0,12	1:2
Рук. гр.		Медлякова				Лист	Листов 1
Гл. спец.		Яйнберг					
Н. контр.		Смолянская			Б4 ГОСТ 19903-74	Госстрой СССР Сантехпроект г. Москва
Утв.		Спивак			Лист ВСТ3 ГОСТ 14637-79	

Серия 5.904-33

Копировал: Логинова
Формат А4

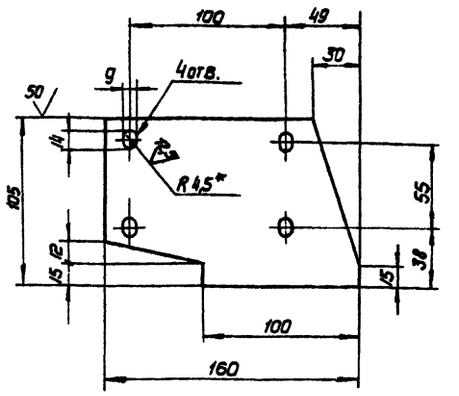

1. *Размер для справок
2. Неуказанные предельные отклонения размеров: $+t_2$; $-t_2$; $\pm t_2/2$.

Изм.	Лист	N докум.	Подп.	Дата	АЗД 157.001		
Разраб.		Володуева			Стенка	Лит.	Масса	Масштаб
Пров.		Лентес				И	0,43	1:2
Рук. гр.		Медлякова				Лист	Листов 1
Гл. спец.		Яйнберг					
Н. контр.		Смолянская			Б4 ГОСТ 19903-74	Госстрой СССР Сантехпроект г. Москва
Утв.		Спивак			Лист ВСТ3 ГОСТ 14637-79	

Копировал: Логинова
Формат А4

АЗД 157.020

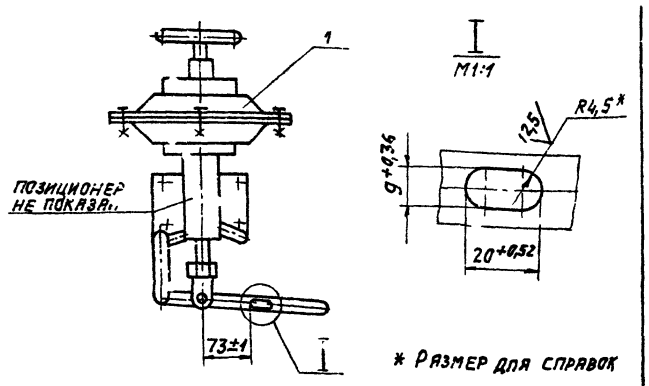

* Размер для справок

Формат	Зона	Поз.	Обозначение	Наименование	Кол.	Примечание
				Прочие изделия		
		1		Механизм исполнительный пневматический мембранно-пружинный колебательного типа МИМ-К-200-10П-05В		
				ТУ25.02.210132-78Е	1	

Изм.	Лист	№ докум.	Подп.	Дата
Разраб.		Елисеева		11-84
Пров.		Лейтес		11-84
Рук. гр.		Мерзлякова		11-84
Гл. спец.		Вайнберг		11-84
Н. контр.		Столянская		11-84
Утв.		Сливак		11-84

АЗД 157.020

Пневмопривод

Лит.	Масса	Масштаб
И	13,25	1:5
Лист	Листов 1	

Госстрой СССР САНТЕХПРОЕКТ г. Москва

Копировал: Логинова Формат А4

АЗД 157.010

Формат	Зона	Поз.	Обозначение	Наименование	Кол.	Примечание
				Документация		
А3			АЗД 157.010СБ	Сборочный чертеж		
				Детали		
А4		1	АЗД 157.001	Стенка	1	
А4		2	АЗД 157.002	Ребро	1	
А4		3	АЗД.157.003	Плита	1	

Изм.	Лист	№ докум.	Подп.	Дата
Разраб.		Елисеева		11-84
Пров.		Лейтес		11-84
Рук. гр.		Мерзлякова		11-84
Н. контр.		Столянская		11-84
Утв.		Сливак		11-84

АЗД 157.010

Кронштейн

Лит.	Лист	Листов
И		1

Госстрой СССР САНТЕХПРОЕКТ г. Москва

Копировал: Логинова Формат А4

АЗД 157.010СБ

Серия 5.904-33

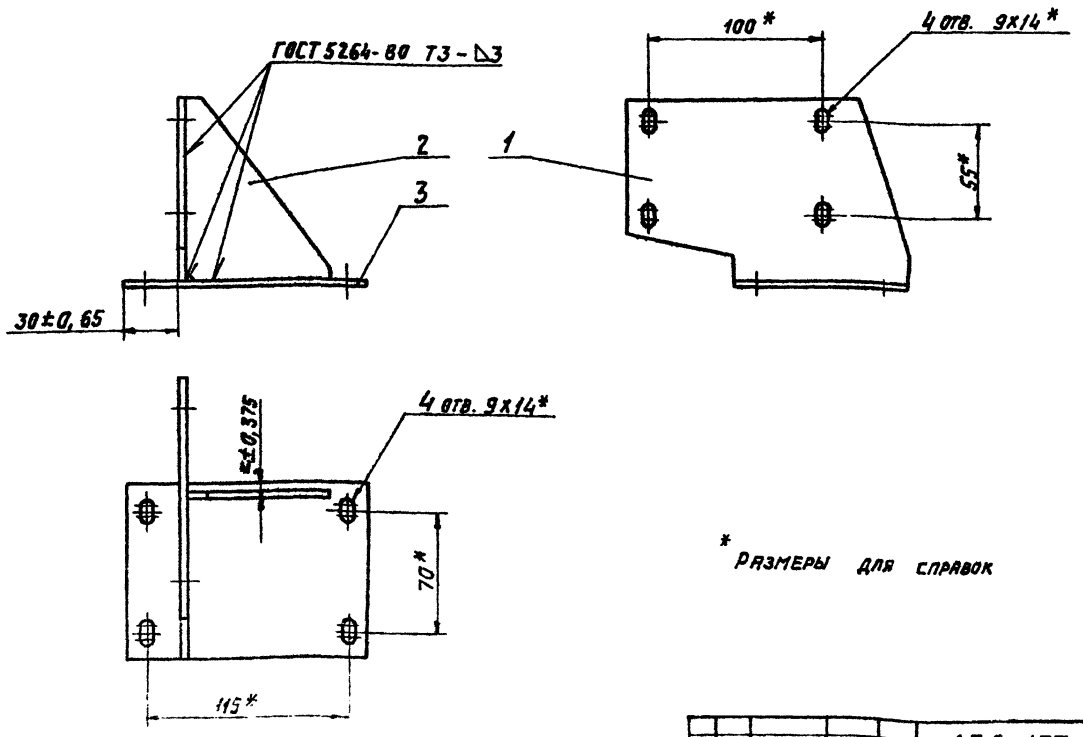

* Размеры для справок

Изм.	Лист	№ докум.	Подп.	Дата
Разраб.		Елисеева		11-84
Пров.		Мерзлякова		11-84
Рук. груп.		Мерзлякова		11-84
Гл. спец.		Вайнберг		11-84
Н. контр.		Столянская		11-84
Утв.		Сливак		11-84

АЗД 157.010СБ

Кронштейн

Лит.	Масса	Масштаб
И	1,0	1:2
Лист	Листов 1	

Госстрой СССР САНТЕХПРОЕКТ г. Москва

Копировал: Логинова Формат А3

АЗД 157.003

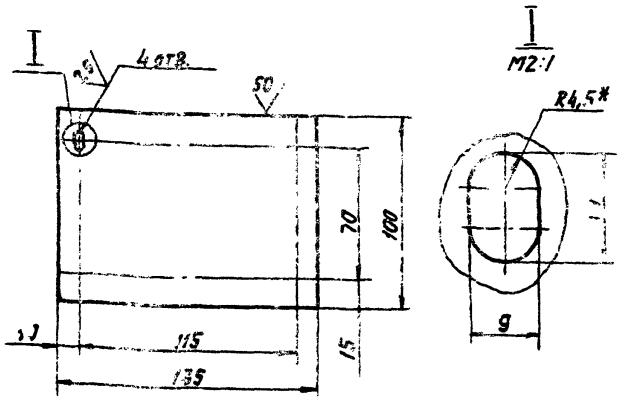

1* Размер для справок.

2. Неуказанные предельные отклонения размеров: $+t_2; -t_2; \pm t_2/2$

Изм.	Лист	№ докум.	Подп.	Дата
Разраб.		Елисеева		
Пров.		Лейтес		
Рук. груп.		Мерзлякова		
Гл. спец.		Вайнберг		
Н. контр.		Смоленская		
Утв.		Спивак		

Плита

Лит.	Масса	Масштаб
И	0,42	1:2

Лист | Листов 1

Госстрой СССР САНТЕХПРОЕКТ г. Москва

Лист Б4.0 ГОСТ 19903-74 ВСт3 ГОСТ 14637-79

Копировал: Логинова Формат А4

АЗД 156.027

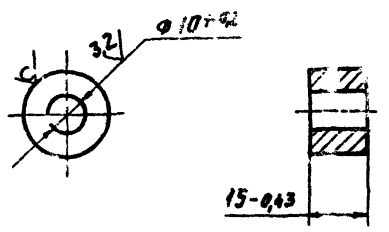

Изм.	Лист	№ докум.	Подп.	Дата
Разраб.		Волобуева		
Пров.		Лейтес		
Рук. груп.		Мерзлякова		
Гл. спец.		Вайнберг		
Н. контр.		Смоленская		
Утв.		Спивак		

Бобышка

Лит.	Масса	Масштаб
И	0,036	1:1

Лист | Листов 1

Госстрой СССР САНТЕХПРОЕКТ г. Москва

Круг В 22 ГОСТ 2590-71 / ВСт3-1 ГОСТ 535-79

Копировал: Логинова Формат А4

АЗД 158.004

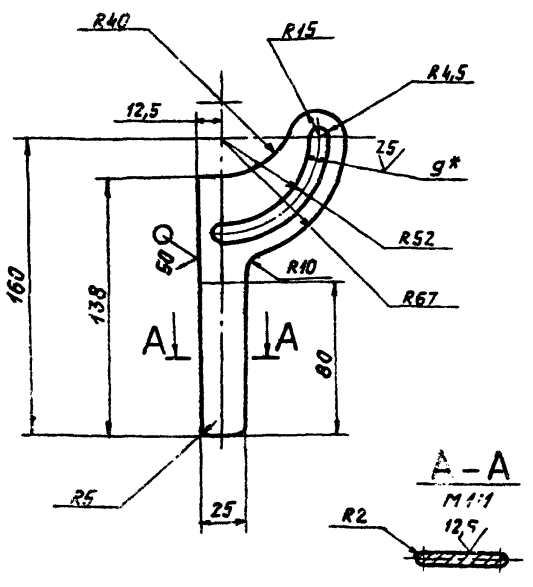

1.* Размер для справок.

2. Неуказанные предельные отклонения размеров: $+t_2; -t_2; \pm t_2/2$.

Изм.	Лист	№ докум.	Подп.	Дата
Разраб.		Волобуева		
Пров.		Лейтес		
Рук. груп.		Мерзлякова		
Гл. спец.		Вайнберг		
Н. контр.		Смоленская		
Утв.		Спивак		

Рукоятка

Лит.	Масса	Масштаб
И	0,15	1:2

Лист | Листов 1

Госстрой СССР САНТЕХПРОЕКТ г. Москва

Лист Б4 ГОСТ 19903-74 ВСт3 ГОСТ 14637-79

Копировал: Логинова Формат А4

Серия 5.904-33

АЗД 158.005

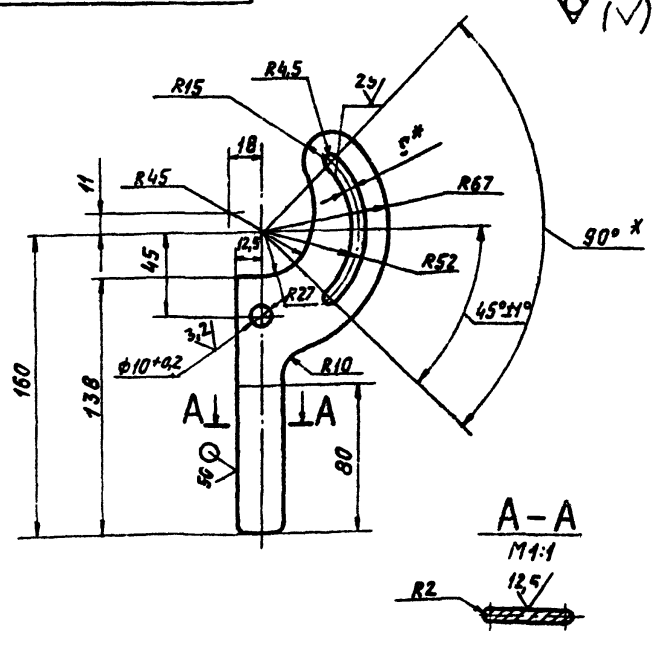

1.* Размеры для справок

2. Неуказанные предельные отклонения размеров: $+t_2; -t_2; \pm t_2/2$

Изм.	Лист	№ докум.	Подп.	Дата
Разраб.		Волобуева		
Пров.		Лейтес		
Рук. груп.		Мерзлякова		
Гл. спец.		Вайнберг		
Н. контр.		Смоленская		
Утв.		Спивак		

Рукоятка

Лит.	Масса	Масштаб
И	0,2	1:2

Лист | Листов 1

Госстрой СССР САНТЕХПРОЕКТ г. Москва

Лист Б4 ГОСТ 19903-74 ВСт3 ГОСТ 14637-79

Копировал: Логинова Формат А4

Серия 5.904-33

Формат	Зона	Поз.	Обозначение	Наименование	Кол. на испол. АЗД 158.000–					Примечание
					–	01	02	03	04	
А4		8	АЗД 156.002	Прокладка	2	2	2	2	2	
А4		9	АЗД 156.004-01	Палец	–	1	1	1	1	
				Стандартные изделия						
				Болты ГОСТ 7798-70						
		10		М8х16.36	4	4	4	4	4	
		11		М8х35.36	1	2	3	4	5	
		12		Винт М6х14.36 ГОСТ 17475-80	4	8	12	16	20	
		13		Гайка М8.4 ГОСТ 3032-76	1	1	1	1	1	
				Гайки ГОСТ 5915-70						
		14		М6.4	4	8	12	16	20	
		15		М8.4	5	7	8	9	10	
				Шайбы ГОСТ 6402-70						
		16		6.65Г	4	8	12	16	20	
		17		8.65Г	–	1	1	1	1	

АЗД 158.000 Лист 3

Изм. Лист № докум. Подп. Дата

Копировал: Логинова Формат А4

Формат	Зона	Поз.	Обозначение	Наименование	Кол. на сполн. АЗД 15Р 000–					Примечание
					–	01	02	03	04	
				Документация						
А4			АЗД 156.000ТО	Техническое описание	Х	Х	Х	Х	Х	
*)			АЗД 158.000СБ	Сборочный чертеж	Х	Х	Х	Х	Х	*) А2: А3
				Сборочные единицы						
А4		1	АЗД 156.030	Лопатка	1	2	3	4	5	
А4		2	АЗД 158.010	Корпус	1					
			–01	Корпус		1				

Усл. обозначение: РГ 200х400Р; РГ 400х400Р; РГ 600х400Р; РГ 1000х400Р

АЗД 158.000

Изм. Лист № докум. Подп. Дата

Разраб. Дейтес; Пров. Мерзлякова; Рук. гр. Мерзлякова; Н. контр. Смоленская; Утв. Сливак

Заслонка вентиляционная пр.-моугольного сечения повышенной герметичности, размером от 200х400 до 1000х400 с ручным управлением

Лит. И; Лист 1; Листов 4

Госстрой СССР САНТЕХПРОЕКТ г. Москва

Копировал: Логинова Формат А4

Формат	Зона	Поз.	Обозначение	Наименование	Кол. на испол. АЗД 158.300–					Примечание
					–	01	02	03	04	
		18		Шайба 8.02 ГОСТ 11371-78	2	5	7	9	11	
				Прочие изделия						
		19		Подшипник 876 903 ТУ 37.006-045-77	2	4	6	8	10	

АЗД 158.000 Лист 4

Изм. Лист № докум. Подп. Дата

Копировал: Логинова Формат А4

Формат	Зона	Поз.	Обозначение	Наименование	Кол. на испол. АЗД 158.000–					Примечание
					–	01	02	03	04	
А4		2	АЗД 158.010–02	Корпус			1			
			–03	Корпус				1		
			–04	Корпус					1	
А4		3	АЗД 158.020	Стойка в сборе	1					
			–01	Стойка в сборе		1				
			–02	Стойка в сборе			1			
			–03	Стойка в сборе				1		
			–04	Стойка в сборе					1	
А4		4	АЗД 158.030	Ручка управления	1					
А4			АЗД 158.040	Ручка управления		1	1	1	1	
А4		5	АЗД 158.050	Система тяг и рычагов	–	1				
			–01	Система тяг и рычагов			1			
			–02	Система тяг и рычагов				1		
			–03	Система тяг и рычагов					1	
				Детали						
А4		6	АЗД 156.001	Корпус подшипника	1	2	3	5		
		7	–01	Корпус подшипника	1	2	3	5		

АЗД 158.000 Лист 2

Изм. Лист № докум. Подп. Дата

Копировал: Логинова Формат А4

22

Рис. 1

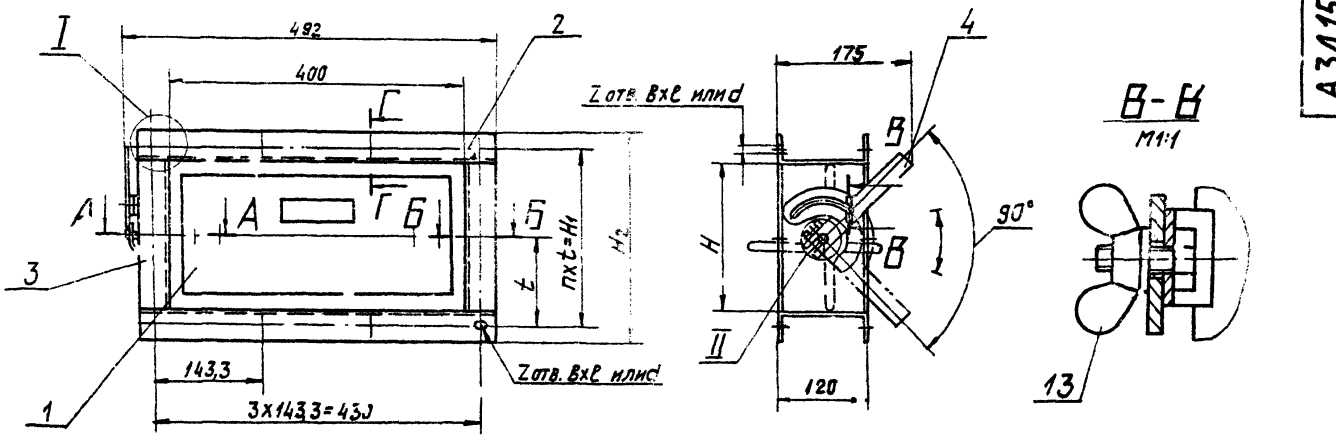

Обозначение	Шифр	Рис.	Размеры, мм			
			H	H_1	H_2	t
А3Д 158. 000	РГ 200х200Р	1	200	230	280	115
— 01	РГ 400х400Р	2	400	430	480	143,3
— 02	РГ 600х400Р		600	630	680	157,5
— 03	РГ 800х400 Р		800	840	880	168
— 04	РГ 1000х400Р		1000	1048	1080	149,7

Продолжение

Обозначение	Размеры, мм			Кол., шт.		Масса, кг
	в	ℓ	d	n	z	
А3Д 158. 000	7	10	7	2	10	5,3
— 01				3	12	7,9
— 02				4	14	10,4
— 03	10	16	10	5	16	14,6
— 04				7	20	17,9

Размеры для справок.

Изм.	Лист	№ докум.	Подп.	Дата	А3Д 158. 000 СБ
Разраб.		Лейтес		11-84	Заслонка вентиляционная прямоугольного сечения повышенной герметичности размером от 200х200 до 1000х400 с ручным управлением.
Пров.		Мевлакова		11-84	
Рук. гр.		Мевлакова		11-84	
Гл. спец.		Вайнберг		11-84	
Н. контр.		Смоланская		11-84	
Утв.		Спивак		11-84	

Лит. И | Масса: См. табл. | Масштаб: —
Лист 1 | Листов 2
Госстрой СССР САНТЕХПРОЕКТ г. Москва

Копировал: Логинова | Формат А2

Серия 5.904-33

Инв. № подл. | Подп. и дата | Взам. инв. № | Инв. № дубл. | Подп. и дата

АЗД 158.000 СБ

Рис. 2

Остальное - см. рис. 1

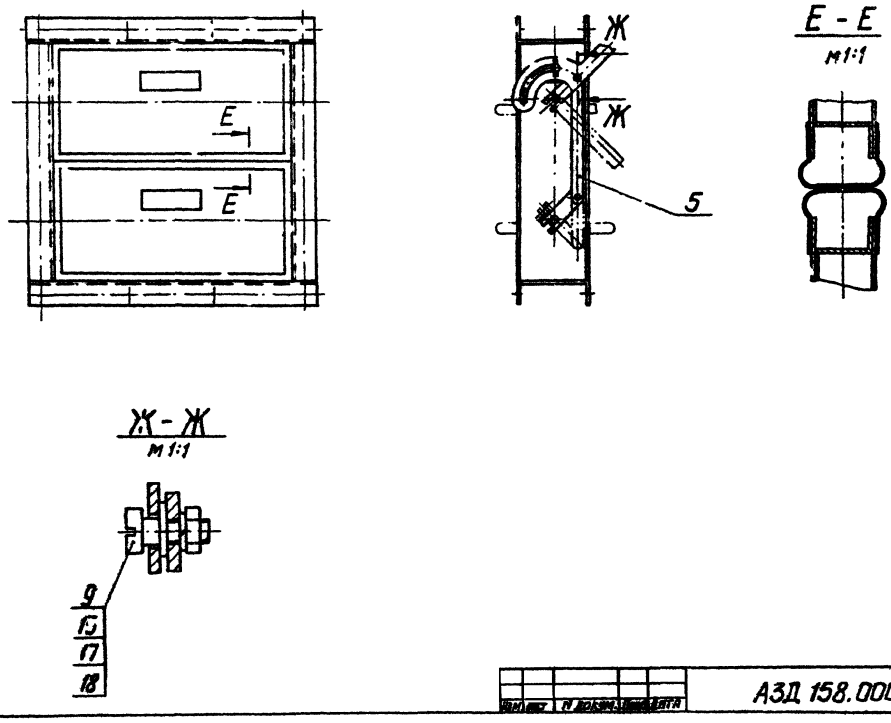

Изм.	Лист	N докум.	Подп.	Дата	АЗД 158.000 СБ	Лист 2

Формат 3

Серия 5.904-33

АЗД 158.003

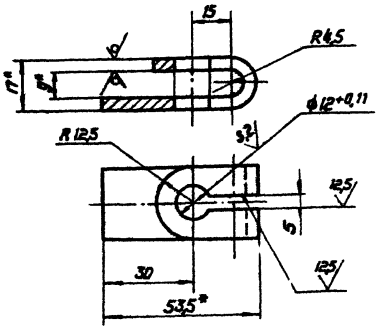

*Размеры для справок

2. Неуказанные предельные отклонения размеров: $+t_2$; $\pm t_2/2$.

Изм.	Лист	N докум.	Подп.	Дата	АЗД 158.003				
Разраб.		Елисеева			Рычаг	Лит.	Масса	Масштаб	
Пров.		Лентес				Н	0,058	1:1	
Рук.гр.		Мерзляков				Лист	Листов 1		
Гл.спец.		Вайнберг				Госстрой СССР Сантехпроект г. Москва			
Н.контр.		Смолянский			Полоса Б-4 х 25 ГОСТ 103-76 / ВСт5-1 ГОСТ 535-79				
Утв.		Спивак							

Формат 3а

Изм.	Лист	N докум.	Подп.	Дата	Обозначение	Наименование	Кол. на исполн. АЗД 158.010 -							Примечание
							-	01	02	03	04			
						Документация								
						Сборочный чертеж	X	X	X	X	X			
						Детали								
						Поперечина	2	2	2					
					-01	Поперечина				2				
					-02	Поперечина					2			
						Стойка	1							
					-02	Стойка		1						
					-04	Стойка			1					
					-06	Стойка				1				
					-08	Стойка					1			

Изм.	Лист	N докум.	Подп.	Дата	АЗД 158.010	Лит.	Лист	Листов
Разраб.		Лентес			Корпус	Н		1
Пров.		Мерзляков				Госстрой СССР Сантехпроект г. Москва		
Рук.гр.		Мерзляков						
Н.контр.		Смолянский						
Утв.		Спивак						

Формат А4

Рис. 1

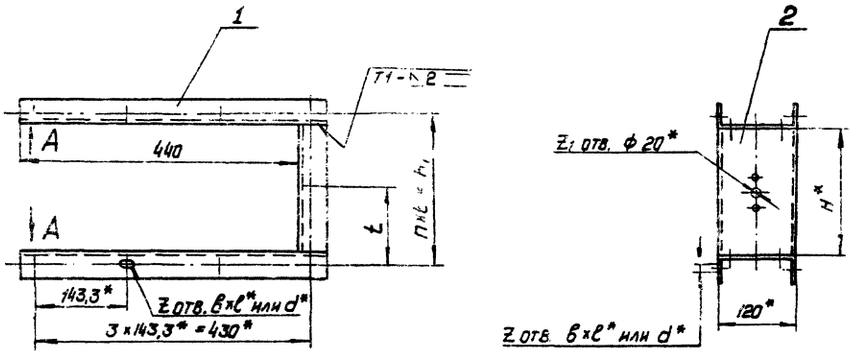

Вид А

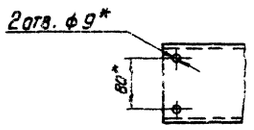

Рис. 2

Остальное – см. рис. 1.

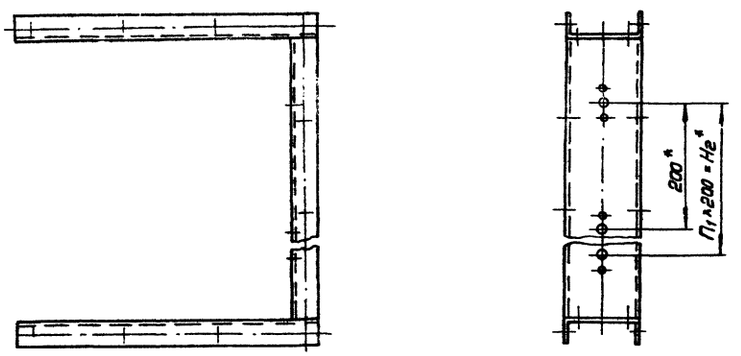

Обозначение	Рис.	Размеры, мм							Кол., шт				Масса, кг
		H*	H1	H2*	t	в*	l*	d*	n	n1	Z	Z1	
АЗД 158.010	1	200	230	–	115	7	10	7	2	–	9	1	2,75
-01	2	400	430	200	143,3				3	1	10	2	3,21
-02		600	630	400	157,5				4	2	11	3	3,70
-03		800	840	600	168	10	16	10	5	3	12	4	5,52
-04		1000	1048	800	149,7				7	4	14	5	6,20

1.* Размеры для справок

2. Неуказанные предельные отклонения размеров $+t_2$; $-t_2$; $\pm t_2/2$

3. Сварные швы по ГОСТ 5264-80

Серия 5.904-33

Изм.	Лист	N докум.	Подп.	Дата
Разраб.		Елисеева		9-84
Пров.		Лейтес		9-84
Рук. гр.		Мерзлякова		9-84
Гл. спец.		Ваинберг		9-84
Н. контр.		Смолянская		9-84
Утв.		Спивак		9-84

АЗД 158.010 СБ

Корпус

Лит.	Масса	Масштаб
И	См. табл.	–

Лист | Листов 1

Госстрой СССР
Сантехпроект
г. Москва

Копировал [signature] – формат А2

Инв. N подл. | Подп. и дата | Инв. N дубл. | Подп. и дата

Инв. № подл.	Подп. и дата	Взам. инв. №	Инв. № дубл.	Подп. и дата

Формат	Зона	Обозначение	Наименование	Кол. на исполн. АЗД 158.020 — 01	02	03	04	Примечание
			Документация					
А3		АЗД 158.020 СБ	Сборочный чертеж	X	X	X	X	
			Детали:					
А2	1	АЗД 156.006-01	Стойка	1				
		-03	Стойка		1			
		-05	Стойка			1		
		-07	Стойка				1	
		-09	Стойка					1
А4	2	АЗД 156.009	Планка	2	2	2	2	2
А4	3	АЗД 158.001	Скоба	1	1	1	1	1
			Стандартные изделия					
	4		Болт М8х.036 ГОСТ 7798-70	1	1	1	1	1

Изм.	Лист	№ докум.	Подп.	Дата
Разраб.		Волобуева		
Пров.		Лейтес		
Рук. гр.		Мерзлякова		
Н. контр.		Смолянская		
Утв.		Спивак		

АЗД 158.020

Стойка в сборе

Лит. | Лист | Листов

Госстрой СССР САНТЕХПРОЕКТ г. Москва

Копировал: Логинова

Формат А4

АЗД 158.001

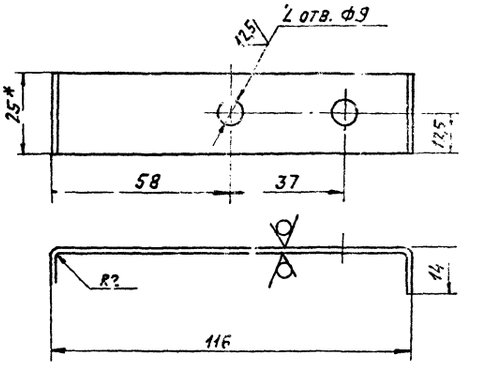

1. * Размер для справок.
2. Неуказанные предельные отклонения размеров: $+t_2$; $\pm t_2/2$.

Изм.	Лист	№ докум.	Подп.	Дата
Разраб.		Волобуева		
Пров.		Лейтес		
Рук. гр.		Мерзлякова		
Гл. спец.		Вайнберг		
Н. контр.		Смолянская		
Утв.		Спивак		

АЗД 158.001

Скоба

Лит. И | Масса 0,05 | Масшт. 1:1

Лист Б2 ГОСТ 19903-74 / 4-IV В Ст3 ГОСТ 16523-70

Лист | Листов 1

Госстрой СССР САНТЕХПРОЕКТ г. Москва

Копировал: Логинова

Формат А4

АЗД 158.020 СБ

Серия 5.904-33

Рис. 1

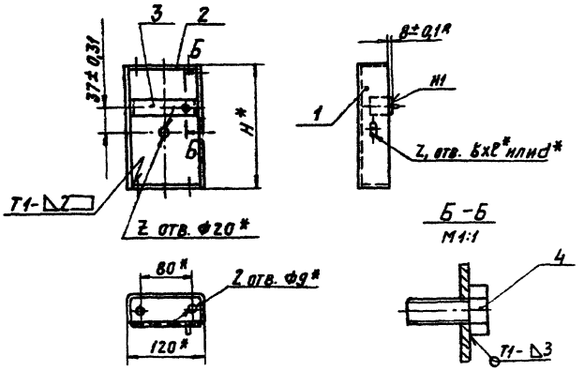

Рис. 2

Остальное - см. рис. 1

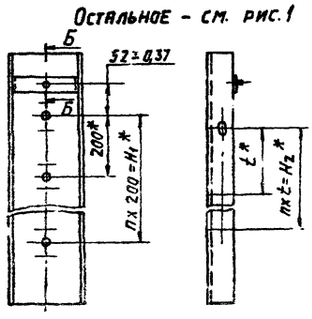

Обозначение	Рис.	Размеры, мм H*	H1*	H2*	b*	ℓ*	d*
АЗД 158.010	1	196	—	—			
—01	2	396	200	286,6	7	10	7
—02		596	400	472,5			
—03		796	600	672	10	16	10
—04		996	800	898,2			

Продолжение

Обозначение	t*, мм	кол., шт. n	n1	z	z1	Масса, кг
АЗД 158.010	—	—	—	1	1	0,62
—01	143,3	1	2	2	3	1,10
—02	157,5	2	3	3	4	1,56
—03	168	3	4	4	5	2,65
—04	149,7	4	6	5	7	3,30

1. * Размеры для справок.
2. Сварные швы по ГОСТ 5264-80.

Изм.	Лист	№ докум.	Подп.	Дата
Разраб.		Волобуева		
Пров.		Лейтес		
Рук. гр.		Мерзлякова		
Гл. спец.		Вайнберг		
Н. контр.		Смолянская		
Утв.		Спивак		

АЗД 158.020 СБ

Стойка в сборе

Лит. И | Масса см. табл. | Масшт. —

Лист | Листов 1

Госстрой СССР САНТЕХПРОЕКТ г. Москва

Копировал: Логинова

Формат А3

Формат	Зона	Поз.	Обозначение	Наименование	Кол.	Примечание
				Документация		
А4			АЗД 158.030СБ	Сборочный чертеж		
				Детали		
А4			АЗД. 158. 003	Рычаг	1	
А4			АЗД. 158. 004	Рукоятка	1	

Изм.	Лист	№ докум.	Подп.	Дата
Разраб.		Елисеева		
Пров.		Лейтес		
Рук. гр.		Мерзлякова		
Н. контр.		Смоланская		
Утв.		[illegible]		

АЗД 158.030

Ручка управления.

Лит.	Лист	Листов
И		1

Госстрой СССР САНТЕХПРОЕКТ г. Москва

Копировал: Логинова

Формат А4

Инв. № подл. | Подп. и дата | Взам. инв. № | Инв. № дубл. | Подп. и дата

АЗД 158.030СБ

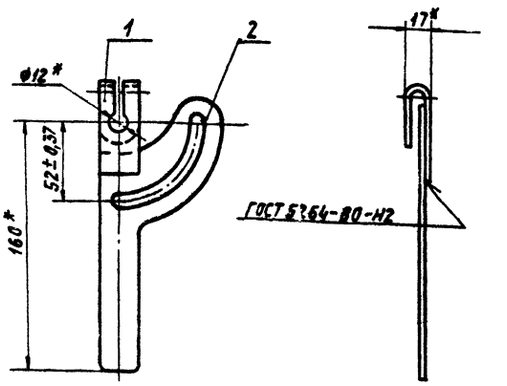

* Размеры для справок

АЗД. 158.030СБ

Ручка управления

Лит.	Масса	Масштаб
И	0,21	1:2

Лист | Листов 1

Госстрой СССР САНТЕХПРОЕКТ г. Москва

Формат А4

Инв. № подл. | Подп. и дата | Взам. инв. № | Инв. № дубл. | Подп. и дата

Формат	Зона	Поз.	Обозначение	Наименование	Кол.	Примечание
				Документация		
А4			АЗД 158. 040СБ	Сборочный чертеж		
				Детали		
А4		1	АЗД 158. 003	Рычаг	1	
А4		2	АЗД 158. 005	Рукоятка	1	

Серия 5.904-33

Изм.	Лист	№ докум.	Подп.	Дата
Разраб.		Елисеева		
Пров.		Лейтес		
Рук. гр.		Мерзлякова		
Н. контр.		Смоланская		
Утв.		[illegible]		

АЗД 158. 040

Ручка управления

Лит.	Лист	Листов
		1

Госстрой СССР САНТЕХПРОЕКТ г. Москва

Формат: А4

Инв. № подл. | Подп. и дата | Взам. инв. № | Инв. № дубл. | Подп. и дата

АЗД 158. 040СБ

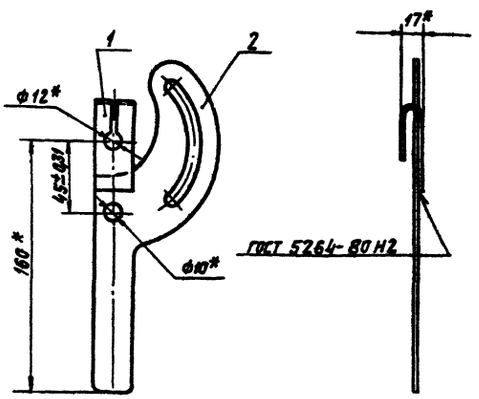

*Размеры для справок

АЗД 158.040СБ

Ручка управления

Лит.	Масса	Масштаб
И	0,26	1:2

Лист | Листов 1

Госстрой СССР САНТЕХПРОЕКТ г. Москва

Копировал: Логинова

Формат А4

Инв. № подл. | Подп. и дата | Взам. инв. № | Инв. № дубл. | Подп. и дата

Серия 5.904-33

АЗД 158.050 СБ

Рис. 1

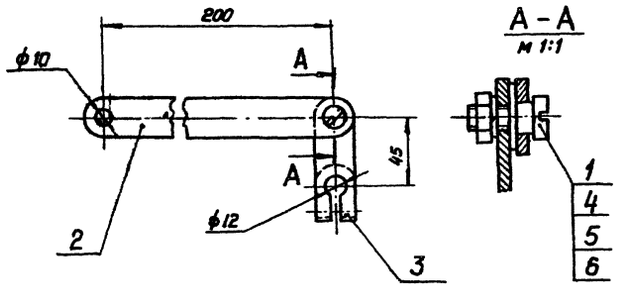

Рис. 2

Остальное - см. рис. 1

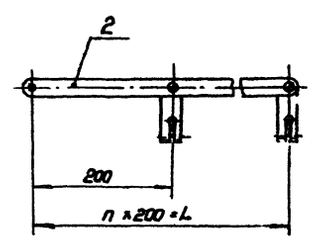

Обозначение	Рис.	L, мм	n, шт	Масса, кг
АЗД 158.050	1	–	–	0,3
-01	2	400	2	0,56
-02		600	3	0,75
-03		800	4	1,05

Размеры для справок.

Изм.	Лист	N докум.	Подп.	Дата
Разраб.	Волобуева			
Пров.	Лентес			
Рук.гр.	Мерзлякова			
Гл.спец.	Вайнберг			
Н.контр.	Смолянская			
Утв.	Спивак			

АЗД 158.050 СБ

Система тяг и рычагов

Лит.	Масса	Масшт.
И	См. табл.	–

Лист | Листов 1

Госстрой СССР Сантехпроект г. Москва

Копировал: Формат А3

Инв. N подл. | Подп. и дата | Взам. инв. N | Инв. N дубл. | Подп. и дата

Формат	Зона	Поз.	Обозначение	Наименование	Кол. на исполн. АЗД 158.050 – 01	02	03	Примечание
А3			АЗД 158.050 СБ	Сборочный чертеж	X	X	X	X
				Детали				
А4	1		АЗД 156.004-01	Палец	1	2	3	4
А4	2		АЗД 156.018-02	Тяга	1			
А4			АЗД 156.022	Тяга		1		
			-01	Тяга			1	
			-02	Тяга				1

АЗД 158.050

Система тяг и рычагов

Лит. | Лист | Листов 1 | Госстрой СССР Сантехпроект г. Москва

Формат А4

Инв. N подл. | Подп. и дата | Взам. инв. N | Инв. N дубл. | Подп. и дата

Формат	Зона	Поз.	Обозначение	Наименование	Кол. на исполн. АЗД 158.050 – 01	02	03	Примечание
А4		3	АЗД 156.019	Рычаг	1	2	3	4
				Стандартные изделия				
		4		Гайка М8.4 ГОСТ 5915-70	1	2	3	4
		5		Шайба 8.65 Г ГОСТ 6402-70	1	2	3	4
		6		Шайба 8.02 ГОСТ 11371-78	1	2	3	4

АЗД 158.050

Лист 2

Формат А4

Госстрой СССР
Тбилисский филиал
ЦИТП
Типовой проект /серия/
№ 5-904-33
Заказ № 1651
Цена 2 руб. 28 коп.
Тираж 150
Дата „24" 11 1983 г.

gost.e-ecolog.ru