ГОСУДАРСТВЕННЫЙ КОМИТЕТ СССР ПО ДЕЛАМ СТРОИТЕЛЬСТВА
(ГОССТРОЙ СССР)

ТИПОВАЯ ДОКУМЕНТАЦИЯ НА СТРОИТЕЛЬНЫЕ СИСТЕМЫ
И ИЗДЕЛИЯ ЗДАНИЙ И СООРУЖЕНИЙ

СЕРИЯ 5.904-32

ЗАСЛОНКИ ВЕНТИЛЯЦИОННЫЕ КРУГЛОГО СЕЧЕНИЯ ПОВЫШЕННОЙ ГЕРМЕТИЧНОСТИ ДИАМЕТРОМ от 1000 до 2000 мм

РАБОЧИЕ ЧЕРТЕЖИ

gost.e-ecolog.ru

ГОСУДАРСТВЕННЫЙ КОМИТЕТ СССР ПО ДЕЛАМ СТРОИТЕЛЬСТВА
(ГОССТРОЙ СССР)

ТИПОВАЯ ДОКУМЕНТАЦИЯ НА СТРОИТЕЛЬНЫЕ СИСТЕМЫ
И ИЗДЕЛИЯ ЗДАНИЙ И СООРУЖЕНИЙ

СЕРИЯ 5.904-32

ЗАСЛОНКИ ВЕНТИЛЯЦИОННЫЕ КРУГЛОГО СЕЧЕНИЯ ПОВЫШЕННОЙ ГЕРМЕТИЧНОСТИ ДИАМЕТРОМ от 1000 до 2000 мм

РАБОЧИЕ ЧЕРТЕЖИ

РАЗРАБОТАНЫ
ГПИ САНТЕХПРОЕКТ
Госстроя СССР
ГЛАВНЫЙ ИНЖЕНЕР ИНСТИТУТА — ШИЛЛЕР Ю И
ГЛАВНЫЙ ИНЖЕНЕР ПРОЕКТА — СЛИВАК В А

УТВЕРЖДЕНЫ
ГОССТРОЕМ СССР
ПРОТОКОЛ № АЧ-42 от 3 ОКТЯБРЯ 1985г.
ВВЕДЕНЫ В ДЕЙСТВИЕ
ГПИ САНТЕХПРОЕКТ
ПРИКАЗ № 195 ОТ 26 ДЕКАБРЯ 1985г.

СОДЕРЖАНИЕ

Обозначение	Наименование	Стр
АЗД 159.000 ТО	Заслонка вентиляционная круглого сечения повышенной герметичности диаметром от 1000 до 2000 мм Техническое описание	2,3
АЗД 159.001	Крышка	3
АЗД 159.000	Заслонка вентиляционная круглого сечения повышенной герметичности диаметром от 1000 до 2000 мм	4,5
АЗД 159.000 СБ	Заслонка вентиляционная круглого сечения повышенной герметичности диаметром от 1000 до 2000 мм	6,7
АЗД 159.003 АЗД 159.004 АЗД 159.010	Прокладка Шайба концевая Корпус	8
АЗД 159.010 СБ	Корпус	9,10
АЗД 159.020	Кронштейн	10
АЗД 159.020 СБ	Кронштейн	11
АЗД 159.009 АЗД 159.011 АЗД 159.012 АЗД 159.013	Обечайка Фланец Бобышка Ушко	12
АЗД 159.014 АЗД 159.015 АЗД 159.016 АЗД 159.017	Плита Плита Ребро Ребро	13
АЗД 159.030 АЗД 159.030 СБ	Полудиск Полудиск	14
АЗД 159.005 АЗД 159.006 АЗД 159.040	Шайба концевая Шайба Каркас	15
АЗД 159.040 СБ	Каркас	16
АЗД 159.018 АЗД 159.025 АЗД 159.028	Планка Полотно Ребро	17
АЗД 159.026 АЗД 159.027	Хомут Полочка	18
АЗД 159.031 АЗД 159.032 АЗД 159.050	Ось Ось Вал	19
АЗД 159.050 СБ	Вал	20
АЗД 159.060 АЗД 159.060 СБ АЗД 159.038 АЗД 159.039	Указатель положения диска Указатель положения диска Стрелка Втулка	21
АЗД 159.070 АЗД 159.070 СБ	Муфта Муфта	22
АЗД 159.041	Полумуфта	23
АЗД 159.042	Полумуфта	24
АЗД 159.043 АЗД 159.002	Полумуфта Крышка	25

Серия 5.904-32

Введение

В типовой документации серии 5.904-32 приведены рабочие чертежи заслонок вентиляционных повышенной герметичности следующих диаметров: 1000, 1250, 1600 и 2000 мм.

1. Назначение

Заслонки вентиляционные повышенной герметичности предназначены для установки в системах вентиляции и аспирации с давлением до 3000 Па (300 кгс/м²), температурой перемещаемой среды от −30° до +80°С и относительной влажностью 60% при запыленности до 5000 мг/м³, включая и абразивную пыль.

Содержание в перемещаемой среде агрессивных газов, взрывоопасных смесей и слипающихся пылей не допускается.

Данные заслонки устанавливаются с вертикальным расположением оси проходного сечения (на вертикальном воздуховоде).

АЗД 159 000ТО

2 Технические данные

Размеры сечения заслонок соответствуют размерам поперечного сечения воздуховодов по приложению 17 СНиП II-35-75*.

Присоединительные размеры по фланцам заслонок соответствуют „Техническим условиям на фланцы круглые и прямоугольные СТД 201 и СТД 202 для сварных и фланцевых воздуховодов – ТУ36-150Я-75

Вал заслонки приводится в движение при помощи электрического исполнительного механизма: МЭО-250/63-0,25 для заслонки диаметром 1000 мм, МЭО-630/63-0,25 для заслонки диаметром 1250 мм, МЭО-1600/63-0,25 для заслонки диаметром 1600, МЭО-4000/63-0,25к для заслонки диаметром 2000 мм.

Техническая характеристика исполнительных электрических механизмов:

Температура окружающего воздуха – от −30 до +50°С

Относительная влажность воздуха – до 95% при температуре 35°С

Напряжение питания – 220, 240 В

Частота тока – 50 Гц

АЗД 159.000ТО

Потребляемая мощность в номинальном режиме, В·А для механизмов

МЭО-250/63 - 0,25 - 40
МЭО-630/63 - 0,25 - 80
МЭО-1600/63 - 0,25 - 250
МЭО-4000/63 - 0,25 к - 415

Номинальный крутящий момент на выходном валу, Н·м для механизмов:

МЭО-250/63 - 0,25 - 250
МЭО-630/63 - 0,25 - 630
МЭО-1600/63 - 0,25 - 1600
МЭО-4000/63 - 0,25 к - 4000

Номинальное время полного хода выходного вала - 63 с.

Номинальный полный ход выходного вала - 0,25 оборота.

Завод-изготовитель - Чебоксарский завод электрических исполнительных механизмов.

Устройство и работа изделия

Заслонка состоит из корпуса, представляющего собой обечайку с присоединительными фланцами и поворотного диска, выполненного разъемным из двух полудисков, закрепленных на валу заслонки двумя хомутами.

Диск заслонки имеет по периферии кольцевую полочку, к которой крепится с двух сторон резиновое уплотнение, имеющее в сечении торроидальную

форму

Между корпусом заслонки и полочкой диска имеется кольцевой зазор, который при закрывании заслонки перекрывается резиновым уплотнением, что обеспечивает плотность заслонки.

Заслонка открывается и закрывается поворотом диска вокруг оси, перпендикулярной оси воздуховода. Для управления заслонкой необходимо повернуть вал на четверть оборота.

Вал заслонки приводится в движение при помощи электрического исполнительного механизма, установленного на кронштейне корпуса.

Вал заслонки состоит из трубы с вваренными с торцов осями и устанавливается в подшипниках качения, расположенных в бобышках корпуса. Вал заслонки и исполнительный механизм соединяются через муфту.

Положение диска заслонки определяется с помощью „указателя положения диска, закрепленного на валу заслонки.

АЗ 159.001

Серия 5.904-32

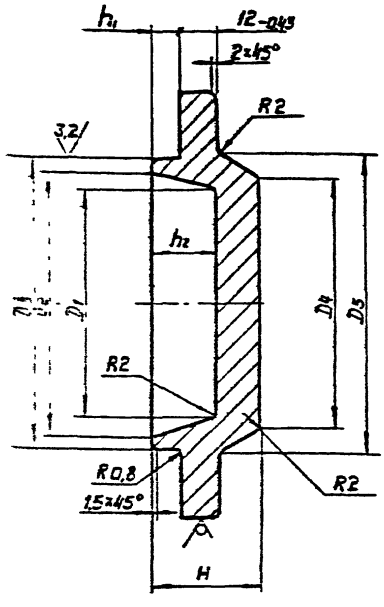

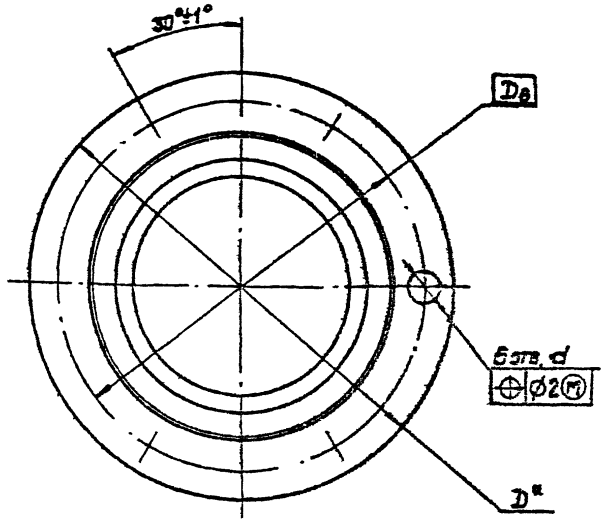

1.* Размер для справок
2. Неуказанные предельные отклонения размеров: $+t_2, -t_2, \pm t_2/2$.

Обозначение	Размеры, мм											Масса, кг
	[illegible]	[illegible]	D_2	D_3	D_4	D_5	D_6	H	d	h_1	h_2	
АЗД 156 00[illegible]	[illegible]	67	77	25-0,04	73	87	105	28	9	6	18	1,33
-0[illegible]	[illegible]	[illegible]	92	[illegible]	92	100	120		11	7		1,73
-0[illegible]	[illegible]	[illegible]	112	[illegible]	112	118	140	30				2,06
-0[illegible]	[illegible]	[illegible]	132	[illegible]	[illegible]	150	[illegible]	38	[illegible]	8	20	3,80

АЗД 159 001

Крышка

Госстрой СССР
Г. Москва

Серия 5.904-32

Обозначение	Наименование	Кол. на исполн. АЗД 159.000 –	01	02	03	Примечание
	Детали					
001	Крышка	1				
-01	Крышка		1			
-02	Крышка			1		
-03	Крышка				1	
7 АЗД 159. 002	Крышка	1				
-01	Крышка		1			
-02	Крышка			1		
-03	Крышка				1	
А8 А АЗД 159. 003	Прокладка	2				
-01	Прокладка		2			
-02	Прокладка			2		
-03	Прокладка				2	
9 АЗД 159. 004	Шайба концевая	1				
9 АЗД 159 005	Шайба концевая		1			
-01	Шайба концевая			1		
-02	Шайба концевая				1	
10 АЗД 159 006	Шайба		1			
-01	Шайба			1		

АЗД 159.000 Лист 3

Формат А4

Обозначение	Наименование	Кол. на исполн. АЗД 159.000 –	01	02	03	Примечание
	Документация					
А2 АЗД 159. 000 СБ	Сборочный чертеж	Х	Х	Х	Х	
А4 АЗД 159. 000 ТО	Техническое описание	Х	Х	Х	Х	
	Сборочные единицы					
А4 1 АЗД 159. 010	Корпус	1				
-01	Корпус		1			
-02	Корпус			1		
-03	Корпус				1	
А4 2 АЗД 159. 030	Полудиск	2				
-01	Полудиск		2			
-02	Полудиск			2		
-03	Полудиск				2	

АЗД 159.000

Заслонка вентиляционная круглого сечения повышенной герметичности диаметром от 1000 до 2000 мм

Лит. И | Лист 1 | Листов 8

Госстрой СССР Сантехпроект г. Москва

Формат А4

Обозначение	Наименование	Кол. на исполн. АЗД 159.000 –	01	02	03	Примечание
10 АЗД 159 006-02	Шайба				1	
	Стандартные изделия					
	Болты ГОСТ 7798-70					
11	М8х25.36	13				
	М10х25.36		13	13		
	М12х30.36				13	
12	М8х16.36	1				
	М8х20.36		2	2		
	М12х30.36				2	
13	М12х40.36	4				
	М12х50.36		4			
	М16х55.36			4		
	М24х70.36				4	
14	М12х35.36	8	10			
	М16х50.36			16	20	
15	Винт М12х16.36 ГОСТ 11738-75	1	1	1	1	

АЗД 159.000 Лист 4

Формат А4

Обозначение	Наименование	Кол. на исполн. АЗД 159.000 –	01	02	03	Примечание
А4 3 АЗД 159. 050	Вал	1				
-01	Вал		1			
-02	Вал			1		
-03	Вал				1	
А1 4 АЗД 159. 060	Указатель положения диска	1				
-01	Указатель положения диска		1			
-02	Указатель положения диска			1		
-03	Указатель положения диска				1	
А4 5 АЗД 159. 070	Муфта	1				
-01	Муфта		1			
-02	Муфта			1		
-03	Муфта				1	

АЗД 159.000 Лист 2

Формат А4

Серия 5.904-32

Поз.	Обозначение	Наименование	Кол. на исполн. АЗД 159.000 -				Примечание
			–	01	02	03	
		Манжеты ГОСТ 8752-79					
25		1-1-36×58-1	1				
		1-1-45×65-1		1			
		1-1-55×80-1			1		
		1-1-75×100-1				1	
		Подшипники ГОСТ 5720-75					
26		1209	2				
		1211		2			
		1213			2		
		1217				2	
		Шпонки ГОСТ 23360-78					
27		10×8×60	1				
		14×9×70		1			
		16×10×90			1		
		20×12×90				1	
29		Штифт 4Пр.2гв×12 ГОСТ 3128-70	1	–	–	–	
35		Масленка 6,3 ГОСТ 20905-75	1	1	1	1	

Изм. Лист N докум. Подп. Дата АЗД.159 000 Лист 7

Формат А4

Поз.	Обозначение	Наименование	Кол. на исполн. АЗД 159.000 -				Примечание
			–	01	02	03	
		Прочие изделия					
		Механизмы исполнительные электрические однооборотные ТУ 25-02.131401-81					
30		МЭО-250/63-0,25	1				
		МЭО-630/63-0,25		1			
		МЭО-1600/63-0,25			1		
		МЭО-4000/63-0,25К				1	

Изм. Лист N докум. Подп. Дата АЗД 159.000 Лист 8

Формат А4

Формат	Зона	Поз.	Обозначение	Наименование	Кол. на исполн. АЗД 159.000 -				Примечание
					–	01	02	03	
				Гайки ГОСТ 5915-70					
		16		М8.4	2				
				М10.4		2	2		
				М12.4				2	
		17		М12 4	4	4			
				М16.4			4		
				М24.4				4	
		18		М12.4	8	10			
				М16.4			16	20	
				Гайки ГОСТ 11871-80					
		19		М42×1,5	2				
				М48×1,5		2			
				М64×2			2		
				М80×2				2	
				Шайбы ГОСТ 6402-70					
		20		8.65Г	12				
				10 65Г		12	12		
				12.65Г				12	

Изм. Лист N докум. Подп. Дата АЗД 159.000 Лист 5

Формат А4

Формат	Зона	Поз.	Обозначение	Наименование	Кол. на исполн. АЗД 159.000 -				Примечание
					–	01	02	03	
				Шайбы ГОСТ 6402-70					
		21		12 65Г	4	4			
				16 65Г			4		
				24 65Г				4	
				Шайбы ГОСТ 11371-78					
		22		12.02	8	10			
				16 02			16	20	
				Шайбы ГОСТ 11812-80					
		23		42.02	2				
				48.02		2			
				64.02			2		
				80 02				2	
				Манжеты ГОСТ 8752-79					
		24		1-1-50×70-1	2				
				1-1-60×85-1		2			
				1-1-70×95-1			2		
				1-1-95×120-1				2	

Изм. Лист N докум. Подп. Дата АЗД 159.000 Лист 6

Формат А4

Рис. 1

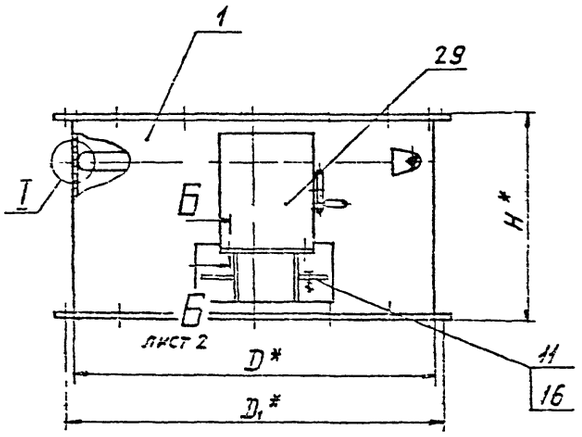

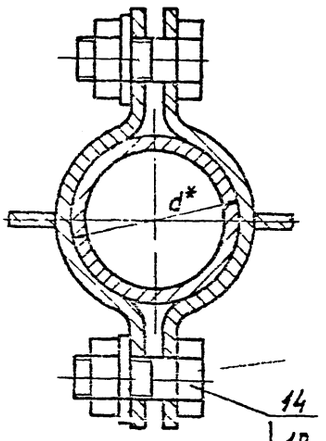

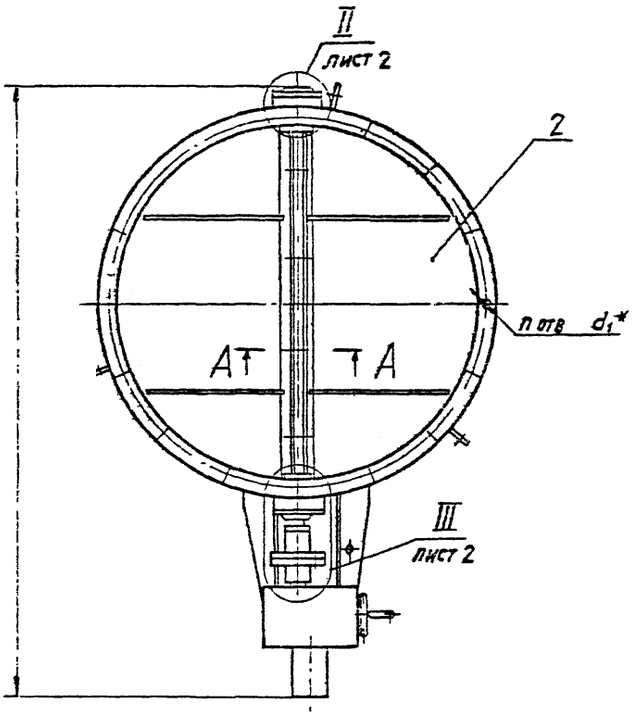

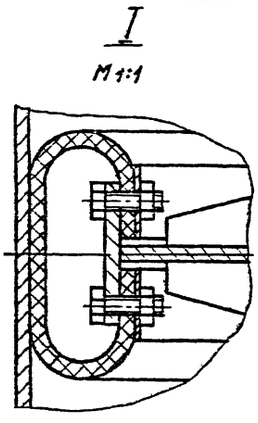

Обозначение	Рис.	Размеры, мм														n, шт	масса, кг
		D*	D1*	D2*	D3*	D4*	D5*	H*	L*	d*	d1*	d2	d3	c	e		
АЗД 159 000	1	1000	1040	45	85	36	30	575	1635	50	10	6	—	—	—	16	105
–01	2	1250	1295	55	100	45	40	725	2032	60	12	6	М8-7Н	20±0,5	16+1	18	177
–02		1600	1648	65	120	55	48	825	2597	70		9		25±0,5		26	316
–03		2000	2048	85	150	75	75	950	3177	95			М12-7Н	40±0,8	25+1	30	506

1 * Размеры для справок.

2 Покрытие всех поверхностей, кроме резьбовых соединений и покупных изделий – эмаль ПФ-115 серая ГОСТ 6465-76

3 Смазка подшипников ЦИАТИМ-203 ГОСТ 8773-73

АЗД 159.000 СБ

Серия 5.904-32

II лист 1

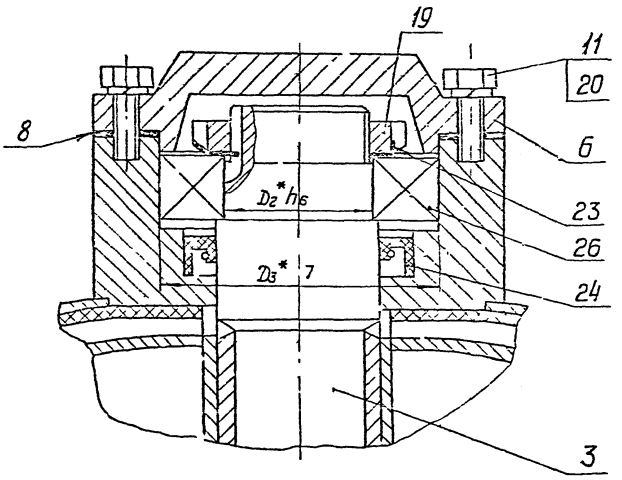

III лист 1.

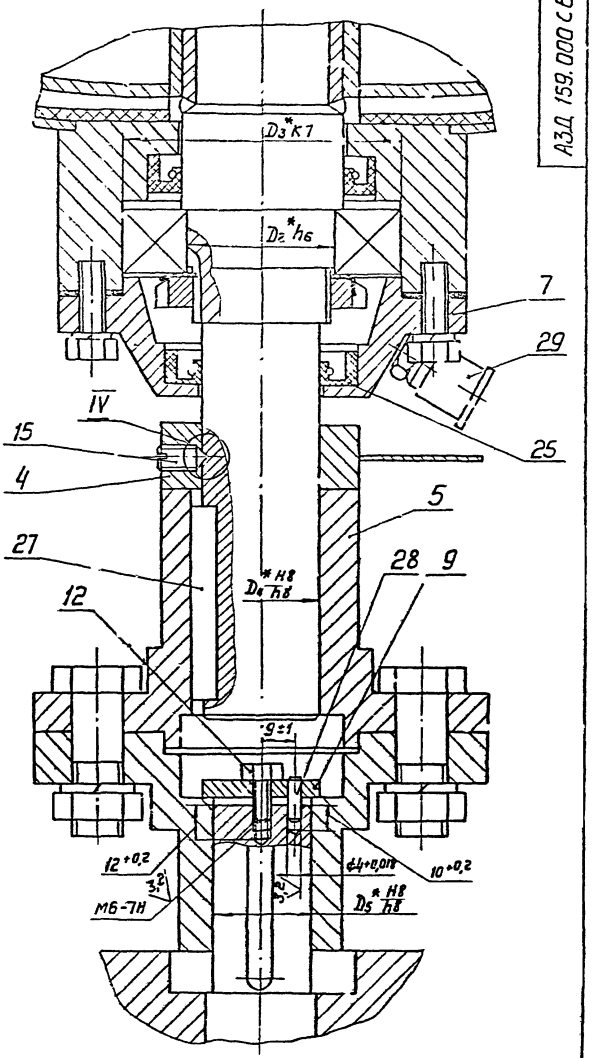

IV лист 1

Б-Б лист 1

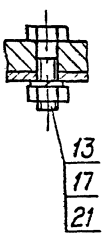

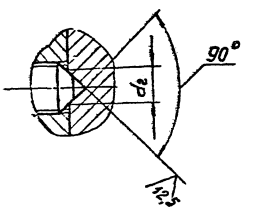

Рис. 2

Остальное - см. рис. 1

III лист 1

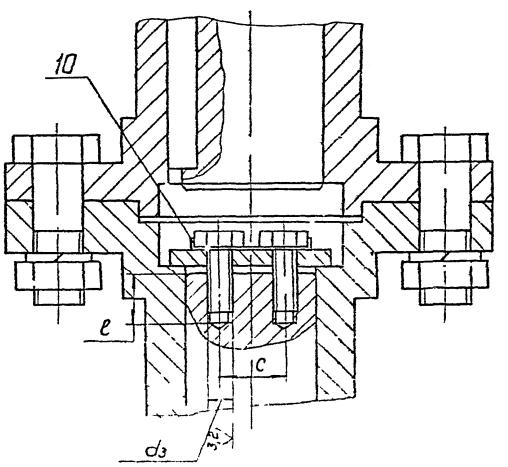

Серия 5.904-32

Инв.№ подл. | Подп. и дата | Взам. инв.№ | Инв.№ дубл. | Подп. и дата

АЗД 159.003

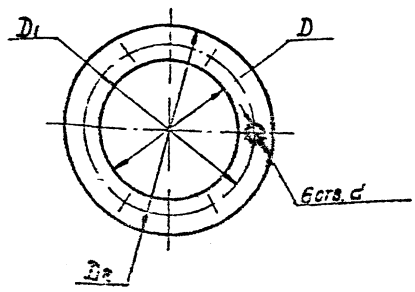

Обозначение	Размеры, мм				Масса, кг
	D	D_1	D_2	d	
АЗД 159.003	85	105	125	9	0,011
-01	100	120	140	11	0,013
-02	120	140	165		0,018
-03	150	180	210	14	0,030

Неуказанные предельные отклонения размеров. $\pm t_2/2$.

Изм	Лист	N докум	Подп	Дата
Разраб		Елисеева		11.84
Пров		Лейтес		11.84
Рук.гр		Мерзлякова		11.84
Гл спец		Ваннберг		11.84
Н.контр.		Смолянская		11.84
Утв		Спивак		11.84

АЗД 159.003

Прокладка

Картон асбестовый КАОН-1-2 ГОСТ 2850-75

Лит	Масса	Масшт
И	СМ ТАБЛ	—

Лист | Листов 1

Госстрой СССР Сантехпроект г. Москва

АЗД 159.004

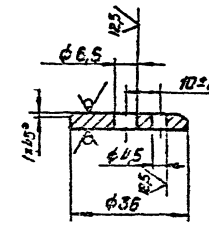

Неуказанные предельные отклонения размеров $+t_2, -t_2$.

Изм	Лист	N докум	Подп	Дата
Разраб		Елисеева		11.84
Пров		Лейтес		11.84
Рук.гр		Мерзлякова		11.84
Гл спец		Ваннберг		11.84
Н контр		Смолянская		11.84
Утв		Спивак		11.84

АЗД 159.004

Шайба концевая

Лит	Масса	Масштаб
И	0,04	1:1

Лист | Листов 1

Лист 65 ГОСТ 19903-74 / 8 СТ 3 ГОСТ 14637-79

Госстрой СССР Сантехпроект г. Москва

Серия 5.904-32

Обозначение	Наименование	Кол. на исполн. АЗД 159.010 —	01	02	03	Примечание
	Документация					
АЗД 159.010 СБ	Сборочный чертеж	X	X	X	X	А2, А3
	Сборочные единицы					
АЗД 159.020	Кронштейн	1				
-01	Кронштейн		1			
-02	Кронштейн			1		
-03	Кронштейн				1	
	Детали					
АЗД 159.019	Обечайка	1				

АЗД 159.010

Корпус

Госстрой СССР Сантехпроект г. Москва

Формат А4

Обозначение	Наименование	Кол. на исполн. АЗД 159.010 —	01	02	03	Примечание
АЗД 159.009 - 01	Обечайка		1			
-02	Обечайка			1		
-03	Обечайка				1	
АЗД 159.011	Фланец	2				
-01	Фланец		2			
-02	Фланец			2		
-03	Фланец				2	
АЗД 159.012	Бобышка	2				
-01	Бобышка		2			
-02	Бобышка			2		
-03	Бобышка				2	
АЗД 159.013	Ушко	3	3			
-01	Ушко			3	3	

АЗД 159.010

Лист 2

Формат А4

Копир.

АЗД 159.010 СБ

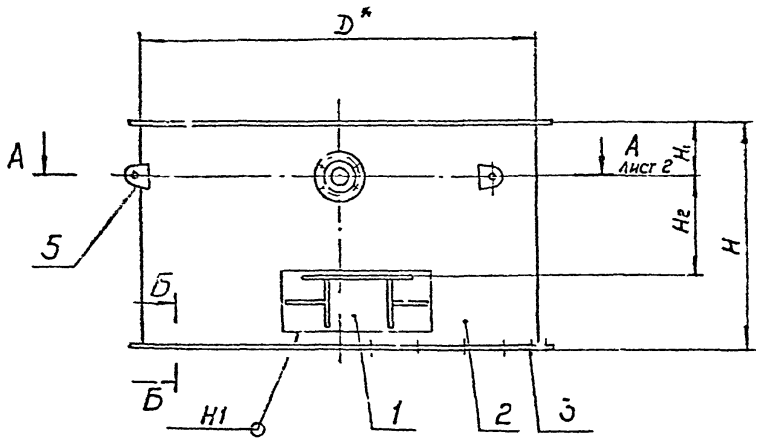

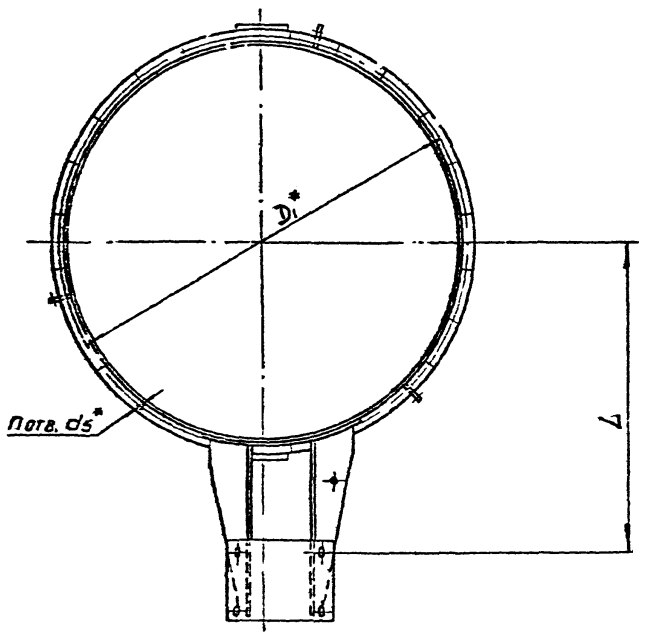

Обозначение	Размеры, мм																	Масса, кг
	D*	D_1*	H	H_1	H_2	L	a	d	d_1	d_2	d_3	d_4	d_5*	h	h_1	h_2	n, шт	
АЗД 159.010	1000	1040	575	138	239,5	774	4	52	70	$85^{+0,035}$	105	М8-7Н	10	50	42	27	16	63
-01	1250	1295	725	174	348	922		62	85	$100^{+0,035}$	120	М10-7Н	12	56	46	30	18	115
-02	1600	1648	825	175	405	1147	5	72	95	$120^{+0,035}$	140			60	48	22	26	205
-03	2000	2048	950	255	405	1462		98	120	$150^{+0,04}$	180	М12-7Н		75	57	35	30	306

Б-Б
М 1:1

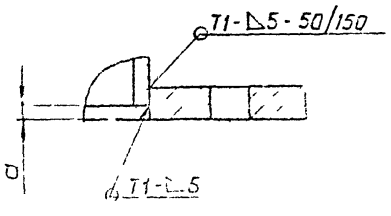

1 * Размеры для справок
2 Неуказанные предельные отклонения размеров $+t_2$, $-t_2$, $\pm t_2/2$
3 Сварные швы по ГОСТ [illegible]

				АЗД 159.010 СБ			
					Лит	Масса	Масштаб
						СМ ТАБЛ	—
					Лист 1	Листов 2	
					Госстрой СССР Сантехпроект г. Москва		
					Формат А2		

Серия 5.904-32

Инв. № дубл. | Подп. и дата

Серия 5.904-32

Поз.	Обозначение	Наименование	Кол. на Исполн. АЗД 159.020- —	01	02	03	Примечание
		Документация					
	АЗД 159.020 СБ	Сборочный чертеж	X	X	X	X	
		Детали					
1	АЗД 159.014	Плита	1				
	-01	Плита		1			
	-02	Плита			1		
	-03	Плита				1	
2	АЗД 159.015	Плита	1				
	-01	Плита		1			
	-02	Плита			1		
	-03	Плита				1	

АЗД 159.020

Кронштейн

Лит Н | Лист 1 | Листов 2

Госстрой СССР Союзтехпроект г. Москва

Копировал Формат А4

Поз.	Обозначение	Наименование	Кол. на Исполн. АЗД 159.020- —	01	02	03	Примечание
3	АЗД 159.016	Ребро	1				
	-02	Ребро		1			
	-04	Ребро			1		
	-06	Ребро				1	
4	-01	Ребро	1				
	-03	Ребро		1			
	-05	Ребро			1		
	-07	Ребро				1	
5	АЗД 159.017	Ребро	1				
	-02	Ребро		1			
	-04	Ребро			1		
	-06	Ребро				1	
6	-01	Ребро	1				
	-03	Ребро		1			
	-05	Ребро			1		
	-07	Ребро				1	

АЗД 159.020

Лист 2

Копировал Формат А4

АЗД 159.010СБ

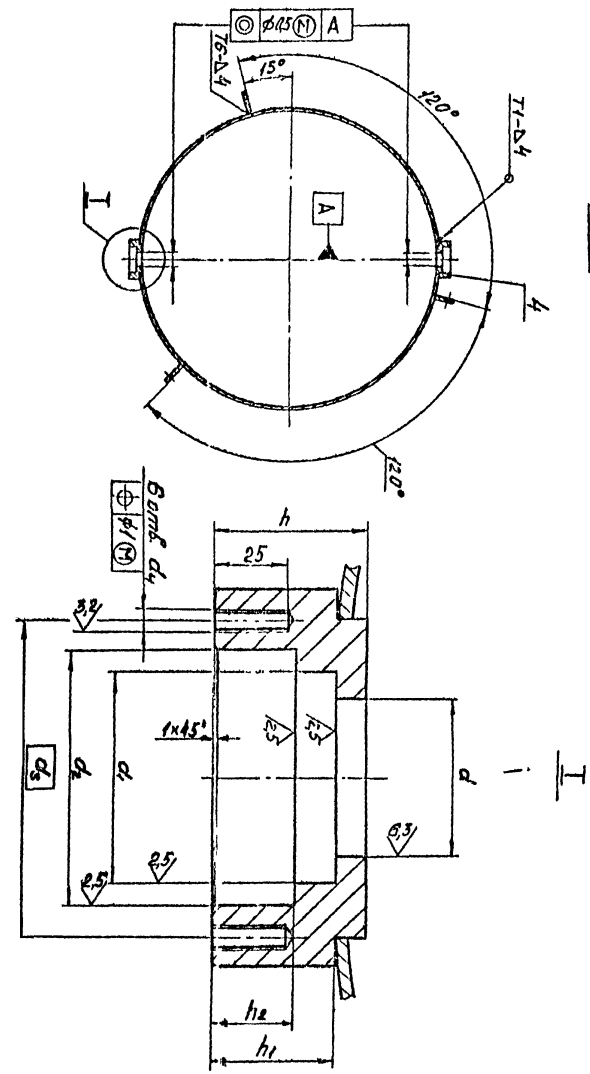

АЗД 159.010СБ

Лист 2 Листов 2 Формат А3

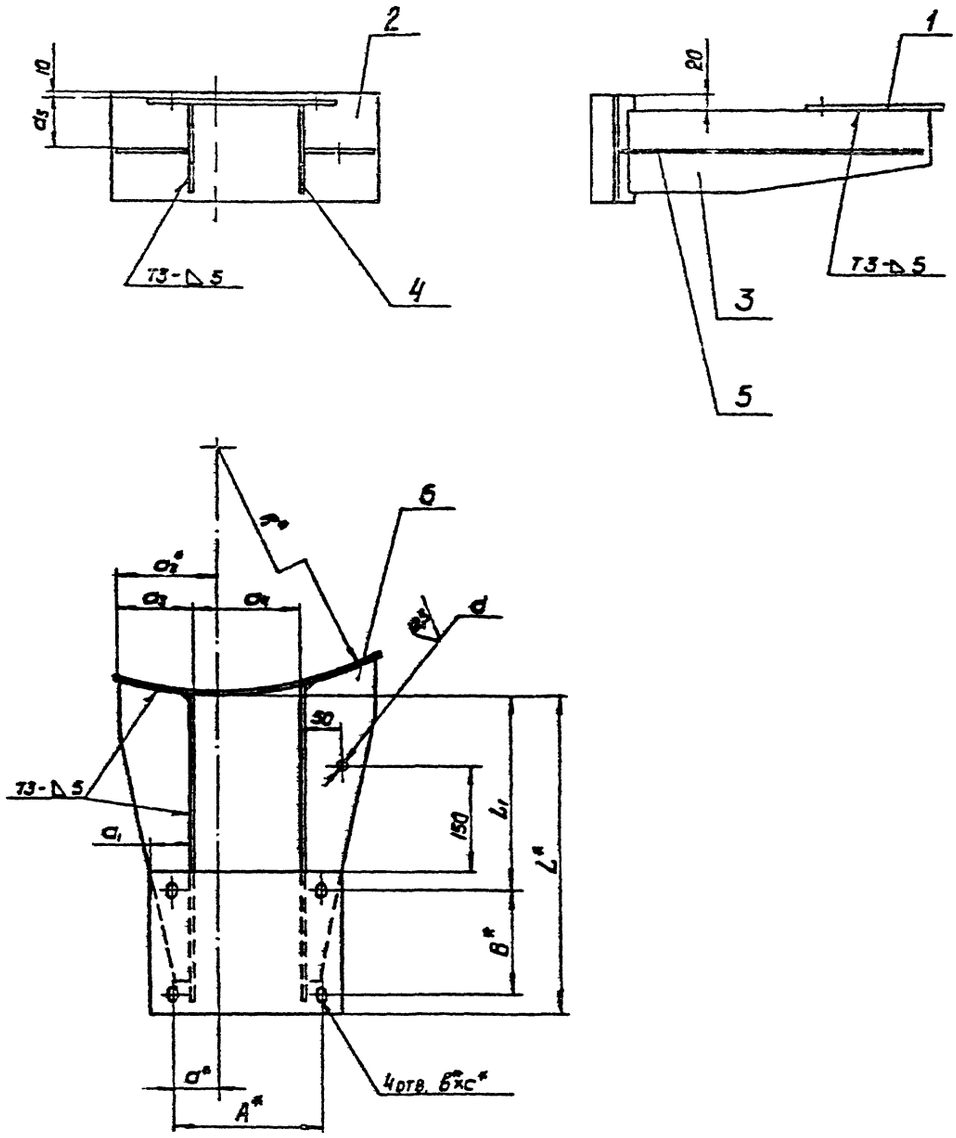

Обозначение	Размеры, мм														Масса, кг
	A^*	B^*	L^*	L_1	R^*	a^*	a_1	a_2^*	a_3	a_4	a_5	b^*	c^*	d	
АЗД 159.020	204	150	449	274	500	63	55	148	110	152	65	13	20	9	8,06
-01	250	195	520	297	625	80	75	187	132	210	80			11	14,94
-02	300	250	632	347	800	90	88	223	162	242	90	17	25		26,63
-03	435	224	744	482	1000	150	70	327	215	360	115	26	40	14	49,32

1. Размеры для справок
2. Неуказанные предельные отклонения размеров $+t_2$, $\pm t_2/2$
3. Сварные швы по ГОСТ 5264-80

Серия 5.904-32

Инв. № подл.	Подп. и дата	Взам. инв. №	Инв. № дубл.	Подп. и дата

АЗД 159.020 СБ

Кронштейн

Лит	Масса	Масштаб
	Ст. табл.	

Лист | Листов 1

Госстрой СССР Сантехпроект г. Москва

Копировал | Формат А2

АЗД 159.009

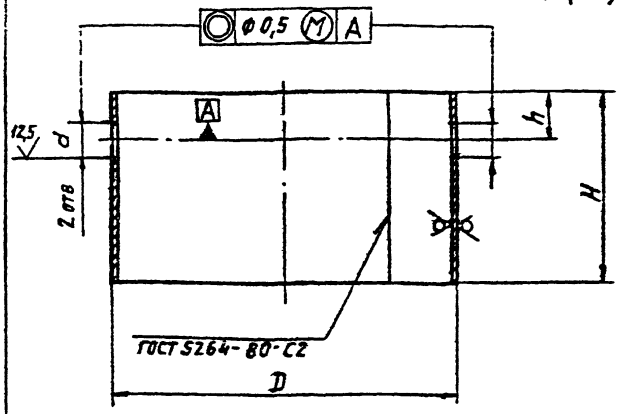

Обозначение	Размеры, мм				Материал	Масса кг
	D	H	d	h		
АЗД 159 009	1000	567	105	134	Лист Б3 ГОСТ 19903-74 4-Н-В Ст3 ГОСТ 16523-70	47,9
-01	1250	717	120	170		66,1
-02	1600	815	145	170	Лист Б4 ГОСТ 19903-74 В Ст3 ГОСТ 14637-79	128,7
-03	2000	940	190	250		185,6

Неуказанные предельные отклонения размеров: $+t_2$; $-t_2$; $\pm t_2/2$

АЗД 159. 009

Обечайка

См. таблицу

Лит. И | Масса | Масшт. — | Лист | Листов 1

Госстрой СССР САНТЕХПРОЕКТ г. Москва

АЗД 159.011

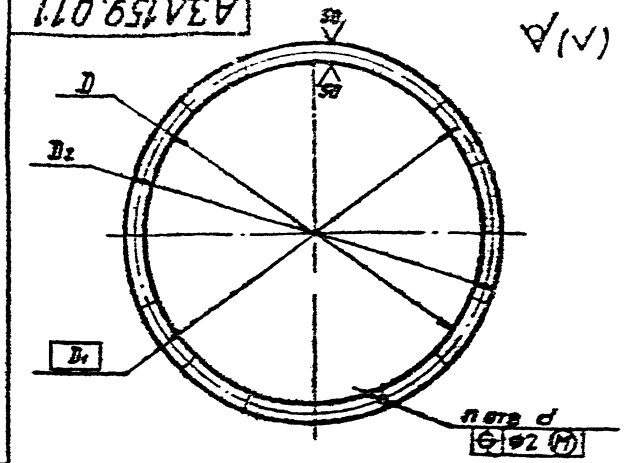

Обозначение	Размеры, мм						Масса кг
	D	D1	D2	d	S*	h	
АЗД 159. 011	1000	1040	1080	10	8	16	8,2
-01	1250	1295	1340			18	12,8
-02	1600	1648	1690	12	10	25	18,3
-03	2000	2048	2090			30	22,7

1* Размер для справок.

2. Неуказанные предельные отклонения размеров: $+t_2$; $-t_2$

АЗД 159. 011

Фланец

Лит. | Масса | Масшт. — | Лист | Листов 1

Госстрой СССР САНТЕХПРОЕКТ г. Москва

Серия 5.904-32

АЗД 159.012

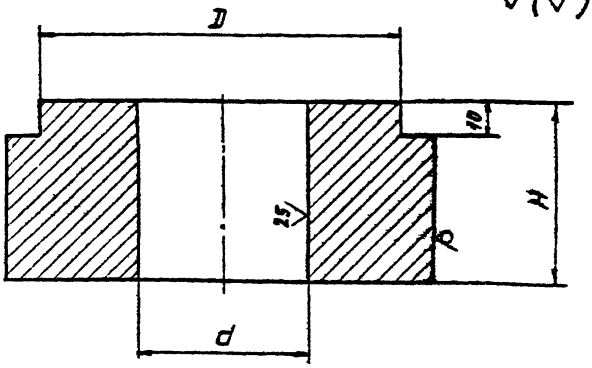

Обозначение	Размеры, мм				Масса, кг
	D	D1*	d	H	
АЗД 159 012	105	125	50	53	4,0
-01	120	140	60	59	5,5
-02	145	165	70	63	8,3
-03	190	210	95	78	16,4

1* Размер для справок.

2 Неуказанные предельные отклонения размеров. $+t_2$; $-t_2$.

АЗД 159 012

Гобышка

Лит. | Масса | Масшт. — | Лист | Листов 1

Госстрой СССР САНТЕХПРОЕКТ г. Москва

АЗД 159.013

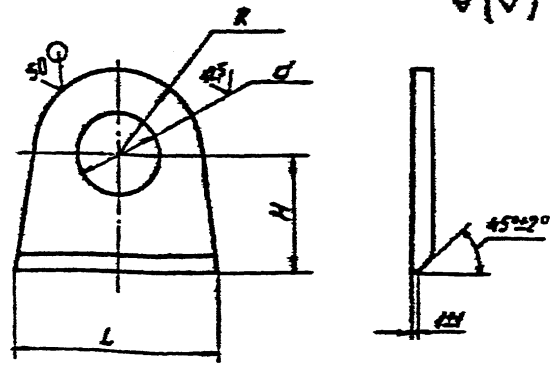

Обозначение	Размеры, мм					Масса, кг
	H	L	R	d	S*	
АЗД 159. 013	35	68	25	25	6	0,62
-01	45	80	36	35	8	1,29

1* Размер для справок.

2 Неуказанные предельные отклонения размеров: $+t_2$; $-t_2$; $\pm t_2/2$.

АЗД 159.013

Ушко

Лит. | Масса | Масшт. — | Лист | Листов 1

Госстрой СССР САНТЕХПРОЕКТ г. Москва

АЗД 159.014

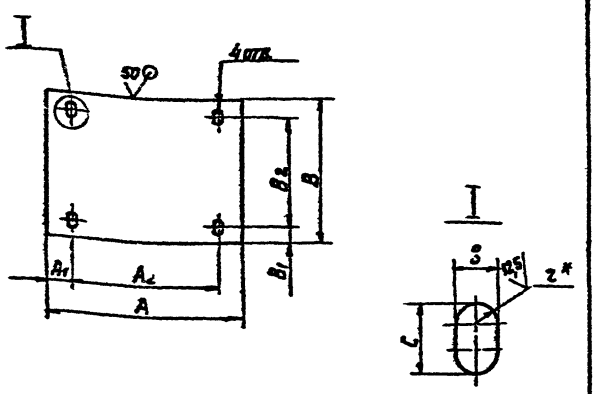

Обозначение	Размеры, мм										Масса, кг
	A	A1	A2	B	B1	B2	b	C	z*	S*	
АЗД 159.014	270	34	204	200	25	150	13	20	6,5	5	2,08
—01	370	55	260	250	28	195				6	4,32
—02	430	65	300	320	35	250	17	25	8,5	8	8,55
—03	515	40	435	300	38	224	26	40	13	10	11,85

1. * Размеры для справок.
2. Неуказанные предельные отклонения размеров: $\pm t_2 - t_2 \pm t_2/2$

АЗД 159.014

Плита

Лит. И | Масса: см. табл. | Масшт.: —

Лист | Листов 1

Лист БС* ГОСТ 19903-74 / В Ст3 ГОСТ 14637-79

Госстрой СССР САНТЕХПРОЕКТ г. Москва

Изм. Лист № докум. Подп. Дата

Разраб. Елисеева

Пров. Лейтес

Рук. груп. Мерзлякова

Гл. спец. Вайнберг

Н. контр. Смоленская

Утв. Сливак

Копировал: Логинова Формат А4

АЗД 159.015

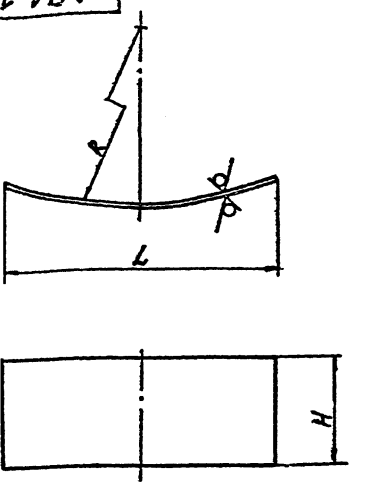

Обозначение	Размеры, мм				Масса, кг
	H	L	R	S*	
АЗД 159.015	150	375	500	4	1,19
—01	180	475	625	5	2,18
—02	200	565	800	6	4,18
—03	250	790	1000	8	7,14

1. * Размер для справок.
2. Неуказанные предельные отклонения размеров: $\pm t_2 - t_2$.

АЗД 159.015

Плита

Лит. И | Масса: см. табл. | Масшт.: —

Лист | Листов 1

Лист БС* ГОСТ 19903-74 / В Ст3 ГОСТ 14637-79

Госстрой СССР САНТЕХПРОЕКТ г. Москва

Изм. Лист № докум. Подп. Дата

Разраб. Елисеева

Пров. Лейтес

Рук. груп. Мерзлякова

Гл. спец. Вайнберг

Н. контр. Смоленская

Утв. Сливак

Копировал: Логинова Формат А4

Серия 3.900-32

АЗД 159.016

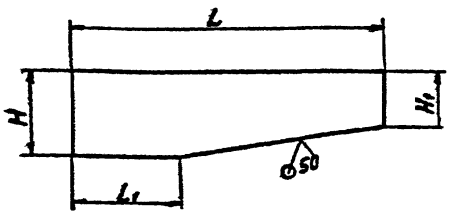

Обозначение	Размеры, мм					Масса, кг
	H	H1	L	L1	S*	
АЗД 159.016	120	80	440	150	4	1,48
—01			450			1,51
—02	150	100	510	170	5	2,66
—03			525			2,74
—04	170	120	620	200	6	4,47
—05			637			4,58
—06	220	180	735	250	8	9,55
—07			760			9,80

1. * Размер для справок.
2. Неуказанные предельные отклонения размеров: $-t_2 \pm t_2/2$.

АЗД 159.016

Ребро

Лит. V | Масса: см. табл. | Масшт.: —

Лист | Листов 1

Лист БС* ГОСТ 19903-74 / В Ст3 ГОСТ 14637-79

Госстрой СССР САНТЕХПРОЕКТ г. Москва

Изм. Лист № докум. Подп. Дата

Разраб. Елисеева

Пров. Лейтес

Гл. спец. Вайнберг

Н. контр. Смоленская

Утв. Сливак

Копировал: Логинова Формат А4

АЗД 159.017

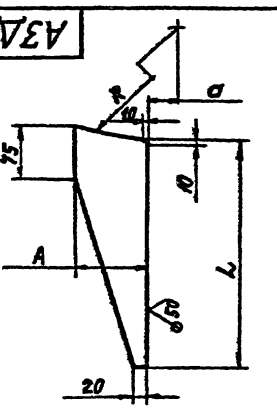

Обозначение	Размеры, мм					Масса, кг
	A	L	R	d	S*	
АЗД 159.017	100	420	500	42	4	0,89
—01		430		118		0,91
—02	120	490	625	60	5	1,50
—03		505		160		1,54
—04	150	600	800	67	6	2,14
—05		615		187		2,71
—06	200	715	1000	120	8	5,37
—07		740		256		5,55

1. * Размер для справок.
2. Неуказанные предельные отклонения размеров: $-t_2 \pm t_2/2$.

АЗД 159.017

Ребро

Лит. И | Масса: см. табл. | Масшт.: —

Лист | Листов 1

Лист БС* ГОСТ 19903-74 / В Ст3 ГОСТ 14637-79

Госстрой СССР САНТЕХПРОЕКТ г. Москва

Изм. Лист № докум. Подп. Дата

Разраб. Елисеева

Пров. Лейтес

Гл. спец. Вайнберг

Н. контр. Смоленская

Утв. Сливак

Копировал: Логинова Формат А4

Инв. № подл.	Подп. и дата	Взам. инв. №	Инв. № дубл.	Подп. и дата

Зона	Поз.	Обозначение	Наименование	Кол. на исполн. АЗД 159.030-				Примечание
				–	01	02	03	
			Документация					
А3		АЗД 159.030 СБ	Сборочный чертеж	X	X	X	X	
			Сборочные единицы					
А4	1	АЗД 159.040	Каркас	1				
			–01 Каркас		1			
			–02 Каркас			1		
			–03 Каркас				1	
			Детали					
А3	2	АЗД 159.018	Планка	2				
			–01 Планка		2			
			–02 Планка			2		
			–03 Планка				2	

Изм.	Лист	№ докум.	Подп.	Дата
Разраб.		Волочуева		14.04
Пров.		Пентес		14.04
Рук. гр.		Перзянов		14.04
Н. контр.		Сколинский		14.04
УТВ.		Спивак		14.04

АЗД 159.030

Полудиск

Лит. | Лист | Листов
Н | 1 | 2

Госстрой СССР
САНТЕХПРОЕКТ
г. Москва

Копировал Логинова

Формат А4

Инв. № подл.	Подп. и дата	Взам. инв. №	Инв. № дубл.	Подп. и дата

Зона	Поз.	Обозначение	Наименование	Кол. на исполн. АЗД 159.030-				Примечание
				–	01	02	03	
	3	АЗД 159.019	Уплотнение					
			Пластина I, лист,					
			ТМКЩ-М-4-9 ГОСТ 7338-77					
			180±1×1450±3,9	1				1,9 кг
		АЗД 159.021	Уплотнение					
			Пластина I, лист,					
			ТМКЩ-М-4-9 ГОСТ 7338-77					
			180±1×1830±4,6		1			2,4 кг
Б4		АЗД 159.022	Уплотнение					
			Пластина I, лист,					
			ТМКЩ-М-4-9 ГОСТ 7338-77					
			180±1×2370±5,5			1		3,1 кг
Б4		АЗД 159.023	Уплотнение					
			Пластина I, лист,					
			ТМКЩ-М-4-9 ГОСТ 7338-77					
			180±1×2960±6,7				1	3,9 кг
			Стандартные изделия					
	4		Гайка М6 4 ГОСТ 5915-70	22	26	32	38	

АЗД 159.030

Лист 2

Копировал Логинова

Формат А4

Серия 5.904-32

АЗД 159.030 СБ

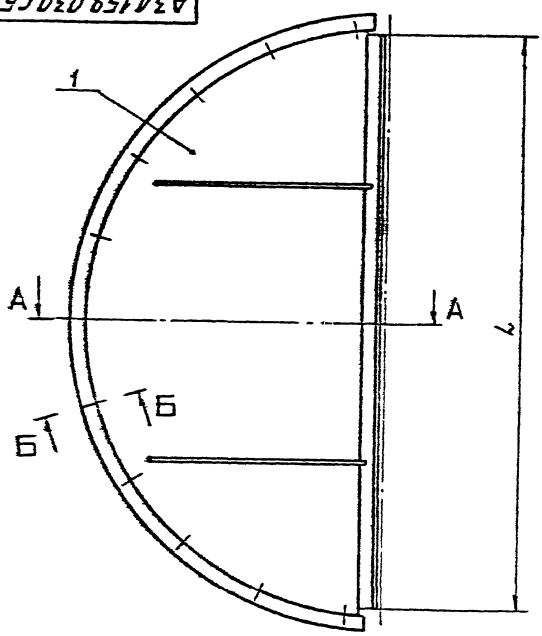

А-А

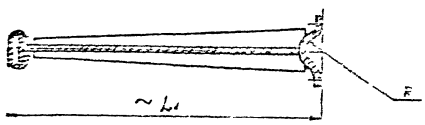

Б-Б
М1:1
повернуто

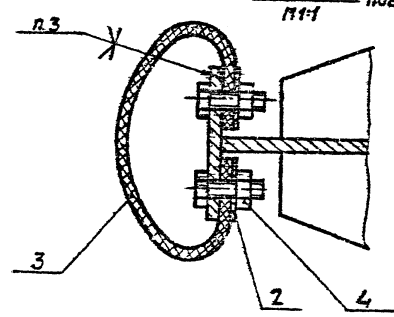

Обозначение	Размеры, мм			Масса, кг
	L	L_1	R	
АЗД 159.030	935	500	25	20,8
–01	1185	630	30	30,6
–02	1535	810	35	67,1
–03	1935	1010	47,5	102,2

1. Размеры для справок.
2. Отверстия Ф7 в детали поз.3 обработать в сборе.
3. Клей ВВН ТУ38-105 1061-76

АЗД 159.030 СБ

Полудиск

Лист | Масса | Масштаб
Лист | Листов 1

Копировал Логинова

Формат А3

АЗД 159.006

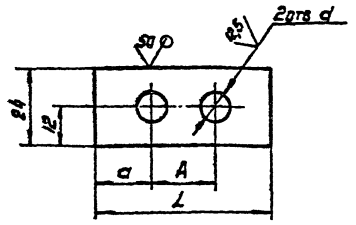

Обозначение	Размеры, мм					Масса, кг
	A	L	d	d	S*	
АЗД 159.006	20	51	17	9	1,0	0,01
-01	25	59				
-02	40	80	20	14	1,2	0,02

1. *Размер для справок
2. Неуказанные предельные отклонения размеров: $+t_2$; $-t_2$; $\pm t_2/2$.

Изм.	Лист	N докум.	Подп.	Дата
Разраб.	Елисеева			11.84
Пров.	Лентес			11.84
Рук. гр.	Мерзлякова			11.84
Гл. спец.	Вайнберг			11.84
Н. контр.	Смолянская			11.84
Утв.	Спивак			11.84

АЗД 159.006

Шайба

Лит. | Масса | Масштаб
Н | см. табл. | -

Лист | Листов 1

Лист 6S* ГОСТ 19903-74
4-IV В Ст3 ГОСТ 16523-70

Госстрой СССР
Сантехпроект
г. Москва

Формат А4

АЗД 159.005

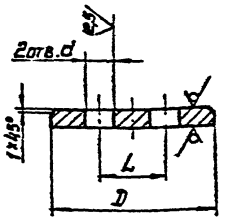

Обозначение	Размеры, мм				Масса, кг
	D	L	d	S*	
АЗД 159.005	50	20	9	6	0,09
-01	60	25			0,13
-02	90	40	14	10	0,47

Неуказанные предельные отклонения размеров: $+t_2$; $-t_2$; $\pm t_2/2$.

Изм.	Лист	N докум.	Подп.	Дата
Разраб.	Елисеева			11.84
Пров.	Лентес			11.84
Рук. гр.	Мерзлякова			11.84
Гл. спец.	Вайнберг			11.84
Н. контр.	Смолянская			11.84
Утв.	Спивак			11.84

АЗД 159.005

Шайба концевая

Лит. | Масса | Масштаб
Н | см. табл. |

Лист | Листов 1

Лист 6S* ГОСТ 19903-74
В Ст3 ГОСТ 14637-79

Госстрой СССР
Сантехпроект
г. Москва

Формат А4

Серия 5.904-32

Форм.	Зона	Поз.	Обозначение	Наименование	Кол.	Примечание
				Документация		
А2			АЗД 159.040СБ	Сборочный чертеж		
			Переменные данные для исполнений:			
				АЗД 159.040		
				Детали		
А4		1	АЗД 159.025	Полотно	1	
А3		2	АЗД 159.026	Хомут	1	
А3		3	АЗД 159.027	Полочка	1	
А4		4	АЗД 159.028	Ребро	4	
				Стандартные изделия		
		5		Болт М6 x 18.36		
				ГОСТ 7798-70	22	
				АЗД 159.040-01		
				Детали		
А4		1	АЗД 159.025-01	Полотно	1	
А3		2	АЗД 159.026-01	Хомут	1	
А3		3	АЗД 159.027-01	Полочка	1	
А4		4	АЗД 159.028-01	Ребро	4	

АЗД 159.040

Каркас

Лит. | Лист | Листов
Н | 1 | 2

Госстрой СССР
Сантехпроект
г. Москва

Формат А4

Форм.	Зона	Поз.	Обозначение	Наименование	Кол.	Примечание
				Стандартные изделия		
		5		Болт М6 x 18.36		
				ГОСТ 7798-70	26	
				АЗД 159.040-02		
				Детали		
А4		1	АЗД 159.025-02	Полотно	1	
А3		2	АЗД 159.026-02	Хомут	1	
А3		3	АЗД 159.027-02	Полочка	1	
А4		4	АЗД 159.028-02	Ребро	4	
		6	-03	Ребро	2	
				Стандартные изделия		
		5		Болт М6 x 18.36		
				ГОСТ 7798-70	32	
				АЗД 159.040-03		
				Детали		
А4		1	АЗД 159.025-03	Полотно	1	
А3		2	АЗД 159.026-03	Хомут	1	
А3		3	АЗД 159.027-03	Полочка	1	
А4		4	АЗД 159.028-04	Ребро	4	
		6	-05	Ребро	2	
				Стандартные изделия		
		5		Болт М6 x 18.36		
				ГОСТ 7798-70	32	

АЗД 159.040

Лист 2

Копировал

Формат А4

АЗД 159.040 СБ

Рис. 1

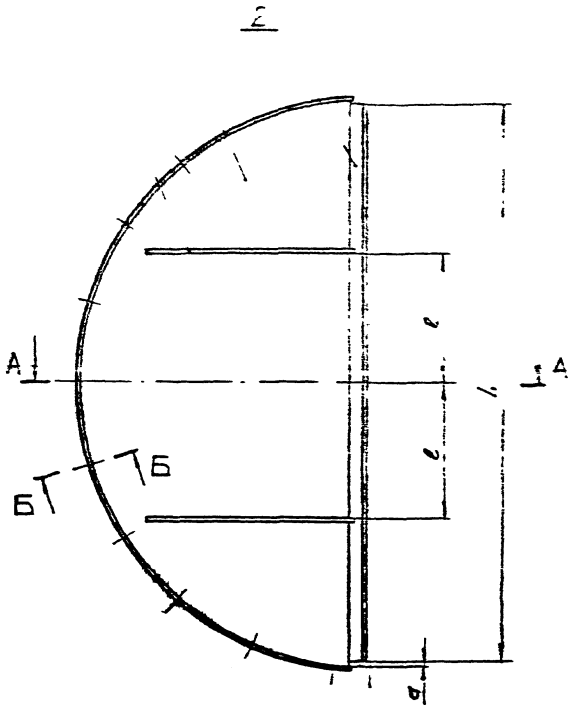

Б-Б повернуто
М 1:1

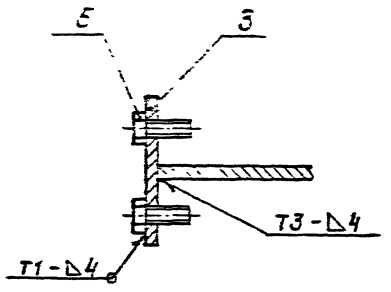

Рис. 2

Остальное – см. рис. 1

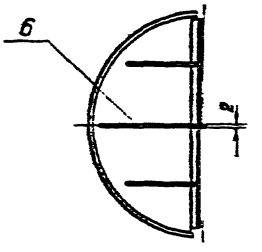

А-А

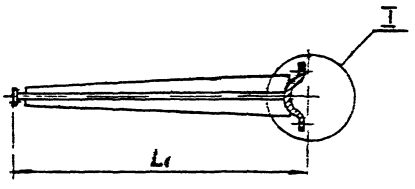

I
М 1:2

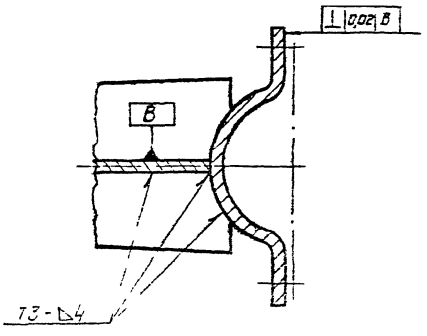

Обозначение	Рис.	Размеры, мм				Масса, кг
		L*	L_1	l	d	
АЗД 159.040	1	935	479	225	7,5	18,5
-01		1185	604	300		27,7
-02	2	1535	778	400	6,5	63,1
-03		1935	978	500		97,1

1* Размер для справок.

2. Неуказанные предельные отклонения размеров: $\pm t_2/2$

3. Сварные швы по ГОСТ 5264-80

Серия 5.904-32

АЗД 159.040 СБ

Масса

Лист 1

Формат А2

АЗД 159.018

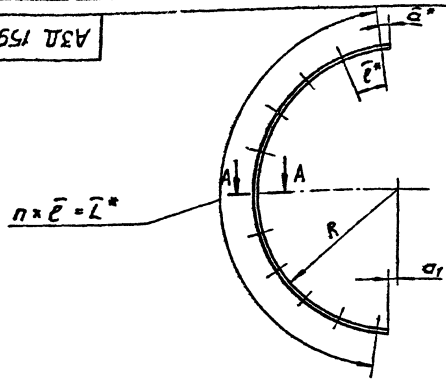

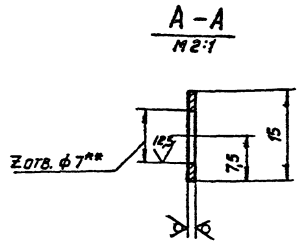

Обозначение	Размеры, мм						Кол., шт		Масса, кг
	L^*	R	a^*	a_1	ℓ^*	S^*	n	z	
АЗД 159.018	1430	475	10	25	143	1	10	11	0,17
-01	1800	600	14	30	150		12	13	0,22
-02	2340	774	15	35	156	1,5	15	16	0,43
-03	2934	974		48	163		18	19	0,54

1. *Размеры для справок
2. ** Обработать по детали АЗД 159.027.
3. Неуказанные предельные отклонения размеров: $+t_2$; $-t_2$; $\pm t_2/2$.

Изм.	Лист	N докум.	Подп.	Дата
Разраб.		Волобуева		
Пров.		Лейтес		
Рук. гр.		Мерзляков		
Гл. спец.		Вайнберг		
Н. контр.		Омолянская		
Утв.		Спивак		

АЗД 159.018

Планка

Лист 6 S* ГОСТ 19903-74
4-IV В Ст 3 ГОСТ 16523-70

Лит.	Масса	Масшт.
Н	См. табл.	

Лист | Листов 1

Госстрой СССР
Сантехпроект
г. Москва

Формат А3

АЗД 159.025

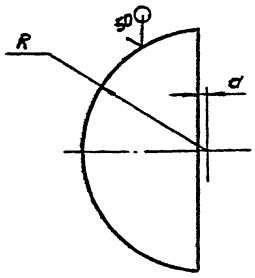

Обозначение	Размеры, мм			Масса, кг
	R	d	S^*	
АЗД 159.025	475	29	4	10,0
-01	600	34		16,6
-02	774	41	6	41,4
-03	974	54		66,0

1. *Размер для справок.
2. Неуказанные предельные отклонения размеров $-t_2$, $\pm t_2/2$

АЗД 159 025

Полотно

Лист 6 S* ГОСТ 19903-74
5С-3 ГОСТ 14637-79

Госстрой СССР
Сантехпроект
Москва

Формат А4

АЗД 159.028

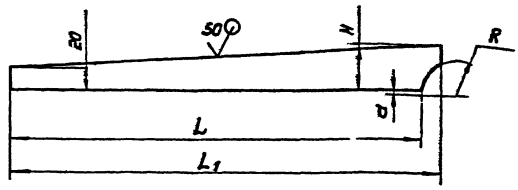

Обозначение	Размеры, мм					Масса, кг
	L	L_1	R	H	d	
АЗД 159.028	350	365	29	40	2	0,36
-01	500	515	34			0,51
-02	575	595	41	60	3	0,78
-03	725	745				0,98
-04	700	720	54			0,95
-05	890	910				1,2

Неуказанные предельные отклонения размеров $+t_2$, $-t_2$; $\pm t_2/2$

АЗД 159 028

Ребро

Лист 6 S* ГОСТ 19903-74
8С-3 ГОСТ 14637-79

Госстрой СССР
Сантехпроект
Москва

Копировал

Формат А4

Серия 5.904-32

АЗД 159.027

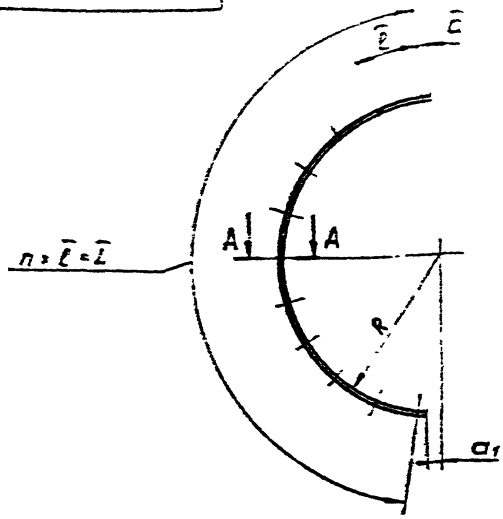

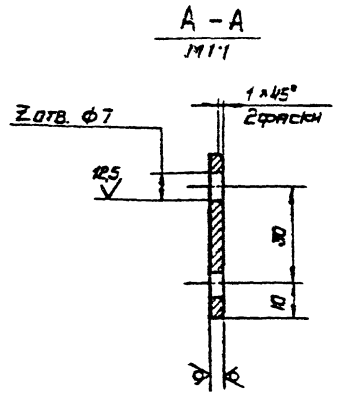

Неуказанные предельные отклонения размеров: $+t_2, \pm t_2/2$.

Обозначение	Размеры, мм					Кол., шт.		Масса, кг
	L	R	d	d_1	l	n	Z	
АЗД 159.027	1430	475	10	25	143	10	22	2,4
-01	1800	600	14	30	150	12	26	2,9
-02	2340	774	15	35	156	15	32	3,9
-03	2934	974		48	163	18	38	4,7

Изм.	Лист	N докум.	Подп.	Дата	АЗД 159.027		
Разраб.		Володяева			Полочка	Лит.	Масса	Масшт.
Пров.		Лентес				Н	см. табл.	–
Рук. гр.		Мерзликова				Лист	Листов 1	
Гл. спец.		Ванинберг			Полоса	Госстрой СССР Сантехпроект г. Москва		
Н. контр.		Смоленская						
Утв.		Спивак						

Инв. N подл. | Подп. и дата | Взам. инв. N | Инв. N дубл. | Подп. и дата

Серия 5.904-32

АЗД 159.026

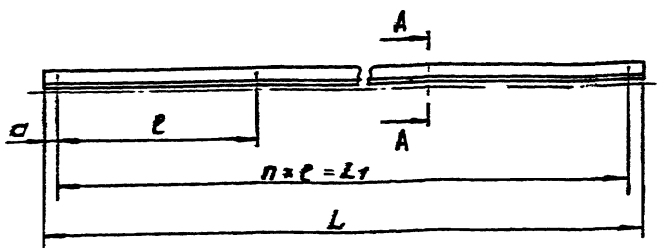

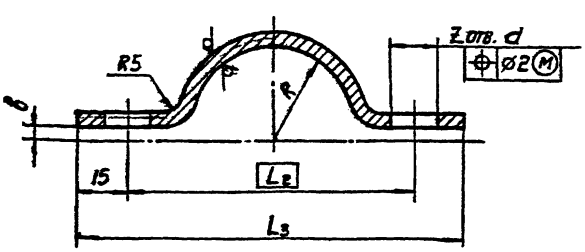

Обозначение	Размеры, мм										Кол., шт		Масса, кг
	L	L_1	L_2	L_3	R	a	b	d	l	S*	n	Z	
АЗД 159.026	935	900	88	118	25	17,5	4	14	300	4	3	8	4,5
-01	1185	1140	130	100	30	22,5			285		4	10	6,0
-02	1535	1505	125	155	35	15	8	18	215	6	7	16	12,5
-03	1935	1890	150	180	47,5	22,5			210		9	20	20,0

1.* Размер для справок

2. Неуказанные предельные отклонения размеров: $+t_2; -t_2; \pm t_2/2$

Изм.	Лист	N докум.	Подп.	Дата	АЗД 159.026		
Разраб.		Володяева			Хомут	Лит.	Масса	Масшт.
Пров.		Лентес				Н	см. табл.	–
Рук. гр.		Мерзликова				Лист	Листов 1	
Гл. спец.		Ванинберг			Лист	Б 5* ГОСТ 19903-74 / ВСТ-5 ГОСТ 14637-79	Госстрой СССР Сантехпроект г. Москва	
Н. контр.		Смоленская						
Утв.		Спивак						

Копировал

Формат А3

АЗД 159.031

12,5

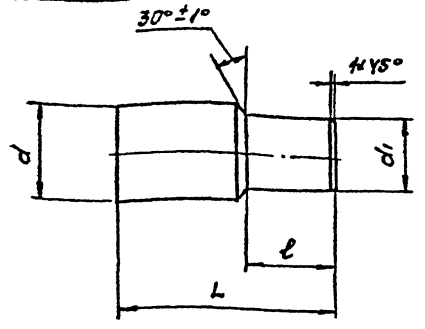

Обозначение	Размеры, мм				Масса, кг
	d	d1	L	l	
АЗД159.031	63	40	122	50	1,74
-01	68	50	132	60	2,7
-02	73	60	148	70	4,1
-03	98	85	182	80	9,6

Неуказанные предельные отклонения размеров: ±t2.

АЗД 159.031

Ось

Сталь 35 ГОСТ 1050-74

Госстрой СССР САНТЕХПРОЕКТ г. МОСКВА

Формат А4

АЗД 159.032

12,5

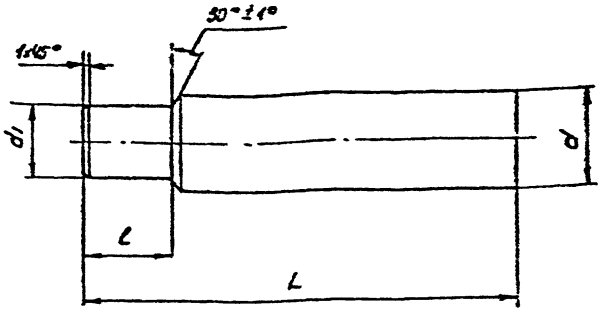

Обозначение	Размеры, мм				Масса, кг
	d	d1	L	l	
АЗД 159.032	53	40	245	50	3,8
-01	63	50	272	60	6,1
-02	73	60	310	70	9,5
-03	88	85	368	80	20,5

Неуказанные предельные отклонения размеров: ±t2.

АЗД 159.032

Ось

Сталь 35 ГОСТ 1050-74

Госстрой СССР САНТЕХПРОЕКТ г. МОСКВА

Формат А4

Серия 5.904-32

Формат	Зона	Поз.	Обозначение	Наименование	Кол.	Примечание
				Документация		
А1			АЗД 159.050 СБ	Сборочный чертеж		
				Переменные данные для исполнений:		
				АЗД 159 050		
				Детали		
А4		1	АЗД 159.031	Ось	1	
А4		2	АЗД 159.032	Ось	1	
Б4		3	АЗД 159.033	Труба		
				Труба 50×5 ГОСТ 8732-78 / А ГОСТ 8731-74		
				ℓ = 960 - 2,3	1	5,4 кг
				АЗД 159 050 -01		
				Детали		
А4		1	АЗД 159.031 -01	Ось	1	
А4		2	АЗД 159 032 -01	Ось	1	
Б4		3	АЗД 159 034	Труба		
				Труба 60×5 ГОСТ 8732-78 / А ГОСТ 8731-74		
				ℓ = 1210 - 2,6	1	8,2 кг

АЗД 159 050

Вал

Госстрой СССР САНТЕХПРОЕКТ г. МОСКВА

Формат А4

Формат	Зона	Поз.	Обозначение	Наименование	Кол.	Примечание
				АЗД 159. 050. 02		
				Детали		
А4		1	АЗД 159. 031 - 02	Ось	1	
А4		2	АЗД 159. 032 - 02	Ось	1	
Б4		3	АЗД 159. 035	Труба		
				Труба 70×5 ГОСТ 8731-78 / А ГОСТ 8731-74		
				ℓ = 1560 - 3,1	1	12,4 кг
				АЗД 159 050-03		
				Детали		
А4		1	АЗД 159. 031 - 03	Ось	1	
А4		2	АЗД 159 032 -03	Ось	1	
Б4		3	АЗД 159 036	Труба		
				Труба 95×5 ГОСТ 8732-78 / А ГОСТ 8731-74		
				ℓ = 1960 - 3 ?	1	21,8 кг

Формат А4

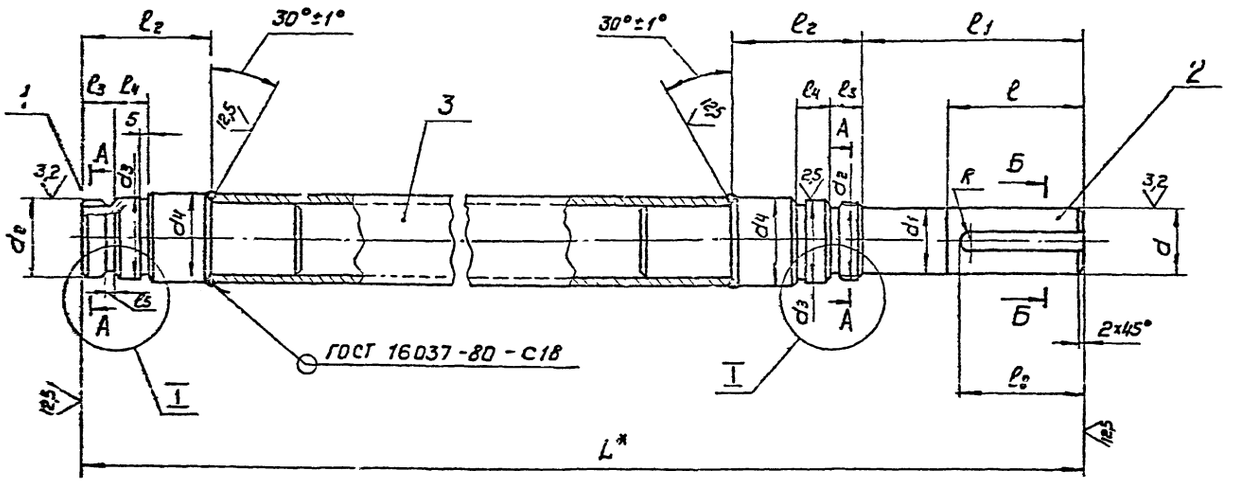

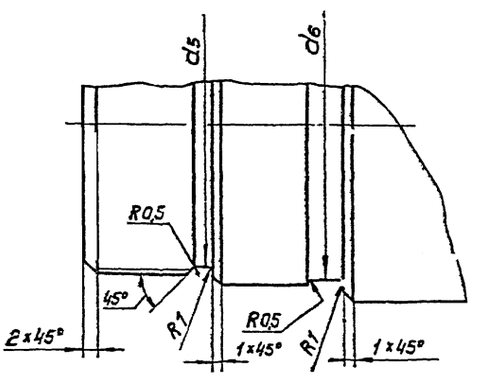

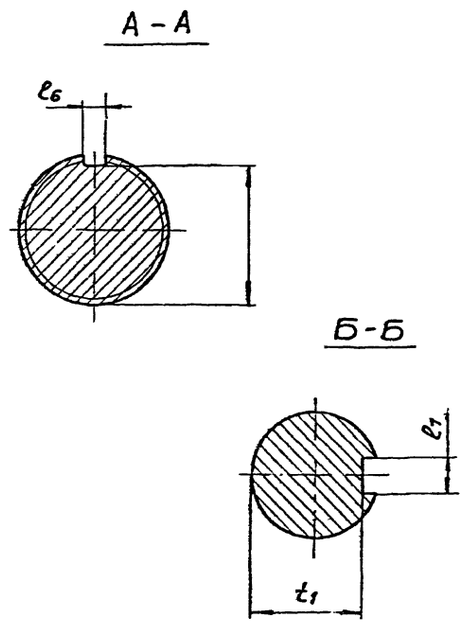

Обозначение	Размеры, мм																
	d	d_1	d_2	d_3	d_4	d_5	d_6	L^*	l	l_1	l_2	l_3	l_4	l_5	l_6	l_7	l_8
АЗД 159 050	36-0,039	36	М42×15	45	50	39,8	44,5	1222	75	122	70	18	18	2,5	6,3	$10^{-0,015}_{-0,065}$	65
-01	45-0,039	45	М48×15	55	60	45,8	54,5	1490	95	140					8,3	$14^{-0,020}_{-0,075}$	80
-02	55-0,046	55	М64×2	65	70	61	64,5	1872	115	162	75		19	3		$16^{-0,020}_{-0,075}$	100
-03	75-0,046	75	М80×2	85	95	77	84,5	2345		185	100	24	26		10	$20^{-0,025}_{-0,090}$	

Продолжение

Обозначение	Размеры, мм			Масса, кг
	t	t_1	R	
АЗД 159.050	38	31	5	109
-01	44	39,5	7	177
-02	60	49	8	260
-03	75	67,5	10	51,9

1* Размер для справок

2 Неуказанные предельные отклонения размеров $-t_p$, $\pm t_2/2$

3 Сварные швы зачистить

АЗД 159 050 СБ

БАЛ

Лит | Масса | Масшт

Госстрой СССР Сантехпроект г. Москва

Серия 5.904-32

Инв. № подл. | Подп. и дата | Взам. инв. № | Инв. № дубл. | Подп. и дата

Копир | Формат А2

Формат	Зона	Поз.	Обозначение	Наименование	Кол.	Примечание
				Документация		
А4			АЗД 159 060 СБ	Сборочный чертеж		
				Переменные данные для исполнений:		
				АЗД 159.060		
				Детали		
А4		1	АЗД 159 038	Стрелка	1	
Б4		2	АЗД 159. 039	Втулка	1	
				АЗД 159 060-01		
				Детали		
А4		1	АЗД 159.038	Стрелка	1	
А4		2	АЗД 159. 039-01	Втулка	1	
				АЗД 159. 060 – 02		
				Детали		
А4		1	АЗД 159. 038-01	Стрелка	1	
А4		2	АЗД 159. 039-02	Втулка	1	
				АЗД 159 060 – 03		
				Детали		
А4		1	АЗД 159 038-01	Стрелка	1	
А4		2	АЗД 159. 039-03	Втулка	1	

Инв. № подл. | Подп. и дата | Взам. инв. № | Инв. № дубл. | Подп. и дата

Изм.	Лист	№ докум.	Подп.	Дата
Разраб.		Елисеева		11.84
Пров.		Лейтес		11.84
Рук. гр.		Мевлякова		11.84
Н. контр.		Смоланская		11.84
Утв.		Сливак		11.84

АЗД 159.060

Указатель положения диска

Лит.	Лист	Листов
И		1

Госстрой СССР САНТЕХПРОЕКТ г. Москва

Копировал Логичова Формат А4

АЗД 159.060СБ

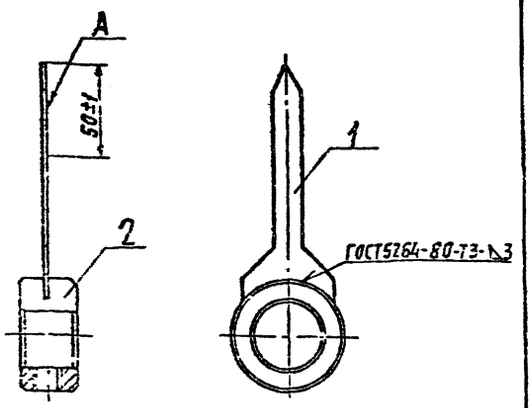

Обозначение	Масса, кг
АЗД 159.060	0,52
–01	0,62
–02	0,71
–03	1,1

Покрытие поверхности А: белила цинковые МА ГОСТ 482-77

Инв. № подл. | Подп. и дата | Взам. инв. № | Инв. № дубл. | Подп. и дата

Изм.	Лист	№ докум.	Подп.	Дата
Разраб.		Елисеева		11.84
Пров.		Лейтес		11.84
Рук. гр.		Мевлякова		11.84
Гл. спец.		Врачберг		11.84
Н. контр.		Смоланская		11.84
Утв.		Сливак		11.84

АЗД 159.060 С5

Указатель положения диска

Лит.	Масса	Масштаб
И	См. табл.	1:2
Лист	Листов 1	

Госстрой СССР САНТЕХПРОЕКТ г. Москва

Копировал: Логинова Формат А4

Серия 5.904-32

АЗД 159.038

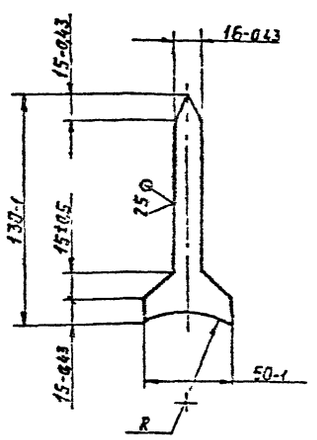

Обозначение	F, мм
АЗД 159 038	30±1
–01	50±1

АЗД 159 039

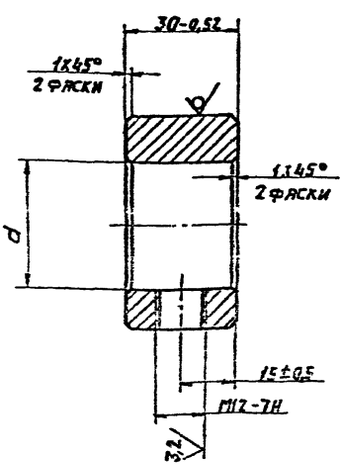

Обозначение	Размеры, мм d	Размеры, мм D*	Масса, кг
АЗД 159 039	36 +0,62	60	0,42
–01	45 +0,62	70	0,52
–02	55 +0,74	80	0,64
–03	75 +0,74	100	1,0

Размеры для справок

Формат	Зона	Поз	Обозначение	Наименование	Кол	Примечание
				Документация		
А3			АЗД 159 070 СЕ	Сборочный чертеж		
			Переменные данные	для исполнения		
				АЗД 159.070		
				Детали		
А2		1	АЗД 159.041	Полумуфта	1	
А2		2	АЗД 159.042	Полумуфта	1	
				Стандартные изделия		
		3		Болт М16×50.36		
				ГОСТ 7798-70	4	
		4		Гайка М16 4		
				ГОСТ 5915-70	4	
		5		Шайба 16.65Г		
				ГОСТ 6402-70	4	
				АЗД 159.070-01		
				Детали		
А2		1	АЗД 159.041-01	Полумуфта	1	
А2		2	АЗД 159.042-01	Полумуфта	1	

Взам. инв. № | Подп. и дата | Инв. № подл. | Подп. и дата

Изм.	Лист	№ докум.	Подп.	Дата
Разраб.		Володуева		XI-84
Пров.		Лейтес		XI-84
Рук. груп.		Терзякова		XI-84
Н. контр.		Столяренкая		XI-84
Утв.		Спивак		

АЗД 159.070

Муфта

Лит.	Масса	Масштаб
И		
Лист 1	Листов 2	

Госстрой СССР САНТЕХПРОЕКТ г. Москва

Копировал Формат А4

Формат	Зона	Поз	Обозначение	Наименование	Кол	Примечание
				Стандартные изделия		
		3		Болт М16×50.36		
				ГОСТ 7798-70	4	
		4		Гайка М16 4 ГОСТ 5915-70	4	
		5		Шайба 16 65Г		
				ГОСТ 6402-70	4	
				АЗД 159.070-02		
				Детали		
А2		1	АЗД 159.041-02	Полумуфта	1	
А2		2	АЗД 159.042-02	Полумуфта	1	
				Стандартные изделия		
		3		Болт М20×60.36		
				ГОСТ 7798-70	6	
		4		Гайка М20 4 ГОСТ 5915-70	6	
		5		Шайба 20 65Г		
				ГОСТ 6402-70	6	
				АЗД 159.070-03		
				Детали		
А2		1	АЗД 159.041-03	Полумуфта	1	
А3		2	АЗД 159.043	Полумуфта	1	
				Стандартные изделия		
		3		Болт М20×70.36		
				ГОСТ 7798-70	6	
		4		Гайка М20.4 ГОСТ 5915-70	6	
		5		Шайба 20 65Г		
				ГОСТ 6402-70	6	

Взам. инв. № | Подп. и дата | Инв. № дубл. | Подп. и дата

Изм.	Лист	№ докум.	Подп.	Дата

АЗД 159.070

Лист 2

Копировал Формат А4

АЗД 159.070 СБ

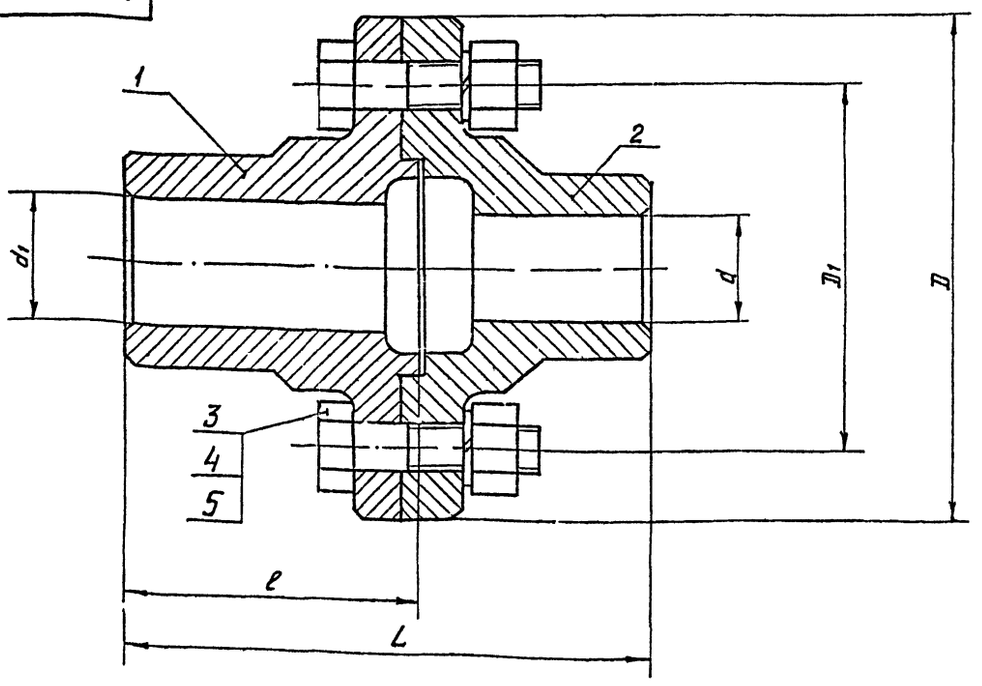

Обозначение	Размеры, мм						Масса, кг
	D	D1	d	d1	L	e	
АЗД 159 070	140	100	30	36	43	80	5,9
-01	160	120	40	45	185	100	8,9
-02	170	130	48	55	229	122	12,2
-03	250	210	75	75	260	140	31,1

Размеры для справок

Изм.	Лист	№ докум.	Подп.	Дата
Разраб.		Володуева		XI-84
Пров.		Лейтес		XI-84
Рук. груп.		Терзякова		
Гл. спец.		Зайнберг		
Н. контр.		Смоланская		XI 84
Утв.		Спивак		

АЗД 159. 070 СБ

Муфта

Лит.	Масса	Масштаб
И	см. табл.	—
Лист	Листов 1	

Госстрой СССР САНТЕХПРОЕКТ г. Москва

Серия 5.904-32

Взам. инв. № | Инв. № дубл. | Подп. и дата | Инв. № подл. | Подп. и дата

Копировал Мельникова Формат А3

АЗД 159.041

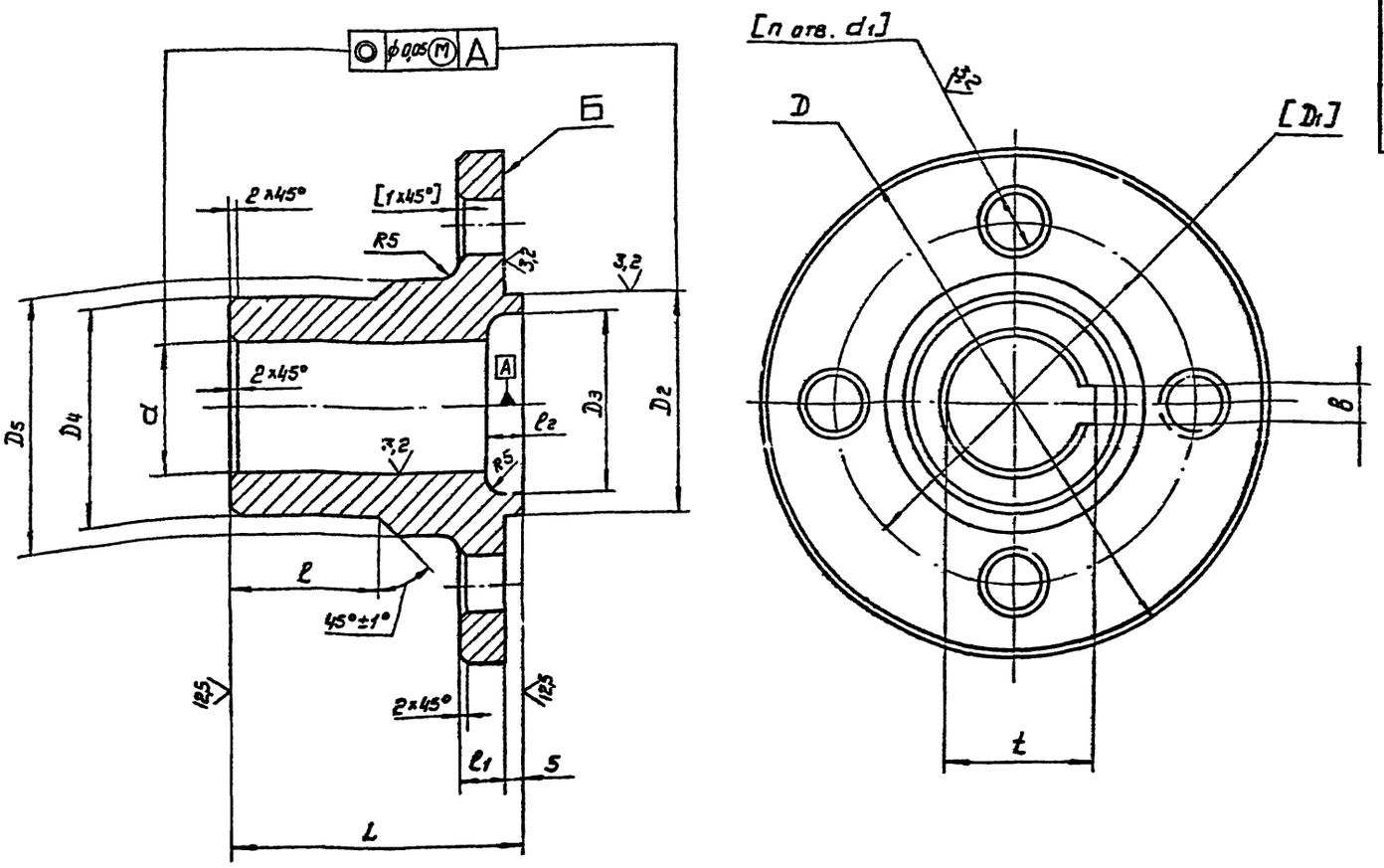

Обозначение	Размеры, мм											
	D	D_1	D_2	D_3	D_4	D_5	d	d_1	L	ℓ	$ℓ_1$	$ℓ_2$
АЗД 159. 041	140	100	$60_{-0,046}$	50	60	70	36	$16^{+0,027}$	80	40	12	10
-01	160	120	$70_{-0,046}$	58	70	80	45		100	55		
-02	170	130	$85_{-0,054}$	72	80	90	55	$20^{+0,033}$	122	60	15	15
-03	250	210	$120_{-0,054}$	105	120	140	75		140	70	20	32

Продолжение

Обозначение	Размеры, мм		Кол, шт	Масса, кг
	в	t	n	
АЗД 159. 041	$10^{+0,03}$	39,3	4	2,5
-01	$14^{+0,035}$	48,8		4,0
-02	$16^{+0,035}$	59,3	6	5,0
-03	$20^{+0,045}$	79,9		13,4

1. Предельные отклонения по размерам литых необработанных элементов выполнять по II классу точности ГОСТ 2009-55.

2. Неуказанные предельные отклонения размеров механически обработанных поверхностей: $+t_2$; $-t_2$; $\pm t_2/2$

3 Допуск перпендикулярности поверхности Б относительно оси отверстия А 0,02мм

4 Обработку по размерам в квадратных скобках производить совместно с дет. АЗД 159 042

Серия 5.904-32

Изм	Лист	Т. докум.	Подп.	Дата	АЗД 159 041			
Разраб.	Болобуева				Полумуфта	Лит	Масса	Масштаб
Пров.	Лентес					Н		-
Рук. гр.	Мерзликова					Лист	Листов 1	
Т. спец.	Вайнберг				Сталь 35Л ГОСТ 977-75	Госстрой ЗССР Сантехпроект г. Москва		
Т. контр.	Молодцова							
Утв.	Сливак							

Копировал

Формат А2

Инв. № подл. | Подп. и дата | Взам. инв. № | Инв. № дубл. | Подп. и дата

АЗД 159.042

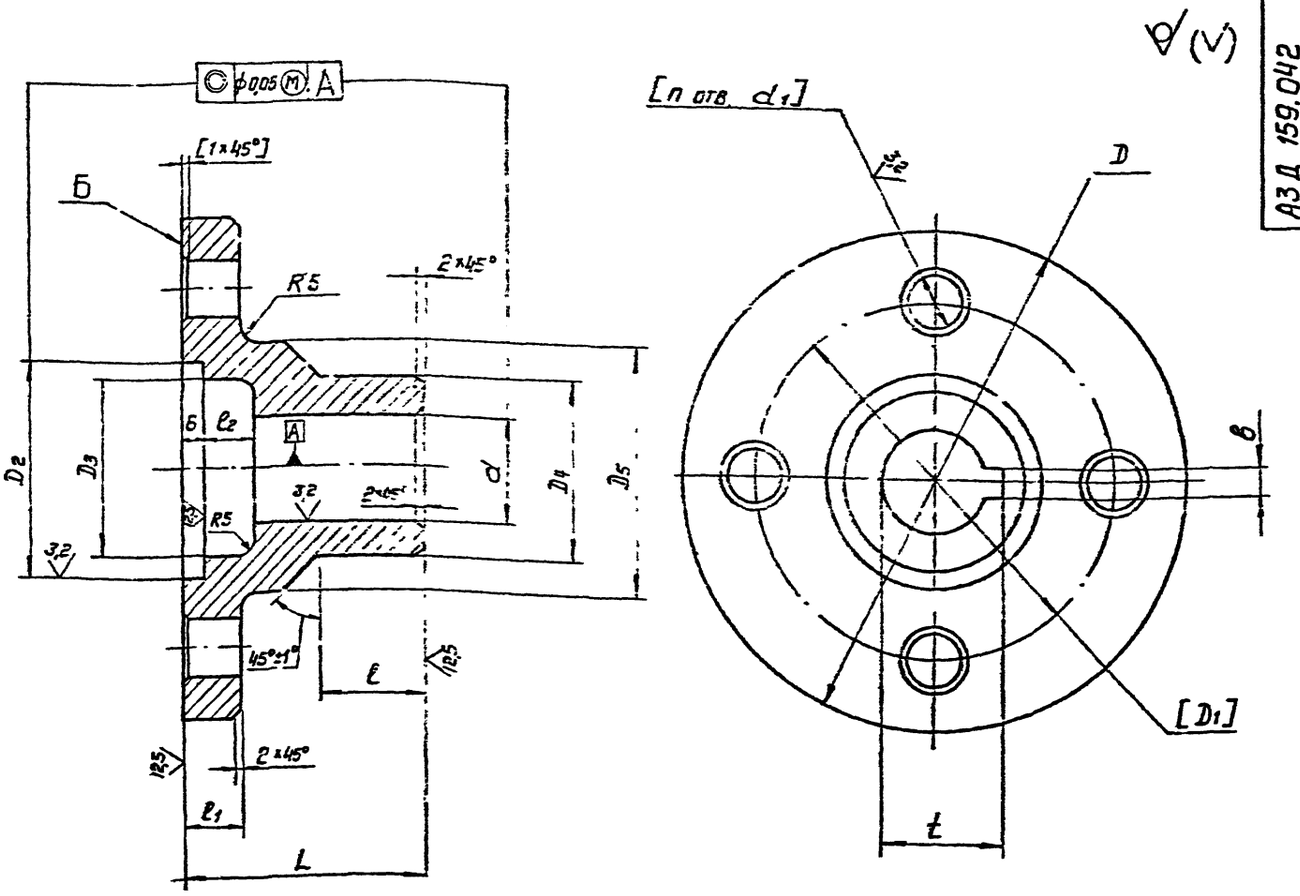

Обозначение	Размеры, мм											
	D	D_1	D_2	D_3	D_4	D_5	d	d_1	L	l	l_1	l_2
АЗД 159.042	140	100	$60^{+0,046}$	50	50	70	$30^{+0,033}$	$16^{+0,027}$	68	30	16	14
-01	160	120	$70^{+0,046}$	58	65	85	$40^{+0,039}$		90	50		
-02	170	130	$85^{+0,054}$	72	75	90	$48^{+0,025}$	$20^{+0,033}$	112	60	20	18

Обозначение	Размеры, мм		Кол., шт	Масса, кг
	б	t	n	
АЗД 159.042	$8^{+0,022}$	33,3	4	2,6
-01	$12^{+0,027}$	43,3		4,1
-02	$16^{+0,027}$	51,8	6	5,3

1. Предельные отклонения по размерам литых необработанных элементов выполнять по II классу точности ГОСТ 2009-55.

2. Неуказанные предельные отклонения размеров механически обработанных поверхностей: $+t_2; -t_2; \pm t_2/2$.

3. Допуск перпендикулярности поверхности Б относительно оси отверстия А 0,02 мм.

4. Обработку по размерам в квадратных скобках производить совместно с деталью АЗД 159.041

Серия 5.904-32

АЗД 159.042

Гомуфта

Лит. | Масса | Масшт.
СМ
-А5

АЗД 159.043

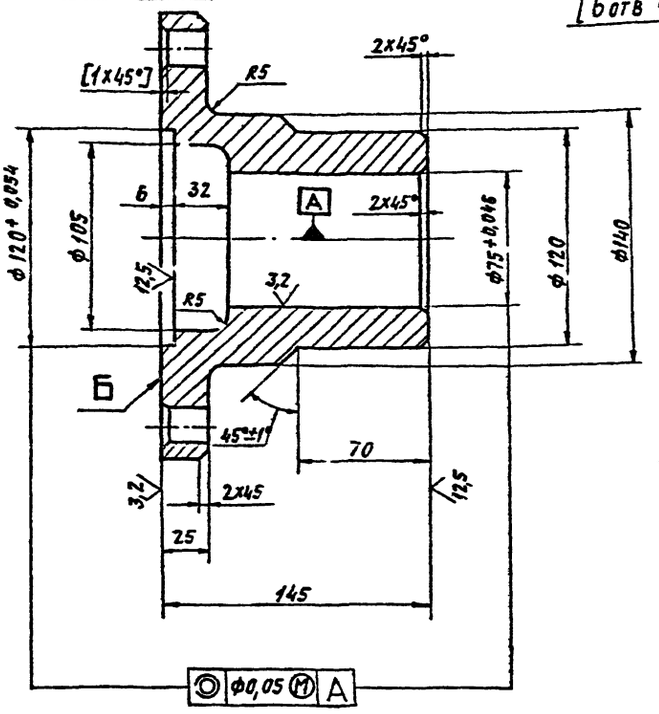

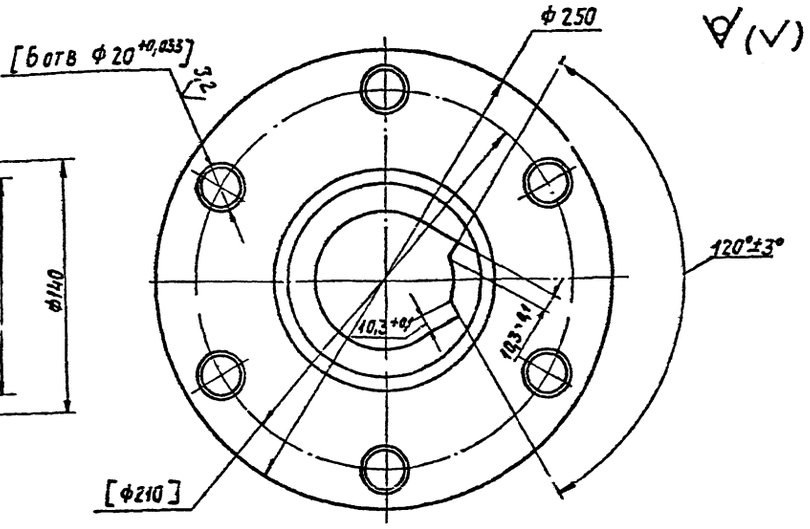

1. Предельные отклонения по размерам литых необработанных элементов выполнять по II классу точности ГОСТ 2009-55.
2. Неуказанные предельные отклонения размеров механически обработанных поверхностей: $+t_2$; $-t_2$; $\pm t_2/2$.
3. Допуск перпендикулярности поверхности Б относительно оси отверстия А 0,02 мм.
4. Обработку по размерам в квадратных скобках производить совместно с дет. АЗД 159.041-03

				АЗД 159.043			
Изм.	Лист	N докум.	Подп.	Дата	Полумуфта	Лит. И	Масса 15,5	Масштаб 1:2
Разраб.	Волобуева			XI 84				
Пров.	Лейтес			X 84				
Рук. груп.	Мерзлякова			XI 84		Лист	Листов 1	
Гл. спец.	Вайнберг			XI 84	Сталь 35Л ГОСТ 977-75	Госстрой СССР Сантехпроект г. Москва		
Н. контр.	Смолянская			XI 84				
Утв.	Спивак			XI 84				

Копировал. Логинова — Формат А3

АЗД 159.002

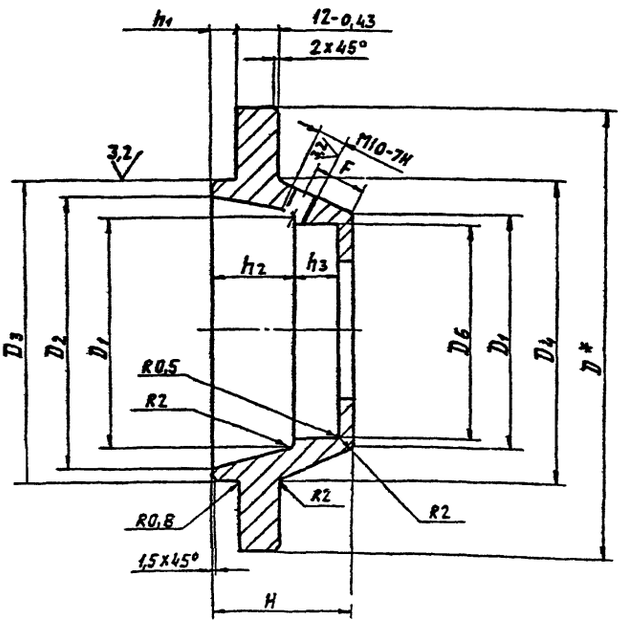

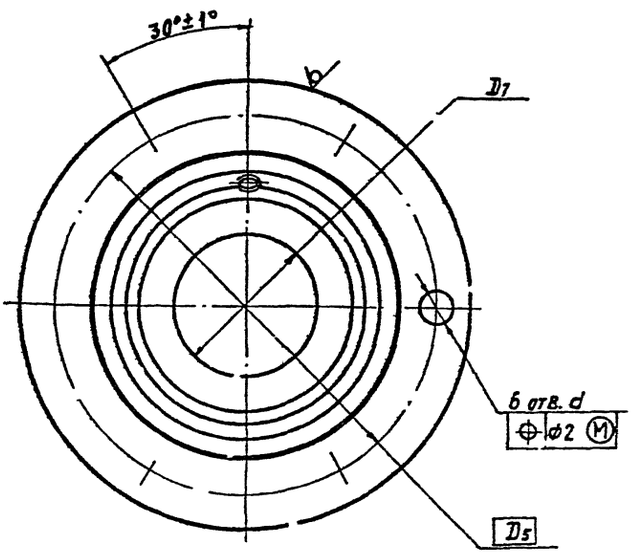

1. * Размер для справок.
2. Неуказанные предельные отклонения размеров $+t_2$, $-t_2$, $\pm t_2/2$

Обозначение	Размеры, мм														Масса, кг
	D*	D	D_2	D_3	D_4	D_5	D_6	D_7	F	H	d	h_1	h_2	h_3	
АЗД 159.002	125	55	77	55-0,054	86	105	56	38	14	37	9	6	20	13	1,18
—	[illegible]	[illegible]	[illegible]	[illegible]	[illegible]	[illegible]	65	47			11	7			1,49
—02	165	96	112	[illegible]	115	140	80	57					18	15	1,75
	[illegible]	120	[illegible]	[illegible]	[illegible]	[illegible]	[illegible]	78	18	46	14	8	26	16	4,62

				АЗД 159.002		
Изм.	Лист	N докум.	Подп.	Дата	Крышка	Лит. И; Масса см. трег; Масштаб —
Разраб.	Егисеева					
Пров.	Лейтес					
Рук. груп.						
Гл. спец.						
Н. контр.					Круг В ДТ ГОСТ 2550-71, В СТ3-II ГОСТ 535-79	Госстрой СССР Сантехпроект г. Москва
Утв.	Спивак					

Копировал Логинова — Формат А3

Серия 5.904-32

Инв. № подл. | Подп. и дата | Взам. инв. № | Инв. № дубл. | Подп. и дата

gost.e-ecolog.ru