ТИПОВЫЕ КОНСТРУКЦИИ, ИЗДЕЛИЯ И УЗЛЫ ЗДАНИЙ И СООРУЖЕНИЙ

СЕРИЯ 1.494-39

ДРОССЕЛЬ-КЛАПАНЫ С РУЧНЫМ УПРАВЛЕНИЕМ КРУГЛОГО И ПРЯМОУГОЛЬНОГО СЕЧЕНИЯ

РАБОЧИЕ ЧЕРТЕЖИ

gost.e-ecolog.ru

ТИПОВЫЕ КОНСТРУКЦИИ, ИЗДЕЛИЯ И УЗЛЫ ЗДАНИЙ И СООРУЖЕНИЙ

СЕРИЯ 1.494-39
ДРОССЕЛЬ-КЛАПАНЫ С РУЧНЫМ УПРАВЛЕНИЕМ КРУГЛОГО И ПРЯМОУГОЛЬНОГО СЕЧЕНИЯ

РАБОЧИЕ ЧЕРТЕЖИ

Разработаны
[illegible] Проектпромвентиляция
[illegible] инженер института Л.В. Овчинников
[illegible] конструктор института И.Каган
[illegible] специалист О.В. Демьянов

Утвержден
Постановлением
Госстроя СССР
от 26 июня 1979 г
№ 32

Содержание

Обозначение	Наименование	Стр.
	Титульный лист	1
	Содержание	
ДК	Дроссель-клапан. Спецификация	2
ДК	Дроссель-клапан. Спецификация	
ДК	Дроссель-клапан. Спецификация	3
ДК	Дроссель-клапан. Спецификация	4
ДК-0100	Ось. Спецификация	
ДК СБ	Дроссель-клапан. Сборочный чертеж	5
ДК-0100	Ось. Спецификация	
ДК-0100 СБ	Ось. Сборочный чертеж.	6
ДК-0101	Ручка. Деталь	
ДК-0102	Стержень. Деталь.	7
ДК-0001	Пружина. Деталь	
ДК-0002	Патрубок. Деталь	8
ДК-0003	Клапан. Деталь.	
ДК-0004	Сектор. Деталь	9
ДК-0005	Фланец. Деталь.	10
ДКб	Дроссель-клапан. Спецификация	
ДКв	Дроссель-клапан. Спецификация	11
ДКб	Дроссель-клапан. Спецификация.	
ДКб	Дроссель-клапан. Спецификация.	12
ДКб СБ	Дроссель-клапан. Сборочный чертеж	13
ДКб-0001	Патрубок. Деталь	14
ДКСк	Дроссель-клапан. Спецификация	
ДКСк	Дроссель-клапан. Спецификация	15
ДКСк	Дроссель-клапан. Спецификация.	
ДКСк СБ	Дроссель-клапан. Сборочный чертеж	16
ДКСп	Дроссель-клапан. Спецификация	
ДКСп	Дроссель-клапан. Спецификация	17
ДКСп	Дроссель-клапан. Спецификация	
ДКСп	Дроссель-клапан. Спецификация	18
ДКСп	Дроссель-клапан. Спецификация	
СУ	Сектор управления тип СТД. Спецификация	19
ДКСп СБ	Дроссель-клапан. Сборочный чертеж	20
ДКСп 0001	Клапан. Деталь.	21
СУ СБ	Сектор управления тип СТД. Сборочный чертеж	22
СУ-0001	Ось. Деталь	
СУ-0002	Накладка задняя. Деталь.	23
СУ-0003	Накладка. Передняя. Деталь	24
СУ-0004	Рукоятка. Деталь	
СУ-0005	Ось ведущая. Деталь	25
СУ-0006	Шпилька. Деталь	

Инв.№ подл. | Подп. и дата | Взам. инв.№ | Инв.№ дубл. | Подп. и дата

Формат	Зона	Поз.	Обозначение	Наименование	Кол.	Примечание
				Документация		
12			АК СБ	Сборочный чертеж		
				Детали		
11		1	АК-0001	Пружина	1	
				Стандартные изделия		
		7		Гайка М10Ч		
				ГОСТ 5915-70	1	
		8		Шайба 10		
				ГОСТ 11371-70	2	
			Переменные данные для исполнений			
				АК		
				Сборочные единицы		
11		2	АК-0100	Ось	1	
				Детали		
11		3	АК-0002	Патрубок	1	
11		4	АК-0003	Клапан	1	
11		5	АК-0004	Сектор	1	
12		6	АК-0005	Фланец	2	
				АК-01		
				Сборочные единицы		
11		2	АК-0100-01	Ось	1	
				Детали		
11		3	АК-0002-01	Патрубок	1	
11		4	АК-0003-01	Клапан	1	
11		5	АК-0004-01	Сектор	1	
12		6	АК-0005-01	Фланец	2	
				АК СП2		
				Сборочные единицы		
11		2	АК-0100-02	Ось	1	
				Детали		
11		3	АК-0002-02	Патрубок	1	
11		4	АК-0003-02	Клапан	1	
11		5	АК-0004-02	Сектор	1	
12		6	АК-0005-02	Фланец	2	

Инв.№ подл. | Подп. и дата | Взам. инв.№ | Инв.№ дубл. | Подп. и дата

Изм.	Лист	№ докум.	Подп.	Дата
Разраб.		Шеглова		
Пров.		Пронских		
Н. контр.		Гроевский		
Утв.		Земьянов		

АК

Дроссель клапан

Лит.	Масса	Масштаб
		1:4

ММСС ЕССР
Проектпромвентиляция
ГПИ Проектпромвентиляция

Серия 1.494-39

Формат	Зона	Поз.	Обозначение	Наименование	Кол.	Примечание
				ДК-03		
				Сборочные единицы		
11		2	ДК-0100-03	Ось	1	
				Детали		
11		3	ДК-0002-03	Патрубок	1	
11		4	ДК-0003-03	Клапан	1	
11		5	ДК-0004-03	Сектор	1	
11		6	ДК-0005-03	Фланец	2	
				ДК-04		
				Сборочные единицы		
11		2	ДК-0100-04	Ось	1	
				Детали		
11		3	ДК-0002-04	Патрубок	1	
11		4	ДК-0003-04	Клапан	1	
11		5	ДК-0004-04	Сектор	1	
11		6	ДК-0005-04	Фланец	2	
				ДК-05		
				Сборочные единицы		
11		2	ДК-0100-05	Ось	1	
				Детали		
11		3	ДК-0002-05	Патрубок	1	
11		4	ДК-0003-05	Клапан	1	
11		5	ДК-0004-05	Сектор	1	
11		6	ДК-0005-05	Фланец	2	
				ДК-06		
				Сборочные единицы		
11		2	ДК-0100-06	Ось	1	
				Детали		
11		3	ДК-0002-06	Патрубок	1	
11		4	ДК-0003-06	Клапан	1	
11		5	ДК-0004-06	Сектор	1	
11		6	ДК-0005-06	Фланец	2	

Инв. № подл. | Подп. и дата | Взам. инв. № | Инв. № дубл. | Подп. и дата

Изм. | Лист | № докум. | Подп. | Дата

ДК

Лист 2

Копировал: Сер. Формат: 11

Формат	Зона	Поз.	Обозначение	Наименование	Кол.	Примечание
				ДК-07		
				Сборочные единицы		
11		2	ДК-0100-07	Ось	1	
				Детали		
11		3	ДК-0002-07	Патрубок	1	
11		4	ДК-0003-07	Клапан	1	
11		5	ДК-0004-07	Сектор	1	
11		6	ДК-0005-07	Фланец	2	
				ДК-08		
				Сборочные единицы		
11		2	ДК-0100-08	Ось	1	
				Детали		
11		3	ДК-0002-08	Патрубок	1	
11		4	ДК-0003-08	Клапан	1	
11		5	ДК-0004-08	Сектор	1	
11		6	ДК-0005-08	Фланец	2	
				ДК-09		
				Сборочные единицы		
11		2	ДК-0100-09	Ось	1	
				Детали		
11		3	ДК-0002-09	Патрубок	1	
11		4	ДК-0003-09	Клапан	1	
11		5	ДК-0004-09	Сектор	1	
11		6	ДК-0005-09	Фланец	2	
				ДК-10		
				Сборочные единицы		
11		2	ДК-0100-10	Ось	1	
				Детали		
11		3	ДК-0002-10	Патрубок	1	
11		4	ДК-0003-10	Клапан	1	
11		5	ДК-0004-10	Сектор	1	
11		6	ДК-0005-10	Фланец	2	

Инв. № подл. | Подп. и дата | Взам. инв. № | Инв. № дубл. | Подп. и дата

Изм. | Лист | № докум. | Подп. | Дата

ДК

Лист 3

Копировал: Сер. Формат: 11

Формат	Зона	Поз.	Обозначение	Наименование	Кол.	Примечание
				ДК-11		
				Сборочные единицы		
11		2	ДК-0100-11	Ось	1	
				Детали		
11		3	ДК-0002-11	Патрубок	1	
11		4	ДК-0003-11	Клапан	1	
11		5	ДК-0004-11	Сектор	1	
11		6	ДК-0005-11	Фланец	2	
				ДК-12		
				Сборочные единицы		
11		2	ДК-0100-12	Ось	1	
				Детали		
11		3	ДК-0002-12	Патрубок	1	
11		4	ДК-0003-12	Клапан	1	
11		5	ДК-0004-12	Сектор	1	
11		6	ДК-0005-12	Фланец	2	

Инв. № подл. | Подп. и дата | Взам. инв. № | Инв. № дубл. | Подп. и дата

Изм. Лист № докум. Подп. Дата

ДК

Лит. 4

Копировал: Сер- Формат: 11

Формат	Зона	Поз.	Обозначение	Наименование	Кол.	Примечание
				Документация		
11			ДК-0100	Сборочный чертеж		
				Детали		
11		1	ДК-0101	Ручка	1	
			Переменные данные	для исполнений:		
				ДК-0100		
				Детали		
11		2	ДК-0102	Стержень	1	
				ДК-0100-01		
				Детали		
11		2	ДК-0102-01	Стержень	1	
				ДК-0100-02		
				Детали		
11		2	ДК-0102-02	Стержень	1	
				ДК-0100-03		
				Детали		
11		2	ДК-0102-03	Стержень	1	
				ДК-0100-04		
				Детали		
11		2	ДК-0102-04	Стержень	1	
				ДК-0100-05		
				Детали		
11		2	ДК-0102-05	Стержень	1	
				ДК-0100-06		
				Детали		
11		2	ДК-0102-06	Стержень	1	
				ДК-0100-07		
				Детали		

Инв. № подл. | Подп. и дата | Взам. инв. № | Инв. № дубл. | Подп. и дата

Изм. Лист № докум. Подп. Дата

ДК-0100

Ось

Лит. | Лист | Листов: 2

НПО СССР Гипронефтеспецмонтаж им. Проектпромстальконструкция

Копировал: Сер- Формат: 11

ДК СБ

Серия 1.494-39

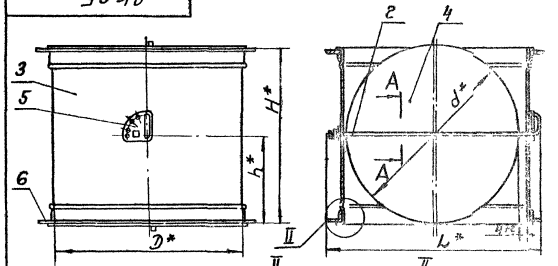

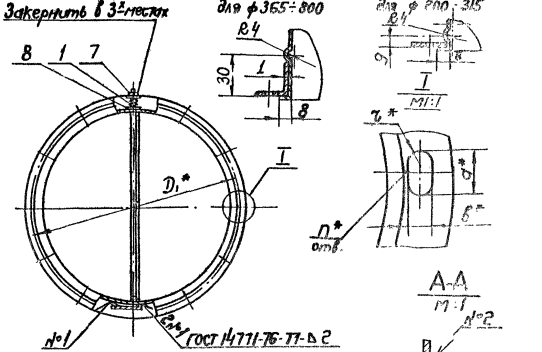

Размеры в мм

Обозначение	D	D1	H	h	d	n	a	b	c	L	Масса кг
ДК	200	230	350	175	193	6	10	7	3,5	272	3,6
-01	225	255			218					297	4,1
-02	250	280			243					322	4,5
-03	280	310			272					352	5,1
-04	315	345			307	8				387	5,8
-05	355	385			347					427	7,45
-06	400	430			392	10				472	8,5
-07	450	480			442					522	9,7
-08	500	530			492					572	11,0
-09	560	590			552					632	12,5
-10	630	660	650	325	622	12	16	10	5	702	20,5
-11	710	740			702					782	25,1
-12	800	830			792					872	29,3

1. При приварке сектора поз. 5 обеспечить свободное вращение оси поз. 2.
2. Обеспечить зазор 5 мм между клапаном поз. 4 и стенкой патрубка поз. 3.
3. Покрытие грунтовка ГФ-020 ГОСТ 4056-63. VI кл.
4* Размеры для справок.

| | | | | |

Серия 1.494-39

Изм.	Лист	№ докум.	Подп.	Дата
11		2	ДК-0102-07	Стержень
				ДК-0100-08
				Детали
11		2	ДК-0102-08	Стержень
				ДК-0100-09
				Детали
11		2	ДК-0102-09	Стержень
				ДК-0100-10
				Детали
11		2	ДК-0102-10	Стержень
				ДК-0100-11
				Детали
11		2	ДК-0102-11	Стержень
				ДК-0100-12
				Детали
11		2	ДК-0102-12	Стержень

Изм.	Лист	№ докум.	Подп.	Дата

ДК-0100

Лист е

Копировал: В.— Формат: 11

ДК-0100СБ

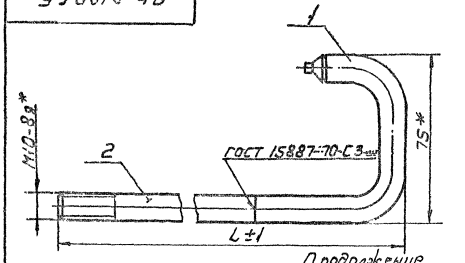

Продолжение

Обозначение	L, мм	Масса, кг
ДК-0100	272	0,22
-01	297	0,24
-02	322	0,25
-03	352	0,27
-04	387	0,29
-05	427	0,31
-06	472	0,34

Обозначение	L, мм	Масса, кг
-07	522	0,37
-08	572	0,40
-09	632	0,44
-10	702	0,48
-11	782	0,53
-12	872	0,59

* Размеры для справок

Изм.	Лист	N док.	Подп.	Дата
Разраб.		Бабочкина		
Пров.		Пронскин		
Т.конт.		Пеглова		
Н.конт.		Пронскин		
Утв.		Земляков		

ДК-0100 СБ

Ось. Сборочный чертеж

Лит.	Масса	Масштаб
	См. табл.	—

Лист | Листов 1

ММСС СССР Главпромвентиляция ГПИ Проектпромвентиляция

Копировал: В. Формат: 11

ДК-0101

125 √(V1)

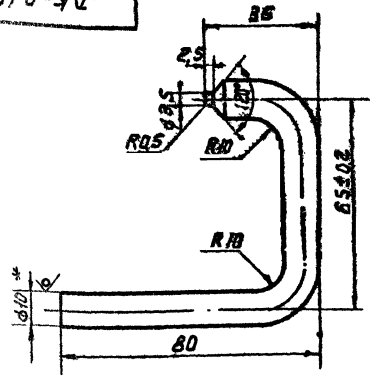

Серия 1.494-39

1. Длина развернутой детали - 157 мм
2. Неуказанные предельные отклонения:
   болов - по B_7,
   остальных - по CM_7
3. * Размер для справок

Изм.	Кол.уч.	Лист	N докум.	Подп.	Дата
Разраб.	Богданов				
Пров.	Пронский				
Т.контр.	Шеглова				
Н.контр.	Пронский				
Утв.	Демьянов				

ДК-0101

Ручка

Лит.	Масса	Масштаб
	0,1	1:1

Лист | Листов 1

Круг В10 ГОСТ 2590-71 / Ст3 кп ГОСТ 535-79

ММСС СССР
Стройпромвентиляция
ГПИ Проектпромвентиляция

Формат А4

Копировал

ДК-0102

125 √(V1)

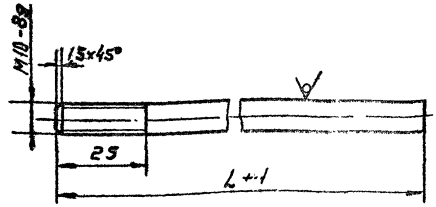

Обозначение	L, мм	Масса кг
ДК-0102	194	0,12
-01	219	0,14
-02	244	0,15
-03	274	0,17
-04	309	0,19
-05	349	0,21
-06	394	0,24

продолжение

Обозначение	L_1 мм	Масса кг
-07	444	0,27
-08	494	0,30
-09	554	0,34
-10	624	0,38
-11	704	0,43
-12	794	0,48

Неуказанные предельные отклонения:
болов - по B_7,
остальных - по CM_7

Изм.	Кол.уч.	Лист	N докум.	Подп.	Дата
Разраб.	Богданов				
Пров.	Пронский				
Т.контр.	Шеглова				
Н.контр.	Пронский				
Утв.	Демьянов				

ДК-0102

Стержень

Лит.	Масса	Масштаб
	См. табл.	—

Лист | Листов 1

Круг В10 ГОСТ 2590-71 / Ст3 кп ГОСТ 535-79

ММСС СССР
Стройпромвентиляция
ГПИ Проектпромвентиляция

Формат А4

Копировал

ДК-0001

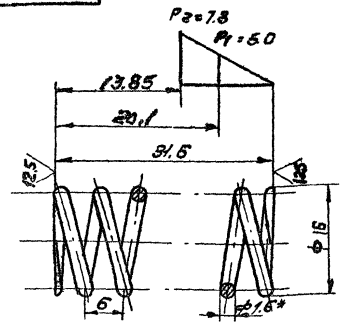

Число рабочих витков n=5,0
Число витков полное n1=6,5
Направление навивки пружины-правое
Длина развернутой пружины L=294

1. Предельные отклонения размеров: валов - по В7; остальных - по СМ7
2.* Размер для справок.

Изм.	Лист	№ докум.	Подп.	Дата
Разраб.		Балабина		
Пров.		Пронский		
Т. контр.		Щеглова		
Н. контр.		Пронский		
Утв.		Демьянов		

ДК-0001

Пружина

Лит. | Масса 0,005 | Масштаб 2:1

Лист | Листов 1

Проволока III-1.6 ГОСТ 9389-75

ММСС СССР Главпромвентиляция ГПИ Проектпромвентиляция

Копировал: Формат: 11

Серия: 1-494-39

Инв. № подл. | Подп. и дата | Взам. инв. № | Инв. № дубл. | Подп. и дата

ДК-0002

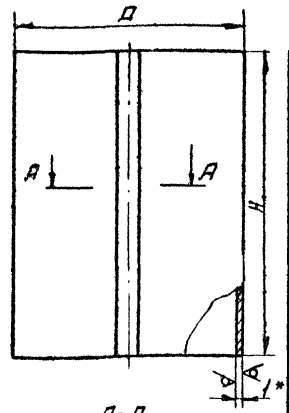

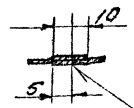

Размеры в мм

Обозначение	Д	Н	L	Масса, кг
ДК-0002	200	366	635	1.82
01	225		714	2.05
02	250		792	2.28
03	280		886	2.55
04	315		996	2.86
05	355		1122	3.22
06	400		1263	3.63
07	450		1420	4.08
08	500		1577	4.53
09	560		1766	5.07
10	630	666	1986	10.38
11	710		2237	11.69
12	800		2520	13.17

ГОСТ 15878-70-Н1-Кт-5/20

1. L - длина развернутой детали
2. Предельное отклонения размеров: валов - по В7 остальных по СМ7
3* Размер для справок.

Изм.	Лист	№ докум.	Подп.	Дата
Разраб.		Балабина		
Пров.		Пронский		
Т. контр.		Щеглова		
Н. контр.		Пронский		
Утв.		Демьянов		

ДК-0002

Патрубок

Лит. | Масса | Масштаб
См. табл. | —

Лист | Листов 1

Лист 3-ПН-1.0 ГОСТ 19903-74
3-III ст. 3КП ГОСТ 16523-70

ММСС СССР Главпромвентиляция ГПИ Проектпромвентиляция

Копировал: Формат: 11

Инв. № подл. | Подп. и дата | Взам. инв. № | Инв. № дубл. | Подп. и дата

Серия 1.494.39

ДК 0003

12,5 (√)

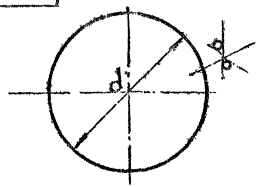

Размеры в мм

Обозначение	d	Материал	Масса кг
ДК-0003	193	Лист 6-ПН-1,5 ГОСТ 19903-74 3-III-Ст3 КП ГОСТ 16523-70	0,34
-01	218		0,44
-02	243		0,55
-03	272		0,69
-04	307		0,88
-05	347		1,12
-06	392		1,43
-07	442		1,82
-08	492		2,24
-09	552		2,83
-10	622		3,62
-11	702	Лист 6-ПН-2 ГОСТ 19903-74 3-III Ст3 КП ГОСТ 16523-70	6,09
-12	792		7,75

Предельные отклонения размеров: валов - по В7

Изм	Лист	N докум	Подп	Дата
Разраб.		Балабина		
Пр.		Пронский		
Т. контр.		Щеглова		
Н. контр.		Пронский		
Утв.		Демьянов		

ДК-0003

Клапан

См. табл.

Лит	Масса	Масштаб
	См. табл.	—

Лист | Лист 1 | Лист 1 В1

ММСС СССР Гпроизвентиляция Гпи Проектпромвентиляция

Инв. N подл. | Подп. и дата | Взам. инв. N | Инв. N дубл. | Подп. и дата

Копировал В. — Формат 11

ДК-0004

12,5 (√)

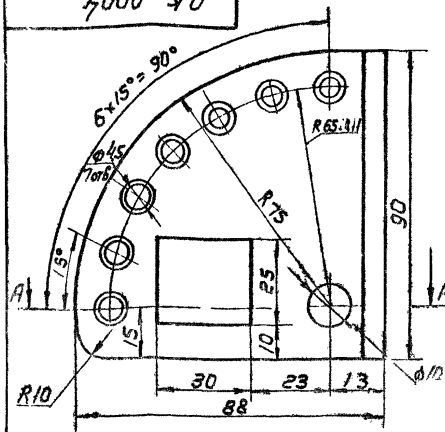

А-А

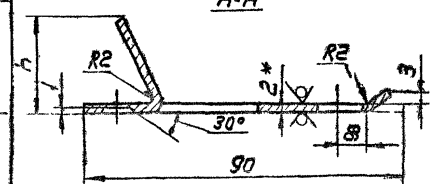

Обозначение	h_1 мм
ДК-0004	26
-01	24
-02	23
-03	21
-04	19
-05	17
-06	16
-07	14
-08	13
-09	12
-10	10
-11	9
-12	8

1 Неуказанные предельные отклонения размеров: отверстий - по А7, валов - по В7, остальных - по СМ7

2* Размер для справок

Изм	Лист	N докум	Подп	Дата
Разраб.		Балабина		
Пров.		Пронский		
Т. контр.		Щеглова		
Н. контр.		Пронский		
Утв.		Демьянов		

ДК-0004

Сектор

Лит	Масса	Масштаб
	0,07	—

Лист | Лист 1 В1

Лист 6-ПН-2 ГОСТ 19903-74 3-III Ст3 КП ГОСТ 16523-70

ММСС СССР Гпроизвентиляция Гпи Проектпромвентиляция

Инв. N подл. | Подп. и дата | Взам. инв. N | Инв. N дубл. | Подп. и дата

Копировал В. — Формат 11

ДК-0005

Серия 1.494-39

Рис.1

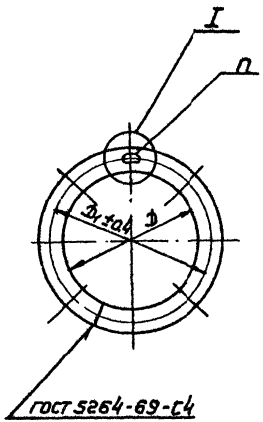

Рис.2

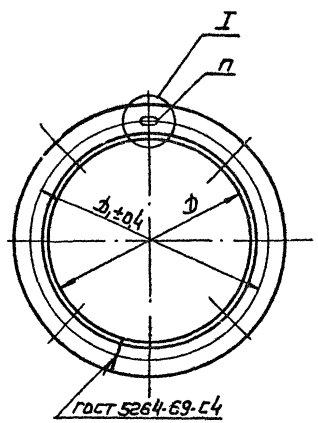

I

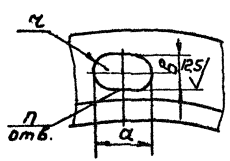

Размеры в мм

Обозначение	Рис.	D	D_1	a	b	r	n	L	Материал	Масса кг
ДК-0005	1	200	230	10	7	3,5	6	707	Полоса $\frac{Б-24\times25\ ГОСТ\ 103-76}{Ст3\ кп\ ГОСТ\ 535-58}$	0,55
-01		225	255					785		0,61
-02		250	280					864		0,67
-03		280	310				8	958		0,75
-04		315	345					1068		0,83
-05	2	355	385					1161	Уголок $\frac{Б-25\times25\times3\ ГОСТ\ 8509-72}{Ст3\ ГОСТ\ 535-58}$	1,29
-06		400	430				10	1302		1,46
-07		450	480					1460		1,63
-08		500	530					1616		1,81
-09		560	590					1805		2,01
-10		630	660	16	10	5	12	2026	Уголок $\frac{Б-25\times25\times4\ ГОСТ\ 8509-72}{Ст3\ ГОСТ\ 535-58}$	2,94
-11		710	740					2278		3,31
-12		800	830					2560		3,74

1. L - длина развернутой детали
2. Неуказанные предельные отклонения размеров:
   отверстий - по A_7
   остальных - по $СМ_7$

Изм	Лист	N докум.	Подп.	Дата
Разраб		Балабина		
Пров.		Пронский		
Т.контр		Щеглова		
Н.контр		Пронский		
Утв.		Демьянов		

ДК-0005

Фланец

Лит	Масса	Масштаб
	См. табл.	—

Лист | Листов 1

См. табл.

Масс СССР
Главпромвентиляция
ГПИ Проектпромвентиляция

Копировал: Б —

Формат 12

Инв.№ подл. | Подп. и дата | Взам.инв. | Инв.№ дубл. | Подп. и дата

Серия 1.494-39.

Формат	Зона	Поз.	Обозначение	Наименование	Кол.	Примечание
				Документация		
12			ДКб СБ	Сборочный чертеж		
				Детали		
11		1	ДК-0001	Пружина	1	
				Стандартные изделия		
		6		Гайка М10.4		
				ГОСТ 5915-70	1	
		7		Шайба 10		
				ГОСТ 11371-78	2	
			Переменные данные	для исполнений.		
				ДКб		
				Сборочные единицы		
11		2	ДК-0100	Ось	1	
				Детали		
11		3	ДКб-0001	Патрубок	1	
11		4	ДК-0003	Клапан	1	
11		5	ДК-0004	Сектор	1	
				ДКб-01		
				Сборочные единицы		
11		2	ДК-0100-01	Ось	1	
				Детали		
11		3	ДКб-0001-01	Патрубок	1	
11		4	ДК-0003-01	Клапан	1	
11		5	ДК-0004-01	Сектор	1	
				ДКб-02		
				Сборочные единицы		
11		2	ДК-0100-02	Ось	1	
				Детали		
11		3	ДКб-0001-02	Патрубок	1	
11		4	ДК-0003-02	Клапан	1	
11		5	ДК-0004-02	Сектор	1	
				ДКп-03		
				Сборочные единицы		
11		2	ДК-0100-03	Ось	1	

Инв.№ подл. | Подп. и дата | Взам. инв.№ | Инв.№ дубл. | Подп. и дата

Изм.	Лист	№ докум.	Подп.	Дата
Разраб.		Щевелов		
Пров.		Пронский		
Н.контр.		Пронский		
Утв.		Ветьянов		

ДКб

Дроссель-клапан

Лит.	Лист	Листов
	1	4

МИСС СССР Гидроинвентиляция УПИ Проектмонтажвентиляция

Формат: 11

Формат	Зона	Поз.	Обозначение	Наименование	Кол.	Примечание
				Детали		
11		3	ДКб-0001-03	Патрубок	1	
11		4	ДК-0003-03	Клапан	1	
11		5	ДК-0004-03	Сектор	1	
				ДКб-04		
				Сборочные единицы		
11		2	ДК-0100-04	Ось	1	
				Детали		
11		3	ДКб-0001-04	Патрубок	1	
11		4	ДК-0003-04	Клапан	1	
11		5	ДК-0004-04	Сектор	1	
				ДКб-05		
				Сборочные единицы		
11		2	ДК-0100-05	Ось	1	
				Детали		
11		3	ДКб-0001-05	Патрубок	1	
11		4	ДК-0003-05	Клапан	1	
11		5	ДК-0004-05	Сектор	1	
				ДКб-06		
				Сборочные единицы		
11		2	ДК-0100-06	Ось	1	
				Детали		
11		3	ДКб-0001-06	Патрубок	1	
11		4	ДК-0003-06	Клапан	1	
11		5	ДК-0004-06	Сектор	1	
				ДКб-07		
				Сборочные единицы		
11		2	ДК-0100-07	Ось	1	
				Детали		
11		3	ДКб-0001-07	Патрубок	1	
11		4	ДК-0003-07	Клапан	1	
11		5	ДК-0004-07	Сектор	1	

Инв.№ подл. | Подп. и дата | Взам. инв.№ | Инв.№ дубл. | Подп. и дата

Изм. | Лист | № докум. | Подп. | Дата

ДКб

Лист 2

Серия 1.494-39

Формат	Зона	Поз.	Обозначение	Наименование	Кол.	Примечание
				ДКБ-08		
				Сборочные единицы		
11		2	ДК-0100-08	Ось	1	
				Детали		
11		3	ДКБ-0001-08	Патрубок	1	
11		4	ДК-0003-08	Клапан	1	
11		5	ДК-0004-08	Сектор	1	
				ДКБ-09		
				Сборочные единицы		
11		2	ДК-0100-09	Ось	1	
				Детали		
11		3	ДКБ-0001-09	Патрубок	1	
11		4	ДК-0003-09	Клапан	1	
11		5	ДК-0004-09	Сектор	1	
				ДКБ-10		
				Сборочные единицы		
11		2	ДК-0100-10	Ось	1	
				Детали		
11		3	ДКБ-0001-10	Патрубок	1	
11		4	ДК-0003-10	Клапан	1	
11		5	ДК-0004-10	Сектор	1	
				ДКБ-11		
				Сборочные единицы		
11		2	ДК-0001-11	Ось	1	
				Детали		
11		3	ДКБ-0001-11	Патрубок	1	
11		4	ДК-0003-11	Клапан	1	
11		5	ДК-0004-11	Сектор	1	
				ДКБ-12		
				Сборочные единицы		
11		2	ДК-0001-12	Ось	1	
				Детали		

Инв. № подл. | Подп. и дата | Взам. инв. № | Инв. № дубл. | Подп. и дата

Изм.	Лист	№ докум.	Подп.	Дата	ДКБ	Лист 3

Копировал: Сев- Формат: 11

Формат	Зона	Поз.	Обозначение	Наименование	Кол.	Примечание
11		3	ДКБ-0001-12	Патрубок	1	
11		4	ДК-0003-12	Клапан	1	
11		5	ДК-0004-12	Сектор	1	

Инв. № подл. | Подп. и дата | Взам. инв. № | Инв. № дубл. | Подп. и дата

Изм.	Лист	№ докум.	Подп.	Дата	ДКБ	Лист 4

Копировал: Сев- Формат: 11

ДКб СБ

Серия 1.494-39

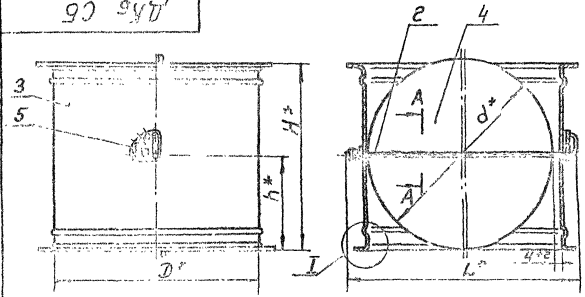

Размеры в мм

Обозначение	D	H	h	d	L	Масса кг
ДКб	200	350	175	193	272	2,50
-01	225			218	297	2,85
-02	250			243	322	3,20
-03	280			278	352	3,63
-04	315			307	387	4,16
-05	355			347	427	4,79
-06	400			392	472	5,54
-07	450			442	522	6,41
-08	500			492	572	7,32
-09	560			552	632	8,50
-10	630	650	325	622	702	14,64
-11	710			702	782	18,49
-12	800			792	872	24,69

1. При приварке сектора поз. 5 обеспечить свободное вращение оси поз. 2.
2. Обеспечить зазор 5 мм между клапаном поз. 4 и стенкой патрубка поз. 3.
3. Покрытие грунтовка ГФ-020 ГОСТ 4056-63. VI.С1
4. * Размеры для справок.

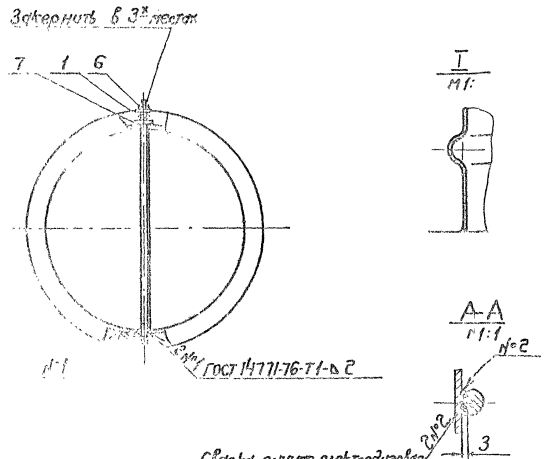

Изм.	Лист	№ докум.	Подп.	Дата	ДКб СБ		
Разраб.		Щеглова			Дроссель-клапан	Лит.	Масса	Масштаб
Пров.		Прокопов			Сборочный чертеж		См. табл.	—
Т.контр.		Кудин				Лист	Листов: 1	
Нач.отд.		Бедарева				ГПИ Госстроя СССР Сантехмонтажпроект		
Н.контр.		Фельдман						
Утв.								

Копировал: Без-

Формат: А2

Серия 1.494-39

ДК6-0001

12,5 √(√)

Размеры в мм

Обозначение	Д	Н	L	Масса, кг
ДК6-000	200	350	635	1,84
-01	225		714	2,07
-02	250		792	2,30
-03	280		886	2,57
-04	315		996	2,89
-05	335		1122	3,26
-06	400		1263	3,67
-07	450		1420	4,12
-08	500		1577	4,58
-09	560		1766	5,13
-10	630	650	1986	10,44
-11	710		2237	11,77
-12	800		2520	13,25

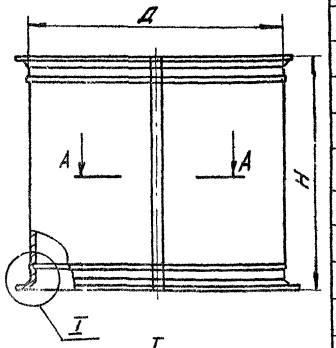

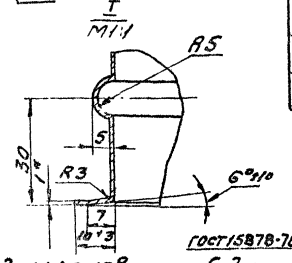

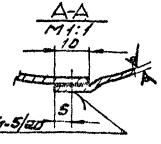

ГОСТ 15878-70-Н1-К1-5/20

1. L - длина развернутой детали.
2. Предельные отклонения размеров валов - по В7; остальных - по СМ7
3.* Размер для справок.

Изм.	Лист	№ докум.	Подп.	Дата
Разраб.	Балабина			
Пров.	Пронский			
Т. контр.	Щеглова			
Н. контр.	Пронский			
Утв.	Демьянов			

ДК6-0001

Патрубок

Лит.	Масса	Масштаб
	см. табл.	—

Лист | Листов 1

Лист Б-ПН-1,0 ГОСТ 19903-74
3-III ст 3 КП ГОСТ 16523-70

ММСС СССР
Главпромвентиляция
ГПИ Проектпромвентиляция

Копировал: Формат: 11

Формат	Зона	Поз.	Обозначение	Наименование	Кол.	Примечание
				Документация		
			ДКСкСБ	Сборочный чертеж		
				Сборочные единицы		
11		1	СУ	Сектор управления тип СТД	1	
			Переменные данные для исполнений			
				ДКСк		
				Детали		
11		2	ДК-0003	Клапан	1	
64		3	ДКСк-0001	Угольник L=163 В7		
				Уголок 25×25×1,5 ГОСТ 19771-74 ВСт3кп2 ГОСТ 11474-76	1	0,09 кг
				ДКСк-01		
				Детали		
11		2	ДК-0003-01	Клапан	1	
64		3	ДКСк-0001-01	Угольник L=188 В7		
				Уголок 25×25×1,5 ГОСТ 19771-74 ВСт3кп2 ГОСТ 11474-76	1	0,11 кг
				ДКСк-02		
				Детали		
11		2	ДК-0003-02	Клапан	1	
64		3	ДКСк-0001-02	Угольник L=213 В7		
				Уголок 25×25×1,5 ГОСТ 19771-74 ВСт3кп2 ГОСТ 11474-76	1	0,12 кг
				ДКСк-03		
				Детали		
11		2	ДК-0003-0,3	Клапан	1	
64		3	ДКСк-0001-03	Угольник L=243 В7		

Изм.	Лист	№ докум.	Подп.	Дата
Разраб.	Щеглова			
Пров.	Пронский			
Н. контр.	Пронский			
Утв.	Демьянов			

ДКСк

Дроссель-клапан

Лит.	Лист	Листов
	1	3

ММСС СССР
Главпромвентиляция
МИ Проектпромвентиляция

Копировал: Формат: 11

Серия 1.494-39

Позиция	Зона	Поз.	Обозначение	Наименование	Кол.	Приме-чание
				Уголок 25х25х4,5 ГОСТ 19771-74		
				Вст3кп2 ГОСТ 11474-76	1	0,14 кг
				ДКСк-04		
				Детали		
11	2		ДК-0003-04	Клапан	1	
БЧ	3		ДКСк-0001-04	Уголь ник L=278 В7		
				Уголок 25х25х4,5 ГОСТ 19771-74		
				Вст3кп2 ГОСТ 11474-76	1	0,16 кг
				ДКСк-05		
				Детали		
11	2		ДК-0003-05	Клапан	1	
БЧ	3		ДКСк-0001-05	Уголь ник L=318 В7		
				Уголок 25х25х4,5 ГОСТ 19771-74		
				Вст3кп2 ГОСТ 11474-76	1	0,18 кг
				ДКСк-06		
				Детали		
11	2		ДК-0003-06	Клапан	1	
БЧ	3		ДКСк-0001-06	Уголь ник L=363 В7		
				Уголок 25х25х4,5 ГОСТ 19771-74		
				Вст3кп2 ГОСТ 11474-76		0,2 кг
				ДКСк-07		
				Детали		
11	2		ДК-0003-07	Клапан	1	
БЧ	3		ДКСк-0001-07	Уголь ник L=413 В7		
				Уголок 25х25х4,5 ГОСТ 19771-74		
				Вст3кп2 ГОСТ 11474-76	1	0,22 кг
				ДКСк-08		
				Детали		
11	2		ДК-0003-08	Клапан	1	
БЧ	3		ДКСк-0001-08	Уголь ник L=463 В7		
				Уголок 25х25х4,5 ГОСТ 19771-74		
				Вст3кп2 ГОСТ 11474-76	1	0,25 кг

Инв.№ подл. | Подп. и дата | Взам. инв.№ | Инв.№ дубл. | Подп. и дата

Изм. Лист № докум. Подп. Дата

ДКСк

Лист 2

Копировал Формат А4

Позиция	Зона	Поз.	Обозначение	Наименование	Кол.	Приме-чание
				ДКСк-09		
				Детали		
11	2		ДК-0003-09	Клапан	1	
БЧ	3		ДКСк-0001-09	Уголь ник L=523 В7		
				Уголок 25х25х4,5 ГОСТ 19771-74		
				Вст3кп2 ГОСТ 11474-76	1	0,29 кг
				ДКСк-10		
				Детали		
11	2		ДК-0003-10	Клапан	1	
БЧ	3		ДКСк-0001-10	Уголь ник L=593 В7		
				Уголок 25х25х4,5 ГОСТ 19771-74		
				Вст3кп2 ГОСТ 11474-76	1	0,33 кг
				ДКСк-11		
				Детали		
11	2		ДК-0003-11	Клапан	1	
БЧ	3		ДКСк-0001-11	Уголь ник L=673 В7		
				Уголок 25х25х4 ГОСТ 19771-74		
				Вст3кп2 ГОСТ 11474-76	1	0,49 кг
				ДКСк-12		
				Детали		
11	2		ДК-0003-12	Клапан		
БЧ	3		ДКСк-0001-12	Уголь ник L=763 В7		
				Уголок 25х25х2 ГОСТ 19771-74		
				Вст3кп2 ГОСТ 11474-76	1	0,56 кг

Инв.№ подл. | Подп. и дата | Взам. инв.№ | Инв.№ дубл. | Подп. и дата

Изм. Лист № докум. Подп. Дата

ДКСк

Лист 3

ДКСк СБ

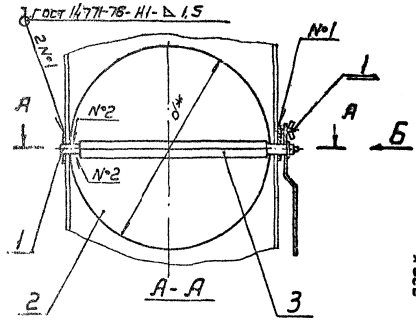

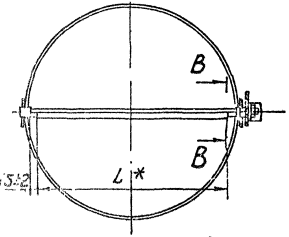

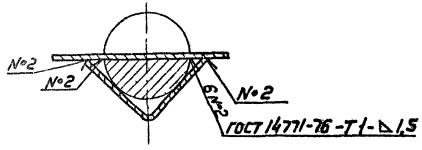

Вид Б
М1:2

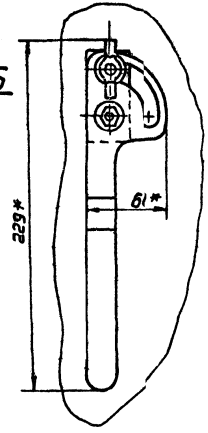

Размеры в мм

Обозначение	d	L	Масса, кг
ДКСк	193	163	0,77
-01	218	188	0,89
-02	243	213	1,01
-03	272	243	1,17
-04	307	278	1,38
-05	347	318	1,64
-06	392	363	1,97
-07	442	413	2,39
-08	492	463	2,84
-09	552	523	3,46
-10	622	593	4,29
-11	702	673	6,92
-12	792	763	8,65

1. При приварке сектора управления поз.1 обеспечить свободное вращение клапана поз.2 и его фиксацию.
2. Покрытие грунтовка ГФ-020 ГОСТ 4056-63.VI.С1
3* Размеры для справок

Изм	Лист	N докум.	Подп.	Дата
Разраб.		Шеглова		
Пров.		Пронский		
Т.контр.		Каган		
Нач.отд.		Бейзерман		
Н.контр.		Демьянов		
Утв.		Обчинников		

ДКСк СБ

Дроссель-клапан

Сборочный чертеж

Лит	Масса	Масштаб
	См. табл	—

Лист | Листов 1

ММСС СССР
Главпромвентиляция
ГПИ Проектпромвентиляция

Копировал: В.—

Серия 1.494-33

Инв. № подл. | Подп. и дата | Взам. инв. № | Инв. № дубл. | Подп. и дата

Серия 1.494-39

Формат	Зона	Поз.	Обозначение	Наименование	Кол.	Примечание
				Документация		
			ДКСпСБ	Сборочный чертеж		
				Сборочные единицы		
11		1	СУ	Сектор управления тип СТД	1	
				Переменные детали для исполнений		
				ДКСп		
				Детали		
11		2	ДКСп-0001	Клапан	1	
БЧ		3	ДКСп-0002	Уголь ник L=163 В		
				Уголок 25×25×5 ГОСТ 19771-74		
				Ст3кп2 ГОСТ 380-71	1	0.10кг
				ДКСп-01		
				Детали		
11		2	ДКСп-0001-01	Клапан	1	
БЧ		3	ДКСп-0002-01	Уголь ник L=21 В		
				Уголок 25×25×5 ГОСТ 19771-74		
				Ст3кп2 ГОСТ 380-71	1	0.12кг
				ДКСп-02		
				Детали		
11		2	ДКСп-0001-02	Клапан	1	
БЧ		3	ДКСп-0002-02	Уголь ник L=26 3В		
				Уголок 25×25×5 ГОСТ 19771-74		
				Ст3кп2 ГОСТ 380-71	1	0.15кг
				ДКСп-03		
				Детали		
11		2	ДКСп-0001-03	Клапан	1	
БЧ		3	ДКСп-0002-03	Уголь ник L=363 В		

Изм. Лист № докум. Подп. Дата

ДКСп

Дроссель-затвор

Лит. | Листов 1 Лист 5

ММСС СССР Специализированный производственно-проектный институт

Копировал

Формат А4

Формат	Зона	Поз.	Обозначение	Наименование	Кол.	Примечание
				Уголок 25×25×5 ГОСТ 19771-74		
				Ст3кп2 ГОСТ 380-71	1	0.12кг
				ДКСп-04		
				Детали		
11		2	ДКСп-0001-04	Клапан	1	
БЧ		3	ДКСп-0002-04	Уголь ник L=69 3В		
				Уголок 25×25×5 ГОСТ 19771-74		
				Ст3кп2 ГОСТ 380-71	1	0.13кг
				ДКСп-05		
				Детали		
11		2	ДКСп-0001-05	Клапан	1	
БЧ		3	ДКСп-0002-05	Уголь ник L=93 3В		
				Уголок 25×25×5 ГОСТ 19771-74		
				Ст3кп2 ГОСТ 380-71	1	0.15кг
				ДКСп-06		
				Детали		
11		2	ДКСп-0001-06	Клапан	1	
БЧ		3	ДКСп-0002-06	Уголь ник L=93 3В		
				Уголок 25×25×5 ГОСТ 19771-74		
				Ст3кп2 ГОСТ 380-71	1	0.15кг
				ДКСп-07		
				Детали		
11		2	ДКСп-0001-07	Клапан	1	
БЧ		3	ДКСп-0002-07	Уголь ник L=46 3В		
				Уголок 25×25×5 ГОСТ 19771-74		
				Ст3кп2 ГОСТ 380-71	1	0.25кг
				ДКСп-08		
				Детали		
11		2	ДКСп-0001-08	Клапан	1	
БЧ		3	ДКСп-0002-08	Уголь ник L=93 3В		
				Уголок 25×25×5 ГОСТ 19771-74		
				Ст3кп2 ГОСТ 380-71		0.15кг

Изм. Лист № докум. Подп. Дата

ДКСп

Лист 2

Копировал

Формат	Зона	Поз.	Обозначение	Наименование	Кол.	Приме-чание
				ДКСп-09		
				Детали		
11		г	ДКСп-0001-09	Клапан	1	
БЧ		3	ДКСп-0002-09	Уголь ник L=363 В1		
				Уголок 25х25х1,5 ГОСТ 19771-74		
				Вст3кп2 ГОСТ 11474-76	1	0,2 кг
				ДКСп-10		
				Детали		
11		г	ДКСп-0001-10	Клапан	1	
БЧ		3	ДКСп-0002-10	Уголь ник L=463 В1		
				Уголок 25х25х1,5 ГОСТ 19771-74		
				Вст3кп2 ГОСТ 11474-76	1	0,26 кг
				ДКСп-11		
				Детали		
11		г	ДКСп-0001-11	Клапан	1	
БЧ		3	ДКСп-0002-11	Уголь ник L=563 В1		
				Уголок 25х25х2 ГОСТ 19771-74		
				Вст3кп2 ГОСТ 11474-76	1	0,41 кг
				ДКСп-12		
				Детали		
11		г	ДКСп-0001-12	Клапан	1	
БЧ		3	ДКСп-0002-12	Уголь ник L=363 В1		
				Уголок 25х25х1,5 ГОСТ 19771-74		
				Вст3кп2 ГОСТ 11474-76	1	0,2 кг
				ДКСп-13		
				Детали		
11		г	ДКСп-0001-13	Клапан	1	
БЧ		3	ДКСп-0002-13	Уголь ник L=463 В1		
				Уголок 25х25х1,5 ГОСТ 19771-74		
				Вст3кп2 ГОСТ 11474-76	1	0,26 кг
				ДКСп-14		

Серия 1.494-36

Инв. № подл. | Подп. и дата | Взам. инв. № | Инв. № дубл. | Подп. и дата

Изм. Лист № докум. Подп. Дата

ДКСп

Лист 3

Копировал: Сер- Формат: А4

Формат	Зона	Поз.	Обозначение	Наименование	Кол.	Приме-чание
				Детали		
11		г	ДКСп-0001-14	Клапан	1	
БЧ		3	ДКСп-0002-14	Уголь ник L=563 В1		
				Уголок 25х25х2 ГОСТ 19771-74		
				Вст3кп2 ГОСТ 11474-76	1	0,41 кг
				ДКСп-15		
				Детали		
11		г	ДКСп-0001-15	Клапан	1	
БЧ		3	ДКСп-0002-15	Уголь ник L=763 В1		
				Уголок 25х25х2,5 ГОСТ 19771-74		
				Вст3кп2 ГОСТ 11474-76	1	0,75 кг
				ДКСп-16		
				Детали		
11		г	ДКСп-0001-16	Клапан	1	
БЧ		3	ДКСп-0002-16	Уголь ник L=463 В1		
				Уголок 25х25х1,5 ГОСТ 19771-74		
				Вст3кп2 ГОСТ 11474-76	1	0,26 кг
				ДКСп-17		
				Детали		
11		г	ДКСп-0001-17	Клапан	1	
БЧ		3	ДКСп-0002-17	Уголь ник L=563 В1		
				Уголок 25х25х2 ГОСТ 19771-74		
				Вст3кп2 ГОСТ 11474-76	1	0,41 кг
				ДКСп-18		
				Детали		
11		г	ДКСп-0001-18	Клапан	1	
БЧ		3	ДКСп-0002-18	Уголь ник L=763 В1		
				Уголок 25х25х2,5 ГОСТ 19771-74		
				Вст3кп2 ГОСТ 11474-76	1	0,75 кг
				ДКСп-19		
				Детали		

Инв. № подл. | Подп. и дата | Взам. инв. № | Инв. № дубл. | Подп. и дата

Изм. Лист № докум. Подп. Дата

ДКСп

Лист 4

Копировал: Сер- Формат: А4

Серия 1.494-39

Формат	Зона	Поз.	Обозначение	Наименование	Кол.	Примечание
11		2	ДКСп-0001-19	Клапан	1	
БЧ		3	ДКСп-0002-19	Угольник L=563 В7		
				Уголок 25×25×2 ГОСТ 19771-74		
				ВСт3кп2 ГОСТ 11474-76	1	0,41 кг
				ДКСп-20		
				Детали		
11		2	ДКСп-0001-20	Клапан	1	
БЧ		3	ДКСп-0002-20	Угольник L=763 В7		
				Уголок 25×25×25 ГОСТ 19771-74		
				ВСт3кп2 ГОСТ 11474-76	1	0,75 кг
				ДКСп-21		
				Детали		
11		2	ДКСп-0001-21	Клапан	1	
БЧ		3	ДКСп-0002-21	Угольник L=763 В7		
				Уголок 25×25×2,5 ГОСТ 19771-74		
				ВСт3кп2 ГОСТ 11474-76	1	0,75 кг

Инв. № подл. | Подп. и дата | Взам. инв. № | Инв. № дубл. | Подп. и дата

Изм.	Лист	№ докум.	Подп.	Дата	ДКСп	Лист 5

Копировал: Фаз- Формат: 11

Формат	Зона	Поз.	Обозначение	Наименование	Кол.	Примечание
				Документация		
11			СУ СБ	Сборочный чертеж		
				Детали		
11		1	СУ-0001	Ось	1	
11		2	СУ-0002	Накладка задняя	1	
11		3	СУ-0003	Накладка передняя	1	
11		4	СУ-0004	Рукоятка	1	
11		5	СУ-0005	Ось ведущая	1	
11		6	СУ-0006	Шпилька	1	
				Стандартные [illegible]		
		7		Гайка М10,[illegible]		
				ГОСТ 3032-76		
		8		Гайка М8,4		
				ГОСТ 5915-70	1	
		9		Шайба 10		
				ГОСТ 11371-68	1	
		10		Шайба 8		
				ГОСТ 11371-68	1	

Инв. № подл. | Подп. и дата | Взам. инв. № | Инв. № дубл. | Подп. и дата

Изм.	Лист	№ докум.	Подп.	Дата	СУ			
Разраб.		Щеглова			Сектор управления тип СТД	Лит.	Лист	Листов
Пров.		Пронский						1
Н. контр.		Пронский				МПСС СССР Главпромвентиляция ГПИ Проектпромвентиляция		
Утв.		Демьянов						

Копировал: Фаз- Формат: 11

ДКСл СБ

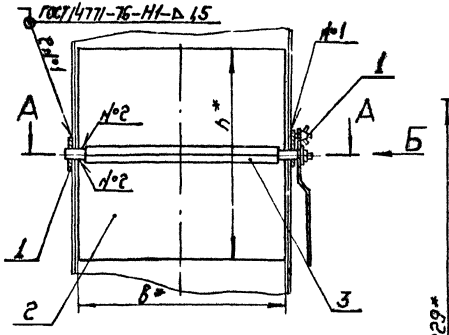

Вид Б
м1:2

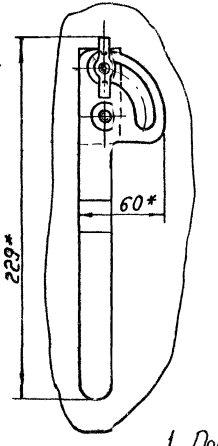

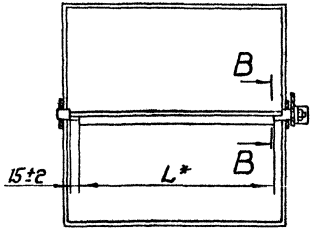

В - В
м2:1

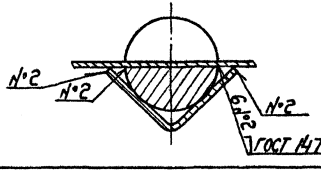

Размеры в мм.

Обозначение	L	в	h	Масса, кг
ДКСл	163	190	190	0,86
-01	213	240		1,01
-02	263	290		1,15
-03	363	390		1,44
-04	213	240	240	1,16
-05	263	290		1,33
-06	363	390		1,67
-07	463	490		2,01
-08	263	290	290	1,51
-09	363	390		1,90
-10	463	490		2,30
-11	563	590		3,48

Продолжение

Обозначение	L	в	h	Масса, кг
-12	363	390	390	2,36
-13	463	490		2,88
-14	563	590		4,41
-15	763	790		7,21
-16	463	490	490	3,46
-17	563	590		5,34
-18	763	790		8,76
-19	563	590	590	6,27
-20	763	790		10,32
-21			790	13,43

1. При приварке сектора управления поз. 1 обеспечить свободное вращение клапана поз. 2 и его фиксацию.
2. Покрытие грунтовка ГФ-020 ГОСТ 4056-63. VI, С1.
3. * Размеры для справок.

Изм.	Лист	№ докум.	Подп.	Дата	
Разраб.		Шеслова			
Пров.		Пронский			
Н. контр.		Кафан			
Нач. отд.		Безверхний			
Гл. констр.		Фомина			
Утв.		Обмишкин			

ДКСл СБ

Дроссель-клапан. Сборочный чертеж

Лит.	Масса	Масштаб
	См. табл.	—

Лист | Листов: 1

МПСС СССР Главвентиляция Минэлектровентиляция

Копировал: Сер-

Формат: А2

Серия 1.494-39

Инв. № подл. | Подп. и дата | Взам. инв. № | Инв. № дубл. | Подп. и дата

ДКСп-0001

Серия 1.494-39

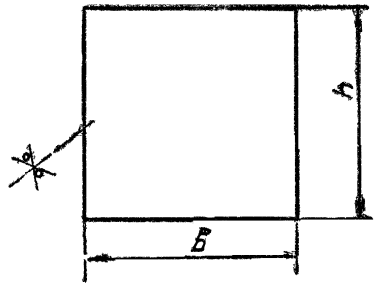

Размеры в мм

Обозначение	в	h	Материал	Масса кг
ДКСп-0001	190	190	Лист Б-ПН-1,5 ГОСТ 19903-74 / 3-III-Ст3 кп ГОСТ 16523-70	0,4[illegible]
-01	240			0,5[illegible]
-02	290			0,6[illegible]
-03	390			0,91
-04	240	240		0,77
-05	290			0,8[illegible]
-06	390			1,13
-07	490			1,4
-08	290	290		1,0[illegible]
-09	390			1,35

Продолжение

Обозначение	в	h	Материал	Масса кг
-10	490	290	Лист Б-ПН-1,5 ГОСТ 19903-74 / 3-III-Ст3 кп ГОСТ 16523-70	1,70
-11	590		Лист Б-ПН-2 ГОСТ 19903-74 / 3-III-Ст3 кп ГОСТ 16523-70	2,73
-12	390	390	Лист Б-ПН-1,5 ГОСТ 19903-74 / 3-III-Ст3 кп ГОСТ 16523-70	1,82
-13	490			2,28
-14	590		Лист Б-ПН-2 ГОСТ 19903-74 / 3-III-Ст3 кп ГОСТ 16523-70	3,66
-15	790		Лист Б-ПН-2,5 ГОСТ 19903-74 / 3-III-Ст3 кп ГОСТ 16523-70	6,12
-16	490	490	Лист Б-ПН-1,5 ГОСТ 19903-74 / 3-III-Ст3 кп ГОСТ 16523-70	2,86
-17	590		Лист Б-ПН-2 ГОСТ 19903-74 / 3-III-Ст3 кп ГОСТ 16523-70	4,59
-18	790		Лист Б-ПН-2,5 ГОСТ 19903-74 / 3-III-Ст3 кп ГОСТ 16523-70	7,67
-19	590	590	Лист Б-ПН-2 ГОСТ 19903-74 / 3-III-Ст3 кп ГОСТ 16523-70	5,52
-20	790		Лист Б-ПН-2,5 ГОСТ 19903-74 / 3-III-Ст3 кп ГОСТ 16523-70	9,23
-21		790		12,[illegible]

Предельные отклонения размеров:
валов - по В7

Изм.	Лист	N докум.	Подп.	Дата
Разраб.		Щеглова		
Пров.		Пронский		
Т.контр.		Пронский		
Н.контр.		Пронский		
Утв.		Демьянов		

ДКСп-0001

Клапан

См. табл.

Лит	Масса	Масштаб
	См. табл.	—

Лист | Листов 1

ММСС СССР
Главпромвентиляция
ГПИ Проектпромвентиляция

Копировал: В.—

Формат: 12

Инв. N подл. | Взам. инв. | Инв. N дубл.

СУ СБ

Серия 1.494-39

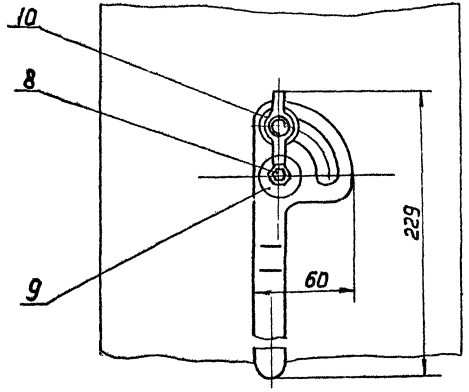

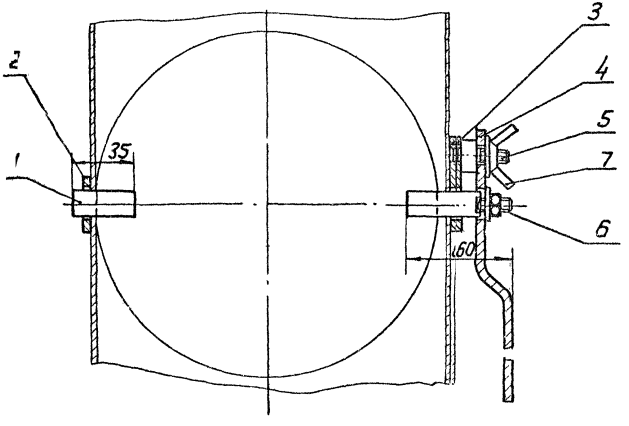

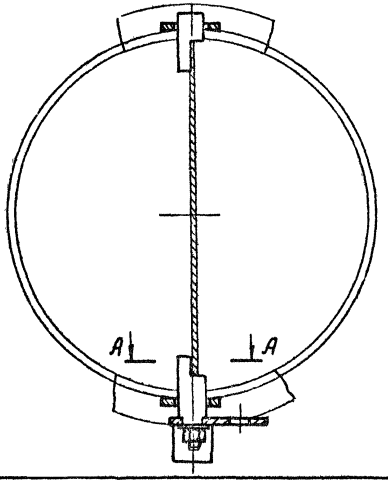

А-А повернуто

1. Разработан по чертежам ПКБ треста „Сантехдеталь" СТД 7401-00.000.
2. Размеры для справок
3. Покрытие грунтовка ГФ-020 ГОСТ 4056-63 VI, С1
4. При клепке детали поз.5 к детали поз.3 должно быть обеспечено надежное соединение.

Изм.	Лист	№ докум.	Подп.	Дата	СУ СБ		
Разраб.		Балабина			Сектор управления тип СТ-Д Сборочный чертеж	Лит.	Масса 0,34	Масштаб 1:2
Пров.		Пронский				Лист	Листов 1	
Т. контр.		Коган				ММСС СССР Главпромвентиляция ГПИ Проектпромвентиляция		
Нач. отд.		Бейтерман						
Н. контр.		Демьянов						
Утв.		Овчинников						

Инв. № подл. | Подп. и дата | Взам. инв. № | Инв. № дубл. | Подп. и дата

Копировал: А-

Формат А2

СУ-0001

12,5

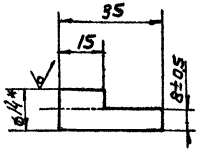

1. Неуказанные предельные отклонения размеров: валов - по B_7;
2. * Размер для справок

Серия 1.494-39

Изм	Лист	N докум	Подп	Дата
Разраб.		Алещенкова		
Пров.		Пронский		
Т.контр		Щеглова		
Н.контр		Пронский		
Утв		Демьянов		

СУ-0001

Ось

Лит	Масса	Масштаб
	0,03	11

Лист | Листов 1

Круг 8/4 ГОСТ 2590-71 / В Ст3 кп ГОСТ 535-58

МЧСС СССР Главпромвентиляция ГПИ Проектпромвентиляция

Копировал: В— Формат 11

СУ-0002

12,5

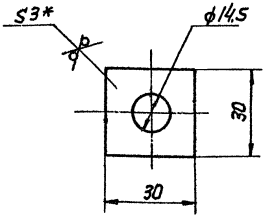

1. Предельные отклонения размеров: отверстий - по A_7 валов - по B_7
2. * Размер для справок

Изм	Лист	N докум	Подп	Дата
Разраб.		Алещенкова		
Пров.		Пронский		
Т.контр		Щеглова		
Н.контр		Пронский		
Утв		Демьянов		

СУ-0002

Накладка задняя

Лит	Масса	Масштаб
	0,015	1:1

Лист | Листов 1

Лист Б-ПН-3 ГОСТ 19903-74 / 3-III Ст3 кп ГОСТ 16523-70

МЧСС СССР Главпромвентиляция ГПИ Проектпромвентиляция

Копировал: В— Формат: 11

Подп. и дата | Инв. N дубл. | Взам. инв. N | Подп. и дата | Инв. N подл.

СУ-0003

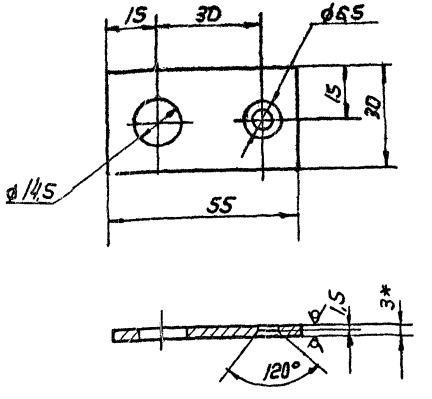

1. Предельные отклонения размеров: отверстий - по A_7, валов - по B_7, остальных - по CM_7

2 * Размер для справок

Серия 1.494-39

Изм	Лист	N докум.	Подп.	Дата
Разраб.	Алещенкова			
Пров.	Пронский			
Т.контр.	Щеглова			
Н.контр.	Пронский			
Утв.	Деньянов			

СУ-0003

Накладка передняя

Лит.	Масса	Масштаб
	0,035	1:1

Лист | Листов

Лист Б-ПК-3 ГОСТ 19903-74
3-III Ст3 КП ГОСТ 16523-70

ММСС СССР
Главпромвентиляция
ГПИ Проектпромвентиляция

Форма: 11

СУ-0004

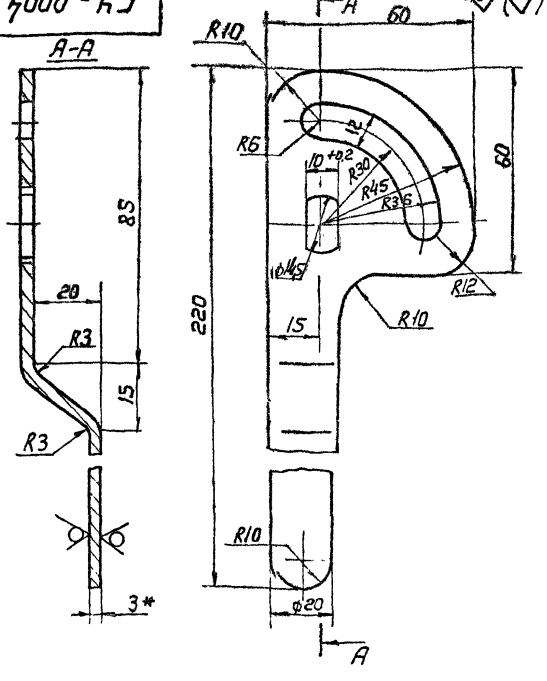

1. Неуказанные предельные отклонения размеров: отверстий - по A_7; валов - по B_7; остальных - по CM_7

2 * Размер для справок

Изм	Лист	N докум.	Подп.	Дата
Разраб.	Алещенкова			
Пров.	Пронский			
Т.контр.	Щеглова			
Н.контр.	Пронский			
Утв.	Деньянов			

СУ-0004

Рукоятка

Лит.	Масса	Масштаб
	0,15	1:1

Лист | Листов 1

Лист Б-ПК-3 ГОСТ 19903-74
3-III Ст3 КП ГОСТ 16523-70

ММСС СССР
Главпромвентиляция
ГПИ Проектпромвентиляция

Копировал: Формат: 11

СУ-0005

12,5

Серия 1.494-39

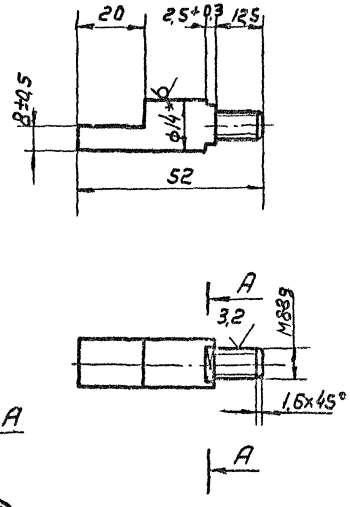

1. Неуказанные предельные отклонения размеров: валов - по В7; остальных - по СМ7
2. * Размер для справок

Изм	Лист	N докум	Подп	Дата
Разраб		Алешенков		
Пров		Пронский		
Т.контр		Щеглова		
Н.контр		Пронский		
Утв		Демьянов		

СУ-0005

Ось ведущая

Лит	Масса	Масштаб
	0,05	1:1

Лист | Листов 1

Круг В14 ГОСТ 2590-71 / ВСт3 ГОСТ 535-58

ММСС СССР Главпромвентиляция ГПИ Проектпромвентиляция

Копировал: Вл — Формат: 11

Подп. и дата | Инв. N дубл. | Взам. инв. N | Подп. и дата | Инв. N подл.

СУ-0006

12,5

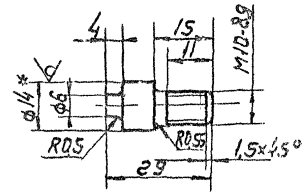

1. Неуказанные предельные отклонения размеров: валов - по В7; остальных - по СМ7
2. * Размер для справок

Изм	Лист	N докум	Подп	Дата
Разраб		Алешенков		
Пров		Пронский		
Т.контр		Щеглова		
Н.контр		Пронский		
Утв		Демьянов		

СУ-0006

Шпилька

Лит	Масса	Масштаб
	0,022	1:1

Лист | Листов 1

Круг В14 ГОСТ 2590-71 / ВСт3 КП ГОСТ 535-58

ММСС СССР Главпромвентиляция ГПИ Проектпромвентиляция

Копировал: Вл — Формат: 11

Подп. и дата | Инв. N дубл. | Взам. инв. N | Подп. и дата | Инв. N подл.

gost.e-ecolog.ru